37MAHA

Outdoor Unit Single Zone Ductless System
Sizes 9 to 33

Product Data

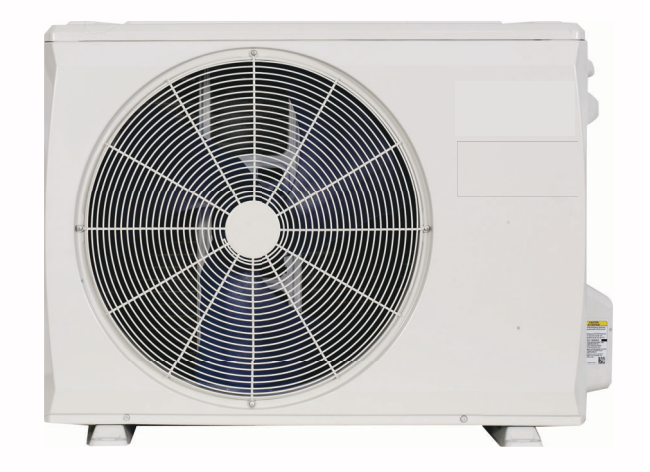

Fig. 1 —Sizes 06K - 33K

NOTE: Images are for illustration purposes only. Actual models may differ slightly.

TABLE OF CONTENTS

Page

INDUSTRY LEADING FEATURES / BENEFITS 2
A PERFECT BALANCE BETWEEN BUDGET LIMITS, ENERGY SAVINGS AND COMFORT. 2
LOW SOUND LEVELS 2
SECURE OPERATION 2
FAST INSTALLATION 2
BUILT-IN RELIABILITY 2
ECONOMICAL OPERATION. 2
EASY-TO-USE CONTROLS 2
SIMPLE SERVICING AND MAINTENANCE. 2
INDIVIDUAL ROOM COMFORT 2
FACTORY INSTALLED CONDENSATE LIFT PUMP 2
OPTIONAL WIRED CONTROLLER 2
AGENCY LISTINGS 2
MODEL NUMBER NOMENCLATURE 3
STANDARD FEATURES AND ACCESSORIES 3
Accessories 3
Outdoor Units 3
DIMENSIONS 4
CLEARANCES 6
SPECIFICATIONS. 7
PERFORMANCE. 9
HEATING AND COOLING PERFORMANCE 13
HIGH WALL (615AHAQ) 13
Table 11 – High Wall Cooling Performance (6K) 14
Table 12 – High Wall Heating Performance (6K). 18
Table 13 – High Wall Cooling Performance (9K) 20
Table 14 – High Wall Heating Performance (9K). 24
Table 15 – High Wall Cooling Performance (12K) 26
Table 16 – High Wall Heating Performance (12K). 30
Table 17 – High Wall Cooling Performance (18K) 32
Table 18 – High Wall Heating Performance (18K). 36
Table 19 – High Wall Cooling Performance (24K). 38
Table 21 – High Wall Heating Performance (24K). 42
HEATING AND COOLING PERFORMANCE 50
ONE-WAY CASSETTE (45MCCAQ) 50
HEATING AND COOLING PERFORMANCE 74
FOUR-WAY CASSETTE (45MBCAQ). 74
HEATING AND COOLING PERFORMANCE 98
CONSOLE (45MBFAQ) 98
HEATING AND COOLING PERFORMANCE 116
AIR HANDLER (45MBAAQ) 116
HEATING AND COOLING PERFORMANCE 134
High Static Slim Duct (45MBDAQ) 134
HEATING AND COOLING PERFORMANCE 159
Low Static Slim Duct (45MBDAQ) 159
HEATING AND COOLING PERFORMANCE 183
Ceiling/Floor Console (45MCFAQ) 183
APPLICATION DATA. 194
Unit Selections. 194
Unit Mounting (Outdoor). 194
System Operating Conditions 195
METERING DEVICES. 195
DRAIN CONNECTIONS 195
REFRIGERANT LINES 195
WIRING 195
Recommended Connection Method for Power and Communication Wiring: 195
ELECTRICAL DATA 196
AIR PRESSURE 196
SOUND PRESSURE 196
Outdoor Unit Sound Pressure Test Conditions 196
CONNECTION DIAGRAMS. 197
WIRING DIAGRAMS 197
REFRIGERANT CYCLE DIAGRAMS. 201
GUIDE SPECIFICATIONS 206
HORIZONTAL DISCHARGE OUTDOOR UNITS. 206
Part 1 - GENERAL 206
Part 2 - PRODUCTS 206

INDUSTRY LEADING FEATURES / BENEFITS

A PERFECT BALANCE BETWEEN BUDGET LIMITS, ENERGY SAVINGS AND COMFORT.

The **37MAHA** series ductless systems are a matched combination of an outdoor condensing unit and an indoor fan coil unit connected only by refrigerant tubing and wires.

The ductless system permits creative solutions to design problems such as:

- Add-ons to current space (an office or family room addition)
- Special space requirements
- When changes in the load cannot be handled by the existing system
- When adding air conditioning to spaces that are heated by hydronic or electric heat and have no ductwork
- Historical renovations or any application where preserving the look of the original structure is essential.

The ideal compliment to your ducted system when it is impractical or prohibitively expensive to use ductwork.

The compact indoor fan coil units take up very little space in the room and do not obstruct windows. The fan coils are attractively styled to blend with most room decors. Advanced system components incorporate innovative technology to provide reliable cooling performance at low sound levels.

LOW SOUND LEVELS

When noise is a concern, the ductless systems are the answer. The indoor units are whisper quiet. There are no compressors indoors, either in the conditioned space or directly over it, and there is none of the noise usually generated by air being forced through ductwork.

SECURE OPERATION

If security is an issue, outdoor and indoor units are connected only by refrigerant piping and wiring to prevent intruders from crawling through ductwork. In addition, since outdoor units can be installed close to an outside wall, coils are protected from vandals and severe weather.

FAST INSTALLATION

This compact ductless system is simple to install. A mounting bracket is standard with the indoor units and only wire and piping needs to run between indoor and outdoor units. These units are fast and easy to install ensuring minimal disruption to customers in the home or workplace. This makes the ductless systems the equipment of choice, especially in retrofit situations.

BUILT-IN RELIABILITY

Ductless system indoor and outdoor units are designed to provide years of trouble-free operation.
The in-ceiling cassette units include protection against freeze-up and high evaporator temperatures on heat pumps.
The condensing units on heat pumps are protected by a three minute time delay before the compressor starts the over-current protection and the high temperature protection.

ECONOMICAL OPERATION

The ductless system design allows individual room heating or cooling when required. There is no need to run large supply-air fans or chilled water pumps to handle a few spaces with unique load patterns. In addition, because air is moved only in the space required, no energy is wasted moving air through ducts.

EASY-TO-USE CONTROLS

The in-ceiling cassette has microprocessor-based controls to provide the ultimate in comfort and efficiency. The user friendly wireless remote control provides the interface between user and the unit.

SIMPLE SERVICING AND MAINTENANCE

Removing the top panel on outdoor units provides immediate access to the control compartment, providing a service technician access to check unit operation. In addition, the draw-thru design of the outdoor section means that dirt accumulates on the outside surface of the coil. Coils can be cleaned quickly from inside using a pressure hose and detergent.

On all indoor units, service and maintenance expense is reduced due to easy-to-use cleanable filters. In addition, these cassette systems have extensive self-diagnostics to assist in troubleshooting.

INDIVIDUAL ROOM COMFORT

Maximum comfort is provided because each space can be controlled individually based on usage pattern. The air sweep feature provided permits optimal room air mixing to eliminate hot and cold spots for occupant comfort. In addition, year-round comfort can be provided with heat pumps.

FACTORY INSTALLED CONDENSATE LIFT PUMP

Customizing these ductless systems to your application is easily accomplished. The factory installed condensate lift pump on the cassette fan coil unit provides installation flexibility.

OPTIONAL WIRED CONTROLLER

An optional wired controller is also available.

AGENCY LISTINGS

All systems are listed with AHRI (Air Conditioning, Heating & Refrigeration Institute), and ETL.

MODEL NUMBER NOMENCLATURE

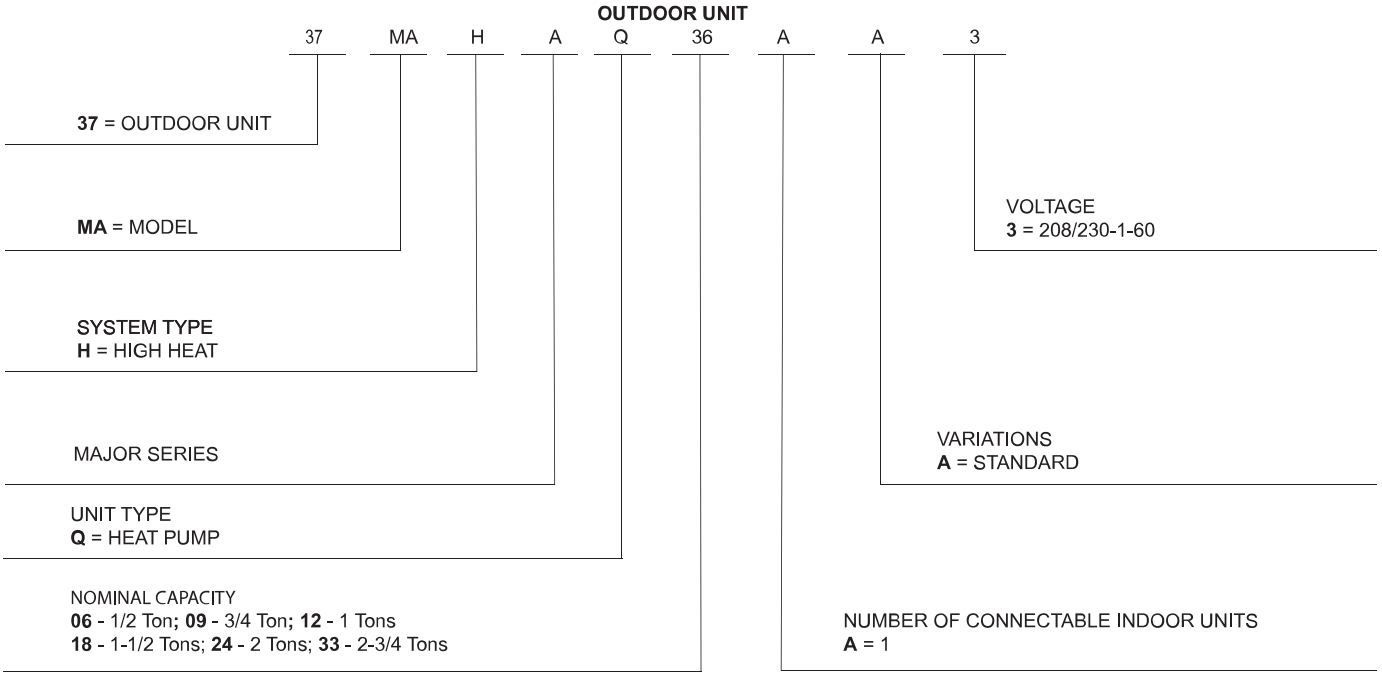

Use of the AHRI Certified TM Mark indicates a manufacturer's participation in the program For verification of certification for individual products, go to www.ahridirectory.org.

STANDARD FEATURES AND ACCESSORIES

Ease Of Installation	
Low Voltage Controls	S
Comfort Features	
Microprocessor Controls	S
Auto Restart Function	S
Auto Changeover	S
Energy Saving Features	
Inverter Driven Compressor	S
46° F Heating Mode (Heating Setback)	S
Safety And Reliability	
3 Minute Time Delay For Compressor	S
High Compressor Discharge Temperature	S
Low Voltage Protection	S
Compressor Overload Protection	S
Compressor Over Current Protection	S
IPM Module Protection	S
Condenser High Temp Protection in Cooling Mode	S
Aluminum Hydrophilic pre-coated fins	S
Ease Of Service And Maintenance	
Diagnostics	S
Liquid Line Pressure Taps	S
Application Flexibility	
Crankcase Heater	S
Base pan Heater	S

Legend

- S - Standard
- A - Accessory

Accessories

Outdoor Unit Model Number	Base Pan Base Rubber Plugs RCD Part No.	Quantity per Unit
37MAHAQ06AA3 37MAHAQ09AA3 37MAHAQ12AA3	12600801A00077	13
37MAHAQ18AA3	12600801A00077	25
37MAHAQ24AA3 37MAHAQ33AA3	12600801A00117	5

NOTE: The base pan is built in with multiple holes for proper draining during the defrost process. For applications where it is required to seal these holes, and re-direct the condensate drain, rubber plugs are available through RCD.

Outdoor Units

Crankcase Unit

The crankcase heater is standard on all unit sizes.

Base pan Heater

The base pan heater is standard on all unit sizes.

DIMENSIONS

Table 1 — Dimensions and Weights

SYSTEM SIZE		6K	9K	12K	18K	24K	33K
		(208/230V)					
Height (H)	in (mm)	21.85 (555)	21.81 (554)	21.81 (554)	26.50 (673)	31.89 (810)	31.89(810)
Width (W)	in (mm)	30.12 (765)	31.69 (805)	31.69 (805)	35.04 (890)	37.24 (946)	37.24(946)
Depth (D)	in (mm)	11.93 (303)	12.99 (330)	12.99 (330)	13.46 (342)	16.14 (410)	16.14(410)
Weight - Net	lbs. (kg)	62.17 (28.2)	72.75 (33.0)	72.75 (33.0)	99.87 (45.3)	130.29 (59.1)	156.97 (712)

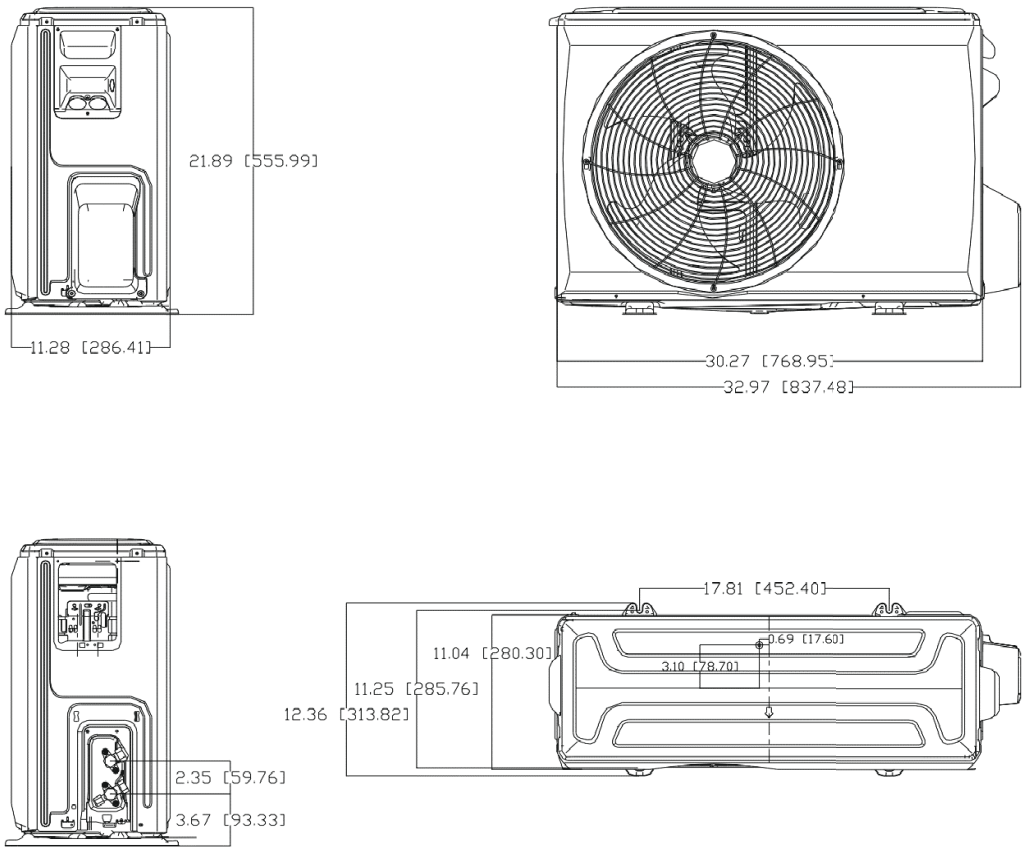

Fig. 2 —Dimension Size 6K

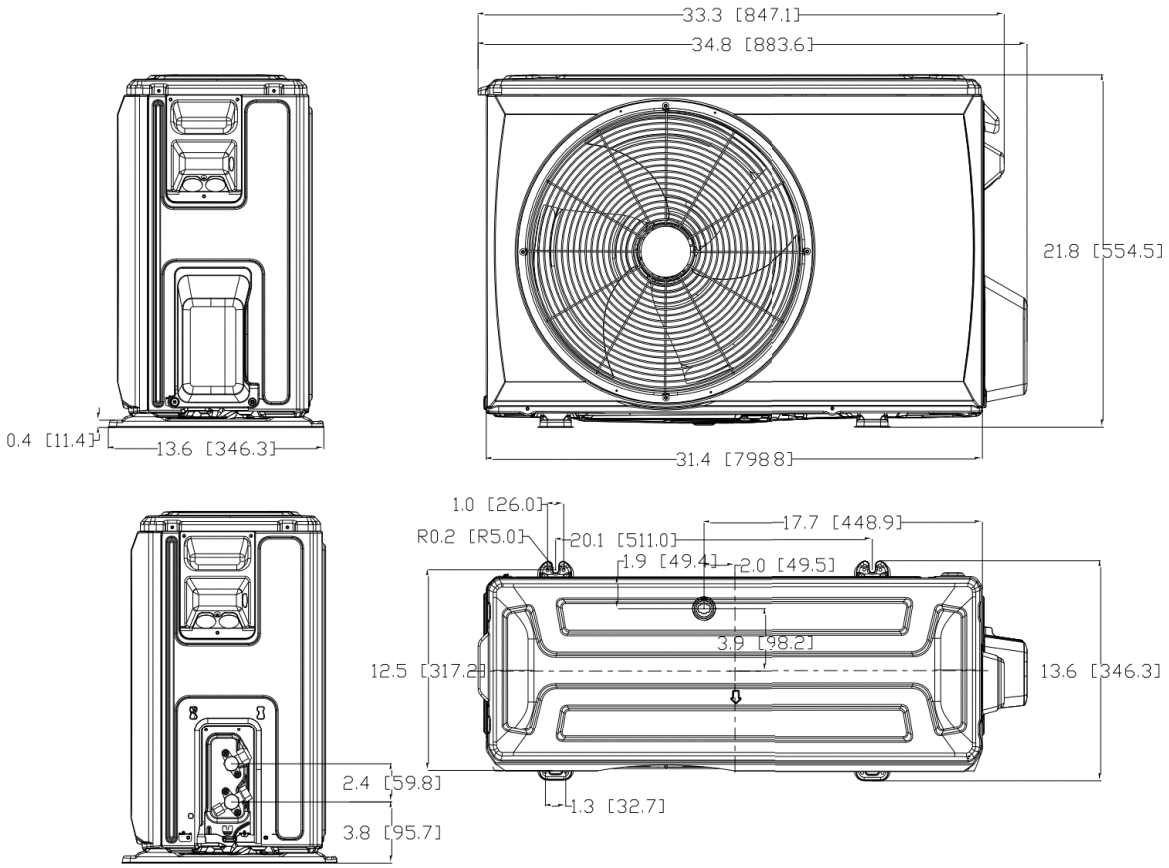

Fig. 3 —Dimension Sizes 09K-12K

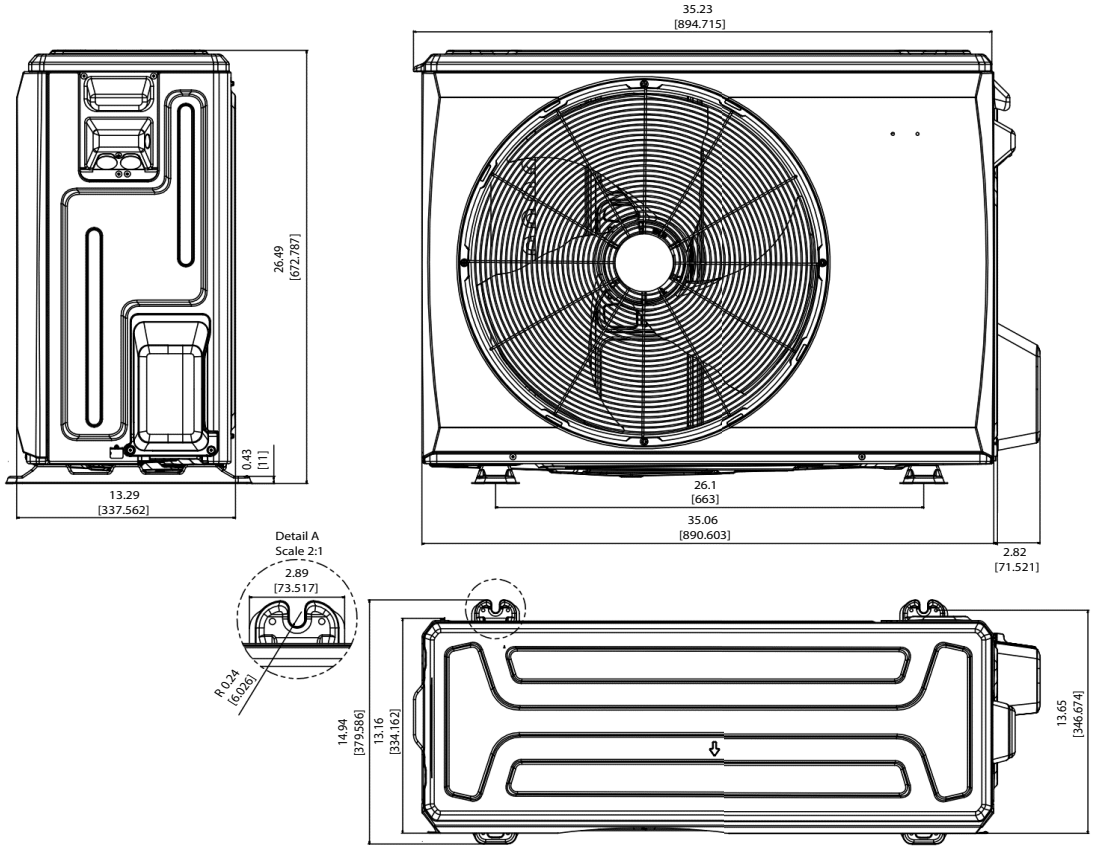

Fig. 4 —Dimension Size 18K

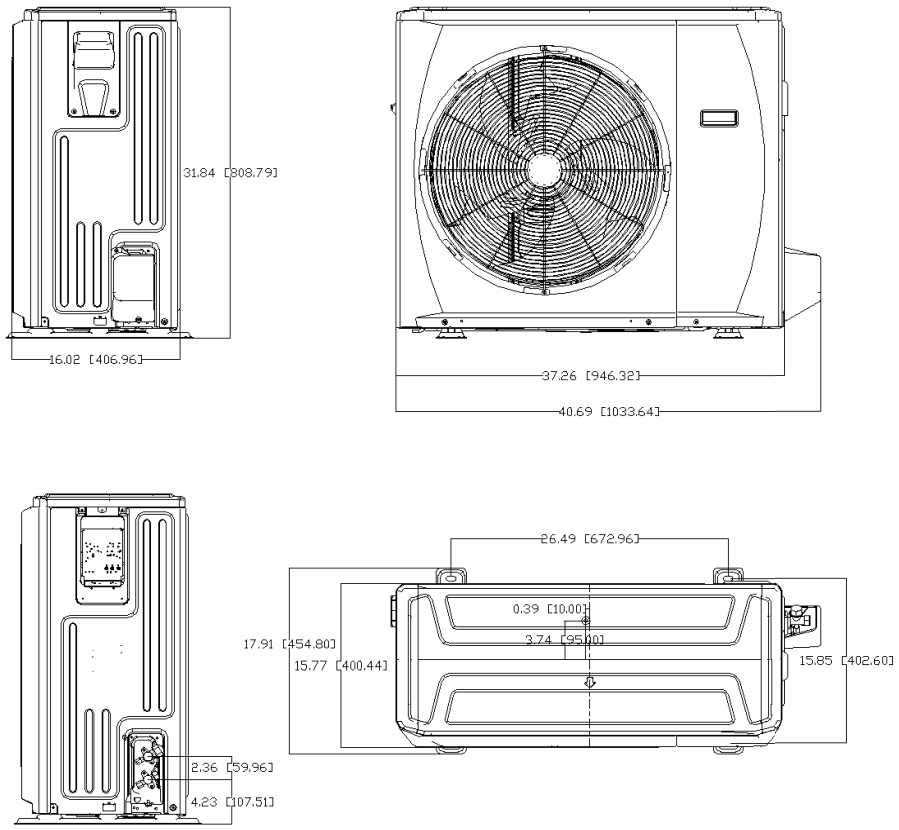

Fig. 5 —Dimension Sizes 24K - 33K

CLEARANCES

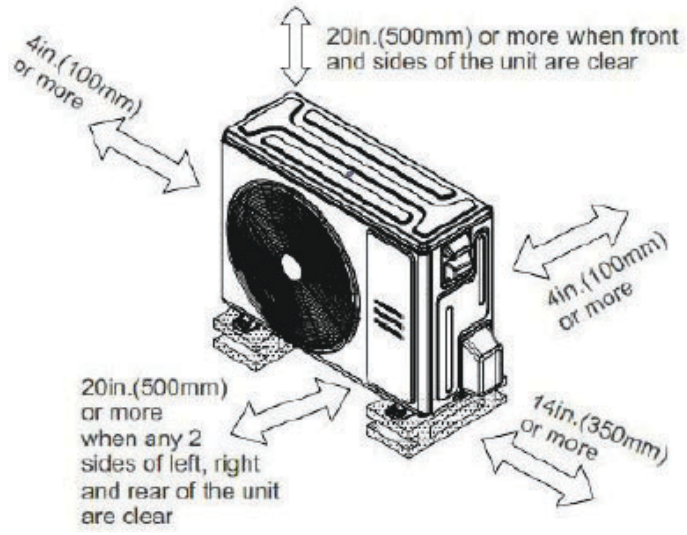

Fig. 6 – Clearances

NOTE: The outdoor unit must be mounted at least 2in (50mm) above the maximum anticipated snow depth.

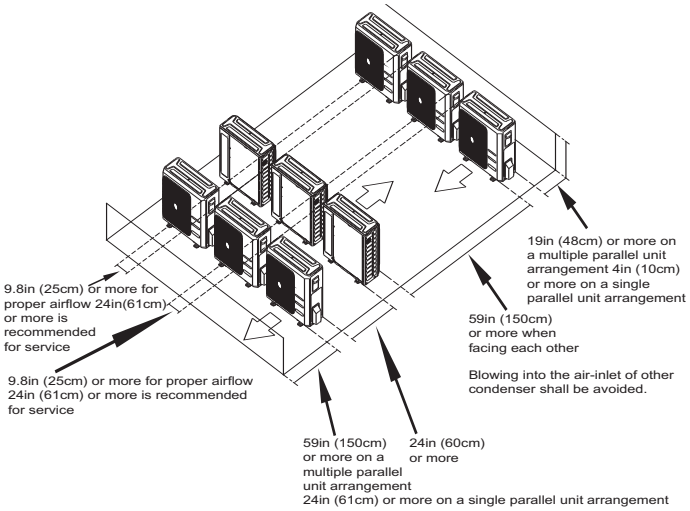

Fig. 7 – Clearances for multiple units

SPECIFICATIONS

Table 2 — Specifications

Outdoor Model Size			06	09	12	18	24	33
Power supply		V;Ph;Hz	208/230V;1Ph;60HZ					
COMPRESSOR SPECIFICATIONS	Model	-	KSK103D33UEZ3	KTN110D42UFZ	KTN110D42UFZ	KTM240D46UKT2	KTM240D46UKT2	KTF420D62UNT
	Type	-	ROTARY	ROTARY	ROTARY	ROTARY	ROTARY	TWIN-ROTARY
	Brand	-	GMCC	GMCC	GMCC	GMCC	GMCC	GMCC
	Capacity	W	3255	3465	3465	7600	7600	13450
		Btu/h	11106	11823	11823	25931	25931	45891
	Input	W	826	885	885	2045	2045	3540
	Rated current	A	5.65	6	6	9.30	9.30	6.76
	Refrigerant Oil	-	ESTER OIL	ESTER OIL	ESTER OIL	ESTER OIL	ESTER OIL	ESTER OIL
	Oil Type	-	VG74	VG74	VG74	VG74	VG74	VG74
	Oil Charge	fl. Oz	10.48	11.84	11.84	20.97	20.97	33.82
OUTDOOR FAN SPECIFICATIONS	Material	-	Acrylonitrile Styrene +20%GF					
	Type	-	ZL-421*133*8-3KN	ZL-434*144*8-3KN	ZL-434*144*8-3KN	ZL-535*133*12-3KFN	ZL-560*139*12-3KN	ZL-565*161*15-3
	Diameter	inch	16.6	17.1	17.1	21.1	22.0	22.2
		mm	421	434	434	535	560	565
	Height	inch	5.2	5.7	5.7	5.2	5.5	6.3
		mm	133	144	144	133	139	161
OUTDOOR MOTOR SPECIFICATIONS	Model	-	ZKFN-34-10-1-3	ZKFN-34-10-1-3	ZKFN-34-10-1-3	ZKFN-80-8-3	ZKFN-120-8-2	ZKFN-230-8-2
	Type	-	DC	DC	DC	DC	DC	DC
	Input	W	35.0	35.0	35.0	94.7	120	275
	Max. input	W	81	81	81	239	176	275
	Output	W	26	26	26	71	90	230
	FLA (The rated input current of the inverter)	A	0.6	0.6	0.6	0.9	1.3	1.5
	Rated HP	HP	0.03	0.03	0.03	0.10	0.12	0.31
	Range of current	Amps	0.572~0.846	0.559~0.846	0.572~0.846	0.386~1.851	0.79~1.67	1.77~2.32
	Rated current	Amps	0.62	0.62	0.62	0.82	1.30	2.32
	Speed	rev/min	800/700/600	850/680/450	780/680/580	780/700/550	950/800/500	800/700/500
	Rated RPM	rev/min	800	850	780	780	950	800
	Insulation class	-	E					
	Safe class	-	IP24	IP24	IP24	IPX4	IPX4	IP24

Manufacturer reserves the right to change, at any time, specifications and designs without notice and without obligations.

Outdoor Model Size			06	09	12	18	24	33
Power supply		V;Ph;Hz	208/230V;1Ph;60HZ					
OUTDOOR REFRIGERANT COIL SPECIFICATIONS	Number of rows	Rows	2	2	2	2	2	2.6
	Tube outside dia.	inch	0.276	0.276	0.276	0.276	0.276	0.276
		mm	Φ7	Φ7	Φ7	Φ7	Φ7	Φ7
	Nominal Tube Wall	mm	0.00945 (0.24)	0.00945 (0.24)	0.00945 (0.24)	0.00945 (0.24)	0.00945 (0.24)	0.00945 (0.24)
	Tube Enhancement	(Yes/No)	Yes					
	Tube Material	-	Copper					
	Tube pitch (a)x row pitch (b)	inch	0.83× 0.87	0.83× 0.87	0.83× 0.87	0.83× 0.87	1× 0.87	0.83× 0.87
		mm	21x22	21x22	21x22	21x22	25.4x22	21x22
	Fin Spacing	FPI	20	20	20	20	20	20
		mm	1.3	1.3	1.3	1.3	1.3	1.3
	Fin type	-	Plain fin					
	Fin Material	-	Gold hydrophilic aluminum					
	Coil length x height x width	inch	29.33x19.84x0.87+27.95x19.84x0.87	33.86x19.84x1.73	33.86x19.84x1.73	35.43x23.98x0.87+34.06x23.98x0.87	39.17x30x1.73	38.98x29.76x2.60
		mm	745*504*22+710*504*22	860*504*44	860*504*44	900*609*22+865*609*22	995x762x44	990x756x66
	Face area	ft2	4.04	4.67	4.67	5.90	8.16	8.06
	Number of circuits	#	4	4	4	6	8	9
	High Burst Pressure	Psi (MPa)	550(3.79)	550(3.79)	550(3.79)	550(3.79)	550(3.79)	550(3.79)
	Low Burst Pressure	Psi (MPa)	340(2.34)	340(2.34)	340(2.34)	340(2.34)	340(2.34)	340(2.34)
Piping and Refrigerant Information	Refrigerant Type	Type	**R454B**	**R454B**	**R454B**	**R454B**	**R454B**	**R454B**
	Charge Amount	lb. (kg)	**2.03(0.92)**	**2.2(1.00)**	**2.2(1.00)**	**3.46(1.57)**	**3.97(1.80)**	**5.45(2.47)**
	Additional refrigerant charge	Oz/ft (g/m)	0.16(15)	0.16(15)	0.16(15)	0.16(15)	0.32(30)	0.32(30)
	Liquid Pipe (size - connection type)	In (mm)	1/4in (6.35mm)	1/4in (6.35mm)	1/4in (6.35mm)	1/4in (6.35mm)	3/8in (9.52mm)	3/8in (9.52mm)
	Suction Pipe (size - connection type)	In (mm)	3/8in (9.52mm)	3/8in (9.52mm)	3/8in (9.52mm)	1/2in (12.7mm)	5/8in (15.9mm)	3/4in (19mm)
	Min. Piping Length	ft. (m)	10 (3)	10 (3)	10 (3)	10 (3)	10 (3)	10 (3)
	Standard Piping Length	ft. (m)	24.6 (7.5)	24.6 (7.5)	24.6 (7.5)	24.6 (7.5)	24.6 (7.5)	24.6 (7.5)
	Max. Piping Length with no additional refrigerant charge per System	ft. (m)	24.6 (7.5)	24.6 (7.5)	24.6 (7.5)	24.6 (7.5)	24.6 (7.5)	24.6 (7.5)
	Total Maximum Piping Length per system	ft. (m)	82.02(25)	82.02(25)	82.02(25)	98.42(30)	164.04(50)	164.04(50)
	Max. outdoor-indoor height difference (OU higher than IU)	ft. (m)	49.21(15)	49.21(15)	49.21(15)	65.62(20)	82.02(25)	82.02(25)
	Max. outdoor-indoor height difference (IU higher than OU)	ft. (m)	49.21(15)	49.21(15)	49.21(15)	65.62(20)	82.02(25)	82.02(25)
AIRFLOW SPECIFICATIONS	Outdoor (CFM)	CFM	1235.29	1470.59	1470.59	1764.71	2235.29	2235.29
SOUND DATA	Outdoor Sound Pressure Level	dB(A)	53	56	56	59	61.5	63

Outdoor Model Size				06	09	12	18	24	33
Power supply			V;Ph;Hz	208/230V;1Ph;60HZ					
ENVIRONMENTAL SPECIFICATIONS	Cooling Operating Range	Indoor Min - Max DB	°F	60~90	60~90	60~90	60~90	60~90	60~90
			(°C)	(16?32)	(16?32)	(16?32)	(16?32)	(16?32)	(16?32)
		Indoor Min - Max WB	°F	59-84	59-84	59-84	59-84	59-84	59-84
			(°C)	(15-29)	(15-29)	(15-29)	(15-29)	(15-29)	(15-29)
		Outdoor Min - Max DB	°F	-22~122	-22~122	-22~122	-22~122	-22~122	-22~122
			(°C)	(-30?50)	(-30?50)	(-30?50)	(-30?50)	(-30?50)	(-30?50)
	Heating Operating Range	Indoor Min - Max DB	°F	32~86	32~86	32~86	32~86	32~86	32~86
			(°C)	(0?30)	(0?30)	(0?30)	(0?30)	(0?30)	(0?30)
		Outdoor Min - Max DB	°F	-22~75	-22~75	-22~75	-22~75	-22~75	-22~75
			(°C)	(-30?24)	(-30?24)	(-30?24)	(-30?24)	(-30?24)	(-30?24)
	Non-operating environment Storage	Temperature range (DB)	°F	-49-140	-49-140	-49-140	-49-140	-49-140	-49-140
			(°C)	(-45-60)	(-45-60)	(-45-60)	(-45-60)	(-45-60)	(-45-60)
	Operation Humidity	%	-	0-80 %	0-80 %	0-80 %	0-80 %	0-80 %	0-80 %
	Ambient Humidity	%	-	0-80 %	0-80 %	0-80 %	0-80 %	0-80 %	0-80 %

PERFORMANCE

Table 3 — High Wall

Indoor model		615AHAQ06XA3	615AHAQ09XA3	615AHAQ12XA3	615AHAQ18XA3	615AHAQ24XA3	615AHAQ33XA3
Outdoor model		37MAHAQ06AA3	37MAHAQ09AA3	37MAHAQ12AA3	37MAHAQ18AA3	37MAHAQ24AA3	37MAHAQ33AA3
Power supply	V;Ph;Hz	208/230V;1Ph;60HZ					
Cooling Rated Capacity (DOE A2 - 95°F)	Btu/h	6000	9000	12000	18000	24000	33000
Cooling Capacity Range	Btu/h	2300~12600	3800~13500	3800~14600	8800~19400	12600~27900	15000~37000
SEER2	Btu/h.W	25.7	27.5	25.5	21.5	21.2	19.6
EER2 (DOE A2 - 95°F)	Btu/h.W	18	15.5	13.5	12.5	13	12
Heating Rated Capacity (DOE H12 - 47°F)	Btu/h	7000	12000	12000	18000	29000	36000
Heating Capacity Range	Btu/h	3000~11000	3800~16000	3800~16000	11200~19500	11800~29700	19700~37800
COP (DOE H12 - 47°F)	W/W	4.2	3.76	3.76	3.26	3.42	3.37
HSPF2 IV	Btu/h.W	14.8	12.5	10.5	11	13.5	10.5
HSPF2 V	Btu/h.W	11.5	9.5	8	8.5	9.8	8.6
Cooling Rated Capacity (DOE B2 - 82°F)	Btu/h	6700	9500	12700	18500	26600	37000
EER2 (DOE B2 - 82°F)	Btu/h.W	23.8	20.5	16.5	15.5	16.3	15.4
Heating Rated Capacity (DOE H32 - 17°F)	Btu/h	7900	9800	9800	15000	21000	30000
COP (DOE H32 - 17°F)	W/W	2.78	2.7	2.7	2.55	2.88	2.69
Heating Maximum Capacity (17°F)	Btu/h	9200	12800	12800	19200	25000	30200
Heating Rated Capacity (ODE H42 - 5°F)	Btu/h	7700	11500	11500	18000	24200	35000
COP (DOE H42 - 5°F)	W/W	2.39	1.8	1.8	1.92	2.34	1.98
Heating Maximum Capacity (5°F)	Btu/h	7700	11500	11500	18000	24200	35000

Table 4 — One-Way Cassette

Indoor model		45MCCAQ06XA3	45MCCAQ09XA3	45MCCAQ12XA3	45MCCAQ18XA3
Outdoor model		**37MAHAQ06AA3**	**37MAHAQ09AA3**	**37MAHAQ12AA3**	**37MAHAQ18AA3**
Power supply	V;Ph;Hz	208/230V;1Ph;60HZ	208/230V;1Ph;60HZ	208/230V;1Ph;60HZ	208/230V;1Ph;60HZ
Cooling Rated Capacity (DOE A2 - 95°F)	Btu/h	6500	9000	12000	16700
Cooling Capacity Range	Btu/h	3600~11200	4000~12900	4000~13900	5700~19000
SEER2	Btu/h.W	22	24	23	20.7
EER2 (DOE A2 - 95°F)	Btu/h.W	15.2	14.7	13	12.5
Heating Rated Capacity (DOE H12 - 47°F)	Btu/h	7400	10900	12500	20000
Heating Capacity Range	Btu/h	3700~11500	3800~13900	4600~15200	8900~22000
COP (DOE H12 - 47°F)	W/W	3.75	3.71	3.56	3.01
HSPF2 IV	Btu/h.W	12	12.2	10.2	12.2
HSPF2 V	Btu/h.W	10.3	9.5	8.2	9.2
Cooling Rated Capacity (DOE B2 - 82°F)	Btu/h	6800	10000	13500	17500
EER2 (DOE B2 - 82°F)	Btu/h.W	19.2	20	16.1	15
Heating Rated Capacity (DOE H32 - 17°F)	Btu/h	7000	9000	9600	14500
COP (DOE H32 - 17°F)	W/W	2.65	2.45	2.66	2.5
Heating Maximum Capacity (17°F)	Btu/h	9500	11900	11900	18800
Heating Rated Capacity (ODE H42 - 5°F)	Btu/h	8100	10600	11500	17500
COP (DOE H42 - 5°F)	W/W	2.4	1.83	2	1.89
Heating Maximum Capacity (5°F)	Btu/h	8100	10600	11500	17500

Table 5 — Four-Way

Indoor model		45MBCAQ09XA3	45MBCAQ12XA3	45MBCAQ18XA3	45MBCAQ24XA3
Outdoor model		**37MAHAQ09AA3**	**37MAHAQ12AA3**	**37MAHAQ18AA3**	**37MAHAQ24AA3**
Power supply	V;Ph;Hz	208/230V;1Ph;60HZ	208/230V;1Ph;60HZ	208/230V;1Ph;60HZ	208/230V;1Ph;60HZ
Cooling Rated Capacity (DOE A2 - 95°F)	Btu/h	9000	12000	16000	23400
Cooling Capacity Range	Btu/h	3700~13600	3800~15100	7000~18500	12800~26200
SEER2	Btu/h.W	22.7	22.3	20	20.8
EER2 (DOE A2 - 95°F)	Btu/h.W	14	12.7	12.5	12
Heating Rated Capacity (DOE H12 - 47°F)	Btu/h	10000	12000	19000	25000
Heating Capacity Range	Btu/h	5100~15700	5300~16200	8700~20000	11500~30700
COP (DOE H12 - 47°F)	W/W	4	3.7	3.18	3.54
HSPF2 IV	Btu/h.W	12.2	11.6	12.4	11.6
HSPF2 V	Btu/h.W	9.3	8.9	9.5	9.2
Cooling Rated Capacity (DOE B2 - 82°F)	Btu/h	10600	14800	17500	24400
EER2 (DOE B2 - 82°F)	Btu/h.W	18.0	17.0	16.0	14.7
Heating Rated Capacity (DOE H32 - 17°F)	Btu/h	9700	10000	14900	20400
COP (DOE H32 - 17°F)	W/W	2.63	2.74	2.7	2.78
Heating Maximum Capacity (17°F)	Btu/h	12600	12900	18000	23900
Heating Rated Capacity (ODE H42 - 5°F)	Btu/h	11000	11500	17000	23800
COP (DOE H42 - 5°F)	W/W	1.84	2	1.9	2.23
Heating Maximum Capacity (5°F)	Btu/h	11000	11500	17000	23800

Manufacturer reserves the right to change, at any time, specifications and designs without notice and without obligations.

Table 6 — Floor Console

Indoor model		45MBFAQ09XA3	45MBFAQ12XA3	45MBFAQ18XA3
Outdoor model		**37MAHAQ09AA3**	**37MAHAQ12AA3**	**37MAHAQ18AA3**
Power supply	V;Ph;Hz	208/230V;1Ph;60HZ	208/230V;1Ph;60HZ	208/230V;1Ph;60HZ
Cooling Rated Capacity (DOE A2 - 95°F)	Btu/h	9000	12000	16000
Cooling Capacity Range	Btu/h	3700~13700	3700~14000	6500~17200
SEER2	Btu/h.W	27.3	25	20.2
EER2 (DOE A2 - 95°F)	Btu/h.W	15.2	12.7	12.5
Heating Rated Capacity (DOE H12 - 47°F)	Btu/h	9000	12000	17000
Heating Capacity Range	Btu/h	4400~16100	4400~16100	6500~20000
COP (DOE H12 - 47°F)	W/W	4.43	3.88	2.85
HSPF2 IV	Btu/h.W	10.9	10.6	10.3
HSPF2 V	Btu/h.W	8.9	8.3	8.7
Cooling Rated Capacity (DOE B2 - 82°F)	Btu/h	9600	12500	17000
EER2 (DOE B2 - 82°F)	Btu/h.W	18.6	15.4	15
Heating Rated Capacity (DOE H32 - 17°F)	Btu/h	9800	9800	14200
COP (DOE H32 - 17°F)	W/W	2.71	2.71	2.6
Heating Maximum Capacity (17°F)	Btu/h	12200	12300	18800
Heating Rated Capacity (ODE H42 - 5°F)	Btu/h	11300	11300	17500
COP (DOE H42 - 5°F)	W/W	1.84	1.88	1.95
Heating Maximum Capacity (5°F)	Btu/h	11300	11300	17500

Table 7 — Ceiling and Floor

Indoor model		45MCFAQ18XA3	45MCFAQ24XA3
Outdoor model		**37MAHAQ18AA3**	**37MAHAQ24AA3**
Power supply	V;Ph;Hz	208/230V;1Ph;60HZ	208/230V;1Ph;60HZ
Cooling Rated Capacity (DOE A2 - 95°F)	Btu/h	17000	22000
Cooling Capacity Range	Btu/h	7400~19200	12700~25600
SEER2	Btu/h.W	20.5	20.5
EER2 (DOE A2 - 95°F)	Btu/h.W	12.6	12
Heating Rated Capacity (DOE H12 - 47°F)	Btu/h	19000	26000
Heating Capacity Range	Btu/h	8300~20700	11300~29500
COP (DOE H12 - 47°F)	W/W	3.07	3.34
HSPF2 IV	Btu/h.W	10.3	12.1
HSPF2 V	Btu/h.W	8.2	9.8
Cooling Rated Capacity (DOE B2 - 82°F)	Btu/h	18300	24600
EER2 (DOE B2 - 82°F)	Btu/h.W	15.7	15.7
Heating Rated Capacity (DOE H32 - 17°F)	Btu/h	14400	20200
COP (DOE H32 - 17°F)	W/W	2.54	2.74
Heating Maximum Capacity (17°F)	Btu/h	20200	23300
Heating Rated Capacity (ODE H42 - 5°F)	Btu/h	17000	24200
COP (DOE H42 - 5°F)	W/W	1.86	2.16
Heating Maximum Capacity (5°F)	Btu/h	17000	24200

Manufacturer reserves the right to change, at any time, specifications and designs without notice and without obligations.

Table 8 — Low static Slim Duct

Indoor model		45MBDAQ06XA3	45MBDAQ12XA3	45MBDAQ12XA3	45MBDAQ18XA3
Outdoor model		**37MAHAQ06AA3**	**37MAHAQ09AA3**	**37MAHAQ12AA3**	**37MAHAQ18AA3**
Power supply	V;Ph;Hz	208/230V;1Ph;60HZ	208/230V;1Ph;60HZ	208/230V;1Ph;60HZ	208/230V;1Ph;60HZ
Cooling Rated Capacity (DOE A2 - 95°F)	Btu/h	6500	9000	12000	17000
Cooling Capacity Range	Btu/h	3300~11800	3400~13500	3400~13500	6500~18800
SEER2	Btu/h.W	21.5	21.5	20	18
EER2 (DOE A2 - 95°F)	Btu/h.W	14.5	13.5	12	12
Heating Rated Capacity (DOE H12 - 47°F)	Btu/h	8000	10000	12500	19000
Heating Capacity Range	Btu/h	3700~13100	3800~16200	3800~16200	8900~22000
COP (DOE H12 - 47°F)	W/W	4.01	3.53	3.39	3.37
HSPF2 IV	Btu/h.W	13.8	12.5	10.2	10.8
HSPF2 V	Btu/h.W	10.8	9.7	8.2	9
Cooling Rated Capacity (DOE B2 - 82°F)	Btu/h	7500	10100	12700	18000
EER2 (DOE B2 - 82°F)	Btu/h.W	20	18	14.5	15
Heating Rated Capacity (DOE H32 - 17°F)	Btu/h	8000	9600	9600	15000
COP (DOE H32 - 17°F)	W/W	2.7	2.5	2.5	2.7
Heating Maximum Capacity (17°F)	Btu/h	9100	12600	13100	19000
Heating Rated Capacity (ODE H42 - 5°F)	Btu/h	7800	11200	11800	18000
COP (DOE H42 - 5°F)	W/W	2.4	1.89	1.9	2
Heating Maximum Capacity (5°F)	Btu/h	7800	11200	11800	18000

Table 9 — High Static Slim Duct

Indoor model		45MBDAQ09XH3	45MBDAQ12XH3	45MBDAQ18XH3	45MBDAQ24XH3
Outdoor model		**37MAHAQ09AA3**	**37MAHAQ12AA3**	**37MAHAQ18AA3**	**37MAHAQ24AA3**
Power supply	V;Ph;Hz	208/230V;1Ph;60HZ	208/230V;1Ph;60HZ	208/230V;1Ph;60HZ	208/230V;1Ph;60HZ
Cooling Rated Capacity (DOE A2 - 95°F)	Btu/h	9000	12000	17500	24000
Cooling Capacity Range	Btu/h	3000~13100	3000~13300	4000~20600	5000~28000
SEER2	Btu/h.W	20.6	20.2	18.5	19.2
EER2 (DOE A2 - 95°F)	Btu/h.W	14	12	12.1	12
Heating Rated Capacity (DOE H12 - 47°F)	Btu/h	9900	12000	19500	26000
Heating Capacity Range	Btu/h	3900~16500	3900~16500	5400~23000	7300~31400
COP (DOE H12 - 47°F)	W/W	3.88	3.63	3.6	3.81
HSPF2 IV	Btu/h.W	13.8	10.6	11.1	11.7
HSPF2 V	Btu/h.W	10.8	8.5	9	9.3
Cooling Rated Capacity (DOE B2 - 82°F)	Btu/h	9800	13100	18700	25000
EER2 (DOE B2 - 82°F)	Btu/h.W	17.9	15.6	16.2	14.7
Heating Rated Capacity (DOE H32 - 17°F)	Btu/h	10200	10200	15000	21600
COP (DOE H32 - 17°F)	W/W	2.45	2.59	2.89	2.7
Heating Maximum Capacity (17°F)	Btu/h	12600	13900	20000	23500
Heating Rated Capacity (ODE H42 - 5°F)	Btu/h	11900	12000	18000	24000
COP (DOE H42 - 5°F)	W/W	1.85	1.95	2.1	2.18
Heating Maximum Capacity (5°F)	Btu/h	11900	12000	18000	24000

Manufacturer reserves the right to change, at any time, specifications and designs without notice and without obligations.

Table 10 — Air Handler 2

Indoor model		45MBAAQ18XB3	45MBAAQ24XB3	45MBAAQ36XB3
Outdoor model		**37MAHAQ18AA3**	**37MAHAQ24AA3**	**37MAHAQ33AA3**
Power supply	V;Ph;Hz	208/230V;1Ph;60HZ	208/230V;1Ph;60HZ	208/230V;1Ph;60HZ
Cooling Rated Capacity (DOE A2 - 95°F)	Btu/h	18000	23000	33000
Cooling Capacity Range	Btu/h	6000~20400	7500~27000	15000~39000
SEER2	Btu/h.W	18.2	18.8	16.7
EER2 (DOE A2 - 95°F)	Btu/h.W	12	12	11.7
Heating Rated Capacity (DOE H12 - 47°F)	Btu/h	19500	26000	35000
Heating Capacity Range	Btu/h	5000~21600	8800~29000	15000~41500
COP (DOE H12 - 47°F)	W/W	3.64	3.5	3.66
HSPF2 IV	Btu/h.W	10.1	10	10
HSPF2 V	Btu/h.W	8.3	8	8.4
Cooling Rated Capacity (DOE B2 - 82°F)	Btu/h	21000	25800	34200
EER2 (DOE B2 - 82°F)	Btu/h.W	15.4	15.6	14
Heating Rated Capacity (DOE H32 - 17°F)	Btu/h	14000	16900	27400
COP (DOE H32 - 17°F)	W/W	2.6	2.4	2.58
Heating Maximum Capacity (17°F)	Btu/h	19800	23800	33400
Heating Rated Capacity (ODE H42 - 5°F)	Btu/h	18000	23600	34000
COP (DOE H42 - 5°F)	W/W	2.2	2.1	2
Heating Maximum Capacity (5°F)	Btu/h	18000	23600	34000

HEATING AND COOLING PERFORMANCE

HIGH WALL (615AHAQ)

Table 11 – High Wall Cooling Performance (6K)

Airflow CFM	Out-door DB	ID WB	60.8°F (16.0°C)					64.4°F (16.0°C)					67.0°F (19.4°C)					71.6°F (22.0°C)				
		ID DB	73.4°F 23.0°C	77.0°F 25.0°C	80.0°F 26.7°C	80.6°F 27.0°C	84.2°F 29.0°C	73.4°F 23.0°C	77.0°F 25.0°C	80.0°F 26.7°C	80.6°F 27.0°C	84.2°F 29.0°C	73.4°F 23.0°C	77.0°F 25.0°C	80.0°F 26.7°C	80.6°F 27.0°C	84.2°F 29.0°C	73.4°F 23.0°C	77.0°F 25.0°C	80.0°F 26.7°C	80.6°F 27.0°C	84.2°F 29.0°C
176	-22°F 30°C	TC	5562	5569	5575	5575	5583	5897	5904	5910	5911	5918	6249	6257	6264	6265	6272	6626	6633	6640	6641	6649
		S/T	0.31	0.37	0.42	0.42	0.48	0.33	0.39	0.44	0.44	0.51	0.35	0.41	0.47	0.47	0.54	0.37	0.44	0.50	0.50	0.57
		PI	0.33	0.33	0.33	0.33	0.34	0.35	0.35	0.35	0.36	0.36	0.38	0.38	0.38	0.38	0.38	0.40	0.40	0.40	0.40	0.40
	-13°F 25°C	TC	6025	6033	6040	6040	6048	6388	6396	6402	6403	6411	6770	6779	6786	6787	6795	7178	7185	7193	7194	7203
		S/T	0.32	0.37	0.42	0.42	0.48	0.34	0.39	0.45	0.45	0.51	0.36	0.42	0.47	0.47	0.54	0.38	0.44	0.50	0.50	0.57
		PI	0.36	0.36	0.36	0.36	0.36	0.38	0.38	0.38	0.38	0.39	0.41	0.41	0.41	0.41	0.41	0.43	0.43	0.43	0.43	0.43
	-4°F 20°C	TC	6488	6497	6504	6504	6513	6879	6888	6894	6896	6904	7290	7300	7308	7309	7318	7730	7738	7747	7748	7757
		S/T	0.32	0.37	0.42	0.42	0.48	0.34	0.40	0.45	0.45	0.51	0.36	0.42	0.48	0.48	0.54	0.38	0.44	0.51	0.51	0.58
		PI	0.39	0.39	0.39	0.39	0.39	0.41	0.41	0.41	0.41	0.41	0.44	0.44	0.44	0.44	0.44	0.46	0.46	0.47	0.47	0.47
	0°F 17.8°C	TC	6694	6703	6711	6711	6720	7098	7106	7113	7115	7123	7522	7532	7540	7542	7550	7975	7984	7993	7994	8004
		S/T	0.32	0.37	0.43	0.43	0.49	0.34	0.40	0.45	0.45	0.51	0.36	0.42	0.48	0.48	0.55	0.38	0.45	0.51	0.51	0.58
		PI	0.40	0.40	0.40	0.40	0.40	0.43	0.43	0.43	0.43	0.43	0.45	0.45	0.45	0.45	0.45	0.48	0.48	0.48	0.48	0.48
	5°F 15°C	TC	6952	6961	6969	6969	6978	7371	7380	7387	7388	7397	7811	7821	7830	7832	7840	8282	8291	8300	8301	8312
		S/T	0.32	0.38	0.43	0.43	0.49	0.34	0.40	0.45	0.45	0.52	0.36	0.42	0.48	0.48	0.55	0.38	0.45	0.51	0.51	0.58
		PI	0.42	0.42	0.42	0.42	0.42	0.44	0.44	0.44	0.44	0.44	0.47	0.47	0.47	0.47	0.47	0.50	0.50	0.50	0.50	0.50
	14°F 10°C	TC	7206	7215	7223	7223	7233	7640	7649	7656	7658	7667	8096	8107	8116	8117	8126	8584	8593	8603	8604	8615
		S/T	0.32	0.38	0.43	0.43	0.49	0.34	0.40	0.45	0.45	0.52	0.36	0.42	0.48	0.48	0.55	0.38	0.45	0.51	0.51	0.58
		PI	0.43	0.43	0.43	0.43	0.44	0.46	0.46	0.46	0.46	0.46	0.49	0.49	0.49	0.49	0.49	0.52	0.52	0.52	0.52	0.52
	17°F 10°C	TC	7290	7300	7308	7308	7318	7729	7739	7746	7748	7757	8191	8202	8211	8213	8222	8685	8694	8704	8705	8716
		S/T	0.32	0.38	0.43	0.43	0.49	0.34	0.40	0.46	0.46	0.52	0.36	0.43	0.48	0.48	0.55	0.38	0.45	0.51	0.51	0.58
		PI	0.44	0.44	0.44	0.44	0.44	0.47	0.47	0.47	0.47	0.47	0.49	0.49	0.49	0.49	0.49	0.52	0.52	0.52	0.52	0.52
	23°F 5°C	TC	7543	7553	7561	7562	7572	7997	8007	8015	8016	8026	8475	8486	8496	8497	8507	8986	8996	9006	9007	9018
		S/T	0.32	0.38	0.43	0.43	0.49	0.34	0.40	0.46	0.46	0.52	0.36	0.43	0.49	0.49	0.55	0.39	0.45	0.51	0.51	0.59
		PI	0.45	0.45	0.45	0.45	0.45	0.47	0.47	0.47	0.47	0.47	0.50	0.50	0.50	0.50	0.50	0.53	0.53	0.53	0.53	0.53
	35°F 1.7°C	TC	8049	8059	8068	8068	8079	8534	8544	8552	8554	8564	9043	9055	9065	9067	9077	9588	9599	9609	9611	9623
		S/T	0.33	0.38	0.43	0.43	0.50	0.35	0.41	0.46	0.46	0.52	0.37	0.43	0.49	0.49	0.56	0.39	0.46	0.52	0.52	0.59
		PI	0.46	0.46	0.46	0.46	0.46	0.49	0.49	0.49	0.49	0.49	0.51	0.52	0.52	0.52	0.52	0.55	0.55	0.55	0.55	0.55
	41°F 5°C	TC	7312	7322	7330	7330	7340	7753	7762	7770	7771	7780	8216	8227	8236	8237	8247	8711	8720	8730	8731	8742
		S/T	0.33	0.38	0.44	0.44	0.50	0.35	0.41	0.46	0.46	0.53	0.37	0.43	0.49	0.49	0.56	0.39	0.46	0.52	0.52	0.59
		PI	0.36	0.36	0.36	0.36	0.36	0.38	0.38	0.38	0.38	0.38	0.40	0.40	0.40	0.40	0.40	0.43	0.43	0.43	0.43	0.43
	47°F 8.3°C	TC	6576	6585	6592	6592	6601	6972	6980	6987	6989	6997	7389	7398	7406	7408	7416	7834	7842	7851	7852	7862
		S/T	0.33	0.38	0.44	0.44	0.50	0.35	0.41	0.46	0.46	0.53	0.37	0.43	0.49	0.49	0.56	0.39	0.46	0.52	0.52	0.59
		PI	0.26	0.26	0.26	0.26	0.26	0.27	0.27	0.27	0.27	0.27	0.29	0.29	0.29	0.29	0.29	0.31	0.31	0.31	0.31	0.31
	50°F 10°C	TC	6700	6709	6716	6716	6725	7103	7112	7119	7120	7129	7528	7537	7546	7547	7556	7981	7990	7999	8000	8010
		S/T	0.33	0.39	0.44	0.44	0.50	0.35	0.41	0.47	0.47	0.53	0.37	0.43	0.49	0.49	0.56	0.39	0.46	0.52	0.52	0.60
		PI	0.26	0.26	0.27	0.27	0.27	0.28	0.28	0.28	0.28	0.28	0.30	0.30	0.30	0.30	0.30	0.32	0.32	0.32	0.32	0.32
	59°F 15°C	TC	7071	7081	7088	7089	7098	7497	7506	7514	7515	7524	7945	7955	7964	7966	7975	8424	8433	8442	8444	8454
		S/T	0.33	0.39	0.44	0.44	0.50	0.35	0.41	0.47	0.47	0.53	0.37	0.44	0.50	0.50	0.56	0.39	0.46	0.53	0.53	0.60
		PI	0.29	0.29	0.29	0.29	0.29	0.30	0.30	0.30	0.30	0.30	0.32	0.32	0.32	0.32	0.32	0.34	0.34	0.34	0.34	0.34
	68°F 20°C	TC	7443	7453	7461	7461	7471	7891	7900	7908	7910	7919	8363	8373	8383	8384	8394	8866	8876	8886	8887	8898
		S/T	0.34	0.40	0.45	0.45	0.52	0.36	0.42	0.48	0.48	0.55	0.38	0.45	0.51	0.51	0.58	0.40	0.47	0.54	0.54	0.61
		PI	0.31	0.31	0.31	0.31	0.31	0.32	0.33	0.33	0.33	0.33	0.34	0.34	0.34	0.35	0.35	0.36	0.37	0.37	0.37	0.37
	77°F 25°C	TC	7814	7825	7833	7833	7844	8285	8295	8303	8305	8315	8780	8791	8801	8803	8813	9309	9319	9329	9331	9342
		S/T	0.34	0.40	0.46	0.46	0.52	0.36	0.43	0.49	0.49	0.55	0.39	0.45	0.52	0.52	0.59	0.41	0.48	0.55	0.55	0.62
		PI	0.33	0.33	0.33	0.33	0.33	0.35	0.35	0.35	0.35	0.35	0.37	0.37	0.37	0.37	0.37	0.39	0.39	0.39	0.39	0.39
	82°F 27.8°C	TC	7865	7876	7884	7885	7895	8339	8349	8358	8359	8369	8838	8849	8859	8861	8870	9370	9380	9391	9392	9404
		S/T	0.35	0.41	0.46	0.46	0.53	0.37	0.43	0.49	0.49	0.56	0.39	0.46	0.52	0.52	0.59	0.41	0.49	0.55	0.55	0.63
		PI	0.36	0.36	0.36	0.36	0.36	0.39	0.39	0.39	0.39	0.39	0.41	0.41	0.41	0.41	0.41	0.43	0.43	0.43	0.43	0.43
	86°F 30°C	TC	7711	7721	7729	7730	7740	8175	8185	8193	8195	8204	8664	8675	8685	8686	8696	9186	9196	9206	9207	9219
		S/T	0.35	0.41	0.47	0.47	0.54	0.37	0.44	0.50	0.50	0.57	0.40	0.47	0.53	0.53	0.60	0.42	0.49	0.56	0.56	0.64
		PI	0.42	0.42	0.42	0.42	0.43	0.45	0.45	0.45	0.45	0.45	0.48	0.48	0.48	0.48	0.48	0.50	0.51	0.51	0.51	0.51
	95°F 35°C	TC	7362	7372	7380	7380	7390	7806	7815	7823	7824	7834	8272	8283	8292	8294	8303	8771	8780	8790	8791	8802
		S/T	0.35	0.41	0.47	0.47	0.54	0.37	0.44	0.50	0.50	0.57	0.40	0.47	0.53	0.53	0.60	0.42	0.49	0.56	0.56	0.64
		PI	0.56	0.56	0.56	0.56	0.56	0.59	0.59	0.59	0.59	0.59	0.63	0.63	0.63	0.63	0.63	0.67	0.67	0.67	0.67	0.67
	104°F 40°C	TC	6689	6698	6705	6706	6715	7092	7101	7108	7109	7118	7516	7526	7534	7536	7544	7969	7978	7986	7988	7998
		S/T	0.36	0.42	0.48	0.48	0.55	0.38	0.45	0.51	0.51	0.58	0.41	0.48	0.54	0.54	0.62	0.43	0.51	0.57	0.57	0.65
		PI	0.58	0.58	0.58	0.58	0.59	0.62	0.62	0.62	0.62	0.62	0.66	0.66	0.66	0.66	0.66	0.70	0.70	0.70	0.70	0.70
	110°F 43°C	TC	6286	6294	6301	6301	6310	6664	6672	6679	6680	6688	7063	7072	7080	7081	7089	7488	7496	7504	7505	7515
		S/T	0.37	0.44	0.50	0.50	0.57	0.40	0.47	0.53	0.53	0.60	0.42	0.49	0.56	0.56	0.64	0.45	0.52	0.60	0.60	0.68
		PI	0.60	0.60	0.60	0.60	0.60	0.63	0.64	0.64	0.64	0.64	0.67	0.67	0.67	0.67	0.67	0.71	0.71	0.71	0.71	0.72
	115°F 46°C	TC	5495	5502	5508	5508	5516	5826	5833	5839	5840	5847	6174	6182	6189	6190	6197	6546	6553	6560	6561	6569
		S/T	0.38	0.44	0.51	0.51	0.58	0.40	0.47	0.54	0.54	0.61	0.43	0.50	0.57	0.57	0.65	0.45	0.53	0.60	0.60	0.69
		PI	0.56	0.56	0.56	0.56	0.56	0.60	0.60	0.60	0.60	0.60	0.63	0.63	0.63	0.63	0.63	0.67	0.67	0.67	0.67	0.67
	122°F 50°C	TC	4441	4446	4451	4451	4457	4708	4714	4718	4719	4725	4989	4996	5001	5002	5008	5290	5296	5302	5302	5309
		S/T	0.39	0.46	0.52	0.52	0.59	0.41	0.48	0.55	0.55	0.63	0.44	0.51	0.58	0.58	0.66	0.46	0.54	0.62	0.62	0.70
		PI	0.51	0.52	0.52	0.52	0.52	0.55	0.55	0.55	0.55	0.55	0.58	0.58	0.58	0.58	0.58	0.61	0.61	0.61	0.61	0.62

Table 11 – High Wall Cooling Performance (6K) (Continued)

Airflow CFM	Out-door DB	ID WB	60.8°F (16.0°C)					64.4°F (16.0°C)					67.0°F (19.4°C)					71.6°F (22.0°C)				
		ID DB	73.4°F 23.0°C	77.0°F 25.0°C	80.0°F 26.7°C	80.6°F 27.0°C	84.2°F 29.0°C	73.4°F 23.0°C	77.0°F 25.0°C	80.0°F 26.7°C	80.6°F 27.0°C	84.2°F 29.0°C	73.4°F 23.0°C	77.0°F 25.0°C	80.0°F 26.7°C	80.6°F 27.0°C	84.2°F 29.0°C	73.4°F 23.0°C	77.0°F 25.0°C	80.0°F 26.7°C	80.6°F 27.0°C	84.2°F 29.0°C
229	-22°F 30°C	TC	6386	6394	6401	6402	6410	6771	6779	6785	6787	6795	7175	7185	7193	7194	7202	7608	7616	7624	7625	7635
		S/T	0.36	0.42	0.48	0.48	0.55	0.38	0.45	0.51	0.51	0.58	0.41	0.48	0.54	0.54	0.62	0.43	0.50	0.57	0.57	0.65
		PI	0.38	0.38	0.38	0.38	0.39	0.41	0.41	0.41	0.41	0.41	0.43	0.43	0.43	0.43	0.43	0.46	0.46	0.46	0.46	0.46
	-13°F 25°C	TC	6918	6927	6935	6935	6944	7335	7344	7351	7352	7361	7773	7783	7792	7793	7802	8241	8250	8259	8261	8271
		S/T	0.36	0.43	0.48	0.48	0.55	0.39	0.45	0.51	0.51	0.59	0.41	0.48	0.54	0.54	0.62	0.43	0.51	0.58	0.58	0.66
		PI	0.42	0.42	0.42	0.42	0.42	0.44	0.44	0.44	0.44	0.44	0.47	0.47	0.47	0.47	0.47	0.50	0.50	0.50	0.50	0.50
	-4°F 20°C	TC	7450	7460	7468	7469	7479	7899	7908	7916	7918	7927	8371	8382	8391	8393	8402	8875	8885	8895	8896	8907
		S/T	0.37	0.43	0.49	0.49	0.56	0.39	0.45	0.52	0.52	0.59	0.41	0.48	0.55	0.55	0.62	0.44	0.51	0.58	0.58	0.66
		PI	0.45	0.45	0.45	0.45	0.45	0.47	0.48	0.48	0.48	0.48	0.50	0.50	0.50	0.50	0.50	0.53	0.53	0.53	0.53	0.54
	0°F 17.8°C	TC	7687	7697	7705	7706	7716	8150	8160	8168	8169	8179	8637	8648	8658	8659	8669	9157	9167	9177	9179	9190
		S/T	0.37	0.43	0.49	0.49	0.56	0.39	0.46	0.52	0.52	0.59	0.41	0.48	0.55	0.55	0.63	0.44	0.51	0.58	0.58	0.66
		PI	0.46	0.46	0.46	0.46	0.46	0.49	0.49	0.49	0.49	0.49	0.52	0.52	0.52	0.52	0.52	0.55	0.55	0.55	0.55	0.55
	5°F 15°C	TC	7982	7993	8002	8002	8013	8463	8473	8482	8483	8494	8969	8981	8991	8992	9002	9509	9520	9530	9532	9543
		S/T	0.37	0.43	0.49	0.49	0.56	0.39	0.46	0.52	0.52	0.59	0.41	0.49	0.55	0.55	0.63	0.44	0.51	0.59	0.59	0.67
		PI	0.48	0.48	0.48	0.48	0.48	0.51	0.51	0.51	0.51	0.51	0.54	0.54	0.54	0.54	0.54	0.57	0.57	0.57	0.57	0.57
	14°F 10°C	TC	8274	8285	8294	8294	8305	8772	8783	8791	8793	8803	9296	9308	9319	9320	9331	9856	9867	9878	9879	9892
		S/T	0.37	0.43	0.49	0.49	0.56	0.39	0.46	0.52	0.52	0.59	0.41	0.49	0.55	0.55	0.63	0.44	0.52	0.59	0.59	0.67
		PI	0.50	0.50	0.50	0.50	0.50	0.53	0.53	0.53	0.53	0.53	0.56	0.56	0.56	0.56	0.56	0.59	0.59	0.59	0.59	0.59
	17°F 10°C	TC	8371	8382	8391	8391	8403	8875	8886	8894	8896	8907	9405	9418	9428	9430	9440	9972	9983	9994	9995	10008
		S/T	0.37	0.43	0.49	0.49	0.56	0.39	0.46	0.52	0.52	0.60	0.42	0.49	0.55	0.55	0.63	0.44	0.52	0.59	0.59	0.67
		PI	0.50	0.50	0.50	0.50	0.51	0.53	0.53	0.54	0.54	0.54	0.57	0.57	0.57	0.57	0.57	0.60	0.60	0.60	0.60	0.60
	23°F 5°C	TC	8661	8673	8682	8682	8694	9183	9194	9203	9205	9216	9731	9744	9755	9757	9768	10318	10329	10340	10342	10355
		S/T	0.37	0.44	0.50	0.50	0.57	0.39	0.46	0.53	0.53	0.60	0.42	0.49	0.56	0.56	0.64	0.44	0.52	0.59	0.59	0.67
		PI	0.51	0.51	0.51	0.51	0.51	0.54	0.54	0.54	0.54	0.54	0.57	0.58	0.58	0.58	0.58	0.61	0.61	0.61	0.61	0.61
	35°F 1.7°C	TC	9241	9254	9264	9264	9277	9798	9810	9820	9822	9833	10384	10397	10409	10411	10422	11009	11021	11033	11035	11049
		S/T	0.37	0.44	0.50	0.50	0.57	0.40	0.47	0.53	0.53	0.60	0.42	0.49	0.56	0.56	0.64	0.45	0.52	0.59	0.59	0.68
		PI	0.53	0.53	0.53	0.53	0.53	0.56	0.56	0.56	0.56	0.56	0.59	0.59	0.59	0.59	0.59	0.63	0.63	0.63	0.63	0.63
	41°F 5°C	TC	8396	8407	8416	8417	8428	8902	8912	8921	8923	8934	9434	9446	9456	9458	9469	10002	10013	10024	10025	10038
		S/T	0.37	0.44	0.50	0.50	0.57	0.40	0.47	0.53	0.53	0.60	0.42	0.49	0.56	0.56	0.64	0.45	0.52	0.60	0.60	0.68
		PI	0.41	0.41	0.41	0.41	0.41	0.44	0.44	0.44	0.44	0.44	0.46	0.46	0.46	0.46	0.46	0.49	0.49	0.49	0.49	0.49
	47°F 8.3°C	TC	7550	7560	7569	7569	7579	8005	8015	8023	8024	8034	8484	8495	8504	8506	8515	8995	9005	9014	9016	9027
		S/T	0.38	0.44	0.50	0.50	0.57	0.40	0.47	0.53	0.53	0.61	0.42	0.50	0.56	0.56	0.64	0.45	0.53	0.60	0.60	0.68
		PI	0.30	0.30	0.30	0.30	0.30	0.31	0.31	0.31	0.31	0.31	0.33	0.33	0.33	0.33	0.33	0.35	0.35	0.35	0.35	0.35
	50°F 10°C	TC	7693	7703	7711	7712	7722	8156	8166	8174	8175	8185	8643	8655	8664	8666	8676	9164	9174	9184	9186	9197
		S/T	0.38	0.44	0.50	0.50	0.57	0.40	0.47	0.53	0.53	0.61	0.42	0.50	0.57	0.57	0.65	0.45	0.53	0.60	0.60	0.68
		PI	0.30	0.30	0.30	0.30	0.30	0.32	0.32	0.32	0.32	0.32	0.34	0.34	0.34	0.34	0.34	0.36	0.36	0.36	0.36	0.36
	59°F 15°C	TC	8119	8130	8139	8139	8150	8608	8619	8627	8629	8639	9123	9135	9145	9146	9157	9672	9683	9693	9695	9707
		S/T	0.38	0.45	0.51	0.51	0.58	0.40	0.47	0.54	0.54	0.61	0.43	0.50	0.57	0.57	0.65	0.45	0.53	0.60	0.60	0.69
		PI	0.33	0.33	0.33	0.33	0.33	0.35	0.35	0.35	0.35	0.35	0.37	0.37	0.37	0.37	0.37	0.39	0.39	0.39	0.39	0.39
	68°F 20°C	TC	8546	8557	8566	8567	8578	9061	9071	9080	9082	9093	9602	9615	9625	9627	9638	10181	10192	10203	10204	10217
		S/T	0.39	0.46	0.52	0.52	0.59	0.41	0.48	0.55	0.55	0.63	0.44	0.51	0.58	0.58	0.67	0.46	0.54	0.62	0.62	0.71
		PI	0.35	0.35	0.35	0.35	0.35	0.37	0.37	0.37	0.37	0.37	0.40	0.40	0.40	0.40	0.40	0.42	0.42	0.42	0.42	0.42
	77°F 25°C	TC	8972	8984	8994	8994	9007	9513	9524	9534	9536	9547	10081	10095	10106	10108	10119	10689	10700	10712	10714	10727
		S/T	0.39	0.46	0.53	0.53	0.60	0.42	0.49	0.56	0.56	0.64	0.44	0.52	0.59	0.59	0.67	0.47	0.55	0.63	0.63	0.71
		PI	0.38	0.38	0.38	0.38	0.38	0.40	0.40	0.40	0.40	0.40	0.42	0.42	0.42	0.42	0.42	0.45	0.45	0.45	0.45	0.45
	82°F 27.8°C	TC	9031	9043	9053	9053	9066	9575	9587	9596	9598	9610	10147	10161	10172	10174	10185	10759	10771	10782	10784	10797
		S/T	0.40	0.47	0.53	0.53	0.61	0.42	0.50	0.57	0.57	0.64	0.45	0.53	0.60	0.60	0.68	0.48	0.56	0.64	0.64	0.72
		PI	0.42	0.42	0.42	0.42	0.42	0.44	0.44	0.44	0.44	0.44	0.47	0.47	0.47	0.47	0.47	0.50	0.50	0.50	0.50	0.50
	86°F 30°C	TC	8853	8865	8875	8875	8887	9387	9398	9407	9409	9420	9948	9961	9972	9974	9985	10547	10559	10570	10572	10585
		S/T	0.41	0.48	0.54	0.54	0.62	0.43	0.50	0.57	0.57	0.65	0.46	0.53	0.61	0.61	0.69	0.48	0.57	0.64	0.64	0.73
		PI	0.49	0.49	0.49	0.49	0.49	0.52	0.52	0.52	0.52	0.52	0.55	0.55	0.55	0.55	0.55	0.58	0.58	0.58	0.58	0.58
	95°F 35°C	TC	8453	8465	8474	8474	8486	8963	8973	8982	8984	8995	9498	9511	9521	9523	9534	10071	10081	10092	10094	10107
		S/T	0.41	0.48	0.54	0.54	0.62	0.43	0.50	0.57	0.57	0.65	0.46	0.53	0.61	0.61	0.69	0.48	0.57	0.64	0.64	0.73
		PI	0.64	0.64	0.64	0.64	0.64	0.68	0.68	0.68	0.68	0.68	0.72	0.72	0.72	0.72	0.72	0.76	0.77	0.77	0.77	0.77
	104°F 40°C	TC	7681	7691	7699	7700	7710	8144	8153	8161	8163	8173	8630	8641	8651	8653	8662	9150	9160	9170	9171	9183
		S/T	0.42	0.49	0.55	0.55	0.63	0.44	0.52	0.59	0.59	0.67	0.47	0.55	0.62	0.62	0.71	0.49	0.58	0.66	0.66	0.75
		PI	0.67	0.67	0.67	0.67	0.67	0.71	0.71	0.71	0.71	0.71	0.75	0.75	0.75	0.75	0.76	0.80	0.80	0.80	0.80	0.80
	110°F 43°C	TC	7217	7227	7235	7235	7245	7652	7661	7669	7670	7679	8109	8120	8129	8130	8139	8598	8607	8617	8618	8629
		S/T	0.43	0.50	0.57	0.57	0.65	0.46	0.54	0.61	0.61	0.69	0.48	0.57	0.64	0.64	0.73	0.51	0.60	0.68	0.68	0.78
		PI	0.69	0.69	0.69	0.69	0.69	0.73	0.73	0.73	0.73	0.73	0.77	0.77	0.77	0.77	0.77	0.82	0.82	0.82	0.82	0.82
	115°F 46°C	TC	6309	6318	6325	6325	6333	6689	6697	6704	6705	6713	7089	7098	7106	7108	7115	7516	7524	7533	7534	7543
		S/T	0.44	0.51	0.58	0.58	0.66	0.46	0.54	0.62	0.62	0.70	0.49	0.57	0.65	0.65	0.74	0.52	0.61	0.69	0.69	0.79
		PI	0.65	0.65	0.65	0.65	0.65	0.68	0.69	0.69	0.69	0.69	0.73	0.73	0.73	0.73	0.73	0.77	0.77	0.77	0.77	0.77
	122°F 50°C	TC	5099	5106	5111	5111	5118	5406	5412	5418	5419	5425	5729	5736	5743	5744	5750	6074	6081	6087	6088	6096
		S/T	0.45	0.52	0.59	0.59	0.68	0.47	0.55	0.63	0.63	0.72	0.50	0.59	0.67	0.67	0.76	0.53	0.62	0.71	0.71	0.81
		PI	0.59	0.59	0.59	0.59	0.59	0.63	0.63	0.63	0.63	0.63	0.66	0.67	0.67	0.67	0.67	0.70	0.71	0.71	0.71	0.71

Table 11 – High Wall Cooling Performance (6K) (Continued)

Airflow CFM	Out-door DB	ID WB	60.8°F (16.0°C)					64.4°F (16.0°C)					67.0°F (19.4°C)					71.6°F (22.0°C)				
		ID DB	73.4°F 23.0°C	77.0°F 25.0°C	80.0°F 26.7°C	80.6°F 27.0°C	84.2°F 29.0°C	73.4°F 23.0°C	77.0°F 25.0°C	80.0°F 26.7°C	80.6°F 27.0°C	84.2°F 29.0°C	73.4°F 23.0°C	77.0°F 25.0°C	80.0°F 26.7°C	80.6°F 27.0°C	84.2°F 29.0°C	73.4°F 23.0°C	77.0°F 25.0°C	80.0°F 26.7°C	80.6°F 27.0°C	84.2°F 29.0°C
323	-22°F 30°C	TC	7332	7342	7350	7350	7360	7774	7783	7791	7793	7802	8239	8249	8259	8260	8269	8735	8745	8754	8755	8766
		S/T	0.41	0.49	0.55	0.55	0.63	0.44	0.52	0.59	0.59	0.67	0.47	0.55	0.62	0.62	0.71	0.49	0.58	0.66	0.66	0.75
		PI	0.44	0.44	0.44	0.44	0.44	0.47	0.47	0.47	0.47	0.47	0.49	0.50	0.50	0.50	0.50	0.52	0.53	0.53	0.53	0.53
	-13°F 25°C	TC	7943	7954	7963	7963	7974	8422	8432	8440	8442	8452	8925	8937	8947	8948	8958	9463	9473	9484	9485	9497
		S/T	0.42	0.49	0.56	0.56	0.63	0.44	0.52	0.59	0.59	0.67	0.47	0.55	0.63	0.63	0.71	0.50	0.58	0.66	0.66	0.76
		PI	0.48	0.48	0.48	0.48	0.48	0.51	0.51	0.51	0.51	0.51	0.54	0.54	0.54	0.54	0.54	0.57	0.57	0.57	0.57	0.57
	-4°F 20°C	TC	8554	8566	8575	8576	8587	9070	9081	9090	9091	9102	9612	9624	9635	9637	9648	10191	10202	10213	10215	10227
		S/T	0.42	0.49	0.56	0.56	0.64	0.44	0.52	0.59	0.59	0.68	0.47	0.55	0.63	0.63	0.72	0.50	0.59	0.67	0.67	0.76
		PI	0.51	0.51	0.52	0.52	0.52	0.54	0.55	0.55	0.55	0.55	0.58	0.58	0.58	0.58	0.58	0.61	0.61	0.61	0.61	0.61
	0°F 17.8°C	TC	8826	8838	8847	8848	8860	9358	9369	9378	9380	9391	9917	9930	9941	9943	9954	10514	10526	10537	10539	10552
		S/T	0.42	0.49	0.56	0.56	0.64	0.45	0.52	0.59	0.60	0.68	0.47	0.55	0.63	0.63	0.72	0.50	0.59	0.67	0.67	0.76
		PI	0.53	0.53	0.53	0.53	0.53	0.56	0.56	0.56	0.56	0.56	0.60	0.60	0.60	0.60	0.60	0.63	0.63	0.63	0.63	0.63
	5°F 15°C	TC	9165	9178	9188	9188	9200	9718	9729	9739	9741	9752	10298	10312	10323	10325	10337	10919	10931	10943	10944	10958
		S/T	0.42	0.50	0.56	0.56	0.64	0.45	0.53	0.60	0.60	0.68	0.48	0.56	0.63	0.63	0.72	0.50	0.59	0.67	0.67	0.77
		PI	0.55	0.55	0.55	0.55	0.55	0.58	0.58	0.58	0.59	0.59	0.62	0.62	0.62	0.62	0.62	0.66	0.66	0.66	0.66	0.66
	14°F 10°C	TC	9500	9513	9523	9523	9536	10072	10084	10094	10096	10108	10674	10688	10700	10702	10714	11317	11330	11342	11344	11358
		S/T	0.42	0.50	0.57	0.57	0.64	0.45	0.53	0.60	0.60	0.68	0.48	0.56	0.64	0.64	0.72	0.50	0.59	0.67	0.67	0.77
		PI	0.57	0.57	0.57	0.57	0.57	0.61	0.61	0.61	0.61	0.61	0.64	0.64	0.64	0.64	0.64	0.68	0.68	0.68	0.68	0.68
	17°F 10°C	TC	9611	9624	9635	9635	9648	10191	10203	10213	10215	10227	10799	10813	10825	10827	10840	11450	11462	11475	11477	11491
		S/T	0.43	0.50	0.57	0.57	0.65	0.45	0.53	0.60	0.60	0.69	0.48	0.56	0.64	0.64	0.73	0.51	0.59	0.68	0.68	0.77
		PI	0.58	0.58	0.58	0.58	0.58	0.61	0.61	0.61	0.61	0.62	0.65	0.65	0.65	0.65	0.65	0.69	0.69	0.69	0.69	0.69
	23°F 5°C	TC	9945	9958	9969	9969	9983	10544	10556	10567	10569	10581	11174	11188	11201	11203	11215	11847	11860	11873	11875	11890
		S/T	0.43	0.50	0.57	0.57	0.65	0.45	0.53	0.60	0.60	0.69	0.48	0.56	0.64	0.64	0.73	0.51	0.60	0.68	0.68	0.77
		PI	0.59	0.59	0.59	0.59	0.59	0.62	0.62	0.62	0.62	0.62	0.66	0.66	0.66	0.66	0.66	0.70	0.70	0.70	0.70	0.70
	35°F 1.7°C	TC	10611	10625	10637	10637	10652	11251	11264	11275	11277	11291	11923	11938	11952	11954	11967	12641	12655	12669	12671	12686
		S/T	0.43	0.50	0.57	0.57	0.65	0.46	0.53	0.61	0.61	0.69	0.48	0.57	0.64	0.64	0.73	0.51	0.60	0.68	0.68	0.78
		PI	0.60	0.60	0.61	0.61	0.61	0.64	0.64	0.64	0.64	0.64	0.68	0.68	0.68	0.68	0.68	0.72	0.72	0.72	0.72	0.72
	41°F 5°C	TC	9640	9653	9664	9664	9677	10221	10233	10243	10246	10258	10832	10846	10858	10860	10872	11485	11497	11510	11511	11526
		S/T	0.43	0.50	0.57	0.57	0.65	0.46	0.54	0.61	0.61	0.69	0.48	0.57	0.64	0.64	0.73	0.51	0.60	0.68	0.68	0.78
		PI	0.47	0.47	0.47	0.47	0.47	0.50	0.50	0.50	0.50	0.50	0.53	0.53	0.53	0.53	0.53	0.56	0.56	0.56	0.56	0.56
	47°F 8.3°C	TC	8669	8681	8690	8691	8703	9192	9203	9212	9214	9225	9741	9754	9765	9766	9777	10328	10339	10350	10352	10365
		S/T	0.43	0.51	0.58	0.58	0.66	0.46	0.54	0.61	0.61	0.70	0.49	0.57	0.65	0.65	0.74	0.51	0.60	0.69	0.69	0.78
		PI	0.34	0.34	0.34	0.34	0.34	0.36	0.36	0.36	0.36	0.36	0.38	0.38	0.38	0.38	0.38	0.40	0.40	0.41	0.41	0.41
	50°F 10°C	TC	8833	8845	8854	8854	8866	9365	9376	9385	9387	9398	9925	9937	9948	9950	9961	10522	10534	10545	10547	10560
		S/T	0.43	0.51	0.58	0.58	0.66	0.46	0.54	0.61	0.61	0.70	0.49	0.57	0.65	0.65	0.74	0.52	0.61	0.69	0.69	0.79
		PI	0.35	0.35	0.35	0.35	0.35	0.37	0.37	0.37	0.37	0.37	0.39	0.39	0.39	0.39	0.39	0.42	0.42	0.42	0.42	0.42
	59°F 15°C	TC	9323	9335	9345	9346	9358	9884	9896	9906	9908	9920	10475	10488	10500	10502	10514	11106	11118	11130	11132	11146
		S/T	0.44	0.51	0.58	0.58	0.66	0.46	0.54	0.62	0.62	0.70	0.49	0.57	0.65	0.65	0.74	0.52	0.61	0.69	0.69	0.79
		PI	0.38	0.38	0.38	0.38	0.38	0.40	0.40	0.40	0.40	0.40	0.42	0.42	0.42	0.42	0.42	0.45	0.45	0.45	0.45	0.45
	68°F 20°C	TC	9812	9826	9836	9837	9850	10404	10416	10426	10428	10441	11025	11040	11052	11054	11066	11690	11702	11715	11717	11731
		S/T	0.45	0.53	0.60	0.60	0.68	0.47	0.56	0.63	0.63	0.72	0.50	0.59	0.67	0.67	0.76	0.53	0.63	0.71	0.71	0.81
		PI	0.40	0.40	0.40	0.40	0.41	0.43	0.43	0.43	0.43	0.43	0.45	0.45	0.45	0.45	0.46	0.48	0.48	0.48	0.48	0.48
	77°F 25°C	TC	10302	10316	10327	10328	10342	10923	10936	10947	10949	10962	11576	11591	11604	11606	11619	12273	12286	12300	12302	12317
		S/T	0.45	0.53	0.60	0.60	0.69	0.48	0.56	0.64	0.64	0.73	0.51	0.60	0.68	0.68	0.77	0.54	0.63	0.72	0.72	0.82
		PI	0.43	0.43	0.43	0.43	0.43	0.46	0.46	0.46	0.46	0.46	0.48	0.49	0.49	0.49	0.49	0.51	0.51	0.52	0.52	0.52
	82°F 27.8°C	TC	10370	10384	10395	10395	10409	10995	11008	11019	11021	11034	11652	11667	11680	11682	11695	12354	12367	12380	12382	12398
		S/T	0.46	0.54	0.61	0.61	0.70	0.49	0.57	0.65	0.65	0.74	0.52	0.61	0.69	0.69	0.78	0.55	0.64	0.73	0.73	0.83
		PI	0.48	0.48	0.48	0.48	0.48	0.51	0.51	0.51	0.51	0.51	0.54	0.54	0.54	0.54	0.54	0.57	0.57	0.57	0.57	0.57
	86°F 30°C	TC	10166	10179	10190	10191	10204	10778	10791	10802	10804	10817	11422	11437	11450	11452	11465	12110	12124	12137	12139	12154
		S/T	0.47	0.55	0.62	0.62	0.71	0.49	0.58	0.66	0.66	0.75	0.52	0.61	0.70	0.70	0.79	0.55	0.65	0.74	0.74	0.84
		PI	0.56	0.56	0.56	0.56	0.56	0.59	0.59	0.59	0.59	0.59	0.63	0.63	0.63	0.63	0.63	0.67	0.67	0.67	0.67	0.67
	95°F 35°C	TC	9706	9719	9730	9730	9743	10291	10303	10314	10316	10328	10906	10920	10932	10934	10947	11563	11576	11588	11590	11605
		S/T	0.47	0.55	0.62	0.62	0.71	0.49	0.58	0.66	0.66	0.75	0.52	0.61	0.70	0.70	0.79	0.55	0.65	0.74	0.74	0.84
		PI	0.74	0.74	0.74	0.74	0.74	0.78	0.78	0.78	0.78	0.78	0.83	0.83	0.83	0.83	0.83	0.88	0.88	0.88	0.88	0.88
	104°F 40°C	TC	8819	8831	8841	8841	8853	9351	9362	9371	9373	9384	9909	9922	9933	9935	9946	10506	10518	10529	10531	10544
		S/T	0.48	0.56	0.64	0.64	0.72	0.51	0.59	0.67	0.67	0.77	0.54	0.63	0.71	0.71	0.81	0.57	0.67	0.76	0.76	0.86
		PI	0.77	0.77	0.77	0.77	0.77	0.82	0.82	0.82	0.82	0.82	0.86	0.87	0.87	0.87	0.87	0.92	0.92	0.92	0.92	0.92
	110°F 43°C	TC	8287	8298	8307	8307	8319	8786	8797	8805	8807	8818	9311	9323	9334	9335	9346	9872	9883	9894	9895	9908
		S/T	0.49	0.58	0.66	0.66	0.75	0.52	0.61	0.70	0.70	0.80	0.56	0.65	0.74	0.74	0.84	0.59	0.69	0.78	0.78	0.89
		PI	0.79	0.79	0.79	0.79	0.79	0.84	0.84	0.84	0.84	0.84	0.89	0.89	0.89	0.89	0.89	0.94	0.94	0.94	0.94	0.94
	115°F 46°C	TC	7244	7254	7262	7262	7272	7681	7690	7698	7699	7708	8140	8150	8159	8161	8170	8630	8640	8649	8650	8661
		S/T	0.50	0.59	0.67	0.67	0.76	0.53	0.62	0.71	0.71	0.81	0.56	0.66	0.75	0.75	0.85	0.60	0.70	0.79	0.79	0.91
		PI	0.74	0.74	0.74	0.74	0.74	0.79	0.79	0.79	0.79	0.79	0.83	0.83	0.84	0.84	0.84	0.88	0.88	0.89	0.89	0.89
	122°F 50°C	TC	5854	5862	5869	5869	5877	6207	6215	6221	6222	6229	6578	6587	6594	6595	6602	6974	6982	6990	6991	6999
		S/T	0.51	0.60	0.68	0.68	0.78	0.54	0.64	0.72	0.72	0.82	0.57	0.67	0.77	0.77	0.87	0.61	0.71	0.81	0.81	0.93
		PI	0.68	0.68	0.68	0.68	0.68	0.72	0.72	0.72	0.72	0.72	0.76	0.76	0.76	0.76	0.77	0.81	0.81	0.81	0.81	0.81

Table 11 – High Wall Cooling Performance (6K) (Continued)

Airflow CFM	Out-door DB	ID WB	60.8°F (16.0°C)					64.4°F (16.0°C)					67.0°F (19.4°C)					71.6°F (22.0°C)				
		ID DB	73.4°F 23.0°C	77.0°F 25.0°C	80.0°F 26.7°C	80.6°F 27.0°C	84.2°F 29.0°C	73.4°F 23.0°C	77.0°F 25.0°C	80.0°F 26.7°C	80.6°F 27.0°C	84.2°F 29.0°C	73.4°F 23.0°C	77.0°F 25.0°C	80.0°F 26.7°C	80.6°F 27.0°C	84.2°F 29.0°C	73.4°F 23.0°C	77.0°F 25.0°C	80.0°F 26.7°C	80.6°F 27.0°C	84.2°F 29.0°C
382	-22°F 30°C	TC	8419	8430	8440	8440	8451	8926	8937	8946	8948	8958	9460	9472	9483	9484	9495	10030	10041	10052	10053	10066
		S/T	0.48	0.56	0.63	0.63	0.72	0.50	0.59	0.67	0.67	0.77	0.53	0.63	0.71	0.71	0.81	0.57	0.67	0.76	0.76	0.86
		PI	0.51	0.51	0.51	0.51	0.51	0.54	0.54	0.54	0.54	0.54	0.57	0.57	0.57	0.57	0.57	0.60	0.60	0.60	0.60	0.60
	-13°F 25°C	TC	9121	9133	9143	9143	9156	9670	9682	9691	9693	9705	10248	10261	10273	10275	10286	10866	10877	10889	10891	10904
		S/T	0.48	0.56	0.64	0.64	0.73	0.51	0.60	0.68	0.68	0.77	0.54	0.63	0.72	0.72	0.82	0.57	0.67	0.76	0.76	0.87
		PI	0.55	0.55	0.55	0.55	0.55	0.58	0.58	0.58	0.58	0.58	0.62	0.62	0.62	0.62	0.62	0.65	0.65	0.65	0.65	0.66
	-4°F 20°C	TC	9822	9835	9846	9847	9860	10414	10427	10437	10439	10451	11036	11051	11063	11065	11077	11701	11714	11727	11729	11743
		S/T	0.48	0.57	0.64	0.64	0.73	0.51	0.60	0.68	0.68	0.78	0.54	0.64	0.72	0.72	0.82	0.57	0.67	0.77	0.77	0.87
		PI	0.59	0.59	0.59	0.59	0.59	0.63	0.63	0.63	0.63	0.63	0.66	0.66	0.66	0.66	0.67	0.70	0.70	0.70	0.70	0.71
	0°F 17.8°C	TC	10134	10148	10159	10159	10173	10745	10758	10768	10770	10783	11387	11402	11414	11416	11429	12073	12086	12099	12101	12116
		S/T	0.48	0.57	0.64	0.64	0.73	0.51	0.60	0.68	0.68	0.78	0.54	0.64	0.72	0.72	0.83	0.58	0.68	0.77	0.77	0.88
		PI	0.61	0.61	0.61	0.61	0.61	0.65	0.65	0.65	0.65	0.65	0.68	0.68	0.69	0.69	0.69	0.73	0.73	0.73	0.73	0.73
	5°F 15°C	TC	10524	10538	10549	10550	10564	11158	11171	11182	11185	11198	11825	11840	11853	11855	11869	12537	12551	12564	12566	12582
		S/T	0.49	0.57	0.65	0.65	0.74	0.51	0.60	0.69	0.69	0.78	0.55	0.64	0.73	0.73	0.83	0.58	0.68	0.77	0.77	0.88
		PI	0.63	0.63	0.63	0.63	0.63	0.67	0.67	0.67	0.67	0.67	0.71	0.71	0.71	0.71	0.71	0.75	0.75	0.75	0.75	0.76
	14°F 10°C	TC	10908	10923	10934	10935	10950	11565	11579	11590	11593	11606	12256	12272	12286	12288	12302	12995	13009	13023	13025	13041
		S/T	0.49	0.57	0.65	0.65	0.74	0.52	0.61	0.69	0.69	0.78	0.55	0.64	0.73	0.73	0.83	0.58	0.68	0.77	0.77	0.88
		PI	0.66	0.66	0.66	0.66	0.66	0.70	0.70	0.70	0.70	0.70	0.74	0.74	0.74	0.74	0.74	0.78	0.78	0.78	0.78	0.78
	17°F 10°C	TC	11036	11051	11063	11063	11078	11701	11715	11726	11729	11743	12400	12416	12430	12432	12446	13147	13161	13176	13178	13194
		S/T	0.49	0.57	0.65	0.65	0.74	0.52	0.61	0.69	0.69	0.79	0.55	0.64	0.73	0.73	0.83	0.58	0.68	0.78	0.78	0.88
		PI	0.66	0.67	0.67	0.67	0.67	0.70	0.70	0.71	0.71	0.71	0.75	0.75	0.75	0.75	0.75	0.79	0.79	0.79	0.79	0.79
	23°F 5°C	TC	11419	11434	11446	11447	11462	12107	12121	12133	12135	12150	12830	12847	12861	12863	12878	13603	13618	13633	13635	13652
		S/T	0.49	0.58	0.65	0.65	0.75	0.52	0.61	0.69	0.69	0.79	0.55	0.65	0.74	0.74	0.84	0.58	0.69	0.78	0.78	0.89
		PI	0.67	0.67	0.68	0.68	0.68	0.71	0.72	0.72	0.72	0.72	0.76	0.76	0.76	0.76	0.76	0.80	0.80	0.80	0.80	0.81
	35°F 1.7°C	TC	12184	12200	12213	12214	12230	12918	12934	12946	12949	12964	13690	13708	13723	13726	13741	14515	14531	14546	14549	14567
		S/T	0.49	0.58	0.66	0.66	0.75	0.52	0.61	0.70	0.70	0.79	0.55	0.65	0.74	0.74	0.84	0.59	0.69	0.78	0.78	0.89
		PI	0.69	0.69	0.70	0.70	0.70	0.74	0.74	0.74	0.74	0.74	0.78	0.78	0.78	0.78	0.78	0.83	0.83	0.83	0.83	0.83
	41°F 5°C	TC	11069	11084	11096	11096	11111	11736	11750	11762	11764	11778	12437	12454	12467	12470	12484	13187	13201	13215	13218	13234
		S/T	0.49	0.58	0.66	0.66	0.75	0.52	0.61	0.70	0.70	0.80	0.56	0.65	0.74	0.74	0.84	0.59	0.69	0.78	0.78	0.89
		PI	0.54	0.54	0.54	0.54	0.54	0.57	0.57	0.58	0.58	0.58	0.61	0.61	0.61	0.61	0.61	0.65	0.65	0.65	0.65	0.65
	47°F 8.3°C	TC	9954	9968	9978	9979	9992	10554	10567	10577	10579	10592	11185	11199	11212	11214	11226	11859	11872	11885	11886	11901
		S/T	0.50	0.58	0.66	0.66	0.75	0.53	0.62	0.70	0.70	0.80	0.56	0.65	0.74	0.74	0.85	0.59	0.69	0.79	0.79	0.90
		PI	0.39	0.39	0.39	0.39	0.39	0.41	0.41	0.41	0.41	0.41	0.44	0.44	0.44	0.44	0.44	0.46	0.46	0.47	0.47	0.47
	50°F 10°C	TC	10142	10155	10166	10167	10181	10753	10766	10776	10779	10791	11395	11410	11423	11425	11438	12082	12095	12108	12110	12125
		S/T	0.50	0.58	0.66	0.66	0.76	0.53	0.62	0.70	0.70	0.80	0.56	0.66	0.75	0.75	0.85	0.59	0.70	0.79	0.79	0.90
		PI	0.40	0.40	0.40	0.40	0.40	0.42	0.42	0.43	0.43	0.43	0.45	0.45	0.45	0.45	0.45	0.48	0.48	0.48	0.48	0.48
	59°F 15°C	TC	10704	10719	10730	10731	10745	11349	11363	11374	11376	11390	12027	12043	12056	12059	12072	12752	12766	12780	12782	12798
		S/T	0.50	0.59	0.67	0.67	0.76	0.53	0.62	0.71	0.71	0.81	0.56	0.66	0.75	0.75	0.86	0.60	0.70	0.80	0.80	0.91
		PI	0.43	0.43	0.43	0.43	0.43	0.46	0.46	0.46	0.46	0.46	0.49	0.49	0.49	0.49	0.49	0.51	0.52	0.52	0.52	0.52
	68°F 20°C	TC	11267	11282	11294	11295	11310	11946	11960	11972	11974	11988	12659	12676	12690	12692	12706	13422	13437	13451	13453	13470
		S/T	0.51	0.60	0.69	0.69	0.78	0.54	0.64	0.73	0.73	0.83	0.58	0.68	0.77	0.77	0.88	0.61	0.72	0.82	0.82	0.93
		PI	0.46	0.46	0.46	0.46	0.47	0.49	0.49	0.49	0.49	0.49	0.52	0.52	0.52	0.52	0.52	0.55	0.55	0.55	0.55	0.55
	77°F 25°C	TC	11829	11845	11858	11858	11874	12542	12557	12569	12572	12587	13291	13309	13323	13326	13341	14092	14107	14123	14125	14143
		S/T	0.52	0.61	0.69	0.69	0.79	0.55	0.65	0.74	0.74	0.84	0.59	0.69	0.78	0.78	0.89	0.62	0.73	0.83	0.83	0.94
		PI	0.50	0.50	0.50	0.50	0.50	0.53	0.53	0.53	0.53	0.53	0.56	0.56	0.56	0.56	0.56	0.59	0.59	0.59	0.59	0.59
	82°F 27.8°C	TC	11907	11923	11936	11936	11952	12624	12639	12652	12654	12669	13378	13396	13411	13413	13428	14185	14200	14215	14218	14235
		S/T	0.53	0.62	0.70	0.70	0.80	0.56	0.66	0.75	0.75	0.85	0.59	0.70	0.79	0.79	0.90	0.63	0.74	0.84	0.84	0.95
		PI	0.55	0.55	0.55	0.55	0.55	0.58	0.58	0.58	0.58	0.59	0.62	0.62	0.62	0.62	0.62	0.66	0.66	0.66	0.66	0.66
	86°F 30°C	TC	11672	11688	11701	11701	11717	12376	12390	12403	12405	12420	13115	13132	13147	13149	13164	13905	13920	13936	13938	13955
		S/T	0.53	0.63	0.71	0.71	0.81	0.57	0.66	0.75	0.75	0.86	0.60	0.70	0.80	0.80	0.91	0.64	0.75	0.85	0.85	0.97
		PI	0.64	0.64	0.64	0.64	0.64	0.68	0.68	0.68	0.68	0.68	0.72	0.72	0.72	0.72	0.72	0.76	0.76	0.77	0.77	0.77
	95°F 35°C	TC	11145	11160	11172	11172	11187	11817	11831	11842	11845	11859	12523	12539	12553	12555	12569	13277	13291	13306	13308	13325
		S/T	0.53	0.63	0.71	0.71	0.81	0.57	0.66	0.75	0.75	0.86	0.60	0.70	0.80	0.80	0.91	0.64	0.75	0.85	0.85	0.97
		PI	0.85	0.85	0.85	0.85	0.85	0.90	0.90	0.90	0.90	0.90	0.95	0.95	0.95	0.95	0.95	1.01	1.01	1.01	1.01	1.01
	104°F 40°C	TC	10126	10140	10151	10151	10165	10737	10749	10760	10762	10775	11378	11393	11405	11408	11420	12064	12077	12090	12092	12107
		S/T	0.55	0.64	0.73	0.73	0.83	0.58	0.68	0.77	0.77	0.88	0.62	0.72	0.82	0.82	0.93	0.65	0.76	0.87	0.87	0.99
		PI	0.88	0.88	0.89	0.89	0.89	0.94	0.94	0.94	0.94	0.94	0.99	0.99	0.99	1.00	1.00	1.05	1.05	1.05	1.05	1.06
	110°F 43°C	TC	9515	9528	9538	9539	9551	10089	10100	10110	10112	10124	10691	10705	10717	10719	10731	11335	11348	11360	11362	11376
		S/T	0.57	0.67	0.76	0.76	0.86	0.60	0.71	0.80	0.80	0.91	0.64	0.75	0.85	0.85	0.97	0.68	0.79	0.90	0.90	1.00
		PI	0.91	0.91	0.91	0.91	0.91	0.96	0.96	0.96	0.96	0.96	1.02	1.02	1.02	1.02	1.02	1.08	1.08	1.08	1.08	1.08
	115°F 46°C	TC	8318	8329	8338	8339	8350	8819	8830	8839	8840	8851	9346	9358	9369	9371	9381	9909	9920	9931	9933	9945
		S/T	0.57	0.67	0.77	0.77	0.87	0.61	0.71	0.81	0.81	0.92	0.65	0.76	0.86	0.86	0.98	0.68	0.80	0.91	0.91	1.00
		PI	0.85	0.85	0.85	0.85	0.85	0.90	0.90	0.90	0.91	0.91	0.96	0.96	0.96	0.96	0.96	1.01	1.02	1.02	1.02	1.02
	122°F 50°C	TC	6722	6731	6738	6739	6748	7127	7136	7143	7144	7153	7553	7563	7571	7573	7581	8008	8017	8026	8027	8037
		S/T	0.59	0.69	0.78	0.78	0.89	0.62	0.73	0.83	0.83	0.95	0.66	0.77	0.88	0.88	1.00	0.70	0.82	0.93	0.93	1.00
		PI	0.78	0.78	0.78	0.78	0.78	0.83	0.83	0.83	0.83	0.83	0.88	0.88	0.88	0.88	0.88	0.93	0.93	0.93	0.93	0.93

NOTE: Values in gray are extrapolated based on tested performance.

Table 12 – High Wall Heating Performance (6K)

AIRFLOW (CFM)	HEATING PERFORMANCE AT INDOOR DRY BULB TEMPERATURE										
	OUTDOOR DB	TC: Total Heating Capacity (BTU/hr)					PI: Power Input (kW)				
		Indoor Conditions (DB)					Indoor Conditions (DB)				
		60.8°F (16.0°C)	68°F (20.0°C)	70°F (21.1°C)	71.6°F (22.0°C)	75.2°F (24.0°C)	60.8°F (16.0°C)	68°F (20.0°C)	70°F (21.1°C)	71.6°F (22.0°C)	75.2°F (24.0°C)
176	-22°F (-30.0°C)	2071	2030	2020	1471	1458	0.73	0.73	0.74	0.74	0.74
	-13°F (-25.0°C)	2783	2727	2714	1900	1883	0.78	0.79	0.79	0.79	0.79
	-4°F (-20.0°C)	3472	3402	3385	2371	2349	0.84	0.85	0.85	0.85	0.86
	0°F (-17.8°C)	4483	4393	4371	3061	3033	0.91	0.92	0.92	0.92	0.93
	5°F (-15.0°C)	5746	5631	5603	3924	3888	1.00	1.00	1.01	1.01	1.01
	14°F (-10.0°C)	5831	5715	5686	3982	3946	1.01	1.02	1.02	1.03	1.03
	17°F (-8.3°C)	5860	5742	5714	4001	3965	1.02	1.03	1.03	1.03	1.04
	22°F (-5.6°C)	6206	6082	6052	4238	4200	1.07	1.08	1.08	1.09	1.09
	27°F (-2.8°C)	6553	6422	6390	4474	4434	1.13	1.13	1.14	1.14	1.14
	32°F (0.0°C)	6900	6762	6728	4711	4669	1.18	1.19	1.19	1.19	1.20
	35°F (1.7°C)	7108	6966	6931	4853	4810	1.21	1.22	1.22	1.23	1.23
	37°F (2.8°C)	7236	7091	7056	4941	4896	1.18	1.19	1.20	1.20	1.20
	42°F (5.6°C)	7555	7404	7367	5159	5112	1.12	1.12	1.13	1.13	1.13
	44.6°F (7.0°C)	7683	7530	7492	5246	5199	1.09	1.10	1.10	1.10	1.11
	47°F (8.3°C)	7875	7718	7679	5377	5329	1.05	1.06	1.06	1.06	1.06
	52°F (11.1°C)	8196	8032	7992	5596	5546	0.98	0.99	0.99	1.00	1.00
	57F (13.9°C)	8517	8347	8305	5815	5763	0.92	0.93	0.93	0.93	0.94
	59°F (15.0°C)	8645	8472	8430	5903	5850	0.89	0.90	0.90	0.91	0.91
	62°F (16.7°C)	8838	8661	8618	6035	5980	0.86	0.86	0.87	0.87	0.87
	64.4°F (18.0°C)	8966	8787	8743	6122	6067	0.83	0.84	0.84	0.84	0.84
229	-22°F (-30.0°C)	2426	2377	2365	2014	1996	0.74	0.74	0.74	0.74	0.75
	-13°F (-25.0°C)	3196	3132	3116	2602	2579	0.79	0.80	0.80	0.80	0.80
	-4°F (-20.0°C)	3986	3907	3887	3246	3217	0.85	0.86	0.86	0.86	0.87
	0°F (-17.8°C)	5147	5044	5019	4191	4154	0.92	0.93	0.93	0.93	0.94
	5°F (-15.0°C)	6598	6466	6434	5373	5325	1.01	1.01	1.02	1.02	1.02
	14°F (-10.0°C)	6696	6562	6529	5452	5403	1.02	1.03	1.03	1.04	1.04
	17°F (-8.3°C)	6728	6594	6561	5479	5430	1.03	1.04	1.04	1.04	1.05
	22°F (-5.6°C)	7126	6984	6949	5803	5751	1.08	1.09	1.09	1.10	1.10
	27°F (-2.8°C)	7524	7374	7337	6127	6072	1.14	1.15	1.15	1.15	1.16
	32°F (0.0°C)	7922	7764	7725	6451	6393	1.19	1.20	1.20	1.20	1.21
	35°F (1.7°C)	8161	7998	7958	6646	6586	1.22	1.23	1.23	1.24	1.24
	37°F (2.8°C)	8308	8142	8101	6766	6705	1.20	1.20	1.21	1.21	1.21
	42°F (5.6°C)	8675	8502	8459	7065	7001	1.13	1.14	1.14	1.14	1.15
	44.6°F (7.0°C)	8822	8646	8602	7184	7120	1.10	1.11	1.11	1.11	1.12
	47°F (8.3°C)	9042	8862	8817	7364	7297	1.06	1.07	1.07	1.07	1.08
	52°F (11.1°C)	9411	9223	9177	7664	7595	0.99	1.00	1.00	1.01	1.01
	57F (13.9°C)	9779	9584	9536	7964	7892	0.93	0.94	0.94	0.94	0.94
	59°F (15.0°C)	9927	9728	9680	8084	8011	0.90	0.91	0.91	0.91	0.92
	62°F (16.7°C)	10148	9945	9895	8264	8189	0.87	0.87	0.87	0.88	0.88
	64.4°F (18.0°C)	10295	10089	10039	8384	8308	0.84	0.85	0.85	0.85	0.85

Table 12 – High Wall Heating Performance (6K) (Continued)

AIRFLOW (CFM)	HEATING PERFORMANCE AT INDOOR DRY BULB TEMPERATURE										
	OUTDOOR DB	TC: Total Heating Capacity (BTU/hr)					PI: Power Input (kW)				
		Indoor Conditions (DB)					Indoor Conditions (DB)				
		60.8°F (16.0°C)	68°F (20.0°C)	70°F (21.1°C)	71.6°F (22.0°C)	75.2°F (24.0°C)	60.8°F (16.0°C)	68°F (20.0°C)	70°F (21.1°C)	71.6°F (22.0°C)	75.2°F (24.0°C)
323	-22°F (-30.0°C)	2840	2783	2769	2758	2734	0.74	0.75	0.75	0.75	0.75
	-13°F (-25.0°C)	3669	3596	3578	3563	3531	0.80	0.80	0.81	0.81	0.81
	-4°F (-20.0°C)	4577	4486	4463	4445	4405	0.86	0.87	0.87	0.87	0.87
	0°F (-17.8°C)	5910	5792	5763	5740	5688	0.93	0.94	0.94	0.94	0.94
	5°F (-15.0°C)	7576	7424	7387	7358	7292	1.02	1.02	1.03	1.03	1.03
	14°F (-10.0°C)	7688	7534	7497	7467	7399	1.03	1.04	1.04	1.05	1.05
	17°F (-8.3°C)	7725	7571	7533	7503	7435	1.04	1.05	1.05	1.05	1.06
	22°F (-5.6°C)	8182	8019	7979	7947	7875	1.09	1.10	1.11	1.11	1.11
	27°F (-2.8°C)	8640	8467	8424	8391	8315	1.15	1.16	1.16	1.16	1.17
	32°F (0.0°C)	9097	8915	8870	8835	8755	1.20	1.21	1.21	1.22	1.22
	35°F (1.7°C)	9371	9183	9138	9101	9019	1.23	1.24	1.25	1.25	1.25
	37°F (2.8°C)	9540	9349	9302	9265	9181	1.21	1.22	1.22	1.22	1.23
	42°F (5.6°C)	9961	9762	9713	9674	9587	1.14	1.15	1.15	1.15	1.16
	44.6°F (7.0°C)	10130	9927	9877	9838	9749	1.11	1.12	1.12	1.12	1.13
	47°F (8.3°C)	10383	10175	10124	10084	9993	1.07	1.08	1.08	1.08	1.09
	52°F (11.1°C)	10806	10590	10537	10495	10400	1.00	1.01	1.01	1.02	1.02
	57F (13.9°C)	11229	11004	10949	10905	10807	0.94	0.95	0.95	0.95	0.95
	59°F (15.0°C)	11398	11170	11114	11070	10970	0.91	0.92	0.92	0.92	0.93
	62°F (16.7°C)	11652	11419	11362	11316	11214	0.87	0.88	0.88	0.88	0.89
	64.4°F (18.0°C)	11821	11585	11527	11481	11377	0.85	0.85	0.86	0.86	0.86
382	-22°F (-30.0°C)	3261	3196	3180	3167	3139	0.75	0.76	0.76	0.76	0.76
	-13°F (-25.0°C)	4213	4129	4108	4092	4055	0.81	0.81	0.81	0.82	0.82
	-4°F (-20.0°C)	5256	5151	5125	5104	5058	0.87	0.88	0.88	0.88	0.88
	0°F (-17.8°C)	6786	6650	6617	6591	6531	0.94	0.95	0.95	0.95	0.95
	5°F (-15.0°C)	8699	8525	8482	8448	8372	1.03	1.03	1.04	1.04	1.04
	14°F (-10.0°C)	8827	8651	8608	8573	8496	1.04	1.05	1.06	1.06	1.06
	17°F (-8.3°C)	8870	8693	8649	8615	8537	1.05	1.06	1.06	1.06	1.07
	22°F (-5.6°C)	9395	9207	9161	9125	9042	1.11	1.11	1.12	1.12	1.12
	27°F (-2.8°C)	9920	9722	9673	9634	9548	1.16	1.17	1.17	1.17	1.18
	32°F (0.0°C)	10445	10236	10185	10144	10053	1.21	1.22	1.23	1.23	1.23
	35°F (1.7°C)	10760	10545	10492	10450	10356	1.25	1.26	1.26	1.26	1.27
	37°F (2.8°C)	10953	10734	10681	10638	10542	1.22	1.23	1.23	1.23	1.24
	42°F (5.6°C)	11437	11209	11153	11108	11008	1.15	1.16	1.16	1.16	1.17
	44.6°F (7.0°C)	11631	11398	11341	11296	11194	1.12	1.13	1.13	1.14	1.14
	47°F (8.3°C)	11922	11683	11625	11578	11474	1.08	1.09	1.09	1.09	1.10
	52°F (11.1°C)	12407	12159	12098	12050	11942	1.01	1.02	1.02	1.03	1.03
	57F (13.9°C)	12893	12635	12572	12522	12409	0.95	0.96	0.96	0.96	0.96
	59°F (15.0°C)	13087	12826	12761	12710	12596	0.92	0.93	0.93	0.93	0.94
	62°F (16.7°C)	13379	13111	13046	12993	12877	0.88	0.89	0.89	0.89	0.90
	64.4°F (18.0°C)	13573	13302	13235	13182	13064	0.86	0.86	0.87	0.87	0.87

NOTE: Values in gray are extrapolated based on tested performance.

Table 13 – High Wall Cooling Performance (9K)

Airflow CFM	Out-door DB	ID WB	60.8°F (16.0°C)					64.4°F (16.0°C)					67.0°F (19.4°C)					71.6°F (22.0°C)				
		ID DB	73.4°F 23.0°C	77.0°F 25.0°C	80.0°F 26.7°C	80.6°F 27.0°C	84.2°F 29.0°C	73.4°F 23.0°C	77.0°F 25.0°C	80.0°F 26.7°C	80.6°F 27.0°C	84.2°F 29.0°C	73.4°F 23.0°C	77.0°F 25.0°C	80.0°F 26.7°C	80.6°F 27.0°C	84.2°F 29.0°C	73.4°F 23.0°C	77.0°F 25.0°C	80.0°F 26.7°C	80.6°F 27.0°C	84.2°F 29.0°C
176	-22°F 30°C	TC	3744	3749	3753	3753	3758	3969	3974	3978	3979	3984	4207	4212	4217	4217	4222	4460	4465	4470	4470	4476
		S/T	0.21	0.24	0.28	0.28	0.31	0.22	0.26	0.29	0.29	0.33	0.23	0.27	0.31	0.31	0.35	0.25	0.29	0.33	0.33	0.37
		PI	0.12	0.12	0.12	0.12	0.12	0.13	0.13	0.13	0.13	0.13	0.14	0.14	0.14	0.14	0.14	0.15	0.15	0.15	0.15	0.15
	-13°F 25°C	TC	4056	4061	4066	4066	4071	4300	4305	4310	4310	4315	4557	4563	4568	4569	4574	4832	4837	4842	4843	4849
		S/T	0.21	0.24	0.28	0.28	0.32	0.22	0.26	0.29	0.29	0.33	0.23	0.27	0.31	0.31	0.35	0.25	0.29	0.33	0.33	0.38
		PI	0.13	0.13	0.13	0.13	0.13	0.14	0.14	0.14	0.14	0.14	0.15	0.15	0.15	0.15	0.15	0.16	0.16	0.16	0.16	0.16
	-4°F 20°C	TC	4368	4374	4378	4379	4384	4631	4636	4641	4642	4647	4908	4914	4919	4920	4926	5203	5209	5215	5215	5222
		S/T	0.21	0.25	0.28	0.28	0.32	0.22	0.26	0.30	0.30	0.34	0.23	0.28	0.31	0.31	0.36	0.25	0.29	0.33	0.33	0.38
		PI	0.14	0.14	0.14	0.14	0.14	0.15	0.15	0.15	0.15	0.15	0.16	0.16	0.16	0.16	0.16	0.17	0.17	0.17	0.17	0.17
	0°F 17.8°C	TC	4506	4512	4517	4518	4524	4778	4784	4788	4789	4795	5063	5070	5076	5077	5082	5369	5374	5380	5381	5388
		S/T	0.21	0.25	0.28	0.28	0.32	0.22	0.26	0.30	0.30	0.34	0.24	0.28	0.31	0.31	0.36	0.25	0.29	0.33	0.33	0.38
		PI	0.15	0.15	0.15	0.15	0.15	0.16	0.16	0.16	0.16	0.16	0.17	0.17	0.17	0.17	0.17	0.18	0.18	0.18	0.18	0.18
	5°F 15°C	TC	4680	4686	4691	4691	4698	4962	4968	4973	4973	4979	5258	5265	5271	5272	5278	5575	5581	5587	5588	5595
		S/T	0.21	0.25	0.28	0.28	0.32	0.22	0.26	0.30	0.30	0.34	0.24	0.28	0.32	0.32	0.36	0.25	0.29	0.33	0.33	0.38
		PI	0.15	0.15	0.15	0.15	0.15	0.16	0.16	0.16	0.16	0.16	0.17	0.17	0.17	0.17	0.17	0.18	0.18	0.18	0.18	0.18
	14°F 10°C	TC	4747	4753	4758	4758	4765	5033	5039	5044	5045	5051	5334	5340	5346	5347	5353	5655	5661	5667	5668	5675
		S/T	0.21	0.25	0.28	0.28	0.32	0.22	0.26	0.30	0.30	0.34	0.24	0.28	0.32	0.32	0.36	0.25	0.29	0.33	0.34	0.38
		PI	0.16	0.16	0.16	0.16	0.16	0.17	0.17	0.17	0.17	0.17	0.18	0.18	0.18	0.18	0.18	0.19	0.19	0.19	0.19	0.19
	17°F 10°C	TC	4769	4776	4781	4781	4787	5057	5063	5068	5069	5075	5359	5366	5372	5373	5379	5682	5688	5694	5695	5702
		S/T	0.21	0.25	0.28	0.28	0.32	0.22	0.26	0.30	0.30	0.34	0.24	0.28	0.32	0.32	0.36	0.25	0.30	0.34	0.34	0.38
		PI	0.16	0.16	0.16	0.16	0.16	0.17	0.17	0.17	0.17	0.17	0.18	0.18	0.18	0.18	0.18	0.19	0.19	0.19	0.19	0.19
	23°F 5°C	TC	4890	4897	4902	4902	4909	5185	5191	5196	5197	5203	5494	5502	5508	5509	5515	5826	5832	5838	5839	5846
		S/T	0.21	0.25	0.28	0.28	0.32	0.23	0.26	0.30	0.30	0.34	0.24	0.28	0.32	0.32	0.36	0.25	0.30	0.34	0.34	0.38
		PI	0.18	0.18	0.18	0.18	0.18	0.19	0.19	0.19	0.19	0.19	0.20	0.20	0.20	0.20	0.20	0.21	0.21	0.21	0.21	0.21
	35°F 1.7°C	TC	5132	5139	5144	5144	5151	5441	5447	5453	5454	5460	5766	5774	5780	5781	5788	6114	6120	6127	6128	6135
		S/T	0.21	0.25	0.28	0.28	0.32	0.23	0.27	0.30	0.30	0.34	0.24	0.28	0.32	0.32	0.36	0.25	0.30	0.34	0.34	0.39
		PI	0.22	0.22	0.22	0.22	0.22	0.23	0.23	0.23	0.23	0.23	0.24	0.25	0.25	0.25	0.25	0.26	0.26	0.26	0.26	0.26
	41°F 5°C	TC	5084	5090	5096	5096	5103	5390	5396	5402	5403	5409	5712	5719	5726	5727	5733	6056	6063	6069	6070	6078
		S/T	0.21	0.25	0.29	0.29	0.33	0.23	0.27	0.30	0.30	0.35	0.24	0.28	0.32	0.32	0.37	0.26	0.30	0.34	0.34	0.39
		PI	0.22	0.22	0.22	0.22	0.22	0.23	0.23	0.23	0.23	0.23	0.24	0.24	0.24	0.24	0.24	0.26	0.26	0.26	0.26	0.26
	47°F 8.3°C	TC	5035	5042	5048	5048	5055	5339	5345	5350	5352	5358	5658	5665	5671	5673	5679	5999	6005	6012	6013	6020
		S/T	0.21	0.25	0.29	0.29	0.33	0.23	0.27	0.30	0.30	0.35	0.24	0.28	0.32	0.32	0.37	0.26	0.30	0.34	0.34	0.39
		PI	0.21	0.21	0.21	0.21	0.21	0.23	0.23	0.23	0.23	0.23	0.24	0.24	0.24	0.24	0.24	0.25	0.25	0.25	0.25	0.25
	50°F 10°C	TC	5075	5082	5088	5088	5095	5381	5387	5393	5394	5400	5703	5710	5716	5717	5724	6046	6053	6059	6060	6068
		S/T	0.22	0.25	0.29	0.29	0.33	0.23	0.27	0.31	0.31	0.35	0.24	0.28	0.32	0.32	0.37	0.26	0.30	0.34	0.34	0.39
		PI	0.21	0.21	0.21	0.21	0.21	0.23	0.23	0.23	0.23	0.23	0.24	0.24	0.24	0.24	0.24	0.25	0.26	0.26	0.26	0.26
	59°F 15°C	TC	5195	5202	5207	5208	5215	5508	5514	5520	5521	5527	5837	5844	5851	5852	5859	6189	6195	6202	6203	6211
		S/T	0.22	0.25	0.29	0.29	0.33	0.23	0.27	0.31	0.31	0.35	0.24	0.29	0.33	0.33	0.37	0.26	0.30	0.34	0.34	0.39
		PI	0.22	0.22	0.22	0.22	0.22	0.23	0.23	0.23	0.23	0.23	0.25	0.25	0.25	0.25	0.25	0.26	0.26	0.26	0.26	0.26
	68°F 20°C	TC	5314	5321	5327	5327	5335	5635	5641	5647	5648	5655	5971	5979	5986	5987	5993	6331	6338	6345	6346	6354
		S/T	0.22	0.26	0.30	0.30	0.34	0.24	0.28	0.31	0.31	0.36	0.25	0.29	0.33	0.33	0.38	0.27	0.31	0.35	0.35	0.40
		PI	0.22	0.22	0.22	0.22	0.22	0.24	0.24	0.24	0.24	0.24	0.25	0.25	0.25	0.25	0.25	0.27	0.27	0.27	0.27	0.27
	77°F 25°C	TC	5434	5441	5447	5447	5455	5761	5768	5774	5775	5782	6106	6113	6120	6121	6128	6473	6480	6488	6489	6497
		S/T	0.23	0.26	0.30	0.30	0.34	0.24	0.28	0.32	0.32	0.36	0.25	0.30	0.34	0.34	0.39	0.27	0.32	0.36	0.36	0.41
		PI	0.23	0.23	0.23	0.23	0.23	0.24	0.24	0.24	0.24	0.24	0.26	0.26	0.26	0.26	0.26	0.27	0.27	0.27	0.27	0.27
	82°F 27.8°C	TC	5417	5425	5431	5431	5438	5744	5751	5756	5758	5764	6087	6095	6102	6103	6110	6454	6461	6468	6469	6477
		S/T	0.23	0.27	0.30	0.30	0.35	0.24	0.28	0.32	0.32	0.37	0.26	0.30	0.34	0.34	0.39	0.27	0.32	0.36	0.36	0.41
		PI	0.26	0.26	0.26	0.26	0.26	0.27	0.27	0.27	0.27	0.27	0.29	0.29	0.29	0.29	0.29	0.31	0.31	0.31	0.31	0.31
	86°F 30°C	TC	5300	5307	5313	5313	5320	5619	5626	5632	5633	5639	5955	5963	5969	5971	5977	6314	6321	6328	6329	6336
		S/T	0.23	0.27	0.31	0.31	0.35	0.25	0.29	0.33	0.33	0.37	0.26	0.31	0.35	0.35	0.40	0.28	0.32	0.37	0.37	0.42
		PI	0.31	0.31	0.31	0.31	0.31	0.33	0.33	0.33	0.33	0.33	0.35	0.35	0.35	0.35	0.35	0.37	0.37	0.37	0.37	0.37
	95°F 35°C	TC	5035	5042	5048	5048	5055	5339	5345	5350	5351	5358	5658	5665	5671	5673	5679	5999	6005	6012	6013	6020
		S/T	0.23	0.27	0.31	0.31	0.35	0.25	0.29	0.33	0.33	0.37	0.26	0.31	0.35	0.35	0.40	0.28	0.32	0.37	0.37	0.42
		PI	0.44	0.44	0.44	0.44	0.44	0.47	0.47	0.47	0.47	0.47	0.49	0.49	0.49	0.49	0.50	0.52	0.52	0.52	0.52	0.52
	104°F 40°C	TC	4585	4591	4596	4596	4603	4861	4867	4872	4873	4879	5152	5158	5164	5165	5171	5462	5468	5474	5475	5482
		S/T	0.24	0.28	0.32	0.32	0.36	0.25	0.29	0.34	0.34	0.38	0.27	0.31	0.36	0.36	0.41	0.28	0.33	0.38	0.38	0.43
		PI	0.43	0.43	0.43	0.43	0.44	0.46	0.46	0.46	0.46	0.46	0.49	0.49	0.49	0.49	0.49	0.52	0.52	0.52	0.52	0.52
	110°F 43°C	TC	4315	4321	4325	4325	4331	4575	4580	4585	4586	4591	4848	4854	4860	4861	4866	5140	5146	5151	5152	5159
		S/T	0.25	0.29	0.33	0.33	0.37	0.26	0.31	0.35	0.35	0.40	0.28	0.32	0.37	0.37	0.42	0.29	0.34	0.39	0.39	0.45
		PI	0.43	0.43	0.43	0.43	0.43	0.46	0.46	0.46	0.46	0.46	0.48	0.48	0.48	0.48	0.48	0.51	0.51	0.51	0.51	0.51
	115°F 46°C	TC	3694	3699	3702	3703	3708	3916	3921	3925	3925	3930	4150	4155	4160	4161	4166	4400	4405	4410	4410	4416
		S/T	0.25	0.29	0.33	0.33	0.38	0.26	0.31	0.35	0.35	0.40	0.28	0.33	0.37	0.37	0.42	0.30	0.35	0.40	0.40	0.45
		PI	0.35	0.35	0.35	0.35	0.36	0.38	0.38	0.38	0.38	0.38	0.40	0.40	0.40	0.40	0.40	0.42	0.42	0.42	0.42	0.42
	122°F 50°C	TC	2865	2869	2872	2872	2876	3038	3041	3044	3045	3049	3219	3224	3227	3228	3231	3413	3417	3421	3421	3426
		S/T	0.25	0.30	0.34	0.34	0.39	0.27	0.32	0.36	0.36	0.41	0.29	0.34	0.38	0.38	0.43	0.30	0.36	0.40	0.40	0.46
		PI	0.25	0.25	0.25	0.25	0.25	0.27	0.27	0.27	0.27	0.27	0.28	0.28	0.28	0.28	0.29	0.30	0.30	0.30	0.30	0.30

Table 13 – High Wall Cooling Performance (9K) (Continued)

Airflow CFM	Out-door DB	ID WB	60.8°F (16.0°C)					64.4°F (16.0°C)					67.0°F (19.4°C)					71.6°F (22.0°C)				
		ID DB	73.4°F 23.0°C	77.0°F 25.0°C	80.0°F 26.7°C	80.6°F 27.0°C	84.2°F 29.0°C	73.4°F 23.0°C	77.0°F 25.0°C	80.0°F 26.7°C	80.6°F 27.0°C	84.2°F 29.0°C	73.4°F 23.0°C	77.0°F 25.0°C	80.0°F 26.7°C	80.6°F 27.0°C	84.2°F 29.0°C	73.4°F 23.0°C	77.0°F 25.0°C	80.0°F 26.7°C	80.6°F 27.0°C	84.2°F 29.0°C
229	-22°F 30°C	TC	4947	4954	4959	4959	4966	5245	5252	5257	5258	5264	5559	5566	5572	5573	5579	5894	5900	5907	5907	5915
		S/T	0.27	0.32	0.36	0.36	0.41	0.29	0.34	0.39	0.39	0.44	0.31	0.36	0.41	0.41	0.47	0.32	0.38	0.43	0.43	0.49
		PI	0.16	0.16	0.16	0.16	0.16	0.17	0.17	0.17	0.17	0.17	0.18	0.18	0.18	0.18	0.18	0.19	0.19	0.19	0.19	0.19
	-13°F 25°C	TC	5360	5367	5373	5373	5380	5683	5689	5695	5696	5703	6022	6030	6037	6038	6044	6385	6392	6399	6400	6408
		S/T	0.27	0.32	0.37	0.37	0.42	0.29	0.34	0.39	0.39	0.44	0.31	0.36	0.41	0.41	0.47	0.33	0.38	0.44	0.44	0.50
		PI	0.18	0.18	0.18	0.18	0.18	0.19	0.19	0.19	0.19	0.19	0.20	0.20	0.20	0.20	0.20	0.21	0.21	0.21	0.21	0.21
	-4°F 20°C	TC	5772	5780	5786	5786	5794	6120	6127	6133	6134	6141	6485	6494	6501	6502	6509	6876	6883	6891	6892	6901
		S/T	0.28	0.32	0.37	0.37	0.42	0.29	0.34	0.39	0.39	0.44	0.31	0.36	0.41	0.41	0.47	0.33	0.39	0.44	0.44	0.50
		PI	0.19	0.19	0.19	0.19	0.19	0.20	0.20	0.20	0.20	0.20	0.21	0.21	0.21	0.21	0.21	0.22	0.23	0.23	0.23	0.23
	0°F 17.8°C	TC	5955	5963	5969	5970	5978	6314	6321	6328	6329	6336	6691	6700	6707	6709	6716	7094	7102	7110	7111	7120
		S/T	0.28	0.32	0.37	0.37	0.42	0.29	0.34	0.39	0.39	0.45	0.31	0.36	0.41	0.41	0.47	0.33	0.39	0.44	0.44	0.50
		PI	0.19	0.20	0.20	0.20	0.20	0.21	0.21	0.21	0.21	0.21	0.22	0.22	0.22	0.22	0.22	0.23	0.23	0.23	0.23	0.23
	5°F 15°C	TC	6184	6192	6199	6199	6208	6557	6565	6571	6572	6580	6948	6958	6965	6967	6974	7367	7375	7383	7384	7394
		S/T	0.28	0.33	0.37	0.37	0.42	0.29	0.35	0.39	0.39	0.45	0.31	0.37	0.42	0.42	0.48	0.33	0.39	0.44	0.44	0.50
		PI	0.20	0.20	0.20	0.20	0.20	0.21	0.21	0.21	0.21	0.22	0.23	0.23	0.23	0.23	0.23	0.24	0.24	0.24	0.24	0.24
	14°F 10°C	TC	6273	6281	6288	6288	6297	6651	6659	6665	6667	6674	7048	7057	7065	7066	7074	7473	7481	7489	7490	7499
		S/T	0.28	0.33	0.37	0.37	0.42	0.30	0.35	0.39	0.39	0.45	0.31	0.37	0.42	0.42	0.48	0.33	0.39	0.44	0.44	0.50
		PI	0.21	0.21	0.21	0.21	0.21	0.22	0.22	0.22	0.22	0.22	0.24	0.24	0.24	0.24	0.24	0.25	0.25	0.25	0.25	0.25
	17°F 10°C	TC	6302	6311	6318	6318	6326	6682	6690	6697	6698	6706	7081	7090	7098	7100	7108	7508	7516	7524	7525	7535
		S/T	0.28	0.33	0.37	0.37	0.42	0.30	0.35	0.40	0.40	0.45	0.31	0.37	0.42	0.42	0.48	0.33	0.39	0.44	0.44	0.51
		PI	0.21	0.21	0.21	0.21	0.21	0.23	0.23	0.23	0.23	0.23	0.24	0.24	0.24	0.24	0.24	0.25	0.25	0.25	0.25	0.25
	23°F 5°C	TC	6462	6471	6478	6478	6487	6851	6860	6866	6868	6876	7261	7270	7278	7280	7288	7698	7707	7715	7716	7726
		S/T	0.28	0.33	0.37	0.37	0.43	0.30	0.35	0.40	0.40	0.45	0.32	0.37	0.42	0.42	0.48	0.33	0.39	0.45	0.45	0.51
		PI	0.24	0.24	0.24	0.24	0.24	0.25	0.25	0.25	0.25	0.25	0.27	0.27	0.27	0.27	0.27	0.28	0.28	0.28	0.28	0.28
	35°F 1.7°C	TC	6781	6791	6798	6798	6807	7190	7199	7206	7207	7216	7620	7630	7638	7640	7648	8079	8088	8096	8098	8108
		S/T	0.28	0.33	0.38	0.38	0.43	0.30	0.35	0.40	0.40	0.46	0.32	0.37	0.42	0.42	0.48	0.34	0.39	0.45	0.45	0.51
		PI	0.29	0.29	0.29	0.29	0.29	0.31	0.31	0.31	0.31	0.31	0.32	0.32	0.32	0.32	0.32	0.34	0.34	0.34	0.34	0.34
	41°F 5°C	TC	6718	6727	6734	6734	6743	7123	7131	7138	7140	7148	7548	7558	7566	7568	7576	8003	8012	8020	8022	8032
		S/T	0.28	0.33	0.38	0.38	0.43	0.30	0.35	0.40	0.40	0.46	0.32	0.37	0.42	0.42	0.48	0.34	0.40	0.45	0.45	0.51
		PI	0.28	0.28	0.29	0.29	0.29	0.30	0.30	0.30	0.30	0.30	0.32	0.32	0.32	0.32	0.32	0.34	0.34	0.34	0.34	0.34
	47°F 8.3°C	TC	6654	6663	6670	6671	6680	7055	7063	7070	7072	7080	7477	7486	7495	7496	7504	7927	7936	7944	7946	7955
		S/T	0.28	0.33	0.38	0.38	0.43	0.30	0.35	0.40	0.40	0.46	0.32	0.37	0.43	0.43	0.48	0.34	0.40	0.45	0.45	0.51
		PI	0.28	0.28	0.28	0.28	0.28	0.30	0.30	0.30	0.30	0.30	0.32	0.32	0.32	0.32	0.32	0.33	0.33	0.34	0.34	0.34
	50°F 10°C	TC	6707	6716	6723	6723	6732	7111	7119	7126	7128	7136	7536	7546	7554	7555	7564	7990	7999	8007	8008	8018
		S/T	0.29	0.33	0.38	0.38	0.43	0.30	0.35	0.40	0.40	0.46	0.32	0.38	0.43	0.43	0.49	0.34	0.40	0.45	0.45	0.52
		PI	0.28	0.28	0.28	0.28	0.28	0.30	0.30	0.30	0.30	0.30	0.32	0.32	0.32	0.32	0.32	0.34	0.34	0.34	0.34	0.34
	59°F 15°C	TC	6865	6874	6881	6882	6891	7278	7287	7294	7296	7304	7713	7723	7732	7733	7742	8178	8187	8196	8197	8207
		S/T	0.29	0.34	0.38	0.38	0.44	0.30	0.36	0.41	0.41	0.46	0.32	0.38	0.43	0.43	0.49	0.34	0.40	0.46	0.46	0.52
		PI	0.29	0.29	0.29	0.29	0.29	0.31	0.31	0.31	0.31	0.31	0.32	0.32	0.33	0.33	0.33	0.34	0.34	0.34	0.34	0.35
	68°F 20°C	TC	7023	7032	7040	7040	7050	7446	7455	7462	7464	7472	7891	7901	7910	7911	7920	8366	8375	8384	8386	8396
		S/T	0.29	0.35	0.39	0.39	0.45	0.31	0.37	0.42	0.42	0.47	0.33	0.39	0.44	0.44	0.50	0.35	0.41	0.47	0.47	0.53
		PI	0.29	0.30	0.30	0.30	0.30	0.31	0.31	0.31	0.31	0.31	0.33	0.33	0.33	0.33	0.33	0.35	0.35	0.35	0.35	0.35
	77°F 25°C	TC	7181	7190	7198	7198	7208	7613	7622	7630	7631	7641	8068	8079	8088	8089	8098	8554	8564	8573	8574	8585
		S/T	0.30	0.35	0.40	0.40	0.45	0.32	0.37	0.42	0.42	0.48	0.33	0.39	0.45	0.45	0.51	0.36	0.42	0.47	0.47	0.54
		PI	0.30	0.30	0.30	0.30	0.30	0.32	0.32	0.32	0.32	0.32	0.34	0.34	0.34	0.34	0.34	0.36	0.36	0.36	0.36	0.36
	82°F 27.8°C	TC	7159	7169	7176	7177	7186	7590	7599	7607	7608	7618	8044	8054	8063	8065	8074	8529	8538	8547	8549	8559
		S/T	0.30	0.35	0.40	0.40	0.46	0.32	0.38	0.43	0.43	0.49	0.34	0.40	0.45	0.45	0.52	0.36	0.42	0.48	0.48	0.55
		PI	0.34	0.34	0.34	0.34	0.34	0.36	0.36	0.36	0.36	0.36	0.38	0.38	0.38	0.38	0.38	0.40	0.40	0.40	0.40	0.41
	86°F 30°C	TC	7004	7013	7021	7021	7030	7426	7435	7442	7443	7452	7869	7880	7888	7890	7899	8344	8353	8362	8363	8373
		S/T	0.31	0.36	0.41	0.41	0.46	0.32	0.38	0.43	0.43	0.49	0.34	0.40	0.46	0.46	0.52	0.36	0.43	0.49	0.49	0.55
		PI	0.41	0.41	0.41	0.41	0.41	0.44	0.44	0.44	0.44	0.44	0.46	0.46	0.47	0.47	0.47	0.49	0.49	0.49	0.49	0.49
	95°F 35°C	TC	6654	6663	6670	6671	6680	7055	7063	7070	7072	7080	7477	7486	7495	7496	7504	7927	7936	7944	7946	7955
		S/T	0.31	0.36	0.41	0.41	0.46	0.32	0.38	0.43	0.43	0.49	0.34	0.40	0.46	0.46	0.52	0.36	0.43	0.49	0.49	0.55
		PI	0.58	0.58	0.58	0.58	0.58	0.62	0.62	0.62	0.62	0.62	0.65	0.65	0.65	0.65	0.65	0.69	0.69	0.69	0.69	0.69
	104°F 40°C	TC	6059	6067	6074	6074	6082	6424	6432	6438	6439	6447	6808	6817	6824	6826	6833	7218	7226	7234	7235	7244
		S/T	0.31	0.37	0.42	0.42	0.48	0.33	0.39	0.44	0.44	0.51	0.35	0.41	0.47	0.47	0.54	0.37	0.44	0.50	0.50	0.57
		PI	0.57	0.57	0.57	0.57	0.57	0.61	0.61	0.61	0.61	0.61	0.64	0.64	0.64	0.65	0.65	0.68	0.68	0.68	0.68	0.68
	110°F 43°C	TC	5702	5710	5716	5716	5724	6046	6053	6059	6060	6067	6407	6415	6422	6423	6431	6793	6800	6808	6809	6817
		S/T	0.32	0.38	0.43	0.43	0.49	0.34	0.40	0.46	0.46	0.52	0.37	0.43	0.49	0.49	0.55	0.39	0.45	0.52	0.52	0.59
		PI	0.57	0.57	0.57	0.57	0.57	0.60	0.60	0.60	0.60	0.60	0.64	0.64	0.64	0.64	0.64	0.68	0.68	0.68	0.68	0.68
	115°F 46°C	TC	4881	4887	4893	4893	4900	5175	5181	5186	5187	5193	5484	5491	5497	5498	5505	5815	5821	5827	5828	5835
		S/T	0.33	0.39	0.44	0.44	0.50	0.35	0.41	0.46	0.46	0.53	0.37	0.43	0.49	0.49	0.56	0.39	0.46	0.52	0.52	0.60
		PI	0.47	0.47	0.47	0.47	0.47	0.50	0.50	0.50	0.50	0.50	0.53	0.53	0.53	0.53	0.53	0.56	0.56	0.56	0.56	0.56
	122°F 50°C	TC	3786	3791	3795	3796	3801	4014	4019	4023	4024	4029	4254	4260	4265	4265	4270	4511	4515	4520	4521	4527
		S/T	0.34	0.39	0.45	0.45	0.51	0.36	0.42	0.48	0.48	0.54	0.38	0.44	0.50	0.50	0.57	0.40	0.47	0.53	0.53	0.61
		PI	0.33	0.33	0.34	0.34	0.34	0.35	0.35	0.36	0.36	0.36	0.38	0.38	0.38	0.38	0.38	0.40	0.40	0.40	0.40	0.40

Table 13 – High Wall Cooling Performance (9K) (Continued)

Airflow CFM	Out-door DB	ID WB	60.8°F (16.0°C)					64.4°F (16.0°C)					67.0°F (19.4°C)					71.6°F (22.0°C)				
		ID DB	73.4°F 23.0°C	77.0°F 25.0°C	80.0°F 26.7°C	80.6°F 27.0°C	84.2°F 29.0°C	73.4°F 23.0°C	77.0°F 25.0°C	80.0°F 26.7°C	80.6°F 27.0°C	84.2°F 29.0°C	73.4°F 23.0°C	77.0°F 25.0°C	80.0°F 26.7°C	80.6°F 27.0°C	84.2°F 29.0°C	73.4°F 23.0°C	77.0°F 25.0°C	80.0°F 26.7°C	80.6°F 27.0°C	84.2°F 29.0°C
376	-22°F 30°C	TC	6538	6546	6553	6554	6563	6932	6940	6947	6948	6956	7346	7355	7364	7365	7373	7788	7797	7805	7807	7816
		S/T	0.36	0.42	0.48	0.48	0.55	0.38	0.45	0.51	0.51	0.58	0.40	0.47	0.54	0.54	0.62	0.43	0.50	0.57	0.57	0.65
		PI	0.21	0.21	0.21	0.21	0.21	0.23	0.23	0.23	0.23	0.23	0.24	0.24	0.24	0.24	0.24	0.25	0.26	0.26	0.26	0.26
	-13°F 25°C	TC	7082	7092	7100	7100	7110	7509	7518	7526	7527	7536	7958	7968	7977	7979	7988	8437	8447	8456	8457	8468
		S/T	0.36	0.43	0.48	0.48	0.55	0.38	0.45	0.51	0.51	0.58	0.41	0.48	0.54	0.54	0.62	0.43	0.51	0.58	0.58	0.66
		PI	0.23	0.23	0.23	0.23	0.23	0.25	0.25	0.25	0.25	0.25	0.26	0.26	0.26	0.26	0.26	0.28	0.28	0.28	0.28	0.28
	-4°F 20°C	TC	7627	7638	7646	7646	7656	8087	8096	8104	8106	8116	8570	8581	8591	8592	8602	9086	9096	9106	9108	9119
		S/T	0.36	0.43	0.49	0.49	0.55	0.39	0.45	0.52	0.52	0.59	0.41	0.48	0.55	0.55	0.62	0.43	0.51	0.58	0.58	0.66
		PI	0.25	0.25	0.25	0.25	0.25	0.26	0.26	0.27	0.27	0.27	0.28	0.28	0.28	0.28	0.28	0.30	0.30	0.30	0.30	0.30
	0°F 17.8°C	TC	7869	7880	7888	7889	7899	8344	8354	8362	8363	8373	8842	8854	8863	8865	8875	9375	9385	9395	9397	9408
		S/T	0.37	0.43	0.49	0.49	0.56	0.39	0.45	0.52	0.52	0.59	0.41	0.48	0.55	0.55	0.62	0.44	0.51	0.58	0.58	0.66
		PI	0.26	0.26	0.26	0.26	0.26	0.27	0.27	0.27	0.27	0.27	0.29	0.29	0.29	0.29	0.29	0.31	0.31	0.31	0.31	0.31
	5°F 15°C	TC	8172	8183	8192	8192	8203	8665	8675	8683	8685	8695	9182	9194	9204	9206	9216	9735	9746	9757	9758	9770
		S/T	0.37	0.43	0.49	0.49	0.56	0.39	0.46	0.52	0.52	0.59	0.41	0.48	0.55	0.55	0.63	0.44	0.51	0.58	0.58	0.67
		PI	0.27	0.27	0.27	0.27	0.27	0.28	0.28	0.28	0.28	0.28	0.30	0.30	0.30	0.30	0.30	0.32	0.32	0.32	0.32	0.32
	14°F 10°C	TC	8289	8300	8309	8310	8321	8789	8799	8808	8810	8820	9314	9326	9336	9338	9348	9875	9886	9896	9898	9910
		S/T	0.37	0.43	0.49	0.49	0.56	0.39	0.46	0.52	0.52	0.59	0.41	0.49	0.55	0.55	0.63	0.44	0.51	0.58	0.59	0.67
		PI	0.28	0.28	0.28	0.28	0.28	0.29	0.29	0.29	0.29	0.30	0.31	0.31	0.31	0.31	0.31	0.33	0.33	0.33	0.33	0.33
	17°F 10°C	TC	8328	8339	8348	8349	8360	8830	8841	8849	8851	8862	9358	9370	9380	9382	9392	9921	9932	9943	9945	9957
		S/T	0.37	0.43	0.49	0.49	0.56	0.39	0.46	0.52	0.52	0.60	0.42	0.49	0.55	0.55	0.63	0.44	0.52	0.59	0.59	0.67
		PI	0.28	0.28	0.28	0.28	0.28	0.30	0.30	0.30	0.30	0.30	0.32	0.32	0.32	0.32	0.32	0.33	0.33	0.33	0.34	0.34
	23°F 5°C	TC	8539	8551	8560	8560	8572	9054	9065	9074	9075	9086	9595	9607	9618	9620	9631	10173	10184	10195	10197	10209
		S/T	0.37	0.44	0.50	0.50	0.56	0.39	0.46	0.52	0.52	0.60	0.42	0.49	0.56	0.56	0.63	0.44	0.52	0.59	0.59	0.67
		PI	0.31	0.31	0.31	0.31	0.32	0.33	0.33	0.33	0.33	0.33	0.35	0.35	0.35	0.35	0.35	0.37	0.37	0.37	0.37	0.38
	35°F 1.7°C	TC	8961	8974	8983	8984	8996	9502	9513	9522	9524	9535	10069	10082	10094	10095	10107	10676	10687	10699	10701	10714
		S/T	0.37	0.44	0.50	0.50	0.57	0.40	0.46	0.53	0.53	0.60	0.42	0.49	0.56	0.56	0.64	0.44	0.52	0.59	0.59	0.68
		PI	0.38	0.38	0.38	0.38	0.38	0.40	0.40	0.40	0.40	0.40	0.43	0.43	0.43	0.43	0.43	0.45	0.45	0.45	0.45	0.45
	41°F 5°C	TC	8877	8889	8899	8899	8911	9412	9423	9433	9435	9446	9975	9988	9999	10001	10012	10576	10587	10599	10600	10614
		S/T	0.37	0.44	0.50	0.50	0.57	0.40	0.47	0.53	0.53	0.60	0.42	0.49	0.56	0.56	0.64	0.45	0.52	0.59	0.59	0.68
		PI	0.38	0.38	0.38	0.38	0.38	0.40	0.40	0.40	0.40	0.40	0.42	0.42	0.42	0.42	0.42	0.45	0.45	0.45	0.45	0.45
	47°F 8.3°C	TC	8793	8805	8814	8815	8827	9323	9334	9343	9345	9356	9880	9893	9904	9906	9917	10475	10487	10498	10500	10513
		S/T	0.38	0.44	0.50	0.50	0.57	0.40	0.47	0.53	0.53	0.60	0.42	0.49	0.56	0.56	0.64	0.45	0.52	0.60	0.60	0.68
		PI	0.37	0.37	0.37	0.37	0.37	0.39	0.39	0.39	0.39	0.39	0.42	0.42	0.42	0.42	0.42	0.44	0.44	0.44	0.44	0.44
	50°F 10°C	TC	8863	8875	8884	8885	8897	9397	9408	9417	9419	9430	9958	9971	9982	9984	9995	10558	10570	10581	10583	10596
		S/T	0.38	0.44	0.50	0.50	0.57	0.40	0.47	0.53	0.53	0.61	0.42	0.50	0.56	0.56	0.64	0.45	0.53	0.60	0.60	0.68
		PI	0.37	0.37	0.37	0.37	0.38	0.40	0.40	0.40	0.40	0.40	0.42	0.42	0.42	0.42	0.42	0.45	0.45	0.45	0.45	0.45
	59°F 15°C	TC	9072	9084	9094	9094	9106	9618	9630	9639	9641	9652	10193	10206	10217	10219	10231	10807	10819	10831	10832	10846
		S/T	0.38	0.44	0.51	0.51	0.58	0.40	0.47	0.54	0.54	0.61	0.43	0.50	0.57	0.57	0.65	0.45	0.53	0.60	0.60	0.69
		PI	0.38	0.38	0.38	0.38	0.38	0.40	0.41	0.41	0.41	0.41	0.43	0.43	0.43	0.43	0.43	0.45	0.46	0.46	0.46	0.46
	68°F 20°C	TC	9280	9293	9303	9303	9316	9840	9851	9861	9863	9875	10427	10441	10453	10455	10466	11056	11068	11080	11081	11095
		S/T	0.39	0.46	0.52	0.52	0.59	0.41	0.48	0.55	0.55	0.63	0.44	0.51	0.58	0.58	0.66	0.46	0.54	0.62	0.62	0.70
		PI	0.39	0.39	0.39	0.39	0.39	0.41	0.41	0.41	0.41	0.41	0.44	0.44	0.44	0.44	0.44	0.46	0.46	0.47	0.47	0.47
	77°F 25°C	TC	9489	9502	9512	9512	9525	10061	10073	10083	10085	10097	10662	10676	10688	10690	10702	11304	11317	11329	11331	11345
		S/T	0.39	0.46	0.53	0.53	0.60	0.42	0.49	0.56	0.56	0.63	0.44	0.52	0.59	0.59	0.67	0.47	0.55	0.63	0.63	0.71
		PI	0.40	0.40	0.40	0.40	0.40	0.42	0.42	0.42	0.42	0.42	0.45	0.45	0.45	0.45	0.45	0.47	0.47	0.47	0.47	0.48
	82°F 27.8°C	TC	9460	9473	9483	9484	9497	10031	10042	10052	10054	10066	10630	10644	10656	10657	10669	11270	11283	11295	11297	11311
		S/T	0.40	0.47	0.53	0.53	0.61	0.42	0.50	0.56	0.56	0.64	0.45	0.53	0.60	0.60	0.68	0.48	0.56	0.63	0.63	0.72
		PI	0.45	0.45	0.45	0.45	0.45	0.47	0.48	0.48	0.48	0.48	0.50	0.50	0.50	0.50	0.50	0.53	0.53	0.53	0.53	0.54
	86°F 30°C	TC	9255	9268	9278	9278	9290	9813	9824	9834	9836	9848	10399	10413	10424	10426	10438	11026	11038	11050	11051	11065
		S/T	0.40	0.47	0.54	0.54	0.61	0.43	0.50	0.57	0.57	0.65	0.45	0.53	0.61	0.61	0.69	0.48	0.56	0.64	0.64	0.73
		PI	0.55	0.55	0.55	0.55	0.55	0.58	0.58	0.58	0.58	0.58	0.61	0.61	0.61	0.61	0.62	0.65	0.65	0.65	0.65	0.65
	95°F 35°C	TC	8793	8805	8814	8815	8827	9323	9334	9343	9345	9356	9880	9893	9904	9906	9917	10475	10487	10498	10500	10513
		S/T	0.40	0.47	0.54	0.54	0.61	0.43	0.50	0.57	0.57	0.65	0.45	0.53	0.61	0.61	0.69	0.48	0.56	0.64	0.64	0.73
		PI	0.77	0.77	0.77	0.77	0.77	0.81	0.81	0.81	0.81	0.82	0.86	0.86	0.86	0.86	0.86	0.91	0.91	0.92	0.92	0.92
	104°F 40°C	TC	8007	8017	8026	8026	8037	8489	8499	8508	8509	8519	8996	9008	9018	9020	9030	9538	9549	9559	9561	9573
		S/T	0.41	0.49	0.55	0.55	0.63	0.44	0.52	0.59	0.59	0.67	0.47	0.55	0.62	0.62	0.71	0.49	0.58	0.66	0.66	0.75
		PI	0.76	0.76	0.76	0.76	0.76	0.80	0.80	0.80	0.80	0.81	0.85	0.85	0.85	0.85	0.85	0.90	0.90	0.90	0.90	0.90
	110°F 43°C	TC	7535	7545	7553	7553	7564	7989	7998	8006	8008	8017	8466	8477	8487	8488	8498	8976	8986	8996	8997	9009
		S/T	0.43	0.50	0.57	0.57	0.65	0.46	0.53	0.61	0.61	0.69	0.48	0.57	0.64	0.64	0.73	0.51	0.60	0.68	0.68	0.78
		PI	0.75	0.75	0.75	0.75	0.75	0.80	0.80	0.80	0.80	0.80	0.84	0.84	0.85	0.85	0.85	0.89	0.90	0.90	0.90	0.90
	115°F 46°C	TC	6450	6459	6466	6466	6475	6839	6847	6854	6855	6863	7247	7257	7265	7266	7274	7684	7692	7701	7702	7711
		S/T	0.43	0.51	0.58	0.58	0.66	0.46	0.54	0.61	0.61	0.70	0.49	0.57	0.65	0.65	0.74	0.52	0.61	0.69	0.69	0.79
		PI	0.62	0.62	0.62	0.62	0.62	0.66	0.66	0.66	0.66	0.66	0.69	0.70	0.70	0.70	0.70	0.74	0.74	0.74	0.74	0.74
	122°F 50°C	TC	5003	5010	5016	5016	5022	5305	5311	5316	5317	5324	5622	5629	5635	5636	5643	5961	5967	5974	5974	5982
		S/T	0.44	0.52	0.59	0.59	0.68	0.47	0.55	0.63	0.63	0.72	0.50	0.59	0.67	0.67	0.76	0.53	0.62	0.71	0.71	0.80
		PI	0.44	0.44	0.44	0.44	0.44	0.47	0.47	0.47	0.47	0.47	0.50	0.50	0.50	0.50	0.50	0.53	0.53	0.53	0.53	0.53

Table 13 – High Wall Cooling Performance (9K) (Continued)

Airflow CFM	Out-door DB	ID WB	60.8°F (16.0°C)					64.4°F (16.0°C)					67.0°F (19.4°C)					71.6°F (22.0°C)				
		ID DB	73.4°F 23.0°C	77.0°F 25.0°C	80.0°F 26.7°C	80.6°F 27.0°C	84.2°F 29.0°C	73.4°F 23.0°C	77.0°F 25.0°C	80.0°F 26.7°C	80.6°F 27.0°C	84.2°F 29.0°C	73.4°F 23.0°C	77.0°F 25.0°C	80.0°F 26.7°C	80.6°F 27.0°C	84.2°F 29.0°C	73.4°F 23.0°C	77.0°F 25.0°C	80.0°F 26.7°C	80.6°F 27.0°C	84.2°F 29.0°C
441	-22°F 30°C	TC	8639	8651	8660	8661	8672	9160	9171	9180	9182	9193	9707	9720	9731	9732	9743	10292	10303	10314	10316	10329
		S/T	0.48	0.56	0.63	0.63	0.72	0.50	0.59	0.67	0.67	0.77	0.53	0.63	0.71	0.71	0.81	0.57	0.67	0.76	0.76	0.86
		PI	0.28	0.28	0.28	0.28	0.28	0.30	0.30	0.30	0.30	0.30	0.32	0.32	0.32	0.32	0.32	0.34	0.34	0.34	0.34	0.34
	-13°F 25°C	TC	9359	9372	9382	9382	9395	9923	9935	9945	9947	9959	10516	10530	10542	10543	10555	11150	11162	11174	11176	11190
		S/T	0.48	0.56	0.64	0.64	0.73	0.51	0.60	0.68	0.68	0.77	0.54	0.63	0.72	0.72	0.82	0.57	0.67	0.76	0.76	0.87
		PI	0.31	0.31	0.31	0.31	0.31	0.32	0.32	0.33	0.33	0.33	0.34	0.34	0.34	0.34	0.35	0.36	0.37	0.37	0.37	0.37
	-4°F 20°C	TC	10079	10093	10104	10104	10118	10687	10699	10710	10712	10725	11325	11340	11352	11355	11367	12007	12020	12034	12035	12050
		S/T	0.48	0.57	0.64	0.64	0.73	0.51	0.60	0.68	0.68	0.78	0.54	0.64	0.72	0.72	0.82	0.57	0.67	0.77	0.77	0.87
		PI	0.33	0.33	0.33	0.33	0.33	0.35	0.35	0.35	0.35	0.35	0.37	0.37	0.37	0.37	0.37	0.39	0.39	0.39	0.39	0.39
	0°F 17.8°C	TC	10399	10413	10424	10425	10439	11026	11039	11050	11052	11065	11685	11700	11713	11715	11728	12389	12402	12416	12417	12433
		S/T	0.48	0.57	0.64	0.64	0.73	0.51	0.60	0.68	0.68	0.78	0.54	0.64	0.72	0.72	0.83	0.58	0.68	0.77	0.77	0.88
		PI	0.34	0.34	0.34	0.34	0.34	0.36	0.36	0.36	0.36	0.36	0.38	0.38	0.38	0.38	0.38	0.41	0.41	0.41	0.41	0.41
	5°F 15°C	TC	10799	10814	10825	10826	10840	11450	11463	11475	11477	11491	12134	12150	12163	12166	12179	12865	12879	12893	12895	12911
		S/T	0.49	0.57	0.65	0.65	0.74	0.51	0.60	0.69	0.69	0.78	0.55	0.64	0.73	0.73	0.83	0.58	0.68	0.77	0.77	0.88
		PI	0.35	0.35	0.35	0.35	0.35	0.37	0.37	0.38	0.38	0.38	0.40	0.40	0.40	0.40	0.40	0.42	0.42	0.42	0.42	0.42
	14°F 10°C	TC	10954	10969	10980	10981	10996	11614	11628	11639	11642	11655	12308	12324	12338	12340	12354	13049	13064	13078	13080	13096
		S/T	0.49	0.57	0.65	0.65	0.74	0.52	0.61	0.69	0.69	0.78	0.55	0.64	0.73	0.73	0.83	0.58	0.68	0.77	0.77	0.88
		PI	0.37	0.37	0.37	0.37	0.37	0.39	0.39	0.39	0.39	0.39	0.41	0.41	0.41	0.41	0.41	0.44	0.44	0.44	0.44	0.44
	17°F 10°C	TC	11005	11020	11032	11033	11048	11669	11683	11694	11696	11710	12366	12382	12396	12398	12412	13111	13125	13139	13141	13158
		S/T	0.49	0.57	0.65	0.65	0.74	0.52	0.61	0.69	0.69	0.79	0.55	0.64	0.73	0.73	0.83	0.58	0.68	0.78	0.78	0.88
		PI	0.37	0.37	0.37	0.37	0.37	0.39	0.39	0.39	0.39	0.39	0.42	0.42	0.42	0.42	0.42	0.44	0.44	0.44	0.44	0.44
	23°F 5°C	TC	11284	11300	11312	11312	11328	11964	11979	11990	11993	12007	12679	12696	12710	12712	12726	13443	13458	13472	13475	13491
		S/T	0.49	0.58	0.65	0.65	0.75	0.52	0.61	0.69	0.69	0.79	0.55	0.65	0.74	0.74	0.84	0.58	0.69	0.78	0.78	0.89
		PI	0.41	0.42	0.42	0.42	0.42	0.44	0.44	0.44	0.44	0.44	0.47	0.47	0.47	0.47	0.47	0.49	0.49	0.50	0.50	0.50
	35°F 1.7°C	TC	11842	11858	11871	11872	11888	12556	12571	12583	12586	12601	13306	13323	13338	13341	13356	14108	14123	14139	14141	14158
		S/T	0.49	0.58	0.66	0.66	0.75	0.52	0.61	0.70	0.70	0.79	0.55	0.65	0.74	0.74	0.84	0.59	0.69	0.78	0.78	0.89
		PI	0.50	0.50	0.50	0.50	0.50	0.53	0.53	0.53	0.53	0.53	0.56	0.57	0.57	0.57	0.57	0.60	0.60	0.60	0.60	0.60
	41°F 5°C	TC	11731	11747	11760	11760	11776	12438	12453	12465	12468	12482	13181	13198	13213	13215	13230	13975	13991	14006	14008	14025
		S/T	0.49	0.58	0.66	0.66	0.75	0.52	0.61	0.70	0.70	0.80	0.56	0.65	0.74	0.74	0.84	0.59	0.69	0.78	0.78	0.89
		PI	0.50	0.50	0.50	0.50	0.50	0.53	0.53	0.53	0.53	0.53	0.56	0.56	0.56	0.56	0.56	0.59	0.59	0.59	0.59	0.59
	47°F 8.3°C	TC	11620	11636	11648	11649	11664	12320	12335	12347	12349	12364	13056	13073	13088	13090	13105	13843	13858	13873	13875	13892
		S/T	0.50	0.58	0.66	0.66	0.75	0.53	0.62	0.70	0.70	0.80	0.56	0.65	0.74	0.74	0.85	0.59	0.69	0.79	0.79	0.90
		PI	0.49	0.49	0.49	0.49	0.49	0.52	0.52	0.52	0.52	0.52	0.55	0.55	0.55	0.55	0.55	0.58	0.58	0.59	0.59	0.59
	50°F 10°C	TC	11712	11728	11740	11741	11757	12418	12432	12445	12447	12462	13160	13177	13191	13194	13209	13952	13968	13983	13985	14002
		S/T	0.50	0.58	0.66	0.66	0.76	0.53	0.62	0.70	0.70	0.80	0.56	0.66	0.75	0.75	0.85	0.59	0.70	0.79	0.79	0.90
		PI	0.49	0.49	0.50	0.50	0.50	0.52	0.52	0.52	0.52	0.53	0.55	0.56	0.56	0.56	0.56	0.59	0.59	0.59	0.59	0.59
	59°F 15°C	TC	11988	12004	12017	12017	12034	12710	12725	12738	12740	12755	13470	13487	13502	13505	13520	14281	14297	14312	14314	14332
		S/T	0.50	0.59	0.67	0.67	0.76	0.53	0.62	0.71	0.71	0.81	0.56	0.66	0.75	0.75	0.86	0.60	0.70	0.80	0.80	0.91
		PI	0.50	0.51	0.51	0.51	0.51	0.53	0.54	0.54	0.54	0.54	0.57	0.57	0.57	0.57	0.57	0.60	0.60	0.60	0.60	0.60
	68°F 20°C	TC	12264	12280	12293	12294	12310	13003	13018	13031	13033	13049	13779	13797	13813	13815	13831	14610	14626	14642	14644	14662
		S/T	0.51	0.60	0.69	0.69	0.78	0.54	0.64	0.73	0.73	0.83	0.58	0.68	0.77	0.77	0.88	0.61	0.72	0.82	0.82	0.93
		PI	0.51	0.52	0.52	0.52	0.52	0.55	0.55	0.55	0.55	0.55	0.58	0.58	0.58	0.58	0.58	0.61	0.61	0.61	0.61	0.62
	77°F 25°C	TC	12539	12556	12570	12570	12587	13295	13311	13324	13327	13342	14089	14108	14123	14126	14142	14938	14955	14971	14973	14992
		S/T	0.52	0.61	0.69	0.69	0.79	0.55	0.65	0.74	0.74	0.84	0.59	0.69	0.78	0.78	0.89	0.62	0.73	0.83	0.83	0.94
		PI	0.53	0.53	0.53	0.53	0.53	0.56	0.56	0.56	0.56	0.56	0.59	0.59	0.59	0.59	0.59	0.63	0.63	0.63	0.63	0.63
	82°F 27.8°C	TC	12502	12518	12532	12533	12549	13255	13271	13284	13286	13302	14047	14065	14081	14084	14099	14893	14910	14926	14928	14947
		S/T	0.53	0.62	0.70	0.70	0.80	0.56	0.66	0.75	0.75	0.85	0.59	0.70	0.79	0.79	0.90	0.63	0.74	0.84	0.84	0.95
		PI	0.59	0.59	0.59	0.59	0.59	0.63	0.63	0.63	0.63	0.63	0.66	0.67	0.67	0.67	0.67	0.70	0.71	0.71	0.71	0.71
	86°F 30°C	TC	12230	12247	12260	12261	12277	12967	12983	12996	12998	13014	13742	13760	13775	13778	13793	14570	14586	14602	14604	14622
		S/T	0.53	0.63	0.71	0.71	0.81	0.57	0.66	0.75	0.75	0.86	0.60	0.70	0.80	0.80	0.91	0.64	0.75	0.85	0.85	0.97
		PI	0.72	0.72	0.72	0.72	0.72	0.76	0.77	0.77	0.77	0.77	0.81	0.81	0.81	0.81	0.81	0.86	0.86	0.86	0.86	0.86
	95°F 35°C	TC	11620	11635	11648	11649	11664	12320	12335	12347	12349	12364	13056	13073	13088	13090	13105	13843	13858	13873	13875	13892
		S/T	0.53	0.63	0.71	0.71	0.81	0.57	0.66	0.75	0.75	0.86	0.60	0.70	0.80	0.80	0.91	0.64	0.75	0.85	0.85	0.97
		PI	1.01	1.01	1.02	1.02	1.02	1.07	1.08	1.08	1.08	1.08	1.14	1.14	1.14	1.14	1.14	1.21	1.21	1.21	1.21	1.21
	104°F 40°C	TC	10581	10595	10606	10607	10621	11218	11232	11243	11245	11258	11888	11904	11917	11919	11933	12605	12619	12632	12634	12650
		S/T	0.55	0.64	0.73	0.73	0.83	0.58	0.68	0.77	0.77	0.88	0.62	0.72	0.82	0.82	0.93	0.65	0.76	0.87	0.87	0.99
		PI	1.00	1.00	1.00	1.00	1.00	1.06	1.06	1.06	1.06	1.06	1.12	1.13	1.13	1.13	1.13	1.19	1.19	1.19	1.19	1.20
	110°F 43°C	TC	9957	9970	9981	9982	9995	10557	10570	10580	10582	10595	11188	11202	11215	11217	11230	11862	11875	11888	11890	11904
		S/T	0.57	0.67	0.76	0.76	0.86	0.60	0.71	0.80	0.80	0.91	0.64	0.75	0.85	0.85	0.97	0.68	0.79	0.90	0.90	1.00
		PI	0.99	0.99	0.99	0.99	1.00	1.05	1.05	1.05	1.05	1.06	1.11	1.12	1.12	1.12	1.12	1.18	1.18	1.18	1.18	1.19
	115°F 46°C	TC	8523	8535	8544	8544	8556	9037	9048	9057	9058	9069	9577	9589	9600	9602	9613	10154	10165	10176	10178	10190
		S/T	0.57	0.67	0.77	0.77	0.87	0.61	0.71	0.81	0.81	0.92	0.65	0.76	0.86	0.86	0.98	0.68	0.80	0.91	0.91	1.00
		PI	0.82	0.82	0.82	0.82	0.82	0.87	0.87	0.87	0.87	0.87	0.92	0.92	0.92	0.92	0.92	0.97	0.97	0.98	0.98	0.98
	122°F 50°C	TC	6612	6621	6628	6628	6637	7010	7019	7026	7027	7035	7429	7439	7447	7448	7457	7877	7885	7894	7895	7905
		S/T	0.59	0.69	0.78	0.78	0.89	0.62	0.73	0.83	0.83	0.95	0.66	0.77	0.88	0.88	1.00	0.70	0.82	0.93	0.93	1.00
		PI	0.58	0.58	0.59	0.59	0.59	0.62	0.62	0.62	0.62	0.62	0.66	0.66	0.66	0.66	0.66	0.70	0.70	0.70	0.70	0.70

NOTE: Values in gray are extrapolated based on tested performance.

Table 14 – High Wall Heating Performance (9K)

AIRFLOW (CFM)	HEATING PERFORMANCE AT INDOOR DRY BULB TEMPERATURE										
	OUTDOOR DB	TC: Total Heating Capacity (BTU/hr)					PI: Power Input (kW)				
		Indoor Conditions (DB)					Indoor Conditions (DB)				
		60.8°F (16.0°C)	68°F (20.0°C)	70°F (21.1°C)	71.6°F (22.0°C)	75.2°F (24.0°C)	60.8°F (16.0°C)	68°F (20.0°C)	70°F (21.1°C)	71.6°F (22.0°C)	75.2°F (24.0°C)
176	-22°F (-30.0°C)	2182	2139	2128	2040	2022	1.30	1.31	1.31	1.31	1.32
	-13°F (-25.0°C)	2668	2615	2602	2398	2377	1.39	1.40	1.40	1.40	1.41
	-4°F (-20.0°C)	3591	3519	3502	3228	3199	1.53	1.54	1.54	1.55	1.55
	0°F (-17.8°C)	4299	4213	4192	3864	3829	1.58	1.59	1.59	1.60	1.60
	5°F (-15.0°C)	5183	5080	5054	4659	4617	1.64	1.66	1.66	1.66	1.67
	14°F (-10.0°C)	5327	5220	5194	4788	4745	1.58	1.59	1.59	1.60	1.60
	17°F (-8.3°C)	5374	5267	5241	4831	4787	1.55	1.57	1.57	1.57	1.58
	22°F (-5.6°C)	5632	5519	5492	5062	5017	1.55	1.56	1.56	1.57	1.57
	27°F (-2.8°C)	5889	5772	5743	5294	5246	1.54	1.56	1.56	1.56	1.57
	32°F (0.0°C)	6147	6024	5994	5525	5475	1.54	1.55	1.55	1.56	1.56
	35°F (1.7°C)	6301	6175	6144	5664	5613	1.54	1.55	1.55	1.55	1.56
	37°F (2.8°C)	6447	6318	6287	5795	5743	1.50	1.51	1.51	1.52	1.52
	42°F (5.6°C)	6812	6676	6642	6123	6068	1.40	1.41	1.42	1.42	1.43
	44.6°F (7.0°C)	6958	6819	6785	6254	6198	1.37	1.38	1.38	1.38	1.39
	47°F (8.3°C)	7177	7033	6998	6451	6393	1.31	1.32	1.32	1.33	1.33
	52°F (11.1°C)	6868	6731	6697	6173	6117	1.18	1.19	1.19	1.19	1.20
	57F (13.9°C)	6559	6428	6396	5895	5842	1.05	1.05	1.06	1.06	1.06
	59°F (15.0°C)	6435	6307	6275	5784	5732	0.99	1.00	1.00	1.00	1.01
	62°F (16.7°C)	6250	6125	6094	5618	5567	0.91	0.92	0.92	0.92	0.93
	64.4°F (18.0°C)	6126	6004	5974	5506	5457	0.86	0.87	0.87	0.87	0.87
229	-22°F (-30.0°C)	2941	2882	2868	2802	2777	1.31	1.32	1.32	1.32	1.33
	-13°F (-25.0°C)	3526	3456	3438	3294	3265	1.40	1.41	1.41	1.42	1.42
	-4°F (-20.0°C)	4745	4650	4627	4434	4394	1.54	1.55	1.56	1.56	1.57
	0°F (-17.8°C)	5681	5567	5539	5307	5260	1.59	1.61	1.61	1.61	1.62
	5°F (-15.0°C)	6849	6712	6679	6400	6342	1.66	1.67	1.68	1.68	1.69
	14°F (-10.0°C)	7039	6898	6864	6577	6517	1.59	1.61	1.61	1.61	1.62
	17°F (-8.3°C)	7102	6960	6925	6636	6576	1.57	1.58	1.59	1.59	1.60
	22°F (-5.6°C)	7442	7294	7257	6954	6891	1.56	1.58	1.58	1.58	1.59
	27°F (-2.8°C)	7783	7627	7589	7271	7206	1.56	1.57	1.58	1.58	1.58
	32°F (0.0°C)	8123	7960	7921	7589	7521	1.55	1.57	1.57	1.57	1.58
	35°F (1.7°C)	8327	8161	8120	7780	7710	1.55	1.56	1.57	1.57	1.58
	37°F (2.8°C)	8520	8349	8308	7960	7889	1.51	1.53	1.53	1.53	1.54
	42°F (5.6°C)	9002	8822	8778	8411	8335	1.42	1.43	1.43	1.43	1.44
	44.6°F (7.0°C)	9195	9011	8966	8591	8514	1.38	1.39	1.39	1.40	1.40
	47°F (8.3°C)	9484	9294	9248	8861	8781	1.32	1.33	1.34	1.34	1.34
	52°F (11.1°C)	9076	8894	8850	8480	8403	1.19	1.20	1.20	1.20	1.21
	57F (13.9°C)	8667	8494	8452	8098	8025	1.06	1.06	1.07	1.07	1.07
	59°F (15.0°C)	8504	8334	8292	7945	7874	1.00	1.01	1.01	1.01	1.02
	62°F (16.7°C)	8259	8094	8053	7716	7647	0.92	0.93	0.93	0.93	0.94
	64.4°F (18.0°C)	8096	7934	7894	7564	7496	0.87	0.88	0.88	0.88	0.88

Table 14 – High Wall Heating Performance (9K) (Continued)

AIRFLOW (CFM)	HEATING PERFORMANCE AT INDOOR DRY BULB TEMPERATURE										
	OUTDOOR DB	TC: Total Heating Capacity (BTU/hr)					PI: Power Input (kW)				
		Indoor Conditions (DB)					Indoor Conditions (DB)				
		60.8°F (16.0°C)	68°F (20.0°C)	70°F (21.1°C)	71.6°F (22.0°C)	75.2°F (24.0°C)	60.8°F (16.0°C)	68°F (20.0°C)	70°F (21.1°C)	71.6°F (22.0°C)	75.2°F (24.0°C)
324	-22°F (-30.0°C)	3964	3884	3865	3850	3815	1.32	1.33	1.34	1.34	1.34
	-13°F (-25.0°C)	4660	4566	4544	4525	4485	1.41	1.43	1.43	1.43	1.44
	-4°F (-20.0°C)	6271	6145	6115	6090	6035	1.56	1.57	1.57	1.58	1.58
	0°F (-17.8°C)	7507	7356	7320	7290	7225	1.61	1.62	1.63	1.63	1.64
	5°F (-15.0°C)	9051	8870	8826	8791	8712	1.68	1.69	1.69	1.70	1.70
	14°F (-10.0°C)	9302	9116	9070	9034	8953	1.61	1.62	1.62	1.63	1.63
	17°F (-8.3°C)	9385	9198	9152	9115	9033	1.59	1.60	1.60	1.61	1.61
	22°F (-5.6°C)	9835	9638	9590	9552	9466	1.58	1.59	1.60	1.60	1.61
	27°F (-2.8°C)	10285	10079	10028	9988	9898	1.58	1.59	1.59	1.59	1.60
	32°F (0.0°C)	10734	10519	10467	10425	10331	1.57	1.58	1.59	1.59	1.60
	35°F (1.7°C)	11004	10784	10730	10687	10591	1.57	1.58	1.58	1.59	1.59
	37°F (2.8°C)	11259	11034	10978	10934	10836	1.53	1.54	1.54	1.55	1.55
	42°F (5.6°C)	11896	11658	11600	11553	11449	1.43	1.44	1.45	1.45	1.46
	44.6°F (7.0°C)	12151	11908	11848	11801	11694	1.39	1.40	1.41	1.41	1.42
	47°F (8.3°C)	12533	12282	12221	12172	12062	1.34	1.35	1.35	1.35	1.36
	52°F (11.1°C)	11993	11753	11695	11648	11543	1.20	1.21	1.21	1.22	1.22
	57F (13.9°C)	11454	11225	11168	11124	11024	1.07	1.08	1.08	1.08	1.08
	59°F (15.0°C)	11238	11013	10958	10914	10816	1.01	1.02	1.02	1.02	1.03
	62°F (16.7°C)	10914	10696	10642	10600	10504	0.93	0.94	0.94	0.94	0.95
	64.4°F (18.0°C)	10698	10484	10432	10390	10296	0.88	0.89	0.89	0.89	0.89
441	-22°F (-30.0°C)	5238	5133	5107	5087	5041	1.34	1.35	1.35	1.35	1.36
	-13°F (-25.0°C)	6157	6034	6004	5980	5926	1.43	1.44	1.44	1.45	1.45
	-4°F (-20.0°C)	8287	8121	8080	8048	7976	1.57	1.59	1.59	1.59	1.60
	0°F (-17.8°C)	9920	9721	9673	9634	9547	1.63	1.64	1.64	1.65	1.65
	5°F (-15.0°C)	11961	11722	11663	11617	11512	1.69	1.71	1.71	1.71	1.72
	14°F (-10.0°C)	12292	12046	11986	11938	11831	1.62	1.64	1.64	1.64	1.65
	17°F (-8.3°C)	12402	12154	12093	12045	11937	1.60	1.62	1.62	1.62	1.63
	22°F (-5.6°C)	12996	12737	12673	12622	12509	1.60	1.61	1.61	1.62	1.62
	27°F (-2.8°C)	13591	13319	13252	13199	13080	1.59	1.60	1.61	1.61	1.62
	32°F (0.0°C)	14185	13901	13832	13776	13652	1.59	1.60	1.60	1.60	1.61
	35°F (1.7°C)	14541	14251	14179	14123	13995	1.58	1.60	1.60	1.60	1.61
	37°F (2.8°C)	14878	14581	14508	14450	14320	1.54	1.56	1.56	1.56	1.57
	42°F (5.6°C)	15720	15406	15328	15267	15130	1.45	1.46	1.46	1.46	1.47
	44.6°F (7.0°C)	16057	15736	15657	15594	15454	1.41	1.42	1.42	1.42	1.43
	47°F (8.3°C)	16562	16231	16149	16085	15940	1.35	1.36	1.36	1.37	1.37
	52°F (11.1°C)	15849	15532	15454	15392	15254	1.21	1.22	1.23	1.23	1.23
	57F (13.9°C)	15136	14833	14759	14700	14567	1.08	1.09	1.09	1.09	1.09
	59°F (15.0°C)	14850	14553	14481	14423	14293	1.02	1.03	1.03	1.04	1.04
	62°F (16.7°C)	14422	14134	14063	14007	13881	0.94	0.95	0.95	0.95	0.96
	64.4°F (18.0°C)	14137	13854	13785	13730	13606	0.89	0.89	0.90	0.90	0.90

NOTE: Values in gray are extrapolated based on tested performance.

Table 15 – High Wall Cooling Performance (12K)

Airflow CFM	Out-door DB	ID WB	60.8°F (16.0°C)					64.4°F (16.0°C)					67.0°F (19.4°C)					71.6°F (22.0°C)				
		ID DB	73.4°F 23.0°C	77.0°F 25.0°C	80.0°F 26.7°C	80.6°F 27.0°C	84.2°F 29.0°C	73.4°F 23.0°C	77.0°F 25.0°C	80.0°F 26.7°C	80.6°F 27.0°C	84.2°F 29.0°C	73.4°F 23.0°C	77.0°F 25.0°C	80.0°F 26.7°C	80.6°F 27.0°C	84.2°F 29.0°C	73.4°F 23.0°C	77.0°F 25.0°C	80.0°F 26.7°C	80.6°F 27.0°C	84.2°F 29.0°C
176	-22°F 30°C	TC	3939	3945	3949	3949	3954	4177	4182	4186	4187	4192	4426	4432	4437	4438	4443	4693	4698	4703	4704	4710
		S/T	0.21	0.24	0.28	0.28	0.31	0.22	0.26	0.29	0.29	0.33	0.23	0.27	0.31	0.31	0.35	0.25	0.29	0.33	0.33	0.37
		PI	0.20	0.20	0.20	0.20	0.20	0.21	0.21	0.21	0.21	0.21	0.22	0.22	0.22	0.22	0.22	0.23	0.23	0.23	0.23	0.23
	-13°F 25°C	TC	4268	4273	4278	4278	4284	4525	4530	4535	4535	4541	4795	4801	4807	4808	4813	5084	5089	5095	5096	5102
		S/T	0.21	0.24	0.28	0.28	0.32	0.22	0.26	0.29	0.29	0.33	0.23	0.27	0.31	0.31	0.35	0.25	0.29	0.33	0.33	0.38
		PI	0.21	0.21	0.21	0.21	0.21	0.22	0.23	0.23	0.23	0.23	0.24	0.24	0.24	0.24	0.24	0.25	0.25	0.25	0.25	0.25
	-4°F 20°C	TC	4596	4602	4607	4607	4613	4873	4879	4883	4884	4890	5164	5171	5176	5177	5183	5475	5481	5487	5488	5495
		S/T	0.21	0.25	0.28	0.28	0.32	0.22	0.26	0.30	0.30	0.34	0.23	0.28	0.31	0.31	0.36	0.25	0.29	0.33	0.33	0.38
		PI	0.23	0.23	0.23	0.23	0.23	0.24	0.24	0.24	0.24	0.24	0.26	0.26	0.26	0.26	0.26	0.27	0.27	0.27	0.27	0.27
	0°F 17.8°C	TC	4742	4748	4753	4753	4760	5027	5033	5038	5039	5045	5328	5335	5341	5342	5348	5649	5655	5661	5662	5669
		S/T	0.21	0.25	0.28	0.28	0.32	0.22	0.26	0.30	0.30	0.34	0.24	0.28	0.31	0.31	0.36	0.25	0.29	0.33	0.33	0.38
		PI	0.24	0.24	0.24	0.24	0.24	0.25	0.25	0.25	0.25	0.25	0.26	0.27	0.27	0.27	0.27	0.28	0.28	0.28	0.28	0.28
	5°F 15°C	TC	4924	4931	4936	4936	4943	5221	5227	5232	5233	5239	5533	5540	5546	5547	5553	5866	5872	5879	5880	5887
		S/T	0.21	0.25	0.28	0.28	0.32	0.22	0.26	0.30	0.30	0.34	0.24	0.28	0.32	0.32	0.36	0.25	0.29	0.33	0.33	0.38
		PI	0.24	0.25	0.25	0.25	0.25	0.26	0.26	0.26	0.26	0.26	0.27	0.28	0.28	0.28	0.28	0.29	0.29	0.29	0.29	0.29
	14°F 10°C	TC	5298	5305	5311	5311	5318	5617	5624	5630	5631	5637	5953	5961	5967	5969	5975	6312	6319	6326	6327	6334
		S/T	0.21	0.25	0.28	0.28	0.32	0.22	0.26	0.30	0.30	0.34	0.24	0.28	0.32	0.32	0.36	0.25	0.29	0.33	0.34	0.38
		PI	0.23	0.23	0.23	0.23	0.23	0.24	0.24	0.24	0.24	0.24	0.26	0.26	0.26	0.26	0.26	0.27	0.27	0.27	0.27	0.27
	17°F 10°C	TC	5423	5430	5436	5436	5444	5750	5757	5762	5763	5770	6093	6101	6108	6109	6116	6460	6467	6474	6475	6483
		S/T	0.21	0.25	0.28	0.28	0.32	0.22	0.26	0.30	0.30	0.34	0.24	0.28	0.32	0.32	0.36	0.25	0.30	0.34	0.34	0.38
		PI	0.22	0.22	0.22	0.22	0.22	0.24	0.24	0.24	0.24	0.24	0.25	0.25	0.25	0.25	0.25	0.27	0.27	0.27	0.27	0.27
	23°F 5°C	TC	5180	5187	5192	5192	5199	5492	5498	5504	5505	5511	5820	5827	5834	5835	5842	6171	6177	6184	6185	6193
		S/T	0.21	0.25	0.28	0.28	0.32	0.23	0.26	0.30	0.30	0.34	0.24	0.28	0.32	0.32	0.36	0.25	0.30	0.34	0.34	0.38
		PI	0.23	0.23	0.23	0.23	0.23	0.25	0.25	0.25	0.25	0.25	0.26	0.26	0.26	0.26	0.26	0.28	0.28	0.28	0.28	0.28
	35°F 1.7°C	TC	4693	4699	4704	4705	4711	4976	4982	4987	4988	4994	5273	5280	5286	5287	5293	5591	5597	5603	5604	5611
		S/T	0.21	0.25	0.28	0.28	0.32	0.23	0.27	0.30	0.30	0.34	0.24	0.28	0.32	0.32	0.36	0.25	0.30	0.34	0.34	0.39
		PI	0.25	0.25	0.25	0.25	0.26	0.27	0.27	0.27	0.27	0.27	0.29	0.29	0.29	0.29	0.29	0.30	0.30	0.30	0.30	0.30
	41°F 5°C	TC	4678	4684	4689	4689	4696	4960	4966	4971	4972	4978	5256	5263	5269	5270	5276	5573	5579	5585	5586	5593
		S/T	0.21	0.25	0.29	0.29	0.33	0.23	0.27	0.30	0.30	0.35	0.24	0.28	0.32	0.32	0.37	0.26	0.30	0.34	0.34	0.39
		PI	0.26	0.26	0.26	0.26	0.26	0.28	0.28	0.28	0.28	0.28	0.29	0.29	0.29	0.29	0.29	0.31	0.31	0.31	0.31	0.31
	47°F 8.3°C	TC	4663	4669	4674	4674	4681	4944	4950	4955	4956	4961	5239	5246	5252	5253	5259	5555	5561	5567	5568	5575
		S/T	0.21	0.25	0.29	0.29	0.33	0.23	0.27	0.30	0.30	0.35	0.24	0.28	0.32	0.32	0.37	0.26	0.30	0.34	0.34	0.39
		PI	0.27	0.27	0.27	0.27	0.27	0.28	0.28	0.28	0.28	0.28	0.30	0.30	0.30	0.30	0.30	0.32	0.32	0.32	0.32	0.32
	50°F 10°C	TC	4766	4773	4778	4778	4784	5053	5059	5064	5065	5071	5355	5362	5368	5369	5375	5678	5684	5690	5691	5698
		S/T	0.22	0.25	0.29	0.29	0.33	0.23	0.27	0.31	0.31	0.35	0.24	0.28	0.32	0.32	0.37	0.26	0.30	0.34	0.34	0.39
		PI	0.26	0.27	0.27	0.27	0.27	0.28	0.28	0.28	0.28	0.28	0.30	0.30	0.30	0.30	0.30	0.32	0.32	0.32	0.32	0.32
	59°F 15°C	TC	5076	5083	5088	5088	5095	5382	5388	5394	5395	5401	5703	5711	5717	5718	5725	6047	6054	6060	6061	6069
		S/T	0.22	0.25	0.29	0.29	0.33	0.23	0.27	0.31	0.31	0.35	0.24	0.29	0.33	0.33	0.37	0.26	0.30	0.34	0.34	0.39
		PI	0.26	0.26	0.26	0.26	0.26	0.28	0.28	0.28	0.28	0.28	0.30	0.30	0.30	0.30	0.30	0.31	0.31	0.31	0.31	0.32
	68°F 20°C	TC	5386	5393	5399	5399	5406	5710	5717	5723	5724	5731	6052	6059	6066	6067	6074	6416	6423	6430	6431	6439
		S/T	0.22	0.26	0.30	0.30	0.34	0.24	0.28	0.31	0.31	0.36	0.25	0.29	0.33	0.33	0.38	0.27	0.31	0.35	0.35	0.40
		PI	0.26	0.26	0.26	0.26	0.26	0.28	0.28	0.28	0.28	0.28	0.29	0.30	0.30	0.30	0.30	0.31	0.31	0.31	0.31	0.31
	77°F 25°C	TC	5696	5703	5709	5710	5717	6039	6046	6052	6053	6060	6400	6408	6415	6416	6423	6785	6793	6800	6801	6810
		S/T	0.23	0.26	0.30	0.30	0.34	0.24	0.28	0.32	0.32	0.36	0.25	0.30	0.34	0.34	0.39	0.27	0.32	0.36	0.36	0.41
		PI	0.26	0.26	0.26	0.26	0.26	0.28	0.28	0.28	0.28	0.28	0.29	0.29	0.29	0.29	0.29	0.31	0.31	0.31	0.31	0.31
	82°F 27.8°C	TC	5702	5709	5715	5716	5723	6045	6052	6058	6059	6067	6406	6415	6422	6423	6430	6792	6800	6807	6808	6817
		S/T	0.23	0.27	0.30	0.30	0.35	0.24	0.28	0.32	0.32	0.37	0.26	0.30	0.34	0.34	0.39	0.27	0.32	0.36	0.36	0.41
		PI	0.28	0.28	0.28	0.28	0.29	0.30	0.30	0.30	0.30	0.30	0.32	0.32	0.32	0.32	0.32	0.34	0.34	0.34	0.34	0.34
	86°F 30°C	TC	5497	5504	5510	5510	5518	5828	5835	5840	5842	5849	6176	6184	6191	6192	6199	6548	6555	6562	6563	6572
		S/T	0.23	0.27	0.31	0.31	0.35	0.25	0.29	0.33	0.33	0.37	0.26	0.31	0.35	0.35	0.40	0.28	0.32	0.37	0.37	0.42
		PI	0.33	0.33	0.33	0.33	0.33	0.35	0.35	0.35	0.35	0.35	0.37	0.37	0.37	0.37	0.37	0.40	0.40	0.40	0.40	0.40
	95°F 35°C	TC	5035	5042	5048	5048	5055	5339	5345	5350	5351	5358	5658	5665	5671	5673	5679	5999	6005	6012	6013	6020
		S/T	0.23	0.27	0.31	0.31	0.35	0.25	0.29	0.33	0.33	0.37	0.26	0.31	0.35	0.35	0.40	0.28	0.32	0.37	0.37	0.42
		PI	0.44	0.44	0.44	0.44	0.44	0.47	0.47	0.47	0.47	0.47	0.49	0.49	0.49	0.49	0.50	0.52	0.52	0.52	0.52	0.52
	104°F 40°C	TC	4821	4827	4832	4832	4839	5111	5117	5122	5123	5129	5416	5423	5430	5431	5437	5743	5749	5755	5756	5763
		S/T	0.24	0.28	0.32	0.32	0.36	0.25	0.29	0.34	0.34	0.38	0.27	0.31	0.36	0.36	0.41	0.28	0.33	0.38	0.38	0.43
		PI	0.47	0.47	0.47	0.47	0.47	0.49	0.50	0.50	0.50	0.50	0.52	0.52	0.53	0.53	0.53	0.56	0.56	0.56	0.56	0.56
	110°F 43°C	TC	4692	4698	4703	4703	4710	4974	4980	4985	4986	4992	5272	5279	5284	5285	5291	5589	5595	5601	5602	5609
		S/T	0.25	0.29	0.33	0.33	0.37	0.26	0.31	0.35	0.35	0.40	0.28	0.32	0.37	0.37	0.42	0.29	0.34	0.39	0.39	0.45
		PI	0.48	0.48	0.48	0.48	0.48	0.51	0.51	0.51	0.51	0.51	0.54	0.54	0.54	0.54	0.54	0.58	0.58	0.58	0.58	0.58
	115°F 46°C	TC	3751	3756	3760	3760	3765	3977	3982	3986	3987	3991	4215	4220	4225	4226	4230	4469	4474	4478	4479	4485
		S/T	0.25	0.29	0.33	0.33	0.38	0.26	0.31	0.35	0.35	0.40	0.28	0.33	0.37	0.37	0.42	0.30	0.35	0.40	0.40	0.45
		PI	0.39	0.39	0.39	0.39	0.39	0.41	0.41	0.41	0.41	0.41	0.43	0.44	0.44	0.44	0.44	0.46	0.46	0.46	0.46	0.46
	122°F 50°C	TC	2497	2500	2503	2503	2506	2647	2650	2653	2654	2657	2805	2809	2812	2813	2816	2974	2978	2981	2981	2985
		S/T	0.25	0.30	0.34	0.34	0.39	0.27	0.32	0.36	0.36	0.41	0.29	0.34	0.38	0.38	0.43	0.30	0.36	0.40	0.40	0.46
		PI	0.26	0.26	0.26	0.26	0.26	0.27	0.27	0.28	0.28	0.28	0.29	0.29	0.29	0.29	0.29	0.31	0.31	0.31	0.31	0.31

Table 15 – High Wall Cooling Performance (12K) (Continued)

Airflow CFM	Out-door DB	ID WB	60.8°F (16.0°C)					64.4°F (16.0°C)					67.0°F (19.4°C)					71.6°F (22.0°C)				
		ID DB	73.4°F 23.0°C	77.0°F 25.0°C	80.0°F 26.7°C	80.6°F 27.0°C	84.2°F 29.0°C	73.4°F 23.0°C	77.0°F 25.0°C	80.0°F 26.7°C	80.6°F 27.0°C	84.2°F 29.0°C	73.4°F 23.0°C	77.0°F 25.0°C	80.0°F 26.7°C	80.6°F 27.0°C	84.2°F 29.0°C	73.4°F 23.0°C	77.0°F 25.0°C	80.0°F 26.7°C	80.6°F 27.0°C	84.2°F 29.0°C
229	-22°F 30°C	TC	5206	5213	5218	5218	5225	5519	5526	5531	5532	5539	5849	5857	5863	5864	5871	6201	6208	6215	6216	6224
		S/T	0.27	0.32	0.36	0.36	0.41	0.29	0.34	0.39	0.39	0.44	0.31	0.36	0.41	0.41	0.47	0.32	0.38	0.43	0.43	0.49
		PI	0.26	0.26	0.26	0.26	0.26	0.27	0.27	0.27	0.27	0.28	0.29	0.29	0.29	0.29	0.29	0.31	0.31	0.31	0.31	0.31
	-13°F 25°C	TC	5639	5647	5653	5653	5661	5979	5986	5992	5993	6001	6336	6345	6352	6353	6360	6718	6726	6733	6734	6742
		S/T	0.27	0.32	0.37	0.37	0.42	0.29	0.34	0.39	0.39	0.44	0.31	0.36	0.41	0.41	0.47	0.33	0.38	0.44	0.44	0.50
		PI	0.28	0.28	0.28	0.28	0.28	0.30	0.30	0.30	0.30	0.30	0.31	0.32	0.32	0.32	0.32	0.33	0.33	0.33	0.33	0.34
	-4°F 20°C	TC	6073	6081	6088	6088	6096	6439	6447	6453	6454	6462	6824	6833	6840	6842	6849	7235	7243	7251	7252	7261
		S/T	0.28	0.32	0.37	0.37	0.42	0.29	0.34	0.39	0.39	0.44	0.31	0.36	0.41	0.41	0.47	0.33	0.39	0.44	0.44	0.50
		PI	0.30	0.30	0.30	0.30	0.30	0.32	0.32	0.32	0.32	0.32	0.34	0.34	0.34	0.34	0.34	0.36	0.36	0.36	0.36	0.36
	0°F 17.8°C	TC	6266	6274	6281	6281	6290	6644	6651	6658	6659	6667	7041	7050	7058	7059	7067	7465	7473	7481	7482	7491
		S/T	0.28	0.32	0.37	0.37	0.42	0.29	0.34	0.39	0.39	0.45	0.31	0.36	0.41	0.41	0.47	0.33	0.39	0.44	0.44	0.50
		PI	0.31	0.31	0.31	0.31	0.31	0.33	0.33	0.33	0.33	0.33	0.35	0.35	0.35	0.35	0.35	0.37	0.37	0.37	0.37	0.37
	5°F 15°C	TC	6507	6516	6523	6523	6532	6899	6907	6914	6915	6924	7311	7321	7329	7330	7339	7752	7760	7769	7770	7780
		S/T	0.28	0.33	0.37	0.37	0.42	0.29	0.35	0.39	0.39	0.45	0.31	0.37	0.42	0.42	0.48	0.33	0.39	0.44	0.44	0.50
		PI	0.32	0.32	0.32	0.32	0.32	0.34	0.34	0.34	0.34	0.34	0.36	0.36	0.36	0.36	0.36	0.39	0.39	0.39	0.39	0.39
	14°F 10°C	TC	7001	7011	7018	7019	7028	7423	7432	7439	7441	7450	7867	7877	7886	7887	7896	8341	8350	8359	8360	8371
		S/T	0.28	0.33	0.37	0.37	0.42	0.30	0.35	0.39	0.39	0.45	0.31	0.37	0.42	0.42	0.48	0.33	0.39	0.44	0.44	0.50
		PI	0.30	0.30	0.30	0.30	0.30	0.32	0.32	0.32	0.32	0.32	0.34	0.34	0.34	0.34	0.34	0.36	0.36	0.36	0.36	0.36
	17°F 10°C	TC	7166	7176	7184	7184	7194	7598	7607	7615	7616	7625	8052	8062	8071	8073	8082	8537	8546	8556	8557	8568
		S/T	0.28	0.33	0.37	0.37	0.42	0.30	0.35	0.40	0.40	0.45	0.31	0.37	0.42	0.42	0.48	0.33	0.39	0.44	0.44	0.51
		PI	0.30	0.30	0.30	0.30	0.30	0.31	0.31	0.31	0.31	0.31	0.33	0.33	0.33	0.33	0.33	0.35	0.35	0.35	0.35	0.35
	23°F 5°C	TC	6845	6854	6861	6862	6871	7257	7266	7273	7274	7283	7691	7701	7709	7711	7719	8154	8163	8172	8173	8183
		S/T	0.28	0.33	0.37	0.37	0.43	0.30	0.35	0.40	0.40	0.45	0.32	0.37	0.42	0.42	0.48	0.33	0.39	0.45	0.45	0.51
		PI	0.31	0.31	0.31	0.31	0.31	0.33	0.33	0.33	0.33	0.33	0.35	0.35	0.35	0.35	0.35	0.37	0.37	0.37	0.37	0.37
	35°F 1.7°C	TC	6202	6210	6217	6217	6225	6575	6583	6590	6591	6599	6968	6977	6985	6986	6994	7388	7396	7404	7405	7415
		S/T	0.28	0.33	0.38	0.38	0.43	0.30	0.35	0.40	0.40	0.46	0.32	0.37	0.42	0.42	0.48	0.34	0.39	0.45	0.45	0.51
		PI	0.34	0.34	0.34	0.34	0.34	0.36	0.36	0.36	0.36	0.36	0.38	0.38	0.38	0.38	0.38	0.40	0.40	0.40	0.40	0.40
	41°F 5°C	TC	6182	6190	6197	6197	6205	6554	6562	6569	6570	6578	6946	6955	6963	6964	6972	7364	7372	7380	7382	7391
		S/T	0.28	0.33	0.38	0.38	0.43	0.30	0.35	0.40	0.40	0.46	0.32	0.37	0.42	0.42	0.48	0.34	0.40	0.45	0.45	0.51
		PI	0.34	0.34	0.34	0.34	0.34	0.36	0.36	0.36	0.36	0.37	0.39	0.39	0.39	0.39	0.39	0.41	0.41	0.41	0.41	0.41
	47°F 8.3°C	TC	6162	6170	6177	6177	6185	6533	6541	6547	6549	6556	6923	6932	6940	6941	6949	7341	7349	7357	7358	7367
		S/T	0.28	0.33	0.38	0.38	0.43	0.30	0.35	0.40	0.40	0.46	0.32	0.37	0.43	0.43	0.48	0.34	0.40	0.45	0.45	0.51
		PI	0.35	0.35	0.35	0.35	0.35	0.37	0.37	0.37	0.37	0.37	0.39	0.39	0.39	0.39	0.40	0.42	0.42	0.42	0.42	0.42
	50°F 10°C	TC	6298	6307	6314	6314	6322	6678	6686	6692	6694	6702	7077	7086	7094	7095	7103	7503	7511	7520	7521	7530
		S/T	0.29	0.33	0.38	0.38	0.43	0.30	0.35	0.40	0.40	0.46	0.32	0.38	0.43	0.43	0.49	0.34	0.40	0.45	0.45	0.52
		PI	0.35	0.35	0.35	0.35	0.35	0.37	0.37	0.37	0.37	0.37	0.39	0.39	0.39	0.39	0.39	0.42	0.42	0.42	0.42	0.42
	59°F 15°C	TC	6708	6717	6724	6724	6733	7112	7120	7127	7129	7137	7537	7547	7555	7556	7565	7991	8000	8008	8010	8020
		S/T	0.29	0.34	0.38	0.38	0.44	0.30	0.36	0.41	0.41	0.46	0.32	0.38	0.43	0.43	0.49	0.34	0.40	0.46	0.46	0.52
		PI	0.35	0.35	0.35	0.35	0.35	0.37	0.37	0.37	0.37	0.37	0.39	0.39	0.39	0.39	0.39	0.41	0.42	0.42	0.42	0.42
	68°F 20°C	TC	7117	7127	7134	7135	7144	7546	7555	7562	7564	7573	7997	8007	8016	8018	8027	8479	8488	8497	8498	8509
		S/T	0.29	0.35	0.39	0.39	0.45	0.31	0.37	0.42	0.42	0.47	0.33	0.39	0.44	0.44	0.50	0.35	0.41	0.47	0.47	0.53
		PI	0.35	0.35	0.35	0.35	0.35	0.37	0.37	0.37	0.37	0.37	0.39	0.39	0.39	0.39	0.39	0.41	0.41	0.41	0.41	0.41
	77°F 25°C	TC	7527	7537	7545	7545	7555	7980	7990	7998	7999	8009	8457	8468	8477	8479	8488	8966	8976	8986	8987	8999
		S/T	0.30	0.35	0.40	0.40	0.45	0.32	0.37	0.42	0.42	0.48	0.33	0.39	0.45	0.45	0.51	0.36	0.42	0.47	0.47	0.54
		PI	0.35	0.35	0.35	0.35	0.35	0.37	0.37	0.37	0.37	0.37	0.39	0.39	0.39	0.39	0.39	0.41	0.41	0.41	0.41	0.41
	82°F 27.8°C	TC	7534	7545	7553	7553	7563	7988	7998	8006	8007	8017	8466	8477	8486	8488	8497	8976	8986	8995	8997	9008
		S/T	0.30	0.35	0.40	0.40	0.46	0.32	0.38	0.43	0.43	0.49	0.34	0.40	0.45	0.45	0.52	0.36	0.42	0.48	0.48	0.55
		PI	0.38	0.38	0.38	0.38	0.38	0.40	0.40	0.40	0.40	0.40	0.42	0.42	0.42	0.42	0.42	0.45	0.45	0.45	0.45	0.45
	86°F 30°C	TC	7264	7273	7281	7281	7291	7701	7710	7718	7720	7729	8161	8172	8181	8183	8192	8653	8663	8672	8673	8684
		S/T	0.31	0.36	0.41	0.41	0.46	0.32	0.38	0.43	0.43	0.49	0.34	0.40	0.46	0.46	0.52	0.36	0.43	0.49	0.49	0.55
		PI	0.44	0.44	0.44	0.44	0.44	0.46	0.47	0.47	0.47	0.47	0.49	0.49	0.49	0.49	0.49	0.52	0.52	0.52	0.52	0.52
	95°F 35°C	TC	6654	6663	6670	6671	6680	7055	7063	7070	7072	7080	7477	7486	7495	7496	7504	7927	7936	7944	7946	7955
		S/T	0.31	0.36	0.41	0.41	0.46	0.32	0.38	0.43	0.43	0.49	0.34	0.40	0.46	0.46	0.52	0.36	0.43	0.49	0.49	0.55
		PI	0.58	0.58	0.58	0.58	0.58	0.62	0.62	0.62	0.62	0.62	0.65	0.65	0.65	0.65	0.65	0.69	0.69	0.69	0.69	0.69
	104°F 40°C	TC	6370	6379	6386	6386	6395	6754	6762	6769	6770	6778	7158	7167	7175	7176	7184	7589	7597	7605	7607	7616
		S/T	0.31	0.37	0.42	0.42	0.48	0.33	0.39	0.44	0.44	0.51	0.35	0.41	0.47	0.47	0.54	0.37	0.44	0.50	0.50	0.57
		PI	0.62	0.62	0.62	0.62	0.62	0.65	0.65	0.65	0.66	0.66	0.69	0.69	0.69	0.69	0.70	0.73	0.74	0.74	0.74	0.74
	110°F 43°C	TC	6200	6208	6215	6215	6224	6574	6581	6588	6589	6597	6966	6975	6983	6984	6992	7386	7394	7402	7403	7413
		S/T	0.32	0.38	0.43	0.43	0.49	0.34	0.40	0.46	0.46	0.52	0.37	0.43	0.49	0.49	0.55	0.39	0.45	0.52	0.52	0.59
		PI	0.64	0.64	0.64	0.64	0.64	0.68	0.68	0.68	0.68	0.68	0.72	0.72	0.72	0.72	0.72	0.76	0.76	0.76	0.76	0.76
	115°F 46°C	TC	4957	4964	4969	4969	4976	5256	5262	5267	5268	5274	5570	5577	5583	5584	5590	5905	5912	5918	5919	5926
		S/T	0.33	0.39	0.44	0.44	0.50	0.35	0.41	0.46	0.46	0.53	0.37	0.43	0.49	0.49	0.56	0.39	0.46	0.52	0.52	0.60
		PI	0.51	0.51	0.51	0.51	0.51	0.54	0.54	0.54	0.54	0.54	0.57	0.58	0.58	0.58	0.58	0.61	0.61	0.61	0.61	0.61
	122°F 50°C	TC	3299	3304	3307	3308	3312	3498	3502	3506	3507	3511	3707	3712	3716	3717	3721	3931	3935	3939	3940	3945
		S/T	0.34	0.39	0.45	0.45	0.51	0.36	0.42	0.48	0.48	0.54	0.38	0.44	0.50	0.50	0.57	0.40	0.47	0.53	0.53	0.61
		PI	0.34	0.34	0.34	0.34	0.34	0.36	0.36	0.36	0.36	0.36	0.38	0.38	0.39	0.39	0.39	0.41	0.41	0.41	0.41	0.41

Table 15 – High Wall Cooling Performance (12K) (Continued)

Airflow CFM	Out-door DB	ID WB	60.8°F (16.0°C)					64.4°F (16.0°C)					67.0°F (19.4°C)					71.6°F (22.0°C)				
		ID DB	73.4°F 23.0°C	77.0°F 25.0°C	80.0°F 26.7°C	80.6°F 27.0°C	84.2°F 29.0°C	73.4°F 23.0°C	77.0°F 25.0°C	80.0°F 26.7°C	80.6°F 27.0°C	84.2°F 29.0°C	73.4°F 23.0°C	77.0°F 25.0°C	80.0°F 26.7°C	80.6°F 27.0°C	84.2°F 29.0°C	73.4°F 23.0°C	77.0°F 25.0°C	80.0°F 26.7°C	80.6°F 27.0°C	84.2°F 29.0°C
324	-22°F 30°C	TC	6879	6888	6896	6896	6905	7294	7302	7309	7311	7320	7729	7739	7748	7749	7758	8195	8204	8213	8214	8224
		S/T	0.36	0.42	0.48	0.48	0.55	0.38	0.45	0.51	0.51	0.58	0.40	0.47	0.54	0.54	0.62	0.43	0.50	0.57	0.57	0.65
		PI	0.34	0.34	0.34	0.34	0.34	0.36	0.36	0.36	0.36	0.36	0.38	0.38	0.39	0.39	0.39	0.41	0.41	0.41	0.41	0.41
	-13°F 25°C	TC	7452	7462	7470	7471	7481	7901	7911	7919	7920	7930	8373	8384	8394	8395	8405	8878	8888	8897	8899	8910
		S/T	0.36	0.43	0.48	0.48	0.55	0.38	0.45	0.51	0.51	0.58	0.41	0.48	0.54	0.54	0.62	0.43	0.51	0.58	0.58	0.66
		PI	0.37	0.37	0.37	0.37	0.37	0.39	0.39	0.39	0.39	0.39	0.42	0.42	0.42	0.42	0.42	0.44	0.44	0.44	0.44	0.44
	-4°F 20°C	TC	8026	8036	8045	8045	8056	8509	8519	8528	8529	8539	9018	9029	9039	9041	9051	9561	9571	9582	9583	9595
		S/T	0.36	0.43	0.49	0.49	0.55	0.39	0.45	0.52	0.52	0.59	0.41	0.48	0.55	0.55	0.62	0.43	0.51	0.58	0.58	0.66
		PI	0.40	0.40	0.40	0.40	0.40	0.42	0.42	0.42	0.42	0.42	0.45	0.45	0.45	0.45	0.45	0.48	0.48	0.48	0.48	0.48
	0°F 17.8°C	TC	8280	8291	8300	8301	8312	8779	8790	8798	8800	8811	9304	9316	9326	9328	9338	9864	9875	9886	9887	9900
		S/T	0.37	0.43	0.49	0.49	0.56	0.39	0.45	0.52	0.52	0.59	0.41	0.48	0.55	0.55	0.62	0.44	0.51	0.58	0.58	0.66
		PI	0.41	0.41	0.41	0.41	0.41	0.44	0.44	0.44	0.44	0.44	0.46	0.46	0.46	0.46	0.46	0.49	0.49	0.49	0.49	0.49
	5°F 15°C	TC	8599	8610	8620	8620	8632	9117	9128	9137	9139	9149	9662	9674	9685	9687	9698	10244	10255	10266	10268	10280
		S/T	0.37	0.43	0.49	0.49	0.56	0.39	0.46	0.52	0.52	0.59	0.41	0.48	0.55	0.55	0.63	0.44	0.51	0.58	0.58	0.67
		PI	0.43	0.43	0.43	0.43	0.43	0.45	0.45	0.45	0.45	0.45	0.48	0.48	0.48	0.48	0.48	0.51	0.51	0.51	0.51	0.51
	14°F 10°C	TC	9252	9265	9275	9275	9287	9810	9821	9831	9833	9845	10396	10409	10421	10423	10434	11022	11034	11046	11048	11062
		S/T	0.37	0.43	0.49	0.49	0.56	0.39	0.46	0.52	0.52	0.59	0.41	0.49	0.55	0.55	0.63	0.44	0.51	0.58	0.59	0.67
		PI	0.40	0.40	0.40	0.40	0.40	0.42	0.42	0.43	0.43	0.43	0.45	0.45	0.45	0.45	0.45	0.48	0.48	0.48	0.48	0.48
	17°F 10°C	TC	9470	9483	9493	9493	9506	10041	10052	10062	10064	10076	10640	10654	10666	10668	10680	11282	11294	11306	11308	11322
		S/T	0.37	0.43	0.49	0.49	0.56	0.39	0.46	0.52	0.52	0.60	0.42	0.49	0.55	0.55	0.63	0.44	0.52	0.59	0.59	0.67
		PI	0.39	0.39	0.39	0.39	0.39	0.41	0.42	0.42	0.42	0.42	0.44	0.44	0.44	0.44	0.44	0.47	0.47	0.47	0.47	0.47
	23°F 5°C	TC	9045	9057	9067	9067	9080	9590	9601	9611	9613	9624	10163	10176	10188	10190	10201	10775	10787	10799	10801	10814
		S/T	0.37	0.44	0.50	0.50	0.56	0.39	0.46	0.52	0.52	0.60	0.42	0.49	0.56	0.56	0.63	0.44	0.52	0.59	0.59	0.67
		PI	0.41	0.41	0.41	0.41	0.41	0.43	0.43	0.43	0.43	0.43	0.46	0.46	0.46	0.46	0.46	0.49	0.49	0.49	0.49	0.49
	35°F 1.7°C	TC	8195	8206	8215	8216	8227	8689	8699	8708	8710	8720	9208	9220	9231	9232	9243	9763	9774	9784	9786	9798
		S/T	0.37	0.44	0.50	0.50	0.57	0.40	0.46	0.53	0.53	0.60	0.42	0.49	0.56	0.56	0.64	0.44	0.52	0.59	0.59	0.68
		PI	0.44	0.44	0.45	0.45	0.45	0.47	0.47	0.47	0.47	0.47	0.50	0.50	0.50	0.50	0.50	0.53	0.53	0.53	0.53	0.53
	41°F 5°C	TC	8169	8180	8189	8189	8200	8661	8672	8680	8682	8692	9179	9191	9201	9203	9213	9732	9742	9753	9754	9767
		S/T	0.37	0.44	0.50	0.50	0.57	0.40	0.47	0.53	0.53	0.60	0.42	0.49	0.56	0.56	0.64	0.45	0.52	0.59	0.59	0.68
		PI	0.45	0.45	0.45	0.45	0.46	0.48	0.48	0.48	0.48	0.48	0.51	0.51	0.51	0.51	0.51	0.54	0.54	0.54	0.54	0.54
	47°F 8.3°C	TC	8143	8154	8162	8163	8174	8633	8644	8652	8654	8664	9149	9161	9171	9173	9183	9700	9711	9721	9723	9735
		S/T	0.38	0.44	0.50	0.50	0.57	0.40	0.47	0.53	0.53	0.60	0.42	0.49	0.56	0.56	0.64	0.45	0.52	0.60	0.60	0.68
		PI	0.46	0.46	0.46	0.46	0.46	0.49	0.49	0.49	0.49	0.49	0.52	0.52	0.52	0.52	0.52	0.55	0.55	0.55	0.55	0.55
	50°F 10°C	TC	8323	8334	8343	8343	8355	8825	8835	8844	8845	8856	9352	9364	9374	9376	9387	9915	9926	9937	9938	9951
		S/T	0.38	0.44	0.50	0.50	0.57	0.40	0.47	0.53	0.53	0.61	0.42	0.50	0.56	0.56	0.64	0.45	0.53	0.60	0.60	0.68
		PI	0.46	0.46	0.46	0.46	0.46	0.49	0.49	0.49	0.49	0.49	0.52	0.52	0.52	0.52	0.52	0.55	0.55	0.55	0.55	0.55
	59°F 15°C	TC	8864	8876	8885	8886	8898	9398	9409	9419	9420	9432	9960	9973	9984	9986	9997	10560	10571	10583	10584	10598
		S/T	0.38	0.44	0.51	0.51	0.58	0.40	0.47	0.54	0.54	0.61	0.43	0.50	0.57	0.57	0.65	0.45	0.53	0.60	0.60	0.69
		PI	0.46	0.46	0.46	0.46	0.46	0.49	0.49	0.49	0.49	0.49	0.52	0.52	0.52	0.52	0.52	0.55	0.55	0.55	0.55	0.55
	68°F 20°C	TC	9405	9418	9428	9428	9441	9972	9984	9994	9996	10007	10568	10581	10593	10595	10607	11204	11217	11229	11230	11244
		S/T	0.39	0.46	0.52	0.52	0.59	0.41	0.48	0.55	0.55	0.63	0.44	0.51	0.58	0.58	0.66	0.46	0.54	0.62	0.62	0.70
		PI	0.46	0.46	0.46	0.46	0.46	0.49	0.49	0.49	0.49	0.49	0.51	0.52	0.52	0.52	0.52	0.55	0.55	0.55	0.55	0.55
	77°F 25°C	TC	9946	9960	9970	9971	9984	10546	10558	10568	10571	10583	11176	11190	11203	11205	11217	11849	11862	11875	11877	11891
		S/T	0.39	0.46	0.53	0.53	0.60	0.42	0.49	0.56	0.56	0.63	0.44	0.52	0.59	0.59	0.67	0.47	0.55	0.63	0.63	0.71
		PI	0.46	0.46	0.46	0.46	0.46	0.48	0.48	0.48	0.48	0.49	0.51	0.51	0.51	0.51	0.51	0.54	0.54	0.54	0.54	0.55
	82°F 27.8°C	TC	9956	9970	9981	9981	9995	10557	10569	10579	10582	10594	11187	11202	11214	11216	11229	11861	11874	11887	11889	11904
		S/T	0.40	0.47	0.53	0.53	0.61	0.42	0.50	0.56	0.56	0.64	0.45	0.53	0.60	0.60	0.68	0.48	0.56	0.63	0.63	0.72
		PI	0.50	0.50	0.50	0.50	0.50	0.53	0.53	0.53	0.53	0.53	0.56	0.56	0.56	0.56	0.56	0.59	0.59	0.59	0.59	0.59
	86°F 30°C	TC	9599	9611	9622	9622	9635	10177	10189	10199	10201	10213	10785	10799	10811	10813	10825	11435	11447	11460	11462	11476
		S/T	0.40	0.47	0.54	0.54	0.61	0.43	0.50	0.57	0.57	0.65	0.45	0.53	0.61	0.61	0.69	0.48	0.56	0.64	0.64	0.73
		PI	0.58	0.58	0.58	0.58	0.58	0.61	0.61	0.62	0.62	0.62	0.65	0.65	0.65	0.65	0.65	0.69	0.69	0.69	0.69	0.69
	95°F 35°C	TC	8793	8805	8814	8815	8827	9323	9334	9343	9345	9356	9880	9893	9904	9906	9917	10475	10487	10498	10500	10513
		S/T	0.40	0.47	0.54	0.54	0.61	0.43	0.50	0.57	0.57	0.65	0.45	0.53	0.61	0.61	0.69	0.48	0.56	0.64	0.64	0.73
		PI	0.77	0.77	0.77	0.77	0.77	0.81	0.81	0.81	0.81	0.82	0.86	0.86	0.86	0.86	0.86	0.91	0.91	0.92	0.92	0.92
	104°F 40°C	TC	8418	8429	8438	8439	8450	8925	8936	8945	8947	8957	9459	9471	9481	9483	9494	10029	10039	10050	10052	10064
		S/T	0.41	0.49	0.55	0.55	0.63	0.44	0.52	0.59	0.59	0.67	0.47	0.55	0.62	0.62	0.71	0.49	0.58	0.66	0.66	0.75
		PI	0.81	0.82	0.82	0.82	0.82	0.86	0.86	0.87	0.87	0.87	0.92	0.92	0.92	0.92	0.92	0.97	0.97	0.97	0.97	0.97
	110°F 43°C	TC	8193	8204	8213	8213	8224	8687	8697	8706	8707	8718	9206	9218	9228	9230	9240	9760	9771	9782	9783	9795
		S/T	0.43	0.50	0.57	0.57	0.65	0.46	0.53	0.61	0.61	0.69	0.48	0.57	0.64	0.64	0.73	0.51	0.60	0.68	0.68	0.78
		PI	0.84	0.84	0.85	0.85	0.85	0.89	0.90	0.90	0.90	0.90	0.95	0.95	0.95	0.95	0.95	1.00	1.01	1.01	1.01	1.01
	115°F 46°C	TC	6550	6559	6566	6567	6575	6945	6953	6960	6962	6970	7360	7370	7378	7379	7387	7804	7812	7820	7822	7831
		S/T	0.43	0.51	0.58	0.58	0.66	0.46	0.54	0.61	0.61	0.70	0.49	0.57	0.65	0.65	0.74	0.52	0.61	0.69	0.69	0.79
		PI	0.68	0.68	0.68	0.68	0.68	0.72	0.72	0.72	0.72	0.72	0.76	0.76	0.76	0.76	0.76	0.80	0.81	0.81	0.81	0.81
	122°F 50°C	TC	4360	4366	4371	4371	4377	4623	4628	4633	4634	4639	4899	4905	4911	4912	4917	5194	5200	5206	5206	5213
		S/T	0.44	0.52	0.59	0.59	0.68	0.47	0.55	0.63	0.63	0.72	0.50	0.59	0.67	0.67	0.76	0.53	0.62	0.71	0.71	0.80
		PI	0.45	0.45	0.45	0.45	0.45	0.48	0.48	0.48	0.48	0.48	0.51	0.51	0.51	0.51	0.51	0.54	0.54	0.54	0.54	0.54

Table 15 – High Wall Cooling Performance (12K) (Continued)

Airflow CFM	Out-door DB	ID WB	60.8°F (16.0°C)					64.4°F (16.0°C)					67.0°F (19.4°C)					71.6°F (22.0°C)				
		ID DB	73.4°F 23.0°C	77.0°F 25.0°C	80.0°F 26.7°C	80.6°F 27.0°C	84.2°F 29.0°C	73.4°F 23.0°C	77.0°F 25.0°C	80.0°F 26.7°C	80.6°F 27.0°C	84.2°F 29.0°C	73.4°F 23.0°C	77.0°F 25.0°C	80.0°F 26.7°C	80.6°F 27.0°C	84.2°F 29.0°C	73.4°F 23.0°C	77.0°F 25.0°C	80.0°F 26.7°C	80.6°F 27.0°C	84.2°F 29.0°C
441	-22°F 30°C	TC	9090	9103	9112	9113	9125	9638	9650	9659	9661	9673	10214	10227	10239	10241	10252	10829	10841	10853	10855	10868
		S/T	0.48	0.56	0.63	0.63	0.72	0.50	0.59	0.67	0.67	0.77	0.53	0.63	0.71	0.71	0.81	0.57	0.67	0.76	0.76	0.86
		PI	0.45	0.45	0.45	0.45	0.45	0.48	0.48	0.48	0.48	0.48	0.51	0.51	0.51	0.51	0.51	0.54	0.54	0.54	0.54	0.54
	-13°F 25°C	TC	9848	9861	9872	9872	9886	10441	10454	10464	10466	10479	11065	11080	11092	11094	11106	11732	11745	11757	11759	11774
		S/T	0.48	0.56	0.64	0.64	0.73	0.51	0.60	0.68	0.68	0.77	0.54	0.63	0.72	0.72	0.82	0.57	0.67	0.76	0.76	0.87
		PI	0.49	0.49	0.49	0.49	0.49	0.52	0.52	0.52	0.52	0.52	0.55	0.55	0.55	0.55	0.55	0.58	0.58	0.58	0.58	0.59
	-4°F 20°C	TC	10605	10620	10631	10632	10646	11245	11258	11269	11271	11285	11916	11932	11945	11947	11961	12634	12648	12662	12664	12680
		S/T	0.48	0.57	0.64	0.64	0.73	0.51	0.60	0.68	0.68	0.78	0.54	0.64	0.72	0.72	0.82	0.57	0.67	0.77	0.77	0.87
		PI	0.53	0.53	0.53	0.53	0.53	0.56	0.56	0.56	0.56	0.56	0.59	0.59	0.59	0.59	0.59	0.63	0.63	0.63	0.63	0.63
	0°F 17.8°C	TC	10942	10957	10969	10969	10984	11602	11615	11627	11629	11643	12295	12311	12324	12327	12340	13035	13050	13064	13066	13082
		S/T	0.48	0.57	0.64	0.64	0.73	0.51	0.60	0.68	0.68	0.78	0.54	0.64	0.72	0.72	0.83	0.58	0.68	0.77	0.77	0.88
		PI	0.54	0.54	0.55	0.55	0.55	0.58	0.58	0.58	0.58	0.58	0.61	0.61	0.61	0.61	0.61	0.65	0.65	0.65	0.65	0.65
	5°F 15°C	TC	11363	11378	11391	11391	11406	12048	12062	12074	12076	12091	12768	12784	12798	12801	12815	13537	13552	13566	13568	13585
		S/T	0.49	0.57	0.65	0.65	0.74	0.51	0.60	0.69	0.69	0.78	0.55	0.64	0.73	0.73	0.83	0.58	0.68	0.77	0.77	0.88
		PI	0.56	0.57	0.57	0.57	0.57	0.60	0.60	0.60	0.60	0.60	0.63	0.64	0.64	0.64	0.64	0.67	0.67	0.67	0.67	0.68
	14°F 10°C	TC	12226	12243	12256	12257	12273	12963	12979	12991	12994	13009	13738	13755	13771	13773	13789	14565	14581	14597	14599	14618
		S/T	0.49	0.57	0.65	0.65	0.74	0.52	0.61	0.69	0.69	0.78	0.55	0.64	0.73	0.73	0.83	0.58	0.68	0.77	0.77	0.88
		PI	0.53	0.53	0.53	0.53	0.53	0.56	0.56	0.56	0.56	0.56	0.59	0.59	0.60	0.60	0.60	0.63	0.63	0.63	0.63	0.63
	17°F 10°C	TC	12514	12531	12544	12545	12562	13268	13284	13297	13300	13316	14061	14079	14095	14098	14113	14908	14924	14941	14943	14962
		S/T	0.49	0.57	0.65	0.65	0.74	0.52	0.61	0.69	0.69	0.79	0.55	0.64	0.73	0.73	0.83	0.58	0.68	0.78	0.78	0.88
		PI	0.52	0.52	0.52	0.52	0.52	0.55	0.55	0.55	0.55	0.55	0.58	0.58	0.58	0.58	0.58	0.62	0.62	0.62	0.62	0.62
	23°F 5°C	TC	11953	11969	11982	11982	11998	12673	12688	12701	12703	12718	13430	13448	13463	13465	13480	14239	14255	14270	14273	14290
		S/T	0.49	0.58	0.65	0.65	0.75	0.52	0.61	0.69	0.69	0.79	0.55	0.65	0.74	0.74	0.84	0.58	0.69	0.78	0.78	0.89
		PI	0.54	0.54	0.54	0.54	0.54	0.57	0.57	0.57	0.57	0.57	0.61	0.61	0.61	0.61	0.61	0.64	0.64	0.64	0.64	0.65
	35°F 1.7°C	TC	10830	10844	10856	10857	10871	11483	11496	11507	11510	11523	12169	12184	12198	12200	12214	12902	12916	12930	12932	12948
		S/T	0.49	0.58	0.66	0.66	0.75	0.52	0.61	0.70	0.70	0.79	0.55	0.65	0.74	0.74	0.84	0.59	0.69	0.78	0.78	0.89
		PI	0.59	0.59	0.59	0.59	0.59	0.62	0.62	0.62	0.62	0.62	0.66	0.66	0.66	0.66	0.66	0.70	0.70	0.70	0.70	0.70
	41°F 5°C	TC	10795	10810	10821	10822	10836	11446	11459	11470	11473	11486	12129	12145	12159	12161	12174	12860	12874	12888	12890	12906
		S/T	0.49	0.58	0.66	0.66	0.75	0.52	0.61	0.70	0.70	0.80	0.56	0.65	0.74	0.74	0.84	0.59	0.69	0.78	0.78	0.89
		PI	0.60	0.60	0.60	0.60	0.60	0.64	0.64	0.64	0.64	0.64	0.67	0.67	0.68	0.68	0.68	0.71	0.71	0.72	0.72	0.72
	47°F 8.3°C	TC	10760	10775	10786	10787	10801	11409	11422	11433	11436	11449	12090	12106	12119	12122	12135	12819	12833	12847	12849	12865
		S/T	0.50	0.58	0.66	0.66	0.75	0.53	0.62	0.70	0.70	0.80	0.56	0.65	0.74	0.74	0.85	0.59	0.69	0.79	0.79	0.90
		PI	0.61	0.61	0.61	0.61	0.61	0.65	0.65	0.65	0.65	0.65	0.69	0.69	0.69	0.69	0.69	0.73	0.73	0.73	0.73	0.73
	50°F 10°C	TC	10998	11013	11025	11026	11041	11661	11675	11687	11689	11703	12358	12374	12388	12390	12404	13103	13117	13131	13133	13150
		S/T	0.50	0.58	0.66	0.66	0.76	0.53	0.62	0.70	0.70	0.80	0.56	0.66	0.75	0.75	0.85	0.59	0.70	0.79	0.79	0.90
		PI	0.61	0.61	0.61	0.61	0.61	0.65	0.65	0.65	0.65	0.65	0.69	0.69	0.69	0.69	0.69	0.73	0.73	0.73	0.73	0.73
	59°F 15°C	TC	11713	11729	11742	11742	11758	12419	12434	12446	12449	12464	13161	13178	13193	13196	13210	13954	13970	13985	13987	14004
		S/T	0.50	0.59	0.67	0.67	0.76	0.53	0.62	0.71	0.71	0.81	0.56	0.66	0.75	0.75	0.86	0.60	0.70	0.80	0.80	0.91
		PI	0.61	0.61	0.61	0.61	0.61	0.64	0.65	0.65	0.65	0.65	0.68	0.68	0.69	0.69	0.69	0.72	0.73	0.73	0.73	0.73
	68°F 20°C	TC	12428	12445	12459	12459	12476	13177	13193	13206	13209	13224	13965	13983	13999	14001	14017	14806	14822	14838	14841	14859
		S/T	0.51	0.60	0.69	0.69	0.78	0.54	0.64	0.73	0.73	0.83	0.58	0.68	0.77	0.77	0.88	0.61	0.72	0.82	0.82	0.93
		PI	0.61	0.61	0.61	0.61	0.61	0.64	0.64	0.64	0.64	0.64	0.68	0.68	0.68	0.68	0.68	0.72	0.72	0.72	0.72	0.72
	77°F 25°C	TC	13143	13161	13175	13176	13194	13936	13952	13966	13969	13985	14768	14787	14804	14807	14823	15658	15675	15692	15694	15714
		S/T	0.52	0.61	0.69	0.69	0.79	0.55	0.65	0.74	0.74	0.84	0.59	0.69	0.78	0.78	0.89	0.62	0.73	0.83	0.83	0.94
		PI	0.60	0.60	0.60	0.60	0.61	0.64	0.64	0.64	0.64	0.64	0.68	0.68	0.68	0.68	0.68	0.72	0.72	0.72	0.72	0.72
	82°F 27.8°C	TC	13157	13175	13189	13190	13207	13950	13967	13980	13983	14000	14784	14803	14819	14822	14839	15674	15691	15708	15711	15730
		S/T	0.53	0.62	0.70	0.70	0.80	0.56	0.66	0.75	0.75	0.85	0.59	0.70	0.79	0.79	0.90	0.63	0.74	0.84	0.84	0.95
		PI	0.66	0.66	0.66	0.66	0.66	0.69	0.70	0.70	0.70	0.70	0.74	0.74	0.74	0.74	0.74	0.78	0.78	0.78	0.78	0.78
	86°F 30°C	TC	12684	12701	12715	12715	12733	13449	13464	13478	13480	13496	14252	14271	14286	14289	14305	15111	15127	15144	15146	15165
		S/T	0.53	0.63	0.71	0.71	0.81	0.57	0.66	0.75	0.75	0.86	0.60	0.70	0.80	0.80	0.91	0.64	0.75	0.85	0.85	0.97
		PI	0.77	0.77	0.77	0.77	0.77	0.81	0.81	0.81	0.81	0.81	0.86	0.86	0.86	0.86	0.86	0.91	0.91	0.91	0.91	0.92
	95°F 35°C	TC	11620	11635	11648	11649	11664	12320	12335	12347	12349	12364	13056	13073	13088	13090	13105	13843	13858	13873	13875	13892
		S/T	0.53	0.63	0.71	0.71	0.81	0.57	0.66	0.75	0.75	0.86	0.60	0.70	0.80	0.80	0.91	0.64	0.75	0.85	0.85	0.97
		PI	1.01	1.01	1.02	1.02	1.02	1.07	1.08	1.08	1.08	1.08	1.14	1.14	1.14	1.14	1.14	1.21	1.21	1.21	1.21	1.21
	104°F 40°C	TC	11124	11139	11151	11152	11167	11795	11809	11820	11823	11837	12499	12515	12529	12532	12546	13252	13267	13281	13283	13300
		S/T	0.55	0.64	0.73	0.73	0.83	0.58	0.68	0.77	0.77	0.88	0.62	0.72	0.82	0.82	0.93	0.65	0.76	0.87	0.87	0.99
		PI	1.08	1.08	1.08	1.08	1.08	1.14	1.14	1.14	1.14	1.15	1.21	1.21	1.21	1.21	1.21	1.28	1.28	1.28	1.29	1.29
	110°F 43°C	TC	10827	10841	10853	10854	10868	11479	11493	11504	11507	11520	12165	12181	12194	12197	12210	12898	12912	12926	12928	12944
		S/T	0.57	0.67	0.76	0.76	0.86	0.60	0.71	0.80	0.80	0.91	0.64	0.75	0.85	0.85	0.97	0.68	0.79	0.90	0.90	1.00
		PI	1.11	1.12	1.12	1.12	1.12	1.18	1.18	1.18	1.18	1.19	1.25	1.25	1.26	1.26	1.26	1.33	1.33	1.33	1.33	1.33
	115°F 46°C	TC	8656	8668	8677	8677	8689	9178	9189	9198	9200	9210	9726	9739	9750	9751	9762	10312	10323	10335	10336	10349
		S/T	0.57	0.67	0.77	0.77	0.87	0.61	0.71	0.81	0.81	0.92	0.65	0.76	0.86	0.86	0.98	0.68	0.80	0.91	0.91	1.00
		PI	0.89	0.89	0.89	0.89	0.90	0.95	0.95	0.95	0.95	0.95	1.00	1.00	1.01	1.01	1.01	1.06	1.06	1.07	1.07	1.07
	122°F 50°C	TC	5762	5770	5776	5776	5784	6109	6116	6122	6123	6131	6474	6482	6490	6491	6498	6864	6872	6879	6880	6889
		S/T	0.59	0.69	0.78	0.78	0.89	0.62	0.73	0.83	0.83	0.95	0.66	0.77	0.88	0.88	1.00	0.70	0.82	0.93	0.93	1.00
		PI	0.60	0.60	0.60	0.60	0.60	0.63	0.63	0.63	0.64	0.64	0.67	0.67	0.67	0.67	0.67	0.71	0.71	0.71	0.71	0.71

NOTE: Values in gray are extrapolated based on tested performance.

Table 16 – High Wall Heating Performance (12K)

AIRFLOW (CFM)	HEATING PERFORMANCE AT INDOOR DRY BULB TEMPERATURE										
	OUTDOOR DB	TC: Total Heating Capacity (BTU/hr)					PI: Power Input (kW)				
		Indoor Conditions (DB)					Indoor Conditions (DB)				
		60.8°F (16.0°C)	68°F (20.0°C)	70°F (21.1°C)	71.6°F (22.0°C)	75.2°F (24.0°C)	60.8°F (16.0°C)	68°F (20.0°C)	70°F (21.1°C)	71.6°F (22.0°C)	75.2°F (24.0°C)
176	-22°F (-30.0°C)	2683	2629	2616	2508	2485	1.39	1.40	1.40	1.41	1.41
	-13°F (-25.0°C)	3366	3299	3282	3026	2998	1.50	1.51	1.52	1.52	1.53
	-4°F (-20.0°C)	4115	4033	4013	3699	3666	1.63	1.64	1.65	1.65	1.66
	0°F (-17.8°C)	4528	4438	4416	4070	4034	1.64	1.66	1.66	1.66	1.67
	5°F (-15.0°C)	5045	4944	4919	4534	4494	1.66	1.67	1.68	1.68	1.69
	14°F (-10.0°C)	5562	5451	5424	4999	4954	1.97	1.99	1.99	1.99	2.00
	17°F (-8.3°C)	5735	5620	5592	5155	5108	2.07	2.09	2.09	2.10	2.11
	22°F (-5.6°C)	6020	5900	5870	5411	5363	2.06	2.08	2.08	2.08	2.09
	27°F (-2.8°C)	6306	6180	6149	5668	5617	2.04	2.06	2.06	2.07	2.08
	32°F (0.0°C)	6592	6460	6428	5925	5871	2.03	2.04	2.05	2.05	2.06
	35°F (1.7°C)	6763	6628	6595	6079	6024	2.02	2.04	2.04	2.04	2.05
	37°F (2.8°C)	6827	6690	6657	6136	6081	1.91	1.92	1.93	1.93	1.94
	42°F (5.6°C)	6986	6846	6812	6279	6223	1.63	1.64	1.65	1.65	1.66
	44.6°F (7.0°C)	7049	6908	6874	6336	6279	1.52	1.53	1.53	1.54	1.54
	47°F (8.3°C)	7145	7002	6967	6422	6364	1.35	1.36	1.37	1.37	1.37
	52°F (11.1°C)	6845	6708	6675	6153	6097	1.21	1.22	1.22	1.22	1.23
	57F (13.9°C)	6546	6415	6383	5883	5830	1.06	1.07	1.07	1.08	1.08
	59°F (15.0°C)	6426	6297	6266	5776	5724	1.01	1.01	1.02	1.02	1.02
	62°F (16.7°C)	6246	6121	6091	5614	5564	0.92	0.93	0.93	0.93	0.93
	64.4°F (18.0°C)	6126	6004	5974	5506	5457	0.86	0.87	0.87	0.87	0.87
229	-22°F (-30.0°C)	3615	3543	3525	3445	3414	1.40	1.42	1.42	1.42	1.43
	-13°F (-25.0°C)	4448	4359	4338	4156	4119	1.52	1.53	1.53	1.54	1.54
	-4°F (-20.0°C)	5438	5329	5303	5081	5035	1.65	1.66	1.66	1.67	1.67
	0°F (-17.8°C)	5984	5864	5835	5591	5541	1.66	1.67	1.68	1.68	1.69
	5°F (-15.0°C)	6667	6533	6501	6229	6173	1.68	1.69	1.69	1.70	1.70
	14°F (-10.0°C)	7350	7203	7167	6867	6806	1.99	2.01	2.01	2.01	2.02
	17°F (-8.3°C)	7578	7427	7390	7080	7017	2.09	2.11	2.12	2.12	2.13
	22°F (-5.6°C)	7956	7797	7758	7433	7366	2.08	2.10	2.10	2.10	2.11
	27°F (-2.8°C)	8333	8167	8126	7786	7716	2.06	2.08	2.08	2.09	2.10
	32°F (0.0°C)	8711	8537	8494	8139	8065	2.05	2.07	2.07	2.07	2.08
	35°F (1.7°C)	8937	8758	8715	8350	8275	2.04	2.06	2.06	2.06	2.07
	37°F (2.8°C)	9021	8841	8797	8429	8353	1.93	1.94	1.95	1.95	1.96
	42°F (5.6°C)	9232	9047	9002	8625	8548	1.65	1.66	1.66	1.67	1.67
	44.6°F (7.0°C)	9316	9129	9084	8704	8625	1.53	1.55	1.55	1.55	1.56
	47°F (8.3°C)	9442	9253	9207	8822	8742	1.37	1.38	1.38	1.38	1.39
	52°F (11.1°C)	9046	8865	8821	8452	8376	1.22	1.23	1.23	1.23	1.24
	57F (13.9°C)	8650	8477	8435	8082	8009	1.07	1.08	1.08	1.09	1.09
	59°F (15.0°C)	8492	8322	8280	7934	7862	1.02	1.02	1.03	1.03	1.03
	62°F (16.7°C)	8254	8089	8048	7712	7642	0.93	0.94	0.94	0.94	0.94
	64.4°F (18.0°C)	8096	7934	7894	7564	7496	0.87	0.88	0.88	0.88	0.88

Table 16 – High Wall Heating Performance (12K) (Continued)

AIRFLOW (CFM)	HEATING PERFORMANCE AT INDOOR DRY BULB TEMPERATURE										
	OUTDOOR DB	TC: Total Heating Capacity (BTU/hr)					PI: Power Input (kW)				
		Indoor Conditions (DB)					Indoor Conditions (DB)				
		60.8°F (16.0°C)	68°F (20.0°C)	70°F (21.1°C)	71.6°F (22.0°C)	75.2°F (24.0°C)	60.8°F (16.0°C)	68°F (20.0°C)	70°F (21.1°C)	71.6°F (22.0°C)	75.2°F (24.0°C)
324	-22°F (-30.0°C)	4872	4775	4751	4732	4689	1.42	1.43	1.43	1.44	1.44
	-13°F (-25.0°C)	5878	5761	5732	5709	5658	1.53	1.55	1.55	1.55	1.56
	-4°F (-20.0°C)	7186	7043	7007	6979	6917	1.66	1.68	1.68	1.68	1.69
	0°F (-17.8°C)	7908	7750	7711	7680	7611	1.68	1.69	1.69	1.70	1.70
	5°F (-15.0°C)	8810	8633	8590	8556	8479	1.69	1.71	1.71	1.71	1.72
	14°F (-10.0°C)	9713	9519	9471	9433	9349	2.01	2.03	2.03	2.03	2.04
	17°F (-8.3°C)	10014	9814	9765	9726	9638	2.12	2.13	2.14	2.14	2.15
	22°F (-5.6°C)	10513	10303	10251	10210	10119	2.10	2.12	2.12	2.13	2.13
	27°F (-2.8°C)	11012	10792	10738	10695	10599	2.08	2.10	2.11	2.11	2.12
	32°F (0.0°C)	11511	11281	11224	11179	11079	2.07	2.09	2.09	2.09	2.10
	35°F (1.7°C)	11810	11574	11516	11470	11367	2.06	2.08	2.08	2.09	2.09
	37°F (2.8°C)	11921	11683	11625	11578	11474	1.95	1.96	1.97	1.97	1.98
	42°F (5.6°C)	12199	11955	11895	11848	11741	1.66	1.68	1.68	1.68	1.69
	44.6°F (7.0°C)	12310	12064	12004	11956	11848	1.55	1.56	1.57	1.57	1.58
	47°F (8.3°C)	12477	12227	12166	12118	12009	1.38	1.39	1.39	1.40	1.40
	52°F (11.1°C)	11954	11715	11656	11609	11505	1.23	1.24	1.24	1.25	1.25
	57F (13.9°C)	11431	11202	11146	11101	11001	1.08	1.09	1.10	1.10	1.10
	59°F (15.0°C)	11221	10997	10942	10898	10800	1.03	1.03	1.04	1.04	1.04
	62°F (16.7°C)	10907	10689	10636	10593	10498	0.94	0.94	0.95	0.95	0.95
	64.4°F (18.0°C)	10698	10484	10432	10390	10296	0.88	0.89	0.89	0.89	0.89
441	-22°F (-30.0°C)	6438	6310	6278	6253	6197	1.43	1.45	1.45	1.45	1.46
	-13°F (-25.0°C)	7768	7613	7575	7544	7476	1.55	1.56	1.56	1.57	1.57
	-4°F (-20.0°C)	9497	9307	9260	9223	9140	1.68	1.69	1.70	1.70	1.71
	0°F (-17.8°C)	10450	10241	10190	10149	10058	1.69	1.71	1.71	1.71	1.72
	5°F (-15.0°C)	11642	11409	11352	11306	11205	1.71	1.72	1.73	1.73	1.74
	14°F (-10.0°C)	12836	12579	12516	12466	12354	2.03	2.05	2.05	2.05	2.06
	17°F (-8.3°C)	13234	12969	12904	12852	12737	2.14	2.15	2.16	2.16	2.17
	22°F (-5.6°C)	13893	13615	13547	13493	13371	2.12	2.14	2.14	2.15	2.16
	27°F (-2.8°C)	14552	14261	14190	14133	14006	2.11	2.12	2.13	2.13	2.14
	32°F (0.0°C)	15211	14907	14833	14773	14640	2.09	2.11	2.11	2.12	2.12
	35°F (1.7°C)	15607	15295	15218	15157	15021	2.08	2.10	2.10	2.11	2.11
	37°F (2.8°C)	15754	15439	15361	15300	15162	1.97	1.98	1.99	1.99	2.00
	42°F (5.6°C)	16121	15798	15719	15657	15516	1.68	1.69	1.70	1.70	1.71
	44.6°F (7.0°C)	16268	15942	15863	15799	15657	1.57	1.58	1.58	1.58	1.59
	47°F (8.3°C)	16488	16158	16077	16013	15869	1.39	1.41	1.41	1.41	1.42
	52°F (11.1°C)	15797	15481	15403	15342	15203	1.24	1.25	1.26	1.26	1.26
	57F (13.9°C)	15105	14803	14729	14670	14538	1.10	1.10	1.11	1.11	1.11
	59°F (15.0°C)	14829	14532	14459	14401	14272	1.04	1.04	1.05	1.05	1.05
	62°F (16.7°C)	14414	14125	14055	13999	13873	0.95	0.95	0.96	0.96	0.96
	64.4°F (18.0°C)	14137	13854	13785	13730	13606	0.89	0.89	0.90	0.90	0.90

NOTE: Values in gray are tested. Others are extrapolated based on tested performance.

Table 17 – High Wall Cooling Performance (18K)

Airflow CFM	Out-door DB	ID WB	60.8°F (16.0°C)					64.4°F (16.0°C)					67.0°F (19.4°C)					71.6°F (22.0°C)				
		ID DB	73.4°F 23.0°C	77.0°F 25.0°C	80.0°F 26.7°C	80.6°F 27.0°C	84.2°F 29.0°C	73.4°F 23.0°C	77.0°F 25.0°C	80.0°F 26.7°C	80.6°F 27.0°C	84.2°F 29.0°C	73.4°F 23.0°C	77.0°F 25.0°C	80.0°F 26.7°C	80.6°F 27.0°C	84.2°F 29.0°C	73.4°F 23.0°C	77.0°F 25.0°C	80.0°F 26.7°C	80.6°F 27.0°C	84.2°F 29.0°C
295	-22°F 30°C	TC	7444	7452	7452	7462	7882	7891	7899	7901	7910	8353	8364	8373	8374	8384	8856	8866	8875	8877	8888	7444
		S/T	0.31	0.35	0.35	0.40	0.28	0.33	0.37	0.37	0.42	0.29	0.34	0.39	0.39	0.45	0.31	0.37	0.42	0.42	0.47	0.31
		PI	0.30	0.30	0.30	0.30	0.31	0.31	0.31	0.31	0.31	0.33	0.33	0.33	0.33	0.33	0.35	0.35	0.35	0.35	0.35	0.30
	-13°F 25°C	TC	8064	8073	8073	8084	8539	8549	8557	8559	8569	9049	9061	9071	9072	9082	9594	9604	9615	9616	9628	8064
		S/T	0.31	0.35	0.35	0.40	0.28	0.33	0.37	0.37	0.42	0.30	0.35	0.39	0.39	0.45	0.31	0.37	0.42	0.42	0.48	0.31
		PI	0.32	0.32	0.32	0.32	0.34	0.34	0.34	0.34	0.34	0.36	0.36	0.36	0.36	0.36	0.38	0.38	0.38	0.38	0.38	0.32
	-4°F 20°C	TC	8684	8694	8694	8706	9195	9206	9215	9217	9228	9745	9758	9768	9770	9781	10332	10343	10354	10356	10369	8684
		S/T	0.31	0.35	0.35	0.40	0.28	0.33	0.37	0.37	0.43	0.30	0.35	0.40	0.40	0.45	0.32	0.37	0.42	0.42	0.48	0.31
		PI	0.35	0.35	0.35	0.35	0.37	0.37	0.37	0.37	0.37	0.39	0.39	0.39	0.39	0.39	0.41	0.41	0.41	0.41	0.41	0.35
	0°F 17.8°C	TC	8960	8970	8970	8982	9487	9499	9508	9510	9521	10054	10067	10078	10080	10092	10660	10672	10683	10685	10698	8960
		S/T	0.31	0.35	0.35	0.40	0.28	0.33	0.38	0.38	0.43	0.30	0.35	0.40	0.40	0.45	0.32	0.37	0.42	0.42	0.48	0.31
		PI	0.36	0.36	0.36	0.36	0.38	0.38	0.38	0.38	0.38	0.40	0.40	0.40	0.40	0.40	0.42	0.42	0.43	0.43	0.43	0.36
	5°F 15°C	TC	9305	9315	9315	9328	9852	9864	9874	9876	9887	10441	10454	10466	10468	10480	11070	11082	11094	11096	11110	9305
		S/T	0.31	0.36	0.36	0.41	0.28	0.33	0.38	0.38	0.43	0.30	0.35	0.40	0.40	0.46	0.32	0.37	0.42	0.42	0.48	0.31
		PI	0.37	0.37	0.37	0.37	0.39	0.39	0.39	0.39	0.39	0.42	0.42	0.42	0.42	0.42	0.44	0.44	0.44	0.44	0.44	0.37
	14°F 10°C	TC	9687	9698	9698	9711	10257	10270	10280	10282	10294	10870	10884	10897	10899	10911	11525	11538	11550	11552	11566	9687
		S/T	0.31	0.36	0.36	0.41	0.28	0.33	0.38	0.38	0.43	0.30	0.35	0.40	0.40	0.46	0.32	0.37	0.42	0.42	0.48	0.31
		PI	0.36	0.36	0.36	0.36	0.38	0.38	0.38	0.38	0.38	0.40	0.40	0.40	0.40	0.40	0.43	0.43	0.43	0.43	0.43	0.36
	17°F 10°C	TC	9815	9826	9826	9839	10392	10405	10415	10417	10429	11013	11028	11040	11042	11054	11677	11690	11702	11704	11719	9815
		S/T	0.31	0.36	0.36	0.41	0.28	0.33	0.38	0.38	0.43	0.30	0.35	0.40	0.40	0.46	0.32	0.37	0.43	0.43	0.49	0.31
		PI	0.36	0.36	0.36	0.36	0.38	0.38	0.38	0.38	0.38	0.40	0.40	0.40	0.40	0.40	0.42	0.42	0.42	0.42	0.42	0.36
	23°F 5°C	TC	9949	9960	9960	9973	10534	10547	10557	10559	10572	11164	11178	11191	11193	11205	11836	11849	11862	11864	11879	9949
		S/T	0.32	0.36	0.36	0.41	0.29	0.34	0.38	0.38	0.43	0.30	0.36	0.40	0.40	0.46	0.32	0.38	0.43	0.43	0.49	0.32
		PI	0.36	0.36	0.36	0.36	0.38	0.38	0.38	0.38	0.38	0.41	0.41	0.41	0.41	0.41	0.43	0.43	0.43	0.43	0.43	0.36
	35°F 1.7°C	TC	10217	10228	10228	10242	10818	10831	10841	10844	10856	11464	11479	11492	11494	11507	12155	12168	12181	12183	12198	10217
		S/T	0.32	0.36	0.36	0.41	0.29	0.34	0.38	0.38	0.44	0.30	0.36	0.41	0.41	0.46	0.32	0.38	0.43	0.43	0.49	0.32
		PI	0.37	0.37	0.37	0.37	0.39	0.39	0.39	0.39	0.40	0.42	0.42	0.42	0.42	0.42	0.44	0.44	0.44	0.44	0.44	0.37
	41°F 5°C	TC	10083	10093	10094	10107	10676	10688	10699	10701	10714	11314	11328	11341	11343	11356	11995	12008	12021	12023	12038	10083
		S/T	0.32	0.36	0.36	0.41	0.29	0.34	0.38	0.38	0.44	0.31	0.36	0.41	0.41	0.46	0.32	0.38	0.43	0.43	0.49	0.32
		PI	0.40	0.40	0.40	0.40	0.42	0.43	0.43	0.43	0.43	0.45	0.45	0.45	0.45	0.45	0.48	0.48	0.48	0.48	0.48	0.40
	47°F 8.3°C	TC	9948	9959	9959	9973	10534	10546	10557	10559	10571	11163	11178	11190	11192	11205	11836	11848	11861	11863	11878	9948
		S/T	0.32	0.36	0.36	0.41	0.29	0.34	0.39	0.39	0.44	0.31	0.36	0.41	0.41	0.47	0.32	0.38	0.43	0.43	0.49	0.32
		PI	0.43	0.43	0.43	0.43	0.46	0.46	0.46	0.46	0.46	0.48	0.48	0.48	0.48	0.48	0.51	0.51	0.51	0.51	0.51	0.43
	50°F 10°C	TC	10055	10066	10066	10080	10647	10659	10670	10672	10685	11283	11298	11310	11312	11325	11963	11976	11989	11991	12006	10055
		S/T	0.32	0.37	0.37	0.42	0.29	0.34	0.39	0.39	0.44	0.31	0.36	0.41	0.41	0.47	0.33	0.38	0.43	0.43	0.50	0.32
		PI	0.44	0.44	0.44	0.44	0.47	0.47	0.47	0.47	0.47	0.50	0.50	0.50	0.50	0.50	0.53	0.53	0.53	0.53	0.53	0.44
	59°F 15°C	TC	10376	10387	10387	10401	10986	10999	11010	11012	11025	11642	11658	11671	11673	11686	12344	12357	12371	12373	12388	10376
		S/T	0.32	0.37	0.37	0.42	0.29	0.34	0.39	0.39	0.44	0.31	0.36	0.41	0.41	0.47	0.33	0.38	0.44	0.44	0.50	0.32
		PI	0.48	0.48	0.48	0.48	0.51	0.51	0.51	0.51	0.51	0.54	0.54	0.54	0.54	0.54	0.57	0.57	0.57	0.57	0.57	0.48
	68°F 20°C	TC	10696	10708	10708	10722	11325	11339	11350	11352	11366	12002	12018	12031	12033	12047	12725	12739	12753	12755	12771	10696
		S/T	0.33	0.38	0.38	0.43	0.30	0.35	0.40	0.40	0.46	0.32	0.37	0.42	0.42	0.48	0.34	0.39	0.45	0.45	0.51	0.33
		PI	0.51	0.51	0.51	0.51	0.54	0.54	0.54	0.54	0.54	0.57	0.58	0.58	0.58	0.58	0.61	0.61	0.61	0.61	0.61	0.51
	77°F 25°C	TC	11016	11028	11029	11044	11665	11678	11690	11692	11706	12362	12378	12391	12394	12408	13106	13121	13135	13137	13153	11016
		S/T	0.34	0.38	0.38	0.43	0.30	0.36	0.40	0.40	0.46	0.32	0.38	0.43	0.43	0.49	0.34	0.40	0.45	0.45	0.52	0.34
		PI	0.55	0.55	0.55	0.55	0.58	0.58	0.58	0.58	0.58	0.61	0.62	0.62	0.62	0.62	0.65	0.65	0.65	0.65	0.65	0.55
	82°F 27.8°C	TC	10903	10915	10916	10930	11545	11559	11570	11572	11586	12235	12251	12264	12267	12280	12972	12986	13000	13002	13018	10903
		S/T	0.34	0.39	0.39	0.44	0.31	0.36	0.41	0.41	0.47	0.33	0.38	0.43	0.43	0.49	0.35	0.41	0.46	0.46	0.52	0.34
		PI	0.59	0.59	0.59	0.59	0.63	0.63	0.63	0.63	0.63	0.67	0.67	0.67	0.67	0.67	0.71	0.71	0.71	0.71	0.71	0.59
	86°F 30°C	TC	10446	10457	10458	10472	11061	11074	11085	11087	11100	11721	11737	11750	11752	11765	12428	12441	12455	12457	12472	10446
		S/T	0.34	0.39	0.39	0.45	0.31	0.37	0.41	0.41	0.47	0.33	0.39	0.44	0.44	0.50	0.35	0.41	0.47	0.47	0.53	0.34
		PI	0.66	0.66	0.66	0.66	0.70	0.70	0.70	0.70	0.70	0.74	0.74	0.75	0.75	0.75	0.79	0.79	0.79	0.79	0.79	0.66
	95°F 35°C	TC	9416	9427	9427	9440	9971	9982	9992	9994	10006	10566	10580	10592	10594	10606	11203	11215	11227	11229	11243	9416
		S/T	0.34	0.39	0.39	0.45	0.31	0.37	0.41	0.41	0.47	0.33	0.39	0.44	0.44	0.50	0.35	0.41	0.47	0.47	0.53	0.34
		PI	0.82	0.82	0.82	0.82	0.87	0.87	0.87	0.87	0.87	0.92	0.92	0.92	0.92	0.92	0.97	0.98	0.98	0.98	0.98	0.82
	104°F 40°C	TC	8049	8058	8058	8069	8523	8533	8542	8543	8553	9032	9044	9054	9056	9066	9576	9587	9597	9599	9611	8049
		S/T	0.35	0.40	0.40	0.46	0.32	0.37	0.43	0.43	0.48	0.34	0.40	0.45	0.45	0.51	0.36	0.42	0.48	0.48	0.54	0.35
		PI	0.77	0.78	0.78	0.78	0.82	0.82	0.82	0.82	0.82	0.87	0.87	0.87	0.87	0.87	0.92	0.92	0.92	0.92	0.93	0.77
	110°F 43°C	TC	7229	7237	7237	7247	7654	7664	7671	7673	7682	8112	8122	8131	8133	8142	8601	8610	8619	8621	8631	7229
		S/T	0.37	0.42	0.42	0.47	0.33	0.39	0.44	0.44	0.50	0.35	0.41	0.47	0.47	0.53	0.37	0.44	0.50	0.50	0.56	0.37
		PI	0.75	0.75	0.75	0.75	0.79	0.79	0.79	0.79	0.80	0.84	0.84	0.84	0.84	0.84	0.89	0.89	0.89	0.89	0.89	0.75
	115°F 46°C	TC	6349	6355	6356	6364	6722	6730	6737	6738	6746	7124	7133	7141	7142	7150	7553	7561	7569	7571	7580	6349
		S/T	0.37	0.42	0.42	0.48	0.33	0.39	0.45	0.45	0.51	0.35	0.42	0.47	0.47	0.54	0.38	0.44	0.50	0.50	0.57	0.37
		PI	0.74	0.74	0.74	0.74	0.78	0.78	0.78	0.78	0.78	0.83	0.83	0.83	0.83	0.83	0.88	0.88	0.88	0.88	0.88	0.74
	122°F 50°C	TC	5175	5180	5180	5187	5479	5486	5491	5492	5499	5806	5814	5820	5821	5828	6156	6163	6170	6171	6178	5175
		S/T	0.38	0.43	0.43	0.49	0.34	0.40	0.46	0.46	0.52	0.36	0.43	0.48	0.48	0.55	0.38	0.45	0.51	0.51	0.58	0.38
		PI	0.72	0.72	0.72	0.72	0.77	0.77	0.77	0.77	0.77	0.81	0.81	0.81	0.81	0.81	0.86	0.86	0.86	0.86	0.86	0.72

Table 17 – High Wall Cooling Performance (18K) (Continued)

Airflow CFM	Out-door DB	ID WB	60.8°F (16.0°C)					64.4°F (16.0°C)					67.0°F (19.4°C)					71.6°F (22.0°C)				
		ID DB	73.4°F 23.0°C	77.0°F 25.0°C	80.0°F 26.7°C	80.6°F 27.0°C	84.2°F 29.0°C	73.4°F 23.0°C	77.0°F 25.0°C	80.0°F 26.7°C	80.6°F 27.0°C	84.2°F 29.0°C	73.4°F 23.0°C	77.0°F 25.0°C	80.0°F 26.7°C	80.6°F 27.0°C	84.2°F 29.0°C	73.4°F 23.0°C	77.0°F 25.0°C	80.0°F 26.7°C	80.6°F 27.0°C	84.2°F 29.0°C
362	-22°F 30°C	TC	9087	9097	9098	9110	9622	9634	9643	9645	9656	10197	10210	10222	10224	10235	10811	10823	10835	10837	10850	9087
		S/T	0.37	0.43	0.43	0.49	0.34	0.40	0.45	0.45	0.51	0.36	0.42	0.48	0.48	0.55	0.38	0.45	0.51	0.51	0.58	0.37
		PI	0.36	0.36	0.36	0.36	0.38	0.38	0.38	0.38	0.38	0.41	0.41	0.41	0.41	0.41	0.43	0.43	0.43	0.43	0.43	0.36
	-13°F 25°C	TC	9845	9855	9856	9869	10424	10436	10447	10449	10461	11047	11061	11073	11076	11088	11712	11725	11738	11740	11754	9845
		S/T	0.38	0.43	0.43	0.49	0.34	0.40	0.45	0.45	0.52	0.36	0.42	0.48	0.48	0.55	0.38	0.45	0.51	0.51	0.58	0.38
		PI	0.39	0.39	0.39	0.39	0.41	0.42	0.42	0.42	0.42	0.44	0.44	0.44	0.44	0.44	0.47	0.47	0.47	0.47	0.47	0.39
	-4°F 20°C	TC	10602	10613	10614	10628	11226	11239	11250	11252	11266	11897	11912	11925	11927	11941	12613	12627	12641	12643	12658	10602
		S/T	0.38	0.43	0.43	0.49	0.34	0.40	0.46	0.46	0.52	0.36	0.43	0.48	0.48	0.55	0.39	0.45	0.51	0.51	0.59	0.38
		PI	0.42	0.42	0.42	0.42	0.45	0.45	0.45	0.45	0.45	0.47	0.47	0.47	0.47	0.48	0.50	0.50	0.50	0.50	0.50	0.42
	0°F 17.8°C	TC	10939	10950	10951	10966	11582	11596	11607	11610	11623	12274	12290	12304	12306	12320	13014	13028	13042	13044	13060	10939
		S/T	0.38	0.43	0.43	0.49	0.34	0.40	0.46	0.46	0.52	0.36	0.43	0.49	0.49	0.55	0.39	0.45	0.52	0.52	0.59	0.38
		PI	0.44	0.44	0.44	0.44	0.46	0.46	0.46	0.46	0.46	0.49	0.49	0.49	0.49	0.49	0.52	0.52	0.52	0.52	0.52	0.44
	5°F 15°C	TC	11359	11372	11372	11387	12028	12042	12054	12056	12071	12746	12763	12777	12779	12794	13514	13529	13544	13546	13563	11359
		S/T	0.38	0.43	0.43	0.50	0.35	0.41	0.46	0.46	0.53	0.37	0.43	0.49	0.49	0.56	0.39	0.46	0.52	0.52	0.59	0.38
		PI	0.45	0.45	0.45	0.45	0.48	0.48	0.48	0.48	0.48	0.51	0.51	0.51	0.51	0.51	0.54	0.54	0.54	0.54	0.54	0.45
	14°F 10°C	TC	11826	11839	11840	11856	12522	12537	12549	12552	12567	13270	13288	13302	13305	13320	14070	14085	14101	14103	14120	11826
		S/T	0.38	0.44	0.44	0.50	0.35	0.41	0.46	0.46	0.53	0.37	0.43	0.49	0.49	0.56	0.39	0.46	0.52	0.52	0.59	0.38
		PI	0.44	0.44	0.44	0.44	0.46	0.47	0.47	0.47	0.47	0.49	0.49	0.49	0.49	0.49	0.52	0.52	0.52	0.52	0.52	0.44
	17°F 10°C	TC	11982	11995	11996	12012	12687	12702	12715	12717	12732	13445	13463	13478	13480	13495	14255	14271	14286	14288	14306	11982
		S/T	0.38	0.44	0.44	0.50	0.35	0.41	0.46	0.46	0.53	0.37	0.43	0.49	0.49	0.56	0.39	0.46	0.52	0.52	0.59	0.38
		PI	0.43	0.43	0.43	0.44	0.46	0.46	0.46	0.46	0.46	0.49	0.49	0.49	0.49	0.49	0.52	0.52	0.52	0.52	0.52	0.43
	23°F 5°C	TC	12146	12159	12159	12176	12860	12876	12888	12891	12906	13629	13646	13662	13664	13679	14450	14465	14481	14483	14502	12146
		S/T	0.39	0.44	0.44	0.50	0.35	0.41	0.47	0.47	0.53	0.37	0.43	0.49	0.49	0.56	0.39	0.46	0.52	0.52	0.60	0.39
		PI	0.44	0.44	0.44	0.44	0.47	0.47	0.47	0.47	0.47	0.49	0.50	0.50	0.50	0.50	0.52	0.53	0.53	0.53	0.53	0.44
	35°F 1.7°C	TC	12473	12486	12487	12503	13207	13222	13235	13238	13254	13996	14014	14029	14032	14048	14839	14855	14871	14873	14892	12473
		S/T	0.39	0.44	0.44	0.50	0.35	0.41	0.47	0.47	0.53	0.37	0.44	0.50	0.50	0.57	0.39	0.46	0.53	0.53	0.60	0.39
		PI	0.45	0.45	0.45	0.46	0.48	0.48	0.48	0.48	0.48	0.51	0.51	0.51	0.51	0.51	0.54	0.54	0.54	0.54	0.54	0.45
	41°F 5°C	TC	12309	12322	12323	12339	13033	13048	13061	13064	13079	13812	13830	13845	13848	13863	14644	14660	14676	14678	14696	12309
		S/T	0.39	0.44	0.44	0.50	0.35	0.41	0.47	0.47	0.53	0.37	0.44	0.50	0.50	0.57	0.39	0.46	0.53	0.53	0.60	0.39
		PI	0.49	0.49	0.49	0.49	0.52	0.52	0.52	0.52	0.52	0.55	0.55	0.55	0.55	0.55	0.58	0.58	0.58	0.58	0.58	0.49
	47°F 8.3°C	TC	12145	12158	12159	12175	12860	12875	12888	12890	12905	13628	13646	13661	13663	13679	14449	14465	14480	14483	14501	12145
		S/T	0.39	0.44	0.44	0.51	0.35	0.41	0.47	0.47	0.54	0.37	0.44	0.50	0.50	0.57	0.40	0.46	0.53	0.53	0.60	0.39
		PI	0.52	0.53	0.53	0.53	0.56	0.56	0.56	0.56	0.56	0.59	0.59	0.59	0.59	0.59	0.62	0.63	0.63	0.63	0.63	0.52
	50°F 10°C	TC	12275	12289	12289	12306	12998	13013	13026	13028	13044	13774	13792	13807	13810	13825	14604	14620	14636	14638	14656	12275
		S/T	0.39	0.45	0.45	0.51	0.35	0.42	0.47	0.47	0.54	0.38	0.44	0.50	0.50	0.57	0.40	0.47	0.53	0.53	0.61	0.39
		PI	0.54	0.54	0.54	0.54	0.57	0.57	0.57	0.57	0.57	0.61	0.61	0.61	0.61	0.61	0.64	0.64	0.64	0.64	0.64	0.54
	59°F 15°C	TC	12667	12680	12681	12698	13412	13428	13441	13444	13460	14213	14232	14247	14250	14266	15069	15086	15102	15105	15123	12667
		S/T	0.39	0.45	0.45	0.51	0.36	0.42	0.47	0.47	0.54	0.38	0.44	0.50	0.50	0.57	0.40	0.47	0.53	0.53	0.61	0.39
		PI	0.58	0.58	0.58	0.58	0.62	0.62	0.62	0.62	0.62	0.65	0.65	0.66	0.66	0.66	0.69	0.69	0.69	0.69	0.70	0.58
	68°F 20°C	TC	13058	13072	13072	13090	13826	13842	13856	13859	13875	14652	14671	14687	14690	14707	15535	15552	15569	15571	15591	13058
		S/T	0.40	0.46	0.46	0.52	0.37	0.43	0.49	0.49	0.56	0.39	0.45	0.52	0.52	0.59	0.41	0.48	0.55	0.55	0.62	0.40
		PI	0.63	0.63	0.63	0.63	0.66	0.66	0.66	0.66	0.66	0.70	0.70	0.70	0.70	0.70	0.74	0.74	0.75	0.75	0.75	0.63
	77°F 25°C	TC	13449	13463	13464	13482	14240	14257	14271	14274	14291	15091	15111	15127	15130	15147	16000	16018	16035	16038	16058	13449
		S/T	0.41	0.47	0.47	0.53	0.37	0.43	0.49	0.49	0.56	0.39	0.46	0.52	0.52	0.60	0.42	0.49	0.55	0.55	0.63	0.41
		PI	0.67	0.67	0.67	0.67	0.71	0.71	0.71	0.71	0.71	0.75	0.75	0.75	0.75	0.75	0.80	0.80	0.80	0.80	0.80	0.67
	82°F 27.8°C	TC	13311	13325	13326	13344	14094	14111	14125	14128	14144	14936	14956	14972	14975	14992	15836	15853	15871	15873	15893	13311
		S/T	0.42	0.47	0.47	0.54	0.38	0.44	0.50	0.50	0.57	0.40	0.47	0.53	0.53	0.60	0.42	0.49	0.56	0.56	0.64	0.42
		PI	0.72	0.72	0.72	0.73	0.77	0.77	0.77	0.77	0.77	0.81	0.81	0.81	0.81	0.82	0.86	0.86	0.86	0.86	0.86	0.72
	86°F 30°C	TC	12752	12766	12767	12784	13503	13519	13532	13535	13551	14310	14328	14344	14347	14363	15172	15188	15205	15207	15226	12752
		S/T	0.42	0.48	0.48	0.54	0.38	0.45	0.51	0.51	0.58	0.40	0.47	0.54	0.54	0.61	0.43	0.50	0.57	0.57	0.65	0.42
		PI	0.81	0.81	0.81	0.81	0.86	0.86	0.86	0.86	0.86	0.91	0.91	0.91	0.91	0.91	0.96	0.96	0.96	0.96	0.97	0.81
	95°F 35°C	TC	11496	11508	11509	11524	12172	12186	12199	12201	12215	12899	12916	12930	12933	12947	13677	13691	13706	13708	13725	11496
		S/T	0.42	0.48	0.48	0.54	0.38	0.45	0.51	0.51	0.58	0.40	0.47	0.54	0.54	0.61	0.43	0.50	0.57	0.57	0.65	0.42
		PI	1.00	1.00	1.00	1.00	1.06	1.06	1.06	1.06	1.06	1.12	1.12	1.12	1.12	1.13	1.19	1.19	1.19	1.19	1.19	1.00
	104°F 40°C	TC	9827	9837	9838	9851	10405	10417	10427	10430	10442	11027	11041	11053	11055	11068	11691	11704	11716	11718	11733	9827
		S/T	0.43	0.49	0.49	0.56	0.39	0.46	0.52	0.52	0.59	0.41	0.48	0.55	0.55	0.63	0.44	0.51	0.58	0.58	0.66	0.43
		PI	0.95	0.95	0.95	0.95	1.00	1.00	1.00	1.00	1.01	1.06	1.06	1.06	1.06	1.07	1.13	1.13	1.13	1.13	1.13	0.95
	110°F 43°C	TC	8825	8835	8835	8847	9345	9356	9365	9367	9378	9903	9916	9927	9929	9940	10500	10511	10522	10524	10537	8825
		S/T	0.45	0.51	0.51	0.58	0.40	0.47	0.54	0.54	0.61	0.43	0.50	0.57	0.57	0.65	0.45	0.53	0.60	0.60	0.69	0.45
		PI	0.91	0.91	0.91	0.92	0.97	0.97	0.97	0.97	0.97	1.03	1.03	1.03	1.03	1.03	1.09	1.09	1.09	1.09	1.09	0.91
	115°F 46°C	TC	7750	7759	7759	7770	8206	8216	8224	8226	8236	8697	8708	8718	8719	8729	9221	9231	9241	9242	9254	7750
		S/T	0.45	0.51	0.51	0.59	0.41	0.48	0.54	0.54	0.62	0.43	0.51	0.58	0.58	0.66	0.46	0.54	0.61	0.61	0.70	0.45
		PI	0.90	0.90	0.90	0.90	0.95	0.95	0.96	0.96	0.96	1.01	1.01	1.01	1.01	1.01	1.07	1.07	1.07	1.07	1.08	0.90
	122°F 50°C	TC	6317	6324	6324	6333	6689	6697	6703	6705	6713	7088	7098	7106	7107	7115	7516	7524	7532	7533	7542	6317
		S/T	0.46	0.53	0.53	0.60	0.42	0.49	0.56	0.56	0.64	0.44	0.52	0.59	0.59	0.67	0.47	0.55	0.63	0.63	0.71	0.46
		PI	0.88	0.88	0.88	0.88	0.93	0.94	0.94	0.94	0.94	0.99	0.99	0.99	0.99	0.99	1.05	1.05	1.05	1.05	1.05	0.88

Table 17 – High Wall Cooling Performance (18K) (Continued)

Airflow CFM	Out-door DB	ID WB	60.8°F (16.0°C)					64.4°F (16.0°C)					67.0°F (19.4°C)					71.6°F (22.0°C)				
		ID DB	73.4°F 23.0°C	77.0°F 25.0°C	80.0°F 26.7°C	80.6°F 27.0°C	84.2°F 29.0°C	73.4°F 23.0°C	77.0°F 25.0°C	80.0°F 26.7°C	80.6°F 27.0°C	84.2°F 29.0°C	73.4°F 23.0°C	77.0°F 25.0°C	80.0°F 26.7°C	80.6°F 27.0°C	84.2°F 29.0°C	73.4°F 23.0°C	77.0°F 25.0°C	80.0°F 26.7°C	80.6°F 27.0°C	84.2°F 29.0°C
505	-22°F 30°C	TC	11094	11106	11106	11121	11747	11761	11772	11775	11789	12449	12465	12479	12481	12495	13199	13213	13227	13229	13246	11094
		S/T	0.46	0.52	0.52	0.59	0.41	0.48	0.55	0.55	0.63	0.44	0.51	0.58	0.58	0.67	0.46	0.54	0.62	0.62	0.71	0.46
		PI	0.44	0.44	0.44	0.44	0.47	0.47	0.47	0.47	0.47	0.50	0.50	0.50	0.50	0.50	0.53	0.53	0.53	0.53	0.53	0.44
	-13°F 25°C	TC	12018	12031	12032	12048	12726	12741	12753	12756	12771	13486	13503	13518	13521	13536	14298	14314	14330	14332	14350	12018
		S/T	0.46	0.52	0.52	0.60	0.42	0.49	0.55	0.55	0.63	0.44	0.52	0.59	0.59	0.67	0.47	0.55	0.62	0.62	0.71	0.46
		PI	0.48	0.48	0.48	0.48	0.51	0.51	0.51	0.51	0.51	0.54	0.54	0.54	0.54	0.54	0.57	0.57	0.57	0.57	0.57	0.48
	-4°F 20°C	TC	12943	12957	12957	12975	13705	13721	13734	13737	13753	14523	14542	14558	14561	14577	15398	15415	15432	15434	15453	12943
		S/T	0.46	0.53	0.53	0.60	0.42	0.49	0.56	0.56	0.64	0.44	0.52	0.59	0.59	0.67	0.47	0.55	0.63	0.63	0.71	0.46
		PI	0.52	0.52	0.52	0.52	0.55	0.55	0.55	0.55	0.55	0.58	0.58	0.58	0.58	0.58	0.61	0.61	0.61	0.61	0.62	0.52
	0°F 17.8°C	TC	13354	13368	13369	13387	14140	14156	14170	14173	14190	14984	15004	15021	15023	15040	15887	15904	15922	15924	15944	13354
		S/T	0.46	0.53	0.53	0.60	0.42	0.49	0.56	0.56	0.64	0.44	0.52	0.59	0.59	0.68	0.47	0.55	0.63	0.63	0.72	0.46
		PI	0.53	0.53	0.53	0.53	0.56	0.56	0.56	0.56	0.56	0.60	0.60	0.60	0.60	0.60	0.63	0.63	0.63	0.63	0.63	0.53
	5°F 15°C	TC	13867	13882	13883	13902	14683	14701	14715	14718	14736	15561	15581	15598	15601	15619	16498	16516	16534	16537	16557	13867
		S/T	0.47	0.53	0.53	0.60	0.42	0.49	0.56	0.56	0.64	0.45	0.52	0.60	0.60	0.68	0.47	0.56	0.63	0.63	0.72	0.47
		PI	0.55	0.55	0.55	0.55	0.58	0.59	0.59	0.59	0.59	0.62	0.62	0.62	0.62	0.62	0.66	0.66	0.66	0.66	0.66	0.55
	14°F 10°C	TC	14438	14453	14454	14473	15287	15305	15320	15323	15342	16201	16222	16240	16243	16261	17177	17195	17214	17217	17238	14438
		S/T	0.47	0.53	0.53	0.61	0.42	0.50	0.56	0.56	0.64	0.45	0.53	0.60	0.60	0.68	0.47	0.56	0.63	0.63	0.72	0.47
		PI	0.54	0.54	0.54	0.54	0.57	0.57	0.57	0.57	0.57	0.60	0.60	0.60	0.60	0.60	0.64	0.64	0.64	0.64	0.64	0.54
	17°F 10°C	TC	14628	14644	14644	14664	15488	15507	15522	15525	15544	16414	16435	16453	16457	16475	17403	17422	17441	17443	17465	14628
		S/T	0.47	0.53	0.53	0.61	0.42	0.50	0.57	0.57	0.64	0.45	0.53	0.60	0.60	0.68	0.48	0.56	0.64	0.64	0.72	0.47
		PI	0.53	0.53	0.53	0.53	0.56	0.56	0.56	0.56	0.56	0.59	0.60	0.60	0.60	0.60	0.63	0.63	0.63	0.63	0.63	0.53
	23°F 5°C	TC	14827	14843	14844	14864	15700	15718	15734	15737	15756	16638	16659	16678	16681	16700	17640	17659	17679	17681	17703	14827
		S/T	0.47	0.54	0.54	0.61	0.43	0.50	0.57	0.57	0.65	0.45	0.53	0.60	0.60	0.69	0.48	0.56	0.64	0.64	0.73	0.47
		PI	0.54	0.54	0.54	0.54	0.57	0.57	0.57	0.57	0.57	0.60	0.60	0.61	0.61	0.61	0.64	0.64	0.64	0.64	0.64	0.54
	35°F 1.7°C	TC	15227	15243	15244	15264	16123	16142	16158	16161	16180	17086	17108	17127	17130	17149	18115	18135	18155	18157	18180	15227
		S/T	0.47	0.54	0.54	0.61	0.43	0.50	0.57	0.57	0.65	0.45	0.53	0.61	0.61	0.69	0.48	0.56	0.64	0.64	0.73	0.47
		PI	0.55	0.55	0.55	0.56	0.59	0.59	0.59	0.59	0.59	0.62	0.62	0.62	0.62	0.62	0.66	0.66	0.66	0.66	0.66	0.55
	41°F 5°C	TC	15027	15043	15043	15064	15911	15930	15945	15948	15967	16861	16883	16902	16905	16924	17877	17897	17916	17919	17941	15027
		S/T	0.47	0.54	0.54	0.62	0.43	0.50	0.57	0.57	0.65	0.45	0.53	0.61	0.61	0.69	0.48	0.57	0.64	0.64	0.73	0.47
		PI	0.60	0.60	0.60	0.60	0.63	0.63	0.63	0.63	0.63	0.67	0.67	0.67	0.67	0.67	0.71	0.71	0.71	0.71	0.71	0.60
	47°F 8.3°C	TC	14827	14843	14843	14863	15699	15718	15733	15736	15755	16637	16659	16677	16680	16699	17639	17658	17678	17680	17702	14827
		S/T	0.48	0.54	0.54	0.62	0.43	0.50	0.57	0.57	0.65	0.46	0.54	0.61	0.61	0.69	0.48	0.57	0.64	0.64	0.73	0.48
		PI	0.64	0.64	0.64	0.64	0.68	0.68	0.68	0.68	0.68	0.72	0.72	0.72	0.72	0.72	0.76	0.76	0.76	0.76	0.77	0.64
	50°F 10°C	TC	14986	15002	15003	15023	15868	15886	15902	15905	15924	16816	16837	16856	16859	16878	17829	17848	17868	17870	17893	14986
		S/T	0.48	0.54	0.54	0.62	0.43	0.51	0.58	0.58	0.66	0.46	0.54	0.61	0.61	0.70	0.49	0.57	0.65	0.65	0.74	0.48
		PI	0.66	0.66	0.66	0.66	0.70	0.70	0.70	0.70	0.70	0.74	0.74	0.74	0.74	0.74	0.78	0.78	0.78	0.79	0.79	0.66
	59°F 15°C	TC	15463	15480	15481	15502	16373	16393	16409	16412	16431	17351	17374	17393	17397	17416	18397	18417	18437	18440	18463	15463
		S/T	0.48	0.55	0.55	0.62	0.43	0.51	0.58	0.58	0.66	0.46	0.54	0.61	0.61	0.70	0.49	0.57	0.65	0.65	0.74	0.48
		PI	0.71	0.71	0.71	0.71	0.75	0.75	0.75	0.75	0.76	0.80	0.80	0.80	0.80	0.80	0.85	0.85	0.85	0.85	0.85	0.71
	68°F 20°C	TC	15941	15958	15959	15980	16879	16899	16916	16919	16939	17887	17911	17930	17934	17954	18965	18986	19006	19009	19033	15941
		S/T	0.49	0.56	0.56	0.64	0.45	0.52	0.60	0.60	0.68	0.47	0.56	0.63	0.63	0.72	0.50	0.59	0.67	0.67	0.76	0.49
		PI	0.76	0.76	0.76	0.77	0.81	0.81	0.81	0.81	0.81	0.86	0.86	0.86	0.86	0.86	0.91	0.91	0.91	0.91	0.91	0.76
	77°F 25°C	TC	16418	16436	16437	16459	17385	17405	17422	17426	17446	18423	18447	18468	18471	18492	19533	19554	19576	19579	19603	16418
		S/T	0.50	0.57	0.57	0.65	0.45	0.53	0.60	0.60	0.69	0.48	0.56	0.64	0.64	0.73	0.51	0.60	0.68	0.68	0.77	0.50
		PI	0.82	0.82	0.82	0.82	0.86	0.87	0.87	0.87	0.87	0.92	0.92	0.92	0.92	0.92	0.97	0.97	0.97	0.97	0.97	0.82
	82°F 27.8°C	TC	16250	16268	16268	16290	17206	17227	17244	17247	17268	18234	18258	18278	18282	18302	19333	19354	19375	19378	19402	16250
		S/T	0.51	0.58	0.58	0.66	0.46	0.54	0.61	0.61	0.70	0.49	0.57	0.65	0.65	0.74	0.51	0.60	0.69	0.69	0.78	0.51
		PI	0.88	0.89	0.89	0.89	0.94	0.94	0.94	0.94	0.94	0.99	0.99	0.99	0.99	1.00	1.05	1.05	1.05	1.05	1.06	0.88
	86°F 30°C	TC	15568	15585	15586	15607	16484	16504	16520	16523	16543	17469	17492	17511	17515	17534	18522	18542	18562	18565	18588	15568
		S/T	0.51	0.58	0.58	0.66	0.46	0.54	0.62	0.62	0.70	0.49	0.58	0.66	0.66	0.75	0.52	0.61	0.69	0.69	0.79	0.51
		PI	0.99	0.99	0.99	0.99	1.05	1.05	1.05	1.05	1.05	1.11	1.11	1.11	1.11	1.11	1.17	1.18	1.18	1.18	1.18	0.99
	95°F 35°C	TC	14034	14049	14050	14069	14860	14877	14892	14895	14913	15747	15768	15786	15788	15806	16696	16714	16733	16735	16756	14034
		S/T	0.51	0.58	0.58	0.66	0.46	0.54	0.62	0.62	0.70	0.49	0.58	0.66	0.66	0.75	0.52	0.61	0.69	0.69	0.79	0.51
		PI	1.22	1.22	1.22	1.22	1.29	1.29	1.30	1.30	1.30	1.37	1.37	1.37	1.37	1.37	1.45	1.45	1.46	1.46	1.46	1.22
	104°F 40°C	TC	11996	12009	12010	12026	12702	12717	12730	12732	12748	13461	13479	13494	13496	13511	14272	14288	14303	14306	14323	11996
		S/T	0.53	0.60	0.60	0.68	0.48	0.56	0.63	0.63	0.72	0.50	0.59	0.67	0.67	0.77	0.53	0.63	0.71	0.71	0.81	0.53
		PI	1.15	1.16	1.16	1.16	1.22	1.22	1.23	1.23	1.23	1.30	1.30	1.30	1.30	1.30	1.37	1.38	1.38	1.38	1.38	1.15
	110°F 43°C	TC	10774	10786	10786	10801	11408	11421	11433	11435	11448	12089	12105	12119	12121	12134	12818	12832	12846	12848	12864	10774
		S/T	0.55	0.62	0.62	0.71	0.49	0.58	0.66	0.66	0.75	0.52	0.61	0.70	0.70	0.79	0.55	0.65	0.74	0.74	0.84	0.55
		PI	1.12	1.12	1.12	1.12	1.18	1.18	1.18	1.18	1.19	1.25	1.25	1.25	1.26	1.26	1.33	1.33	1.33	1.33	1.33	1.12
	115°F 46°C	TC	9462	9472	9472	9485	10018	10030	10040	10042	10054	10617	10631	10643	10645	10656	11257	11269	11281	11283	11297	9462
		S/T	0.55	0.63	0.63	0.71	0.50	0.58	0.66	0.66	0.76	0.53	0.62	0.70	0.70	0.80	0.56	0.66	0.75	0.75	0.85	0.55
		PI	1.10	1.10	1.10	1.10	1.16	1.17	1.17	1.17	1.17	1.23	1.24	1.24	1.24	1.24	1.31	1.31	1.31	1.31	1.31	1.10
	122°F 50°C	TC	7712	7720	7721	7731	8166	8175	8183	8185	8195	8654	8665	8674	8676	8686	9175	9185	9195	9196	9208	7712
		S/T	0.56	0.64	0.64	0.73	0.51	0.60	0.68	0.68	0.78	0.54	0.63	0.72	0.72	0.82	0.57	0.67	0.76	0.76	0.87	0.56
		PI	1.08	1.08	1.08	1.08	1.14	1.14	1.14	1.14	1.14	1.21	1.21	1.21	1.21	1.21	1.28	1.28	1.28	1.28	1.29	1.08

Table 17 – High Wall Cooling Performance (18K) (Continued)

Airflow CFM	Out-door DB	ID WB	60.8°F (16.0°C)					64.4°F (16.0°C)					67.0°F (19.4°C)					71.6°F (22.0°C)				
		ID DB	73.4°F 23.0°C	77.0°F 25.0°C	80.0°F 26.7°C	80.6°F 27.0°C	84.2°F 29.0°C	73.4°F 23.0°C	77.0°F 25.0°C	80.0°F 26.7°C	80.6°F 27.0°C	84.2°F 29.0°C	73.4°F 23.0°C	77.0°F 25.0°C	80.0°F 26.7°C	80.6°F 27.0°C	84.2°F 29.0°C	73.4°F 23.0°C	77.0°F 25.0°C	80.0°F 26.7°C	80.6°F 27.0°C	84.2°F 29.0°C
635	-22°F 30°C	TC	13544	13558	13559	13577	14340	14357	14372	14374	14392	15197	15217	15234	15237	15254	16113	16130	16148	16150	16171	13544
		S/T	0.56	0.63	0.63	0.72	0.50	0.59	0.67	0.67	0.77	0.53	0.63	0.71	0.71	0.81	0.57	0.67	0.76	0.76	0.86	0.56
		PI	0.54	0.54	0.54	0.54	0.57	0.57	0.57	0.57	0.57	0.60	0.61	0.61	0.61	0.61	0.64	0.64	0.64	0.64	0.64	0.54
	-13°F 25°C	TC	14672	14688	14689	14708	15535	15554	15569	15572	15591	16464	16485	16503	16506	16525	17456	17475	17494	17496	17518	14672
		S/T	0.56	0.64	0.64	0.73	0.51	0.60	0.68	0.68	0.77	0.54	0.63	0.72	0.72	0.82	0.57	0.67	0.76	0.76	0.87	0.56
		PI	0.58	0.58	0.58	0.59	0.62	0.62	0.62	0.62	0.62	0.66	0.66	0.66	0.66	0.66	0.69	0.70	0.70	0.70	0.70	0.58
	-4°F 20°C	TC	15801	15818	15819	15840	16731	16750	16767	16770	16790	17730	17753	17773	17776	17796	18798	18819	18839	18842	18866	15801
		S/T	0.57	0.64	0.64	0.73	0.51	0.60	0.68	0.68	0.78	0.54	0.64	0.72	0.72	0.82	0.57	0.67	0.77	0.77	0.87	0.57
		PI	0.63	0.63	0.63	0.63	0.67	0.67	0.67	0.67	0.67	0.71	0.71	0.71	0.71	0.71	0.75	0.75	0.75	0.75	0.75	0.63
	0°F 17.8°C	TC	16302	16320	16321	16343	17262	17282	17299	17303	17323	18293	18317	18337	18341	18361	19395	19416	19437	19440	19465	16302
		S/T	0.57	0.64	0.64	0.73	0.51	0.60	0.68	0.68	0.78	0.54	0.64	0.72	0.72	0.83	0.58	0.68	0.77	0.77	0.88	0.57
		PI	0.65	0.65	0.65	0.65	0.69	0.69	0.69	0.69	0.69	0.73	0.73	0.73	0.73	0.73	0.77	0.77	0.77	0.77	0.77	0.65
	5°F 15°C	TC	16929	16948	16948	16971	17926	17947	17965	17968	17989	18996	19021	19042	19046	19067	20141	20163	20185	20188	20213	16929
		S/T	0.57	0.65	0.65	0.74	0.51	0.60	0.69	0.69	0.78	0.55	0.64	0.73	0.73	0.83	0.58	0.68	0.77	0.77	0.88	0.57
		PI	0.67	0.67	0.67	0.68	0.71	0.71	0.72	0.72	0.72	0.76	0.76	0.76	0.76	0.76	0.80	0.80	0.80	0.80	0.80	0.67
	14°F 10°C	TC	17626	17645	17645	17669	18663	18685	18703	18707	18729	19778	19803	19825	19829	19851	20969	20992	21015	21018	21044	17626
		S/T	0.57	0.65	0.65	0.74	0.52	0.61	0.69	0.69	0.78	0.55	0.64	0.73	0.73	0.83	0.58	0.68	0.77	0.77	0.88	0.57
		PI	0.65	0.65	0.65	0.66	0.69	0.69	0.69	0.69	0.69	0.73	0.73	0.74	0.74	0.74	0.78	0.78	0.78	0.78	0.78	0.65
	17°F 10°C	TC	17858	17877	17878	17902	18908	18931	18949	18953	18976	20038	20064	20086	20090	20113	21245	21268	21292	21295	21321	17858
		S/T	0.57	0.65	0.65	0.74	0.52	0.61	0.69	0.69	0.79	0.55	0.64	0.73	0.73	0.83	0.58	0.68	0.78	0.78	0.88	0.57
		PI	0.65	0.65	0.65	0.65	0.69	0.69	0.69	0.69	0.69	0.73	0.73	0.73	0.73	0.73	0.77	0.77	0.77	0.77	0.77	0.65
	23°F 5°C	TC	18101	18121	18122	18146	19166	19189	19208	19212	19235	20311	20338	20361	20364	20387	21535	21559	21582	21586	21612	18101
		S/T	0.58	0.65	0.65	0.75	0.52	0.61	0.69	0.69	0.79	0.55	0.65	0.74	0.74	0.84	0.58	0.69	0.78	0.78	0.89	0.58
		PI	0.66	0.66	0.66	0.66	0.70	0.70	0.70	0.70	0.70	0.74	0.74	0.74	0.74	0.74	0.78	0.78	0.78	0.78	0.78	0.66
	35°F 1.7°C	TC	18589	18609	18610	18635	19682	19706	19725	19729	19753	20858	20885	20909	20913	20936	22115	22139	22163	22167	22194	18589
		S/T	0.58	0.66	0.66	0.75	0.52	0.61	0.70	0.70	0.79	0.55	0.65	0.74	0.74	0.84	0.59	0.69	0.78	0.78	0.89	0.58
		PI	0.68	0.68	0.68	0.68	0.72	0.72	0.72	0.72	0.72	0.76	0.76	0.76	0.76	0.76	0.80	0.81	0.81	0.81	0.81	0.68
	41°F 5°C	TC	18344	18364	18365	18390	19424	19447	19466	19470	19493	20584	20611	20634	20638	20661	21825	21848	21872	21876	21903	18344
		S/T	0.58	0.66	0.66	0.75	0.52	0.61	0.70	0.70	0.80	0.56	0.65	0.74	0.74	0.84	0.59	0.69	0.78	0.78	0.89	0.58
		PI	0.73	0.73	0.73	0.73	0.77	0.77	0.77	0.77	0.78	0.82	0.82	0.82	0.82	0.82	0.87	0.87	0.87	0.87	0.87	0.73
	47°F 8.3°C	TC	18100	18120	18121	18145	19165	19188	19207	19211	19234	20310	20337	20359	20363	20386	21534	21558	21581	21584	21611	18100
		S/T	0.58	0.66	0.66	0.75	0.53	0.62	0.70	0.70	0.80	0.56	0.65	0.74	0.74	0.85	0.59	0.69	0.79	0.79	0.90	0.58
		PI	0.78	0.78	0.78	0.78	0.83	0.83	0.83	0.83	0.83	0.88	0.88	0.88	0.88	0.88	0.93	0.93	0.93	0.93	0.93	0.78
	50°F 10°C	TC	18295	18314	18315	18340	19371	19394	19413	19417	19440	20528	20555	20578	20582	20605	21765	21789	21813	21816	21843	18295
		S/T	0.58	0.66	0.66	0.76	0.53	0.62	0.70	0.70	0.80	0.56	0.66	0.75	0.75	0.85	0.59	0.70	0.79	0.79	0.90	0.58
		PI	0.80	0.80	0.80	0.81	0.85	0.85	0.85	0.85	0.85	0.90	0.90	0.90	0.90	0.91	0.96	0.96	0.96	0.96	0.96	0.80
	59°F 15°C	TC	18878	18898	18899	18924	19988	20012	20032	20036	20060	21183	21210	21234	21238	21261	22459	22483	22508	22511	22539	18878
		S/T	0.59	0.67	0.67	0.76	0.53	0.62	0.71	0.71	0.81	0.56	0.66	0.75	0.75	0.86	0.60	0.70	0.80	0.80	0.91	0.59
		PI	0.87	0.87	0.87	0.87	0.92	0.92	0.92	0.92	0.92	0.97	0.98	0.98	0.98	0.98	1.03	1.03	1.03	1.03	1.04	0.87
	68°F 20°C	TC	19461	19482	19482	19509	20606	20630	20651	20655	20679	21837	21865	21890	21894	21918	23153	23178	23203	23207	23235	19461
		S/T	0.60	0.69	0.69	0.78	0.54	0.64	0.73	0.73	0.83	0.58	0.68	0.77	0.77	0.88	0.61	0.72	0.82	0.82	0.93	0.60
		PI	0.93	0.93	0.93	0.93	0.99	0.99	0.99	0.99	0.99	1.05	1.05	1.05	1.05	1.05	1.11	1.11	1.11	1.11	1.11	0.93
	77°F 25°C	TC	20044	20065	20066	20093	21223	21248	21269	21273	21299	22491	22520	22545	22550	22575	23846	23872	23898	23902	23932	20044
		S/T	0.61	0.69	0.69	0.79	0.55	0.65	0.74	0.74	0.84	0.59	0.69	0.78	0.78	0.89	0.62	0.73	0.83	0.83	0.94	0.61
		PI	1.00	1.00	1.00	1.00	1.05	1.06	1.06	1.06	1.06	1.12	1.12	1.12	1.12	1.12	1.19	1.19	1.19	1.19	1.19	1.00
	82°F 27.8°C	TC	19838	19860	19860	19887	21005	21030	21051	21055	21080	22260	22289	22314	22318	22343	23602	23627	23653	23657	23686	19838
		S/T	0.62	0.70	0.70	0.80	0.56	0.66	0.75	0.75	0.85	0.59	0.70	0.79	0.79	0.90	0.63	0.74	0.84	0.84	0.95	0.62
		PI	1.08	1.08	1.08	1.08	1.14	1.14	1.15	1.15	1.15	1.21	1.21	1.21	1.21	1.22	1.28	1.29	1.29	1.29	1.29	1.08
	86°F 30°C	TC	19006	19026	19027	19053	20124	20148	20168	20172	20196	21326	21354	21378	21382	21406	22611	22636	22660	22664	22692	19006
		S/T	0.63	0.71	0.71	0.81	0.57	0.66	0.75	0.75	0.86	0.60	0.70	0.80	0.80	0.91	0.64	0.75	0.85	0.85	0.97	0.63
		PI	1.21	1.21	1.21	1.21	1.28	1.28	1.28	1.28	1.28	1.35	1.35	1.36	1.36	1.36	1.43	1.44	1.44	1.44	1.44	1.21
	95°F 35°C	TC	17133	17151	17152	17175	18141	18162	18180	18184	18205	19225	19250	19271	19275	19296	20383	20405	20427	20430	20456	17133
		S/T	0.63	0.71	0.71	0.81	0.57	0.66	0.75	0.75	0.86	0.60	0.70	0.80	0.80	0.91	0.64	0.75	0.85	0.85	0.97	0.63
		PI	1.49	1.49	1.49	1.49	1.58	1.58	1.58	1.58	1.58	1.67	1.67	1.68	1.68	1.68	1.77	1.77	1.78	1.78	1.78	1.49
	104°F 40°C	TC	14645	14661	14662	14681	15507	15525	15541	15544	15562	16433	16455	16473	16476	16495	17424	17443	17462	17464	17486	14645
		S/T	0.64	0.73	0.73	0.83	0.58	0.68	0.77	0.77	0.88	0.62	0.72	0.82	0.82	0.93	0.65	0.76	0.87	0.87	0.99	0.64
		PI	1.41	1.41	1.41	1.41	1.49	1.49	1.50	1.50	1.50	1.58	1.58	1.59	1.59	1.59	1.68	1.68	1.68	1.68	1.68	1.41
	110°F 43°C	TC	13153	13167	13168	13185	13927	13943	13957	13960	13976	14759	14778	14794	14797	14814	15648	15665	15682	15685	15704	13153
		S/T	0.67	0.76	0.76	0.86	0.60	0.71	0.80	0.80	0.91	0.64	0.75	0.85	0.85	0.97	0.68	0.79	0.90	0.90	1.00	0.67
		PI	1.36	1.36	1.36	1.37	1.44	1.44	1.45	1.45	1.45	1.53	1.53	1.53	1.53	1.53	1.62	1.62	1.62	1.62	1.63	1.36
	115°F 46°C	TC	11551	11563	11564	11579	12230	12245	12257	12259	12274	12961	12978	12992	12995	13009	13742	13757	13772	13774	13791	11551
		S/T	0.67	0.77	0.77	0.87	0.61	0.71	0.81	0.81	0.92	0.65	0.76	0.86	0.86	0.98	0.68	0.80	0.91	0.91	1.00	0.67
		PI	1.34	1.34	1.34	1.35	1.42	1.42	1.42	1.42	1.43	1.51	1.51	1.51	1.51	1.51	1.60	1.60	1.60	1.60	1.60	1.34
	122°F 50°C	TC	9415	9425	9425	9438	9969	9980	9990	9992	10004	10564	10578	10590	10592	10604	11201	11213	11225	11227	11241	9415
		S/T	0.69	0.78	0.78	0.89	0.62	0.73	0.83	0.83	0.95	0.66	0.77	0.88	0.88	1.00	0.70	0.82	0.93	0.93	1.00	0.69
		PI	1.32	1.32	1.32	1.32	1.39	1.39	1.40	1.40	1.40	1.48	1.48	1.48	1.48	1.48	1.56	1.57	1.57	1.57	1.57	1.32

NOTE: Values in gray are extrapolated based on tested performance.

Table 18 – High Wall Heating Performance (18K)

AIRFLOW (CFM)	HEATING PERFORMANCE AT INDOOR DRY BULB TEMPERATURE										
	OUTDOOR DB	TC: Total Heating Capacity (BTU/hr)					PI: Power Input (kW)				
		Indoor Conditions (DB)					Indoor Conditions (DB)				
		60.8°F (16.0°C)	68°F (20.0°C)	70°F (21.1°C)	71.6°F (22.0°C)	75.2°F (24.0°C)	60.8°F (16.0°C)	68°F (20.0°C)	70°F (21.1°C)	71.6°F (22.0°C)	75.2°F (24.0°C)
295	-22°F (-30.0°C)	5071	4969	4944	4161	4124	1.85	1.87	1.87	1.88	1.88
	-13°F (-25.0°C)	6641	6508	6475	5240	5193	0.00	0.00	0.00	0.00	0.00
	-4°F (-20.0°C)	8483	8314	8272	6694	6634	0.00	0.00	0.00	0.00	0.00
	0°F (-17.8°C)	9263	9078	9032	7309	7243	0.93	0.94	0.94	0.94	0.95
	5°F (-15.0°C)	10237	10032	9982	8078	8005	2.09	2.11	2.11	2.12	2.13
	14°F (-10.0°C)	10175	9972	9922	8029	7957	2.33	2.35	2.36	2.36	2.37
	17°F (-8.3°C)	10154	9951	9902	8012	7940	2.41	2.43	2.44	2.44	2.45
	22°F (-5.6°C)	10117	9914	9865	7983	7911	2.29	2.31	2.31	2.32	2.33
	27°F (-2.8°C)	10079	9877	9828	7953	7881	2.17	2.19	2.19	2.19	2.20
	32°F (0.0°C)	10041	9840	9791	7923	7851	2.04	2.06	2.06	2.07	2.08
	35°F (1.7°C)	10018	9818	9769	7905	7834	1.97	1.99	1.99	1.99	2.00
	37°F (2.8°C)	10251	10046	9996	8089	8016	1.94	1.96	1.96	1.97	1.97
	42°F (5.6°C)	10835	10618	10565	8549	8472	1.87	1.89	1.89	1.89	1.90
	44.6°F (7.0°C)	11068	10847	10792	8733	8655	1.84	1.86	1.86	1.86	1.87
	47°F (8.3°C)	11418	11190	11134	9009	8928	1.80	1.81	1.82	1.82	1.83
	52°F (11.1°C)	11008	10788	10734	8686	8608	1.58	1.59	1.60	1.60	1.61
	57F (13.9°C)	10598	10386	10334	8362	8287	1.36	1.37	1.38	1.38	1.39
	59°F (15.0°C)	10433	10225	10174	8233	8159	1.28	1.29	1.29	1.29	1.30
	62°F (16.7°C)	10187	9984	9934	8038	7966	1.14	1.15	1.16	1.16	1.16
	64.4°F (18.0°C)	10023	9823	9774	7909	7838	1.06	1.07	1.07	1.07	1.07
362	-22°F (-30.0°C)	6313	6187	6156	5636	5585	1.87	1.89	1.89	1.90	1.90
	-13°F (-25.0°C)	8107	7945	7905	7097	7033	0.00	0.00	0.00	0.00	0.00
	-4°F (-20.0°C)	10356	10149	10098	9066	8984	0.00	0.00	0.00	0.00	0.00
	0°F (-17.8°C)	11308	11082	11026	9899	9810	0.94	0.95	0.95	0.95	0.96
	5°F (-15.0°C)	12498	12248	12186	10940	10842	2.11	2.13	2.13	2.14	2.15
	14°F (-10.0°C)	12422	12173	12113	10874	10776	2.36	2.38	2.38	2.39	2.40
	17°F (-8.3°C)	12397	12149	12088	10852	10754	2.44	2.46	2.46	2.47	2.48
	22°F (-5.6°C)	12350	12103	12043	10812	10714	2.31	2.33	2.34	2.34	2.35
	27°F (-2.8°C)	12304	12058	11998	10771	10674	2.19	2.21	2.21	2.22	2.23
	32°F (0.0°C)	12258	12013	11952	10730	10634	2.06	2.08	2.09	2.09	2.10
	35°F (1.7°C)	12230	11985	11925	10706	10610	1.99	2.01	2.01	2.01	2.02
	37°F (2.8°C)	12515	12265	12203	10955	10857	1.96	1.98	1.98	1.99	1.99
	42°F (5.6°C)	13227	12962	12898	11579	11475	1.89	1.90	1.91	1.91	1.92
	44.6°F (7.0°C)	13512	13242	13175	11828	11722	1.86	1.88	1.88	1.88	1.89
	47°F (8.3°C)	13939	13660	13592	12202	12093	1.82	1.83	1.84	1.84	1.85
	52°F (11.1°C)	13438	13170	13104	11764	11658	1.60	1.61	1.61	1.62	1.62
	57F (13.9°C)	12938	12679	12615	11326	11224	1.38	1.39	1.39	1.39	1.40
	59°F (15.0°C)	12737	12482	12420	11150	11050	1.29	1.30	1.30	1.30	1.31
	62°F (16.7°C)	12437	12188	12127	10887	10789	1.16	1.17	1.17	1.17	1.18
	64.4°F (18.0°C)	12236	11992	11932	10712	10615	1.07	1.08	1.08	1.08	1.09

Table 18 – High Wall Heating Performance (18K) (Continued)

AIRFLOW (CFM)	HEATING PERFORMANCE AT INDOOR DRY BULB TEMPERATURE										
	OUTDOOR DB	TC: Total Heating Capacity (BTU/hr)					PI: Power Input (kW)				
		Indoor Conditions (DB)					Indoor Conditions (DB)				
		60.8°F (16.0°C)	68°F (20.0°C)	70°F (21.1°C)	71.6°F (22.0°C)	75.2°F (24.0°C)	60.8°F (16.0°C)	68°F (20.0°C)	70°F (21.1°C)	71.6°F (22.0°C)	75.2°F (24.0°C)
505	-22°F (-30.0°C)	7859	7702	7664	7633	7564	1.89	1.91	1.91	1.92	1.92
	-13°F (-25.0°C)	9897	9699	9651	9612	9526	0.00	0.00	0.00	0.00	0.00
	-4°F (-20.0°C)	12643	12390	12328	12279	12168	0.00	0.00	0.00	0.00	0.00
	0°F (-17.8°C)	13805	13529	13461	13407	13287	0.95	0.96	0.96	0.96	0.97
	5°F (-15.0°C)	15257	14952	14877	14818	14684	2.13	2.15	2.16	2.16	2.17
	14°F (-10.0°C)	15165	14861	14787	14728	14595	2.38	2.40	2.41	2.41	2.42
	17°F (-8.3°C)	15134	14831	14757	14698	14566	2.46	2.48	2.49	2.49	2.50
	22°F (-5.6°C)	15077	14776	14702	14643	14511	2.34	2.36	2.36	2.37	2.38
	27°F (-2.8°C)	15021	14720	14647	14588	14457	2.21	2.23	2.23	2.24	2.25
	32°F (0.0°C)	14964	14665	14592	14533	14402	2.09	2.10	2.11	2.11	2.12
	35°F (1.7°C)	14930	14632	14559	14500	14370	2.01	2.03	2.03	2.03	2.04
	37°F (2.8°C)	15278	14973	14898	14838	14705	1.98	2.00	2.00	2.01	2.01
	42°F (5.6°C)	16148	15825	15745	15682	15541	1.91	1.92	1.93	1.93	1.94
	44.6°F (7.0°C)	16495	16165	16085	16020	15876	1.88	1.89	1.90	1.90	1.91
	47°F (8.3°C)	17017	16677	16593	16527	16378	1.84	1.85	1.85	1.86	1.87
	52°F (11.1°C)	16406	16077	15997	15933	15790	1.61	1.63	1.63	1.63	1.64
	57F (13.9°C)	15794	15478	15401	15339	15201	1.39	1.40	1.40	1.41	1.41
	59°F (15.0°C)	15550	15239	15162	15102	14966	1.30	1.31	1.31	1.32	1.32
	62°F (16.7°C)	15183	14879	14805	14746	14613	1.17	1.18	1.18	1.18	1.19
	64.4°F (18.0°C)	14938	14639	14566	14508	14377	1.08	1.09	1.09	1.09	1.10
635	-22°F (-30.0°C)	9595	9403	9356	9318	9234	1.91	1.93	1.93	1.93	1.94
	-13°F (-25.0°C)	12082	11841	11782	11735	11629	0.00	0.00	0.00	0.00	0.00
	-4°F (-20.0°C)	15435	15126	15050	14990	14855	0.00	0.00	0.00	0.00	0.00
	0°F (-17.8°C)	16853	16516	16433	16368	16220	0.96	0.97	0.97	0.97	0.97
	5°F (-15.0°C)	18626	18253	18162	18089	17927	2.16	2.17	2.18	2.18	2.19
	14°F (-10.0°C)	18513	18143	18052	17980	17818	2.41	2.43	2.43	2.43	2.44
	17°F (-8.3°C)	18475	18106	18015	17943	17782	2.49	2.51	2.51	2.52	2.53
	22°F (-5.6°C)	18406	18038	17948	17876	17715	2.36	2.38	2.39	2.39	2.40
	27°F (-2.8°C)	18337	17971	17881	17809	17649	2.23	2.25	2.26	2.26	2.27
	32°F (0.0°C)	18268	17903	17813	17742	17583	2.11	2.12	2.13	2.13	2.14
	35°F (1.7°C)	18227	17862	17773	17702	17543	2.03	2.05	2.05	2.06	2.06
	37°F (2.8°C)	18652	18278	18187	18114	17951	2.00	2.02	2.02	2.03	2.03
	42°F (5.6°C)	19713	19319	19222	19145	18973	1.93	1.94	1.95	1.95	1.96
	44.6°F (7.0°C)	20137	19735	19636	19558	19381	1.90	1.91	1.92	1.92	1.93
	47°F (8.3°C)	20774	20359	20257	20176	19994	1.85	1.87	1.87	1.88	1.88
	52°F (11.1°C)	20028	19627	19529	19451	19276	1.63	1.64	1.65	1.65	1.66
	57F (13.9°C)	19282	18896	18801	18726	18558	1.40	1.42	1.42	1.42	1.43
	59°F (15.0°C)	18983	18603	18510	18436	18270	1.31	1.33	1.33	1.33	1.34
	62°F (16.7°C)	18535	18164	18074	18001	17839	1.18	1.19	1.19	1.19	1.20
	64.4°F (18.0°C)	18237	17872	17783	17711	17552	1.09	1.10	1.10	1.10	1.11

NOTE: Values in gray are extrapolated based on tested performance.

Table 19 – High Wall Cooling Performance (24K)

Airflow CFM	Out-door DB	ID WB	60.8°F (16.0°C)					64.4°F (16.0°C)					67.0°F (19.4°C)					71.6°F (22.0°C)				
		ID DB	73.4°F 23.0°C	77.0°F 25.0°C	80.0°F 26.7°C	80.6°F 27.0°C	84.2°F 29.0°C	73.4°F 23.0°C	77.0°F 25.0°C	80.0°F 26.7°C	80.6°F 27.0°C	84.2°F 29.0°C	73.4°F 23.0°C	77.0°F 25.0°C	80.0°F 26.7°C	80.6°F 27.0°C	84.2°F 29.0°C	73.4°F 23.0°C	77.0°F 25.0°C	80.0°F 26.7°C	80.6°F 27.0°C	84.2°F 29.0°C
318	-22°F 30°C	TC	13318	13332	13333	13351	14102	14118	14132	14135	14152	14944	14963	14980	14983	15000	15844	15862	15879	15881	15901	13318
		S/T	0.39	0.44	0.44	0.50	0.35	0.41	0.47	0.47	0.53	0.37	0.44	0.50	0.50	0.57	0.39	0.46	0.53	0.53	0.60	0.39
		PI	0.72	0.72	0.72	0.72	0.77	0.77	0.77	0.77	0.77	0.81	0.81	0.81	0.81	0.81	0.86	0.86	0.86	0.86	0.86	0.72
	-13°F 25°C	TC	14428	14443	14444	14463	15277	15295	15310	15313	15331	16189	16210	16228	16231	16250	17165	17183	17202	17205	17226	14428
		S/T	0.39	0.45	0.45	0.51	0.35	0.42	0.47	0.47	0.54	0.38	0.44	0.50	0.50	0.57	0.40	0.47	0.53	0.53	0.60	0.39
		PI	0.78	0.78	0.78	0.79	0.83	0.83	0.83	0.83	0.83	0.88	0.88	0.88	0.88	0.88	0.93	0.93	0.93	0.93	0.94	0.78
	-4°F 20°C	TC	15538	15554	15555	15576	16452	16471	16488	16491	16510	17435	17457	17477	17480	17500	18485	18505	18525	18528	18551	15538
		S/T	0.39	0.45	0.45	0.51	0.36	0.42	0.47	0.47	0.54	0.38	0.44	0.50	0.50	0.57	0.40	0.47	0.53	0.53	0.61	0.39
		PI	0.84	0.84	0.84	0.85	0.89	0.89	0.89	0.90	0.90	0.95	0.95	0.95	0.95	0.95	1.00	1.00	1.01	1.01	1.01	0.84
	0°F 17.8°C	TC	16031	16048	16049	16070	16974	16994	17011	17014	17035	17988	18012	18032	18035	18055	19072	19093	19114	19116	19140	16031
		S/T	0.40	0.45	0.45	0.51	0.36	0.42	0.48	0.48	0.54	0.38	0.44	0.50	0.50	0.58	0.40	0.47	0.53	0.53	0.61	0.40
		PI	0.87	0.87	0.87	0.87	0.92	0.92	0.92	0.92	0.92	0.98	0.98	0.98	0.98	0.98	1.04	1.04	1.04	1.04	1.04	0.87
	5°F 15°C	TC	16647	16665	16666	16689	17627	17648	17665	17669	17690	18680	18704	18725	18729	18750	19806	19827	19849	19852	19876	16647
		S/T	0.40	0.45	0.45	0.51	0.36	0.42	0.48	0.48	0.55	0.38	0.45	0.51	0.51	0.58	0.40	0.47	0.54	0.54	0.61	0.40
		PI	0.90	0.90	0.90	0.91	0.96	0.96	0.96	0.96	0.96	1.01	1.02	1.02	1.02	1.02	1.08	1.08	1.08	1.08	1.08	0.90
	14°F 10°C	TC	18364	18384	18384	18409	19444	19467	19487	19490	19514	20606	20633	20656	20660	20683	21848	21871	21895	21899	21926	18364
		S/T	0.40	0.45	0.45	0.52	0.36	0.42	0.48	0.48	0.55	0.38	0.45	0.51	0.51	0.58	0.40	0.47	0.54	0.54	0.61	0.40
		PI	0.65	0.65	0.65	0.65	0.69	0.69	0.69	0.69	0.69	0.73	0.73	0.73	0.73	0.74	0.78	0.78	0.78	0.78	0.78	0.65
	17°F 10°C	TC	18936	18956	18957	18983	20050	20074	20094	20098	20122	21248	21276	21299	21303	21327	22528	22553	22577	22581	22609	18936
		S/T	0.40	0.45	0.45	0.52	0.36	0.42	0.48	0.48	0.55	0.38	0.45	0.51	0.51	0.58	0.41	0.48	0.54	0.54	0.62	0.40
		PI	0.57	0.57	0.57	0.57	0.60	0.60	0.60	0.60	0.61	0.64	0.64	0.64	0.64	0.64	0.68	0.68	0.68	0.68	0.68	0.57
	23°F 5°C	TC	17433	17452	17453	17477	18459	18481	18499	18503	18525	19562	19588	19609	19613	19635	20741	20763	20786	20789	20815	17433
		S/T	0.40	0.46	0.46	0.52	0.36	0.43	0.48	0.48	0.55	0.38	0.45	0.51	0.51	0.58	0.41	0.48	0.54	0.54	0.62	0.40
		PI	0.58	0.58	0.58	0.58	0.61	0.61	0.61	0.61	0.61	0.65	0.65	0.65	0.65	0.65	0.69	0.69	0.69	0.69	0.69	0.58
	35°F 1.7°C	TC	14429	14444	14445	14464	15278	15296	15311	15314	15332	16190	16211	16229	16232	16251	17166	17184	17203	17206	17227	14429
		S/T	0.40	0.46	0.46	0.52	0.36	0.43	0.49	0.49	0.55	0.39	0.45	0.51	0.51	0.59	0.41	0.48	0.55	0.55	0.62	0.40
		PI	0.60	0.60	0.60	0.60	0.63	0.63	0.63	0.63	0.63	0.67	0.67	0.67	0.67	0.67	0.71	0.71	0.71	0.71	0.71	0.60
	41°F 5°C	TC	17272	17290	17291	17315	18288	18310	18328	18331	18353	19381	19406	19428	19431	19453	20548	20571	20593	20596	20622	17272
		S/T	0.40	0.46	0.46	0.52	0.36	0.43	0.49	0.49	0.55	0.39	0.45	0.52	0.52	0.59	0.41	0.48	0.55	0.55	0.62	0.40
		PI	0.78	0.78	0.78	0.78	0.83	0.83	0.83	0.83	0.83	0.88	0.88	0.88	0.88	0.88	0.93	0.93	0.93	0.93	0.93	0.78
	47°F 8.3°C	TC	20115	20137	20138	20165	21299	21324	21345	21349	21374	22571	22600	22626	22630	22655	23931	23957	23983	23987	24017	20115
		S/T	0.41	0.46	0.46	0.52	0.37	0.43	0.49	0.49	0.56	0.39	0.46	0.52	0.52	0.59	0.41	0.48	0.55	0.55	0.63	0.41
		PI	0.97	0.97	0.97	0.97	1.03	1.03	1.03	1.03	1.03	1.09	1.09	1.09	1.09	1.09	1.15	1.15	1.15	1.15	1.16	0.97
	50°F 10°C	TC	20084	20106	20107	20134	21266	21291	21312	21317	21342	22537	22566	22591	22595	22621	23895	23921	23947	23950	23980	20084
		S/T	0.41	0.46	0.46	0.53	0.37	0.43	0.49	0.49	0.56	0.39	0.46	0.52	0.52	0.59	0.41	0.48	0.55	0.55	0.63	0.41
		PI	0.99	0.99	0.99	0.99	1.05	1.05	1.05	1.05	1.05	1.11	1.11	1.11	1.11	1.11	1.17	1.18	1.18	1.18	1.18	0.99
	59°F 15°C	TC	19992	20014	20015	20042	21169	21194	21215	21219	21244	22433	22463	22488	22492	22517	23785	23811	23837	23841	23870	19992
		S/T	0.41	0.46	0.47	0.53	0.37	0.43	0.49	0.49	0.56	0.39	0.46	0.52	0.52	0.60	0.42	0.49	0.55	0.55	0.63	0.41
		PI	1.05	1.05	1.05	1.05	1.11	1.11	1.11	1.11	1.11	1.17	1.17	1.18	1.18	1.18	1.24	1.25	1.25	1.25	1.25	1.05
	68°F 20°C	TC	19900	19922	19923	19949	21071	21096	21117	21121	21146	22330	22359	22384	22388	22413	23676	23701	23727	23731	23760	19900
		S/T	0.42	0.48	0.48	0.54	0.38	0.45	0.51	0.51	0.58	0.40	0.47	0.54	0.54	0.61	0.43	0.50	0.57	0.57	0.65	0.42
		PI	1.10	1.11	1.11	1.11	1.17	1.17	1.17	1.17	1.17	1.24	1.24	1.24	1.24	1.24	1.31	1.31	1.32	1.32	1.32	1.10
	77°F 25°C	TC	19808	19830	19830	19857	20974	20999	21019	21024	21048	22227	22256	22281	22285	22310	23566	23592	23617	23621	23650	19808
		S/T	0.43	0.48	0.48	0.55	0.38	0.45	0.51	0.51	0.58	0.41	0.48	0.54	0.54	0.62	0.43	0.51	0.58	0.58	0.66	0.43
		PI	1.16	1.16	1.16	1.17	1.23	1.23	1.23	1.23	1.23	1.30	1.31	1.31	1.31	1.31	1.38	1.38	1.39	1.39	1.39	1.16
	82°F 27.8°C	TC	19452	19473	19474	19500	20596	20621	20641	20645	20670	21827	21855	21880	21884	21908	23142	23167	23192	23196	23225	19452
		S/T	0.43	0.49	0.49	0.56	0.39	0.46	0.52	0.52	0.59	0.41	0.48	0.55	0.55	0.63	0.44	0.51	0.58	0.58	0.67	0.43
		PI	1.21	1.21	1.21	1.21	1.28	1.28	1.29	1.29	1.29	1.36	1.36	1.36	1.36	1.37	1.44	1.44	1.45	1.45	1.45	1.21
	86°F 30°C	TC	18781	18802	18802	18828	19886	19910	19930	19934	19957	21075	21102	21125	21129	21153	22344	22369	22393	22396	22424	18781
		S/T	0.44	0.50	0.50	0.57	0.39	0.46	0.53	0.53	0.60	0.42	0.49	0.56	0.56	0.64	0.44	0.52	0.59	0.59	0.67	0.44
		PI	1.27	1.28	1.28	1.28	1.35	1.35	1.35	1.35	1.35	1.43	1.43	1.43	1.43	1.43	1.52	1.52	1.52	1.52	1.52	1.27
	95°F 35°C	TC	17273	17291	17292	17316	18289	18311	18329	18333	18354	19382	19407	19429	19432	19454	20550	20572	20594	20598	20623	17273
		S/T	0.44	0.50	0.50	0.57	0.39	0.46	0.53	0.53	0.60	0.42	0.49	0.56	0.56	0.64	0.44	0.52	0.59	0.59	0.67	0.44
		PI	1.41	1.41	1.41	1.42	1.50	1.50	1.50	1.50	1.50	1.59	1.59	1.59	1.59	1.59	1.68	1.68	1.69	1.69	1.69	1.41
	104°F 40°C	TC	15482	15499	15499	15520	16393	16412	16429	16432	16451	17372	17395	17414	17418	17437	18419	18439	18459	18462	18485	15482
		S/T	0.45	0.51	0.51	0.58	0.40	0.47	0.54	0.54	0.61	0.43	0.50	0.57	0.57	0.65	0.45	0.53	0.61	0.61	0.69	0.45
		PI	1.41	1.41	1.41	1.41	1.49	1.49	1.50	1.50	1.50	1.58	1.58	1.58	1.59	1.59	1.68	1.68	1.68	1.68	1.68	1.41
	110°F 43°C	TC	14407	14423	14424	14443	15255	15273	15288	15291	15310	16167	16188	16206	16209	16227	17141	17159	17178	17181	17202	14407
		S/T	0.46	0.53	0.53	0.60	0.42	0.49	0.56	0.56	0.64	0.44	0.52	0.59	0.59	0.68	0.47	0.55	0.63	0.63	0.72	0.46
		PI	1.41	1.41	1.41	1.41	1.49	1.49	1.49	1.49	1.49	1.58	1.58	1.58	1.58	1.58	1.67	1.68	1.68	1.68	1.68	1.41
	115°F 46°C	TC	11759	11772	11773	11788	12451	12466	12478	12481	12496	13195	13212	13227	13230	13244	13990	14005	14021	14023	14040	11759
		S/T	0.47	0.53	0.53	0.61	0.42	0.50	0.57	0.57	0.64	0.45	0.53	0.60	0.60	0.68	0.48	0.56	0.64	0.64	0.72	0.47
		PI	1.24	1.25	1.25	1.25	1.32	1.32	1.32	1.32	1.32	1.40	1.40	1.40	1.40	1.40	1.48	1.48	1.48	1.48	1.49	1.24
	122°F 50°C	TC	8229	8237	8238	8249	8713	8723	8732	8733	8744	9233	9245	9256	9257	9268	9790	9800	9811	9812	9825	8229
		S/T	0.48	0.55	0.55	0.62	0.43	0.51	0.58	0.58	0.66	0.46	0.54	0.61	0.61	0.70	0.49	0.57	0.65	0.65	0.74	0.48
		PI	1.03	1.03	1.03	1.03	1.09	1.09	1.09	1.09	1.09	1.16	1.16	1.16	1.16	1.16	1.22	1.23	1.23	1.23	1.23	1.03

Table 19 – High Wall Cooling Performance (24K) (Continued)

Airflow CFM	Out-door DB	ID WB	60.8°F (16.0°C)					64.4°F (16.0°C)					67.0°F (19.4°C)					71.6°F (22.0°C)				
		ID DB	73.4°F 23.0°C	77.0°F 25.0°C	80.0°F 26.7°C	80.6°F 27.0°C	84.2°F 29.0°C	73.4°F 23.0°C	77.0°F 25.0°C	80.0°F 26.7°C	80.6°F 27.0°C	84.2°F 29.0°C	73.4°F 23.0°C	77.0°F 25.0°C	80.0°F 26.7°C	80.6°F 27.0°C	84.2°F 29.0°C	73.4°F 23.0°C	77.0°F 25.0°C	80.0°F 26.7°C	80.6°F 27.0°C	84.2°F 29.0°C
412	-22°F 30°C	TC	15023	15040	15040	15061	15907	15926	15942	15945	15964	16858	16880	16899	16902	16921	17874	17893	17912	17915	17938	15023
		S/T	0.44	0.50	0.50	0.57	0.40	0.47	0.53	0.53	0.60	0.42	0.49	0.56	0.56	0.64	0.45	0.52	0.59	0.59	0.68	0.44
		PI	0.82	0.82	0.82	0.82	0.86	0.86	0.87	0.87	0.87	0.92	0.92	0.92	0.92	0.92	0.97	0.97	0.97	0.97	0.97	0.82
	-13°F 25°C	TC	16275	16293	16294	16316	17233	17253	17270	17274	17294	18263	18286	18307	18310	18331	19363	19384	19405	19408	19432	16275
		S/T	0.44	0.50	0.50	0.57	0.40	0.47	0.53	0.53	0.61	0.42	0.50	0.56	0.56	0.64	0.45	0.53	0.60	0.60	0.68	0.44
		PI	0.88	0.88	0.88	0.89	0.94	0.94	0.94	0.94	0.94	0.99	0.99	0.99	0.99	0.99	1.05	1.05	1.05	1.05	1.05	0.88
	-4°F 20°C	TC	17527	17546	17547	17571	18559	18581	18599	18603	18625	19667	19693	19715	19719	19741	20852	20875	20898	20901	20927	17527
		S/T	0.44	0.51	0.51	0.58	0.40	0.47	0.54	0.54	0.61	0.43	0.50	0.57	0.57	0.65	0.45	0.53	0.60	0.60	0.69	0.44
		PI	0.95	0.95	0.95	0.95	1.01	1.01	1.01	1.01	1.01	1.07	1.07	1.07	1.07	1.07	1.13	1.13	1.13	1.13	1.14	0.95
	0°F 17.8°C	TC	18084	18103	18104	18128	19148	19170	19189	19193	19216	20292	20318	20341	20345	20367	21514	21538	21561	21565	21591	18084
		S/T	0.45	0.51	0.51	0.58	0.40	0.47	0.54	0.54	0.61	0.43	0.50	0.57	0.57	0.65	0.45	0.53	0.60	0.60	0.69	0.45
		PI	0.98	0.98	0.98	0.98	1.04	1.04	1.04	1.04	1.04	1.10	1.10	1.10	1.10	1.11	1.17	1.17	1.17	1.17	1.17	0.98
	5°F 15°C	TC	18779	18800	18800	18826	19884	19908	19927	19931	19955	21072	21100	21123	21127	21151	22342	22366	22391	22394	22422	18779
		S/T	0.45	0.51	0.51	0.58	0.40	0.47	0.54	0.54	0.62	0.43	0.50	0.57	0.57	0.65	0.45	0.53	0.61	0.61	0.69	0.45
		PI	1.02	1.02	1.02	1.02	1.08	1.08	1.08	1.08	1.08	1.14	1.15	1.15	1.15	1.15	1.21	1.21	1.22	1.22	1.22	1.02
	14°F 10°C	TC	20715	20738	20739	20767	21934	21960	21982	21986	22013	23245	23275	23301	23305	23331	24645	24672	24699	24703	24734	20715
		S/T	0.45	0.51	0.51	0.58	0.41	0.48	0.54	0.54	0.62	0.43	0.50	0.57	0.57	0.65	0.46	0.53	0.61	0.61	0.69	0.45
		PI	0.74	0.74	0.74	0.74	0.78	0.78	0.78	0.78	0.78	0.83	0.83	0.83	0.83	0.83	0.88	0.88	0.88	0.88	0.88	0.74
	17°F 10°C	TC	21361	21384	21385	21414	22618	22645	22667	22671	22698	23969	24000	24027	24031	24058	25413	25441	25469	25473	25504	21361
		S/T	0.45	0.51	0.51	0.58	0.41	0.48	0.54	0.54	0.62	0.43	0.51	0.57	0.57	0.66	0.46	0.54	0.61	0.61	0.69	0.45
		PI	0.64	0.64	0.64	0.64	0.68	0.68	0.68	0.68	0.68	0.72	0.72	0.72	0.72	0.72	0.76	0.77	0.77	0.77	0.77	0.64
	23°F 5°C	TC	19666	19687	19688	19715	20823	20848	20868	20873	20897	22067	22096	22121	22125	22149	23397	23422	23448	23451	23481	19666
		S/T	0.45	0.51	0.51	0.59	0.41	0.48	0.54	0.55	0.62	0.43	0.51	0.58	0.58	0.66	0.46	0.54	0.61	0.61	0.70	0.45
		PI	0.65	0.65	0.65	0.65	0.69	0.69	0.69	0.69	0.69	0.73	0.73	0.73	0.73	0.73	0.78	0.78	0.78	0.78	0.78	0.65
	35°F 1.7°C	TC	16276	16294	16295	16317	17234	17254	17271	17275	17295	18264	18287	18308	18311	18332	19364	19385	19406	19409	19433	16276
		S/T	0.45	0.52	0.52	0.59	0.41	0.48	0.55	0.55	0.62	0.44	0.51	0.58	0.58	0.66	0.46	0.54	0.62	0.62	0.70	0.45
		PI	0.67	0.67	0.67	0.67	0.71	0.71	0.71	0.71	0.71	0.75	0.75	0.76	0.76	0.76	0.80	0.80	0.80	0.80	0.80	0.67
	41°F 5°C	TC	19484	19505	19506	19532	20630	20655	20675	20679	20704	21863	21891	21915	21920	21944	23180	23205	23230	23234	23263	19484
		S/T	0.46	0.52	0.52	0.59	0.41	0.48	0.55	0.55	0.63	0.44	0.51	0.58	0.58	0.66	0.46	0.54	0.62	0.62	0.70	0.46
		PI	0.88	0.88	0.88	0.88	0.93	0.93	0.94	0.94	0.94	0.99	0.99	0.99	0.99	0.99	1.05	1.05	1.05	1.05	1.05	0.88
	47°F 8.3°C	TC	22691	22715	22717	22747	24026	24055	24078	24083	24112	25462	25495	25523	25528	25556	26996	27025	27055	27059	27092	22691
		S/T	0.46	0.52	0.52	0.59	0.41	0.48	0.55	0.55	0.63	0.44	0.51	0.58	0.58	0.67	0.46	0.54	0.62	0.62	0.71	0.46
		PI	1.09	1.09	1.09	1.09	1.16	1.16	1.16	1.16	1.16	1.23	1.23	1.23	1.23	1.23	1.30	1.30	1.30	1.30	1.30	1.09
	50°F 10°C	TC	22656	22681	22682	22712	23990	24018	24042	24046	24075	25423	25456	25484	25489	25517	26955	26984	27013	27017	27051	22656
		S/T	0.46	0.52	0.52	0.59	0.41	0.49	0.55	0.55	0.63	0.44	0.52	0.59	0.59	0.67	0.47	0.55	0.62	0.62	0.71	0.46
		PI	1.11	1.12	1.12	1.12	1.18	1.18	1.18	1.18	1.18	1.25	1.25	1.25	1.25	1.25	1.33	1.33	1.33	1.33	1.33	1.11
	59°F 15°C	TC	22553	22577	22578	22608	23880	23908	23932	23936	23965	25306	25339	25367	25372	25400	26831	26860	26889	26894	26927	22553
		S/T	0.46	0.52	0.52	0.60	0.42	0.49	0.56	0.56	0.63	0.44	0.52	0.59	0.59	0.67	0.47	0.55	0.62	0.62	0.71	0.46
		PI	1.18	1.18	1.18	1.18	1.25	1.25	1.25	1.25	1.25	1.32	1.33	1.33	1.33	1.33	1.40	1.41	1.41	1.41	1.41	1.18
	68°F 20°C	TC	22449	22473	22474	22504	23770	23798	23821	23826	23854	25190	25222	25251	25255	25283	26708	26737	26766	26770	26803	22449
		S/T	0.47	0.54	0.54	0.61	0.43	0.50	0.57	0.57	0.65	0.45	0.53	0.61	0.61	0.69	0.48	0.56	0.64	0.64	0.73	0.47
		PI	1.25	1.25	1.25	1.25	1.32	1.32	1.32	1.32	1.32	1.40	1.40	1.40	1.40	1.40	1.48	1.48	1.48	1.49	1.49	1.25
	77°F 25°C	TC	22345	22369	22370	22400	23660	23688	23711	23716	23744	25073	25106	25134	25138	25167	26584	26613	26642	26646	26679	22345
		S/T	0.48	0.55	0.55	0.62	0.43	0.51	0.58	0.58	0.66	0.46	0.54	0.61	0.61	0.70	0.49	0.57	0.65	0.65	0.74	0.48
		PI	1.31	1.31	1.31	1.31	1.39	1.39	1.39	1.39	1.39	1.47	1.47	1.47	1.47	1.48	1.56	1.56	1.56	1.56	1.57	1.31
	82°F 27.8°C	TC	21943	21966	21967	21997	23234	23261	23284	23289	23317	24622	24654	24682	24686	24714	26106	26134	26162	26166	26199	21943
		S/T	0.49	0.55	0.55	0.63	0.44	0.52	0.59	0.59	0.67	0.47	0.55	0.62	0.62	0.71	0.49	0.58	0.66	0.66	0.75	0.49
		PI	1.37	1.37	1.37	1.37	1.45	1.45	1.45	1.45	1.45	1.53	1.54	1.54	1.54	1.54	1.63	1.63	1.63	1.63	1.63	1.37
	86°F 30°C	TC	21187	21209	21210	21239	22433	22460	22482	22486	22513	23773	23804	23831	23835	23862	25206	25233	25261	25265	25296	21187
		S/T	0.49	0.56	0.56	0.64	0.44	0.52	0.59	0.59	0.68	0.47	0.55	0.63	0.63	0.72	0.50	0.59	0.67	0.67	0.76	0.49
		PI	1.44	1.44	1.44	1.44	1.52	1.52	1.52	1.53	1.53	1.61	1.61	1.62	1.62	1.62	1.71	1.71	1.71	1.71	1.72	1.44
	95°F 35°C	TC	19485	19506	19507	19533	20631	20656	20676	20680	20705	21864	21892	21917	21921	21945	23181	23207	23232	23235	23264	19485
		S/T	0.49	0.56	0.56	0.64	0.44	0.52	0.59	0.59	0.68	0.47	0.55	0.63	0.63	0.72	0.50	0.59	0.67	0.67	0.76	0.49
		PI	1.59	1.60	1.60	1.60	1.69	1.69	1.69	1.69	1.69	1.79	1.79	1.79	1.79	1.80	1.90	1.90	1.90	1.90	1.90	1.59
	104°F 40°C	TC	17465	17483	17484	17508	18492	18514	18532	18536	18558	19597	19623	19644	19648	19670	20778	20800	20823	20826	20852	17465
		S/T	0.50	0.57	0.57	0.65	0.46	0.53	0.61	0.61	0.69	0.48	0.57	0.64	0.64	0.73	0.51	0.60	0.68	0.68	0.78	0.50
		PI	1.59	1.59	1.59	1.59	1.68	1.69	1.69	1.69	1.69	1.78	1.79	1.79	1.79	1.79	1.89	1.89	1.90	1.90	1.90	1.59
	110°F 43°C	TC	16252	16270	16271	16293	17209	17229	17246	17250	17270	18237	18261	18281	18284	18305	19336	19357	19378	19381	19405	16252
		S/T	0.52	0.59	0.59	0.68	0.47	0.55	0.63	0.63	0.72	0.50	0.59	0.67	0.67	0.76	0.53	0.62	0.71	0.71	0.81	0.52
		PI	1.59	1.59	1.59	1.59	1.68	1.68	1.68	1.68	1.69	1.78	1.78	1.78	1.78	1.79	1.89	1.89	1.89	1.89	1.89	1.59
	115°F 46°C	TC	13265	13280	13280	13298	14046	14062	14076	14079	14096	14885	14904	14921	14924	14940	15782	15799	15816	15819	15838	13265
		S/T	0.53	0.60	0.60	0.69	0.48	0.56	0.64	0.64	0.73	0.51	0.59	0.68	0.68	0.77	0.54	0.63	0.72	0.72	0.82	0.53
		PI	1.40	1.41	1.41	1.41	1.49	1.49	1.49	1.49	1.49	1.58	1.58	1.58	1.58	1.58	1.67	1.67	1.67	1.67	1.68	1.40
	122°F 50°C	TC	9282	9292	9293	9305	9829	9840	9850	9852	9864	10416	10429	10441	10443	10455	11043	11055	11067	11069	11083	9282
		S/T	0.54	0.62	0.62	0.70	0.49	0.57	0.65	0.65	0.74	0.52	0.61	0.69	0.69	0.79	0.55	0.65	0.73	0.73	0.84	0.54
		PI	1.16	1.16	1.16	1.16	1.23	1.23	1.23	1.23	1.23	1.30	1.30	1.31	1.31	1.31	1.38	1.38	1.38	1.38	1.39	1.16

Table 19 – High Wall Cooling Performance (24K) (Continued)

Airflow CFM	Out-door DB	ID WB	60.8°F (16.0°C)					64.4°F (16.0°C)					67.0°F (19.4°C)					71.6°F (22.0°C)				
		ID DB	73.4°F 23.0°C	77.0°F 25.0°C	80.0°F 26.7°C	80.6°F 27.0°C	84.2°F 29.0°C	73.4°F 23.0°C	77.0°F 25.0°C	80.0°F 26.7°C	80.6°F 27.0°C	84.2°F 29.0°C	73.4°F 23.0°C	77.0°F 25.0°C	80.0°F 26.7°C	80.6°F 27.0°C	84.2°F 29.0°C	73.4°F 23.0°C	77.0°F 25.0°C	80.0°F 26.7°C	80.6°F 27.0°C	84.2°F 29.0°C
618	-22°F 30°C	TC	16947	16966	16966	16989	17945	17966	17984	17987	18008	19017	19041	19063	19066	19087	20162	20184	20206	20209	20235	16947
		S/T	0.50	0.56	0.56	0.64	0.45	0.52	0.60	0.60	0.68	0.47	0.56	0.63	0.63	0.72	0.50	0.59	0.67	0.67	0.76	0.50
		PI	0.92	0.92	0.92	0.92	0.97	0.98	0.98	0.98	0.98	1.03	1.03	1.03	1.03	1.04	1.09	1.10	1.10	1.10	1.10	0.92
	-13°F 25°C	TC	18360	18379	18380	18405	19440	19463	19482	19486	19509	20601	20628	20651	20655	20678	21843	21866	21890	21894	21921	18360
		S/T	0.50	0.57	0.57	0.65	0.45	0.53	0.60	0.60	0.68	0.48	0.56	0.64	0.64	0.73	0.51	0.59	0.67	0.67	0.77	0.50
		PI	1.00	1.00	1.00	1.00	1.06	1.06	1.06	1.06	1.06	1.12	1.12	1.12	1.12	1.12	1.19	1.19	1.19	1.19	1.19	1.00
	-4°F 20°C	TC	19772	19793	19794	19821	20935	20960	20981	20985	21010	22186	22215	22240	22244	22269	23523	23548	23574	23578	23607	19772
		S/T	0.50	0.57	0.57	0.65	0.45	0.53	0.60	0.60	0.69	0.48	0.56	0.64	0.64	0.73	0.51	0.60	0.68	0.68	0.77	0.50
		PI	1.07	1.07	1.07	1.08	1.14	1.14	1.14	1.14	1.14	1.20	1.21	1.21	1.21	1.21	1.28	1.28	1.28	1.28	1.28	1.07
	0°F 17.8°C	TC	20400	20422	20423	20450	21600	21626	21647	21651	21677	22890	22920	22946	22950	22976	24270	24296	24322	24326	24357	20400
		S/T	0.50	0.57	0.57	0.65	0.45	0.53	0.61	0.61	0.69	0.48	0.56	0.64	0.64	0.73	0.51	0.60	0.68	0.68	0.78	0.50
		PI	1.11	1.11	1.11	1.11	1.17	1.17	1.17	1.18	1.18	1.24	1.24	1.25	1.25	1.25	1.32	1.32	1.32	1.32	1.32	1.11
	5°F 15°C	TC	21184	21207	21208	21237	22431	22457	22479	22484	22511	23771	23802	23828	23833	23859	25203	25230	25258	25262	25293	21184
		S/T	0.51	0.57	0.57	0.65	0.46	0.54	0.61	0.61	0.69	0.48	0.57	0.65	0.65	0.74	0.51	0.60	0.68	0.68	0.78	0.51
		PI	1.15	1.15	1.15	1.15	1.22	1.22	1.22	1.22	1.22	1.29	1.29	1.29	1.29	1.30	1.37	1.37	1.37	1.37	1.37	1.15
	14°F 10°C	TC	23368	23394	23395	23426	24743	24773	24797	24802	24832	26222	26256	26285	26290	26319	27802	27832	27862	27866	27901	23368
		S/T	0.51	0.58	0.58	0.66	0.46	0.54	0.61	0.61	0.70	0.48	0.57	0.65	0.65	0.74	0.51	0.60	0.69	0.69	0.78	0.51
		PI	0.83	0.83	0.83	0.83	0.88	0.88	0.88	0.88	0.88	0.93	0.93	0.94	0.94	0.94	0.99	0.99	0.99	0.99	0.99	0.83
	17°F 10°C	TC	24096	24122	24123	24156	25514	25545	25570	25575	25605	27039	27074	27104	27109	27139	28668	28699	28730	28735	28770	24096
		S/T	0.51	0.58	0.58	0.66	0.46	0.54	0.61	0.61	0.70	0.49	0.57	0.65	0.65	0.74	0.52	0.60	0.69	0.69	0.78	0.51
		PI	0.73	0.73	0.73	0.73	0.77	0.77	0.77	0.77	0.77	0.81	0.81	0.82	0.82	0.82	0.86	0.86	0.86	0.86	0.87	0.73
	23°F 5°C	TC	22185	22208	22209	22239	23490	23518	23541	23546	23574	24893	24926	24953	24958	24986	26393	26422	26451	26455	26488	22185
		S/T	0.51	0.58	0.58	0.66	0.46	0.54	0.61	0.61	0.70	0.49	0.57	0.65	0.65	0.74	0.52	0.61	0.69	0.69	0.79	0.51
		PI	0.74	0.74	0.74	0.74	0.78	0.78	0.78	0.78	0.78	0.83	0.83	0.83	0.83	0.83	0.88	0.88	0.88	0.88	0.88	0.74
	35°F 1.7°C	TC	18361	18381	18381	18406	19441	19464	19483	19487	19510	20603	20629	20652	20656	20679	21844	21868	21891	21895	21922	18361
		S/T	0.51	0.58	0.58	0.66	0.46	0.54	0.62	0.62	0.70	0.49	0.58	0.65	0.65	0.75	0.52	0.61	0.69	0.69	0.79	0.51
		PI	0.76	0.76	0.76	0.76	0.80	0.80	0.80	0.80	0.81	0.85	0.85	0.85	0.85	0.85	0.90	0.90	0.90	0.90	0.90	0.76
	41°F 5°C	TC	21979	22003	22003	22033	23272	23300	23323	23327	23355	24662	24694	24722	24727	24754	26148	26177	26205	26209	26242	21979
		S/T	0.51	0.58	0.58	0.67	0.46	0.54	0.62	0.62	0.71	0.49	0.58	0.66	0.66	0.75	0.52	0.61	0.70	0.70	0.79	0.51
		PI	0.99	1.00	1.00	1.00	1.05	1.05	1.06	1.06	1.06	1.12	1.12	1.12	1.12	1.12	1.18	1.18	1.19	1.19	1.19	0.99
	47°F 8.3°C	TC	25597	25624	25626	25660	27103	27135	27162	27167	27200	28722	28760	28792	28797	28829	30453	30486	30519	30524	30562	25597
		S/T	0.52	0.59	0.59	0.67	0.47	0.55	0.62	0.62	0.71	0.49	0.58	0.66	0.66	0.75	0.52	0.61	0.70	0.70	0.80	0.52
		PI	1.23	1.23	1.23	1.24	1.30	1.31	1.31	1.31	1.31	1.38	1.38	1.39	1.39	1.39	1.47	1.47	1.47	1.47	1.47	1.23
	50°F 10°C	TC	25558	25585	25587	25621	27062	27094	27121	27126	27158	28679	28716	28748	28753	28785	30406	30440	30473	30477	30515	25558
		S/T	0.52	0.59	0.59	0.67	0.47	0.55	0.62	0.62	0.71	0.50	0.58	0.66	0.66	0.75	0.53	0.62	0.70	0.70	0.80	0.52
		PI	1.26	1.26	1.26	1.26	1.33	1.33	1.33	1.33	1.34	1.41	1.41	1.41	1.41	1.42	1.50	1.50	1.50	1.50	1.50	1.26
	59°F 15°C	TC	25441	25468	25469	25504	26938	26970	26996	27002	27034	28547	28584	28616	28621	28653	30267	30300	30333	30338	30375	25441
		S/T	0.52	0.59	0.59	0.67	0.47	0.55	0.63	0.63	0.72	0.50	0.59	0.66	0.66	0.76	0.53	0.62	0.70	0.70	0.80	0.52
		PI	1.33	1.33	1.33	1.33	1.41	1.41	1.41	1.41	1.41	1.49	1.50	1.50	1.50	1.50	1.58	1.58	1.59	1.59	1.59	1.33
	68°F 20°C	TC	25324	25351	25352	25386	26814	26845	26872	26877	26909	28416	28453	28484	28490	28521	30128	30161	30193	30198	30236	25324
		S/T	0.53	0.61	0.61	0.69	0.48	0.57	0.64	0.64	0.73	0.51	0.60	0.68	0.68	0.78	0.54	0.64	0.72	0.72	0.82	0.53
		PI	1.40	1.41	1.41	1.41	1.49	1.49	1.49	1.49	1.49	1.58	1.58	1.58	1.58	1.58	1.67	1.67	1.67	1.68	1.68	1.40
	77°F 25°C	TC	25207	25234	25235	25269	26690	26721	26748	26753	26785	28284	28321	28353	28358	28389	29988	30021	30054	30058	30096	25207
		S/T	0.54	0.62	0.62	0.70	0.49	0.57	0.65	0.65	0.74	0.52	0.61	0.69	0.69	0.79	0.55	0.64	0.73	0.73	0.84	0.54
		PI	1.48	1.48	1.48	1.48	1.57	1.57	1.57	1.57	1.57	1.66	1.66	1.66	1.66	1.67	1.76	1.76	1.76	1.76	1.77	1.48
	82°F 27.8°C	TC	24753	24780	24781	24814	26209	26240	26266	26272	26303	27775	27811	27842	27847	27879	29449	29481	29513	29517	29554	24753
		S/T	0.55	0.62	0.62	0.71	0.50	0.58	0.66	0.66	0.75	0.53	0.62	0.70	0.70	0.80	0.56	0.65	0.74	0.74	0.85	0.55
		PI	1.54	1.54	1.54	1.55	1.63	1.63	1.64	1.64	1.64	1.73	1.73	1.73	1.74	1.74	1.83	1.84	1.84	1.84	1.84	1.54
	86°F 30°C	TC	23900	23925	23927	23959	25306	25336	25361	25366	25396	26818	26853	26883	26888	26918	28434	28465	28496	28500	28536	23900
		S/T	0.56	0.63	0.63	0.72	0.50	0.59	0.67	0.67	0.76	0.53	0.62	0.71	0.71	0.81	0.56	0.66	0.75	0.75	0.86	0.56
		PI	1.62	1.62	1.62	1.63	1.72	1.72	1.72	1.72	1.72	1.82	1.82	1.82	1.82	1.83	1.93	1.93	1.93	1.93	1.94	1.62
	95°F 35°C	TC	21980	22004	22005	22035	23274	23301	23324	23329	23356	24664	24696	24724	24728	24756	26150	26178	26207	26211	26244	21980
		S/T	0.56	0.63	0.63	0.72	0.50	0.59	0.67	0.67	0.76	0.53	0.62	0.71	0.71	0.81	0.56	0.66	0.75	0.75	0.86	0.56
		PI	1.80	1.80	1.80	1.80	1.90	1.91	1.91	1.91	1.91	2.02	2.02	2.02	2.02	2.03	2.14	2.14	2.14	2.14	2.15	1.80
	104°F 40°C	TC	19701	19722	19723	19750	20860	20885	20906	20910	20935	22107	22135	22160	22164	22189	23439	23464	23490	23493	23523	19701
		S/T	0.57	0.65	0.65	0.74	0.51	0.60	0.69	0.69	0.78	0.55	0.64	0.73	0.73	0.83	0.58	0.68	0.77	0.77	0.88	0.57
		PI	1.79	1.79	1.80	1.80	1.90	1.90	1.90	1.90	1.91	2.01	2.01	2.02	2.02	2.02	2.13	2.14	2.14	2.14	2.14	1.79
	110°F 43°C	TC	18334	18354	18354	18379	19413	19436	19455	19459	19482	20572	20599	20622	20626	20649	21812	21836	21859	21863	21890	18334
		S/T	0.59	0.67	0.67	0.76	0.53	0.63	0.71	0.71	0.81	0.57	0.66	0.75	0.75	0.86	0.60	0.70	0.80	0.80	0.91	0.59
		PI	1.79	1.79	1.79	1.79	1.90	1.90	1.90	1.90	1.90	2.01	2.01	2.01	2.01	2.02	2.13	2.13	2.13	2.13	2.14	1.79
	115°F 46°C	TC	14964	14980	14981	15001	15845	15863	15879	15882	15901	16791	16813	16832	16835	16854	17803	17822	17842	17844	17867	14964
		S/T	0.60	0.68	0.68	0.77	0.54	0.63	0.72	0.72	0.82	0.57	0.67	0.76	0.76	0.87	0.61	0.71	0.81	0.81	0.92	0.60
		PI	1.58	1.59	1.59	1.59	1.68	1.68	1.68	1.68	1.68	1.78	1.78	1.78	1.78	1.78	1.88	1.89	1.89	1.89	1.89	1.58
	122°F 50°C	TC	10471	10482	10483	10497	11087	11100	11111	11114	11127	11750	11765	11778	11780	11793	12458	12471	12485	12487	12502	10471
		S/T	0.61	0.69	0.69	0.79	0.55	0.65	0.74	0.74	0.84	0.59	0.69	0.78	0.78	0.89	0.62	0.73	0.83	0.83	0.94	0.61
		PI	1.31	1.31	1.31	1.31	1.39	1.39	1.39	1.39	1.39	1.47	1.47	1.47	1.47	1.48	1.56	1.56	1.56	1.56	1.56	1.31

Table 19 – High Wall Cooling Performance (24K) (Continued)

Airflow CFM	Out-door DB	ID WB	60.8°F (16.0°C)					64.4°F (16.0°C)					67.0°F (19.4°C)					71.6°F (22.0°C)				
		ID DB	73.4°F 23.0°C	77.0°F 25.0°C	80.0°F 26.7°C	80.6°F 27.0°C	84.2°F 29.0°C	73.4°F 23.0°C	77.0°F 25.0°C	80.0°F 26.7°C	80.6°F 27.0°C	84.2°F 29.0°C	73.4°F 23.0°C	77.0°F 25.0°C	80.0°F 26.7°C	80.6°F 27.0°C	84.2°F 29.0°C	73.4°F 23.0°C	77.0°F 25.0°C	80.0°F 26.7°C	80.6°F 27.0°C	84.2°F 29.0°C
718	-22°F 30°C	TC	19118	19138	19139	19165	20243	20267	20287	20291	20315	21452	21480	21504	21508	21532	22745	22769	22794	22798	22826	19118
		S/T	0.56	0.63	0.63	0.72	0.50	0.59	0.67	0.67	0.77	0.53	0.63	0.71	0.71	0.81	0.57	0.67	0.76	0.76	0.86	0.56
		PI	1.04	1.04	1.04	1.04	1.10	1.10	1.10	1.10	1.10	1.16	1.17	1.17	1.17	1.17	1.23	1.24	1.24	1.24	1.24	1.04
	-13°F 25°C	TC	20711	20733	20734	20762	21929	21955	21977	21981	22008	23240	23270	23296	23300	23326	24640	24667	24694	24697	24728	20711
		S/T	0.56	0.64	0.64	0.73	0.51	0.60	0.68	0.68	0.77	0.54	0.63	0.72	0.72	0.82	0.57	0.67	0.76	0.76	0.87	0.56
		PI	1.12	1.13	1.13	1.13	1.19	1.19	1.19	1.19	1.19	1.26	1.26	1.26	1.26	1.27	1.34	1.34	1.34	1.34	1.34	1.12
	-4°F 20°C	TC	22304	22328	22329	22359	23616	23644	23668	23672	23700	25027	25060	25088	25092	25120	26535	26564	26593	26597	26630	22304
		S/T	0.57	0.64	0.64	0.73	0.51	0.60	0.68	0.68	0.78	0.54	0.64	0.72	0.72	0.82	0.57	0.67	0.77	0.77	0.87	0.57
		PI	1.21	1.21	1.21	1.21	1.28	1.28	1.28	1.28	1.29	1.36	1.36	1.36	1.36	1.36	1.44	1.44	1.44	1.44	1.45	1.21
	0°F 17.8°C	TC	23012	23037	23038	23069	24366	24395	24419	24424	24453	25822	25855	25884	25889	25918	27378	27407	27437	27442	27476	23012
		S/T	0.57	0.64	0.64	0.73	0.51	0.60	0.68	0.68	0.78	0.54	0.64	0.72	0.72	0.83	0.58	0.68	0.77	0.77	0.88	0.57
		PI	1.25	1.25	1.25	1.25	1.32	1.32	1.33	1.33	1.33	1.40	1.40	1.40	1.41	1.41	1.49	1.49	1.49	1.49	1.49	1.25
	5°F 15°C	TC	23897	23923	23924	23956	25303	25333	25358	25363	25393	26815	26850	26880	26885	26915	28431	28462	28493	28497	28532	23897
		S/T	0.57	0.65	0.65	0.74	0.51	0.60	0.69	0.69	0.78	0.55	0.64	0.73	0.73	0.83	0.58	0.68	0.77	0.77	0.88	0.57
		PI	1.30	1.30	1.30	1.30	1.37	1.38	1.38	1.38	1.38	1.46	1.46	1.46	1.46	1.46	1.54	1.54	1.55	1.55	1.55	1.30
	14°F 10°C	TC	26361	26389	26391	26426	27912	27945	27973	27978	28012	29580	29618	29651	29657	29690	31362	31396	31430	31435	31474	26361
		S/T	0.57	0.65	0.65	0.74	0.52	0.61	0.69	0.69	0.78	0.55	0.64	0.73	0.73	0.83	0.58	0.68	0.77	0.77	0.88	0.57
		PI	0.94	0.94	0.94	0.94	0.99	0.99	1.00	1.00	1.00	1.05	1.05	1.05	1.05	1.06	1.12	1.12	1.12	1.12	1.12	0.94
	17°F 10°C	TC	27182	27212	27213	27249	28782	28816	28844	28850	28884	30501	30541	30575	30581	30615	32339	32374	32409	32414	32455	27182
		S/T	0.57	0.65	0.65	0.74	0.52	0.61	0.69	0.69	0.79	0.55	0.64	0.73	0.73	0.83	0.58	0.68	0.78	0.78	0.88	0.57
		PI	0.82	0.82	0.82	0.82	0.87	0.87	0.87	0.87	0.87	0.92	0.92	0.92	0.92	0.92	0.97	0.97	0.98	0.98	0.98	0.82
	23°F 5°C	TC	25026	25053	25054	25087	26498	26529	26556	26561	26592	28081	28118	28149	28154	28186	29773	29806	29838	29843	29880	25026
		S/T	0.58	0.65	0.65	0.75	0.52	0.61	0.69	0.69	0.79	0.55	0.65	0.74	0.74	0.84	0.58	0.69	0.78	0.78	0.89	0.58
		PI	0.83	0.83	0.83	0.83	0.88	0.88	0.88	0.88	0.88	0.93	0.93	0.93	0.93	0.94	0.99	0.99	0.99	0.99	0.99	0.83
	35°F 1.7°C	TC	20712	20734	20735	20763	21931	21957	21978	21983	22009	23241	23271	23297	23301	23327	24641	24668	24695	24699	24730	20712
		S/T	0.58	0.66	0.66	0.75	0.52	0.61	0.70	0.70	0.79	0.55	0.65	0.74	0.74	0.84	0.59	0.69	0.78	0.78	0.89	0.58
		PI	0.85	0.86	0.86	0.86	0.91	0.91	0.91	0.91	0.91	0.96	0.96	0.96	0.96	0.96	1.02	1.02	1.02	1.02	1.02	0.85
	41°F 5°C	TC	24793	24820	24821	24855	26252	26283	26309	26315	26346	27821	27857	27888	27893	27924	29497	29529	29561	29566	29603	24793
		S/T	0.58	0.66	0.66	0.75	0.52	0.61	0.70	0.70	0.80	0.56	0.65	0.74	0.74	0.84	0.59	0.69	0.78	0.78	0.89	0.58
		PI	1.12	1.12	1.12	1.13	1.19	1.19	1.19	1.19	1.19	1.26	1.26	1.26	1.26	1.26	1.34	1.34	1.34	1.34	1.34	1.12
	47°F 8.3°C	TC	28875	28906	28907	28946	30574	30610	30640	30646	30683	32401	32443	32479	32485	32521	34353	34390	34428	34433	34476	28875
		S/T	0.58	0.66	0.66	0.75	0.53	0.62	0.70	0.70	0.80	0.56	0.65	0.74	0.74	0.85	0.59	0.69	0.79	0.79	0.90	0.58
		PI	1.39	1.39	1.39	1.39	1.47	1.47	1.47	1.48	1.48	1.56	1.56	1.56	1.56	1.57	1.65	1.66	1.66	1.66	1.66	1.39
	50°F 10°C	TC	28831	28862	28863	28902	30527	30563	30594	30600	30636	32351	32393	32429	32435	32472	34300	34338	34375	34380	34423	28831
		S/T	0.58	0.66	0.66	0.76	0.53	0.62	0.70	0.70	0.80	0.56	0.66	0.75	0.75	0.85	0.59	0.70	0.79	0.79	0.90	0.58
		PI	1.42	1.42	1.42	1.42	1.50	1.50	1.50	1.50	1.51	1.59	1.59	1.59	1.59	1.60	1.69	1.69	1.69	1.69	1.69	1.42
	59°F 15°C	TC	28699	28730	28731	28770	30387	30423	30453	30459	30496	32203	32245	32281	32287	32323	34143	34180	34218	34223	34265	28699
		S/T	0.59	0.67	0.67	0.76	0.53	0.62	0.71	0.71	0.81	0.56	0.66	0.75	0.75	0.86	0.60	0.70	0.80	0.80	0.91	0.59
		PI	1.50	1.50	1.50	1.50	1.59	1.59	1.59	1.59	1.60	1.68	1.69	1.69	1.69	1.69	1.79	1.79	1.79	1.79	1.79	1.50
	68°F 20°C	TC	28567	28597	28599	28637	30248	30283	30313	30319	30355	32055	32096	32132	32138	32174	33986	34023	34060	34065	34108	28567
		S/T	0.60	0.69	0.69	0.78	0.54	0.64	0.73	0.73	0.83	0.58	0.68	0.77	0.77	0.88	0.61	0.72	0.82	0.82	0.93	0.60
		PI	1.58	1.59	1.59	1.59	1.68	1.68	1.68	1.68	1.68	1.78	1.78	1.78	1.78	1.78	1.89	1.89	1.89	1.89	1.89	1.58
	77°F 25°C	TC	28435	28465	28466	28505	30108	30143	30173	30179	30215	31906	31948	31983	31989	32025	33829	33866	33902	33908	33950	28435
		S/T	0.61	0.69	0.69	0.79	0.55	0.65	0.74	0.74	0.84	0.59	0.69	0.78	0.78	0.89	0.62	0.73	0.83	0.83	0.94	0.61
		PI	1.67	1.67	1.67	1.67	1.77	1.77	1.77	1.77	1.77	1.87	1.87	1.88	1.88	1.88	1.98	1.99	1.99	1.99	1.99	1.67
	82°F 27.8°C	TC	27923	27953	27954	27992	29566	29601	29630	29636	29671	31332	31373	31408	31414	31449	33220	33256	33292	33298	33339	27923
		S/T	0.62	0.70	0.70	0.80	0.56	0.66	0.75	0.75	0.85	0.59	0.70	0.79	0.79	0.90	0.63	0.74	0.84	0.84	0.95	0.62
		PI	1.74	1.74	1.74	1.74	1.84	1.84	1.85	1.85	1.85	1.95	1.95	1.96	1.96	1.96	2.07	2.07	2.07	2.07	2.08	1.74
	86°F 30°C	TC	26960	26989	26991	27027	28547	28581	28609	28614	28648	30252	30292	30325	30331	30365	32075	32110	32145	32150	32190	26960
		S/T	0.63	0.71	0.71	0.81	0.57	0.66	0.75	0.75	0.86	0.60	0.70	0.80	0.80	0.91	0.64	0.75	0.85	0.85	0.97	0.63
		PI	1.83	1.83	1.83	1.83	1.94	1.94	1.94	1.94	1.94	2.05	2.05	2.06	2.06	2.06	2.18	2.18	2.18	2.18	2.18	1.83
	95°F 35°C	TC	24795	24822	24823	24856	26254	26285	26311	26316	26347	27822	27859	27890	27895	27926	29499	29531	29563	29568	29604	24795
		S/T	0.63	0.71	0.71	0.81	0.57	0.66	0.75	0.75	0.86	0.60	0.70	0.80	0.80	0.91	0.64	0.75	0.85	0.85	0.97	0.63
		PI	2.03	2.03	2.03	2.03	2.15	2.15	2.15	2.15	2.16	2.28	2.28	2.28	2.28	2.28	2.41	2.42	2.42	2.42	2.42	2.03
	104°F 40°C	TC	22224	22248	22249	22279	23532	23560	23583	23588	23616	24938	24970	24998	25003	25031	26440	26469	26498	26502	26535	22224
		S/T	0.64	0.73	0.73	0.83	0.58	0.68	0.77	0.77	0.88	0.62	0.72	0.82	0.82	0.93	0.65	0.76	0.87	0.87	0.99	0.64
		PI	2.02	2.02	2.02	2.03	2.14	2.14	2.15	2.15	2.15	2.27	2.27	2.28	2.28	2.28	2.41	2.41	2.41	2.41	2.42	2.02
	110°F 43°C	TC	20682	20704	20705	20733	21899	21925	21946	21951	21977	23207	23237	23263	23267	23293	24605	24632	24659	24663	24693	20682
		S/T	0.67	0.76	0.76	0.86	0.60	0.71	0.80	0.80	0.91	0.64	0.75	0.85	0.85	0.97	0.68	0.79	0.90	0.90	1.00	0.67
		PI	2.02	2.02	2.02	2.02	2.14	2.14	2.14	2.14	2.15	2.27	2.27	2.27	2.27	2.27	2.40	2.40	2.41	2.41	2.41	2.02
	115°F 46°C	TC	16880	16899	16899	16922	17874	17895	17913	17916	17937	18942	18966	18987	18991	19012	20083	20105	20127	20130	20155	16880
		S/T	0.67	0.77	0.77	0.87	0.61	0.71	0.81	0.81	0.92	0.65	0.76	0.86	0.86	0.98	0.68	0.80	0.91	0.91	1.00	0.67
		PI	1.79	1.79	1.79	1.79	1.89	1.89	1.90	1.90	1.90	2.01	2.01	2.01	2.01	2.01	2.13	2.13	2.13	2.13	2.13	1.79
	122°F 50°C	TC	11812	11825	11825	11841	12507	12522	12534	12537	12552	13254	13272	13286	13289	13304	14053	14068	14084	14086	14103	11812
		S/T	0.69	0.78	0.78	0.89	0.62	0.73	0.83	0.83	0.95	0.66	0.77	0.88	0.88	1.00	0.70	0.82	0.93	0.93	1.00	0.69
		PI	1.48	1.48	1.48	1.48	1.56	1.57	1.57	1.57	1.57	1.66	1.66	1.66	1.66	1.66	1.76	1.76	1.76	1.76	1.76	1.48

NOTE: Values in gray are extrapolated based on tested performance.

Table 20 — High Wall Heating Performance (24K)

Table 21 – High Wall Heating Performance (24K)

AIRFLOW (CFM)	HEATING PERFORMANCE AT INDOOR DRY BULB TEMPERATURE										
	OUTDOOR DB	TC: Total Heating Capacity (BTU/hr)					PI: Power Input (kW)				
		Indoor Conditions (DB)					Indoor Conditions (DB)				
		60.8°F (16.0°C)	68°F (20.0°C)	70°F (21.1°C)	71.6°F (22.0°C)	75.2°F (24.0°C)	60.8°F (16.0°C)	68°F (20.0°C)	70°F (21.1°C)	71.6°F (22.0°C)	75.2°F (24.0°C)
318	-22°F (-30.0°C)	9296	9110	9064	5634	5583	2.43	2.45	2.46	2.46	2.47
	-13°F (-25.0°C)	11742	11507	11449	6842	6781	2.61	2.63	2.64	2.64	2.65
	-4°F (-20.0°C)	14633	14340	14268	8527	8450	2.67	2.69	2.69	2.70	2.71
	0°F (-17.8°C)	16007	15686	15608	9327	9244	2.77	2.79	2.80	2.81	2.82
	5°F (-15.0°C)	17724	17369	17282	10328	10235	2.90	2.93	2.93	2.94	2.95
	14°F (-10.0°C)	18119	17756	17667	10558	10463	2.95	2.98	2.98	2.99	3.00
	17°F (-8.3°C)	18250	17885	17796	10635	10539	2.97	2.99	3.00	3.01	3.02
	22°F (-5.6°C)	19171	18788	18694	11172	11071	2.97	2.99	3.00	3.01	3.02
	27°F (-2.8°C)	20092	19690	19592	11708	11603	2.97	2.99	3.00	3.01	3.02
	32°F (0.0°C)	21013	20593	20490	12245	12135	2.97	2.99	3.00	3.01	3.02
	35°F (1.7°C)	21565	21134	21028	12567	12454	2.97	2.99	3.00	3.01	3.02
	37°F (2.8°C)	21509	21079	20973	12534	12421	2.87	2.89	2.89	2.90	2.91
	42°F (5.6°C)	21368	20940	20836	12452	12340	2.60	2.63	2.63	2.64	2.65
	44.6°F (7.0°C)	21311	20885	20781	12419	12307	2.50	2.52	2.53	2.53	2.54
	47°F (8.3°C)	21226	20802	20698	12369	12258	2.34	2.36	2.37	2.37	2.38
	52°F (11.1°C)	20801	20385	20283	12121	12012	2.16	2.18	2.19	2.19	2.20
	57F (13.9°C)	20375	19967	19867	11873	11766	1.98	2.00	2.00	2.01	2.02
	59°F (15.0°C)	20204	19800	19701	11774	11668	1.91	1.93	1.93	1.93	1.94
	62°F (16.7°C)	19949	19550	19452	11625	11520	1.80	1.82	1.82	1.83	1.83
	64.4°F (18.0°C)	19779	19383	19286	11526	11422	1.73	1.74	1.75	1.75	1.76
412	-22°F (-30.0°C)	10694	10480	10427	8204	8130	2.46	2.48	2.48	2.49	2.50
	-13°F (-25.0°C)	13246	12981	12916	9965	9875	2.64	2.66	2.66	2.67	2.68
	-4°F (-20.0°C)	16507	16177	16096	12418	12306	2.69	2.72	2.72	2.73	2.74
	0°F (-17.8°C)	18056	17695	17607	13584	13461	2.80	2.82	2.83	2.83	2.85
	5°F (-15.0°C)	19993	19594	19496	15041	14906	2.93	2.96	2.96	2.97	2.98
	14°F (-10.0°C)	20439	20030	19930	15376	15238	2.98	3.01	3.01	3.02	3.03
	17°F (-8.3°C)	20587	20176	20075	15488	15348	3.00	3.02	3.03	3.04	3.05
	22°F (-5.6°C)	21626	21194	21088	16269	16123	3.00	3.02	3.03	3.04	3.05
	27°F (-2.8°C)	22665	22212	22101	17051	16897	3.00	3.02	3.03	3.04	3.05
	32°F (0.0°C)	23704	23230	23114	17832	17672	3.00	3.02	3.03	3.04	3.05
	35°F (1.7°C)	24327	23840	23721	18301	18136	3.00	3.02	3.03	3.04	3.05
	37°F (2.8°C)	24263	23778	23659	18253	18089	2.89	2.92	2.92	2.93	2.94
	42°F (5.6°C)	24104	23622	23504	18133	17970	2.63	2.65	2.66	2.66	2.67
	44.6°F (7.0°C)	24040	23560	23442	18085	17923	2.53	2.55	2.55	2.56	2.57
	47°F (8.3°C)	23945	23466	23349	18014	17851	2.37	2.39	2.39	2.40	2.41
	52°F (11.1°C)	23464	22995	22880	17652	17493	2.19	2.20	2.21	2.21	2.22
	57F (13.9°C)	22984	22524	22412	17291	17135	2.00	2.02	2.02	2.03	2.04
	59°F (15.0°C)	22792	22336	22224	17146	16992	1.93	1.95	1.95	1.95	1.96
	62°F (16.7°C)	22504	22054	21943	16929	16777	1.82	1.84	1.84	1.84	1.85
	64.4°F (18.0°C)	22311	21865	21756	16785	16634	1.75	1.76	1.77	1.77	1.78

Table 21 – High Wall Heating Performance (24K) (Continued)

AIRFLOW (CFM)	HEATING PERFORMANCE AT INDOOR DRY BULB TEMPERATURE										
	OUTDOOR DB	TC: Total Heating Capacity (BTU/hr)					PI: Power Input (kW)				
		Indoor Conditions (DB)					Indoor Conditions (DB)				
		60.8°F (16.0°C)	68°F (20.0°C)	70°F (21.1°C)	71.6°F (22.0°C)	75.2°F (24.0°C)	60.8°F (16.0°C)	68°F (20.0°C)	70°F (21.1°C)	71.6°F (22.0°C)	75.2°F (24.0°C)
618	-22°F (-30.0°C)	12302	12056	11996	11948	11840	2.48	2.50	2.51	2.51	2.52
	-13°F (-25.0°C)	14942	14643	14570	14511	14381	2.66	2.69	2.69	2.70	2.71
	-4°F (-20.0°C)	18621	18248	18157	18084	17922	2.72	2.74	2.75	2.75	2.76
	0°F (-17.8°C)	20369	19961	19862	19782	19604	2.83	2.85	2.86	2.86	2.87
	5°F (-15.0°C)	22554	22103	21992	21904	21707	2.96	2.99	2.99	3.00	3.01
	14°F (-10.0°C)	23056	22595	22482	22392	22191	3.01	3.04	3.04	3.05	3.06
	17°F (-8.3°C)	23224	22759	22646	22555	22352	3.03	3.05	3.06	3.07	3.08
	22°F (-5.6°C)	24396	23908	23788	23693	23480	3.03	3.05	3.06	3.07	3.08
	27°F (-2.8°C)	25568	25056	24931	24831	24608	3.03	3.05	3.06	3.07	3.08
	32°F (0.0°C)	26739	26205	26074	25969	25736	3.03	3.05	3.06	3.07	3.08
	35°F (1.7°C)	27442	26894	26759	26652	26412	3.03	3.05	3.06	3.07	3.08
	37°F (2.8°C)	27371	26823	26689	26582	26343	2.92	2.95	2.95	2.96	2.97
	42°F (5.6°C)	27191	26647	26514	26408	26170	2.66	2.68	2.68	2.69	2.70
	44.6°F (7.0°C)	27119	26577	26444	26338	26101	2.55	2.57	2.58	2.58	2.59
	47°F (8.3°C)	27011	26471	26339	26233	25997	2.39	2.41	2.42	2.42	2.43
	52°F (11.1°C)	26469	25940	25810	25707	25476	2.21	2.23	2.23	2.23	2.24
	57F (13.9°C)	25927	25409	25282	25181	24954	2.02	2.04	2.04	2.05	2.06
	59°F (15.0°C)	25711	25196	25070	24970	24745	1.95	1.97	1.97	1.97	1.98
	62°F (16.7°C)	25386	24878	24753	24654	24433	1.84	1.85	1.86	1.86	1.87
	64.4°F (18.0°C)	25169	24665	24542	24444	24224	1.77	1.78	1.78	1.79	1.79
718	-22°F (-30.0°C)	13878	13600	13532	13478	13357	2.51	2.53	2.53	2.54	2.55
	-13°F (-25.0°C)	16855	16518	16436	16370	16223	2.69	2.71	2.72	2.72	2.73
	-4°F (-20.0°C)	21005	20585	20482	20400	20217	2.75	2.77	2.78	2.78	2.79
	0°F (-17.8°C)	22977	22518	22405	22315	22115	2.86	2.88	2.89	2.89	2.90
	5°F (-15.0°C)	25442	24933	24809	24709	24487	2.99	3.02	3.02	3.03	3.04
	14°F (-10.0°C)	26009	25489	25361	25260	25033	3.04	3.07	3.07	3.08	3.09
	17°F (-8.3°C)	26198	25674	25546	25443	25214	3.06	3.08	3.09	3.10	3.11
	22°F (-5.6°C)	27520	26969	26835	26727	26487	3.06	3.08	3.09	3.10	3.11
	27°F (-2.8°C)	28842	28265	28124	28011	27759	3.06	3.08	3.09	3.10	3.11
	32°F (0.0°C)	30164	29560	29413	29295	29031	3.06	3.08	3.09	3.10	3.11
	35°F (1.7°C)	30957	30338	30186	30065	29795	3.06	3.08	3.09	3.10	3.11
	37°F (2.8°C)	30876	30258	30107	29986	29717	2.95	2.98	2.98	2.99	3.00
	42°F (5.6°C)	30673	30060	29909	29790	29522	2.68	2.71	2.71	2.72	2.73
	44.6°F (7.0°C)	30592	29980	29830	29711	29444	2.58	2.60	2.60	2.61	2.62
	47°F (8.3°C)	30470	29861	29712	29593	29327	2.42	2.44	2.44	2.45	2.46
	52°F (11.1°C)	29859	29262	29116	28999	28738	2.23	2.25	2.25	2.26	2.27
	57F (13.9°C)	29248	28663	28520	28405	28150	2.04	2.06	2.07	2.07	2.08
	59°F (15.0°C)	29003	28423	28281	28168	27914	1.97	1.99	1.99	1.99	2.00
	62°F (16.7°C)	28636	28064	27923	27812	27561	1.86	1.87	1.88	1.88	1.89
	64.4°F (18.0°C)	28392	27824	27685	27574	27326	1.78	1.80	1.80	1.81	1.81

NOTE: Values in gray are extrapolated based on tested performance.

Table 22 — High Wall Cooling Performance (33K)

COOLING PERFORMANCE AT INDOOR DRY BULB TEMPERATURE SIZE 33 (Sheet 1 of 4)

AIRFLOW (CFM)	OUTDOOR DB (°F)	ID WB (°F)	60.8°F (16.0°C)					64.4°F (18.0°C)					67°F (19.4°C)					71.6°F (22.0°C)				
		ID DB (°F)	73.4°F (23.0°C)	77.0°F (25.0°C)	80.0°F (26.7°C)	80.6°F (27.0°C)	84.2°F (29.0°C)	73.4°F (23.0°C)	77.0°F (25.0°C)	80.0°F (26.7°C)	80.6°F (27.0°C)	84.2°F (29.0°C)	73.4°F (23.0°C)	77.0°F (25.0°C)	80.0°F (26.7°C)	80.6°F (27.0°C)	84.2°F (29.0°C)	73.4°F (23.0°C)	77.0°F (25.0°C)	80.0°F (26.7°C)	80.6°F (27.0°C)	84.2°F (29.0°C)
424	-22°F (-30.0°C)	TC	16550	16573	16590	16591	16614	17548	17568	17586	17589	17610	18596	18620	18641	18644	18665	19717	19738	19759	19763	19787
		S/T	0.32	0.38	0.43	0.43	0.49	0.34	0.40	0.45	0.45	0.52	0.36	0.42	0.48	0.48	0.55	0.38	0.45	0.51	0.51	0.58
		PI	1.24	1.24	1.25	1.25	1.25	1.32	1.32	1.32	1.32	1.32	1.40	1.40	1.40	1.40	1.40	1.48	1.48	1.48	1.48	1.49
	-13°F (-25.0°C)	TC	17929	17954	17973	17974	17998	19010	19033	19051	19055	19078	20146	20172	20194	20198	20221	21360	21383	21406	21409	21436
		S/T	0.32	0.38	0.43	0.43	0.49	0.34	0.40	0.46	0.46	0.52	0.36	0.42	0.48	0.48	0.55	0.38	0.45	0.51	0.51	0.58
		PI	1.35	1.35	1.35	1.35	1.35	1.43	1.43	1.43	1.43	1.43	1.51	1.51	1.52	1.52	1.52	1.60	1.61	1.61	1.61	1.61
	-4°F (-20.0°C)	TC	19309	19335	19355	19356	19382	20472	20497	20517	20521	20545	21695	21724	21748	21752	21776	23003	23028	23053	23056	23085
		S/T	0.32	0.38	0.43	0.43	0.49	0.34	0.40	0.46	0.46	0.52	0.36	0.43	0.49	0.49	0.55	0.39	0.45	0.51	0.51	0.59
		PI	1.45	1.45	1.45	1.45	1.46	1.54	1.54	1.54	1.54	1.54	1.63	1.63	1.63	1.63	1.64	1.73	1.73	1.73	1.73	1.73
	0°F (-17.8°C)	TC	19922	19948	19970	19971	19998	21122	21147	21168	21172	21197	22384	22413	22438	22442	22467	23733	23759	23785	23788	23818
		S/T	0.32	0.38	0.43	0.43	0.49	0.34	0.40	0.46	0.46	0.52	0.36	0.43	0.49	0.49	0.55	0.39	0.45	0.52	0.52	0.59
		PI	1.50	1.50	1.50	1.50	1.50	1.59	1.59	1.59	1.59	1.59	1.68	1.68	1.68	1.69	1.69	1.78	1.78	1.79	1.79	1.79
	5°F (-15.0°C)	TC	20688	20716	20738	20739	20767	21935	21961	21982	21987	22013	23245	23275	23301	23306	23332	24646	24672	24699	24703	24734
		S/T	0.33	0.38	0.44	0.44	0.50	0.35	0.41	0.46	0.46	0.53	0.37	0.43	0.49	0.49	0.56	0.39	0.46	0.52	0.52	0.59
		PI	1.55	1.56	1.56	1.56	1.56	1.65	1.65	1.65	1.65	1.65	1.75	1.75	1.75	1.75	1.75	1.85	1.85	1.85	1.85	1.86
	14°F (-10.0°C)	TC	21096	21124	21147	21148	21177	22367	22394	22416	22420	22447	23704	23734	23761	23765	23792	25132	25159	25187	25190	25222
		S/T	0.33	0.38	0.44	0.44	0.50	0.35	0.41	0.46	0.46	0.53	0.37	0.43	0.49	0.49	0.56	0.39	0.46	0.52	0.52	0.59
		PI	1.53	1.53	1.53	1.53	1.53	1.62	1.62	1.62	1.62	1.63	1.72	1.72	1.72	1.72	1.72	1.82	1.82	1.82	1.82	1.83
	17°F (-8.3°C)	TC	21232	21261	21283	21284	21313	22512	22538	22560	22565	22592	23856	23887	23914	23919	23945	25294	25321	25349	25353	25384
		S/T	0.33	0.38	0.44	0.44	0.50	0.35	0.41	0.46	0.46	0.53	0.37	0.43	0.49	0.49	0.56	0.39	0.46	0.52	0.52	0.59
		PI	1.52	1.52	1.52	1.52	1.52	1.61	1.61	1.61	1.61	1.62	1.71	1.71	1.71	1.71	1.71	1.81	1.81	1.81	1.81	1.82
	23°F (-5.0°C)	TC	22237	22267	22291	22292	22322	23577	23605	23628	23633	23661	24986	25018	25046	25051	25079	26491	26520	26549	26553	26586
		S/T	0.33	0.39	0.44	0.44	0.50	0.35	0.41	0.47	0.47	0.53	0.37	0.43	0.49	0.49	0.56	0.39	0.46	0.52	0.52	0.60
		PI	1.35	1.35	1.35	1.35	1.36	1.43	1.43	1.43	1.43	1.44	1.52	1.52	1.52	1.52	1.52	1.61	1.61	1.61	1.61	1.61
	35°F (1.7°C)	TC	24247	24280	24306	24307	24340	25709	25739	25764	25770	25800	27245	27280	27310	27315	27346	28886	28917	28949	28953	28990
		S/T	0.33	0.39	0.44	0.44	0.50	0.35	0.41	0.47	0.47	0.53	0.37	0.44	0.50	0.50	0.57	0.39	0.46	0.53	0.53	0.60
		PI	1.01	1.01	1.01	1.01	1.02	1.07	1.07	1.08	1.08	1.08	1.14	1.14	1.14	1.14	1.14	1.21	1.21	1.21	1.21	1.21
	41°F (5.0°C)	TC	24947	24981	25008	25009	25043	26451	26482	26508	26513	26545	28031	28067	28099	28104	28135	29720	29752	29785	29789	29826
		S/T	0.33	0.39	0.44	0.44	0.50	0.35	0.41	0.47	0.47	0.53	0.37	0.44	0.50	0.50	0.57	0.40	0.46	0.53	0.53	0.60
		PI	1.00	1.00	1.00	1.00	1.01	1.06	1.06	1.06	1.06	1.07	1.13	1.13	1.13	1.13	1.13	1.19	1.19	1.20	1.20	1.20
	47°F (8.3°C)	TC	25647	25682	25709	25711	25745	27193	27225	27252	27257	27290	28817	28855	28887	28892	28925	30554	30587	30620	30625	30663
		S/T	0.33	0.39	0.44	0.44	0.51	0.35	0.41	0.47	0.47	0.54	0.37	0.44	0.50	0.50	0.57	0.40	0.47	0.53	0.53	0.60
		PI	0.99	0.99	0.99	0.99	1.00	1.05	1.05	1.05	1.05	1.05	1.11	1.12	1.12	1.12	1.12	1.18	1.18	1.18	1.18	1.19
	50°F (10.0°C)	TC	25492	25526	25553	25554	25589	27028	27060	27087	27092	27124	28643	28680	28712	28717	28749	30368	30401	30434	30439	30477
		S/T	0.33	0.39	0.45	0.45	0.51	0.35	0.42	0.47	0.47	0.54	0.38	0.44	0.50	0.50	0.57	0.40	0.47	0.53	0.53	0.61
		PI	1.02	1.02	1.02	1.02	1.02	1.08	1.08	1.08	1.08	1.08	1.14	1.15	1.15	1.15	1.15	1.21	1.21	1.22	1.22	1.22
	59°F (15.0°C)	TC	25024	25058	25085	25086	25120	26532	26564	26590	26595	26627	28118	28154	28186	28191	28222	29812	29844	29877	29881	29919
		S/T	0.34	0.39	0.45	0.45	0.51	0.36	0.42	0.48	0.48	0.54	0.38	0.44	0.50	0.50	0.57	0.40	0.47	0.53	0.53	0.61
		PI	1.10	1.10	1.10	1.10	1.10	1.16	1.17	1.17	1.17	1.17	1.23	1.24	1.24	1.24	1.24	1.31	1.31	1.31	1.31	1.31
	68°F (20.0°C)	TC	24557	24590	24617	24618	24651	26037	26068	26094	26099	26130	27593	27629	27659	27665	27695	29255	29287	29319	29324	29360
		S/T	0.35	0.41	0.46	0.46	0.52	0.37	0.43	0.49	0.49	0.56	0.39	0.46	0.52	0.52	0.59	0.41	0.48	0.55	0.55	0.63
		PI	1.18	1.18	1.18	1.18	1.18	1.25	1.25	1.25	1.25	1.25	1.32	1.33	1.33	1.33	1.33	1.40	1.41	1.41	1.41	1.41
	77°F (25.0°C)	TC	24090	24123	24149	24150	24182	25542	25572	25597	25602	25633	27068	27103	27133	27138	27169	28699	28730	28761	28766	28802
		S/T	0.35	0.41	0.47	0.47	0.53	0.37	0.44	0.49	0.49	0.56	0.39	0.46	0.52	0.52	0.60	0.42	0.49	0.56	0.56	0.63
		PI	1.26	1.26	1.26	1.26	1.26	1.34	1.34	1.34	1.34	1.34	1.41	1.42	1.42	1.42	1.42	1.50	1.50	1.50	1.50	1.51
	82°F (27.8°C)	TC	23689	23721	23746	23747	23779	25116	25146	25171	25176	25206	26617	26651	26681	26686	26716	28221	28251	28282	28286	28322
		S/T	0.35	0.42	0.47	0.47	0.54	0.38	0.44	0.50	0.50	0.57	0.40	0.47	0.53	0.53	0.61	0.42	0.50	0.56	0.56	0.64
		PI	1.39	1.39	1.39	1.39	1.39	1.47	1.47	1.47	1.47	1.48	1.56	1.56	1.56	1.56	1.56	1.65	1.65	1.66	1.66	1.66
	86°F (30.0°C)	TC	23188	23220	23245	23246	23277	24586	24615	24639	24644	24673	26055	26089	26118	26123	26152	27625	27655	27685	27689	27724
		S/T	0.36	0.42	0.48	0.48	0.55	0.38	0.45	0.51	0.51	0.58	0.40	0.47	0.54	0.54	0.61	0.43	0.50	0.57	0.57	0.65
		PI	1.59	1.60	1.60	1.60	1.60	1.69	1.69	1.69	1.69	1.70	1.79	1.79	1.80	1.80	1.80	1.90	1.90	1.90	1.90	1.91
	95°F (35.0°C)	TC	22063	22093	22116	22117	22147	23393	23420	23443	23448	23476	24790	24822	24850	24855	24882	26284	26312	26341	26345	26378
		S/T	0.36	0.42	0.48	0.48	0.55	0.38	0.45	0.51	0.51	0.58	0.40	0.47	0.54	0.54	0.61	0.43	0.50	0.57	0.57	0.65
		PI	2.06	2.06	2.07	2.07	2.07	2.18	2.19	2.19	2.19	2.19	2.32	2.32	2.32	2.32	2.32	2.45	2.46	2.46	2.46	2.46
	104°F (40.0°C)	TC	20538	20565	20588	20588	20616	21776	21801	21823	21827	21853	23076	23106	23132	23136	23162	24467	24493	24520	24524	24554
		S/T	0.37	0.43	0.49	0.49	0.56	0.39	0.46	0.52	0.52	0.59	0.41	0.48	0.55	0.55	0.63	0.44	0.51	0.58	0.58	0.67
		PI	2.25	2.25	2.26	2.26	2.26	2.39	2.39	2.39	2.39	2.40	2.53	2.53	2.54	2.54	2.54	2.68	2.69	2.69	2.69	2.69
	110°F (43.0°C)	TC	19623	19649	19670	19671	19698	20805	20830	20850	20855	20879	22048	22077	22101	22106	22130	23377	23402	23428	23431	23460
		S/T	0.38	0.45	0.51	0.51	0.58	0.40	0.47	0.54	0.54	0.61	0.43	0.50	0.57	0.57	0.65	0.45	0.53	0.61	0.61	0.69
		PI	2.37	2.37	2.37	2.37	2.38	2.51	2.51	2.51	2.51	2.52	2.66	2.66	2.67	2.67	2.67	2.82	2.82	2.83	2.83	2.83
	115°F (46.0°C)	TC	16723	16746	16764	16764	16787	17731	17752	17770	17773	17794	18790	18815	18836	18839	18860	19922	19944	19966	19969	19994
		S/T	0.39	0.45	0.51	0.51	0.59	0.41	0.48	0.55	0.55	0.62	0.43	0.51	0.58	0.58	0.66	0.46	0.54	0.61	0.61	0.70
		PI	2.10	2.11	2.11	2.11	2.11	2.23	2.23	2.24	2.24	2.24	2.37	2.37	2.37	2.37	2.37	2.51	2.51	2.51	2.51	2.52
	122°F (50.0°C)	TC	12857	12874	12888	12889	12906	13632	13648	13662	13664	13681	14446	14465	14481	14484	14500	15317	15334	15350	15353	15372
		S/T	0.39	0.46	0.53	0.53	0.60	0.42	0.49	0.56	0.56	0.64	0.44	0.52	0.59	0.59	0.67	0.47	0.55	0.63	0.63	0.71
		PI	1.76	1.76	1.76	1.76	1.76	1.86	1.86	1.87	1.87	1.87	1.97	1.98	1.98	1.98	1.98	2.09	2.09	2.10	2.10	2.10

COOLING PERFORMANCE AT INDOOR DRY BULB TEMPERATURE SIZE 33 (Sheet 2 of 4)

AIRFLOW (CFM)	OUTDOOR DB (°F)	ID WB (°F)	60.8°F (16.0°C)					64.4°F (18.0°C)					67°F (19.4°C)					71.6°F (22.0°C)				
		ID DB (°F)	73.4°F (23.0°C)	77.0°F (25.0°C)	80.0°F (26.7°C)	80.6°F (27.0°C)	84.2°F (29.0°C)	73.4°F (23.0°C)	77.0°F (25.0°C)	80.0°F (26.7°C)	80.6°F (27.0°C)	84.2°F (29.0°C)	73.4°F (23.0°C)	77.0°F (25.0°C)	80.0°F (26.7°C)	80.6°F (27.0°C)	84.2°F (29.0°C)	73.4°F (23.0°C)	77.0°F (25.0°C)	80.0°F (26.7°C)	80.6°F (27.0°C)	84.2°F (29.0°C)
600	-22°F (-30.0°C)	TC	18896	18922	18942	18943	18968	20035	20059	20079	20083	20106	21232	21260	21283	21287	21311	22511	22536	22560	22564	22592
		S/T	0.37	0.43	0.49	0.49	0.56	0.39	0.45	0.52	0.52	0.59	0.41	0.48	0.55	0.55	0.62	0.43	0.51	0.58	0.58	0.66
		PI	1.42	1.42	1.42	1.42	1.42	1.50	1.51	1.51	1.51	1.51	1.59	1.60	1.60	1.60	1.60	1.69	1.69	1.69	1.69	1.70
	-13°F (-25.0°C)	TC	20471	20498	20521	20521	20549	21705	21730	21752	21756	21782	23001	23031	23057	23061	23087	24387	24414	24440	24444	24475
		S/T	0.37	0.43	0.49	0.49	0.56	0.39	0.46	0.52	0.52	0.59	0.41	0.48	0.55	0.55	0.63	0.44	0.51	0.58	0.58	0.67
		PI	1.54	1.54	1.54	1.54	1.54	1.63	1.63	1.63	1.63	1.64	1.73	1.73	1.73	1.73	1.73	1.83	1.83	1.84	1.84	1.84
	-4°F (-20.0°C)	TC	22046	22075	22099	22100	22130	23374	23402	23425	23430	23457	24771	24803	24831	24835	24863	26263	26292	26320	26324	26357
		S/T	0.37	0.43	0.49	0.49	0.56	0.39	0.46	0.52	0.52	0.60	0.42	0.49	0.55	0.55	0.63	0.44	0.52	0.59	0.59	0.67
		PI	1.66	1.66	1.66	1.66	1.66	1.76	1.76	1.76	1.76	1.76	1.86	1.86	1.86	1.86	1.87	1.97	1.97	1.98	1.98	1.98
	0°F (-17.8°C)	TC	22745	22776	22801	22802	22832	24116	24145	24169	24173	24202	25557	25590	25619	25624	25652	27097	27126	27156	27160	27194
		S/T	0.37	0.44	0.49	0.49	0.56	0.39	0.46	0.52	0.52	0.60	0.42	0.49	0.56	0.56	0.63	0.44	0.52	0.59	0.59	0.67
		PI	1.71	1.71	1.71	1.71	1.71	1.81	1.81	1.81	1.82	1.82	1.92	1.92	1.92	1.92	1.93	2.03	2.04	2.04	2.04	2.04
	5°F (-15.0°C)	TC	23620	23652	23678	23679	23711	25044	25073	25098	25103	25133	26540	26574	26604	26609	26639	28139	28170	28200	28205	28240
		S/T	0.37	0.44	0.50	0.50	0.57	0.40	0.46	0.53	0.53	0.60	0.42	0.49	0.56	0.56	0.64	0.44	0.52	0.59	0.59	0.67
		PI	1.77	1.78	1.78	1.78	1.78	1.88	1.88	1.88	1.88	1.89	1.99	2.00	2.00	2.00	2.00	2.11	2.12	2.12	2.12	2.12
	14°F (-10.0°C)	TC	24086	24119	24145	24146	24178	25538	25568	25593	25598	25629	27064	27099	27129	27134	27164	28694	28725	28757	28761	28797
		S/T	0.37	0.44	0.50	0.50	0.57	0.40	0.46	0.53	0.53	0.60	0.42	0.49	0.56	0.56	0.64	0.44	0.52	0.59	0.59	0.68
		PI	1.74	1.75	1.75	1.75	1.75	1.85	1.85	1.85	1.85	1.86	1.96	1.96	1.96	1.96	1.97	2.08	2.08	2.08	2.08	2.09
	17°F (-8.3°C)	TC	24242	24274	24300	24301	24334	25703	25733	25758	25763	25794	27238	27273	27304	27309	27339	28879	28911	28942	28947	28983
		S/T	0.37	0.44	0.50	0.50	0.57	0.40	0.47	0.53	0.53	0.60	0.42	0.49	0.56	0.56	0.64	0.45	0.52	0.59	0.59	0.68
		PI	1.73	1.74	1.74	1.74	1.74	1.84	1.84	1.84	1.84	1.85	1.95	1.95	1.95	1.95	1.96	2.07	2.07	2.07	2.07	2.07
	23°F (-5.0°C)	TC	25389	25423	25451	25452	25486	26919	26951	26978	26983	27015	28528	28565	28596	28602	28634	30246	30279	30312	30317	30355
		S/T	0.38	0.44	0.50	0.50	0.57	0.40	0.47	0.53	0.53	0.61	0.42	0.50	0.56	0.56	0.64	0.45	0.53	0.60	0.60	0.68
		PI	1.54	1.54	1.55	1.55	1.55	1.63	1.64	1.64	1.64	1.64	1.73	1.73	1.74	1.74	1.74	1.84	1.84	1.84	1.84	1.84
	35°F (1.7°C)	TC	27684	27722	27751	27753	27790	29353	29387	29417	29422	29457	31106	31147	31181	31187	31222	32981	33016	33052	33058	33099
		S/T	0.38	0.44	0.50	0.50	0.58	0.40	0.47	0.53	0.53	0.61	0.43	0.50	0.57	0.57	0.65	0.45	0.53	0.60	0.60	0.68
		PI	1.16	1.16	1.16	1.16	1.16	1.23	1.23	1.23	1.23	1.23	1.30	1.30	1.30	1.30	1.30	1.38	1.38	1.38	1.38	1.38
	41°F (5.0°C)	TC	28484	28522	28553	28554	28592	30200	30236	30266	30272	30308	32004	32046	32082	32088	32123	33933	33970	34007	34012	34054
		S/T	0.38	0.44	0.51	0.51	0.58	0.40	0.47	0.54	0.54	0.61	0.43	0.50	0.57	0.57	0.65	0.45	0.53	0.60	0.60	0.69
		PI	1.14	1.15	1.15	1.15	1.15	1.21	1.21	1.22	1.22	1.22	1.29	1.29	1.29	1.29	1.29	1.36	1.36	1.37	1.37	1.37
	47°F (8.3°C)	TC	29283	29322	29354	29355	29395	31047	31084	31115	31121	31158	32902	32945	32982	32988	33025	34885	34923	34961	34966	35010
		S/T	0.38	0.45	0.51	0.51	0.58	0.40	0.47	0.54	0.54	0.61	0.43	0.50	0.57	0.57	0.65	0.45	0.53	0.60	0.60	0.69
		PI	1.13	1.13	1.13	1.13	1.14	1.20	1.20	1.20	1.20	1.20	1.27	1.27	1.27	1.28	1.28	1.35	1.35	1.35	1.35	1.35
	50°F (10.0°C)	TC	29105	29144	29175	29177	29216	30859	30895	30926	30932	30969	32703	32745	32782	32788	32824	34673	34711	34748	34754	34797
		S/T	0.38	0.45	0.51	0.51	0.58	0.41	0.48	0.54	0.54	0.62	0.43	0.50	0.57	0.57	0.65	0.46	0.53	0.61	0.61	0.69
		PI	1.16	1.16	1.17	1.17	1.17	1.23	1.23	1.24	1.24	1.24	1.31	1.31	1.31	1.31	1.31	1.38	1.39	1.39	1.39	1.39
	59°F (15.0°C)	TC	28572	28610	28641	28642	28681	30293	30329	30359	30365	30401	32103	32145	32181	32187	32223	34038	34075	34112	34117	34159
		S/T	0.38	0.45	0.51	0.51	0.58	0.41	0.48	0.54	0.54	0.62	0.43	0.51	0.58	0.58	0.66	0.46	0.54	0.61	0.61	0.70
		PI	1.25	1.26	1.26	1.26	1.26	1.33	1.33	1.33	1.33	1.33	1.41	1.41	1.41	1.41	1.41	1.49	1.50	1.50	1.50	1.50
	68°F (20.0°C)	TC	28038	28076	28106	28107	28145	29728	29763	29793	29798	29834	31504	31545	31580	31586	31621	33402	33438	33475	33480	33522
		S/T	0.39	0.46	0.53	0.53	0.60	0.42	0.49	0.56	0.56	0.64	0.44	0.52	0.59	0.59	0.67	0.47	0.55	0.63	0.63	0.71
		PI	1.35	1.35	1.35	1.35	1.35	1.43	1.43	1.43	1.43	1.43	1.51	1.51	1.52	1.52	1.52	1.60	1.61	1.61	1.61	1.61
	77°F (25.0°C)	TC	27505	27542	27571	27573	27610	29162	29197	29226	29232	29266	30905	30945	30979	30985	31020	32767	32802	32838	32843	32884
		S/T	0.40	0.47	0.53	0.53	0.61	0.42	0.50	0.56	0.56	0.64	0.45	0.53	0.60	0.60	0.68	0.48	0.56	0.63	0.63	0.72
		PI	1.44	1.44	1.44	1.44	1.44	1.52	1.53	1.53	1.53	1.53	1.62	1.62	1.62	1.62	1.62	1.71	1.71	1.72	1.72	1.72
	82°F (27.8°C)	TC	27047	27083	27112	27113	27150	28676	28710	28739	28744	28779	30390	30429	30463	30469	30503	32221	32256	32291	32296	32336
		S/T	0.40	0.47	0.54	0.54	0.61	0.43	0.50	0.57	0.57	0.65	0.45	0.53	0.61	0.61	0.69	0.48	0.57	0.64	0.64	0.73
		PI	1.58	1.59	1.59	1.59	1.59	1.68	1.68	1.68	1.68	1.68	1.78	1.78	1.78	1.78	1.79	1.89	1.89	1.89	1.89	1.89
	86°F (30.0°C)	TC	26475	26511	26540	26541	26577	28071	28104	28132	28137	28171	29748	29787	29820	29825	29859	31540	31575	31609	31614	31653
		S/T	0.41	0.48	0.55	0.55	0.62	0.43	0.51	0.58	0.58	0.66	0.46	0.54	0.61	0.61	0.70	0.49	0.57	0.65	0.65	0.74
		PI	1.82	1.82	1.82	1.82	1.83	1.93	1.93	1.93	1.93	1.94	2.05	2.05	2.05	2.05	2.05	2.17	2.17	2.17	2.17	2.18
	95°F (35.0°C)	TC	25190	25224	25251	25253	25287	26709	26740	26767	26772	26804	28304	28341	28373	28378	28409	30010	30042	30075	30080	30117
		S/T	0.41	0.48	0.55	0.55	0.62	0.43	0.51	0.58	0.58	0.66	0.46	0.54	0.61	0.61	0.70	0.49	0.57	0.65	0.65	0.74
		PI	2.35	2.36	2.36	2.36	2.36	2.49	2.50	2.50	2.50	2.50	2.64	2.65	2.65	2.65	2.65	2.80	2.81	2.81	2.81	2.81
	104°F (40.0°C)	TC	23449	23481	23506	23507	23539	24862	24892	24916	24921	24951	26347	26382	26411	26416	26446	27935	27965	27996	28000	28035
		S/T	0.42	0.49	0.56	0.56	0.64	0.45	0.52	0.59	0.59	0.68	0.47	0.55	0.63	0.63	0.72	0.50	0.59	0.67	0.67	0.76
		PI	2.57	2.57	2.58	2.58	2.58	2.73	2.73	2.73	2.73	2.74	2.89	2.89	2.90	2.90	2.90	3.06	3.07	3.07	3.07	3.07
	110°F (43.0°C)	TC	22404	22434	22458	22459	22490	23754	23782	23806	23811	23839	25173	25206	25234	25239	25267	26690	26719	26748	26752	26786
		S/T	0.44	0.51	0.58	0.58	0.66	0.46	0.54	0.62	0.62	0.70	0.49	0.57	0.65	0.65	0.74	0.52	0.61	0.69	0.69	0.79
		PI	2.70	2.71	2.71	2.71	2.71	2.86	2.87	2.87	2.87	2.87	3.04	3.04	3.04	3.04	3.05	3.22	3.22	3.23	3.23	3.23
	115°F (46.0°C)	TC	19094	19119	19140	19141	19167	20244	20268	20288	20292	20316	21454	21482	21506	21510	21534	22746	22771	22796	22799	22828
		S/T	0.44	0.52	0.59	0.59	0.67	0.47	0.55	0.62	0.62	0.71	0.49	0.58	0.66	0.66	0.75	0.52	0.62	0.70	0.70	0.80
		PI	2.40	2.41	2.41	2.41	2.41	2.55	2.55	2.55	2.55	2.56	2.70	2.70	2.71	2.71	2.71	2.86	2.87	2.87	2.87	2.87
	122°F (50.0°C)	TC	14680	14699	14715	14716	14736	15564	15583	15598	15601	15620	16494	16516	16534	16537	16556	17488	17507	17526	17529	17551
		S/T	0.45	0.53	0.60	0.60	0.68	0.48	0.56	0.64	0.64	0.73	0.51	0.59	0.68	0.68	0.77	0.54	0.63	0.72	0.72	0.82
		PI	2.01	2.01	2.01	2.01	2.01	2.13	2.13	2.13	2.13	2.13	2.25	2.26	2.26	2.26	2.26	2.39	2.39	2.39	2.39	2.40

COOLING PERFORMANCE AT INDOOR DRY BULB TEMPERATURE SIZE 33 (Sheet 3 of 4)

AIRFLOW (CFM)	OUTDOOR DB (°F)	ID WB (°F)	60.8°F (16.0°C)					64.4°F (18.0°C)					67°F (19.4°C)					71.6°F (22.0°C)				
		ID DB (°F)	73.4°F (23.0°C)	77.0°F (25.0°C)	80.0°F (26.7°C)	80.6°F (27.0°C)	84.2°F (29.0°C)	73.4°F (23.0°C)	77.0°F (25.0°C)	80.0°F (26.7°C)	80.6°F (27.0°C)	84.2°F (29.0°C)	73.4°F (23.0°C)	77.0°F (25.0°C)	80.0°F (26.7°C)	80.6°F (27.0°C)	84.2°F (29.0°C)	73.4°F (23.0°C)	77.0°F (25.0°C)	80.0°F (26.7°C)	80.6°F (27.0°C)	84.2°F (29.0°C)
735	-22°F (-30.0°C)	TC	21575	21604	21627	21628	21657	22875	22902	22925	22929	22956	24242	24273	24300	24305	24332	25702	25730	25758	25762	25794
		S/T	0.42	0.49	0.56	0.56	0.63	0.44	0.52	0.59	0.59	0.67	0.47	0.55	0.62	0.62	0.71	0.50	0.58	0.66	0.66	0.75
		PI	1.62	1.62	1.62	1.62	1.63	1.72	1.72	1.72	1.72	1.72	1.82	1.82	1.82	1.82	1.83	1.93	1.93	1.93	1.93	1.94
	-13°F (-25.0°C)	TC	23373	23404	23429	23430	23462	24781	24811	24835	24840	24869	26262	26296	26325	26330	26359	27844	27874	27905	27909	27944
		S/T	0.42	0.49	0.56	0.56	0.64	0.44	0.52	0.59	0.59	0.68	0.47	0.55	0.63	0.63	0.72	0.50	0.59	0.67	0.67	0.76
		PI	1.75	1.76	1.76	1.76	1.76	1.86	1.86	1.86	1.87	1.87	1.97	1.97	1.98	1.98	1.98	2.09	2.09	2.10	2.10	2.10
	-4°F (-20.0°C)	TC	25171	25204	25232	25233	25267	26687	26719	26745	26751	26782	28282	28319	28350	28355	28387	29986	30019	30051	30056	30093
		S/T	0.42	0.50	0.56	0.56	0.64	0.45	0.53	0.60	0.60	0.68	0.47	0.56	0.63	0.63	0.72	0.50	0.59	0.67	0.67	0.76
		PI	1.89	1.89	1.89	1.89	1.90	2.00	2.01	2.01	2.01	2.01	2.12	2.13	2.13	2.13	2.13	2.25	2.25	2.26	2.26	2.26
	0°F (-17.8°C)	TC	25970	26005	26033	26034	26069	27535	27567	27595	27600	27633	29180	29218	29250	29256	29288	30938	30971	31005	31010	31049
		S/T	0.42	0.50	0.56	0.56	0.64	0.45	0.53	0.60	0.60	0.68	0.48	0.56	0.63	0.63	0.72	0.50	0.59	0.67	0.67	0.77
		PI	1.95	1.95	1.95	1.95	1.96	2.07	2.07	2.07	2.07	2.07	2.19	2.19	2.20	2.20	2.20	2.32	2.33	2.33	2.33	2.33
	5°F (-15.0°C)	TC	26968	27005	27034	27035	27071	28594	28628	28656	28661	28696	30302	30341	30375	30381	30415	32128	32163	32198	32203	32243
		S/T	0.43	0.50	0.57	0.57	0.65	0.45	0.53	0.60	0.60	0.69	0.48	0.56	0.64	0.64	0.73	0.51	0.59	0.68	0.68	0.77
		PI	2.02	2.03	2.03	2.03	2.03	2.15	2.15	2.15	2.15	2.15	2.28	2.28	2.28	2.28	2.28	2.41	2.41	2.42	2.42	2.42
	14°F (-10.0°C)	TC	27500	27537	27567	27568	27606	29158	29192	29221	29227	29262	30900	30940	30974	30980	31015	32762	32797	32833	32838	32879
		S/T	0.43	0.50	0.57	0.57	0.65	0.45	0.53	0.60	0.60	0.69	0.48	0.56	0.64	0.64	0.73	0.51	0.60	0.68	0.68	0.77
		PI	1.99	1.99	2.00	2.00	2.00	2.11	2.11	2.12	2.12	2.12	2.24	2.24	2.24	2.24	2.25	2.37	2.37	2.38	2.38	2.38
	17°F (-8.3°C)	TC	27678	27715	27745	27746	27784	29346	29381	29410	29415	29450	31099	31139	31174	31180	31215	32973	33009	33045	33050	33091
		S/T	0.43	0.50	0.57	0.57	0.65	0.45	0.53	0.60	0.60	0.69	0.48	0.56	0.64	0.64	0.73	0.51	0.60	0.68	0.68	0.77
		PI	1.98	1.98	1.98	1.99	1.99	2.10	2.10	2.10	2.10	2.11	2.22	2.23	2.23	2.23	2.23	2.36	2.36	2.36	2.36	2.37
	23°F (-5.0°C)	TC	28988	29027	29058	29060	29099	30735	30771	30802	30808	30844	32571	32614	32650	32656	32692	34534	34571	34609	34614	34657
		S/T	0.43	0.50	0.57	0.57	0.65	0.46	0.53	0.61	0.61	0.69	0.48	0.57	0.64	0.64	0.73	0.51	0.60	0.68	0.68	0.78
		PI	1.76	1.76	1.76	1.76	1.77	1.87	1.87	1.87	1.87	1.87	1.98	1.98	1.98	1.98	1.98	2.10	2.10	2.10	2.10	2.10
	35°F (1.7°C)	TC	31609	31651	31685	31687	31729	33513	33553	33586	33593	33633	35516	35562	35601	35608	35648	37656	37696	37737	37743	37790
		S/T	0.43	0.51	0.58	0.58	0.66	0.46	0.54	0.61	0.61	0.70	0.49	0.57	0.65	0.65	0.74	0.51	0.60	0.69	0.69	0.78
		PI	1.32	1.32	1.32	1.32	1.32	1.40	1.40	1.40	1.40	1.40	1.48	1.48	1.49	1.49	1.49	1.57	1.57	1.58	1.58	1.58
	41°F (5.0°C)	TC	32521	32565	32600	32601	32645	34481	34522	34556	34563	34604	36541	36588	36629	36636	36677	38743	38785	38827	38833	38881
		S/T	0.43	0.51	0.58	0.58	0.66	0.46	0.54	0.61	0.61	0.70	0.49	0.57	0.65	0.65	0.74	0.52	0.60	0.69	0.69	0.78
		PI	1.31	1.31	1.31	1.31	1.31	1.38	1.39	1.39	1.39	1.39	1.47	1.47	1.47	1.47	1.47	1.56	1.56	1.56	1.56	1.56
	47°F (8.3°C)	TC	33433	33478	33514	33516	33561	35448	35490	35525	35532	35575	37566	37615	37657	37664	37706	39830	39873	39916	39922	39972
		S/T	0.43	0.51	0.58	0.58	0.66	0.46	0.54	0.61	0.61	0.70	0.49	0.57	0.65	0.65	0.74	0.52	0.61	0.69	0.69	0.79
		PI	1.29	1.29	1.30	1.30	1.30	1.37	1.37	1.37	1.37	1.38	1.45	1.45	1.46	1.46	1.46	1.54	1.54	1.54	1.54	1.55
	50°F (10.0°C)	TC	33230	33275	33311	33312	33357	35233	35275	35310	35317	35359	37338	37387	37428	37435	37477	39588	39631	39674	39680	39730
		S/T	0.44	0.51	0.58	0.58	0.66	0.46	0.54	0.62	0.62	0.70	0.49	0.58	0.65	0.65	0.75	0.52	0.61	0.69	0.69	0.79
		PI	1.33	1.33	1.33	1.33	1.33	1.41	1.41	1.41	1.41	1.41	1.49	1.49	1.49	1.50	1.50	1.58	1.58	1.58	1.58	1.59
	59°F (15.0°C)	TC	32621	32665	32701	32702	32746	34587	34628	34663	34669	34711	36654	36701	36742	36749	36790	38862	38905	38947	38953	39001
		S/T	0.44	0.51	0.58	0.58	0.67	0.46	0.55	0.62	0.62	0.71	0.49	0.58	0.66	0.66	0.75	0.52	0.61	0.70	0.70	0.79
		PI	1.43	1.43	1.44	1.44	1.44	1.52	1.52	1.52	1.52	1.52	1.61	1.61	1.61	1.61	1.61	1.71	1.71	1.71	1.71	1.71
	68°F (20.0°C)	TC	32013	32056	32090	32092	32135	33942	33982	34016	34022	34063	35970	36016	36056	36063	36103	38137	38178	38220	38226	38273
		S/T	0.45	0.53	0.60	0.60	0.68	0.48	0.56	0.64	0.64	0.73	0.51	0.59	0.67	0.67	0.77	0.54	0.63	0.71	0.71	0.81
		PI	1.54	1.54	1.54	1.54	1.54	1.63	1.63	1.63	1.63	1.64	1.73	1.73	1.73	1.73	1.73	1.83	1.83	1.83	1.83	1.84
	77°F (25.0°C)	TC	31404	31446	31480	31481	31524	33296	33336	33368	33375	33415	35285	35331	35371	35377	35417	37411	37452	37493	37499	37545
		S/T	0.46	0.54	0.61	0.61	0.69	0.48	0.57	0.64	0.64	0.73	0.51	0.60	0.68	0.68	0.78	0.54	0.64	0.72	0.72	0.83
		PI	1.64	1.64	1.65	1.65	1.65	1.74	1.74	1.74	1.74	1.75	1.84	1.85	1.85	1.85	1.85	1.96	1.96	1.96	1.96	1.96
	82°F (27.8°C)	TC	30880	30922	30955	30957	30998	32741	32780	32812	32819	32858	34697	34742	34781	34788	34826	36788	36828	36868	36874	36920
		S/T	0.46	0.54	0.62	0.62	0.70	0.49	0.57	0.65	0.65	0.74	0.52	0.61	0.69	0.69	0.79	0.55	0.65	0.73	0.73	0.84
		PI	1.81	1.81	1.81	1.81	1.81	1.92	1.92	1.92	1.92	1.92	2.03	2.03	2.04	2.04	2.04	2.15	2.16	2.16	2.16	2.16
	86°F (30.0°C)	TC	30228	30269	30301	30303	30344	32050	32088	32120	32126	32164	33965	34009	34047	34053	34091	36011	36050	36090	36095	36140
		S/T	0.47	0.55	0.62	0.62	0.71	0.50	0.58	0.66	0.66	0.75	0.53	0.62	0.70	0.70	0.80	0.56	0.65	0.74	0.74	0.85
		PI	2.08	2.08	2.08	2.08	2.09	2.20	2.21	2.21	2.21	2.21	2.33	2.34	2.34	2.34	2.34	2.48	2.48	2.48	2.48	2.48
	95°F (35.0°C)	TC	28761	28800	28831	28832	28871	30494	30530	30561	30567	30603	32316	32358	32394	32400	32436	34263	34301	34338	34343	34386
		S/T	0.47	0.55	0.62	0.62	0.71	0.50	0.58	0.66	0.66	0.75	0.53	0.62	0.70	0.70	0.80	0.56	0.65	0.74	0.74	0.85
		PI	2.69	2.69	2.69	2.69	2.70	2.85	2.85	2.85	2.85	2.86	3.02	3.02	3.03	3.03	3.03	3.20	3.20	3.21	3.21	3.21
	104°F (40.0°C)	TC	26773	26809	26838	26839	26875	28386	28420	28448	28454	28487	30082	30121	30155	30160	30194	31895	31929	31964	31969	32009
		S/T	0.48	0.56	0.64	0.64	0.73	0.51	0.60	0.68	0.68	0.77	0.54	0.63	0.72	0.72	0.82	0.57	0.67	0.76	0.76	0.87
		PI	2.94	2.94	2.94	2.94	2.95	3.11	3.12	3.12	3.12	3.12	3.30	3.30	3.31	3.31	3.31	3.50	3.50	3.50	3.50	3.51
	110°F (43.0°C)	TC	25580	25614	25642	25643	25678	27121	27154	27180	27186	27218	28742	28779	28811	28817	28849	30474	30507	30540	30545	30583
		S/T	0.50	0.58	0.66	0.66	0.76	0.53	0.62	0.70	0.70	0.80	0.56	0.66	0.74	0.74	0.85	0.59	0.69	0.79	0.79	0.90
		PI	3.08	3.09	3.09	3.09	3.10	3.27	3.27	3.28	3.28	3.28	3.47	3.47	3.47	3.48	3.48	3.67	3.68	3.68	3.68	3.69
	115°F (46.0°C)	TC	21800	21829	21853	21854	21883	23114	23141	23164	23169	23196	24495	24527	24554	24559	24586	25971	25999	26027	26031	26064
		S/T	0.50	0.59	0.67	0.67	0.76	0.53	0.63	0.71	0.71	0.81	0.56	0.66	0.75	0.75	0.86	0.60	0.70	0.80	0.80	0.91
		PI	2.74	2.75	2.75	2.75	2.75	2.91	2.91	2.92	2.92	2.92	3.08	3.09	3.09	3.09	3.09	3.27	3.27	3.28	3.28	3.28
	122°F (50.0°C)	TC	16760	16783	16801	16802	16825	17771	17792	17809	17813	17834	18832	18857	18878	18881	18902	19967	19989	20010	20014	20038
		S/T	0.51	0.60	0.69	0.69	0.78	0.55	0.64	0.73	0.73	0.83	0.58	0.68	0.77	0.77	0.88	0.61	0.72	0.82	0.82	0.93
		PI	2.29	2.29	2.29	2.29	2.30	2.43	2.43	2.43	2.43	2.44	2.57	2.58	2.58	2.58	2.58	2.73	2.73	2.73	2.73	2.74

COOLING PERFORMANCE AT INDOOR DRY BULB TEMPERATURE SIZE 33 (Sheet 4 of 4)

AIRFLOW (CFM)	OUTDOOR DB (°F)	ID WB (°F) / ID DB (°F)	60.8°F (16.0°C) 73.4°F (23.0°C)	77.0°F (25.0°C)	80.0°F (26.7°C)	80.6°F (27.0°C)	84.2°F (29.0°C)	64.4°F (18.0°C) 73.4°F (23.0°C)	77.0°F (25.0°C)	80.0°F (26.7°C)	80.6°F (27.0°C)	84.2°F (29.0°C)	67°F (19.4°C) 73.4°F (23.0°C)	77.0°F (25.0°C)	80.0°F (26.7°C)	80.6°F (27.0°C)	84.2°F (29.0°C)	71.6°F (22.0°C) 73.4°F (23.0°C)	77.0°F (25.0°C)	80.0°F (26.7°C)	80.6°F (27.0°C)	84.2°F (29.0°C)
865	-22°F (-30.0°C)	TC	24633	24666	24693	24694	24727	26117	26148	26174	26179	26210	27678	27714	27745	27750	27781	29345	29377	29409	29414	29451
		S/T	0.48	0.56	0.63	0.63	0.72	0.50	0.59	0.67	0.67	0.77	0.53	0.63	0.71	0.71	0.81	0.57	0.67	0.76	0.76	0.86
		PI	1.85	1.85	1.85	1.85	1.86	1.96	1.96	1.97	1.97	1.97	2.08	2.08	2.08	2.08	2.09	2.20	2.21	2.21	2.21	2.21
	-13°F (-25.0°C)	TC	26686	26722	26750	26752	26788	28294	28327	28355	28361	28395	29984	30023	30057	30062	30096	31791	31825	31860	31865	31905
		S/T	0.48	0.56	0.64	0.64	0.73	0.51	0.60	0.68	0.68	0.77	0.54	0.63	0.72	0.72	0.82	0.57	0.67	0.76	0.76	0.87
		PI	2.00	2.01	2.01	2.01	2.01	2.12	2.13	2.13	2.13	2.13	2.25	2.25	2.26	2.26	2.26	2.39	2.39	2.39	2.39	2.40
	-4°F (-20.0°C)	TC	28738	28777	28808	28809	28848	30470	30506	30537	30543	30579	32291	32333	32369	32375	32411	34236	34274	34311	34316	34359
		S/T	0.48	0.57	0.64	0.64	0.73	0.51	0.60	0.68	0.68	0.78	0.54	0.64	0.72	0.72	0.82	0.57	0.67	0.77	0.77	0.87
		PI	2.16	2.16	2.16	2.16	2.17	2.29	2.29	2.29	2.29	2.30	2.42	2.43	2.43	2.43	2.43	2.57	2.57	2.58	2.58	2.58
	0°F (-17.8°C)	TC	29651	29691	29723	29724	29764	31438	31475	31506	31512	31550	33316	33359	33396	33403	33440	35323	35362	35400	35406	35450
		S/T	0.48	0.57	0.64	0.64	0.73	0.51	0.60	0.68	0.68	0.78	0.54	0.64	0.72	0.72	0.83	0.58	0.68	0.77	0.77	0.88
		PI	2.23	2.23	2.23	2.23	2.23	2.36	2.36	2.37	2.37	2.37	2.50	2.50	2.51	2.51	2.51	2.65	2.66	2.66	2.66	2.66
	5°F (-15.0°C)	TC	30791	30833	30866	30867	30909	32647	32685	32718	32724	32763	34597	34642	34681	34687	34726	36682	36722	36762	36767	36813
		S/T	0.49	0.57	0.65	0.65	0.74	0.51	0.60	0.69	0.69	0.78	0.55	0.64	0.73	0.73	0.83	0.58	0.68	0.77	0.77	0.88
		PI	2.31	2.32	2.32	2.32	2.32	2.45	2.45	2.46	2.46	2.46	2.60	2.60	2.60	2.60	2.61	2.75	2.76	2.76	2.76	2.76
	14°F (-10.0°C)	TC	31399	31441	31475	31476	31519	33291	33330	33363	33370	33409	35280	35326	35365	35372	35411	37405	37446	37487	37493	37539
		S/T	0.49	0.57	0.65	0.65	0.74	0.52	0.61	0.69	0.69	0.78	0.55	0.64	0.73	0.73	0.83	0.58	0.68	0.77	0.77	0.88
		PI	2.27	2.28	2.28	2.28	2.28	2.41	2.41	2.42	2.42	2.42	2.55	2.56	2.56	2.56	2.56	2.71	2.71	2.71	2.71	2.72
	17°F (-8.3°C)	TC	31601	31644	31678	31679	31722	33505	33545	33578	33585	33625	35507	35553	35593	35600	35639	37647	37688	37729	37734	37781
		S/T	0.49	0.57	0.65	0.65	0.74	0.52	0.61	0.69	0.69	0.79	0.55	0.64	0.73	0.73	0.83	0.58	0.68	0.78	0.78	0.88
		PI	2.26	2.26	2.27	2.27	2.27	2.40	2.40	2.40	2.40	2.41	2.54	2.54	2.55	2.55	2.55	2.69	2.70	2.70	2.70	2.70
	23°F (-5.0°C)	TC	33097	33142	33177	33179	33223	35092	35133	35168	35175	35217	37188	37236	37278	37285	37326	39429	39472	39515	39521	39570
		S/T	0.49	0.58	0.65	0.65	0.75	0.52	0.61	0.69	0.69	0.79	0.55	0.65	0.74	0.74	0.84	0.58	0.69	0.78	0.78	0.89
		PI	2.01	2.01	2.01	2.01	2.02	2.13	2.13	2.14	2.14	2.14	2.26	2.26	2.26	2.26	2.27	2.39	2.40	2.40	2.40	2.40
	35°F (1.7°C)	TC	36089	36137	36176	36178	36227	38264	38309	38347	38355	38400	40550	40603	40648	40655	40701	42993	43040	43087	43093	43147
		S/T	0.49	0.58	0.66	0.66	0.75	0.52	0.61	0.70	0.70	0.79	0.55	0.65	0.74	0.74	0.84	0.59	0.69	0.78	0.78	0.89
		PI	1.51	1.51	1.51	1.51	1.51	1.60	1.60	1.60	1.60	1.60	1.69	1.70	1.70	1.70	1.70	1.79	1.80	1.80	1.80	1.80
	41°F (5.0°C)	TC	37131	37181	37221	37222	37273	39368	39415	39454	39462	39509	41720	41775	41821	41829	41876	44234	44282	44330	44337	44393
		S/T	0.49	0.58	0.66	0.66	0.75	0.52	0.61	0.70	0.70	0.80	0.56	0.65	0.74	0.74	0.84	0.59	0.69	0.78	0.78	0.89
		PI	1.49	1.49	1.49	1.49	1.50	1.58	1.58	1.58	1.58	1.59	1.68	1.68	1.68	1.68	1.68	1.78	1.78	1.78	1.78	1.78
	47°F (8.3°C)	TC	38173	38224	38265	38267	38318	40473	40521	40561	40569	40617	42891	42947	42995	43003	43051	45475	45525	45574	45581	45638
		S/T	0.50	0.58	0.66	0.66	0.75	0.53	0.62	0.70	0.70	0.80	0.56	0.65	0.74	0.74	0.85	0.59	0.69	0.79	0.79	0.90
		PI	1.48	1.48	1.48	1.48	1.48	1.56	1.57	1.57	1.57	1.57	1.66	1.66	1.66	1.66	1.66	1.76	1.76	1.76	1.76	1.76
	50°F (10.0°C)	TC	37941	37992	38033	38034	38086	40227	40275	40315	40323	40371	42631	42686	42734	42742	42789	45199	45248	45298	45305	45361
		S/T	0.50	0.58	0.66	0.66	0.76	0.53	0.62	0.70	0.70	0.80	0.56	0.66	0.75	0.75	0.85	0.59	0.70	0.79	0.79	0.90
		PI	1.52	1.52	1.52	1.52	1.52	1.61	1.61	1.61	1.61	1.61	1.70	1.70	1.71	1.71	1.71	1.81	1.81	1.81	1.81	1.81
	59°F (15.0°C)	TC	37246	37296	37336	37337	37388	39490	39537	39576	39584	39631	41849	41904	41950	41958	42005	44371	44419	44468	44474	44530
		S/T	0.50	0.59	0.67	0.67	0.76	0.53	0.62	0.71	0.71	0.81	0.56	0.66	0.75	0.75	0.86	0.60	0.70	0.80	0.80	0.91
		PI	1.63	1.64	1.64	1.64	1.64	1.73	1.74	1.74	1.74	1.74	1.84	1.84	1.84	1.84	1.84	1.95	1.95	1.95	1.95	1.95
	68°F (20.0°C)	TC	36550	36599	36639	36640	36690	38753	38799	38837	38845	38891	41068	41122	41167	41175	41221	43543	43590	43637	43644	43699
		S/T	0.51	0.60	0.69	0.69	0.78	0.54	0.64	0.73	0.73	0.83	0.58	0.68	0.77	0.77	0.88	0.61	0.72	0.82	0.82	0.93
		PI	1.75	1.76	1.76	1.76	1.76	1.86	1.86	1.86	1.86	1.87	1.97	1.97	1.98	1.98	1.98	2.09	2.09	2.09	2.10	2.10
	77°F (25.0°C)	TC	35855	35903	35942	35943	35992	38016	38061	38098	38106	38151	40287	40339	40384	40392	40437	42714	42761	42807	42814	42867
		S/T	0.52	0.61	0.69	0.69	0.79	0.55	0.65	0.74	0.74	0.84	0.59	0.69	0.78	0.78	0.89	0.62	0.73	0.83	0.83	0.94
		PI	1.87	1.88	1.88	1.88	1.88	1.99	1.99	1.99	1.99	1.99	2.11	2.11	2.11	2.11	2.11	2.23	2.23	2.24	2.24	2.24
	82°F (27.8°C)	TC	35257	35305	35343	35345	35392	37382	37427	37464	37471	37515	39616	39667	39711	39719	39763	42003	42048	42094	42101	42153
		S/T	0.53	0.62	0.70	0.70	0.80	0.56	0.66	0.75	0.75	0.85	0.59	0.70	0.79	0.79	0.90	0.63	0.74	0.84	0.84	0.95
		PI	2.06	2.07	2.07	2.07	2.07	2.19	2.19	2.19	2.19	2.20	2.32	2.32	2.33	2.33	2.33	2.46	2.46	2.46	2.46	2.47
	86°F (30.0°C)	TC	34513	34559	34597	34598	34645	36593	36636	36672	36680	36723	38779	38830	38873	38880	38923	41116	41160	41205	41212	41263
		S/T	0.53	0.63	0.71	0.71	0.81	0.57	0.66	0.75	0.75	0.86	0.60	0.70	0.80	0.80	0.91	0.64	0.75	0.85	0.85	0.97
		PI	2.37	2.38	2.38	2.38	2.38	2.52	2.52	2.52	2.52	2.52	2.67	2.67	2.67	2.67	2.68	2.83	2.83	2.83	2.83	2.84
	95°F (35.0°C)	TC	32838	32882	32917	32919	32963	34817	34858	34893	34899	34941	36897	36945	36986	36993	37034	39120	39163	39205	39211	39260
		S/T	0.53	0.63	0.71	0.71	0.81	0.57	0.66	0.75	0.75	0.86	0.60	0.70	0.80	0.80	0.91	0.64	0.75	0.85	0.85	0.97
		PI	3.07	3.07	3.07	3.07	3.08	3.25	3.26	3.26	3.26	3.26	3.45	3.45	3.45	3.45	3.46	3.65	3.66	3.66	3.66	3.67
	104°F (40.0°C)	TC	30568	30609	30642	30643	30685	32410	32448	32480	32487	32525	34346	34391	34429	34436	34474	36416	36455	36495	36501	36546
		S/T	0.55	0.64	0.73	0.73	0.83	0.58	0.68	0.77	0.77	0.88	0.62	0.72	0.82	0.82	0.93	0.65	0.76	0.87	0.87	0.99
		PI	3.35	3.36	3.36	3.36	3.36	3.55	3.56	3.56	3.56	3.57	3.77	3.77	3.77	3.78	3.78	3.99	4.00	4.00	4.00	4.01
	110°F (43.0°C)	TC	29206	29245	29277	29278	29317	30966	31002	31033	31039	31076	32816	32858	32895	32901	32938	34793	34831	34869	34874	34918
		S/T	0.57	0.67	0.76	0.76	0.86	0.60	0.71	0.80	0.80	0.91	0.64	0.75	0.85	0.85	0.97	0.68	0.79	0.90	0.90	1.00
		PI	3.52	3.53	3.53	3.53	3.54	3.73	3.74	3.74	3.74	3.75	3.96	3.96	3.97	3.97	3.97	4.20	4.20	4.21	4.21	4.21
	115°F (46.0°C)	TC	24890	24924	24951	24952	24985	26390	26422	26448	26453	26484	27967	28003	28034	28040	28071	29652	29684	29717	29721	29758
		S/T	0.57	0.67	0.77	0.77	0.87	0.61	0.71	0.81	0.81	0.92	0.65	0.76	0.86	0.86	0.98	0.68	0.80	0.91	0.91	1.00
		PI	3.13	3.14	3.14	3.14	3.14	3.32	3.33	3.33	3.33	3.33	3.52	3.52	3.53	3.53	3.53	3.73	3.74	3.74	3.74	3.75
	122°F (50.0°C)	TC	19136	19162	19183	19183	19209	20289	20314	20334	20338	20362	21502	21530	21554	21558	21582	22797	22822	22847	22850	22879
		S/T	0.59	0.69	0.78	0.78	0.89	0.62	0.73	0.83	0.83	0.95	0.66	0.77	0.88	0.88	1.00	0.70	0.82	0.93	0.93	1.00
		PI	2.61	2.62	2.62	2.62	2.62	2.77	2.77	2.78	2.78	2.78	2.94	2.94	2.94	2.94	2.95	3.11	3.12	3.12	3.12	3.13

NOTE: Values in gray are extrapolated based on tested performance.

Table 23 — High Wall Heating Performance (33K)

HEATING PERFORMANCE AT INDOOR DRY BULB TEMPERATURE SIZE 33 (Sheet 1 of 2)

AIRFLOW (CFM)	OUTDOOR DB (°F)	TC: Total Heating Capacity (BTU/hr) Indoor Conditions (DB°F) 60.8°F (16.0°C)	68°F (20.0°C)	70°F (21.1°C)	71.6°F (22.0°C)	75.2°F (24.0°C)	PI: Power Input (kW) Indoor Conditions (DB°F) 60.8°F (16.0°C)	68°F (20.0°C)	70°F (21.1°C)	71.6°F (22.0°C)	75.2°F (24.0°C)
424	-22°F (-30.0°C)	13143	12880	12816	12225	12115	4.18	4.21	4.22	4.23	4.24
	-13°F (-25.0°C)	16403	16075	15995	14670	14538	4.38	4.42	4.43	4.44	4.45
	-4°F (-20.0°C)	20104	19702	19604	17980	17818	4.58	4.61	4.62	4.63	4.65
	0°F (-17.8°C)	21538	21107	21001	19262	19089	4.77	4.81	4.82	4.83	4.85
	5°F (-15.0°C)	23329	22862	22748	20864	20676	5.01	5.05	5.06	5.07	5.09
	14°F (-10.0°C)	21451	21022	20917	19184	19012	4.41	4.44	4.45	4.46	4.48
	17°F (-8.3°C)	20825	20409	20306	18625	18457	4.21	4.24	4.25	4.26	4.28
	22°F (-5.6°C)	21502	21072	20967	19230	19057	4.20	4.23	4.24	4.25	4.26
	27°F (-2.8°C)	22179	21736	21627	19836	19657	4.18	4.22	4.23	4.23	4.25
	32°F (-0.0°C)	22857	22400	22288	20442	20258	4.17	4.21	4.21	4.22	4.24
	35°F (1.7°C)	23263	22798	22684	20805	20618	4.17	4.20	4.21	4.22	4.23
	37°F (2.8°C)	23731	23257	23140	21224	21033	4.11	4.14	4.15	4.16	4.17
	42°F (5.6°C)	24902	24404	24282	22271	22070	3.96	3.99	4.00	4.01	4.02
	44.6°F (7.0°C)	25370	24863	24738	22689	22485	3.90	3.93	3.94	3.95	3.96
	47°F (8.3°C)	26072	25551	25423	23318	23108	3.81	3.84	3.85	3.86	3.88
	52°F (11.1°C)	24114	23632	23514	21566	21372	3.15	3.17	3.18	3.18	3.20
	57°F (13.9°C)	22156	21713	21604	19815	19637	2.48	2.50	2.50	2.51	2.52
	59°F (15.0°C)	21373	20945	20840	19114	18942	2.21	2.23	2.23	2.24	2.25
	62°F (16.7°C)	20198	19794	19695	18064	17901	1.81	1.82	1.83	1.83	1.84
	64.4°F (18.0°C)	19414	19026	18931	17363	17207	1.54	1.55	1.56	1.56	1.57
600	-22°F (-30.0°C)	15303	14997	14922	14545	14414	4.22	4.25	4.26	4.27	4.29
	-13°F (-25.0°C)	18728	18354	18262	17454	17297	4.43	4.46	4.47	4.48	4.50
	-4°F (-20.0°C)	22954	22495	22383	21393	21200	4.62	4.66	4.67	4.68	4.70
	0°F (-17.8°C)	24590	24099	23978	22918	22711	4.82	4.86	4.87	4.88	4.89
	5°F (-15.0°C)	26636	26103	25972	24824	24600	5.06	5.10	5.11	5.12	5.14
	14°F (-10.0°C)	24492	24002	23882	22826	22620	4.45	4.49	4.50	4.51	4.52
	17°F (-8.3°C)	23777	23301	23185	22160	21960	4.25	4.28	4.29	4.30	4.32
	22°F (-5.6°C)	24550	24059	23939	22880	22674	4.24	4.27	4.28	4.29	4.31
	27°F (-2.8°C)	25323	24817	24693	23601	23388	4.23	4.26	4.27	4.28	4.29
	32°F (-0.0°C)	26097	25575	25447	24321	24103	4.21	4.25	4.26	4.27	4.28
	35°F (1.7°C)	26560	26029	25899	24754	24531	4.21	4.24	4.25	4.26	4.28
	37°F (2.8°C)	27095	26553	26420	25252	25025	4.15	4.18	4.19	4.20	4.22
	42°F (5.6°C)	28432	27863	27724	26498	26259	4.00	4.03	4.04	4.05	4.06
	44.6°F (7.0°C)	28966	28387	28245	26996	26753	3.94	3.97	3.98	3.99	4.00
	47°F (8.3°C)	29768	29173	29027	27743	27494	3.85	3.88	3.89	3.90	3.91
	52°F (11.1°C)	27532	26982	26847	25660	25429	3.18	3.20	3.21	3.22	3.23
	57°F (13.9°C)	25296	24791	24667	23576	23364	2.50	2.52	2.53	2.53	2.54
	59°F (15.0°C)	24402	23914	23795	22742	22538	2.23	2.25	2.25	2.26	2.27
	62°F (16.7°C)	23061	22599	22486	21492	21299	1.83	1.84	1.85	1.85	1.86
	64.4°F (18.0°C)	22166	21723	21614	20659	20473	1.56	1.57	1.57	1.58	1.58

HEATING PERFORMANCE AT INDOOR DRY BULB TEMPERATURE SIZE 33 (Sheet 2 of 2)

AIRFLOW (CFM)	OUTDOOR DB (°F)	TC: Total Heating Capacity (BTU/hr) Indoor Conditions (DB°F) 60.8°F (16.0°C)	68°F (20.0°C)	70°F (21.1°C)	71.6°F (22.0°C)	75.2°F (24.0°C)	PI: Power Input (kW) Indoor Conditions (DB°F) 60.8°F (16.0°C)	68°F (20.0°C)	70°F (21.1°C)	71.6°F (22.0°C)	75.2°F (24.0°C)
735	-22°F (-30.0°C)	17818	17462	17375	17305	17150	4.26	4.30	4.30	4.31	4.33
	-13°F (-25.0°C)	21383	20955	20850	20767	20580	4.47	4.51	4.52	4.53	4.54
	-4°F (-20.0°C)	26208	25684	25555	25453	25224	4.67	4.71	4.72	4.73	4.74
	0°F (-17.8°C)	28076	27514	27377	27267	27022	4.87	4.90	4.91	4.92	4.94
	5°F (-15.0°C)	30411	29803	29654	29535	29269	5.11	5.15	5.16	5.17	5.19
	14°F (-10.0°C)	27963	27404	27267	27158	26913	4.50	4.53	4.54	4.55	4.57
	17°F (-8.3°C)	27147	26604	26471	26365	26128	4.29	4.33	4.34	4.34	4.36
	22°F (-5.6°C)	28030	27469	27332	27223	26978	4.28	4.32	4.32	4.33	4.35
	27°F (-2.8°C)	28913	28335	28193	28080	27827	4.27	4.30	4.31	4.32	4.34
	32°F (-0.0°C)	29796	29200	29054	28938	28677	4.26	4.29	4.30	4.31	4.33
	35°F (1.7°C)	30325	29719	29570	29452	29187	4.25	4.28	4.29	4.30	4.32
	37°F (2.8°C)	30936	30317	30165	30045	29774	4.19	4.22	4.23	4.24	4.26
	42°F (5.6°C)	32462	31812	31653	31527	31243	4.04	4.07	4.08	4.09	4.11
	44.6°F (7.0°C)	33072	32411	32249	32120	31831	3.98	4.01	4.02	4.03	4.05
	47°F (8.3°C)	33988	33308	33141	33009	32712	3.89	3.92	3.93	3.94	3.95
	52°F (11.1°C)	31435	30806	30652	30530	30255	3.21	3.24	3.24	3.25	3.26
	57°F (13.9°C)	28882	28305	28163	28050	27798	2.53	2.55	2.55	2.56	2.57
	59°F (15.0°C)	27861	27304	27167	27059	26815	2.25	2.27	2.28	2.28	2.29
	62°F (16.7°C)	26329	25803	25674	25571	25341	1.85	1.86	1.86	1.87	1.88
	64.4°F (18.0°C)	25308	24802	24678	24580	24358	1.57	1.59	1.59	1.59	1.60
865	-22°F (-30.0°C)	20344	19937	19838	19758	19580	4.30	4.34	4.35	4.36	4.37
	-13°F (-25.0°C)	24414	23926	23806	23711	23497	4.52	4.55	4.56	4.57	4.59
	-4°F (-20.0°C)	29923	29324	29178	29061	28799	4.72	4.75	4.76	4.77	4.79
	0°F (-17.8°C)	32056	31415	31258	31133	30852	4.91	4.95	4.96	4.97	4.99
	5°F (-15.0°C)	34722	34027	33857	33722	33418	5.16	5.20	5.22	5.23	5.25
	14°F (-10.0°C)	31927	31288	31132	31007	30728	4.54	4.58	4.59	4.60	4.62
	17°F (-8.3°C)	30995	30375	30223	30103	29832	4.34	4.37	4.38	4.39	4.41
	22°F (-5.6°C)	32003	31363	31206	31082	30802	4.32	4.36	4.37	4.38	4.39
	27°F (-2.8°C)	33011	32351	32189	32060	31772	4.31	4.35	4.36	4.36	4.38
	32°F (-0.0°C)	34019	33339	33172	33039	32742	4.30	4.33	4.34	4.35	4.37
	35°F (1.7°C)	34624	33931	33762	33627	33324	4.29	4.33	4.34	4.34	4.36
	37°F (2.8°C)	35321	34614	34441	34304	33995	4.23	4.27	4.28	4.28	4.30
	42°F (5.6°C)	37063	36322	36140	35996	35672	4.08	4.11	4.12	4.13	4.15
	44.6°F (7.0°C)	37760	37005	36820	36672	36342	4.02	4.05	4.06	4.07	4.09
	47°F (8.3°C)	38805	38029	37839	37688	37349	3.93	3.96	3.97	3.98	3.99
	52°F (11.1°C)	35891	35173	34997	34857	34543	3.24	3.27	3.27	3.28	3.29
	57°F (13.9°C)	32976	32317	32155	32026	31738	2.55	2.57	2.58	2.58	2.59
	59°F (15.0°C)	31810	31174	31018	30894	30616	2.28	2.30	2.30	2.31	2.31
	62°F (16.7°C)	30062	29460	29313	29196	28933	1.86	1.88	1.88	1.89	1.89
	64.4°F (18.0°C)	28896	28318	28176	28064	27811	1.59	1.60	1.61	1.61	1.61

NOTE: Values in gray are extrapolated based on tested performance.

HEATING AND COOLING PERFORMANCE

ONE-WAY CASSETTE (45MCCAQ)

Table 24 — One-Way Cassette Cooling Performance (6K)

COOLING PERFORMANCE AT INDOOR DRY BULB TEMPERATURE SIZE 6 (Sheet 1 of 4)

AIRFLOW (CFM)	OUTDOOR DB(°F)	ID WB (°F) / ID DB (°F)	60.8°F(16.0°C)					64.4°F(18.0°C)					67°F(19.4°C)					71.6°F(22.0°C)				
			73.4°F(23.0°C)	77.0°F(25.0°C)	80.0°F(26.7°C)	80.6°F(27.0°C)	84.2°F(29.0°C)	73.4°F(23.0°C)	77.0°F(25.0°C)	80.0°F(26.7°C)	80.6°F(27.0°C)	84.2°F(29.0°C)	73.4°F(23.0°C)	77.0°F(25.0°C)	80.0°F(26.7°C)	80.6°F(27.0°C)	84.2°F(29.0°C)	73.4°F(23.0°C)	77.0°F(25.0°C)	80.0°F(26.7°C)	80.6°F(27.0°C)	84.2°F(29.0°C)
235	-22°F (-30.0°C)	TC	6074	6081	6081	6089	6432	6440	6446	6447	6455	6816	6825	6833	6834	6842	7227	7235	7243	7244	7253	6074
		S/T	0.39	0.44	0.44	0.51	0.35	0.41	0.47	0.47	0.54	0.37	0.44	0.50	0.50	0.57	0.40	0.47	0.53	0.53	0.60	0.39
		PI	0.36	0.36	0.36	0.36	0.38	0.38	0.38	0.38	0.38	0.40	0.40	0.40	0.40	0.40	0.43	0.43	0.43	0.43	0.43	0.36
	-13°F (-25.0°C)	TC	7770	7779	7779	7789	8227	8237	8245	8247	8257	8719	8730	8740	8742	8751	9244	9254	9264	9266	9277	7770
		S/T	0.39	0.45	0.45	0.51	0.36	0.42	0.47	0.47	0.54	0.38	0.44	0.50	0.50	0.57	0.40	0.47	0.53	0.53	0.61	0.39
		PI	0.45	0.45	0.45	0.45	0.47	0.47	0.47	0.47	0.48	0.50	0.50	0.50	0.50	0.50	0.53	0.53	0.53	0.53	0.53	0.45
	-4°F (-20.0°C)	TC	7682	7690	7690	7701	8134	8143	8151	8153	8163	8620	8631	8640	8642	8652	9139	9149	9159	9160	9172	7682
		S/T	0.40	0.45	0.45	0.51	0.36	0.42	0.48	0.48	0.54	0.38	0.44	0.51	0.51	0.58	0.40	0.47	0.54	0.54	0.61	0.40
		PI	0.45	0.45	0.45	0.45	0.47	0.47	0.47	0.47	0.48	0.50	0.50	0.50	0.50	0.50	0.53	0.53	0.53	0.53	0.53	0.45
	0°F (-17.8°C)	TC	7642	7651	7651	7661	8092	8102	8110	8111	8121	8575	8587	8596	8598	8607	9092	9102	9112	9113	9125	7642
		S/T	0.40	0.45	0.45	0.51	0.36	0.42	0.48	0.48	0.55	0.38	0.45	0.51	0.51	0.58	0.40	0.47	0.54	0.54	0.61	0.40
		PI	0.45	0.45	0.45	0.45	0.47	0.47	0.47	0.47	0.48	0.50	0.50	0.50	0.50	0.50	0.53	0.53	0.53	0.53	0.53	0.45
	5°F (-15.0°C)	TC	7593	7601	7602	7612	8040	8049	8057	8059	8068	8520	8531	8541	8542	8552	9034	9043	9053	9055	9066	7593
		S/T	0.40	0.45	0.45	0.52	0.36	0.42	0.48	0.48	0.55	0.38	0.45	0.51	0.51	0.58	0.41	0.48	0.54	0.54	0.62	0.40
		PI	0.45	0.45	0.45	0.45	0.47	0.47	0.47	0.47	0.47	0.50	0.50	0.50	0.50	0.50	0.53	0.53	0.53	0.53	0.53	0.45
	14°F (-10.0°C)	TC	7812	7820	7821	7831	8272	8281	8290	8291	8301	8766	8777	8787	8789	8798	9294	9304	9314	9316	9327	7812
		S/T	0.40	0.45	0.45	0.52	0.36	0.42	0.48	0.48	0.55	0.38	0.45	0.51	0.51	0.58	0.41	0.48	0.54	0.54	0.62	0.40
		PI	0.45	0.45	0.45	0.45	0.47	0.48	0.48	0.48	0.48	0.50	0.50	0.50	0.50	0.50	0.53	0.53	0.53	0.53	0.54	0.45
	17°F (-8.3°C)	TC	7885	7893	7894	7904	8349	8359	8367	8369	8379	8848	8859	8869	8871	8880	9381	9391	9401	9403	9414	7885
		S/T	0.40	0.46	0.46	0.52	0.36	0.43	0.48	0.48	0.55	0.38	0.45	0.51	0.51	0.58	0.41	0.48	0.54	0.54	0.62	0.40
		PI	0.45	0.45	0.45	0.45	0.48	0.48	0.48	0.48	0.48	0.50	0.50	0.50	0.50	0.51	0.53	0.53	0.54	0.54	0.54	0.45
	23°F (-5.0°C)	TC	7840	7849	7849	7860	8302	8311	8320	8321	8331	8798	8809	8819	8820	8830	9328	9338	9348	9349	9361	7840
		S/T	0.40	0.46	0.46	0.52	0.36	0.43	0.49	0.49	0.55	0.39	0.45	0.51	0.51	0.59	0.41	0.48	0.55	0.55	0.62	0.40
		PI	0.44	0.44	0.44	0.44	0.46	0.46	0.46	0.46	0.46	0.49	0.49	0.49	0.49	0.49	0.52	0.52	0.52	0.52	0.52	0.44
	35°F (1.7°C)	TC	7751	7759	7760	7770	8207	8217	8225	8227	8236	8697	8709	8718	8720	8730	9221	9232	9242	9243	9255	7751
		S/T	0.41	0.46	0.46	0.52	0.37	0.43	0.49	0.49	0.56	0.39	0.46	0.52	0.52	0.59	0.41	0.48	0.55	0.55	0.62	0.41
		PI	0.41	0.41	0.41	0.41	0.44	0.44	0.44	0.44	0.44	0.46	0.46	0.46	0.46	0.47	0.49	0.49	0.49	0.49	0.49	0.41
	41°F (5.0°C)	TC	7440	7448	7448	7458	7878	7887	7895	7896	7906	8348	8359	8369	8370	8379	8851	8861	8871	8872	8883	7440
		S/T	0.41	0.46	0.46	0.53	0.37	0.43	0.49	0.49	0.56	0.39	0.46	0.52	0.52	0.59	0.41	0.48	0.55	0.55	0.63	0.41
		PI	0.34	0.34	0.34	0.34	0.36	0.36	0.36	0.36	0.36	0.38	0.39	0.39	0.39	0.39	0.41	0.41	0.41	0.41	0.41	0.34
	47°F (8.3°C)	TC	7129	7137	7137	7146	7548	7557	7565	7566	7575	7999	8010	8019	8020	8029	8481	8490	8500	8501	8512	7129
		S/T	0.41	0.46	0.46	0.53	0.37	0.43	0.49	0.49	0.56	0.39	0.46	0.52	0.52	0.59	0.41	0.48	0.55	0.55	0.63	0.41
		PI	0.27	0.27	0.27	0.27	0.29	0.29	0.29	0.29	0.29	0.31	0.31	0.31	0.31	0.31	0.32	0.33	0.33	0.33	0.33	0.27
	50°F (10.0°C)	TC	7222	7230	7230	7240	7647	7656	7663	7665	7674	8104	8114	8123	8125	8134	8592	8601	8611	8612	8623	7222
		S/T	0.41	0.46	0.47	0.53	0.37	0.43	0.49	0.49	0.56	0.39	0.46	0.52	0.52	0.60	0.42	0.49	0.55	0.55	0.63	0.41
		PI	0.28	0.28	0.28	0.28	0.30	0.30	0.30	0.30	0.30	0.31	0.32	0.32	0.32	0.32	0.33	0.33	0.33	0.33	0.33	0.28
	59°F (15.0°C)	TC	7501	7509	7509	7519	7942	7951	7959	7961	7970	8417	8427	8437	8438	8448	8924	8933	8943	8944	8956	7501
		S/T	0.41	0.47	0.47	0.53	0.37	0.44	0.50	0.50	0.56	0.39	0.46	0.53	0.53	0.60	0.42	0.49	0.56	0.56	0.63	0.41
		PI	0.30	0.30	0.30	0.30	0.32	0.32	0.32	0.32	0.32	0.34	0.34	0.34	0.34	0.34	0.36	0.36	0.36	0.36	0.36	0.30
	68°F (20.0°C)	TC	7780	7788	7788	7799	8237	8247	8255	8257	8267	8729	8741	8751	8752	8762	9255	9265	9276	9277	9289	7780
		S/T	0.42	0.48	0.48	0.55	0.38	0.45	0.51	0.51	0.58	0.40	0.47	0.54	0.54	0.61	0.43	0.50	0.57	0.57	0.65	0.42
		PI	0.32	0.33	0.33	0.33	0.34	0.34	0.34	0.34	0.35	0.36	0.37	0.37	0.37	0.37	0.39	0.39	0.39	0.39	0.39	0.32
	77°F (25.0°C)	TC	8058	8067	8067	8078	8533	8543	8551	8553	8563	9042	9054	9064	9066	9076	9587	9598	9608	9610	9622	8058
		S/T	0.43	0.49	0.49	0.55	0.39	0.45	0.52	0.52	0.59	0.41	0.48	0.55	0.55	0.62	0.43	0.51	0.58	0.58	0.66	0.43
		PI	0.35	0.35	0.35	0.35	0.37	0.37	0.37	0.37	0.37	0.39	0.39	0.39	0.39	0.39	0.41	0.41	0.41	0.41	0.41	0.35
	82°F (27.8°C)	TC	8121	8130	8130	8141	8599	8609	8617	8619	8629	9112	9124	9134	9136	9146	9662	9672	9683	9684	9696	8121
		S/T	0.43	0.49	0.49	0.56	0.39	0.46	0.52	0.52	0.59	0.41	0.49	0.55	0.55	0.63	0.44	0.52	0.59	0.59	0.67	0.43
		PI	0.39	0.39	0.39	0.39	0.41	0.41	0.41	0.41	0.41	0.43	0.43	0.43	0.43	0.44	0.46	0.46	0.46	0.46	0.46	0.39
	86°F (30.0°C)	TC	8054	8063	8063	8074	8528	8538	8547	8548	8559	9038	9049	9060	9061	9071	9582	9593	9603	9605	9617	8054
		S/T	0.44	0.50	0.50	0.57	0.40	0.46	0.53	0.53	0.60	0.42	0.49	0.56	0.56	0.64	0.45	0.52	0.59	0.59	0.68	0.44
		PI	0.45	0.45	0.45	0.45	0.48	0.48	0.48	0.48	0.48	0.51	0.51	0.51	0.51	0.51	0.54	0.54	0.54	0.54	0.54	0.45
	95°F (35.0°C)	TC	7904	7913	7913	7924	8369	8379	8388	8389	8399	8869	8881	8891	8892	8902	9404	9414	9424	9426	9437	7904
		S/T	0.44	0.50	0.50	0.57	0.40	0.46	0.53	0.53	0.60	0.42	0.49	0.56	0.56	0.64	0.45	0.52	0.59	0.59	0.68	0.44
		PI	0.60	0.60	0.60	0.60	0.63	0.63	0.63	0.63	0.63	0.67	0.67	0.67	0.67	0.67	0.71	0.71	0.71	0.71	0.71	0.60
	104°F (40.0°C)	TC	7321	7329	7329	7339	7752	7761	7768	7770	7779	8215	8225	8235	8236	8245	8710	8719	8729	8730	8741	7321
		S/T	0.45	0.51	0.51	0.58	0.41	0.48	0.54	0.54	0.62	0.43	0.51	0.57	0.57	0.65	0.46	0.54	0.61	0.61	0.69	0.45
		PI	0.63	0.63	0.63	0.63	0.66	0.66	0.66	0.66	0.66	0.70	0.70	0.70	0.70	0.70	0.74	0.75	0.75	0.75	0.75	0.63
	110°F (43.0°C)	TC	6971	6978	6979	6988	7381	7390	7397	7398	7407	7822	7832	7841	7842	7851	8293	8302	8311	8312	8323	6971
		S/T	0.47	0.53	0.53	0.60	0.42	0.49	0.56	0.56	0.64	0.45	0.52	0.60	0.60	0.68	0.47	0.56	0.63	0.63	0.72	0.47
		PI	0.64	0.64	0.64	0.64	0.68	0.68	0.68	0.68	0.68	0.72	0.72	0.72	0.72	0.72	0.76	0.77	0.77	0.77	0.77	0.64
	115°F (46.0°C)	TC	5712	5719	5719	5727	6049	6056	6062	6063	6070	6410	6418	6425	6427	6434	6796	6804	6811	6812	6820	5712
		S/T	0.47	0.54	0.54	0.61	0.43	0.50	0.57	0.57	0.65	0.45	0.53	0.60	0.60	0.69	0.48	0.56	0.64	0.64	0.73	0.47
		PI	0.57	0.57	0.57	0.57	0.60	0.60	0.60	0.60	0.60	0.64	0.64	0.64	0.64	0.64	0.68	0.68	0.68	0.68	0.68	0.57
	122°F (50.0°C)	TC	4035	4039	4039	4045	4272	4277	4281	4282	4287	4527	4533	4538	4539	4544	4800	4805	4811	4811	4817	4035
		S/T	0.48	0.55	0.55	0.63	0.44	0.51	0.58	0.58	0.66	0.46	0.54	0.62	0.62	0.70	0.49	0.57	0.65	0.65	0.74	0.48
		PI	0.47	0.47	0.47	0.47	0.49	0.50	0.50	0.50	0.50	0.52	0.52	0.53	0.53	0.53	0.56	0.56	0.56	0.56	0.56	0.47

COOLING PERFORMANCE AT INDOOR DRY BULB TEMPERATURE SIZE 6 (Sheet 2 of 4)

AIRFLOW (CFM)	OUTDOOR DB(°F)	ID WB (°F)	60.8°F(16.0°C)					64.4°F(18.0°C)					67°F(19.4°C)					71.6°F(22.0°C)				
		ID DB (°F)	73.4°F(23.0°C)	77.0°F(25.0°C)	80.0°F(26.7°C)	80.6°F(27.0°C)	84.2°F(29.0°C)	73.4°F(23.0°C)	77.0°F(25.0°C)	80.0°F(26.7°C)	80.6°F(27.0°C)	84.2°F(29.0°C)	73.4°F(23.0°C)	77.0°F(25.0°C)	80.0°F(26.7°C)	80.6°F(27.0°C)	84.2°F(29.0°C)	73.4°F(23.0°C)	77.0°F(25.0°C)	80.0°F(26.7°C)	80.6°F(27.0°C)	84.2°F(29.0°C)
259	-22°F (-30.0°C)	TC	6841	6849	6849	6858	7244	7252	7259	7261	7269	7676	7686	7695	7696	7705	8139	8148	8157	8158	8168	6841
		S/T	0.44	0.50	0.50	0.57	0.40	0.47	0.53	0.53	0.60	0.42	0.49	0.56	0.56	0.64	0.45	0.52	0.60	0.60	0.68	0.44
		PI	0.40	0.40	0.40	0.40	0.43	0.43	0.43	0.43	0.43	0.45	0.45	0.45	0.45	0.45	0.48	0.48	0.48	0.48	0.48	0.40
	-13°F (-25.0°C)	TC	8751	8760	8761	8772	9266	9277	9286	9288	9299	9819	9832	9843	9845	9856	10411	10422	10434	10435	10448	8751
		S/T	0.44	0.50	0.50	0.57	0.40	0.47	0.53	0.53	0.61	0.42	0.50	0.57	0.57	0.65	0.45	0.53	0.60	0.60	0.68	0.44
		PI	0.50	0.50	0.50	0.51	0.53	0.53	0.53	0.53	0.54	0.57	0.57	0.57	0.57	0.57	0.60	0.60	0.60	0.60	0.60	0.50
	-4°F (-20.0°C)	TC	8651	8660	8661	8673	9160	9171	9180	9182	9193	9707	9720	9731	9733	9744	10292	10304	10315	10316	10329	8651
		S/T	0.45	0.51	0.51	0.58	0.40	0.47	0.54	0.54	0.61	0.43	0.50	0.57	0.57	0.65	0.45	0.53	0.60	0.60	0.69	0.45
		PI	0.50	0.50	0.50	0.50	0.53	0.53	0.53	0.53	0.54	0.57	0.57	0.57	0.57	0.57	0.60	0.60	0.60	0.60	0.60	0.50
	0°F (-17.8°C)	TC	8607	8616	8616	8628	9113	9124	9133	9135	9146	9658	9670	9681	9683	9694	10240	10251	10262	10264	10276	8607
		S/T	0.45	0.51	0.51	0.58	0.40	0.47	0.54	0.54	0.61	0.43	0.50	0.57	0.57	0.65	0.45	0.53	0.61	0.61	0.69	0.45
		PI	0.50	0.50	0.50	0.50	0.53	0.53	0.53	0.53	0.53	0.56	0.57	0.57	0.57	0.57	0.60	0.60	0.60	0.60	0.60	0.50
	5°F (-15.0°C)	TC	8551	8561	8561	8573	9055	9065	9074	9076	9087	9596	9608	9619	9621	9631	10174	10185	10196	10197	10210	8551
		S/T	0.45	0.51	0.51	0.58	0.41	0.48	0.54	0.54	0.62	0.43	0.50	0.57	0.57	0.65	0.46	0.54	0.61	0.61	0.69	0.45
		PI	0.50	0.50	0.50	0.50	0.53	0.53	0.53	0.53	0.53	0.56	0.57	0.57	0.57	0.57	0.60	0.60	0.60	0.60	0.60	0.50
	14°F (-10.0°C)	TC	8798	8807	8808	8820	9316	9327	9336	9338	9349	9872	9885	9896	9898	9909	10467	10478	10490	10491	10504	8798
		S/T	0.45	0.51	0.51	0.58	0.41	0.48	0.54	0.54	0.62	0.43	0.51	0.57	0.58	0.66	0.46	0.54	0.61	0.61	0.69	0.45
		PI	0.50	0.51	0.51	0.51	0.53	0.54	0.54	0.54	0.54	0.57	0.57	0.57	0.57	0.57	0.60	0.60	0.60	0.60	0.60	0.50
	17°F (-8.3°C)	TC	8880	8890	8890	8902	9403	9414	9423	9425	9436	9964	9977	9988	9990	10001	10565	10576	10588	10589	10602	8880
		S/T	0.45	0.51	0.51	0.59	0.41	0.48	0.54	0.54	0.62	0.43	0.51	0.58	0.58	0.66	0.46	0.54	0.61	0.61	0.70	0.45
		PI	0.51	0.51	0.51	0.51	0.54	0.54	0.54	0.54	0.54	0.57	0.57	0.57	0.57	0.57	0.60	0.60	0.60	0.60	0.60	0.51
	23°F (-5.0°C)	TC	8830	8839	8840	8852	9349	9360	9370	9372	9383	9908	9921	9932	9934	9945	10505	10516	10528	10529	10542	8830
		S/T	0.45	0.52	0.52	0.59	0.41	0.48	0.55	0.55	0.62	0.43	0.51	0.58	0.58	0.66	0.46	0.54	0.61	0.61	0.70	0.45
		PI	0.49	0.49	0.49	0.49	0.52	0.52	0.52	0.52	0.52	0.55	0.55	0.55	0.55	0.55	0.59	0.59	0.59	0.59	0.59	0.49
	35°F (1.7°C)	TC	8729	8739	8739	8751	9243	9254	9263	9265	9276	9795	9808	9819	9821	9832	10385	10397	10408	10410	10423	8729
		S/T	0.46	0.52	0.52	0.59	0.41	0.48	0.55	0.55	0.63	0.44	0.51	0.58	0.58	0.66	0.46	0.54	0.62	0.62	0.70	0.46
		PI	0.47	0.47	0.47	0.47	0.49	0.49	0.49	0.49	0.49	0.52	0.52	0.52	0.52	0.52	0.55	0.55	0.55	0.55	0.56	0.47
	41°F (5.0°C)	TC	8379	8388	8388	8400	8872	8882	8891	8893	8904	9402	9414	9425	9426	9437	9969	9979	9990	9992	10004	8379
		S/T	0.46	0.52	0.52	0.59	0.41	0.48	0.55	0.55	0.63	0.44	0.51	0.58	0.58	0.67	0.46	0.54	0.62	0.62	0.71	0.46
		PI	0.39	0.39	0.39	0.39	0.41	0.41	0.41	0.41	0.41	0.43	0.43	0.43	0.43	0.44	0.46	0.46	0.46	0.46	0.46	0.39
	47°F (8.3°C)	TC	8029	8037	8038	8048	8501	8511	8519	8521	8531	9009	9021	9031	9032	9042	9552	9562	9572	9574	9586	8029
		S/T	0.46	0.52	0.52	0.59	0.41	0.49	0.55	0.55	0.63	0.44	0.52	0.59	0.59	0.67	0.47	0.55	0.62	0.62	0.71	0.46
		PI	0.31	0.31	0.31	0.31	0.33	0.33	0.33	0.33	0.33	0.35	0.35	0.35	0.35	0.35	0.37	0.37	0.37	0.37	0.37	0.31
	50°F (10.0°C)	TC	8133	8142	8142	8153	8612	8622	8631	8632	8643	9126	9138	9148	9150	9160	9676	9687	9697	9699	9711	8133
		S/T	0.46	0.52	0.52	0.60	0.42	0.49	0.56	0.56	0.63	0.44	0.52	0.59	0.59	0.67	0.47	0.55	0.62	0.62	0.71	0.46
		PI	0.32	0.32	0.32	0.32	0.33	0.33	0.34	0.34	0.34	0.35	0.35	0.36	0.36	0.36	0.38	0.38	0.38	0.38	0.38	0.32
	59°F (15.0°C)	TC	8447	8456	8457	8468	8944	8955	8964	8966	8976	9479	9491	9502	9503	9514	10050	10061	10072	10073	10086	8447
		S/T	0.46	0.53	0.53	0.60	0.42	0.49	0.56	0.56	0.64	0.44	0.52	0.59	0.59	0.67	0.47	0.55	0.63	0.63	0.71	0.46
		PI	0.34	0.34	0.34	0.34	0.36	0.36	0.36	0.36	0.36	0.38	0.38	0.38	0.38	0.38	0.41	0.41	0.41	0.41	0.41	0.34
	68°F (20.0°C)	TC	8761	8771	8771	8783	9277	9288	9297	9299	9310	9831	9844	9855	9857	9868	10424	10435	10446	10448	10461	8761
		S/T	0.48	0.54	0.54	0.62	0.43	0.50	0.57	0.57	0.65	0.46	0.53	0.61	0.61	0.69	0.48	0.57	0.64	0.64	0.73	0.48
		PI	0.37	0.37	0.37	0.37	0.39	0.39	0.39	0.39	0.39	0.41	0.41	0.41	0.41	0.41	0.44	0.44	0.44	0.44	0.44	0.37
	77°F (25.0°C)	TC	9075	9085	9086	9098	9610	9621	9630	9632	9644	10184	10197	10208	10210	10222	10797	10809	10821	10822	10836	9075
		S/T	0.48	0.55	0.55	0.62	0.44	0.51	0.58	0.58	0.66	0.46	0.54	0.61	0.62	0.70	0.49	0.57	0.65	0.65	0.74	0.48
		PI	0.39	0.39	0.39	0.39	0.41	0.41	0.41	0.42	0.42	0.44	0.44	0.44	0.44	0.44	0.47	0.47	0.47	0.47	0.47	0.39
	82°F (27.8°C)	TC	9146	9156	9156	9168	9684	9695	9705	9707	9719	10263	10276	10287	10289	10301	10881	10893	10905	10906	10920	9146
		S/T	0.49	0.55	0.55	0.63	0.44	0.52	0.59	0.59	0.67	0.47	0.55	0.62	0.62	0.71	0.50	0.58	0.66	0.66	0.75	0.49
		PI	0.44	0.44	0.44	0.44	0.46	0.46	0.46	0.46	0.46	0.49	0.49	0.49	0.49	0.49	0.52	0.52	0.52	0.52	0.52	0.44
	86°F (30.0°C)	TC	9071	9081	9081	9093	9605	9616	9625	9627	9639	10178	10192	10203	10205	10216	10792	10803	10815	10817	10830	9071
		S/T	0.49	0.56	0.56	0.64	0.45	0.52	0.60	0.60	0.68	0.47	0.56	0.63	0.63	0.72	0.50	0.59	0.67	0.67	0.76	0.49
		PI	0.51	0.51	0.51	0.51	0.54	0.54	0.54	0.54	0.54	0.57	0.57	0.57	0.57	0.57	0.60	0.61	0.61	0.61	0.61	0.51
	95°F (35.0°C)	TC	8902	8911	8912	8924	9426	9437	9446	9448	9459	9989	10002	10013	10015	10026	10591	10602	10614	10615	10629	8902
		S/T	0.49	0.56	0.56	0.64	0.45	0.52	0.60	0.60	0.68	0.47	0.56	0.63	0.63	0.72	0.50	0.59	0.67	0.67	0.76	0.49
		PI	0.67	0.67	0.67	0.67	0.71	0.71	0.71	0.71	0.72	0.76	0.76	0.76	0.76	0.76	0.80	0.80	0.80	0.80	0.80	0.67
	104°F (40.0°C)	TC	8245	8254	8254	8265	8730	8740	8749	8751	8761	9251	9263	9274	9276	9286	9809	9820	9830	9832	9844	8245
		S/T	0.51	0.58	0.58	0.66	0.46	0.54	0.61	0.61	0.70	0.48	0.57	0.65	0.65	0.74	0.51	0.60	0.69	0.69	0.78	0.51
		PI	0.70	0.71	0.71	0.71	0.75	0.75	0.75	0.75	0.75	0.79	0.79	0.79	0.79	0.79	0.84	0.84	0.84	0.84	0.84	0.70
	110°F (43.0°C)	TC	7850	7859	7859	7870	8312	8322	8330	8332	8342	8809	8820	8830	8832	8842	9340	9350	9360	9362	9373	7850
		S/T	0.52	0.60	0.60	0.68	0.47	0.56	0.63	0.63	0.72	0.50	0.59	0.67	0.67	0.76	0.53	0.63	0.71	0.71	0.81	0.52
		PI	0.72	0.72	0.72	0.73	0.77	0.77	0.77	0.77	0.77	0.81	0.81	0.81	0.81	0.82	0.86	0.86	0.86	0.86	0.86	0.72
	115°F (46.0°C)	TC	6433	6440	6441	6449	6812	6820	6827	6828	6836	7219	7228	7236	7238	7246	7654	7662	7671	7672	7681	6433
		S/T	0.53	0.60	0.60	0.69	0.48	0.56	0.64	0.64	0.73	0.51	0.60	0.68	0.68	0.77	0.54	0.63	0.72	0.72	0.82	0.53
		PI	0.64	0.64	0.64	0.64	0.68	0.68	0.68	0.68	0.68	0.72	0.72	0.72	0.72	0.72	0.76	0.76	0.76	0.76	0.76	0.64
	122°F (50.0°C)	TC	4544	4549	4549	4555	4811	4817	4822	4823	4829	5099	5105	5111	5112	5118	5406	5412	5418	5419	5425	4544
		S/T	0.54	0.62	0.62	0.70	0.49	0.58	0.65	0.65	0.75	0.52	0.61	0.69	0.69	0.79	0.55	0.65	0.74	0.74	0.84	0.54
		PI	0.53	0.53	0.53	0.53	0.56	0.56	0.56	0.56	0.56	0.59	0.59	0.59	0.59	0.59	0.63	0.63	0.63	0.63	0.63	0.53

COOLING PERFORMANCE AT INDOOR DRY BULB TEMPERATURE SIZE 6 (Sheet 3 of 4)

AIRFLOW (CFM)	OUTDOOR DB(°F)	ID WB (°F) / ID DB (°F)	60.8°F(16.0°C)					64.4°F(18.0°C)					67°F(19.4°C)					71.6°F(22.0°C)				
			73.4°F(23.0°C)	77.0°F(25.0°C)	80.0°F(26.7°C)	80.6°F(27.0°C)	84.2°F(29.0°C)	73.4°F(23.0°C)	77.0°F(25.0°C)	80.0°F(26.7°C)	80.6°F(27.0°C)	84.2°F(29.0°C)	73.4°F(23.0°C)	77.0°F(25.0°C)	80.0°F(26.7°C)	80.6°F(27.0°C)	84.2°F(29.0°C)	73.4°F(23.0°C)	77.0°F(25.0°C)	80.0°F(26.7°C)	80.6°F(27.0°C)	84.2°F(29.0°C)
294	-22°F (-30.0°C)	TC	7705	7713	7713	7724	8158	8168	8176	8177	8187	8645	8657	8666	8668	8677	9166	9176	9186	9188	9199	7705
		S/T	0.50	0.56	0.56	0.64	0.45	0.53	0.60	0.60	0.68	0.47	0.56	0.63	0.63	0.72	0.50	0.59	0.67	0.67	0.77	0.50
		PI	0.45	0.45	0.45	0.45	0.48	0.48	0.48	0.48	0.48	0.51	0.51	0.51	0.51	0.51	0.54	0.54	0.54	0.54	0.54	0.45
	-13°F (-25.0°C)	TC	9855	9866	9866	9880	10435	10448	10458	10460	10472	11059	11073	11085	11087	11100	11725	11738	11751	11752	11767	9855
		S/T	0.50	0.57	0.57	0.65	0.45	0.53	0.60	0.60	0.69	0.48	0.56	0.64	0.64	0.73	0.51	0.59	0.68	0.68	0.77	0.50
		PI	0.57	0.57	0.57	0.57	0.60	0.60	0.60	0.60	0.60	0.64	0.64	0.64	0.64	0.64	0.68	0.68	0.68	0.68	0.68	0.57
	-4°F (-20.0°C)	TC	9743	9754	9754	9767	10316	10329	10339	10341	10353	10933	10947	10959	10961	10973	11591	11604	11617	11618	11633	9743
		S/T	0.50	0.57	0.57	0.65	0.45	0.53	0.60	0.60	0.69	0.48	0.56	0.64	0.64	0.73	0.51	0.60	0.68	0.68	0.77	0.50
		PI	0.57	0.57	0.57	0.57	0.60	0.60	0.60	0.60	0.60	0.64	0.64	0.64	0.64	0.64	0.67	0.68	0.68	0.68	0.68	0.57
	0°F (-17.8°C)	TC	9693	9704	9704	9717	10263	10276	10286	10288	10300	10877	10891	10903	10905	10917	11532	11545	11557	11559	11573	9693
		S/T	0.50	0.57	0.57	0.65	0.45	0.53	0.61	0.61	0.69	0.48	0.57	0.64	0.64	0.73	0.51	0.60	0.68	0.68	0.78	0.50
		PI	0.57	0.57	0.57	0.57	0.60	0.60	0.60	0.60	0.60	0.64	0.64	0.64	0.64	0.64	0.67	0.68	0.68	0.68	0.68	0.57
	5°F (-15.0°C)	TC	9631	9641	9642	9655	10197	10209	10220	10222	10234	10807	10821	10833	10835	10847	11458	11470	11483	11485	11499	9631
		S/T	0.51	0.58	0.58	0.66	0.46	0.54	0.61	0.61	0.69	0.48	0.57	0.65	0.65	0.74	0.51	0.60	0.68	0.69	0.78	0.51
		PI	0.57	0.57	0.57	0.57	0.60	0.60	0.60	0.60	0.60	0.64	0.64	0.64	0.64	0.64	0.67	0.68	0.68	0.68	0.68	0.57
	14°F (-10.0°C)	TC	9908	9919	9919	9933	10491	10504	10514	10516	10529	11118	11133	11145	11147	11159	11788	11801	11814	11815	11830	9908
		S/T	0.51	0.58	0.58	0.66	0.46	0.54	0.61	0.61	0.70	0.49	0.57	0.65	0.65	0.74	0.51	0.60	0.69	0.69	0.78	0.51
		PI	0.57	0.57	0.57	0.57	0.60	0.60	0.60	0.60	0.60	0.64	0.64	0.64	0.64	0.64	0.68	0.68	0.68	0.68	0.68	0.57
	17°F (-8.3°C)	TC	10001	10012	10012	10026	10589	10602	10612	10614	10627	11222	11236	11249	11251	11264	11898	11911	11924	11926	11941	10001
		S/T	0.51	0.58	0.58	0.66	0.46	0.54	0.61	0.61	0.70	0.49	0.57	0.65	0.65	0.74	0.52	0.61	0.69	0.69	0.78	0.51
		PI	0.57	0.57	0.57	0.57	0.60	0.60	0.60	0.60	0.60	0.64	0.64	0.64	0.64	0.64	0.68	0.68	0.68	0.68	0.68	0.57
	23°F (-5.0°C)	TC	9944	9955	9955	9969	10529	10542	10552	10554	10567	11158	11173	11185	11187	11200	11831	11844	11856	11858	11873	9944
		S/T	0.51	0.58	0.58	0.66	0.46	0.54	0.62	0.62	0.70	0.49	0.57	0.65	0.65	0.74	0.52	0.61	0.69	0.69	0.79	0.51
		PI	0.55	0.55	0.55	0.56	0.59	0.59	0.59	0.59	0.59	0.62	0.62	0.62	0.62	0.62	0.66	0.66	0.66	0.66	0.66	0.55
	35°F (1.7°C)	TC	9831	9842	9842	9855	10410	10422	10432	10434	10447	11031	11046	11058	11060	11073	11696	11709	11722	11723	11738	9831
		S/T	0.51	0.58	0.58	0.67	0.46	0.54	0.62	0.62	0.71	0.49	0.58	0.66	0.66	0.75	0.52	0.61	0.70	0.70	0.79	0.51
		PI	0.52	0.52	0.52	0.53	0.55	0.56	0.56	0.56	0.56	0.59	0.59	0.59	0.59	0.59	0.62	0.62	0.62	0.62	0.63	0.52
	41°F (5.0°C)	TC	9437	9447	9447	9460	9992	10004	10013	10015	10027	10589	10602	10614	10616	10628	11227	11239	11251	11253	11267	9437
		S/T	0.51	0.59	0.59	0.67	0.47	0.55	0.62	0.62	0.71	0.49	0.58	0.66	0.66	0.75	0.52	0.61	0.70	0.70	0.79	0.51
		PI	0.44	0.44	0.44	0.44	0.46	0.46	0.46	0.46	0.46	0.49	0.49	0.49	0.49	0.49	0.52	0.52	0.52	0.52	0.52	0.44
	47°F (8.3°C)	TC	9042	9052	9052	9064	9574	9585	9595	9597	9608	10146	10159	10170	10172	10184	10757	10769	10781	10782	10796	9042
		S/T	0.52	0.59	0.59	0.67	0.47	0.55	0.62	0.62	0.71	0.49	0.58	0.66	0.66	0.75	0.52	0.62	0.70	0.70	0.80	0.52
		PI	0.35	0.35	0.35	0.35	0.37	0.37	0.37	0.37	0.37	0.39	0.39	0.39	0.39	0.39	0.41	0.41	0.41	0.41	0.41	0.35
	50°F (10.0°C)	TC	9160	9170	9170	9182	9699	9710	9720	9722	9733	10278	10292	10303	10305	10316	10898	10909	10921	10923	10937	9160
		S/T	0.52	0.59	0.59	0.67	0.47	0.55	0.63	0.63	0.71	0.50	0.58	0.66	0.66	0.76	0.53	0.62	0.70	0.70	0.80	0.52
		PI	0.36	0.36	0.36	0.36	0.38	0.38	0.38	0.38	0.38	0.40	0.40	0.40	0.40	0.40	0.42	0.42	0.42	0.42	0.42	0.36
	59°F (15.0°C)	TC	9514	9524	9524	9537	10073	10085	10095	10097	10109	10675	10689	10701	10703	10715	11318	11331	11343	11345	11359	9514
		S/T	0.52	0.59	0.59	0.68	0.47	0.55	0.63	0.63	0.72	0.50	0.59	0.67	0.67	0.76	0.53	0.62	0.71	0.71	0.80	0.52
		PI	0.38	0.38	0.38	0.38	0.41	0.41	0.41	0.41	0.41	0.43	0.43	0.43	0.43	0.43	0.46	0.46	0.46	0.46	0.46	0.38
	68°F (20.0°C)	TC	9867	9878	9878	9892	10448	10460	10471	10473	10485	11072	11086	11099	11101	11113	11739	11752	11765	11767	11781	9867
		S/T	0.54	0.61	0.61	0.69	0.48	0.57	0.65	0.65	0.74	0.51	0.60	0.68	0.68	0.78	0.54	0.64	0.72	0.72	0.83	0.54
		PI	0.41	0.41	0.41	0.41	0.44	0.44	0.44	0.44	0.44	0.46	0.46	0.46	0.46	0.46	0.49	0.49	0.49	0.49	0.49	0.41
	77°F (25.0°C)	TC	10221	10232	10232	10246	10822	10835	10846	10848	10861	11469	11484	11497	11499	11512	12160	12173	12186	12188	12203	10221
		S/T	0.54	0.62	0.62	0.70	0.49	0.57	0.65	0.65	0.74	0.52	0.61	0.69	0.69	0.79	0.55	0.65	0.73	0.73	0.84	0.54
		PI	0.44	0.44	0.44	0.44	0.47	0.47	0.47	0.47	0.47	0.49	0.49	0.50	0.50	0.50	0.52	0.52	0.53	0.53	0.53	0.44
	82°F (27.8°C)	TC	10300	10311	10312	10326	10906	10919	10930	10932	10945	11558	11573	11586	11588	11601	12254	12268	12281	12283	12298	10300
		S/T	0.55	0.62	0.62	0.71	0.50	0.58	0.66	0.66	0.75	0.53	0.62	0.70	0.70	0.80	0.56	0.65	0.74	0.74	0.85	0.55
		PI	0.49	0.49	0.49	0.49	0.52	0.52	0.52	0.52	0.52	0.55	0.55	0.55	0.55	0.55	0.58	0.58	0.58	0.58	0.58	0.49
	86°F (30.0°C)	TC	10216	10227	10227	10241	10817	10830	10840	10842	10855	11463	11478	11491	11493	11506	12154	12167	12180	12182	12197	10216
		S/T	0.56	0.63	0.63	0.72	0.50	0.59	0.67	0.67	0.76	0.53	0.63	0.71	0.71	0.81	0.56	0.66	0.75	0.75	0.86	0.56
		PI	0.57	0.57	0.57	0.57	0.61	0.61	0.61	0.61	0.61	0.64	0.64	0.64	0.64	0.64	0.68	0.68	0.68	0.68	0.68	0.57
	95°F (35.0°C)	TC	10025	10036	10037	10050	10615	10628	10638	10641	10653	11250	11264	11277	11279	11291	11927	11940	11953	11955	11970	10025
		S/T	0.56	0.63	0.63	0.72	0.50	0.59	0.67	0.67	0.76	0.53	0.63	0.71	0.71	0.81	0.56	0.66	0.75	0.75	0.86	0.56
		PI	0.76	0.76	0.76	0.76	0.80	0.80	0.80	0.80	0.81	0.85	0.85	0.85	0.85	0.85	0.90	0.90	0.90	0.90	0.90	0.76
	104°F (40.0°C)	TC	9285	9295	9296	9308	9832	9843	9853	9855	9867	10419	10433	10444	10446	10458	11047	11059	11071	11073	11086	9285
		S/T	0.57	0.65	0.65	0.74	0.52	0.60	0.69	0.69	0.78	0.55	0.64	0.73	0.73	0.83	0.58	0.68	0.77	0.77	0.88	0.57
		PI	0.79	0.79	0.79	0.80	0.84	0.84	0.84	0.84	0.84	0.89	0.89	0.89	0.89	0.89	0.94	0.95	0.95	0.95	0.95	0.79
	110°F (43.0°C)	TC	8841	8851	8851	8863	9362	9373	9382	9384	9395	9921	9934	9945	9947	9958	10519	10530	10542	10543	10556	8841
		S/T	0.59	0.67	0.67	0.77	0.53	0.63	0.71	0.71	0.81	0.57	0.66	0.75	0.75	0.86	0.60	0.70	0.80	0.80	0.91	0.59
		PI	0.82	0.82	0.82	0.82	0.86	0.86	0.86	0.87	0.87	0.91	0.92	0.92	0.92	0.92	0.97	0.97	0.97	0.97	0.97	0.82
	115°F (46.0°C)	TC	7245	7253	7254	7263	7672	7681	7688	7690	7699	8130	8141	8150	8151	8160	8620	8629	8639	8640	8651	7245
		S/T	0.60	0.68	0.68	0.77	0.54	0.63	0.72	0.72	0.82	0.57	0.67	0.76	0.76	0.87	0.61	0.71	0.81	0.81	0.92	0.60
		PI	0.72	0.72	0.72	0.72	0.76	0.76	0.76	0.76	0.76	0.81	0.81	0.81	0.81	0.81	0.86	0.86	0.86	0.86	0.86	0.72
	122°F (50.0°C)	TC	5118	5123	5123	5130	5419	5425	5430	5432	5438	5742	5750	5756	5757	5764	6088	6095	6102	6103	6110	5118
		S/T	0.61	0.70	0.70	0.79	0.55	0.65	0.74	0.74	0.84	0.59	0.69	0.78	0.78	0.89	0.62	0.73	0.83	0.83	0.94	0.61
		PI	0.59	0.59	0.59	0.59	0.63	0.63	0.63	0.63	0.63	0.66	0.67	0.67	0.67	0.67	0.70	0.71	0.71	0.71	0.71	0.59

COOLING PERFORMANCE AT INDOOR DRY BULB TEMPERATURE SIZE 6 (Sheet 4 of 4)

AIRFLOW (CFM)	OUTDOOR DB(°F)	ID WB (°F) / ID DB (°F)	60.8°F(16.0°C)					64.4°F(18.0°C)					67°F(19.4°C)					71.6°F(22.0°C)				
			73.4°F(23.0°C)	77.0°F(25.0°C)	80.0°F(26.7°C)	80.6°F(27.0°C)	84.2°F(29.0°C)	73.4°F(23.0°C)	77.0°F(25.0°C)	80.0°F(26.7°C)	80.6°F(27.0°C)	84.2°F(29.0°C)	73.4°F(23.0°C)	77.0°F(25.0°C)	80.0°F(26.7°C)	80.6°F(27.0°C)	84.2°F(29.0°C)	73.4°F(23.0°C)	77.0°F(25.0°C)	80.0°F(26.7°C)	80.6°F(27.0°C)	84.2°F(29.0°C)
341	-22°F (-30.0°C)	TC	8677	8686	8687	8698	9188	9198	9208	9209	9220	9736	9749	9760	9762	9773	10323	10334	10346	10347	10360	8677
		S/T	0.56	0.63	0.63	0.72	0.50	0.59	0.67	0.67	0.77	0.53	0.63	0.71	0.71	0.81	0.57	0.67	0.76	0.76	0.86	0.56
		PI	0.51	0.51	0.51	0.51	0.54	0.54	0.54	0.54	0.54	0.57	0.57	0.57	0.57	0.58	0.61	0.61	0.61	0.61	0.61	0.51
	-13°F (-25.0°C)	TC	11099	11111	11112	11127	11752	11766	11778	11780	11794	12454	12471	12485	12487	12501	13205	13219	13234	13236	13252	11099
		S/T	0.56	0.64	0.64	0.73	0.51	0.60	0.68	0.68	0.77	0.54	0.63	0.72	0.72	0.82	0.57	0.67	0.76	0.76	0.87	0.56
		PI	0.64	0.64	0.64	0.64	0.68	0.68	0.68	0.68	0.68	0.72	0.72	0.72	0.72	0.72	0.76	0.76	0.76	0.76	0.76	0.64
	-4°F (-20.0°C)	TC	10973	10985	10985	11000	11618	11632	11644	11646	11660	12313	12329	12342	12345	12358	13054	13069	13083	13085	13101	10973
		S/T	0.57	0.64	0.64	0.73	0.51	0.60	0.68	0.68	0.78	0.54	0.64	0.72	0.72	0.82	0.57	0.67	0.77	0.77	0.87	0.57
		PI	0.64	0.64	0.64	0.64	0.68	0.68	0.68	0.68	0.68	0.72	0.72	0.72	0.72	0.72	0.76	0.76	0.76	0.76	0.76	0.64
	0°F (-17.8°C)	TC	10917	10928	10929	10944	11559	11573	11584	11586	11600	12249	12265	12279	12281	12295	12988	13002	13016	13018	13034	10917
		S/T	0.57	0.64	0.64	0.73	0.51	0.60	0.68	0.68	0.78	0.54	0.64	0.72	0.72	0.83	0.58	0.68	0.77	0.77	0.88	0.57
		PI	0.64	0.64	0.64	0.64	0.68	0.68	0.68	0.68	0.68	0.72	0.72	0.72	0.72	0.72	0.76	0.76	0.76	0.76	0.76	0.64
	5°F (-15.0°C)	TC	10846	10858	10858	10873	11484	11498	11509	11512	11525	12171	12186	12200	12202	12216	12904	12918	12932	12934	12950	10846
		S/T	0.57	0.65	0.65	0.74	0.51	0.60	0.69	0.69	0.78	0.55	0.64	0.73	0.73	0.83	0.58	0.68	0.77	0.77	0.88	0.57
		PI	0.64	0.64	0.64	0.64	0.68	0.68	0.68	0.68	0.68	0.72	0.72	0.72	0.72	0.72	0.76	0.76	0.76	0.76	0.76	0.64
	14°F (-10.0°C)	TC	11159	11171	11171	11186	11815	11829	11841	11843	11857	12521	12538	12552	12554	12568	13276	13290	13305	13307	13323	11159
		S/T	0.57	0.65	0.65	0.74	0.52	0.61	0.69	0.69	0.78	0.55	0.64	0.73	0.73	0.83	0.58	0.68	0.77	0.77	0.88	0.57
		PI	0.64	0.64	0.64	0.64	0.68	0.68	0.68	0.68	0.68	0.72	0.72	0.72	0.72	0.72	0.76	0.76	0.76	0.76	0.76	0.64
	17°F (-8.3°C)	TC	11263	11275	11276	11291	11926	11940	11952	11954	11968	12638	12655	12669	12671	12685	13400	13414	13429	13431	13448	11263
		S/T	0.57	0.65	0.65	0.74	0.52	0.61	0.69	0.69	0.79	0.55	0.64	0.73	0.73	0.83	0.58	0.68	0.78	0.78	0.88	0.57
		PI	0.64	0.64	0.64	0.64	0.68	0.68	0.68	0.68	0.68	0.72	0.72	0.72	0.72	0.72	0.76	0.76	0.76	0.76	0.77	0.64
	23°F (-5.0°C)	TC	11199	11211	11212	11227	11858	11872	11884	11886	11901	12567	12583	12597	12599	12614	13324	13338	13353	13355	13372	11199
		S/T	0.58	0.65	0.65	0.75	0.52	0.61	0.69	0.69	0.79	0.55	0.65	0.74	0.74	0.84	0.58	0.69	0.78	0.78	0.89	0.58
		PI	0.62	0.62	0.62	0.63	0.66	0.66	0.66	0.66	0.66	0.70	0.70	0.70	0.70	0.70	0.74	0.74	0.74	0.74	0.75	0.62
	35°F (1.7°C)	TC	11072	11084	11084	11099	11723	11737	11749	11751	11765	12424	12440	12454	12456	12470	13172	13187	13201	13203	13220	11072
		S/T	0.58	0.66	0.66	0.75	0.52	0.61	0.70	0.70	0.79	0.55	0.65	0.74	0.74	0.84	0.59	0.69	0.78	0.78	0.89	0.58
		PI	0.59	0.59	0.59	0.59	0.62	0.63	0.63	0.63	0.63	0.66	0.66	0.66	0.66	0.66	0.70	0.70	0.70	0.70	0.70	0.59
	41°F (5.0°C)	TC	10628	10639	10639	10654	11253	11266	11277	11280	11293	11925	11941	11954	11956	11970	12644	12657	12671	12673	12689	10628
		S/T	0.58	0.66	0.66	0.75	0.52	0.61	0.70	0.70	0.80	0.56	0.65	0.74	0.74	0.84	0.59	0.69	0.78	0.78	0.89	0.58
		PI	0.49	0.49	0.49	0.49	0.52	0.52	0.52	0.52	0.52	0.55	0.55	0.55	0.55	0.55	0.58	0.58	0.58	0.58	0.59	0.49
	47°F (8.3°C)	TC	10183	10194	10195	10208	10782	10795	10806	10808	10821	11426	11441	11454	11456	11469	12115	12128	12141	12143	12158	10183
		S/T	0.58	0.66	0.66	0.75	0.53	0.62	0.70	0.70	0.80	0.56	0.65	0.74	0.74	0.85	0.59	0.69	0.79	0.79	0.90	0.58
		PI	0.39	0.39	0.39	0.39	0.41	0.41	0.41	0.41	0.41	0.44	0.44	0.44	0.44	0.44	0.46	0.46	0.47	0.47	0.47	0.39
	50°F (10.0°C)	TC	10316	10327	10327	10341	10923	10936	10947	10949	10962	11575	11591	11603	11606	11619	12273	12286	12300	12302	12317	10316
		S/T	0.58	0.66	0.66	0.76	0.53	0.62	0.70	0.70	0.80	0.56	0.66	0.75	0.75	0.85	0.59	0.70	0.79	0.79	0.90	0.58
		PI	0.40	0.40	0.40	0.40	0.42	0.42	0.43	0.43	0.43	0.45	0.45	0.45	0.45	0.45	0.48	0.48	0.48	0.48	0.48	0.40
	59°F (15.0°C)	TC	10714	10726	10726	10741	11345	11358	11369	11372	11385	12022	12038	12052	12054	12067	12747	12761	12775	12777	12793	10714
		S/T	0.59	0.67	0.67	0.76	0.53	0.62	0.71	0.71	0.81	0.56	0.66	0.75	0.75	0.86	0.60	0.70	0.80	0.80	0.91	0.59
		PI	0.43	0.43	0.43	0.43	0.46	0.46	0.46	0.46	0.46	0.49	0.49	0.49	0.49	0.49	0.51	0.52	0.52	0.52	0.52	0.43
	68°F (20.0°C)	TC	11113	11125	11125	11140	11766	11780	11792	11794	11808	12469	12486	12500	12502	12516	13221	13235	13250	13252	13268	11113
		S/T	0.60	0.69	0.69	0.78	0.54	0.64	0.73	0.73	0.83	0.58	0.68	0.77	0.77	0.88	0.61	0.72	0.82	0.82	0.93	0.60
		PI	0.46	0.46	0.46	0.47	0.49	0.49	0.49	0.49	0.49	0.52	0.52	0.52	0.52	0.52	0.55	0.55	0.55	0.55	0.55	0.46
	77°F (25.0°C)	TC	11511	11523	11524	11539	12188	12203	12215	12217	12232	12916	12933	12948	12950	12965	13695	13710	13725	13727	13744	11511
		S/T	0.61	0.69	0.69	0.79	0.55	0.65	0.74	0.74	0.84	0.59	0.69	0.78	0.78	0.89	0.62	0.73	0.83	0.83	0.94	0.61
		PI	0.50	0.50	0.50	0.50	0.53	0.53	0.53	0.53	0.53	0.56	0.56	0.56	0.56	0.56	0.59	0.59	0.59	0.59	0.59	0.50
	82°F (27.8°C)	TC	11600	11613	11613	11629	12283	12297	12309	12312	12327	13017	13034	13048	13050	13065	13801	13816	13831	13833	13850	11600
		S/T	0.62	0.70	0.70	0.80	0.56	0.66	0.75	0.75	0.85	0.59	0.70	0.79	0.79	0.90	0.63	0.74	0.84	0.84	0.95	0.62
		PI	0.55	0.55	0.55	0.55	0.58	0.58	0.59	0.59	0.59	0.62	0.62	0.62	0.62	0.62	0.66	0.66	0.66	0.66	0.66	0.55
	86°F (30.0°C)	TC	11505	11517	11518	11533	12182	12196	12208	12211	12225	12910	12927	12941	12943	12958	13688	13703	13717	13720	13737	11505
		S/T	0.63	0.71	0.71	0.81	0.57	0.66	0.75	0.75	0.86	0.60	0.70	0.80	0.80	0.91	0.64	0.75	0.85	0.85	0.97	0.63
		PI	0.64	0.65	0.65	0.65	0.68	0.68	0.68	0.68	0.68	0.72	0.72	0.73	0.73	0.73	0.77	0.77	0.77	0.77	0.77	0.64
	95°F (35.0°C)	TC	11291	11303	11303	11319	11955	11969	11981	11983	11998	12669	12686	12700	12702	12717	13433	13447	13462	13464	13481	11291
		S/T	0.63	0.71	0.71	0.81	0.57	0.66	0.75	0.75	0.86	0.60	0.70	0.80	0.80	0.91	0.64	0.75	0.85	0.85	0.97	0.63
		PI	0.85	0.85	0.85	0.86	0.90	0.90	0.91	0.91	0.91	0.96	0.96	0.96	0.96	0.96	1.02	1.02	1.02	1.02	1.02	0.85
	104°F (40.0°C)	TC	10457	10469	10469	10483	11073	11086	11097	11099	11112	11734	11749	11763	11765	11778	12441	12455	12468	12470	12486	10457
		S/T	0.64	0.73	0.73	0.83	0.58	0.68	0.77	0.77	0.88	0.62	0.72	0.82	0.82	0.93	0.65	0.76	0.87	0.87	0.99	0.64
		PI	0.89	0.89	0.89	0.90	0.95	0.95	0.95	0.95	0.95	1.00	1.00	1.01	1.01	1.01	1.06	1.06	1.07	1.07	1.07	0.89
	110°F (43.0°C)	TC	9957	9968	9968	9982	10543	10556	10566	10568	10581	11173	11188	11200	11202	11215	11846	11859	11872	11874	11889	9957
		S/T	0.67	0.76	0.76	0.86	0.60	0.71	0.80	0.80	0.91	0.64	0.75	0.85	0.85	0.97	0.68	0.79	0.90	0.90	1.00	0.67
		PI	0.92	0.92	0.92	0.92	0.97	0.97	0.97	0.97	0.98	1.03	1.03	1.03	1.03	1.03	1.09	1.09	1.09	1.09	1.10	0.92
	115°F (46.0°C)	TC	8160	8169	8169	8180	8640	8650	8659	8661	8671	9156	9168	9178	9180	9190	9708	9718	9729	9731	9743	8160
		S/T	0.67	0.77	0.77	0.87	0.61	0.71	0.81	0.81	0.92	0.65	0.76	0.86	0.86	0.98	0.68	0.80	0.91	0.91	1.00	0.67
		PI	0.81	0.81	0.81	0.81	0.86	0.86	0.86	0.86	0.86	0.91	0.91	0.91	0.91	0.91	0.96	0.97	0.97	0.97	0.97	0.81
	122°F (50.0°C)	TC	5763	5770	5770	5778	6103	6110	6116	6117	6124	6467	6476	6483	6484	6491	6857	6864	6872	6873	6881	5763
		S/T	0.69	0.78	0.78	0.89	0.62	0.73	0.83	0.83	0.95	0.66	0.77	0.88	0.88	1.00	0.70	0.82	0.93	0.93	1.00	0.69
		PI	0.67	0.67	0.67	0.67	0.71	0.71	0.71	0.71	0.71	0.75	0.75	0.75	0.75	0.75	0.79	0.79	0.80	0.80	0.80	0.67

NOTE: Values in gray are extrapolated based on tested performance.

Table 25 — One-Way Cassette Heating Performance (6K)

HEATING PERFORMANCE AT INDOOR DRY BULB TEMPERATURE SIZE 6 (Sheet 1 of 2)

AIRFLOW (CFM)	OUTDOOR DB (°F)	TC: Total Heating Capacity (BTU/hr)					PI: Power Input (kW)				
		Indoor Conditions (DB°F)					Indoor Conditions (DB°F)				
		60.8°F (16.0°C)	68°F (20.0°C)	70°F (21.1°C)	71.6°F (22.0°C)	75.2°F (24.0°C)	60.8°F (16.0°C)	68°F (20.0°C)	70°F (21.1°C)	71.6°F (22.0°C)	75.2°F (24.0°C)
235	-22°F (-30.0°C)	2830	2774	2760	2979	2952	0.85	0.86	0.86	0.86	0.86
	-13°F (-25.0°C)	3805	3729	3710	3851	3816	0.90	0.91	0.91	0.92	0.92
	-4°F (-20.0°C)	4595	4503	4480	4650	4608	0.97	0.98	0.98	0.98	0.98
	0°F (-17.8°C)	5137	5035	5009	5199	5152	0.96	0.97	0.97	0.97	0.98
	5°F (-15.0°C)	5815	5699	5671	5885	5832	0.95	0.96	0.96	0.96	0.97
	14°F (-10.0°C)	6569	6438	6406	6648	6588	1.03	1.04	1.04	1.04	1.05
	17°F (-8.3°C)	6820	6684	6651	6902	6840	1.06	1.07	1.07	1.07	1.07
	22°F (-5.6°C)	7135	6992	6957	7220	7155	1.07	1.08	1.08	1.08	1.09
	27°F (-2.8°C)	7449	7300	7263	7538	7470	1.08	1.09	1.10	1.10	1.10
	32°F (-0.0°C)	7763	7608	7570	7856	7786	1.10	1.11	1.11	1.11	1.12
	35°F (1.7°C)	7951	7792	7753	8047	7975	1.11	1.11	1.12	1.12	1.12
	37°F (2.8°C)	8182	8018	7978	8280	8206	1.07	1.08	1.08	1.09	1.09
	42°F (5.6°C)	8757	8582	8539	8863	8783	0.99	1.00	1.00	1.01	1.01
	44.6°F (7.0°C)	8988	8808	8764	9096	9014	0.96	0.97	0.97	0.97	0.98
	47°F (8.3°C)	9333	9147	9101	9445	9360	0.91	0.92	0.92	0.92	0.93
	52°F (11.1°C)	9657	9464	9417	9773	9686	0.86	0.87	0.87	0.87	0.88
	57°F (13.9°C)	9982	9782	9733	10102	10011	0.81	0.82	0.82	0.82	0.82
	59°F (15.0°C)	10111	9909	9859	10233	10141	0.79	0.80	0.80	0.80	0.80
	62°F (16.7°C)	10306	10100	10049	10430	10336	0.76	0.77	0.77	0.77	0.77
	64.4°F (18.0°C)	10435	10227	10176	10561	10466	0.74	0.75	0.75	0.75	0.75
259	-22°F (-30.0°C)	3251	3186	3170	3287	3257	0.86	0.86	0.87	0.87	0.87
	-13°F (-25.0°C)	4285	4200	4179	4248	4210	0.91	0.92	0.92	0.92	0.93
	-4°F (-20.0°C)	5175	5071	5046	5130	5084	0.98	0.99	0.99	0.99	0.99
	0°F (-17.8°C)	5786	5670	5642	5736	5684	0.97	0.98	0.98	0.98	0.99
	5°F (-15.0°C)	6549	6418	6386	6493	6435	0.96	0.97	0.97	0.97	0.98
	14°F (-10.0°C)	7398	7250	7214	7335	7269	1.04	1.05	1.05	1.05	1.06
	17°F (-8.3°C)	7681	7528	7490	7615	7547	1.07	1.08	1.08	1.08	1.09
	22°F (-5.6°C)	8035	7874	7835	7966	7894	1.08	1.09	1.09	1.09	1.10
	27°F (-2.8°C)	8389	8221	8180	8317	8242	1.10	1.10	1.11	1.11	1.11
	32°F (-0.0°C)	8743	8568	8525	8668	8590	1.11	1.12	1.12	1.12	1.13
	35°F (1.7°C)	8955	8776	8732	8878	8798	1.12	1.13	1.13	1.13	1.13
	37°F (2.8°C)	9214	9030	8985	9135	9053	1.08	1.09	1.10	1.10	1.10
	42°F (5.6°C)	9863	9666	9617	9778	9690	1.00	1.01	1.01	1.02	1.02
	44.6°F (7.0°C)	10122	9920	9870	10035	9945	0.97	0.98	0.98	0.98	0.99
	47°F (8.3°C)	10511	10301	10249	10421	10327	0.92	0.93	0.93	0.93	0.94
	52°F (11.1°C)	10876	10659	10605	10783	10686	0.87	0.88	0.88	0.88	0.88
	57°F (13.9°C)	11241	11017	10961	11145	11044	0.82	0.83	0.83	0.83	0.83
	59°F (15.0°C)	11387	11160	11104	11289	11188	0.80	0.81	0.81	0.81	0.81
	62°F (16.7°C)	11606	11374	11317	11507	11403	0.77	0.77	0.78	0.78	0.78
	64.4°F (18.0°C)	11752	11517	11460	11651	11547	0.75	0.75	0.76	0.76	0.76

HEATING PERFORMANCE AT INDOOR DRY BULB TEMPERATURE SIZE 6 (Sheet 2 of 2)

AIRFLOW (CFM)	OUTDOOR DB (°F)	TC: Total Heating Capacity (BTU/hr)					PI: Power Input (kW)				
		Indoor Conditions (DB°F)					Indoor Conditions (DB°F)				
		60.8°F (16.0°C)	68°F (20.0°C)	70°F (21.1°C)	71.6°F (22.0°C)	75.2°F (24.0°C)	60.8°F (16.0°C)	68°F (20.0°C)	70°F (21.1°C)	71.6°F (22.0°C)	75.2°F (24.0°C)
294	-22°F (-30.0°C)	3733	3659	3641	3626	3593	0.87	0.87	0.87	0.88	0.88
	-13°F (-25.0°C)	4826	4730	4706	4687	4645	0.92	0.93	0.93	0.93	0.94
	-4°F (-20.0°C)	5828	5711	5683	5660	5609	0.99	1.00	1.00	1.00	1.00
	0°F (-17.8°C)	6516	6386	6354	6328	6271	0.98	0.99	0.99	0.99	1.00
	5°F (-15.0°C)	7376	7228	7192	7163	7099	0.97	0.98	0.98	0.98	0.99
	14°F (-10.0°C)	8332	8165	8125	8092	8019	1.05	1.06	1.06	1.06	1.07
	17°F (-8.3°C)	8651	8478	8435	8402	8326	1.08	1.09	1.09	1.09	1.10
	22°F (-5.6°C)	9049	8868	8824	8789	8710	1.09	1.10	1.10	1.11	1.11
	27°F (-2.8°C)	9448	9259	9212	9176	9093	1.11	1.12	1.12	1.12	1.12
	32°F (-0.0°C)	9846	9649	9601	9563	9477	1.12	1.13	1.13	1.13	1.14
	35°F (1.7°C)	10085	9884	9834	9795	9707	1.13	1.14	1.14	1.14	1.15
	37°F (2.8°C)	10377	10170	10119	10078	9988	1.10	1.10	1.11	1.11	1.11
	42°F (5.6°C)	11108	10885	10831	10788	10691	1.01	1.02	1.02	1.03	1.03
	44.6°F (7.0°C)	11400	11172	11116	11071	10972	0.98	0.99	0.99	0.99	1.00
	47°F (8.3°C)	11838	11601	11543	11497	11393	0.93	0.94	0.94	0.94	0.95
	52°F (11.1°C)	12249	12004	11944	11896	11789	0.88	0.89	0.89	0.89	0.89
	57°F (13.9°C)	12660	12407	12345	12296	12185	0.83	0.83	0.84	0.84	0.84
	59°F (15.0°C)	12825	12568	12505	12455	12343	0.81	0.81	0.82	0.82	0.82
	62°F (16.7°C)	13071	12810	12746	12695	12581	0.78	0.78	0.78	0.79	0.79
	64.4°F (18.0°C)	13236	12971	12906	12855	12739	0.76	0.76	0.76	0.76	0.77
341	-22°F (-30.0°C)	4205	4121	4100	4084	4047	0.87	0.88	0.88	0.89	0.89
	-13° F (-25.0°C)	5435	5327	5300	5279	5231	0.93	0.94	0.94	0.94	0.95
	-4°F (-20.0°C)	6563	6432	6400	6374	6317	1.00	1.01	1.01	1.01	1.01
	0°F (-17.8°C)	7338	7192	7156	7127	7063	0.99	1.00	1.00	1.00	1.01
	5°F (-15.0°C)	8307	8141	8100	8068	7995	0.98	0.99	0.99	0.99	1.00
	14°F (-10.0°C)	9384	9196	9150	9113	9031	1.06	1.07	1.07	1.07	1.08
	17°F (-8.3°C)	9743	9548	9500	9462	9377	1.09	1.10	1.10	1.10	1.11
	22°F (-5.6°C)	10191	9988	9938	9898	9809	1.10	1.11	1.11	1.12	1.12
	27°F (-2.8°C)	10640	10427	10375	10334	10241	1.12	1.13	1.13	1.13	1.14
	32°F (-0.0°C)	11089	10867	10813	10770	10673	1.13	1.14	1.14	1.14	1.15
	35°F (1.7°C)	11358	11131	11075	11031	10932	1.14	1.15	1.15	1.15	1.16
	37°F (2.8°C)	11687	11453	11396	11351	11248	1.11	1.12	1.12	1.12	1.12
	42°F (5.6°C)	12510	12259	12198	12149	12040	1.02	1.03	1.03	1.04	1.04
	44.6°F (7.0°C)	12839	12582	12519	12469	12357	0.99	1.00	1.00	1.00	1.01
	47°F (8.3°C)	13332	13065	13000	12948	12831	0.94	0.95	0.95	0.95	0.96
	52°F (11.1°C)	13795	13519	13452	13398	13277	0.89	0.90	0.90	0.90	0.90
	57°F (13.9°C)	14258	13973	13903	13847	13723	0.84	0.84	0.84	0.85	0.85
	59°F (15.0°C)	14443	14154	14084	14027	13901	0.82	0.82	0.82	0.83	0.83
	62°F (16.7°C)	14721	14427	14355	14297	14168	0.78	0.79	0.79	0.79	0.80
	64.4°F (18.0°C)	14906	14608	14535	14477	14347	0.76	0.77	0.77	0.77	0.78

NOTE: Values in gray are extrapolated based on tested performance.

Table 26 — One-Way Cassette Cooling Performance (9K)

COOLING PERFORMANCE AT INDOOR DRY BULB TEMPERATURE SIZE 9 (Sheet 1 of 4)

AIRFLOW (CFM)	OUTDOOR DB(°F)	ID WB (°F)	60.8°F(16.0°C)					64.4°F(18.0°C)					67°F(19.4°C)					71.6°F(22.0°C)				
		ID DB (°F)	73.4°F (23.0°C)	77.0°F (25.0°C)	80.0°F (26.7°C)	80.6°F (27.0°C)	84.2°F (29.0°C)	73.4°F (23.0°C)	77.0°F (25.0°C)	80.0°F (26.7°C)	80.6°F (27.0°C)	84.2°F (29.0°C)	73.4°F (23.0°C)	77.0°F (25.0°C)	80.0°F (26.7°C)	80.6°F(27.0°C)	84.2°F(29.0°C)	73.4°F (23.0°C)	77.0°F (25.0°C)	80.0°F (26.7°C)	80.6°F (27.0°C)	84.2°F (29.0°C)
235	-22°F (-30.0°C)	TC	6224	6231	6231	6239	6590	6598	6604	6606	6614	6984	6993	7001	7002	7010	7405	7413	7421	7422	7431	6224
		S/T	0.39	0.44	0.44	0.51	0.35	0.41	0.47	0.47	0.54	0.37	0.44	0.50	0.50	0.57	0.40	0.47	0.53	0.53	0.60	0.39
		PI	0.24	0.24	0.24	0.24	0.26	0.26	0.26	0.26	0.26	0.27	0.27	0.27	0.27	0.27	0.29	0.29	0.29	0.29	0.29	0.24
	-13°F (-25.0°C)	TC	8133	8142	8142	8153	8612	8622	8631	8632	8643	9126	9138	9148	9150	9160	9676	9687	9697	9699	9711	8133
		S/T	0.39	0.45	0.45	0.51	0.36	0.42	0.47	0.47	0.54	0.38	0.44	0.50	0.50	0.57	0.40	0.47	0.53	0.53	0.61	0.39
		PI	0.17	0.17	0.17	0.17	0.18	0.18	0.18	0.18	0.19	0.20	0.20	0.20	0.20	0.20	0.21	0.21	0.21	0.21	0.21	0.17
	-4°F (-20.0°C)	TC	7957	7965	7965	7976	8425	8435	8443	8445	8455	8928	8940	8950	8951	8961	9466	9476	9487	9488	9500	7957
		S/T	0.40	0.45	0.45	0.51	0.36	0.42	0.48	0.48	0.54	0.38	0.44	0.51	0.51	0.58	0.40	0.47	0.54	0.54	0.61	0.40
		PI	0.28	0.28	0.28	0.28	0.30	0.30	0.30	0.30	0.30	0.32	0.32	0.32	0.32	0.32	0.34	0.34	0.34	0.34	0.34	0.28
	0°F (-17.8°C)	TC	7878	7886	7887	7897	8342	8351	8360	8361	8371	8840	8851	8861	8863	8873	9373	9383	9393	9394	9406	7878
		S/T	0.40	0.45	0.45	0.51	0.36	0.42	0.48	0.48	0.55	0.38	0.45	0.51	0.51	0.58	0.40	0.47	0.54	0.54	0.61	0.40
		PI	0.29	0.29	0.29	0.29	0.31	0.31	0.31	0.31	0.31	0.33	0.33	0.33	0.33	0.33	0.35	0.35	0.35	0.35	0.35	0.29
	5°F (-15.0°C)	TC	7780	7788	7789	7799	8238	8247	8255	8257	8267	8730	8741	8751	8752	8762	9256	9266	9276	9277	9289	7780
		S/T	0.40	0.45	0.45	0.52	0.36	0.42	0.48	0.48	0.55	0.38	0.45	0.51	0.51	0.58	0.41	0.48	0.54	0.54	0.62	0.40
		PI	0.30	0.30	0.30	0.30	0.32	0.32	0.32	0.32	0.32	0.34	0.34	0.34	0.34	0.34	0.36	0.36	0.36	0.36	0.36	0.30
	14°F (-10.0°C)	TC	7473	7481	7482	7492	7913	7922	7930	7932	7941	8386	8397	8406	8407	8417	8891	8901	8910	8912	8923	7473
		S/T	0.40	0.45	0.45	0.52	0.36	0.42	0.48	0.48	0.55	0.38	0.45	0.51	0.51	0.58	0.41	0.48	0.54	0.54	0.62	0.40
		PI	0.32	0.32	0.32	0.32	0.34	0.34	0.34	0.34	0.34	0.36	0.36	0.36	0.36	0.36	0.38	0.38	0.39	0.39	0.39	0.32
	17°F (-8.3°C)	TC	7371	7379	7379	7389	7805	7814	7822	7823	7832	8271	8282	8291	8292	8302	8769	8779	8788	8790	8801	7371
		S/T	0.40	0.46	0.46	0.52	0.36	0.43	0.48	0.48	0.55	0.38	0.45	0.51	0.51	0.58	0.41	0.48	0.54	0.54	0.62	0.40
		PI	0.33	0.33	0.33	0.33	0.35	0.35	0.35	0.35	0.35	0.37	0.37	0.37	0.37	0.37	0.39	0.39	0.39	0.39	0.39	0.33
	23°F(-5.0°C)	TC	7643	7652	7652	7662	8093	8103	8111	8112	8122	8577	8588	8597	8599	8609	9093	9103	9113	9115	9126	7643
		S/T	0.40	0.46	0.46	0.52	0.36	0.43	0.49	0.49	0.55	0.39	0.45	0.51	0.51	0.59	0.41	0.48	0.55	0.55	0.62	0.40
		PI	0.33	0.33	0.33	0.33	0.35	0.35	0.35	0.35	0.35	0.37	0.37	0.37	0.38	0.38	0.40	0.40	0.40	0.40	0.40	0.33
	35°F (1.7°C)	TC	8189	8197	8198	8209	8670	8681	8689	8691	8701	9188	9200	9211	9212	9223	9742	9753	9763	9765	9777	8189
		S/T	0.41	0.46	0.46	0.52	0.37	0.43	0.49	0.49	0.56	0.39	0.46	0.52	0.52	0.59	0.41	0.48	0.55	0.55	0.62	0.41
		PI	0.34	0.34	0.34	0.34	0.36	0.36	0.36	0.36	0.36	0.38	0.38	0.38	0.38	0.38	0.40	0.41	0.41	0.41	0.41	0.34
	41°F (5.0°C)	TC	8027	8036	8036	8047	8499	8509	8518	8520	8530	9007	9019	9029	9031	9041	9550	9560	9571	9572	9584	8027
		S/T	0.41	0.46	0.46	0.53	0.37	0.43	0.49	0.49	0.56	0.39	0.46	0.52	0.52	0.59	0.41	0.48	0.55	0.55	0.63	0.41
		PI	0.34	0.34	0.34	0.34	0.36	0.36	0.36	0.36	0.36	0.38	0.38	0.38	0.38	0.38	0.41	0.41	0.41	0.41	0.41	0.34
	47°F (8.3°C)	TC	7866	7874	7875	7885	8329	8338	8347	8348	8358	8826	8838	8847	8849	8859	9358	9368	9378	9380	9391	7866
		S/T	0.41	0.46	0.46	0.53	0.37	0.43	0.49	0.49	0.56	0.39	0.46	0.52	0.52	0.59	0.41	0.48	0.55	0.55	0.63	0.41
		PI	0.34	0.34	0.34	0.34	0.36	0.36	0.36	0.36	0.36	0.38	0.38	0.38	0.38	0.38	0.41	0.41	0.41	0.41	0.41	0.34
	50°F (10.0°C)	TC	7897	7906	7906	7917	8362	8372	8380	8382	8392	8862	8873	8883	8885	8895	9396	9406	9416	9418	9429	7897
		S/T	0.41	0.46	0.47	0.53	0.37	0.43	0.49	0.49	0.56	0.39	0.46	0.52	0.52	0.60	0.42	0.49	0.55	0.55	0.63	0.41
		PI	0.34	0.34	0.34	0.34	0.36	0.36	0.37	0.37	0.37	0.39	0.39	0.39	0.39	0.39	0.41	0.41	0.41	0.41	0.41	0.34
	59°F (15.0°C)	TC	7993	8001	8002	8012	8463	8473	8481	8483	8493	8969	8980	8990	8992	9002	9509	9519	9530	9531	9543	7993
		S/T	0.41	0.47	0.47	0.53	0.37	0.44	0.50	0.50	0.56	0.39	0.46	0.53	0.53	0.60	0.42	0.49	0.56	0.56	0.63	0.41
		PI	0.35	0.36	0.36	0.36	0.38	0.38	0.38	0.38	0.38	0.40	0.40	0.40	0.40	0.40	0.42	0.42	0.42	0.42	0.42	0.35
	68°F (20.0°C)	TC	8088	8097	8097	8108	8564	8574	8582	8584	8594	9075	9087	9097	9099	9109	9622	9633	9643	9645	9657	8088
		S/T	0.42	0.48	0.48	0.55	0.38	0.45	0.51	0.51	0.58	0.40	0.47	0.54	0.54	0.61	0.43	0.50	0.57	0.57	0.65	0.42
		PI	0.37	0.37	0.37	0.37	0.39	0.39	0.39	0.39	0.39	0.41	0.41	0.41	0.41	0.41	0.43	0.44	0.44	0.44	0.44	0.37
	77°F (25.0°C)	TC	8183	8192	8192	8203	8665	8675	8683	8685	8695	9182	9194	9204	9206	9216	9736	9746	9757	9758	9770	8183
		S/T	0.43	0.49	0.49	0.55	0.39	0.45	0.52	0.52	0.59	0.41	0.48	0.55	0.55	0.62	0.43	0.51	0.58	0.58	0.66	0.43
		PI	0.38	0.38	0.38	0.38	0.40	0.40	0.40	0.40	0.40	0.42	0.42	0.42	0.42	0.42	0.45	0.45	0.45	0.45	0.45	0.38
	82°F (27.8°C)	TC	8191	8200	8200	8211	8673	8683	8692	8694	8704	9191	9203	9214	9215	9226	9745	9756	9766	9768	9780	8191
		S/T	0.43	0.49	0.49	0.56	0.39	0.46	0.52	0.52	0.59	0.41	0.49	0.55	0.55	0.63	0.44	0.52	0.59	0.59	0.67	0.43
		PI	0.42	0.42	0.42	0.42	0.45	0.45	0.45	0.45	0.45	0.47	0.48	0.48	0.48	0.48	0.50	0.50	0.50	0.50	0.51	0.42
	86°F (30.0°C)	TC	8141	8150	8150	8161	8620	8630	8639	8641	8651	9135	9147	9157	9159	9169	9686	9696	9707	9708	9720	8141
		S/T	0.44	0.50	0.50	0.57	0.40	0.46	0.53	0.53	0.60	0.42	0.49	0.56	0.56	0.64	0.45	0.52	0.59	0.59	0.68	0.44
		PI	0.51	0.51	0.51	0.51	0.54	0.54	0.54	0.54	0.55	0.58	0.58	0.58	0.58	0.58	0.61	0.61	0.61	0.61	0.61	0.51
	95°F (35.0°C)	TC	8029	8037	8038	8049	8501	8511	8520	8521	8531	9009	9021	9031	9033	9043	9552	9562	9573	9574	9586	8029
		S/T	0.44	0.50	0.50	0.57	0.40	0.46	0.53	0.53	0.60	0.42	0.49	0.56	0.56	0.64	0.45	0.52	0.59	0.59	0.68	0.44
		PI	0.72	0.72	0.72	0.72	0.76	0.76	0.76	0.76	0.76	0.80	0.80	0.81	0.81	0.81	0.85	0.85	0.85	0.85	0.85	0.72
	104°F (40.0°C)	TC	7367	7375	7376	7386	7801	7810	7818	7819	7829	8267	8278	8287	8289	8298	8765	8775	8784	8786	8797	7367
		S/T	0.45	0.51	0.51	0.58	0.41	0.48	0.54	0.54	0.62	0.43	0.51	0.57	0.57	0.65	0.46	0.54	0.61	0.61	0.69	0.45
		PI	0.71	0.71	0.71	0.71	0.75	0.75	0.75	0.75	0.75	0.79	0.79	0.79	0.79	0.79	0.84	0.84	0.84	0.84	0.84	0.71
	110°F (43.0°C)	TC	6971	6978	6979	6988	7381	7390	7397	7398	7407	7822	7832	7841	7842	7851	8293	8302	8311	8312	8323	6971
		S/T	0.47	0.53	0.53	0.60	0.42	0.49	0.56	0.56	0.64	0.45	0.52	0.60	0.60	0.68	0.47	0.56	0.63	0.63	0.72	0.47
		PI	0.70	0.70	0.70	0.70	0.74	0.74	0.74	0.74	0.74	0.79	0.79	0.79	0.79	0.79	0.83	0.83	0.83	0.83	0.84	0.70
	115°F (46.0°C)	TC	5712	5719	5719	5727	6049	6056	6062	6063	6070	6410	6418	6425	6427	6434	6796	6804	6811	6812	6820	5712
		S/T	0.47	0.54	0.54	0.61	0.43	0.50	0.57	0.57	0.65	0.45	0.53	0.60	0.60	0.69	0.48	0.56	0.64	0.64	0.73	0.47
		PI	0.58	0.58	0.58	0.58	0.62	0.62	0.62	0.62	0.62	0.65	0.65	0.65	0.65	0.66	0.69	0.69	0.69	0.69	0.70	0.58
	122°F (50.0°C)	TC	4035	4039	4039	4045	4272	4277	4281	4282	4287	4527	4533	4538	4539	4544	4800	4805	4811	4811	4817	4035
		S/T	0.48	0.55	0.55	0.63	0.44	0.51	0.58	0.58	0.66	0.46	0.54	0.62	0.62	0.70	0.49	0.57	0.65	0.65	0.74	0.48
		PI	0.43	0.43	0.43	0.43	0.45	0.45	0.45	0.45	0.45	0.48	0.48	0.48	0.48	0.48	0.51	0.51	0.51	0.51	0.51	0.43

COOLING PERFORMANCE AT INDOOR DRY BULB TEMPERATURE SIZE 9 (Sheet 2 of 4)

AIRFLOW (CFM)	OUTDOOR DB(°F)	ID WB (°F)	60.8°F(16.0°C)					64.4°F(18.0°C)					67°F(19.4°C)					71.6°F(22.0°C)				
		ID DB (°F)	73.4°F (23.0°C)	77.0°F (25.0°C)	80.0°F (26.7°C)	80.6°F (27.0°C)	84.2°F (29.0°C)	73.4°F (23.0°C)	77.0°F (25.0°C)	80.0°F (26.7°C)	80.6°F (27.0°C)	84.2°F (29.0°C)	73.4°F (23.0°C)	77.0°F (25.0°C)	80.0°F (26.7°C)	80.6°F(27.0°C)	84.2°F(29.0°C)	73.4°F (23.0°C)	77.0°F (25.0°C)	80.0°F (26.7°C)	80.6°F (27.0°C)	84.2°F (29.0°C)
259	-22°F (-30.0°C)	TC	7009	7017	7017	7027	7422	7431	7438	7439	7448	7865	7875	7884	7886	7894	8339	8348	8357	8359	8369	7009
		S/T	0.44	0.50	0.50	0.57	0.40	0.47	0.53	0.53	0.60	0.42	0.49	0.56	0.56	0.64	0.45	0.52	0.60	0.60	0.68	0.44
		PI	0.27	0.27	0.27	0.27	0.29	0.29	0.29	0.29	0.29	0.31	0.31	0.31	0.31	0.31	0.32	0.32	0.33	0.33	0.33	0.27
	-13°F (-25.0°C)	TC	9160	9170	9170	9182	9699	9710	9720	9722	9733	10278	10292	10303	10305	10316	10898	10909	10921	10923	10937	9160
		S/T	0.44	0.50	0.50	0.57	0.40	0.47	0.53	0.53	0.61	0.42	0.50	0.57	0.57	0.65	0.45	0.53	0.60	0.60	0.68	0.44
		PI	0.20	0.20	0.20	0.20	0.21	0.21	0.21	0.21	0.21	0.22	0.22	0.22	0.22	0.22	0.23	0.23	0.23	0.23	0.23	0.20
	-4°F (-20.0°C)	TC	8961	8970	8971	8983	9488	9499	9509	9511	9522	10055	10068	10079	10081	10092	10661	10672	10684	10686	10699	8961
		S/T	0.45	0.51	0.51	0.58	0.40	0.47	0.54	0.54	0.61	0.43	0.50	0.57	0.57	0.65	0.45	0.53	0.60	0.60	0.69	0.45
		PI	0.32	0.32	0.32	0.32	0.34	0.34	0.34	0.34	0.34	0.36	0.36	0.36	0.36	0.36	0.38	0.38	0.38	0.38	0.38	0.32
	0°F (-17.8°C)	TC	8872	8882	8882	8894	9394	9405	9415	9417	9428	9956	9969	9980	9982	9993	10555	10567	10578	10580	10593	8872
		S/T	0.45	0.51	0.51	0.58	0.40	0.47	0.54	0.54	0.61	0.43	0.50	0.57	0.57	0.65	0.45	0.53	0.61	0.61	0.69	0.45
		PI	0.33	0.33	0.33	0.33	0.35	0.35	0.35	0.35	0.35	0.37	0.37	0.37	0.37	0.37	0.39	0.39	0.39	0.39	0.39	0.33
	5°F (-15.0°C)	TC	8762	8771	8772	8783	9277	9288	9297	9299	9310	9832	9844	9855	9857	9868	10424	10435	10447	10448	10461	8762
		S/T	0.45	0.51	0.51	0.58	0.41	0.48	0.54	0.54	0.62	0.43	0.50	0.57	0.57	0.65	0.46	0.54	0.61	0.61	0.69	0.45
		PI	0.34	0.34	0.34	0.34	0.36	0.36	0.36	0.36	0.36	0.38	0.38	0.38	0.38	0.38	0.41	0.41	0.41	0.41	0.41	0.34
	14°F (-10.0°C)	TC	8416	8425	8426	8437	8912	8922	8931	8933	8943	9444	9456	9467	9469	9479	10013	10024	10035	10036	10049	8416
		S/T	0.45	0.51	0.51	0.58	0.41	0.48	0.54	0.54	0.62	0.43	0.51	0.57	0.58	0.66	0.46	0.54	0.61	0.61	0.69	0.45
		PI	0.36	0.36	0.36	0.36	0.39	0.39	0.39	0.39	0.39	0.41	0.41	0.41	0.41	0.41	0.43	0.43	0.43	0.43	0.43	0.36
	17°F (-8.3°C)	TC	8301	8310	8311	8322	8790	8800	8809	8811	8821	9315	9327	9337	9339	9349	9876	9887	9898	9899	9911	8301
		S/T	0.45	0.51	0.51	0.59	0.41	0.48	0.54	0.54	0.62	0.43	0.51	0.58	0.58	0.66	0.46	0.54	0.61	0.61	0.70	0.45
		PI	0.37	0.37	0.37	0.37	0.39	0.39	0.39	0.39	0.39	0.42	0.42	0.42	0.42	0.42	0.44	0.44	0.44	0.44	0.44	0.37
	23°F (-5.0°C)	TC	8608	8617	8618	8629	9115	9125	9134	9136	9147	9659	9672	9683	9684	9695	10241	10252	10263	10265	10278	8608
		S/T	0.45	0.52	0.52	0.59	0.41	0.48	0.55	0.55	0.62	0.43	0.51	0.58	0.58	0.66	0.46	0.54	0.61	0.61	0.70	0.45
		PI	0.38	0.38	0.38	0.38	0.40	0.40	0.40	0.40	0.40	0.42	0.42	0.42	0.42	0.42	0.45	0.45	0.45	0.45	0.45	0.38
	35°F (1.7°C)	TC	9222	9232	9232	9245	9765	9776	9786	9788	9799	10348	10361	10373	10375	10387	10972	10983	10995	10997	11011	9222
		S/T	0.46	0.52	0.52	0.59	0.41	0.48	0.55	0.55	0.63	0.44	0.51	0.58	0.58	0.66	0.46	0.54	0.62	0.62	0.70	0.46
		PI	0.38	0.38	0.38	0.38	0.41	0.41	0.41	0.41	0.41	0.43	0.43	0.43	0.43	0.43	0.46	0.46	0.46	0.46	0.46	0.38
	41°F (5.0°C)	TC	9040	9050	9050	9063	9572	9584	9593	9595	9606	10144	10157	10169	10170	10182	10755	10767	10779	10780	10794	9040
		S/T	0.46	0.52	0.52	0.59	0.41	0.48	0.55	0.55	0.63	0.44	0.51	0.58	0.58	0.67	0.46	0.54	0.62	0.62	0.71	0.46
		PI	0.38	0.38	0.38	0.38	0.41	0.41	0.41	0.41	0.41	0.43	0.43	0.43	0.43	0.43	0.46	0.46	0.46	0.46	0.46	0.38
	47°F (8.3°C)	TC	8858	8868	8868	8880	9380	9391	9400	9402	9413	9940	9953	9964	9966	9977	10539	10550	10562	10564	10577	8858
		S/T	0.46	0.52	0.52	0.59	0.41	0.49	0.55	0.55	0.63	0.44	0.52	0.59	0.59	0.67	0.47	0.55	0.62	0.62	0.71	0.46
		PI	0.38	0.38	0.38	0.38	0.41	0.41	0.41	0.41	0.41	0.43	0.43	0.43	0.43	0.43	0.46	0.46	0.46	0.46	0.46	0.38
	50°F (10.0°C)	TC	8894	8904	8904	8916	9418	9429	9438	9440	9451	9980	9993	10004	10006	10017	10582	10593	10605	10606	10619	8894
		S/T	0.46	0.52	0.52	0.60	0.42	0.49	0.56	0.56	0.63	0.44	0.52	0.59	0.59	0.67	0.47	0.55	0.62	0.62	0.71	0.46
		PI	0.39	0.39	0.39	0.39	0.41	0.41	0.41	0.41	0.41	0.43	0.44	0.44	0.44	0.44	0.46	0.46	0.46	0.46	0.46	0.39
	59°F (15.0°C)	TC	9001	9011	9012	9024	9531	9542	9552	9554	9565	10101	10114	10125	10127	10138	10709	10721	10732	10734	10747	9001
		S/T	0.46	0.53	0.53	0.60	0.42	0.49	0.56	0.56	0.64	0.44	0.52	0.59	0.59	0.67	0.47	0.55	0.63	0.63	0.71	0.46
		PI	0.40	0.40	0.40	0.40	0.42	0.42	0.42	0.42	0.42	0.45	0.45	0.45	0.45	0.45	0.48	0.48	0.48	0.48	0.48	0.40
	68°F (20.0°C)	TC	9109	9118	9119	9131	9645	9656	9666	9668	9679	10221	10234	10246	10247	10259	10837	10848	10860	10862	10875	9109
		S/T	0.48	0.54	0.54	0.62	0.43	0.50	0.57	0.57	0.65	0.46	0.53	0.61	0.61	0.69	0.48	0.57	0.64	0.64	0.73	0.48
		PI	0.41	0.41	0.41	0.41	0.44	0.44	0.44	0.44	0.44	0.46	0.46	0.46	0.46	0.46	0.49	0.49	0.49	0.49	0.49	0.41
	77°F (25.0°C)	TC	9216	9226	9226	9239	9758	9770	9779	9781	9793	10341	10355	10366	10368	10380	10964	10976	10988	10990	11004	9216
		S/T	0.48	0.55	0.55	0.62	0.44	0.51	0.58	0.58	0.66	0.46	0.54	0.61	0.62	0.70	0.49	0.57	0.65	0.65	0.74	0.48
		PI	0.42	0.42	0.42	0.42	0.45	0.45	0.45	0.45	0.45	0.48	0.48	0.48	0.48	0.48	0.50	0.50	0.50	0.51	0.51	0.42
	82°F (27.8°C)	TC	9225	9235	9235	9248	9768	9779	9789	9791	9803	10351	10365	10376	10378	10390	10975	10987	10999	11001	11014	9225
		S/T	0.49	0.55	0.55	0.63	0.44	0.52	0.59	0.59	0.67	0.47	0.55	0.62	0.62	0.71	0.50	0.58	0.66	0.66	0.75	0.49
		PI	0.48	0.48	0.48	0.48	0.50	0.51	0.51	0.51	0.51	0.53	0.54	0.54	0.54	0.54	0.57	0.57	0.57	0.57	0.57	0.48
	86°F (30.0°C)	TC	9169	9179	9179	9191	9708	9720	9729	9731	9743	10288	10302	10313	10315	10327	10908	10920	10932	10934	10947	9169
		S/T	0.49	0.56	0.56	0.64	0.45	0.52	0.60	0.60	0.68	0.47	0.56	0.63	0.63	0.72	0.50	0.59	0.67	0.67	0.76	0.49
		PI	0.58	0.58	0.58	0.58	0.61	0.61	0.61	0.61	0.61	0.65	0.65	0.65	0.65	0.65	0.69	0.69	0.69	0.69	0.69	0.58
	95°F (35.0°C)	TC	9042	9052	9052	9064	9574	9585	9595	9597	9608	10146	10159	10171	10173	10184	10757	10769	10781	10783	10796	9042
		S/T	0.49	0.56	0.56	0.64	0.45	0.52	0.60	0.60	0.68	0.47	0.56	0.63	0.63	0.72	0.50	0.59	0.67	0.67	0.76	0.49
		PI	0.81	0.81	0.81	0.81	0.85	0.85	0.86	0.86	0.86	0.90	0.91	0.91	0.91	0.91	0.96	0.96	0.96	0.96	0.96	0.81
	104°F (40.0°C)	TC	8297	8306	8307	8318	8786	8796	8805	8806	8817	9310	9323	9333	9335	9345	9871	9882	9893	9894	9907	8297
		S/T	0.51	0.58	0.58	0.66	0.46	0.54	0.61	0.61	0.70	0.48	0.57	0.65	0.65	0.74	0.51	0.60	0.69	0.69	0.78	0.51
		PI	0.79	0.80	0.80	0.80	0.84	0.84	0.84	0.84	0.84	0.89	0.89	0.89	0.89	0.90	0.95	0.95	0.95	0.95	0.95	0.79
	110°F (43.0°C)	TC	7850	7859	7859	7870	8312	8322	8330	8332	8342	8809	8820	8830	8832	8842	9340	9350	9360	9362	9373	7850
		S/T	0.52	0.60	0.60	0.68	0.47	0.56	0.63	0.63	0.72	0.50	0.59	0.67	0.67	0.76	0.53	0.63	0.71	0.71	0.81	0.52
		PI	0.79	0.79	0.79	0.79	0.83	0.84	0.84	0.84	0.84	0.88	0.89	0.89	0.89	0.89	0.94	0.94	0.94	0.94	0.94	0.79
	115°F (46.0°C)	TC	6433	6440	6441	6449	6812	6820	6827	6828	6836	7219	7228	7236	7238	7246	7654	7662	7671	7672	7681	6433
		S/T	0.53	0.60	0.60	0.69	0.48	0.56	0.64	0.64	0.73	0.51	0.60	0.68	0.68	0.77	0.54	0.63	0.72	0.72	0.82	0.53
		PI	0.66	0.66	0.66	0.66	0.69	0.69	0.70	0.70	0.70	0.74	0.74	0.74	0.74	0.74	0.78	0.78	0.78	0.78	0.78	0.66
	122°F (50.0°C)	TC	4544	4549	4549	4555	4811	4817	4822	4823	4829	5099	5105	5111	5112	5118	5406	5412	5418	5419	5425	4544
		S/T	0.54	0.62	0.62	0.70	0.49	0.58	0.65	0.65	0.75	0.52	0.61	0.69	0.69	0.79	0.55	0.65	0.74	0.74	0.84	0.54
		PI	0.48	0.48	0.48	0.48	0.51	0.51	0.51	0.51	0.51	0.54	0.54	0.54	0.54	0.54	0.57	0.57	0.57	0.57	0.57	0.48

COOLING PERFORMANCE AT INDOOR DRY BULB TEMPERATURE SIZE 9 (Sheet 3 of 4)

AIRFLOW (CFM)	OUTDOOR DB(°F)	ID WB (°F)	60.8°F(16.0°C)					64.4°F(18.0°C)					67°F(19.4°C)					71.6°F(22.0°C)				
		ID DB (°F)	73.4°F (23.0°C)	77.0°F (25.0°C)	80.0°F (26.7°C)	80.6°F (27.0°C)	84.2°F (29.0°C)	73.4°F (23.0°C)	77.0°F (25.0°C)	80.0°F (26.7°C)	80.6°F (27.0°C)	84.2°F (29.0°C)	73.4°F (23.0°C)	77.0°F (25.0°C)	80.0°F (26.7°C)	80.6°F(27.0°C)	84.2°F(29.0°C)	73.4°F (23.0°C)	77.0°F (25.0°C)	80.0°F (26.7°C)	80.6°F (27.0°C)	84.2°F (29.0°C)
294	-22°F (-30.0°C)	TC	7894	7903	7903	7914	8359	8368	8377	8378	8388	8858	8869	8879	8881	8891	9392	9402	9412	9414	9425	7894
		S/T	0.50	0.56	0.56	0.64	0.45	0.53	0.60	0.60	0.68	0.47	0.56	0.63	0.63	0.72	0.50	0.59	0.67	0.67	0.77	0.50
		PI	0.31	0.31	0.31	0.31	0.33	0.33	0.33	0.33	0.33	0.34	0.35	0.35	0.35	0.35	0.37	0.37	0.37	0.37	0.37	0.31
	-13°F (-25.0°C)	TC	10316	10327	10327	10341	10923	10936	10947	10949	10962	11575	11591	11603	11606	11619	12273	12286	12300	12302	12317	10316
		S/T	0.50	0.57	0.57	0.65	0.45	0.53	0.60	0.60	0.69	0.48	0.56	0.64	0.64	0.73	0.51	0.59	0.68	0.68	0.77	0.50
		PI	0.22	0.22	0.22	0.22	0.23	0.23	0.23	0.23	0.23	0.25	0.25	0.25	0.25	0.25	0.26	0.26	0.26	0.26	0.26	0.22
	-4°F (-20.0°C)	TC	10092	10103	10103	10117	10686	10698	10709	10711	10724	11324	11339	11351	11353	11366	12006	12019	12032	12034	12049	10092
		S/T	0.50	0.57	0.57	0.65	0.45	0.53	0.60	0.60	0.69	0.48	0.56	0.64	0.64	0.73	0.51	0.60	0.68	0.68	0.77	0.50
		PI	0.36	0.36	0.36	0.36	0.38	0.38	0.38	0.38	0.38	0.40	0.40	0.40	0.40	0.40	0.43	0.43	0.43	0.43	0.43	0.36
	0°F (-17.8°C)	TC	9992	10003	10003	10017	10580	10593	10603	10605	10618	11212	11227	11239	11241	11254	11888	11901	11914	11915	11930	9992
		S/T	0.50	0.57	0.57	0.65	0.45	0.53	0.61	0.61	0.69	0.48	0.57	0.64	0.64	0.73	0.51	0.60	0.68	0.68	0.78	0.50
		PI	0.37	0.37	0.37	0.37	0.39	0.39	0.39	0.39	0.39	0.41	0.42	0.42	0.42	0.42	0.44	0.44	0.44	0.44	0.44	0.37
	5°F (-15.0°C)	TC	9868	9878	9879	9892	10448	10461	10471	10473	10485	11072	11087	11099	11101	11114	11740	11752	11765	11767	11782	9868
		S/T	0.51	0.58	0.58	0.66	0.46	0.54	0.61	0.61	0.69	0.48	0.57	0.65	0.65	0.74	0.51	0.60	0.68	0.69	0.78	0.51
		PI	0.38	0.38	0.38	0.39	0.41	0.41	0.41	0.41	0.41	0.43	0.43	0.43	0.43	0.43	0.46	0.46	0.46	0.46	0.46	0.38
	14°F (-10.0°C)	TC	9479	9489	9489	9502	10036	10048	10058	10060	10072	10636	10650	10662	10664	10676	11277	11289	11301	11303	11317	9479
		S/T	0.51	0.58	0.58	0.66	0.46	0.54	0.61	0.61	0.70	0.49	0.57	0.65	0.65	0.74	0.51	0.60	0.69	0.69	0.78	0.51
		PI	0.41	0.41	0.41	0.41	0.43	0.43	0.43	0.43	0.44	0.46	0.46	0.46	0.46	0.46	0.49	0.49	0.49	0.49	0.49	0.41
	17°F (-8.3°C)	TC	9349	9359	9359	9372	9899	9911	9921	9923	9934	10490	10504	10516	10518	10530	11123	11135	11147	11148	11162	9349
		S/T	0.51	0.58	0.58	0.66	0.46	0.54	0.61	0.61	0.70	0.49	0.57	0.65	0.65	0.74	0.52	0.61	0.69	0.69	0.78	0.51
		PI	0.42	0.42	0.42	0.42	0.44	0.44	0.44	0.44	0.44	0.47	0.47	0.47	0.47	0.47	0.50	0.50	0.50	0.50	0.50	0.42
	23°F (-5.0°C)	TC	9695	9705	9706	9719	10265	10277	10287	10289	10302	10878	10892	10905	10907	10919	11534	11546	11559	11561	11575	9695
		S/T	0.51	0.58	0.58	0.66	0.46	0.54	0.62	0.62	0.70	0.49	0.57	0.65	0.65	0.74	0.52	0.61	0.69	0.69	0.79	0.51
		PI	0.42	0.42	0.42	0.42	0.45	0.45	0.45	0.45	0.45	0.47	0.48	0.48	0.48	0.48	0.50	0.50	0.50	0.50	0.50	0.42
	35°F (1.7°C)	TC	10386	10397	10398	10412	10997	11010	11021	11023	11036	11654	11669	11682	11684	11697	12356	12370	12383	12385	12401	10386
		S/T	0.51	0.58	0.58	0.67	0.46	0.54	0.62	0.62	0.71	0.49	0.58	0.66	0.66	0.75	0.52	0.61	0.70	0.70	0.79	0.51
		PI	0.43	0.43	0.43	0.43	0.46	0.46	0.46	0.46	0.46	0.48	0.49	0.49	0.49	0.49	0.51	0.51	0.51	0.51	0.52	0.43
	41°F (5.0°C)	TC	10181	10192	10193	10206	10780	10793	10804	10806	10819	11424	11439	11452	11454	11467	12113	12126	12139	12141	12156	10181
		S/T	0.51	0.59	0.59	0.67	0.47	0.55	0.62	0.62	0.71	0.49	0.58	0.66	0.66	0.75	0.52	0.61	0.70	0.70	0.79	0.51
		PI	0.43	0.43	0.43	0.43	0.46	0.46	0.46	0.46	0.46	0.48	0.49	0.49	0.49	0.49	0.51	0.51	0.51	0.51	0.52	0.43
	47°F (8.3°C)	TC	9977	9987	9988	10001	10564	10576	10587	10589	10601	11195	11209	11222	11224	11236	11869	11882	11895	11897	11912	9977
		S/T	0.52	0.59	0.59	0.67	0.47	0.55	0.62	0.62	0.71	0.49	0.58	0.66	0.66	0.75	0.52	0.62	0.70	0.70	0.80	0.52
		PI	0.43	0.43	0.43	0.43	0.46	0.46	0.46	0.46	0.46	0.48	0.49	0.49	0.49	0.49	0.51	0.51	0.51	0.52	0.52	0.43
	50°F (10.0°C)	TC	10017	10028	10028	10042	10606	10619	10629	10631	10644	11240	11254	11267	11269	11282	11917	11930	11943	11945	11960	10017
		S/T	0.52	0.59	0.59	0.67	0.47	0.55	0.63	0.63	0.71	0.50	0.58	0.66	0.66	0.76	0.53	0.62	0.70	0.70	0.80	0.52
		PI	0.44	0.44	0.44	0.44	0.46	0.46	0.46	0.46	0.46	0.49	0.49	0.49	0.49	0.49	0.52	0.52	0.52	0.52	0.52	0.44
	59°F (15.0°C)	TC	10138	10148	10149	10163	10734	10747	10757	10760	10772	11375	11390	11403	11405	11418	12061	12074	12087	12089	12104	10138
		S/T	0.52	0.59	0.59	0.68	0.47	0.55	0.63	0.63	0.72	0.50	0.59	0.67	0.67	0.76	0.53	0.62	0.71	0.71	0.80	0.52
		PI	0.45	0.45	0.45	0.45	0.48	0.48	0.48	0.48	0.48	0.50	0.51	0.51	0.51	0.51	0.54	0.54	0.54	0.54	0.54	0.45
	68°F (20.0°C)	TC	10258	10269	10270	10284	10862	10875	10886	10888	10901	11511	11526	11539	11541	11554	12204	12218	12231	12233	12248	10258
		S/T	0.54	0.61	0.61	0.69	0.48	0.57	0.65	0.65	0.74	0.51	0.60	0.68	0.68	0.78	0.54	0.64	0.72	0.72	0.83	0.54
		PI	0.46	0.46	0.46	0.46	0.49	0.49	0.49	0.49	0.49	0.52	0.52	0.52	0.52	0.52	0.55	0.55	0.55	0.55	0.55	0.46
	77°F (25.0°C)	TC	10379	10390	10391	10405	10990	11003	11014	11016	11029	11646	11662	11675	11677	11690	12348	12362	12375	12377	12392	10379
		S/T	0.54	0.62	0.62	0.70	0.49	0.57	0.65	0.65	0.74	0.52	0.61	0.69	0.69	0.79	0.55	0.65	0.73	0.73	0.84	0.54
		PI	0.48	0.48	0.48	0.48	0.51	0.51	0.51	0.51	0.51	0.54	0.54	0.54	0.54	0.54	0.57	0.57	0.57	0.57	0.57	0.48
	82°F (27.8°C)	TC	10389	10401	10401	10415	11001	11014	11025	11027	11040	11658	11673	11686	11688	11701	12360	12374	12387	12389	12405	10389
		S/T	0.55	0.62	0.62	0.71	0.50	0.58	0.66	0.66	0.75	0.53	0.62	0.70	0.70	0.80	0.56	0.65	0.74	0.74	0.85	0.55
		PI	0.54	0.54	0.54	0.54	0.57	0.57	0.57	0.57	0.57	0.60	0.60	0.60	0.60	0.60	0.64	0.64	0.64	0.64	0.64	0.54
	86°F (30.0°C)	TC	10326	10337	10338	10352	10934	10947	10957	10960	10973	11587	11602	11615	11617	11630	12285	12298	12312	12314	12329	10326
		S/T	0.56	0.63	0.63	0.72	0.50	0.59	0.67	0.67	0.76	0.53	0.63	0.71	0.71	0.81	0.56	0.66	0.75	0.75	0.86	0.56
		PI	0.65	0.65	0.65	0.65	0.69	0.69	0.69	0.69	0.69	0.73	0.73	0.73	0.73	0.73	0.77	0.78	0.78	0.78	0.78	0.65
	95°F (35.0°C)	TC	10183	10194	10195	10208	10783	10795	10806	10808	10821	11427	11442	11454	11456	11469	12115	12128	12142	12143	12159	10183
		S/T	0.56	0.63	0.63	0.72	0.50	0.59	0.67	0.67	0.76	0.53	0.63	0.71	0.71	0.81	0.56	0.66	0.75	0.75	0.86	0.56
		PI	0.91	0.91	0.91	0.91	0.96	0.96	0.96	0.96	0.96	1.02	1.02	1.02	1.02	1.02	1.08	1.08	1.08	1.08	1.08	0.91
	104°F (40.0°C)	TC	9345	9355	9355	9368	9894	9906	9916	9918	9930	10486	10499	10511	10513	10525	11117	11129	11142	11143	11157	9345
		S/T	0.57	0.65	0.65	0.74	0.52	0.60	0.69	0.69	0.78	0.55	0.64	0.73	0.73	0.83	0.58	0.68	0.77	0.77	0.88	0.57
		PI	0.90	0.90	0.90	0.90	0.95	0.95	0.95	0.95	0.95	1.00	1.01	1.01	1.01	1.01	1.06	1.07	1.07	1.07	1.07	0.90
	110°F (43.0°C)	TC	8841	8851	8851	8863	9362	9373	9382	9384	9395	9921	9934	9945	9947	9958	10519	10530	10542	10543	10556	8841
		S/T	0.59	0.67	0.67	0.77	0.53	0.63	0.71	0.71	0.81	0.57	0.66	0.75	0.75	0.86	0.60	0.70	0.80	0.80	0.91	0.59
		PI	0.89	0.89	0.89	0.89	0.94	0.94	0.94	0.94	0.94	1.00	1.00	1.00	1.00	1.00	1.06	1.06	1.06	1.06	1.06	0.89
	115°F (46.0°C)	TC	7245	7253	7254	7263	7672	7681	7688	7690	7699	8130	8141	8150	8151	8160	8620	8629	8639	8640	8651	7245
		S/T	0.60	0.68	0.68	0.77	0.54	0.63	0.72	0.72	0.82	0.57	0.67	0.76	0.76	0.87	0.61	0.71	0.81	0.81	0.92	0.60
		PI	0.74	0.74	0.74	0.74	0.78	0.78	0.78	0.78	0.78	0.83	0.83	0.83	0.83	0.83	0.88	0.88	0.88	0.88	0.88	0.74
	122°F (50.0°C)	TC	5118	5123	5123	5130	5419	5425	5430	5432	5438	5742	5750	5756	5757	5764	6088	6095	6102	6103	6110	5118
		S/T	0.61	0.70	0.70	0.79	0.55	0.65	0.74	0.74	0.84	0.59	0.69	0.78	0.78	0.89	0.62	0.73	0.83	0.83	0.94	0.61
		PI	0.54	0.54	0.54	0.54	0.57	0.57	0.57	0.57	0.57	0.61	0.61	0.61	0.61	0.61	0.64	0.64	0.64	0.64	0.64	0.54

COOLING PERFORMANCE AT INDOOR DRY BULB TEMPERATURE SIZE 9 (Sheet 4 of 4)

AIRFLOW (CFM)	OUTDOOR DB(°F)	ID WB (°F)	60.8°F(16.0°C)					64.4°F(18.0°C)					67°F(19.4°C)					71.6°F(22.0°C)				
		ID DB (°F)	73.4°F (23.0°C)	77.0°F (25.0°C)	80.0°F (26.7°C)	80.6°F (27.0°C)	84.2°F (29.0°C)	73.4°F (23.0°C)	77.0°F (25.0°C)	80.0°F (26.7°C)	80.6°F (27.0°C)	84.2°F (29.0°C)	73.4°F (23.0°C)	77.0°F (25.0°C)	80.0°F (26.7°C)	80.6°F(27.0°C)	84.2°F(29.0°C)	73.4°F (23.0°C)	77.0°F (25.0°C)	80.0°F (26.7°C)	80.6°F (27.0°C)	84.2°F (29.0°C)
341	-22°F (-30.0°C)	TC	8890	8900	8900	8912	9414	9425	9434	9436	9447	9976	9989	10000	10002	10013	10577	10588	10600	10602	10615	8890
		S/T	0.56	0.63	0.63	0.72	0.50	0.59	0.67	0.67	0.77	0.53	0.63	0.71	0.71	0.81	0.57	0.67	0.76	0.76	0.86	0.56
		PI	0.35	0.35	0.35	0.35	0.37	0.37	0.37	0.37	0.37	0.39	0.39	0.39	0.39	0.39	0.41	0.41	0.41	0.41	0.41	0.35
	-13°F (-25.0°C)	TC	11618	11630	11631	11647	12302	12316	12328	12331	12345	13036	13053	13068	13070	13085	13822	13837	13852	13854	13871	11618
		S/T	0.56	0.64	0.64	0.73	0.51	0.60	0.68	0.68	0.77	0.54	0.63	0.72	0.72	0.82	0.57	0.67	0.76	0.76	0.87	0.56
		PI	0.25	0.25	0.25	0.25	0.26	0.26	0.26	0.26	0.26	0.28	0.28	0.28	0.28	0.28	0.30	0.30	0.30	0.30	0.30	0.25
	-4°F (-20.0°C)	TC	11365	11378	11378	11394	12034	12048	12060	12063	12077	12753	12770	12784	12786	12801	13522	13536	13551	13553	13570	11365
		S/T	0.57	0.64	0.64	0.73	0.51	0.60	0.68	0.68	0.78	0.54	0.64	0.72	0.72	0.82	0.57	0.67	0.77	0.77	0.87	0.57
		PI	0.40	0.40	0.40	0.40	0.43	0.43	0.43	0.43	0.43	0.45	0.45	0.45	0.45	0.45	0.48	0.48	0.48	0.48	0.48	0.40
	0°F (-17.8°C)	TC	11253	11265	11266	11281	11915	11930	11941	11944	11958	12627	12644	12658	12660	12674	13388	13403	13417	13419	13436	11253
		S/T	0.57	0.64	0.64	0.73	0.51	0.60	0.68	0.68	0.78	0.54	0.64	0.72	0.72	0.83	0.58	0.68	0.77	0.77	0.88	0.57
		PI	0.42	0.42	0.42	0.42	0.44	0.44	0.44	0.44	0.44	0.47	0.47	0.47	0.47	0.47	0.50	0.50	0.50	0.50	0.50	0.42
	5°F (-15.0°C)	TC	11113	11125	11125	11140	11767	11781	11792	11795	11809	12470	12486	12500	12502	12516	13221	13236	13250	13252	13269	11113
		S/T	0.57	0.65	0.65	0.74	0.51	0.60	0.69	0.69	0.78	0.55	0.64	0.73	0.73	0.83	0.58	0.68	0.77	0.77	0.88	0.57
		PI	0.43	0.43	0.43	0.43	0.46	0.46	0.46	0.46	0.46	0.49	0.49	0.49	0.49	0.49	0.51	0.52	0.52	0.52	0.52	0.43
	14°F (-10.0°C)	TC	10675	10686	10687	10701	11303	11316	11328	11330	11343	11978	11994	12007	12010	12023	12700	12714	12728	12730	12746	10675
		S/T	0.57	0.65	0.65	0.74	0.52	0.61	0.69	0.69	0.78	0.55	0.64	0.73	0.73	0.83	0.58	0.68	0.77	0.77	0.88	0.57
		PI	0.46	0.46	0.46	0.46	0.49	0.49	0.49	0.49	0.49	0.52	0.52	0.52	0.52	0.52	0.55	0.55	0.55	0.55	0.55	0.46
	17°F (-8.3°C)	TC	10529	10540	10541	10555	11148	11162	11173	11175	11188	11815	11830	11843	11845	11858	12526	12540	12554	12556	12571	10529
		S/T	0.57	0.65	0.65	0.74	0.52	0.61	0.69	0.69	0.79	0.55	0.64	0.73	0.73	0.83	0.58	0.68	0.78	0.78	0.88	0.57
		PI	0.47	0.47	0.47	0.47	0.50	0.50	0.50	0.50	0.50	0.53	0.53	0.53	0.53	0.53	0.56	0.56	0.56	0.56	0.56	0.47
	23°F (-5.0°C)	TC	10918	10930	10930	10945	11561	11574	11586	11588	11602	12251	12267	12281	12283	12297	12990	13004	13018	13020	13036	10918
		S/T	0.58	0.65	0.65	0.75	0.52	0.61	0.69	0.69	0.79	0.55	0.65	0.74	0.74	0.84	0.58	0.69	0.78	0.78	0.89	0.58
		PI	0.48	0.48	0.48	0.48	0.50	0.50	0.51	0.51	0.51	0.53	0.54	0.54	0.54	0.54	0.57	0.57	0.57	0.57	0.57	0.48
	35°F (1.7°C)	TC	11697	11709	11710	11726	12385	12400	12412	12414	12429	13125	13142	13157	13159	13174	13916	13931	13946	13948	13966	11697
		S/T	0.58	0.66	0.66	0.75	0.52	0.61	0.70	0.70	0.79	0.55	0.65	0.74	0.74	0.84	0.59	0.69	0.78	0.78	0.89	0.58
		PI	0.49	0.49	0.49	0.49	0.51	0.52	0.52	0.52	0.52	0.55	0.55	0.55	0.55	0.55	0.58	0.58	0.58	0.58	0.58	0.49
	41°F (5.0°C)	TC	11466	11479	11479	11495	12141	12155	12167	12170	12184	12866	12883	12897	12900	12914	13642	13656	13671	13673	13690	11466
		S/T	0.58	0.66	0.66	0.75	0.52	0.61	0.70	0.70	0.80	0.56	0.65	0.74	0.74	0.84	0.59	0.69	0.78	0.78	0.89	0.58
		PI	0.49	0.49	0.49	0.49	0.51	0.52	0.52	0.52	0.52	0.55	0.55	0.55	0.55	0.55	0.58	0.58	0.58	0.58	0.58	0.49
	47°F (8.3°C)	TC	11236	11248	11248	11263	11897	11911	11923	11925	11939	12608	12624	12638	12640	12655	13367	13382	13396	13398	13415	11236
		S/T	0.58	0.66	0.66	0.75	0.53	0.62	0.70	0.70	0.80	0.56	0.65	0.74	0.74	0.85	0.59	0.69	0.79	0.79	0.90	0.58
		PI	0.49	0.49	0.49	0.49	0.52	0.52	0.52	0.52	0.52	0.55	0.55	0.55	0.55	0.55	0.58	0.58	0.58	0.58	0.58	0.49
	50°F (10.0°C)	TC	11281	11293	11294	11309	11945	11959	11971	11973	11987	12658	12675	12689	12691	12706	13421	13436	13450	13452	13469	11281
		S/T	0.58	0.66	0.66	0.76	0.53	0.62	0.70	0.70	0.80	0.56	0.66	0.75	0.75	0.85	0.59	0.70	0.79	0.79	0.90	0.58
		PI	0.49	0.49	0.49	0.49	0.52	0.52	0.52	0.52	0.52	0.55	0.55	0.55	0.55	0.55	0.58	0.59	0.59	0.59	0.59	0.49
	59°F (15.0°C)	TC	11417	11429	11430	11445	12089	12103	12115	12118	12132	12811	12828	12842	12844	12859	13583	13598	13613	13615	13632	11417
		S/T	0.59	0.67	0.67	0.76	0.53	0.62	0.71	0.71	0.81	0.56	0.66	0.75	0.75	0.86	0.60	0.70	0.80	0.80	0.91	0.59
		PI	0.51	0.51	0.51	0.51	0.54	0.54	0.54	0.54	0.54	0.57	0.57	0.57	0.57	0.57	0.60	0.60	0.60	0.60	0.60	0.51
	68°F (20.0°C)	TC	11553	11566	11566	11582	12233	12247	12259	12262	12276	12964	12981	12995	12997	13012	13745	13760	13775	13777	13794	11553
		S/T	0.60	0.69	0.69	0.78	0.54	0.64	0.73	0.73	0.83	0.58	0.68	0.77	0.77	0.88	0.61	0.72	0.82	0.82	0.93	0.60
		PI	0.52	0.52	0.52	0.52	0.55	0.55	0.55	0.55	0.55	0.59	0.59	0.59	0.59	0.59	0.62	0.62	0.62	0.62	0.62	0.52
	77°F (25.0°C)	TC	11689	11702	11702	11718	12377	12392	12404	12406	12421	13116	13133	13148	13150	13165	13907	13922	13937	13939	13956	11689
		S/T	0.61	0.69	0.69	0.79	0.55	0.65	0.74	0.74	0.84	0.59	0.69	0.78	0.78	0.89	0.62	0.73	0.83	0.83	0.94	0.61
		PI	0.54	0.54	0.54	0.54	0.57	0.57	0.57	0.57	0.57	0.60	0.60	0.60	0.60	0.60	0.64	0.64	0.64	0.64	0.64	0.54
	82°F (27.8°C)	TC	11701	11713	11714	11730	12389	12404	12416	12419	12433	13129	13146	13161	13163	13178	13920	13936	13951	13953	13970	11701
		S/T	0.62	0.70	0.70	0.80	0.56	0.66	0.75	0.75	0.85	0.59	0.70	0.79	0.79	0.90	0.63	0.74	0.84	0.84	0.95	0.62
		PI	0.60	0.61	0.61	0.61	0.64	0.64	0.64	0.64	0.64	0.68	0.68	0.68	0.68	0.68	0.72	0.72	0.72	0.72	0.72	0.60
	86°F (30.0°C)	TC	11629	11642	11642	11658	12314	12328	12340	12343	12357	13049	13066	13081	13083	13098	13835	13850	13866	13868	13885	11629
		S/T	0.63	0.71	0.71	0.81	0.57	0.66	0.75	0.75	0.86	0.60	0.70	0.80	0.80	0.91	0.64	0.75	0.85	0.85	0.97	0.63
		PI	0.73	0.73	0.73	0.74	0.78	0.78	0.78	0.78	0.78	0.82	0.82	0.82	0.82	0.83	0.87	0.87	0.87	0.87	0.88	0.73
	95°F (35.0°C)	TC	11469	11481	11481	11497	12143	12158	12170	12172	12187	12869	12886	12900	12902	12917	13644	13659	13674	13676	13693	11469
		S/T	0.63	0.71	0.71	0.81	0.57	0.66	0.75	0.75	0.86	0.60	0.70	0.80	0.80	0.91	0.64	0.75	0.85	0.85	0.97	0.63
		PI	1.02	1.02	1.02	1.02	1.08	1.08	1.08	1.09	1.09	1.15	1.15	1.15	1.15	1.15	1.22	1.22	1.22	1.22	1.22	1.02
	104°F (40.0°C)	TC	10524	10535	10536	10550	11143	11156	11167	11170	11183	11809	11824	11838	11840	11853	12520	12534	12548	12550	12565	10524
		S/T	0.64	0.73	0.73	0.83	0.58	0.68	0.77	0.77	0.88	0.62	0.72	0.82	0.82	0.93	0.65	0.76	0.87	0.87	0.99	0.64
		PI	1.01	1.01	1.01	1.01	1.07	1.07	1.07	1.07	1.07	1.13	1.13	1.13	1.13	1.14	1.20	1.20	1.20	1.20	1.20	1.01
	110°F (43.0°C)	TC	9957	9968	9968	9982	10543	10556	10566	10568	10581	11173	11188	11200	11202	11215	11846	11859	11872	11874	11889	9957
		S/T	0.67	0.76	0.76	0.86	0.60	0.71	0.80	0.80	0.91	0.64	0.75	0.85	0.85	0.97	0.68	0.79	0.90	0.90	1.00	0.67
		PI	1.00	1.00	1.00	1.00	1.06	1.06	1.06	1.06	1.06	1.12	1.12	1.12	1.12	1.13	1.19	1.19	1.19	1.19	1.19	1.00
	115°F (46.0°C)	TC	8160	8169	8169	8180	8640	8650	8659	8661	8671	9156	9168	9178	9180	9190	9708	9718	9729	9731	9743	8160
		S/T	0.67	0.77	0.77	0.87	0.61	0.71	0.81	0.81	0.92	0.65	0.76	0.86	0.86	0.98	0.68	0.80	0.91	0.91	1.00	0.67
		PI	0.83	0.83	0.83	0.83	0.88	0.88	0.88	0.88	0.88	0.93	0.93	0.94	0.94	0.94	0.99	0.99	0.99	0.99	0.99	0.83
	122°F (50.0°C)	TC	5763	5770	5770	5778	6103	6110	6116	6117	6124	6467	6476	6483	6484	6491	6857	6864	6872	6873	6881	5763
		S/T	0.69	0.78	0.78	0.89	0.62	0.73	0.83	0.83	0.95	0.66	0.77	0.88	0.88	1.00	0.70	0.82	0.93	0.93	1.00	0.69
		PI	0.61	0.61	0.61	0.61	0.64	0.64	0.64	0.64	0.65	0.68	0.68	0.68	0.68	0.68	0.72	0.72	0.72	0.72	0.73	0.61

NOTE: Values in gray are extrapolated based on tested performance.

Table 27 — One-Way Cassette Heating Performance (9K)

HEATING PERFORMANCE AT INDOOR DRY BULB TEMPERATURE SIZE 9 (Sheet 1 of 2)

AIRFLOW (CFM)	OUTDOOR DB(°F)	TC: Total Heating Capacity (BTU/hr)					PI: Power Input (kW)				
		Indoor Conditions (DB °F)					Indoor Conditions (DB °F)				
		60.8°F (16.0°C)	68°F (20.0°C)	70°F (21.1°C)	71.6°F (22.0°C)	75.2°F (24.0°C)	60.8°F (16.0°C)	68°F (20.0°C)	70°F (21.1°C)	71.6°F (22.0°C)	75.2°F (24.0°C)
235	-22°F (-30.0°C)	3521	3450	3433	3706	3672	1.31	1.32	1.32	1.32	1.33
	-13°F (-25.0°C)	4523	4433	4410	4577	4536	1.36	1.38	1.38	1.38	1.39
	-4°F (-20.0°C)	6174	6051	6021	6249	6192	1.47	1.48	1.48	1.49	1.49
	0°F (-17.8°C)	6812	6676	6643	6894	6832	1.54	1.55	1.56	1.56	1.56
	5°F (-15.0°C)	7610	7458	7421	7702	7632	1.63	1.64	1.65	1.65	1.66
	14°F (-10.0°C)	8310	8144	8103	8410	8334	1.66	1.67	1.67	1.68	1.68
	17°F (-8.3°C)	8543	8373	8331	8646	8568	1.67	1.68	1.68	1.69	1.69
	22°F (-5.6°C)	8887	8709	8665	8993	8913	1.67	1.69	1.69	1.69	1.70
	27°F (-2.8°C)	9230	9045	9000	9341	9257	1.68	1.69	1.70	1.70	1.71
	32°F (-0.0°C)	9573	9382	9335	9688	9601	1.69	1.70	1.70	1.71	1.71
	35°F (1.7°C)	9779	9583	9535	9896	9807	1.69	1.70	1.71	1.71	1.72
	37°F (2.8°C)	9812	9616	9568	9930	9841	1.62	1.64	1.64	1.64	1.65
	42°F (5.6°C)	9896	9698	9649	10015	9925	1.46	1.47	1.48	1.48	1.48
	44.6°F (7.0°C)	9929	9731	9682	10049	9958	1.39	1.41	1.41	1.41	1.42
	47°F (8.3°C)	9979	9780	9731	10099	10008	1.30	1.31	1.31	1.31	1.32
	52°F (11.1°C)	10108	9906	9857	10230	10138	1.15	1.16	1.16	1.16	1.16
	57°F (13.9°C)	10238	10033	9983	10361	10267	1.00	1.00	1.01	1.01	1.01
	59°F (15.0°C)	10289	10083	10033	10413	10319	0.94	0.94	0.94	0.95	0.95
	62°F (16.7°C)	10367	10159	10108	10491	10397	0.85	0.85	0.85	0.86	0.86
	64.4°F (18.0°C)	10418	10210	10159	10543	10449	0.78	0.79	0.79	0.79	0.80
259	-22°F (-30.0°C)	4044	3963	3943	4088	4051	1.32	1.33	1.33	1.33	1.34
	-13°F (-25.0°C)	5094	4992	4967	5050	5005	1.38	1.39	1.39	1.39	1.40
	-4°F (-20.0°C)	6954	6814	6780	6894	6832	1.48	1.49	1.50	1.50	1.51
	0°F (-17.8°C)	7672	7519	7481	7606	7538	1.56	1.57	1.57	1.57	1.58
	5°F (-15.0°C)	8571	8399	8357	8497	8421	1.65	1.66	1.66	1.67	1.67
	14°F (-10.0°C)	9359	9172	9126	9279	9195	1.67	1.69	1.69	1.69	1.70
	17°F (-8.3°C)	9622	9429	9382	9539	9453	1.68	1.70	1.70	1.70	1.71
	22°F (-5.6°C)	10008	9808	9759	9922	9833	1.69	1.70	1.71	1.71	1.72
	27°F(-2.8°C)	10395	10187	10136	10305	10213	1.70	1.71	1.71	1.72	1.72
	32°F (-0.0°C)	10781	10566	10513	10688	10592	1.70	1.72	1.72	1.72	1.73
	35°F (1.7°C)	11013	10793	10739	10918	10820	1.71	1.72	1.72	1.73	1.73
	37°F (2.8°C)	11051	10830	10776	10956	10857	1.64	1.65	1.66	1.66	1.67
	42°F (5.6°C)	11145	10922	10867	11049	10950	1.48	1.49	1.49	1.49	1.50
	44.6°F (7.0°C)	11182	10959	10904	11086	10987	1.41	1.42	1.42	1.43	1.43
	47°F (8.3°C)	11239	11014	10959	11142	11042	1.31	1.32	1.32	1.33	1.33
	52°F (11.1°C)	11384	11157	11101	11286	11185	1.16	1.17	1.17	1.17	1.18
	57°F (13.9°C)	11530	11299	11243	11430	11328	1.01	1.01	1.02	1.02	1.02
	59°F(15.0°C)	11588	11356	11299	11488	11385	0.94	0.95	0.95	0.96	0.96
	62°F (16.7°C)	11675	11441	11384	11575	11470	0.85	0.86	0.86	0.86	0.87
	64.4°F (18.0°C)	11733	11498	11441	11632	11528	0.79	0.80	0.80	0.80	0.81

HEATING PERFORMANCE AT INDOOR DRY BULB TEMPERATURE SIZE 9 (Sheet 2 of 2)

AIRFLOW (CFM)	OUTDOOR DB(°F)	TC: Total Heating Capacity (BTU/hr)					PI: Power Input (kW)				
		Indoor Conditions (DB °F)					Indoor Conditions (DB °F)				
		60.8°F (16.0°C)	68°F (20.0°C)	70°F (21.1°C)	71.6°F (22.0°C)	75.2°F (24.0°C)	60.8°F (16.0°C)	68°F (20.0°C)	70°F (21.1°C)	71.6°F (22.0°C)	75.2°F (24.0°C)
294	-22°F (-30.0°C)	4644	4551	4528	4510	4470	1.33	1.34	1.35	1.35	1.35
	-13°F n(-25.0°C)	5737	5622	5594	5572	5521	1.39	1.40	1.41	1.41	1.41
	-4°F (-20.0°C)	7831	7675	7636	7606	7537	1.50	1.51	1.51	1.52	1.52
	0°F (-17.8°C)	8641	8468	8425	8392	8316	1.57	1.58	1.59	1.59	1.60
	5°F (-15.0°C)	9652	9459	9412	9374	9290	1.66	1.68	1.68	1.68	1.69
	14°F (-10.0°C)	10540	10329	10278	10237	10145	1.69	1.71	1.71	1.71	1.72
	17°F (-8.3°C)	10836	10619	10566	10524	10429	1.70	1.71	1.72	1.72	1.73
	22°F (-5.6°C)	11271	11046	10991	10947	10848	1.71	1.72	1.72	1.73	1.73
	27°F (-2.8°C)	11707	11473	11415	11370	11267	1.71	1.73	1.73	1.73	1.74
	32°F (-0.0°C)	12142	11899	11840	11792	11686	1.72	1.73	1.74	1.74	1.75
	35°F (1.7°C)	12403	12155	12094	12046	11937	1.72	1.74	1.74	1.74	1.75
	37°F (2.8°C)	12445	12197	12136	12087	11978	1.66	1.67	1.67	1.68	1.68
	42°F (5.6°C)	12551	12300	12239	12190	12080	1.49	1.50	1.51	1.51	1.51
	44.6°F (7.0°C)	12594	12342	12280	12231	12121	1.42	1.43	1.44	1.44	1.45
	47°F (8.3°C)	12657	12404	12342	12293	12182	1.32	1.33	1.34	1.34	1.34
	52°F (11.1°C)	12821	12565	12502	12452	12340	1.17	1.18	1.18	1.18	1.19
	57°F (13.9°C)	12985	12725	12661	12611	12497	1.02	1.02	1.03	1.03	1.03
	59°F (15.0°C)	13050	12789	12725	12674	12560	0.95	0.96	0.96	0.97	0.97
	62°F (16.7°C)	13149	12886	12821	12770	12655	0.86	0.87	0.87	0.87	0.88
	64.4°F (18.0°C)	13214	12950	12885	12833	12718	0.80	0.81	0.81	0.81	0.81
341	-22°F (-30.0°C)	5230	5126	5100	5080	5034	1.35	1.36	1.36	1.36	1.37
	-13°F (-25.0°C)	6461	6332	6300	6275	6218	1.41	1.42	1.42	1.42	1.43
	-4°F (-20.0°C)	8820	8643	8600	8566	8489	1.51	1.52	1.53	1.53	1.54
	0°F (-17.8°C)	9731	9537	9489	9451	9366	1.59	1.60	1.60	1.61	1.61
	5°F (-15.0°C)	10871	10653	10600	10558	10463	1.68	1.69	1.70	1.70	1.71
	14°F (-10.0°C)	11871	11633	11575	11529	11425	1.71	1.72	1.73	1.73	1.74
	17°F (-8.3°C)	12204	11960	11900	11852	11746	1.72	1.73	1.74	1.74	1.75
	22°F (-5.6°C)	12694	12440	12378	12328	12218	1.72	1.74	1.74	1.75	1.75
	27°F (-2.8°C)	13184	12921	12856	12805	12689	1.73	1.74	1.75	1.75	1.76
	32°F (-0.0°C)	13674	13401	13334	13281	13161	1.74	1.75	1.75	1.76	1.77
	35°F (1.7°C)	13969	13689	13621	13566	13444	1.74	1.76	1.76	1.76	1.77
	37°F (2.8°C)	14016	13736	13667	13613	13490	1.67	1.69	1.69	1.69	1.70
	42°F (5.6°C)	14136	13853	13784	13728	13605	1.51	1.52	1.52	1.52	1.53
	44.6°F (7.0°C)	14183	13900	13830	13775	13651	1.44	1.45	1.45	1.46	1.46
	47°F (8.3°C)	14255	13970	13900	13844	13720	1.34	1.35	1.35	1.35	1.36
	52°F (11.1°C)	14439	14151	14080	14023	13897	1.18	1.19	1.19	1.20	1.20
	57°F (13.9°C)	14624	14331	14260	14203	14075	1.03	1.03	1.04	1.04	1.04
	59°F (15.0°C)	14697	14403	14331	14274	14146	0.96	0.97	0.97	0.98	0.98
	62°F (16.7°C)	14808	14512	14439	14382	14252	0.87	0.88	0.88	0.88	0.89
	64.4°F (18.0°C)	14882	14584	14511	14453	14323	0.81	0.82	0.82	0.82	0.82

NOTE: Values in gray are extrapolated based on tested performance.

Table 28 — One-Way Cassette Cooling Performance (12K)

COOLING PERFORMANCE AT INDOOR DRY BULB TEMPERATURE SIZE 12 (Sheet 1 of 4)

AIR-FLOW (CFM)	OUT-DOOR DB (°F)	ID WB (°F)	60.8°F (16.0°C)					64.4°F (18.0°C)					67°F (19.4°C)					71.6°F (22.0°C)				
		ID DB (°F)	73.4°F (23.0°C)	77.0°F (25.0°C)	80.0°F (26.7°C)	80.6°F (27.0°C)	84.2°F (29.0°C)	73.4°F (23.0°C)	77.0°F (25.0°C)	80.0°F (26.7°C)	80.6°F (27.0°C)	84.2°F (29.0°C)	73.4°F (23.0°C)	77.0°F (25.0°C)	80.0°F (26.7°C)	80.6°F (27.0°C)	84.2°F (29.0°C)	73.4°F (23.0°C)	77.0°F (25.0°C)	80.0°F (26.7°C)	80.6°F (27.0°C)	84.2°F (29.0°C)
247	-22°F (-30.0°C)	TC	7061	7071	7078	7079	7088	7487	7496	7503	7505	7514	7934	7944	7953	7955	7964	8412	8421	8431	8432	8442
		S/T	0.36	0.42	0.48	0.48	0.54	0.38	0.45	0.51	0.51	0.58	0.40	0.47	0.54	0.54	0.61	0.43	0.50	0.57	0.57	0.65
		PI	0.30	0.30	0.30	0.30	0.30	0.32	0.32	0.32	0.32	0.32	0.34	0.34	0.34	0.34	0.34	0.36	0.36	0.36	0.36	0.36
	-13°F (-25.0°C)	TC	8843	8855	8865	8865	8877	9376	9387	9397	9398	9410	9936	9949	9960	9962	9973	10535	10547	10558	10560	10573
		S/T	0.36	0.42	0.48	0.48	0.55	0.38	0.45	0.51	0.51	0.58	0.41	0.48	0.54	0.54	0.62	0.43	0.50	0.57	0.57	0.65
		PI	0.28	0.28	0.28	0.28	0.28	0.29	0.30	0.30	0.30	0.30	0.31	0.31	0.31	0.31	0.31	0.33	0.33	0.33	0.33	0.33
	-4°F (-20.0°C)	TC	8835	8847	8856	8857	8869	9367	9379	9388	9390	9401	9927	9940	9951	9953	9964	10525	10537	10548	10550	10563
		S/T	0.36	0.43	0.48	0.48	0.55	0.38	0.45	0.51	0.51	0.58	0.41	0.48	0.54	0.54	0.62	0.43	0.51	0.58	0.58	0.66
		PI	0.33	0.33	0.33	0.33	0.33	0.35	0.35	0.35	0.35	0.35	0.37	0.37	0.37	0.37	0.37	0.39	0.39	0.39	0.39	0.39
	0°F (-17.8°C)	TC	8831	8843	8853	8853	8865	9364	9375	9384	9386	9397	9923	9936	9947	9949	9960	10521	10532	10544	10545	10558
		S/T	0.36	0.43	0.49	0.49	0.55	0.39	0.45	0.51	0.51	0.59	0.41	0.48	0.55	0.55	0.62	0.43	0.51	0.58	0.58	0.66
		PI	0.35	0.35	0.35	0.35	0.35	0.37	0.37	0.37	0.37	0.37	0.39	0.39	0.39	0.39	0.39	0.41	0.41	0.41	0.41	0.41
	5°F (-15.0°C)	TC	8827	8839	8848	8848	8860	9359	9370	9379	9381	9392	9918	9931	9942	9944	9955	10515	10527	10538	10540	10553
		S/T	0.37	0.43	0.49	0.49	0.56	0.39	0.46	0.52	0.52	0.59	0.41	0.48	0.55	0.55	0.62	0.44	0.51	0.58	0.58	0.66
		PI	0.37	0.37	0.37	0.37	0.37	0.40	0.40	0.40	0.40	0.40	0.42	0.42	0.42	0.42	0.42	0.44	0.45	0.45	0.45	0.45
	14°F (-10.0°C)	TC	8387	8399	8408	8408	8419	8893	8903	8912	8914	8925	9424	9436	9447	9449	9459	9992	10003	10014	10015	10028
		S/T	0.37	0.43	0.49	0.49	0.56	0.39	0.46	0.52	0.52	0.59	0.41	0.48	0.55	0.55	0.63	0.44	0.51	0.58	0.58	0.66
		PI	0.37	0.37	0.37	0.37	0.38	0.40	0.40	0.40	0.40	0.40	0.42	0.42	0.42	0.42	0.42	0.45	0.45	0.45	0.45	0.45
	17°F (-8.3°C)	TC	8241	8252	8261	8261	8272	8738	8748	8757	8758	8769	9260	9272	9282	9284	9294	9818	9828	9839	9840	9853
		S/T	0.37	0.43	0.49	0.49	0.56	0.39	0.46	0.52	0.52	0.59	0.41	0.48	0.55	0.55	0.63	0.44	0.51	0.58	0.58	0.67
		PI	0.37	0.37	0.37	0.37	0.38	0.40	0.40	0.40	0.40	0.40	0.42	0.42	0.42	0.42	0.42	0.45	0.45	0.45	0.45	0.45
	23°F (-5.0°C)	TC	8304	8315	8324	8325	8336	8805	8815	8824	8825	8836	9331	9343	9353	9355	9365	9893	9904	9914	9916	9928
		S/T	0.37	0.43	0.49	0.49	0.56	0.39	0.46	0.52	0.52	0.60	0.42	0.49	0.55	0.55	0.63	0.44	0.52	0.59	0.59	0.67
		PI	0.38	0.38	0.38	0.38	0.38	0.40	0.40	0.40	0.40	0.40	0.43	0.43	0.43	0.43	0.43	0.45	0.45	0.45	0.45	0.45
	35°F (1.7°C)	TC	8430	8442	8451	8451	8463	8938	8949	8958	8960	8970	9472	9485	9495	9497	9508	10043	10054	10065	10067	10079
		S/T	0.37	0.44	0.50	0.50	0.56	0.39	0.46	0.52	0.52	0.60	0.42	0.49	0.56	0.56	0.63	0.44	0.52	0.59	0.59	0.67
		PI	0.39	0.39	0.39	0.39	0.39	0.41	0.41	0.41	0.41	0.41	0.44	0.44	0.44	0.44	0.44	0.46	0.46	0.46	0.46	0.46
	41°F (5.0°C)	TC	8394	8405	8414	8415	8426	8900	8910	8919	8921	8931	9431	9444	9454	9456	9467	10000	10011	10021	10023	10035
		S/T	0.37	0.44	0.50	0.50	0.57	0.39	0.46	0.53	0.53	0.60	0.42	0.49	0.56	0.56	0.64	0.44	0.52	0.59	0.59	0.67
		PI	0.41	0.41	0.41	0.41	0.41	0.43	0.43	0.43	0.43	0.43	0.46	0.46	0.46	0.46	0.46	0.49	0.49	0.49	0.49	0.49
	47°F (8.3°C)	TC	8357	8369	8378	8378	8389	8861	8871	8880	8882	8893	9390	9403	9413	9415	9425	9956	9967	9978	9979	9992
		S/T	0.37	0.44	0.50	0.50	0.57	0.40	0.46	0.53	0.53	0.60	0.42	0.49	0.56	0.56	0.64	0.44	0.52	0.59	0.59	0.68
		PI	0.43	0.43	0.43	0.43	0.43	0.45	0.45	0.45	0.45	0.45	0.48	0.48	0.48	0.48	0.48	0.51	0.51	0.51	0.51	0.51
	50°F (10.0°C)	TC	8461	8472	8481	8482	8493	8970	8981	8990	8992	9002	9506	9519	9529	9531	9542	10079	10090	10101	10103	10115
		S/T	0.38	0.44	0.50	0.50	0.57	0.40	0.47	0.53	0.53	0.60	0.42	0.49	0.56	0.56	0.64	0.45	0.52	0.60	0.60	0.68
		PI	0.43	0.43	0.43	0.43	0.43	0.46	0.46	0.46	0.46	0.46	0.48	0.48	0.48	0.48	0.48	0.51	0.51	0.51	0.51	0.51
	59°F (15.0°C)	TC	8770	8782	8792	8792	8804	9299	9310	9319	9321	9332	9855	9867	9878	9880	9891	10448	10460	10471	10473	10486
		S/T	0.38	0.44	0.50	0.50	0.57	0.40	0.47	0.53	0.53	0.61	0.42	0.50	0.56	0.56	0.64	0.45	0.53	0.60	0.60	0.68
		PI	0.44	0.44	0.44	0.44	0.44	0.46	0.46	0.46	0.46	0.46	0.49	0.49	0.49	0.49	0.49	0.52	0.52	0.52	0.52	0.52
	68°F (20.0°C)	TC	9080	9092	9102	9103	9115	9627	9639	9648	9650	9662	10203	10216	10227	10229	10241	10817	10829	10841	10843	10856
		S/T	0.39	0.45	0.52	0.52	0.59	0.41	0.48	0.55	0.55	0.62	0.43	0.51	0.58	0.58	0.66	0.46	0.54	0.61	0.61	0.70
		PI	0.44	0.44	0.44	0.44	0.44	0.47	0.47	0.47	0.47	0.47	0.50	0.50	0.50	0.50	0.50	0.53	0.53	0.53	0.53	0.53
	77°F (25.0°C)	TC	9390	9403	9413	9413	9426	9956	9968	9978	9980	9991	10551	10564	10576	10578	10590	11186	11199	11211	11213	11226
		S/T	0.39	0.46	0.52	0.52	0.60	0.42	0.49	0.55	0.55	0.63	0.44	0.52	0.59	0.59	0.67	0.47	0.55	0.62	0.62	0.71
		PI	0.45	0.45	0.45	0.45	0.45	0.48	0.48	0.48	0.48	0.48	0.51	0.51	0.51	0.51	0.51	0.54	0.54	0.54	0.54	0.54
	82°F (27.8°C)	TC	9469	9482	9492	9493	9505	10040	10052	10062	10064	10076	10640	10654	10665	10667	10679	11281	11293	11305	11307	11321
		S/T	0.40	0.47	0.53	0.53	0.60	0.42	0.49	0.56	0.56	0.64	0.45	0.52	0.59	0.60	0.68	0.47	0.56	0.63	0.63	0.72
		PI	0.50	0.50	0.50	0.50	0.50	0.53	0.53	0.53	0.53	0.53	0.56	0.56	0.56	0.56	0.56	0.60	0.60	0.60	0.60	0.60
	86°F (30.0°C)	TC	9416	9428	9438	9439	9452	9983	9995	10005	10007	10019	10579	10593	10605	10607	10619	11217	11229	11241	11243	11257
		S/T	0.40	0.47	0.54	0.54	0.61	0.43	0.50	0.57	0.57	0.65	0.45	0.53	0.60	0.60	0.69	0.48	0.56	0.64	0.64	0.73
		PI	0.60	0.60	0.60	0.60	0.60	0.64	0.64	0.64	0.64	0.64	0.67	0.67	0.68	0.68	0.68	0.71	0.71	0.72	0.72	0.72
	95°F (35.0°C)	TC	9295	9307	9317	9318	9330	9855	9867	9876	9878	9890	10444	10457	10469	10471	10483	11073	11085	11097	11099	11113
		S/T	0.40	0.47	0.54	0.54	0.61	0.43	0.50	0.57	0.57	0.65	0.45	0.53	0.60	0.60	0.69	0.48	0.56	0.64	0.64	0.73
		PI	0.82	0.82	0.82	0.82	0.83	0.87	0.87	0.87	0.87	0.88	0.92	0.93	0.93	0.93	0.93	0.98	0.98	0.98	0.98	0.98
	104°F (40.0°C)	TC	8459	8470	8479	8480	8491	8969	8979	8988	8990	9001	9504	9517	9527	9529	9540	10077	10088	10099	10101	10113
		S/T	0.41	0.48	0.55	0.55	0.63	0.44	0.51	0.58	0.58	0.66	0.46	0.54	0.62	0.62	0.70	0.49	0.58	0.65	0.65	0.75
		PI	0.81	0.81	0.81	0.81	0.81	0.86	0.86	0.86	0.86	0.86	0.91	0.91	0.91	0.91	0.91	0.96	0.96	0.96	0.96	0.97
	110°F (43.0°C)	TC	7957	7968	7977	7977	7988	8437	8447	8455	8457	8467	8941	8953	8963	8964	8974	9480	9490	9500	9502	9514
		S/T	0.43	0.50	0.57	0.57	0.65	0.45	0.53	0.60	0.60	0.69	0.48	0.56	0.64	0.64	0.73	0.51	0.60	0.68	0.68	0.77
		PI	0.80	0.80	0.80	0.80	0.80	0.85	0.85	0.85	0.85	0.85	0.90	0.90	0.90	0.90	0.90	0.95	0.95	0.95	0.95	0.95
	115°F (46.0°C)	TC	6426	6435	6442	6442	6451	6814	6822	6829	6830	6838	7221	7230	7238	7240	7248	7656	7664	7673	7674	7683
		S/T	0.43	0.51	0.58	0.58	0.66	0.46	0.54	0.61	0.61	0.70	0.49	0.57	0.65	0.65	0.74	0.51	0.60	0.69	0.69	0.78
		PI	0.65	0.65	0.65	0.65	0.65	0.69	0.69	0.69	0.69	0.69	0.73	0.73	0.73	0.73	0.73	0.77	0.77	0.78	0.78	0.78
	122°F (50.0°C)	TC	4385	4391	4396	4396	4402	4649	4655	4660	4660	4666	4927	4934	4939	4940	4946	5224	5230	5235	5236	5243
		S/T	0.44	0.52	0.59	0.59	0.67	0.47	0.55	0.63	0.63	0.71	0.50	0.58	0.66	0.66	0.76	0.53	0.62	0.70	0.70	0.80
		PI	0.45	0.45	0.45	0.45	0.45	0.48	0.48	0.48	0.48	0.48	0.51	0.51	0.51	0.51	0.51	0.54	0.54	0.54	0.54	0.54

COOLING PERFORMANCE AT INDOOR DRY BULB TEMPERATURE SIZE 12 (Sheet 2 of 4)

AIR-FLOW (CFM)	OUT-DOOR DB (°F)	ID WB (°F)	60.8°F (16.0°C)					64.4°F (18.0°C)					67°F (19.4°C)					71.6°F (22.0°C)				
		ID DB (°F)	73.4°F (23.0°C)	77.0°F (25.0°C)	80.0°F (26.7°C)	80.6°F (27.0°C)	84.2°F (29.0°C)	73.4°F (23.0°C)	77.0°F (25.0°C)	80.0°F (26.7°C)	80.6°F (27.0°C)	84.2°F (29.0°C)	73.4°F (23.0°C)	77.0°F (25.0°C)	80.0°F (26.7°C)	80.6°F (27.0°C)	84.2°F (29.0°C)	73.4°F (23.0°C)	77.0°F (25.0°C)	80.0°F (26.7°C)	80.6°F (27.0°C)	84.2°F (29.0°C)
282	-22°F (-30.0°C)	TC	7761	7772	7780	7780	7791	8229	8239	8247	8248	8258	8720	8732	8742	8743	8753	9246	9256	9266	9267	9279
		S/T	0.39	0.46	0.53	0.53	0.60	0.42	0.49	0.56	0.56	0.63	0.44	0.52	0.59	0.59	0.67	0.47	0.55	0.63	0.63	0.71
		PI	0.33	0.33	0.33	0.33	0.33	0.35	0.35	0.35	0.35	0.35	0.37	0.37	0.37	0.37	0.37	0.39	0.39	0.39	0.39	0.39
	-13°F (-25.0°C)	TC	9720	9733	9743	9744	9757	10305	10318	10328	10330	10342	10921	10935	10948	10950	10962	11579	11592	11604	11606	11621
		S/T	0.40	0.47	0.53	0.53	0.60	0.42	0.49	0.56	0.56	0.64	0.45	0.52	0.59	0.59	0.68	0.47	0.55	0.63	0.63	0.72
		PI	0.31	0.31	0.31	0.31	0.31	0.32	0.32	0.32	0.32	0.33	0.34	0.34	0.34	0.34	0.34	0.36	0.36	0.37	0.37	0.37
	-4°F (-20.0°C)	TC	9711	9724	9734	9735	9748	10296	10308	10318	10320	10332	10911	10925	10937	10939	10951	11568	11581	11593	11595	11610
		S/T	0.40	0.47	0.53	0.53	0.61	0.42	0.50	0.56	0.56	0.64	0.45	0.53	0.60	0.60	0.68	0.48	0.56	0.63	0.63	0.72
		PI	0.36	0.36	0.36	0.36	0.36	0.38	0.38	0.38	0.38	0.38	0.40	0.40	0.40	0.40	0.40	0.43	0.43	0.43	0.43	0.43
	0°F (-17.8°C)	TC	9706	9720	9730	9730	9744	10291	10304	10314	10316	10328	10906	10920	10933	10935	10947	11563	11576	11589	11590	11605
		S/T	0.40	0.47	0.53	0.53	0.61	0.42	0.50	0.57	0.57	0.64	0.45	0.53	0.60	0.60	0.68	0.48	0.56	0.64	0.64	0.72
		PI	0.38	0.38	0.38	0.38	0.38	0.40	0.40	0.41	0.41	0.41	0.43	0.43	0.43	0.43	0.43	0.45	0.45	0.46	0.46	0.46
	5°F (-15.0°C)	TC	9701	9714	9725	9725	9738	10286	10298	10308	10310	10323	10901	10915	10927	10929	10941	11557	11570	11583	11584	11599
		S/T	0.40	0.47	0.54	0.54	0.61	0.43	0.50	0.57	0.57	0.65	0.45	0.53	0.60	0.60	0.69	0.48	0.56	0.64	0.64	0.73
		PI	0.41	0.41	0.41	0.41	0.41	0.44	0.44	0.44	0.44	0.44	0.46	0.46	0.46	0.46	0.46	0.49	0.49	0.49	0.49	0.49
	14°F (-10.0°C)	TC	9219	9231	9241	9241	9254	9774	9786	9795	9797	9809	10358	10372	10383	10385	10397	10982	10994	11006	11008	11022
		S/T	0.40	0.47	0.54	0.54	0.61	0.43	0.50	0.57	0.57	0.65	0.45	0.53	0.60	0.60	0.69	0.48	0.56	0.64	0.64	0.73
		PI	0.41	0.41	0.41	0.41	0.41	0.44	0.44	0.44	0.44	0.44	0.46	0.46	0.46	0.46	0.46	0.49	0.49	0.49	0.49	0.49
	17°F (-8.3°C)	TC	9058	9070	9080	9080	9092	9604	9615	9624	9626	9638	10177	10191	10202	10204	10215	10791	10802	10814	10816	10829
		S/T	0.40	0.47	0.54	0.54	0.61	0.43	0.50	0.57	0.57	0.65	0.45	0.53	0.61	0.61	0.69	0.48	0.56	0.64	0.64	0.73
		PI	0.41	0.41	0.41	0.41	0.41	0.44	0.44	0.44	0.44	0.44	0.46	0.46	0.46	0.46	0.46	0.49	0.49	0.49	0.49	0.49
	23°F (-5.0°C)	TC	9127	9139	9149	9150	9162	9677	9689	9698	9700	9712	10255	10269	10280	10282	10293	10873	10885	10897	10899	10912
		S/T	0.41	0.48	0.54	0.54	0.62	0.43	0.51	0.57	0.57	0.65	0.46	0.54	0.61	0.61	0.69	0.48	0.57	0.65	0.65	0.74
		PI	0.42	0.42	0.42	0.42	0.42	0.44	0.44	0.44	0.44	0.44	0.47	0.47	0.47	0.47	0.47	0.50	0.50	0.50	0.50	0.50
	35°F (1.7°C)	TC	9266	9278	9288	9289	9301	9824	9836	9846	9848	9859	10411	10425	10436	10438	10450	11038	11050	11062	11064	11078
		S/T	0.41	0.48	0.54	0.54	0.62	0.43	0.51	0.58	0.58	0.66	0.46	0.54	0.61	0.61	0.70	0.49	0.57	0.65	0.65	0.74
		PI	0.43	0.43	0.43	0.43	0.43	0.45	0.45	0.45	0.45	0.45	0.48	0.48	0.48	0.48	0.48	0.51	0.51	0.51	0.51	0.51
	41°F (5.0°C)	TC	9226	9238	9248	9248	9261	9782	9793	9803	9805	9817	10366	10380	10391	10393	10405	10991	11003	11015	11016	11030
		S/T	0.41	0.48	0.55	0.55	0.62	0.43	0.51	0.58	0.58	0.66	0.46	0.54	0.61	0.61	0.70	0.49	0.57	0.65	0.65	0.74
		PI	0.45	0.45	0.45	0.45	0.45	0.48	0.48	0.48	0.48	0.48	0.50	0.50	0.50	0.50	0.51	0.53	0.53	0.53	0.54	0.54
	47°F (8.3°C)	TC	9186	9198	9208	9208	9221	9739	9751	9760	9762	9774	10321	10334	10346	10348	10359	10943	10955	10967	10968	10982
		S/T	0.41	0.48	0.55	0.55	0.62	0.43	0.51	0.58	0.58	0.66	0.46	0.54	0.61	0.61	0.70	0.49	0.57	0.65	0.65	0.74
		PI	0.47	0.47	0.47	0.47	0.47	0.50	0.50	0.50	0.50	0.50	0.53	0.53	0.53	0.53	0.53	0.56	0.56	0.56	0.56	0.56
	50°F (10.0°C)	TC	9299	9312	9322	9322	9335	9859	9871	9881	9883	9895	10449	10462	10474	10476	10487	11078	11090	11102	11104	11118
		S/T	0.41	0.48	0.55	0.55	0.63	0.44	0.51	0.58	0.58	0.66	0.46	0.54	0.62	0.62	0.70	0.49	0.58	0.65	0.65	0.75
		PI	0.47	0.47	0.47	0.47	0.47	0.50	0.50	0.50	0.50	0.50	0.53	0.53	0.53	0.53	0.53	0.56	0.56	0.56	0.56	0.56
	59°F (15.0°C)	TC	9640	9653	9663	9663	9676	10221	10233	10243	10245	10257	10831	10845	10857	10859	10871	11484	11496	11509	11511	11525
		S/T	0.41	0.49	0.55	0.55	0.63	0.44	0.52	0.59	0.59	0.67	0.47	0.55	0.62	0.62	0.71	0.49	0.58	0.66	0.66	0.75
		PI	0.48	0.48	0.48	0.48	0.48	0.51	0.51	0.51	0.51	0.51	0.54	0.54	0.54	0.54	0.54	0.57	0.57	0.57	0.57	0.57
	68°F (20.0°C)	TC	9980	9994	10004	10005	10018	10582	10594	10605	10607	10619	11214	11228	11241	11243	11255	11889	11902	11915	11917	11932
		S/T	0.43	0.50	0.57	0.57	0.65	0.45	0.53	0.60	0.60	0.69	0.48	0.56	0.64	0.64	0.73	0.51	0.59	0.68	0.68	0.77
		PI	0.49	0.49	0.49	0.49	0.49	0.52	0.52	0.52	0.52	0.52	0.55	0.55	0.55	0.55	0.55	0.58	0.58	0.58	0.58	0.58
	77°F (25.0°C)	TC	10321	10334	10346	10346	10360	10943	10956	10966	10969	10982	11596	11611	11624	11626	11639	12295	12308	12322	12324	12339
		S/T	0.43	0.51	0.57	0.57	0.66	0.46	0.54	0.61	0.61	0.69	0.48	0.57	0.65	0.65	0.74	0.51	0.60	0.68	0.68	0.78
		PI	0.49	0.49	0.50	0.50	0.50	0.52	0.52	0.53	0.53	0.53	0.56	0.56	0.56	0.56	0.56	0.59	0.59	0.59	0.59	0.59
	82°F (27.8°C)	TC	10408	10422	10433	10433	10447	11035	11048	11059	11061	11074	11694	11709	11722	11725	11738	12399	12412	12426	12428	12443
		S/T	0.44	0.51	0.58	0.58	0.66	0.46	0.54	0.62	0.62	0.70	0.49	0.58	0.65	0.65	0.75	0.52	0.61	0.69	0.69	0.79
		PI	0.55	0.55	0.55	0.55	0.55	0.58	0.58	0.58	0.58	0.58	0.62	0.62	0.62	0.62	0.62	0.65	0.66	0.66	0.66	0.66
	86°F (30.0°C)	TC	10349	10363	10374	10374	10388	10972	10985	10996	10998	11011	11628	11643	11656	11658	11671	12328	12342	12355	12357	12373
		S/T	0.44	0.52	0.59	0.59	0.67	0.47	0.55	0.62	0.62	0.71	0.50	0.58	0.66	0.66	0.75	0.53	0.62	0.70	0.70	0.80
		PI	0.66	0.66	0.66	0.66	0.66	0.70	0.70	0.70	0.70	0.70	0.74	0.74	0.74	0.74	0.74	0.78	0.79	0.79	0.79	0.79
	95°F (35.0°C)	TC	10216	10230	10241	10241	10255	10832	10844	10855	10857	10870	11479	11494	11506	11509	11521	12170	12183	12197	12199	12214
		S/T	0.44	0.52	0.59	0.59	0.67	0.47	0.55	0.62	0.62	0.71	0.50	0.58	0.66	0.66	0.75	0.53	0.62	0.70	0.70	0.80
		PI	0.90	0.91	0.91	0.91	0.91	0.96	0.96	0.96	0.96	0.96	1.02	1.02	1.02	1.02	1.02	1.08	1.08	1.08	1.08	1.08
	104°F (40.0°C)	TC	9297	9310	9320	9320	9333	9857	9869	9879	9881	9893	10446	10460	10472	10474	10485	11076	11088	11100	11102	11115
		S/T	0.45	0.53	0.60	0.60	0.69	0.48	0.56	0.64	0.64	0.73	0.51	0.60	0.68	0.68	0.77	0.54	0.63	0.72	0.72	0.82
		PI	0.89	0.89	0.89	0.89	0.89	0.94	0.94	0.94	0.94	0.94	1.00	1.00	1.00	1.00	1.00	1.06	1.06	1.06	1.06	1.06
	110°F (43.0°C)	TC	8746	8758	8767	8768	8779	9273	9284	9293	9295	9306	9827	9840	9851	9853	9864	10419	10430	10442	10443	10456
		S/T	0.47	0.55	0.63	0.63	0.71	0.50	0.58	0.66	0.66	0.76	0.53	0.62	0.70	0.70	0.80	0.56	0.66	0.75	0.75	0.85
		PI	0.88	0.88	0.88	0.88	0.88	0.93	0.93	0.93	0.93	0.93	0.99	0.99	0.99	0.99	0.99	1.05	1.05	1.05	1.05	1.05
	115°F (46.0°C)	TC	7063	7073	7080	7081	7090	7489	7498	7505	7507	7516	7936	7947	7956	7957	7966	8415	8424	8433	8434	8445
		S/T	0.48	0.56	0.63	0.63	0.72	0.50	0.59	0.67	0.67	0.77	0.53	0.63	0.71	0.71	0.81	0.57	0.66	0.75	0.75	0.86
		PI	0.71	0.72	0.72	0.72	0.72	0.76	0.76	0.76	0.76	0.76	0.80	0.80	0.80	0.80	0.81	0.85	0.85	0.85	0.85	0.85
	122°F (50.0°C)	TC	4820	4826	4831	4832	4838	5110	5116	5121	5122	5128	5415	5423	5429	5430	5436	5742	5748	5754	5755	5762
		S/T	0.49	0.57	0.65	0.65	0.74	0.52	0.60	0.69	0.69	0.78	0.55	0.64	0.73	0.73	0.83	0.58	0.68	0.77	0.77	0.88
		PI	0.50	0.50	0.50	0.50	0.50	0.53	0.53	0.53	0.53	0.53	0.56	0.56	0.56	0.56	0.56	0.59	0.59	0.59	0.59	0.59

COOLING PERFORMANCE AT INDOOR DRY BULB TEMPERATURE SIZE 12 (Sheet 3 of 4)

AIR-FLOW (CFM)	OUT-DOOR DB (°F)	ID WB (°F)	60.8°F (16.0°C)					64.4°F (18.0°C)					67°F (19.4°C)					71.6°F (22.0°C)				
		ID DB (°F)	73.4°F (23.0°C)	77.0°F (25.0°C)	80.0°F (26.7°C)	80.6°F (27.0°C)	84.2°F (29.0°C)	73.4°F (23.0°C)	77.0°F (25.0°C)	80.0°F (26.7°C)	80.6°F (27.0°C)	84.2°F (29.0°C)	73.4°F (23.0°C)	77.0°F (25.0°C)	80.0°F (26.7°C)	80.6°F (27.0°C)	84.2°F (29.0°C)	73.4°F (23.0°C)	77.0°F (25.0°C)	80.0°F (26.7°C)	80.6°F (27.0°C)	84.2°F (29.0°C)
312	-22°F (-30.0°C)	TC	8530	8542	8551	8551	8563	9044	9055	9064	9066	9077	9585	9597	9608	9610	9620	10162	10173	10184	10186	10199
		S/T	0.43	0.51	0.58	0.58	0.66	0.46	0.54	0.61	0.61	0.70	0.49	0.57	0.65	0.65	0.74	0.52	0.61	0.69	0.69	0.78
		PI	0.36	0.36	0.36	0.36	0.36	0.38	0.38	0.38	0.38	0.38	0.41	0.41	0.41	0.41	0.41	0.43	0.43	0.43	0.43	0.43
	-13°F (-25.0°C)	TC	10683	10697	10709	10709	10724	11327	11340	11351	11354	11367	12003	12019	12032	12035	12048	12727	12741	12754	12756	12772
		S/T	0.44	0.51	0.58	0.58	0.66	0.46	0.54	0.62	0.62	0.70	0.49	0.57	0.65	0.65	0.74	0.52	0.61	0.69	0.69	0.79
		PI	0.34	0.34	0.34	0.34	0.34	0.36	0.36	0.36	0.36	0.36	0.38	0.38	0.38	0.38	0.38	0.40	0.40	0.40	0.40	0.40
	-4°F (-20.0°C)	TC	10673	10687	10699	10699	10714	11316	11330	11341	11343	11356	11992	12008	12021	12023	12037	12715	12729	12742	12744	12760
		S/T	0.44	0.51	0.58	0.58	0.67	0.46	0.55	0.62	0.62	0.71	0.49	0.58	0.66	0.66	0.75	0.52	0.61	0.70	0.70	0.79
		PI	0.39	0.39	0.39	0.39	0.39	0.42	0.42	0.42	0.42	0.42	0.44	0.44	0.44	0.44	0.44	0.47	0.47	0.47	0.47	0.47
	0°F (-17.8°C)	TC	10668	10683	10694	10695	10709	11311	11325	11336	11338	11352	11987	12003	12016	12018	12032	12709	12723	12737	12739	12755
		S/T	0.44	0.52	0.59	0.59	0.67	0.47	0.55	0.62	0.62	0.71	0.49	0.58	0.66	0.66	0.75	0.52	0.61	0.70	0.70	0.80
		PI	0.42	0.42	0.42	0.42	0.42	0.44	0.44	0.45	0.45	0.45	0.47	0.47	0.47	0.47	0.47	0.50	0.50	0.50	0.50	0.50
	5°F (-15.0°C)	TC	10663	10677	10689	10689	10704	11305	11319	11330	11332	11346	11981	11996	12010	12012	12025	12703	12717	12730	12732	12748
		S/T	0.44	0.52	0.59	0.59	0.67	0.47	0.55	0.62	0.62	0.71	0.50	0.58	0.66	0.66	0.75	0.53	0.62	0.70	0.70	0.80
		PI	0.45	0.45	0.45	0.45	0.45	0.48	0.48	0.48	0.48	0.48	0.51	0.51	0.51	0.51	0.51	0.54	0.54	0.54	0.54	0.54
	14°F (-10.0°C)	TC	10132	10146	10157	10157	10171	10743	10756	10766	10768	10781	11385	11399	11412	11414	11427	12071	12084	12097	12099	12114
		S/T	0.44	0.52	0.59	0.59	0.67	0.47	0.55	0.63	0.63	0.71	0.50	0.58	0.66	0.66	0.76	0.53	0.62	0.70	0.70	0.80
		PI	0.45	0.45	0.45	0.45	0.45	0.48	0.48	0.48	0.48	0.48	0.51	0.51	0.51	0.51	0.51	0.54	0.54	0.54	0.54	0.54
	17°F (-8.3°C)	TC	9955	9969	9979	9980	9993	10555	10568	10578	10580	10593	11186	11200	11213	11215	11228	11860	11873	11886	11888	11902
		S/T	0.44	0.52	0.59	0.59	0.68	0.47	0.55	0.63	0.63	0.72	0.50	0.59	0.67	0.67	0.76	0.53	0.62	0.71	0.71	0.80
		PI	0.45	0.45	0.45	0.45	0.45	0.48	0.48	0.48	0.48	0.48	0.51	0.51	0.51	0.51	0.51	0.54	0.54	0.54	0.54	0.54
	23°F (-5.0°C)	TC	10032	10045	10056	10056	10070	10636	10649	10659	10661	10674	11272	11286	11299	11301	11314	11951	11964	11977	11979	11994
		S/T	0.45	0.52	0.60	0.60	0.68	0.47	0.56	0.63	0.63	0.72	0.50	0.59	0.67	0.67	0.76	0.53	0.62	0.71	0.71	0.81
		PI	0.46	0.46	0.46	0.46	0.46	0.48	0.49	0.49	0.49	0.49	0.51	0.51	0.52	0.52	0.52	0.54	0.55	0.55	0.55	0.55
	35°F (1.7°C)	TC	10184	10198	10209	10209	10223	10798	10811	10821	10823	10836	11443	11458	11471	11473	11486	12132	12146	12159	12161	12176
		S/T	0.45	0.53	0.60	0.60	0.68	0.48	0.56	0.63	0.63	0.72	0.50	0.59	0.67	0.67	0.77	0.53	0.63	0.71	0.71	0.81
		PI	0.47	0.47	0.47	0.47	0.47	0.50	0.50	0.50	0.50	0.50	0.53	0.53	0.53	0.53	0.53	0.56	0.56	0.56	0.56	0.56
	41°F (5.0°C)	TC	10140	10154	10165	10165	10179	10751	10764	10774	10777	10789	11393	11408	11421	11423	11436	12080	12093	12106	12108	12123
		S/T	0.45	0.53	0.60	0.60	0.68	0.48	0.56	0.64	0.64	0.72	0.51	0.59	0.67	0.67	0.77	0.54	0.63	0.71	0.71	0.81
		PI	0.49	0.49	0.49	0.49	0.49	0.52	0.52	0.52	0.52	0.52	0.55	0.55	0.55	0.55	0.56	0.59	0.59	0.59	0.59	0.59
	47°F (8.3°C)	TC	10096	10109	10120	10121	10134	10704	10717	10728	10730	10742	11344	11359	11371	11373	11386	12027	12040	12054	12055	12070
		S/T	0.45	0.53	0.60	0.60	0.69	0.48	0.56	0.64	0.64	0.73	0.51	0.59	0.68	0.68	0.77	0.54	0.63	0.72	0.72	0.82
		PI	0.52	0.52	0.52	0.52	0.52	0.55	0.55	0.55	0.55	0.55	0.58	0.58	0.58	0.58	0.58	0.62	0.62	0.62	0.62	0.62
	50°F (10.0°C)	TC	10221	10234	10245	10246	10260	10837	10849	10860	10862	10875	11484	11499	11512	11514	11527	12176	12189	12202	12204	12220
		S/T	0.45	0.53	0.60	0.60	0.69	0.48	0.56	0.64	0.64	0.73	0.51	0.60	0.68	0.68	0.77	0.54	0.63	0.72	0.72	0.82
		PI	0.52	0.52	0.52	0.52	0.52	0.55	0.55	0.55	0.55	0.55	0.58	0.58	0.58	0.58	0.59	0.62	0.62	0.62	0.62	0.62
	59°F (15.0°C)	TC	10595	10609	10621	10621	10635	11233	11247	11258	11260	11273	11905	11920	11933	11935	11949	12622	12636	12649	12651	12667
		S/T	0.46	0.53	0.61	0.61	0.69	0.48	0.57	0.64	0.64	0.73	0.51	0.60	0.68	0.68	0.78	0.54	0.64	0.72	0.72	0.82
		PI	0.53	0.53	0.53	0.53	0.53	0.56	0.56	0.56	0.56	0.56	0.59	0.59	0.59	0.59	0.59	0.63	0.63	0.63	0.63	0.63
	68°F (20.0°C)	TC	10969	10984	10996	10996	11011	11630	11644	11655	11658	11672	12325	12341	12355	12357	12371	13068	13082	13096	13098	13114
		S/T	0.47	0.55	0.62	0.62	0.71	0.50	0.58	0.66	0.66	0.75	0.53	0.62	0.70	0.70	0.80	0.56	0.65	0.74	0.74	0.85
		PI	0.54	0.54	0.54	0.54	0.54	0.57	0.57	0.57	0.57	0.57	0.60	0.60	0.60	0.60	0.60	0.64	0.64	0.64	0.64	0.64
	77°F (25.0°C)	TC	11343	11359	11371	11371	11387	12027	12041	12053	12056	12070	12746	12762	12776	12779	12793	13513	13528	13543	13545	13562
		S/T	0.47	0.56	0.63	0.63	0.72	0.50	0.59	0.67	0.67	0.76	0.53	0.62	0.71	0.71	0.81	0.56	0.66	0.75	0.75	0.86
		PI	0.54	0.54	0.54	0.54	0.55	0.58	0.58	0.58	0.58	0.58	0.61	0.61	0.61	0.61	0.61	0.65	0.65	0.65	0.65	0.65
	82°F (27.8°C)	TC	11439	11455	11467	11467	11483	12129	12143	12155	12157	12172	12853	12870	12884	12887	12901	13628	13642	13657	13659	13676
		S/T	0.48	0.56	0.64	0.64	0.73	0.51	0.60	0.68	0.68	0.77	0.54	0.63	0.72	0.72	0.82	0.57	0.67	0.76	0.76	0.87
		PI	0.60	0.60	0.61	0.61	0.61	0.64	0.64	0.64	0.64	0.64	0.68	0.68	0.68	0.68	0.68	0.72	0.72	0.72	0.72	0.72
	86°F (30.0°C)	TC	11374	11390	11402	11402	11418	12060	12074	12086	12088	12103	12780	12797	12811	12813	12828	13550	13565	13580	13582	13599
		S/T	0.49	0.57	0.65	0.65	0.74	0.52	0.60	0.69	0.69	0.78	0.55	0.64	0.73	0.73	0.83	0.58	0.68	0.77	0.77	0.88
		PI	0.72	0.72	0.73	0.73	0.73	0.77	0.77	0.77	0.77	0.77	0.81	0.81	0.82	0.82	0.82	0.86	0.86	0.86	0.86	0.87
	95°F (35.0°C)	TC	11228	11243	11256	11256	11271	11905	11919	11931	11933	11947	12616	12633	12647	12649	12663	13376	13391	13405	13408	13424
		S/T	0.49	0.57	0.65	0.65	0.74	0.52	0.60	0.69	0.69	0.78	0.55	0.64	0.73	0.73	0.83	0.58	0.68	0.77	0.77	0.88
		PI	0.99	0.99	1.00	1.00	1.00	1.05	1.05	1.06	1.06	1.06	1.12	1.12	1.12	1.12	1.12	1.18	1.18	1.19	1.19	1.19
	104°F (40.0°C)	TC	10219	10232	10243	10244	10258	10834	10847	10858	10860	10873	11482	11497	11509	11512	11524	12173	12187	12200	12202	12217
		S/T	0.50	0.58	0.66	0.66	0.76	0.53	0.62	0.70	0.70	0.80	0.56	0.66	0.75	0.75	0.85	0.59	0.70	0.79	0.79	0.90
		PI	0.98	0.98	0.98	0.98	0.98	1.03	1.04	1.04	1.04	1.04	1.10	1.10	1.10	1.10	1.10	1.16	1.16	1.16	1.16	1.17
	110°F (43.0°C)	TC	9613	9626	9636	9636	9649	10192	10204	10214	10216	10228	10801	10815	10827	10829	10841	11452	11464	11477	11478	11493
		S/T	0.52	0.61	0.69	0.69	0.78	0.55	0.64	0.73	0.73	0.83	0.58	0.68	0.77	0.77	0.88	0.61	0.72	0.82	0.82	0.93
		PI	0.96	0.97	0.97	0.97	0.97	1.02	1.02	1.03	1.03	1.03	1.08	1.09	1.09	1.09	1.09	1.15	1.15	1.15	1.15	1.15
	115°F (46.0°C)	TC	7763	7774	7782	7782	7793	8231	8241	8249	8251	8260	8723	8734	8744	8746	8755	9248	9259	9269	9270	9282
		S/T	0.52	0.61	0.70	0.70	0.79	0.55	0.65	0.74	0.74	0.84	0.59	0.69	0.78	0.78	0.89	0.62	0.73	0.83	0.83	0.95
		PI	0.78	0.79	0.79	0.79	0.79	0.83	0.83	0.83	0.83	0.84	0.88	0.88	0.88	0.88	0.89	0.93	0.94	0.94	0.94	0.94
	122°F (50.0°C)	TC	5297	5305	5310	5310	5318	5617	5623	5629	5630	5637	5952	5960	5967	5968	5974	6311	6318	6325	6326	6333
		S/T	0.53	0.63	0.71	0.71	0.81	0.57	0.66	0.76	0.76	0.86	0.60	0.70	0.80	0.80	0.91	0.64	0.75	0.85	0.85	0.97
		PI	0.54	0.55	0.55	0.55	0.55	0.58	0.58	0.58	0.58	0.58	0.61	0.61	0.61	0.61	0.61	0.65	0.65	0.65	0.65	0.65

COOLING PERFORMANCE AT INDOOR DRY BULB TEMPERATURE SIZE 12 (Sheet 4 of 4)

AIR-FLOW (CFM)	OUT-DOOR DB (°F)	ID WB (°F)	60.8°F (16.0°C)					64.4°F (18.0°C)					67°F (19.4°C)					71.6°F (22.0°C)				
		ID DB (°F)	73.4°F (23.0°C)	77.0°F (25.0°C)	80.0°F (26.7°C)	80.6°F (27.0°C)	84.2°F (29.0°C)	73.4°F (23.0°C)	77.0°F (25.0°C)	80.0°F (26.7°C)	80.6°F (27.0°C)	84.2°F (29.0°C)	73.4°F (23.0°C)	77.0°F (25.0°C)	80.0°F (26.7°C)	80.6°F (27.0°C)	84.2°F (29.0°C)	73.4°F (23.0°C)	77.0°F (25.0°C)	80.0°F (26.7°C)	80.6°F (27.0°C)	84.2°F (29.0°C)
353	-22°F (-30.0°C)	TC	9376	9388	9398	9399	9411	9941	9952	9962	9964	9976	10535	10548	10560	10562	10574	11169	11181	11194	11195	11209
		S/T	0.48	0.56	0.63	0.63	0.72	0.50	0.59	0.67	0.67	0.77	0.53	0.63	0.71	0.71	0.81	0.57	0.67	0.76	0.76	0.86
		PI	0.40	0.40	0.40	0.40	0.40	0.42	0.42	0.42	0.42	0.42	0.45	0.45	0.45	0.45	0.45	0.47	0.47	0.47	0.47	0.47
	-13°F (-25.0°C)	TC	11742	11757	11770	11771	11787	12449	12464	12476	12479	12494	13193	13210	13225	13227	13242	13988	14003	14018	14021	14038
		S/T	0.48	0.56	0.64	0.64	0.73	0.51	0.60	0.68	0.68	0.77	0.54	0.63	0.72	0.72	0.82	0.57	0.67	0.76	0.76	0.87
		PI	0.37	0.37	0.37	0.37	0.37	0.39	0.39	0.39	0.39	0.39	0.41	0.42	0.42	0.42	0.42	0.44	0.44	0.44	0.44	0.44
	-4°F (-20.0°C)	TC	11731	11746	11759	11760	11775	12438	12452	12465	12467	12482	13181	13198	13212	13215	13230	13975	13990	14005	14007	14025
		S/T	0.48	0.57	0.64	0.64	0.73	0.51	0.60	0.68	0.68	0.78	0.54	0.64	0.72	0.72	0.82	0.57	0.67	0.77	0.77	0.87
		PI	0.43	0.43	0.43	0.43	0.43	0.46	0.46	0.46	0.46	0.46	0.49	0.49	0.49	0.49	0.49	0.52	0.52	0.52	0.52	0.52
	0°F (-17.8°C)	TC	11726	11741	11754	11755	11770	12432	12447	12459	12462	12477	13175	13192	13207	13209	13224	13969	13984	13999	14002	14019
		S/T	0.48	0.57	0.64	0.64	0.73	0.51	0.60	0.68	0.68	0.78	0.54	0.64	0.72	0.72	0.83	0.58	0.68	0.77	0.77	0.88
		PI	0.46	0.46	0.46	0.46	0.46	0.49	0.49	0.49	0.49	0.49	0.52	0.52	0.52	0.52	0.52	0.55	0.55	0.55	0.55	0.55
	5°F (-15.0°C)	TC	11720	11735	11748	11748	11764	12426	12441	12453	12455	12470	13168	13185	13200	13202	13217	13962	13977	13992	13994	14012
		S/T	0.49	0.57	0.65	0.65	0.74	0.51	0.60	0.69	0.69	0.78	0.55	0.64	0.73	0.73	0.83	0.58	0.68	0.77	0.77	0.88
		PI	0.50	0.50	0.50	0.50	0.50	0.53	0.53	0.53	0.53	0.53	0.56	0.56	0.56	0.56	0.56	0.59	0.59	0.59	0.59	0.59
	14°F (-10.0°C)	TC	11136	11151	11163	11164	11179	11807	11821	11833	11835	11850	12513	12529	12543	12545	12559	13267	13281	13296	13298	13314
		S/T	0.49	0.57	0.65	0.65	0.74	0.52	0.61	0.69	0.69	0.78	0.55	0.64	0.73	0.73	0.83	0.58	0.68	0.77	0.77	0.88
		PI	0.50	0.50	0.50	0.50	0.50	0.53	0.53	0.53	0.53	0.53	0.56	0.56	0.56	0.56	0.56	0.59	0.59	0.59	0.59	0.59
	17°F (-8.3°C)	TC	10942	10957	10968	10969	10984	11601	11615	11627	11629	11643	12294	12310	12324	12326	12340	13035	13049	13064	13066	13082
		S/T	0.49	0.57	0.65	0.65	0.74	0.52	0.61	0.69	0.69	0.79	0.55	0.64	0.73	0.73	0.83	0.58	0.68	0.78	0.78	0.88
		PI	0.50	0.50	0.50	0.50	0.50	0.53	0.53	0.53	0.53	0.53	0.56	0.56	0.56	0.56	0.56	0.59	0.59	0.59	0.59	0.59
	23°F (-5.0°C)	TC	11026	11041	11052	11053	11068	11690	11704	11716	11718	11732	12389	12405	12419	12421	12435	13135	13149	13164	13166	13182
		S/T	0.49	0.58	0.65	0.65	0.75	0.52	0.61	0.69	0.69	0.79	0.55	0.65	0.74	0.74	0.84	0.58	0.69	0.78	0.78	0.89
		PI	0.50	0.50	0.50	0.50	0.50	0.53	0.53	0.53	0.53	0.53	0.56	0.57	0.57	0.57	0.57	0.60	0.60	0.60	0.60	0.60
	35°F (1.7°C)	TC	11193	11208	11220	11221	11236	11868	11882	11894	11896	11910	12577	12593	12607	12610	12624	13335	13349	13364	13366	13383
		S/T	0.49	0.58	0.66	0.66	0.75	0.52	0.61	0.70	0.70	0.79	0.55	0.65	0.74	0.74	0.84	0.59	0.69	0.78	0.78	0.89
		PI	0.52	0.52	0.52	0.52	0.52	0.55	0.55	0.55	0.55	0.55	0.58	0.58	0.58	0.58	0.58	0.61	0.61	0.61	0.61	0.62
	41°F (5.0°C)	TC	11145	11160	11172	11172	11187	11817	11831	11842	11845	11859	12523	12539	12553	12555	12569	13277	13291	13306	13308	13325
		S/T	0.49	0.58	0.66	0.66	0.75	0.52	0.61	0.70	0.70	0.80	0.56	0.65	0.74	0.74	0.84	0.59	0.69	0.78	0.78	0.89
		PI	0.54	0.54	0.54	0.54	0.54	0.57	0.57	0.58	0.58	0.58	0.61	0.61	0.61	0.61	0.61	0.64	0.65	0.65	0.65	0.65
	47°F (8.3°C)	TC	11096	11111	11123	11124	11139	11765	11779	11791	11793	11807	12468	12484	12498	12500	12514	13219	13234	13248	13250	13267
		S/T	0.50	0.58	0.66	0.66	0.75	0.53	0.62	0.70	0.70	0.80	0.56	0.65	0.74	0.74	0.85	0.59	0.69	0.79	0.79	0.90
		PI	0.57	0.57	0.57	0.57	0.57	0.60	0.60	0.60	0.60	0.60	0.64	0.64	0.64	0.64	0.64	0.68	0.68	0.68	0.68	0.68
	50°F (10.0°C)	TC	11234	11249	11261	11261	11276	11911	11925	11936	11939	11953	12622	12639	12653	12655	12669	13383	13397	13412	13414	13431
		S/T	0.50	0.58	0.66	0.66	0.76	0.53	0.62	0.70	0.70	0.80	0.56	0.66	0.75	0.75	0.85	0.59	0.70	0.79	0.79	0.90
		PI	0.57	0.57	0.57	0.57	0.57	0.60	0.61	0.61	0.61	0.61	0.64	0.64	0.64	0.64	0.64	0.68	0.68	0.68	0.68	0.68
	59°F (15.0°C)	TC	11645	11661	11673	11674	11689	12347	12361	12373	12376	12391	13084	13101	13116	13118	13133	13873	13888	13903	13905	13922
		S/T	0.50	0.59	0.67	0.67	0.76	0.53	0.62	0.71	0.71	0.81	0.56	0.66	0.75	0.75	0.86	0.60	0.70	0.80	0.80	0.91
		PI	0.58	0.58	0.58	0.58	0.58	0.61	0.62	0.62	0.62	0.62	0.65	0.65	0.65	0.65	0.65	0.69	0.69	0.69	0.69	0.69
	68°F (20.0°C)	TC	12056	12072	12085	12086	12102	12783	12798	12811	12813	12828	13546	13564	13579	13582	13597	14363	14378	14394	14396	14414
		S/T	0.51	0.60	0.69	0.69	0.78	0.54	0.64	0.73	0.73	0.83	0.58	0.68	0.77	0.77	0.88	0.61	0.72	0.82	0.82	0.93
		PI	0.59	0.59	0.59	0.59	0.59	0.62	0.62	0.63	0.63	0.63	0.66	0.66	0.66	0.66	0.66	0.70	0.70	0.70	0.70	0.70
	77°F (25.0°C)	TC	12468	12484	12498	12498	12515	13219	13235	13248	13250	13266	14009	14027	14042	14045	14061	14853	14869	14885	14887	14906
		S/T	0.52	0.61	0.69	0.69	0.79	0.55	0.65	0.74	0.74	0.84	0.59	0.69	0.78	0.78	0.89	0.62	0.73	0.83	0.83	0.94
		PI	0.60	0.60	0.60	0.60	0.60	0.63	0.63	0.63	0.63	0.64	0.67	0.67	0.67	0.67	0.67	0.71	0.71	0.71	0.71	0.71
	82°F (27.8°C)	TC	12573	12590	12603	12604	12621	13331	13346	13359	13362	13378	14127	14145	14161	14164	14179	14978	14994	15011	15013	15032
		S/T	0.53	0.62	0.70	0.70	0.80	0.56	0.66	0.75	0.75	0.85	0.59	0.70	0.79	0.79	0.90	0.63	0.74	0.84	0.84	0.95
		PI	0.66	0.66	0.67	0.67	0.67	0.70	0.70	0.71	0.71	0.71	0.75	0.75	0.75	0.75	0.75	0.79	0.79	0.79	0.79	0.79
	86°F (30.0°C)	TC	12501	12518	12532	12532	12549	13255	13271	13284	13286	13302	14047	14065	14081	14083	14099	14893	14909	14926	14928	14946
		S/T	0.53	0.63	0.71	0.71	0.81	0.57	0.66	0.75	0.75	0.86	0.60	0.70	0.80	0.80	0.91	0.64	0.75	0.85	0.85	0.97
		PI	0.80	0.80	0.80	0.80	0.80	0.84	0.84	0.85	0.85	0.85	0.89	0.90	0.90	0.90	0.90	0.95	0.95	0.95	0.95	0.95
	95°F (35.0°C)	TC	12341	12358	12371	12372	12388	13085	13100	13113	13116	13131	13867	13885	13900	13903	13918	14702	14718	14734	14736	14755
		S/T	0.53	0.63	0.71	0.71	0.81	0.57	0.66	0.75	0.75	0.86	0.60	0.70	0.80	0.80	0.91	0.64	0.75	0.85	0.85	0.97
		PI	1.09	1.09	1.09	1.09	1.10	1.16	1.16	1.16	1.16	1.16	1.23	1.23	1.23	1.23	1.23	1.30	1.30	1.30	1.30	1.31
	104°F (40.0°C)	TC	11231	11246	11258	11259	11274	11908	11922	11934	11936	11950	12620	12636	12650	12652	12666	13380	13394	13409	13411	13428
		S/T	0.55	0.64	0.73	0.73	0.83	0.58	0.68	0.77	0.77	0.88	0.62	0.72	0.82	0.82	0.93	0.65	0.76	0.87	0.87	0.99
		PI	1.07	1.07	1.07	1.07	1.08	1.14	1.14	1.14	1.14	1.14	1.20	1.21	1.21	1.21	1.21	1.28	1.28	1.28	1.28	1.28
	110°F (43.0°C)	TC	10565	10580	10591	10591	10606	11202	11215	11226	11229	11242	11871	11887	11900	11902	11915	12587	12600	12614	12616	12632
		S/T	0.57	0.67	0.76	0.76	0.86	0.60	0.71	0.80	0.80	0.91	0.64	0.75	0.85	0.85	0.97	0.68	0.79	0.90	0.90	1.00
		PI	1.06	1.06	1.06	1.06	1.06	1.12	1.13	1.13	1.13	1.13	1.19	1.19	1.19	1.19	1.20	1.26	1.26	1.27	1.27	1.27
	115°F (46.0°C)	TC	8533	8544	8553	8554	8565	9047	9058	9067	9068	9079	9587	9600	9611	9612	9623	10165	10176	10187	10189	10201
		S/T	0.57	0.67	0.77	0.77	0.87	0.61	0.71	0.81	0.81	0.92	0.65	0.76	0.86	0.86	0.98	0.68	0.80	0.91	0.91	1.00
		PI	0.86	0.86	0.86	0.86	0.87	0.91	0.92	0.92	0.92	0.92	0.97	0.97	0.97	0.97	0.97	1.03	1.03	1.03	1.03	1.03
	122°F (50.0°C)	TC	5822	5830	5836	5837	5845	6173	6181	6187	6188	6195	6542	6551	6558	6559	6566	6936	6944	6951	6952	6961
		S/T	0.59	0.69	0.78	0.78	0.89	0.62	0.73	0.83	0.83	0.95	0.66	0.77	0.88	0.88	1.00	0.70	0.82	0.93	0.93	1.00
		PI	0.60	0.60	0.60	0.60	0.60	0.63	0.64	0.64	0.64	0.64	0.67	0.67	0.67	0.67	0.68	0.71	0.71	0.71	0.71	0.72

NOTE: Values in gray are extrapolated based on tested performance.

Table 29 — One-Way Cassette Heating Performance (12K)

HEATING PERFORMANCE AT INDOOR DRY BULB TEMPERATURE SIZE 12 (Sheet 1 of 2)

AIRFLOW (CFM)	OUTDOOR DB (°F)	TC: Total Heating Capacity (BTU/hr)					PI: Power Input (kW)				
		Indoor Conditions (DB °F)					Indoor Conditions (DB °F)				
		60.8°F (16.0°C)	68°F (20.0°C)	70°F (21.1°C)	71.6°F (22.0°C)	75.2°F (24.0°C)	60.8°F (16.0°C)	68°F (20.0°C)	70°F (21.1°C)	71.6°F (22.0°C)	75.2°F (24.0°C)
247	-22°F(-30.0°C)	3788	3712	3693	4022	3985	1.32	1.33	1.33	1.33	1.34
	-13°F(-25.0°C)	4866	4769	4745	4968	4923	1.39	1.40	1.40	1.40	1.41
	-4°F(-20.0°C)	6643	6510	6477	6781	6720	1.48	1.49	1.49	1.49	1.50
	0°F(-17.8°C)	7329	7183	7147	7482	7415	1.54	1.56	1.56	1.56	1.57
	5°F(-15.0°C)	8187	8024	7983	8359	8283	1.63	1.64	1.65	1.65	1.66
	14°F(-10.0°C)	8940	8762	8718	9127	9045	1.70	1.71	1.71	1.72	1.72
	17°F(-8.3°C)	9191	9008	8963	9384	9299	1.72	1.73	1.74	1.74	1.75
	22°F(-5.6°C)	9468	9279	9233	9666	9579	1.71	1.72	1.73	1.73	1.74
	27°F(-2.8°C)	9745	9550	9503	9949	9860	1.70	1.72	1.72	1.72	1.73
	32°F(-0.0°C)	10022	9822	9773	10232	10140	1.69	1.71	1.71	1.71	1.72
	35°F(1.7°C)	10188	9985	9935	10402	10308	1.69	1.70	1.71	1.71	1.72
	37°F(2.8°C)	10447	10238	10187	10666	10570	1.63	1.64	1.64	1.65	1.65
	42°F(5.6°C)	11094	10872	10817	11326	11224	1.48	1.49	1.49	1.49	1.50
	44.6°F(7.0°C)	11352	11125	11070	11590	11485	1.41	1.43	1.43	1.43	1.44
	47°F(8.3°C)	11740	11506	11448	11986	11878	1.32	1.33	1.34	1.34	1.34
	52°F(11.1°C)	11788	11553	11495	12035	11927	1.16	1.17	1.17	1.18	1.18
	57°F(13.9°C)	11837	11600	11542	12084	11975	1.00	1.01	1.01	1.01	1.02
	59°F(15.0°C)	11856	11619	11561	12104	11995	0.93	0.94	0.94	0.95	0.95
	62°F(16.7°C)	11885	11647	11589	12133	12024	0.84	0.84	0.85	0.85	0.85
	64.4°F(18.0°C)	11904	11666	11608	12153	12044	0.77	0.78	0.78	0.78	0.79
282	-22°F(-30.0°C)	4246	4161	4140	4311	4272	1.33	1.34	1.34	1.35	1.35
	-13°F(-25.0°C)	5348	5241	5215	5326	5278	1.40	1.41	1.41	1.42	1.42
	-4°F(-20.0°C)	7301	7155	7119	7270	7204	1.49	1.50	1.51	1.51	1.52
	0°F(-17.8°C)	8055	7894	7855	8021	7949	1.56	1.57	1.58	1.58	1.59
	5°F(-15.0°C)	8999	8819	8775	8960	8880	1.65	1.66	1.66	1.67	1.67
	14°F(-10.0°C)	9826	9630	9582	9785	9697	1.71	1.73	1.73	1.73	1.74
	17°F(-8.3°C)	10102	9900	9851	10059	9969	1.74	1.75	1.75	1.76	1.76
	22°F(-5.6°C)	10407	10199	10148	10362	10269	1.73	1.74	1.74	1.75	1.76
	27°F(-2.8°C)	10711	10497	10444	10666	10570	1.72	1.73	1.74	1.74	1.75
	32°F(-0.0°C)	11015	10795	10741	10969	10870	1.71	1.73	1.73	1.73	1.74
	35°F(1.7°C)	11198	10974	10919	11151	11050	1.71	1.72	1.72	1.73	1.73
	37°F(2.8°C)	11482	11253	11196	11434	11331	1.64	1.66	1.66	1.66	1.67
	42°F(5.6°C)	12193	11949	11890	12141	12032	1.49	1.50	1.51	1.51	1.51
	44.6°F(7.0°C)	12477	12228	12167	12424	12313	1.43	1.44	1.44	1.45	1.45
	47°F(8.3°C)	12904	12646	12583	12849	12733	1.34	1.35	1.35	1.35	1.36
	52°F(11.1°C)	12957	12698	12634	12902	12786	1.17	1.18	1.18	1.19	1.19
	57°F(13.9°C)	13010	12749	12686	12954	12838	1.01	1.02	1.02	1.02	1.03
	59°F(15.0°C)	13031	12770	12706	12975	12859	0.94	0.95	0.95	0.96	0.96
	62°F(16.7°C)	13063	12801	12737	13007	12890	0.85	0.85	0.85	0.86	0.86
	64.4°F(18.0°C)	13084	12822	12758	13028	12911	0.78	0.79	0.79	0.79	0.79

HEATING PERFORMANCE AT INDOOR DRY BULB TEMPERATURE SIZE 12 (Sheet 2 of 2)

AIRFLOW (CFM)	OUTDOOR DB (°F)	TC: Total Heating Capacity (BTU/hr)					PI: Power Input (kW)				
		Indoor Conditions (DB °F)					Indoor Conditions (DB °F)				
		60.8°F (16.0°C)	68°F (20.0°C)	70°F (21.1°C)	71.6°F (22.0°C)	75.2°F (24.0°C)	60.8°F (16.0°C)	68°F (20.0°C)	70°F (21.1°C)	71.6°F (22.0°C)	75.2°F (24.0°C)
312	-22°F(-30.0°C)	4759	4663	4640	4622	4580	1.34	1.35	1.36	1.36	1.37
	-13°F(-25.0°C)	5878	5761	5732	5709	5658	1.41	1.43	1.43	1.43	1.44
	-4°F(-20.0°C)	8024	7864	7825	7793	7723	1.51	1.52	1.52	1.52	1.53
	0°F(-17.8°C)	8854	8677	8633	8599	8521	1.58	1.59	1.59	1.60	1.60
	5°F(-15.0°C)	9891	9693	9644	9606	9519	1.66	1.68	1.68	1.68	1.69
	14°F(-10.0°C)	10800	10584	10531	10489	10395	1.73	1.74	1.75	1.75	1.76
	17°F(-8.3°C)	11103	10881	10827	10784	10687	1.75	1.77	1.77	1.77	1.78
	22°F(-5.6°C)	11438	11209	11153	11109	11009	1.74	1.76	1.76	1.77	1.77
	27°F(-2.8°C)	11773	11537	11479	11434	11331	1.74	1.75	1.75	1.76	1.76
	32°F(-0.0°C)	12107	11865	11806	11758	11653	1.73	1.74	1.75	1.75	1.76
	35°F(1.7°C)	12308	12062	12001	11953	11846	1.72	1.74	1.74	1.74	1.75
	37°F(2.8°C)	12620	12368	12306	12257	12147	1.66	1.67	1.68	1.68	1.69
	42°F(5.6°C)	13401	13133	13068	13016	12898	1.51	1.52	1.52	1.52	1.53
	44.6°F(7.0°C)	13714	13440	13372	13319	13199	1.44	1.45	1.46	1.46	1.47
	47°F(8.3°C)	14183	13899	13829	13774	13650	1.35	1.36	1.36	1.37	1.37
	52°F(11.1°C)	14241	13956	13886	13831	13706	1.18	1.19	1.20	1.20	1.20
	57°F(13.9°C)	14299	14013	13943	13887	13762	1.02	1.03	1.03	1.03	1.04
	59°F(15.0°C)	14322	14036	13966	13910	13785	0.95	0.96	0.96	0.97	0.97
	62°F(16.7°C)	14357	14070	14000	13944	13818	0.85	0.86	0.86	0.87	0.87
	64.4°F(18.0°C)	14380	14093	14022	13966	13841	0.79	0.80	0.80	0.80	0.80
353	-22°F(-30.0°C)	5230	5126	5100	5080	5034	1.36	1.37	1.37	1.37	1.38
	-13°F(-25.0°C)	6461	6332	6300	6275	6218	1.43	1.44	1.44	1.45	1.45
	-4°F(-20.0°C)	8820	8643	8600	8566	8489	1.52	1.53	1.54	1.54	1.55
	0°F(-17.8°C)	9731	9537	9489	9451	9366	1.59	1.61	1.61	1.61	1.62
	5°F(-15.0°C)	10871	10653	10600	10558	10463	1.68	1.69	1.70	1.70	1.71
	14°F(-10.0°C)	11871	11633	11575	11529	11425	1.75	1.76	1.77	1.77	1.78
	17°F(-8.3°C)	12204	11960	11900	11852	11746	1.77	1.78	1.79	1.79	1.80
	22°F(-5.6°C)	12572	12320	12259	12210	12100	1.76	1.78	1.78	1.78	1.79
	27°F(-2.8°C)	12939	12681	12617	12567	12454	1.75	1.77	1.77	1.78	1.78
	32°F(-0.0°C)	13307	13041	12976	12924	12807	1.75	1.76	1.76	1.77	1.77
	35°F(1.7°C)	13528	13257	13191	13138	13020	1.74	1.76	1.76	1.76	1.77
	37°F(2.8°C)	13871	13594	13526	13472	13350	1.68	1.69	1.69	1.70	1.71
	42°F(5.6°C)	14730	14435	14363	14305	14177	1.52	1.53	1.54	1.54	1.55
	44.6°F(7.0°C)	15073	14772	14698	14639	14507	1.46	1.47	1.47	1.48	1.48
	47°F(8.3°C)	15588	15276	15200	15139	15003	1.36	1.37	1.38	1.38	1.39
	52°F(11.1°C)	15652	15339	15262	15201	15064	1.20	1.21	1.21	1.21	1.22
	57°F(13.9°C)	15716	15402	15325	15263	15126	1.03	1.04	1.04	1.04	1.05
	59°F(15.0°C)	15742	15427	15350	15288	15151	0.96	0.97	0.97	0.98	0.98
	62°F(16.7°C)	15780	15464	15387	15326	15188	0.86	0.87	0.87	0.87	0.88
	64.4°F(18.0°C)	15806	15489	15412	15350	15212	0.80	0.80	0.81	0.81	0.81

NOTE: Values in gray are extrapolated based on tested performance.

Table 30 — One-Way Cassette Cooling Performance (18K)

COOLING PERFORMANCE AT INDOOR DRY BULB TEMPERATURE SIZE 18 (Sheet 1 of 4)

AIR-FLOW (CFM)	OUTDOOR DB(°F)	ID WB (°F)	60.8°F (16.0°C)					64.4°F (18.0°C)					67°F (19.4°C)					71.6°F (22.0°C)				
		ID DB (°F)	73.4°F(23.0°C)	77.0°F(25.0°C)	80.0°F(26.7°C)	80.6°F(27.0°C)	84.2°F(29.0°C)	73.4°F(23.0°C)	77.0°F(25.0°C)	80.0°F(26.7°C)	80.6°F(27.0°C)	84.2°F(29.0°C)	73.4°F(23.0°C)	77.0°F(25.0°C)	80.0°F(26.7°C)	80.6°F(27.0°C)	84.2°F(29.0°C)	73.4°F(23.0°C)	77.0°F(25.0°C)	80.0°F(26.7°C)	80.6°F(27.0°C)	84.2°F(29.0°C)
207	-22°F (-30.0°C)	TC	9924	9937	9948	9948	9962	10522	10534	10545	10547	10559	11150	11165	11177	11179	11192	11822	11835	11848	11850	11865
		S/T	0.35	0.42	0.47	0.47	0.54	0.37	0.44	0.50	0.50	0.57	0.40	0.47	0.53	0.53	0.60	0.42	0.49	0.56	0.56	0.64
		PI	0.45	0.45	0.45	0.45	0.45	0.47	0.47	0.47	0.47	0.47	0.50	0.50	0.50	0.50	0.50	0.53	0.53	0.53	0.53	0.53
	-13°F (-25.0°C)	TC	10243	10257	10268	10268	10282	10860	10873	10884	10886	10899	11509	11524	11537	11539	11552	12203	12216	12229	12231	12246
		S/T	0.36	0.42	0.47	0.47	0.54	0.38	0.44	0.50	0.50	0.57	0.40	0.47	0.53	0.53	0.61	0.42	0.50	0.57	0.57	0.64
		PI	0.43	0.43	0.43	0.43	0.43	0.46	0.46	0.46	0.46	0.46	0.48	0.48	0.48	0.48	0.48	0.51	0.51	0.51	0.51	0.51
	-4°F (-20.0°C)	TC	11324	11339	11351	11352	11367	12006	12020	12032	12035	12049	12724	12740	12754	12757	12771	13490	13505	13520	13522	13538
		S/T	0.36	0.42	0.48	0.48	0.54	0.38	0.45	0.51	0.51	0.58	0.40	0.47	0.54	0.54	0.61	0.43	0.50	0.57	0.57	0.65
		PI	0.49	0.49	0.49	0.49	0.49	0.52	0.52	0.52	0.52	0.52	0.55	0.55	0.56	0.56	0.56	0.59	0.59	0.59	0.59	0.59
	0°F (-17.8°C)	TC	11804	11820	11833	11833	11849	12516	12530	12543	12545	12560	13263	13281	13295	13298	13313	14062	14078	14093	14095	14113
		S/T	0.36	0.42	0.48	0.48	0.55	0.38	0.45	0.51	0.51	0.58	0.40	0.47	0.54	0.54	0.61	0.43	0.50	0.57	0.57	0.65
		PI	0.52	0.52	0.52	0.52	0.52	0.55	0.55	0.55	0.55	0.55	0.59	0.59	0.59	0.59	0.59	0.62	0.62	0.62	0.62	0.62
	5°F (-15.0°C)	TC	12405	12421	12435	12435	12452	13152	13168	13181	13183	13199	13938	13956	13972	13974	13990	14778	14794	14810	14812	14831
		S/T	0.36	0.42	0.48	0.48	0.55	0.38	0.45	0.51	0.51	0.58	0.41	0.48	0.54	0.54	0.62	0.43	0.50	0.57	0.57	0.65
		PI	0.56	0.56	0.56	0.56	0.56	0.59	0.59	0.59	0.59	0.59	0.63	0.63	0.63	0.63	0.63	0.66	0.66	0.66	0.66	0.67
	14°F (-10.0°C)	TC	13048	13066	13080	13080	13098	13834	13851	13864	13867	13884	14661	14680	14696	14699	14715	15544	15561	15578	15580	15600
		S/T	0.36	0.42	0.48	0.48	0.55	0.38	0.45	0.51	0.51	0.58	0.41	0.48	0.54	0.54	0.62	0.43	0.51	0.57	0.57	0.65
		PI	0.44	0.44	0.44	0.44	0.44	0.46	0.46	0.46	0.46	0.47	0.49	0.49	0.49	0.49	0.49	0.52	0.52	0.52	0.52	0.52
	17°F (-8.3°C)	TC	13262	13280	13295	13295	13313	14062	14078	14092	14095	14112	14902	14921	14938	14941	14957	15800	15817	15834	15837	15856
		S/T	0.36	0.43	0.48	0.48	0.55	0.38	0.45	0.51	0.51	0.58	0.41	0.48	0.54	0.54	0.62	0.43	0.51	0.58	0.58	0.66
		PI	0.40	0.40	0.40	0.40	0.40	0.42	0.42	0.42	0.42	0.42	0.45	0.45	0.45	0.45	0.45	0.47	0.47	0.47	0.47	0.48
	23°F (-5.0°C)	TC	13401	13419	13434	13434	13452	14209	14226	14240	14243	14259	15058	15077	15094	15097	15114	15965	15982	16000	16002	16022
		S/T	0.36	0.43	0.49	0.49	0.55	0.39	0.45	0.52	0.52	0.59	0.41	0.48	0.55	0.55	0.62	0.43	0.51	0.58	0.58	0.66
		PI	0.44	0.44	0.44	0.44	0.44	0.46	0.46	0.46	0.46	0.46	0.49	0.49	0.49	0.49	0.49	0.52	0.52	0.52	0.52	0.52
	35°F (1.7°C)	TC	13679	13697	13712	13713	13731	14503	14520	14535	14538	14555	15370	15390	15407	15410	15427	16296	16314	16331	16334	16354
		S/T	0.37	0.43	0.49	0.49	0.56	0.39	0.46	0.52	0.52	0.59	0.41	0.48	0.55	0.55	0.63	0.44	0.51	0.58	0.58	0.66
		PI	0.51	0.51	0.52	0.52	0.52	0.54	0.55	0.55	0.55	0.55	0.58	0.58	0.58	0.58	0.58	0.61	0.61	0.61	0.61	0.61
	41°F (5.0°C)	TC	13515	13533	13547	13548	13566	14329	14346	14360	14363	14380	15185	15205	15222	15225	15242	16100	16118	16135	16138	16158
		S/T	0.37	0.43	0.49	0.49	0.56	0.39	0.46	0.52	0.52	0.59	0.41	0.48	0.55	0.55	0.63	0.44	0.51	0.58	0.58	0.66
		PI	0.56	0.56	0.56	0.56	0.56	0.59	0.59	0.59	0.59	0.59	0.62	0.63	0.63	0.63	0.63	0.66	0.66	0.66	0.66	0.66
	47°F (8.3°C)	TC	13350	13368	13383	13383	13401	14155	14172	14186	14188	14205	15000	15020	15037	15039	15056	15904	15922	15939	15941	15961
		S/T	0.37	0.43	0.49	0.49	0.56	0.39	0.46	0.52	0.52	0.59	0.41	0.49	0.55	0.55	0.63	0.44	0.51	0.58	0.58	0.67
		PI	0.60	0.60	0.60	0.60	0.60	0.63	0.64	0.64	0.64	0.64	0.67	0.67	0.67	0.67	0.67	0.71	0.71	0.71	0.71	0.72
	50°F (10.0°C)	TC	13504	13522	13537	13537	13556	14318	14335	14349	14352	14369	15173	15193	15210	15213	15230	16087	16105	16122	16125	16145
		S/T	0.37	0.43	0.49	0.49	0.56	0.39	0.46	0.52	0.52	0.60	0.42	0.49	0.55	0.55	0.63	0.44	0.52	0.59	0.59	0.67
		PI	0.62	0.62	0.62	0.62	0.62	0.65	0.65	0.65	0.65	0.65	0.69	0.69	0.69	0.69	0.69	0.73	0.73	0.73	0.73	0.74
	59°F (15.0°C)	TC	13965	13984	13999	13999	14018	14807	14824	14839	14842	14859	15691	15712	15729	15732	15750	16637	16655	16673	16675	16696
		S/T	0.37	0.44	0.50	0.50	0.57	0.39	0.46	0.53	0.53	0.60	0.42	0.49	0.56	0.56	0.64	0.44	0.52	0.59	0.59	0.67
		PI	0.67	0.67	0.67	0.67	0.67	0.71	0.71	0.71	0.71	0.71	0.75	0.75	0.75	0.75	0.75	0.79	0.79	0.80	0.80	0.80
	68°F (20.0°C)	TC	14426	14445	14461	14462	14481	15295	15314	15329	15332	15350	16209	16230	16248	16251	16270	17186	17205	17223	17226	17247
		S/T	0.38	0.45	0.51	0.51	0.58	0.40	0.48	0.54	0.54	0.62	0.43	0.50	0.57	0.57	0.65	0.45	0.53	0.61	0.61	0.69
		PI	0.72	0.72	0.72	0.72	0.72	0.76	0.76	0.76	0.76	0.76	0.81	0.81	0.81	0.81	0.81	0.85	0.86	0.86	0.86	0.86
	77°F (25.0°C)	TC	14887	14907	14923	14924	14944	15784	15803	15819	15822	15841	16727	16749	16768	16771	16790	17735	17754	17774	17777	17799
		S/T	0.39	0.45	0.52	0.52	0.59	0.41	0.48	0.55	0.55	0.62	0.43	0.51	0.58	0.58	0.66	0.46	0.54	0.61	0.61	0.70
		PI	0.77	0.77	0.77	0.77	0.77	0.81	0.82	0.82	0.82	0.82	0.86	0.86	0.86	0.87	0.87	0.91	0.92	0.92	0.92	0.92
	82°F (27.8°C)	TC	14718	14738	14754	14755	14775	15605	15624	15639	15642	15661	16538	16559	16578	16581	16599	17534	17553	17572	17575	17597
		S/T	0.39	0.46	0.52	0.52	0.60	0.42	0.49	0.55	0.55	0.63	0.44	0.52	0.59	0.59	0.67	0.47	0.55	0.62	0.62	0.71
		PI	0.83	0.83	0.83	0.83	0.83	0.88	0.88	0.88	0.88	0.88	0.93	0.93	0.93	0.93	0.93	0.99	0.99	0.99	0.99	0.99
	86°F (30.0°C)	TC	14047	14066	14081	14082	14101	14894	14911	14926	14929	14947	15783	15804	15821	15824	15842	16734	16753	16771	16773	16794
		S/T	0.40	0.47	0.53	0.53	0.60	0.42	0.49	0.56	0.56	0.64	0.45	0.52	0.59	0.59	0.68	0.47	0.55	0.63	0.63	0.72
		PI	0.92	0.92	0.92	0.92	0.92	0.97	0.98	0.98	0.98	0.98	1.03	1.03	1.04	1.04	1.04	1.09	1.10	1.10	1.10	1.10
	95°F (35.0°C)	TC	12537	12553	12567	12568	12584	13292	13308	13321	13324	13339	14086	14105	14120	14123	14139	14935	14951	14967	14970	14988
		S/T	0.40	0.47	0.53	0.53	0.60	0.42	0.49	0.56	0.56	0.64	0.45	0.52	0.59	0.59	0.68	0.47	0.55	0.63	0.63	0.72
		PI	1.12	1.12	1.12	1.12	1.13	1.19	1.19	1.19	1.19	1.19	1.26	1.26	1.26	1.26	1.27	1.34	1.34	1.34	1.34	1.34
	104°F (40.0°C)	TC	10681	10695	10707	10707	10722	11325	11338	11349	11351	11365	12001	12017	12030	12032	12046	12724	12738	12752	12754	12770
		S/T	0.41	0.48	0.54	0.54	0.62	0.43	0.51	0.57	0.57	0.66	0.46	0.54	0.61	0.61	0.69	0.48	0.57	0.65	0.65	0.74
		PI	1.05	1.05	1.06	1.06	1.06	1.12	1.12	1.12	1.12	1.12	1.18	1.19	1.19	1.19	1.19	1.25	1.26	1.26	1.26	1.26
	110°F (43.0°C)	TC	9567	9580	9591	9591	9604	10144	10156	10166	10168	10180	10750	10764	10776	10778	10790	11398	11410	11423	11424	11439
		S/T	0.42	0.49	0.56	0.56	0.64	0.45	0.52	0.60	0.60	0.68	0.47	0.56	0.63	0.63	0.72	0.50	0.59	0.67	0.67	0.76
		PI	1.01	1.01	1.01	1.01	1.02	1.07	1.07	1.08	1.08	1.08	1.14	1.14	1.14	1.14	1.14	1.21	1.21	1.21	1.21	1.21
	115°F (46.0°C)	TC	8377	8388	8397	8397	8409	8881	8892	8901	8903	8913	9412	9424	9435	9437	9447	9979	9990	10001	10002	10015
		S/T	0.43	0.50	0.57	0.57	0.65	0.45	0.53	0.60	0.60	0.69	0.48	0.56	0.64	0.64	0.73	0.51	0.60	0.68	0.68	0.77
		PI	0.95	0.96	0.96	0.96	0.96	1.01	1.01	1.01	1.01	1.02	1.07	1.07	1.07	1.07	1.08	1.14	1.14	1.14	1.14	1.14
	122°F (50.0°C)	TC	6789	6798	6805	6806	6815	7198	7207	7214	7215	7224	7628	7638	7647	7648	7657	8088	8097	8105	8107	8117
		S/T	0.44	0.51	0.58	0.58	0.66	0.46	0.54	0.62	0.62	0.70	0.49	0.58	0.65	0.65	0.75	0.52	0.61	0.69	0.69	0.79
		PI	0.88	0.88	0.88	0.88	0.88	0.93	0.93	0.93	0.93	0.93	0.98	0.99	0.99	0.99	0.99	1.04	1.05	1.05	1.05	1.05

COOLING PERFORMANCE AT INDOOR DRY BULB TEMPERATURE SIZE 18 (Sheet 2 of 4)

AIR-FLOW (CFM)	OUTDOOR DB(°F)	ID WB (°F)	60.8°F (16.0°C)					64.4°F (18.0°C)					67°F (19.4°C)					71.6°F (22.0°C)				
		ID DB (°F)	73.4°F(23.0°C)	77.0°F(25.0°C)	80.0°F(26.7°C)	80.6°F(27.0°C)	84.2°F(29.0°C)	73.4°F(23.0°C)	77.0°F(25.0°C)	80.0°F(26.7°C)	80.6°F(27.0°C)	84.2°F(29.0°C)	73.4°F(23.0°C)	77.0°F(25.0°C)	80.0°F(26.7°C)	80.6°F(27.0°C)	84.2°F(29.0°C)	73.4°F(23.0°C)	77.0°F(25.0°C)	80.0°F(26.7°C)	80.6°F(27.0°C)	84.2°F(29.0°C)
300	-22°F (-30.0°C)	TC	10956	10971	10982	10983	10998	11616	11630	11641	11644	11657	12310	12326	12340	12342	12356	13052	13066	13080	13082	13098
		S/T	0.39	0.46	0.52	0.52	0.59	0.41	0.49	0.55	0.55	0.63	0.44	0.51	0.59	0.59	0.67	0.47	0.55	0.62	0.62	0.71
		PI	0.49	0.49	0.49	0.49	0.49	0.52	0.52	0.52	0.52	0.52	0.55	0.55	0.55	0.55	0.55	0.59	0.59	0.59	0.59	0.59
	-13°F (-25.0°C)	TC	11308	11324	11336	11336	11352	11990	12004	12016	12018	12032	12706	12723	12737	12739	12753	13472	13486	13501	13503	13520
		S/T	0.39	0.46	0.52	0.52	0.60	0.42	0.49	0.56	0.56	0.63	0.44	0.52	0.59	0.59	0.67	0.47	0.55	0.62	0.62	0.71
		PI	0.47	0.47	0.47	0.47	0.48	0.50	0.50	0.50	0.50	0.50	0.53	0.53	0.53	0.53	0.53	0.56	0.57	0.57	0.57	0.57
	-4°F (-20.0°C)	TC	12502	12518	12532	12532	12549	13255	13271	13284	13286	13302	14047	14065	14081	14083	14099	14893	14909	14926	14928	14947
		S/T	0.40	0.46	0.53	0.53	0.60	0.42	0.49	0.56	0.56	0.64	0.44	0.52	0.59	0.59	0.68	0.47	0.55	0.63	0.63	0.72
		PI	0.54	0.54	0.55	0.55	0.55	0.58	0.58	0.58	0.58	0.58	0.61	0.61	0.61	0.61	0.61	0.65	0.65	0.65	0.65	0.65
	0°F (-17.8°C)	TC	13032	13049	13063	13064	13082	13817	13834	13847	13850	13866	14643	14662	14678	14681	14697	15525	15542	15559	15561	15581
		S/T	0.40	0.47	0.53	0.53	0.60	0.42	0.49	0.56	0.56	0.64	0.45	0.52	0.59	0.59	0.68	0.47	0.55	0.63	0.63	0.72
		PI	0.58	0.58	0.58	0.58	0.58	0.61	0.61	0.61	0.61	0.61	0.65	0.65	0.65	0.65	0.65	0.69	0.69	0.69	0.69	0.69
	5°F (-15.0°C)	TC	13695	13713	13728	13729	13747	14520	14537	14552	14554	14572	15388	15408	15425	15428	15445	16315	16332	16350	16353	16373
		S/T	0.40	0.47	0.53	0.53	0.61	0.42	0.50	0.56	0.56	0.64	0.45	0.53	0.60	0.60	0.68	0.47	0.56	0.63	0.63	0.72
		PI	0.61	0.62	0.62	0.62	0.62	0.65	0.65	0.65	0.65	0.65	0.69	0.69	0.69	0.69	0.69	0.73	0.73	0.73	0.73	0.73
	14°F (-10.0°C)	TC	14405	14424	14440	14441	14460	15273	15291	15306	15309	15328	16186	16207	16225	16228	16246	17161	17179	17198	17201	17222
		S/T	0.40	0.47	0.53	0.53	0.61	0.42	0.50	0.56	0.56	0.64	0.45	0.53	0.60	0.60	0.68	0.48	0.56	0.63	0.63	0.72
		PI	0.48	0.48	0.48	0.48	0.48	0.51	0.51	0.51	0.51	0.51	0.54	0.54	0.54	0.54	0.54	0.58	0.58	0.58	0.58	0.58
	17°F (-8.3°C)	TC	14642	14661	14677	14678	14698	15524	15543	15558	15561	15579	16452	16473	16491	16494	16513	17443	17462	17481	17484	17505
		S/T	0.40	0.47	0.53	0.53	0.61	0.42	0.50	0.57	0.57	0.65	0.45	0.53	0.60	0.60	0.68	0.48	0.56	0.64	0.64	0.73
		PI	0.44	0.44	0.44	0.44	0.44	0.47	0.47	0.47	0.47	0.47	0.49	0.49	0.49	0.49	0.49	0.52	0.52	0.52	0.52	0.52
	23°F (-5.0°C)	TC	14795	14815	14831	14832	14852	15687	15705	15721	15724	15743	16624	16645	16664	16667	16686	17625	17645	17664	17667	17689
		S/T	0.40	0.47	0.54	0.54	0.61	0.43	0.50	0.57	0.57	0.65	0.45	0.53	0.60	0.60	0.69	0.48	0.56	0.64	0.64	0.73
		PI	0.48	0.48	0.48	0.48	0.48	0.51	0.51	0.51	0.51	0.51	0.54	0.54	0.54	0.54	0.54	0.57	0.57	0.58	0.58	0.58
	35°F (1.7°C)	TC	15102	15122	15138	15139	15159	16012	16031	16046	16050	16069	16968	16990	17009	17012	17031	17991	18010	18030	18033	18055
		S/T	0.40	0.47	0.54	0.54	0.62	0.43	0.50	0.57	0.57	0.65	0.45	0.53	0.61	0.61	0.69	0.48	0.57	0.64	0.64	0.73
		PI	0.57	0.57	0.57	0.57	0.57	0.60	0.60	0.60	0.60	0.60	0.64	0.64	0.64	0.64	0.64	0.68	0.68	0.68	0.68	0.68
	41°F (5.0°C)	TC	14920	14940	14956	14957	14977	15819	15838	15854	15857	15876	16764	16786	16805	16808	16827	17775	17794	17813	17816	17838
		S/T	0.41	0.48	0.54	0.54	0.62	0.43	0.50	0.57	0.57	0.65	0.46	0.53	0.61	0.61	0.69	0.48	0.57	0.64	0.64	0.73
		PI	0.61	0.61	0.62	0.62	0.62	0.65	0.65	0.65	0.65	0.65	0.69	0.69	0.69	0.69	0.69	0.73	0.73	0.73	0.73	0.73
	47°F (8.3°C)	TC	14739	14759	14774	14775	14795	15627	15645	15661	15664	15683	16561	16582	16601	16604	16622	17558	17577	17597	17599	17621
		S/T	0.41	0.48	0.54	0.54	0.62	0.43	0.51	0.57	0.57	0.66	0.46	0.54	0.61	0.61	0.69	0.48	0.57	0.65	0.65	0.74
		PI	0.66	0.66	0.66	0.66	0.66	0.70	0.70	0.70	0.70	0.70	0.74	0.74	0.74	0.74	0.74	0.79	0.79	0.79	0.79	0.79
	50°F (10.0°C)	TC	14908	14928	14945	14945	14965	15807	15826	15841	15844	15863	16751	16773	16792	16795	16814	17761	17780	17799	17802	17824
		S/T	0.41	0.48	0.54	0.54	0.62	0.43	0.51	0.58	0.58	0.66	0.46	0.54	0.61	0.61	0.70	0.49	0.57	0.65	0.65	0.74
		PI	0.68	0.68	0.68	0.68	0.68	0.72	0.72	0.72	0.72	0.72	0.76	0.76	0.77	0.77	0.77	0.81	0.81	0.81	0.81	0.81
	59°F (15.0°C)	TC	15417	15438	15455	15455	15476	16347	16366	16382	16385	16405	17323	17346	17365	17368	17388	18367	18387	18407	18410	18433
		S/T	0.41	0.48	0.55	0.55	0.62	0.44	0.51	0.58	0.58	0.66	0.46	0.54	0.62	0.62	0.70	0.49	0.57	0.65	0.65	0.74
		PI	0.74	0.74	0.74	0.74	0.74	0.78	0.78	0.78	0.78	0.78	0.83	0.83	0.83	0.83	0.83	0.88	0.88	0.88	0.88	0.88
	68°F (20.0°C)	TC	15926	15948	15965	15966	15987	16886	16906	16923	16926	16946	17895	17918	17938	17942	17962	18973	18994	19015	19018	19041
		S/T	0.42	0.49	0.56	0.56	0.64	0.45	0.52	0.60	0.60	0.68	0.47	0.56	0.63	0.63	0.72	0.50	0.59	0.67	0.67	0.76
		PI	0.79	0.79	0.79	0.79	0.79	0.84	0.84	0.84	0.84	0.84	0.89	0.89	0.89	0.89	0.89	0.94	0.94	0.95	0.95	0.95
	77°F (25.0°C)	TC	16435	16458	16475	16476	16498	17426	17447	17464	17467	17488	18467	18491	18512	18515	18536	19580	19601	19622	19625	19650
		S/T	0.43	0.50	0.57	0.57	0.65	0.45	0.53	0.60	0.60	0.69	0.48	0.56	0.64	0.64	0.73	0.51	0.60	0.68	0.68	0.77
		PI	0.85	0.85	0.85	0.85	0.85	0.90	0.90	0.90	0.90	0.90	0.95	0.95	0.95	0.96	0.96	1.01	1.01	1.01	1.01	1.01
	82°F (27.8°C)	TC	16249	16271	16288	16289	16311	17228	17249	17266	17269	17290	18258	18281	18302	18305	18326	19358	19379	19400	19403	19427
		S/T	0.43	0.51	0.58	0.58	0.66	0.46	0.54	0.61	0.61	0.70	0.49	0.57	0.65	0.65	0.74	0.52	0.60	0.69	0.69	0.78
		PI	0.92	0.92	0.92	0.92	0.92	0.97	0.97	0.97	0.97	0.97	1.03	1.03	1.03	1.03	1.03	1.09	1.09	1.09	1.09	1.09
	86°F (30.0°C)	TC	15508	15529	15546	15546	15567	16443	16462	16478	16482	16501	17425	17448	17467	17470	17490	18475	18495	18515	18518	18541
		S/T	0.44	0.51	0.58	0.58	0.67	0.46	0.54	0.62	0.62	0.71	0.49	0.58	0.66	0.66	0.75	0.52	0.61	0.70	0.70	0.79
		PI	1.01	1.02	1.02	1.02	1.02	1.08	1.08	1.08	1.08	1.08	1.14	1.14	1.14	1.14	1.14	1.21	1.21	1.21	1.21	1.21
	95°F (35.0°C)	TC	13840	13859	13874	13875	13893	14675	14692	14706	14709	14727	15551	15571	15589	15592	15609	16488	16506	16524	16527	16547
		S/T	0.44	0.51	0.58	0.58	0.67	0.46	0.54	0.62	0.62	0.71	0.49	0.58	0.66	0.66	0.75	0.52	0.61	0.70	0.70	0.79
		PI	1.24	1.24	1.24	1.24	1.24	1.31	1.31	1.32	1.32	1.32	1.39	1.39	1.39	1.40	1.40	1.48	1.48	1.48	1.48	1.48
	104°F (40.0°C)	TC	11792	11808	11820	11821	11837	12502	12517	12529	12532	12547	13249	13266	13281	13284	13299	14048	14063	14078	14080	14098
		S/T	0.45	0.53	0.60	0.60	0.68	0.48	0.56	0.63	0.63	0.72	0.50	0.59	0.67	0.67	0.77	0.53	0.63	0.71	0.71	0.81
		PI	1.16	1.16	1.17	1.17	1.17	1.23	1.23	1.24	1.24	1.24	1.31	1.31	1.31	1.31	1.31	1.39	1.39	1.39	1.39	1.39
	110°F (43.0°C)	TC	10562	10577	10588	10589	10603	11199	11212	11223	11226	11239	11868	11883	11897	11899	11912	12583	12597	12611	12612	12628
		S/T	0.47	0.55	0.62	0.62	0.71	0.49	0.58	0.66	0.66	0.75	0.52	0.61	0.70	0.70	0.80	0.55	0.65	0.74	0.74	0.84
		PI	1.12	1.12	1.12	1.12	1.12	1.18	1.19	1.19	1.19	1.19	1.26	1.26	1.26	1.26	1.26	1.33	1.33	1.33	1.33	1.34
	115°F (46.0°C)	TC	9248	9260	9270	9271	9283	9805	9817	9827	9828	9840	10391	10404	10416	10418	10430	11017	11029	11041	11043	11057
		S/T	0.47	0.55	0.63	0.63	0.72	0.50	0.59	0.67	0.67	0.76	0.53	0.62	0.71	0.71	0.80	0.56	0.66	0.75	0.75	0.85
		PI	1.05	1.05	1.06	1.06	1.06	1.12	1.12	1.12	1.12	1.12	1.18	1.19	1.19	1.19	1.19	1.25	1.26	1.26	1.26	1.26
	122°F (50.0°C)	TC	7495	7505	7513	7514	7524	7947	7956	7964	7966	7975	8422	8433	8442	8444	8453	8929	8939	8948	8950	8961
		S/T	0.48	0.57	0.64	0.64	0.73	0.51	0.60	0.68	0.68	0.78	0.54	0.64	0.72	0.72	0.82	0.57	0.67	0.77	0.77	0.87
		PI	0.97	0.97	0.97	0.97	0.97	1.03	1.03	1.03	1.03	1.03	1.09	1.09	1.09	1.09	1.09	1.15	1.15	1.16	1.16	1.16

COOLING PERFORMANCE AT INDOOR DRY BULB TEMPERATURE SIZE 18 (Sheet 3 of 4)

AIR-FLOW (CFM)	OUTDOOR DB(°F)	ID WB (°F)	60.8°F (16.0°C)					64.4°F (18.0°C)					67°F (19.4°C)					71.6°F (22.0°C)				
		ID DB (°F)	73.4°F(23.0°C)	77.0°F(25.0°C)	80.0°F(26.7°C)	80.6°F(27.0°C)	84.2°F(29.0°C)	73.4°F(23.0°C)	77.0°F(25.0°C)	80.0°F(26.7°C)	80.6°F(27.0°C)	84.2°F(29.0°C)	73.4°F(23.0°C)	77.0°F(25.0°C)	80.0°F(26.7°C)	80.6°F(27.0°C)	84.2°F(29.0°C)	73.4°F(23.0°C)	77.0°F(25.0°C)	80.0°F(26.7°C)	80.6°F(27.0°C)	84.2°F(29.0°C)
352	-22°F (-30.0°C)	TC	12095	12112	12125	12125	12141	12824	12839	12852	12855	12870	13590	13608	13623	13626	13641	14409	14425	14441	14443	14461
		S/T	0.43	0.51	0.57	0.57	0.66	0.46	0.54	0.61	0.61	0.69	0.48	0.57	0.65	0.65	0.74	0.51	0.60	0.68	0.68	0.78
		PI	0.54	0.54	0.54	0.54	0.54	0.58	0.58	0.58	0.58	0.58	0.61	0.61	0.61	0.61	0.61	0.65	0.65	0.65	0.65	0.65
	-13°F (-25.0°C)	TC	12484	12501	12515	12515	12532	13237	13252	13266	13268	13284	14028	14046	14061	14064	14080	14873	14889	14905	14907	14926
		S/T	0.43	0.51	0.58	0.58	0.66	0.46	0.54	0.61	0.61	0.70	0.49	0.57	0.65	0.65	0.74	0.52	0.61	0.69	0.69	0.79
		PI	0.52	0.52	0.52	0.52	0.53	0.55	0.56	0.56	0.56	0.56	0.59	0.59	0.59	0.59	0.59	0.62	0.62	0.62	0.62	0.63
	-4°F (-20.0°C)	TC	13802	13820	13835	13836	13854	14633	14651	14665	14668	14686	15508	15528	15545	15548	15565	16442	16460	16478	16480	16501
		S/T	0.44	0.51	0.58	0.58	0.66	0.46	0.54	0.62	0.62	0.70	0.49	0.58	0.65	0.65	0.75	0.52	0.61	0.69	0.69	0.79
		PI	0.60	0.60	0.60	0.60	0.60	0.64	0.64	0.64	0.64	0.64	0.68	0.68	0.68	0.68	0.68	0.72	0.72	0.72	0.72	0.72
	0°F (-17.8°C)	TC	14387	14407	14422	14423	14442	15254	15272	15287	15290	15309	16166	16187	16205	16208	16226	17140	17158	17177	17180	17201
		S/T	0.44	0.51	0.58	0.58	0.67	0.46	0.54	0.62	0.62	0.71	0.49	0.58	0.66	0.66	0.75	0.52	0.61	0.70	0.70	0.79
		PI	0.64	0.64	0.64	0.64	0.64	0.67	0.67	0.68	0.68	0.68	0.71	0.71	0.72	0.72	0.72	0.76	0.76	0.76	0.76	0.76
	5°F (-15.0°C)	TC	15119	15139	15156	15156	15177	16030	16049	16065	16068	16087	16988	17010	17029	17032	17051	18011	18031	18051	18053	18076
		S/T	0.44	0.52	0.59	0.59	0.67	0.47	0.55	0.62	0.62	0.71	0.49	0.58	0.66	0.66	0.75	0.52	0.61	0.70	0.70	0.80
		PI	0.68	0.68	0.68	0.68	0.68	0.72	0.72	0.72	0.72	0.72	0.76	0.76	0.76	0.76	0.77	0.81	0.81	0.81	0.81	0.81
	14°F (-10.0°C)	TC	15903	15925	15942	15942	15964	16862	16882	16898	16902	16922	17869	17892	17912	17915	17935	18946	18966	18987	18990	19013
		S/T	0.44	0.52	0.59	0.59	0.67	0.47	0.55	0.62	0.62	0.71	0.50	0.58	0.66	0.66	0.75	0.53	0.62	0.70	0.70	0.80
		PI	0.53	0.53	0.53	0.53	0.53	0.57	0.57	0.57	0.57	0.57	0.60	0.60	0.60	0.60	0.60	0.63	0.64	0.64	0.64	0.64
	17°F (-8.3°C)	TC	16165	16186	16204	16204	16226	17139	17159	17176	17179	17200	18163	18186	18207	18210	18230	19257	19278	19299	19302	19326
		S/T	0.44	0.52	0.59	0.59	0.67	0.47	0.55	0.63	0.63	0.71	0.50	0.58	0.66	0.66	0.76	0.53	0.62	0.70	0.70	0.80
		PI	0.48	0.49	0.49	0.49	0.49	0.51	0.51	0.51	0.51	0.52	0.54	0.54	0.55	0.55	0.55	0.58	0.58	0.58	0.58	0.58
	23°F (-5.0°C)	TC	16334	16356	16373	16374	16396	17318	17339	17356	17359	17380	18353	18377	18397	18401	18421	19459	19480	19501	19504	19528
		S/T	0.44	0.52	0.59	0.59	0.68	0.47	0.55	0.63	0.63	0.72	0.50	0.59	0.67	0.67	0.76	0.53	0.62	0.71	0.71	0.80
		PI	0.53	0.53	0.53	0.53	0.53	0.56	0.56	0.57	0.57	0.57	0.60	0.60	0.60	0.60	0.60	0.63	0.63	0.63	0.63	0.64
	35°F (1.7°C)	TC	16672	16695	16713	16713	16736	17677	17698	17715	17719	17740	18733	18757	18778	18782	18803	19862	19883	19905	19908	19933
		S/T	0.45	0.52	0.60	0.60	0.68	0.47	0.56	0.63	0.63	0.72	0.50	0.59	0.67	0.67	0.76	0.53	0.62	0.71	0.71	0.81
		PI	0.63	0.63	0.63	0.63	0.63	0.66	0.66	0.67	0.67	0.67	0.70	0.70	0.71	0.71	0.71	0.75	0.75	0.75	0.75	0.75
	41°F (5.0°C)	TC	16472	16494	16512	16513	16535	17465	17485	17503	17506	17527	18508	18532	18553	18556	18577	19623	19644	19666	19669	19693
		S/T	0.45	0.53	0.60	0.60	0.68	0.47	0.56	0.63	0.63	0.72	0.50	0.59	0.67	0.67	0.76	0.53	0.63	0.71	0.71	0.81
		PI	0.68	0.68	0.68	0.68	0.68	0.72	0.72	0.72	0.72	0.72	0.76	0.76	0.76	0.76	0.76	0.81	0.81	0.81	0.81	0.81
	47°F (8.3°C)	TC	16272	16293	16311	16312	16334	17252	17273	17290	17293	17314	18283	18307	18327	18330	18351	19385	19406	19427	19430	19454
		S/T	0.45	0.53	0.60	0.60	0.68	0.48	0.56	0.63	0.63	0.72	0.50	0.59	0.67	0.67	0.77	0.53	0.63	0.71	0.71	0.81
		PI	0.73	0.73	0.73	0.73	0.73	0.77	0.77	0.77	0.77	0.78	0.82	0.82	0.82	0.82	0.82	0.87	0.87	0.87	0.87	0.87
	50°F (10.0°C)	TC	16459	16481	16499	16500	16522	17451	17471	17489	17492	17513	18493	18517	18538	18542	18562	19608	19629	19650	19653	19678
		S/T	0.45	0.53	0.60	0.60	0.69	0.48	0.56	0.64	0.64	0.73	0.51	0.59	0.68	0.68	0.77	0.54	0.63	0.72	0.72	0.82
		PI	0.75	0.75	0.75	0.75	0.75	0.80	0.80	0.80	0.80	0.80	0.84	0.84	0.84	0.84	0.85	0.89	0.89	0.90	0.90	0.90
	59°F (15.0°C)	TC	17021	17044	17062	17063	17086	18047	18068	18086	18089	18111	19125	19150	19171	19175	19196	20277	20299	20321	20324	20350
		S/T	0.45	0.53	0.60	0.60	0.69	0.48	0.56	0.64	0.64	0.73	0.51	0.60	0.68	0.68	0.77	0.54	0.63	0.72	0.72	0.82
		PI	0.81	0.81	0.81	0.81	0.81	0.86	0.86	0.86	0.86	0.86	0.91	0.91	0.91	0.91	0.92	0.97	0.97	0.97	0.97	0.97
	68°F (20.0°C)	TC	17583	17606	17625	17626	17650	18642	18665	18683	18687	18709	19756	19782	19804	19808	19830	20947	20969	20992	20995	21022
		S/T	0.47	0.55	0.62	0.62	0.71	0.49	0.58	0.66	0.66	0.75	0.52	0.61	0.70	0.70	0.80	0.55	0.65	0.74	0.74	0.84
		PI	0.87	0.88	0.88	0.88	0.88	0.93	0.93	0.93	0.93	0.93	0.98	0.98	0.98	0.98	0.99	1.04	1.04	1.04	1.04	1.04
	77°F (25.0°C)	TC	18145	18169	18189	18190	18214	19238	19261	19280	19284	19307	20388	20414	20437	20441	20464	21616	21640	21663	21666	21693
		S/T	0.47	0.55	0.63	0.63	0.72	0.50	0.59	0.67	0.67	0.76	0.53	0.62	0.71	0.71	0.81	0.56	0.66	0.75	0.75	0.85
		PI	0.94	0.94	0.94	0.94	0.94	0.99	0.99	0.99	0.99	1.00	1.05	1.05	1.05	1.05	1.06	1.11	1.12	1.12	1.12	1.12
	82°F (27.8°C)	TC	17939	17963	17983	17983	18008	19020	19043	19061	19065	19088	20156	20183	20205	20209	20231	21371	21394	21417	21421	21447
		S/T	0.48	0.56	0.64	0.64	0.73	0.51	0.59	0.68	0.68	0.77	0.54	0.63	0.72	0.72	0.82	0.57	0.67	0.76	0.76	0.86
		PI	1.01	1.01	1.01	1.01	1.01	1.07	1.07	1.07	1.07	1.07	1.14	1.14	1.14	1.14	1.14	1.20	1.20	1.21	1.21	1.21
	86°F (30.0°C)	TC	17121	17144	17162	17163	17186	18153	18174	18192	18196	18217	19237	19262	19284	19287	19309	20396	20418	20441	20444	20469
		S/T	0.48	0.57	0.64	0.64	0.74	0.51	0.60	0.68	0.68	0.78	0.54	0.64	0.72	0.72	0.83	0.58	0.68	0.77	0.77	0.88
		PI	1.12	1.12	1.12	1.12	1.12	1.19	1.19	1.19	1.19	1.19	1.26	1.26	1.26	1.26	1.26	1.33	1.34	1.34	1.34	1.34
	95°F (35.0°C)	TC	15280	15300	15317	15318	15338	16201	16220	16236	16239	16258	17169	17191	17210	17213	17232	18203	18223	18243	18246	18268
		S/T	0.48	0.57	0.64	0.64	0.74	0.51	0.60	0.68	0.68	0.78	0.54	0.64	0.72	0.72	0.83	0.58	0.68	0.77	0.77	0.88
		PI	1.37	1.37	1.37	1.37	1.37	1.45	1.45	1.45	1.45	1.45	1.54	1.54	1.54	1.54	1.54	1.63	1.63	1.63	1.63	1.63
	104°F (40.0°C)	TC	13018	13036	13050	13050	13068	13803	13819	13833	13835	13852	14627	14646	14663	14665	14682	15509	15525	15542	15545	15564
		S/T	0.50	0.58	0.66	0.66	0.75	0.53	0.62	0.70	0.70	0.80	0.56	0.65	0.74	0.74	0.85	0.59	0.69	0.79	0.79	0.90
		PI	1.28	1.29	1.29	1.29	1.29	1.36	1.36	1.36	1.36	1.37	1.44	1.44	1.45	1.45	1.45	1.53	1.53	1.53	1.53	1.53
	110°F (43.0°C)	TC	11661	11677	11689	11690	11706	12364	12378	12391	12393	12408	13102	13119	13134	13136	13151	13892	13907	13922	13924	13942
		S/T	0.51	0.60	0.69	0.69	0.78	0.54	0.64	0.73	0.73	0.83	0.58	0.68	0.77	0.77	0.88	0.61	0.72	0.82	0.82	0.93
		PI	1.23	1.24	1.24	1.24	1.24	1.31	1.31	1.31	1.31	1.31	1.39	1.39	1.39	1.39	1.39	1.47	1.47	1.47	1.47	1.48
	115°F (46.0°C)	TC	10210	10223	10234	10235	10249	10825	10838	10848	10851	10864	11472	11487	11499	11502	11514	12163	12176	12189	12191	12206
		S/T	0.52	0.61	0.69	0.69	0.79	0.55	0.65	0.73	0.73	0.84	0.58	0.69	0.78	0.78	0.89	0.62	0.73	0.83	0.83	0.94
		PI	1.16	1.16	1.17	1.17	1.17	1.23	1.23	1.24	1.24	1.24	1.31	1.31	1.31	1.31	1.31	1.39	1.39	1.39	1.39	1.39
	122°F (50.0°C)	TC	8275	8286	8295	8295	8306	8773	8784	8792	8794	8805	9297	9310	9320	9322	9332	9858	9868	9879	9881	9893
		S/T	0.53	0.62	0.71	0.71	0.81	0.56	0.66	0.75	0.75	0.86	0.60	0.70	0.80	0.80	0.91	0.63	0.74	0.84	0.85	0.96
		PI	1.07	1.07	1.07	1.07	1.07	1.13	1.13	1.14	1.14	1.14	1.20	1.20	1.20	1.20	1.20	1.27	1.27	1.28	1.28	1.28

COOLING PERFORMANCE AT INDOOR DRY BULB TEMPERATURE SIZE 18 (Sheet 4 of 4)

AIR-FLOW (CFM)	OUTDOOR DB(°F)	ID WB (°F)	60.8°F (16.0°C)					64.4°F (18.0°C)					67°F (19.4°C)					71.6°F (22.0°C)				
		ID DB (°F)	73.4°F(23.0°C)	77.0°F(25.0°C)	80.0°F(26.7°C)	80.6°F(27.0°C)	84.2°F(29.0°C)	73.4°F(23.0°C)	77.0°F(25.0°C)	80.0°F(26.7°C)	80.6°F(27.0°C)	84.2°F(29.0°C)	73.4°F(23.0°C)	77.0°F(25.0°C)	80.0°F(26.7°C)	80.6°F(27.0°C)	84.2°F(29.0°C)	73.4°F(23.0°C)	77.0°F(25.0°C)	80.0°F(26.7°C)	80.6°F(27.0°C)	84.2°F(29.0°C)
400	-22°F (-30.0°C)	TC	13353	13371	13386	13386	13404	14158	14175	14189	14191	14208	15004	15023	15040	15043	15060	15908	15925	15942	15945	15965
		S/T	0.48	0.56	0.63	0.63	0.72	0.50	0.59	0.67	0.67	0.77	0.53	0.63	0.71	0.71	0.81	0.57	0.67	0.76	0.76	0.86
		PI	0.60	0.60	0.60	0.60	0.60	0.64	0.64	0.64	0.64	0.64	0.67	0.67	0.68	0.68	0.68	0.71	0.71	0.72	0.72	0.72
	-13°F (-25.0°C)	TC	13783	13801	13816	13817	13835	14613	14631	14645	14648	14665	15487	15507	15524	15527	15544	16420	16437	16455	16458	16478
		S/T	0.48	0.56	0.64	0.64	0.73	0.51	0.60	0.68	0.68	0.77	0.54	0.63	0.72	0.72	0.82	0.57	0.67	0.76	0.76	0.87
		PI	0.58	0.58	0.58	0.58	0.58	0.61	0.61	0.61	0.61	0.61	0.65	0.65	0.65	0.65	0.65	0.69	0.69	0.69	0.69	0.69
	-4°F (-20.0°C)	TC	15237	15258	15274	15275	15295	16155	16175	16191	16194	16213	17121	17143	17162	17165	17184	18152	18172	18192	18195	18217
		S/T	0.48	0.57	0.64	0.64	0.73	0.51	0.60	0.68	0.68	0.78	0.54	0.64	0.72	0.72	0.82	0.57	0.67	0.77	0.77	0.87
		PI	0.66	0.66	0.66	0.66	0.67	0.70	0.70	0.70	0.70	0.71	0.75	0.75	0.75	0.75	0.75	0.79	0.79	0.79	0.79	0.79
	0°F (-17.8°C)	TC	15884	15905	15922	15923	15944	16841	16861	16877	16881	16901	17847	17870	17890	17893	17913	18922	18943	18963	18966	18990
		S/T	0.48	0.57	0.64	0.64	0.73	0.51	0.60	0.68	0.68	0.78	0.54	0.64	0.72	0.72	0.83	0.58	0.68	0.77	0.77	0.88
		PI	0.70	0.70	0.70	0.70	0.70	0.74	0.74	0.75	0.75	0.75	0.79	0.79	0.79	0.79	0.79	0.84	0.84	0.84	0.84	0.84
	5°F (-15.0°C)	TC	16691	16714	16732	16733	16755	17697	17718	17736	17739	17760	18755	18779	18800	18803	18824	19885	19906	19928	19931	19956
		S/T	0.49	0.57	0.65	0.65	0.74	0.51	0.60	0.69	0.69	0.78	0.55	0.64	0.73	0.73	0.83	0.58	0.68	0.77	0.77	0.88
		PI	0.75	0.75	0.75	0.75	0.75	0.79	0.80	0.80	0.80	0.80	0.84	0.84	0.84	0.84	0.84	0.89	0.89	0.89	0.89	0.90
	14°F (-10.0°C)	TC	17557	17581	17600	17601	17624	18615	18637	18656	18659	18682	19727	19753	19775	19779	19801	20916	20939	20962	20965	20991
		S/T	0.49	0.57	0.65	0.65	0.74	0.52	0.61	0.69	0.69	0.78	0.55	0.64	0.73	0.73	0.83	0.58	0.68	0.77	0.77	0.88
		PI	0.59	0.59	0.59	0.59	0.59	0.62	0.62	0.63	0.63	0.63	0.66	0.66	0.66	0.66	0.66	0.70	0.70	0.70	0.70	0.70
	17°F (-8.3°C)	TC	17846	17870	17889	17890	17914	18921	18944	18962	18966	18989	20052	20078	20100	20104	20126	21260	21283	21306	21309	21336
		S/T	0.49	0.57	0.65	0.65	0.74	0.52	0.61	0.69	0.69	0.79	0.55	0.64	0.73	0.73	0.83	0.58	0.68	0.78	0.78	0.88
		PI	0.53	0.54	0.54	0.54	0.54	0.57	0.57	0.57	0.57	0.57	0.60	0.60	0.60	0.60	0.60	0.64	0.64	0.64	0.64	0.64
	23°F (-5.0°C)	TC	18033	18057	18076	18077	18101	19119	19142	19161	19165	19187	20262	20288	20310	20314	20337	21482	21506	21529	21532	21559
		S/T	0.49	0.58	0.65	0.65	0.75	0.52	0.61	0.69	0.69	0.79	0.55	0.65	0.74	0.74	0.84	0.58	0.69	0.78	0.78	0.89
		PI	0.59	0.59	0.59	0.59	0.59	0.62	0.62	0.62	0.62	0.62	0.66	0.66	0.66	0.66	0.66	0.70	0.70	0.70	0.70	0.70
	35°F (1.7°C)	TC	18406	18431	18451	18452	18477	19515	19539	19558	19562	19585	20681	20708	20731	20735	20758	21927	21951	21975	21979	22006
		S/T	0.49	0.58	0.66	0.66	0.75	0.52	0.61	0.70	0.70	0.79	0.55	0.65	0.74	0.74	0.84	0.59	0.69	0.78	0.78	0.89
		PI	0.69	0.69	0.69	0.69	0.69	0.73	0.73	0.73	0.74	0.74	0.78	0.78	0.78	0.78	0.78	0.82	0.82	0.83	0.83	0.83
	41°F (5.0°C)	TC	18185	18210	18229	18230	18255	19281	19304	19323	19327	19350	20433	20459	20482	20486	20509	21664	21688	21711	21715	21742
		S/T	0.49	0.58	0.66	0.66	0.75	0.52	0.61	0.70	0.70	0.80	0.56	0.65	0.74	0.74	0.84	0.59	0.69	0.78	0.78	0.89
		PI	0.75	0.75	0.75	0.75	0.75	0.79	0.79	0.80	0.80	0.80	0.84	0.84	0.84	0.84	0.84	0.89	0.89	0.89	0.89	0.89
	47°F (8.3°C)	TC	17964	17988	18007	18008	18033	19046	19069	19088	19092	19114	20184	20211	20233	20237	20260	21401	21424	21447	21450	21477
		S/T	0.50	0.58	0.66	0.66	0.75	0.53	0.62	0.70	0.70	0.80	0.56	0.65	0.74	0.74	0.85	0.59	0.69	0.79	0.79	0.90
		PI	0.81	0.81	0.81	0.81	0.81	0.85	0.85	0.86	0.86	0.86	0.90	0.91	0.91	0.91	0.91	0.96	0.96	0.96	0.96	0.96
	50°F (10.0°C)	TC	18171	18195	18215	18216	18240	19266	19289	19308	19311	19334	20417	20443	20466	20470	20493	21647	21670	21694	21697	21724
		S/T	0.50	0.58	0.66	0.66	0.76	0.53	0.62	0.70	0.70	0.80	0.56	0.66	0.75	0.75	0.85	0.59	0.70	0.79	0.79	0.90
		PI	0.83	0.83	0.83	0.83	0.83	0.88	0.88	0.88	0.88	0.88	0.93	0.93	0.93	0.93	0.93	0.99	0.99	0.99	0.99	0.99
	59°F (15.0°C)	TC	18791	18816	18837	18837	18863	19924	19947	19967	19971	19995	21114	21141	21165	21169	21192	22386	22410	22435	22438	22466
		S/T	0.50	0.59	0.67	0.67	0.76	0.53	0.62	0.71	0.71	0.81	0.56	0.66	0.75	0.75	0.86	0.60	0.70	0.80	0.80	0.91
		PI	0.90	0.90	0.90	0.90	0.90	0.95	0.95	0.95	0.95	0.95	1.01	1.01	1.01	1.01	1.01	1.07	1.07	1.07	1.07	1.07
	68°F (20.0°C)	TC	19412	19438	19459	19459	19486	20581	20606	20626	20630	20655	21811	21839	21864	21868	21892	23125	23150	23175	23179	23208
		S/T	0.51	0.60	0.69	0.69	0.78	0.54	0.64	0.73	0.73	0.83	0.58	0.68	0.77	0.77	0.88	0.61	0.72	0.82	0.82	0.93
		PI	0.96	0.97	0.97	0.97	0.97	1.02	1.02	1.03	1.03	1.03	1.08	1.09	1.09	1.09	1.09	1.15	1.15	1.15	1.15	1.15
	77°F (25.0°C)	TC	20032	20059	20080	20081	20108	21239	21264	21285	21290	21315	22508	22537	22562	22567	22592	23864	23890	23916	23920	23950
		S/T	0.52	0.61	0.69	0.69	0.79	0.55	0.65	0.74	0.74	0.84	0.59	0.69	0.78	0.78	0.89	0.62	0.73	0.83	0.83	0.94
		PI	1.03	1.03	1.04	1.04	1.04	1.10	1.10	1.10	1.10	1.10	1.16	1.16	1.16	1.16	1.17	1.23	1.23	1.23	1.23	1.24
	82°F (27.8°C)	TC	19805	19831	19853	19854	19880	20998	21023	21044	21048	21073	22253	22282	22307	22311	22336	23594	23619	23645	23649	23678
		S/T	0.53	0.62	0.70	0.70	0.80	0.56	0.66	0.75	0.75	0.85	0.59	0.70	0.79	0.79	0.90	0.63	0.74	0.84	0.84	0.95
		PI	1.12	1.12	1.12	1.12	1.12	1.18	1.18	1.19	1.19	1.19	1.25	1.25	1.26	1.26	1.26	1.33	1.33	1.33	1.33	1.33
	86°F (30.0°C)	TC	18901	18927	18947	18948	18974	20041	20064	20084	20088	20112	21238	21265	21289	21293	21317	22517	22542	22567	22570	22598
		S/T	0.53	0.63	0.71	0.71	0.81	0.57	0.66	0.75	0.75	0.86	0.60	0.70	0.80	0.80	0.91	0.64	0.75	0.85	0.85	0.97
		PI	1.24	1.24	1.24	1.24	1.24	1.31	1.31	1.31	1.31	1.32	1.39	1.39	1.39	1.39	1.39	1.47	1.47	1.48	1.48	1.48
	95°F (35.0°C)	TC	16869	16892	16910	16911	16933	17886	17907	17925	17928	17949	18954	18979	19000	19004	19025	20096	20118	20140	20143	20168
		S/T	0.53	0.63	0.71	0.71	0.81	0.57	0.66	0.75	0.75	0.86	0.60	0.70	0.80	0.80	0.91	0.64	0.75	0.85	0.85	0.97
		PI	1.51	1.51	1.51	1.51	1.52	1.60	1.60	1.60	1.60	1.61	1.70	1.70	1.70	1.70	1.70	1.80	1.80	1.80	1.80	1.80
	104°F (40.0°C)	TC	14372	14391	14407	14407	14427	15238	15256	15271	15274	15292	16149	16169	16188	16191	16209	17121	17140	17159	17161	17183
		S/T	0.55	0.64	0.73	0.73	0.83	0.58	0.68	0.77	0.77	0.88	0.62	0.72	0.82	0.82	0.93	0.65	0.76	0.87	0.87	0.99
		PI	1.42	1.42	1.42	1.42	1.42	1.50	1.50	1.51	1.51	1.51	1.59	1.59	1.60	1.60	1.60	1.69	1.69	1.69	1.69	1.69
	110°F (43.0°C)	TC	12874	12891	12905	12906	12923	13650	13666	13679	13682	13698	14465	14484	14500	14503	14519	15337	15353	15370	15372	15392
		S/T	0.57	0.67	0.76	0.76	0.86	0.60	0.71	0.80	0.80	0.91	0.64	0.75	0.85	0.85	0.97	0.68	0.79	0.90	0.90	1.00
		PI	1.36	1.36	1.37	1.37	1.37	1.44	1.45	1.45	1.45	1.45	1.53	1.53	1.53	1.53	1.54	1.62	1.62	1.63	1.63	1.63
	115°F (46.0°C)	TC	11272	11287	11299	11299	11315	11951	11965	11977	11979	11993	12665	12681	12695	12698	12712	13428	13442	13457	13459	13476
		S/T	0.57	0.67	0.77	0.77	0.87	0.61	0.71	0.81	0.81	0.92	0.65	0.76	0.86	0.86	0.98	0.68	0.80	0.91	0.91	1.00
		PI	1.28	1.29	1.29	1.29	1.29	1.36	1.36	1.36	1.36	1.37	1.44	1.44	1.45	1.45	1.45	1.53	1.53	1.53	1.53	1.53
	122°F (50.0°C)	TC	9135	9148	9157	9158	9170	9686	9697	9707	9709	9720	10264	10278	10289	10291	10303	10883	10895	10907	10908	10922
		S/T	0.59	0.69	0.78	0.78	0.89	0.62	0.73	0.83	0.83	0.95	0.66	0.77	0.88	0.88	1.00	0.70	0.82	0.93	0.93	1.00
		PI	1.18	1.18	1.18	1.18	1.18	1.25	1.25	1.25	1.25	1.25	1.33	1.33	1.33	1.33	1.33	1.41	1.41	1.41	1.41	1.41

NOTE: Values in gray are extrapolated based on tested performance.

Table 31 — One-Way Cassette Heating Performance (18K)

HEATING PERFORMANCE AT INDOOR DRY BULB TEMPERATURE SIZE 18 (Sheet 1 of 2)

AIRFLOW (CFM)	OUTDOOR DB (°F)	TC: Total Heating Capacity (BTU/hr)					PI: Power Input (kW)				
		Indoor Conditions DB °F)					Indoor Conditions (DB °F)				
		60.8°F (16.0°C)	68°F (20.0°C)	70°F (21.1°C)	71.6°F (22.0°C)	75.2°F (24.0°C)	60.8°F (16.0°C)	68°F (20.0°C)	70°F (21.1°C)	71.6°F (22.0°C)	75.2°F (24.0°C)
207	-22°F(-30.0°C)	6962	6823	6789	6613	6554	1.84	1.86	1.86	1.87	1.87
	-13°F(-25.0°C)	8384	8216	8175	7658	7589	2.00	2.01	2.02	2.02	2.03
	-4°F(-20.0°C)	11051	10830	10776	10094	10003	2.21	2.22	2.23	2.23	2.24
	0°F(-17.8°C)	12067	11826	11767	11022	10923	2.38	2.40	2.41	2.41	2.42
	5°F(-15.0°C)	13338	13071	13005	12183	12073	2.61	2.63	2.63	2.64	2.65
	14°F(-10.0°C)	14081	13799	13730	12861	12746	2.59	2.61	2.61	2.62	2.63
	17°F(-8.3°C)	14328	14042	13972	13088	12970	2.58	2.60	2.61	2.61	2.62
	22°F(-5.6°C)	14514	14224	14153	13257	13138	2.43	2.45	2.45	2.46	2.47
	27°F(-2.8°C)	14700	14406	14334	13427	13306	2.27	2.29	2.29	2.30	2.31
	32°F(-0.0°C)	14885	14588	14515	13596	13474	2.12	2.13	2.14	2.14	2.15
	35°F(1.7°C)	14997	14697	14623	13698	13575	2.02	2.04	2.04	2.05	2.05
	37°F(2.8°C)	15317	15011	14936	13991	13865	2.00	2.02	2.02	2.03	2.04
	42°F(5.6°C)	16118	15796	15717	14723	14590	1.96	1.97	1.98	1.98	1.99
	44.6°F(7.0°C)	16439	16110	16030	15015	14880	1.94	1.95	1.96	1.96	1.97
	47°F(8.3°C)	16920	16581	16498	15454	15315	1.91	1.93	1.93	1.93	1.94
	52°F(11.1°C)	16116	15794	15715	14720	14588	1.66	1.68	1.68	1.68	1.69
	57°F(13.9°C)	15312	15006	14931	13986	13860	1.41	1.43	1.43	1.43	1.44
	59°F(15.0°C)	14991	14691	14617	13692	13569	1.31	1.33	1.33	1.33	1.34
	62°F(16.7°C)	14508	14218	14147	13252	13133	1.17	1.17	1.18	1.18	1.18
	64.4°F(18.0°C)	14187	13903	13834	12958	12842	1.07	1.07	1.08	1.08	1.08
300	-22°F(-30.0°C)	7838	7681	7643	7529	7461	1.86	1.88	1.88	1.89	1.89
	-13°F(-25.0°C)	9256	9070	9025	8717	8639	2.02	2.03	2.04	2.04	2.05
	-4°F(-20.0°C)	12201	11956	11897	11491	11388	2.23	2.25	2.25	2.26	2.26
	0°F(-17.8°C)	13322	13056	12991	12548	12435	2.41	2.43	2.43	2.44	2.45
	5°F(-15.0°C)	14725	14430	14358	13869	13744	2.63	2.65	2.66	2.67	2.68
	14°F(-10.0°C)	15545	15234	15158	14641	14510	2.61	2.64	2.64	2.65	2.66
	17°F(-8.3°C)	15819	15502	15425	14899	14765	2.61	2.63	2.63	2.64	2.65
	22°F(-5.6°C)	16024	15703	15625	15092	14956	2.45	2.47	2.48	2.48	2.49
	27°F(-2.8°C)	16229	15904	15824	15285	15147	2.29	2.31	2.32	2.32	2.33
	32°F(-0.0°C)	16434	16105	16024	15478	15339	2.14	2.15	2.16	2.16	2.17
	35°F(1.7°C)	16557	16225	16144	15594	15454	2.04	2.06	2.06	2.07	2.08
	37°F(2.8°C)	16910	16572	16489	15927	15784	2.02	2.04	2.04	2.05	2.06
	42°F(5.6°C)	17795	17439	17352	16760	16609	1.98	1.99	2.00	2.00	2.01
	44.6°F(7.0°C)	18149	17786	17697	17093	16940	1.96	1.97	1.98	1.98	1.99
	47°F(8.3°C)	18679	18306	18214	17593	17435	1.93	1.95	1.95	1.95	1.96
	52°F(11.1°C)	17792	17436	17349	16758	16607	1.68	1.69	1.70	1.70	1.71
	57°F(13.9°C)	16905	16567	16484	15922	15778	1.43	1.44	1.44	1.45	1.45
	59°F(15.0°C)	16550	16219	16138	15587	15447	1.33	1.34	1.34	1.34	1.35
	62°F(16.7°C)	16017	15697	15618	15086	14950	1.18	1.19	1.19	1.19	1.20
	64.4°F(18.0°C)	15662	15349	15272	14752	14619	1.08	1.09	1.09	1.09	1.09

HEATING PERFORMANCE AT INDOOR DRY BULB TEMPERATURE SIZE 18 (Sheet 2 of 2)

AIRFLOW (CFM)	OUTDOOR DB (°F)	TC: Total Heating Capacity (BTU/hr)					PI: Power Input (kW)				
		Indoor Conditions DB °F)					Indoor Conditions (DB °F)				
		60.8°F (16.0°C)	68°F (20.0°C)	70°F (21.1°C)	71.6°F (22.0°C)	75.2°F (24.0°C)	60.8°F (16.0°C)	68°F (20.0°C)	70°F (21.1°C)	71.6°F (22.0°C)	75.2°F (24.0°C)
352	-22°F(-30.0°C)	8825	8648	8605	8571	8493	1.88	1.90	1.90	1.90	1.91
	-13°F(-25.0°C)	10218	10014	9964	9924	9835	2.04	2.06	2.06	2.06	2.07
	-4°F(-20.0°C)	13469	13200	13134	13081	12964	2.25	2.27	2.27	2.28	2.29
	0°F(-17.8°C)	14708	14414	14342	14284	14156	2.43	2.45	2.46	2.46	2.47
	5°F(-15.0°C)	16256	15931	15851	15788	15646	2.66	2.68	2.69	2.69	2.70
	14°F(-10.0°C)	17162	16819	16735	16668	16518	2.64	2.66	2.67	2.67	2.68
	17°F(-8.3°C)	17464	17115	17029	16961	16808	2.63	2.66	2.66	2.67	2.68
	22°F(-5.6°C)	17690	17336	17250	17181	17026	2.48	2.50	2.50	2.51	2.52
	27°F(-2.8°C)	17916	17558	17470	17400	17244	2.32	2.34	2.34	2.34	2.35
	32°F(-0.0°C)	18143	17780	17691	17620	17462	2.16	2.18	2.18	2.18	2.19
	35°F(1.7°C)	18278	17913	17823	17752	17592	2.06	2.08	2.08	2.09	2.10
	37°F(2.8°C)	18669	18296	18204	18131	17968	2.04	2.06	2.06	2.07	2.08
	42°F(5.6°C)	19646	19253	19156	19080	18908	2.00	2.01	2.02	2.02	2.03
	44.6°F(7.0°C)	20036	19635	19537	19459	19284	1.98	1.99	2.00	2.00	2.01
	47°F(8.3°C)	20622	20210	20109	20028	19848	1.95	1.97	1.97	1.97	1.98
	52°F(11.1°C)	19642	19250	19153	19077	18905	1.70	1.71	1.71	1.72	1.72
	57°F(13.9°C)	18663	18290	18198	18125	17962	1.44	1.45	1.46	1.46	1.47
	59°F(15.0°C)	18271	17906	17816	17745	17585	1.34	1.35	1.35	1.36	1.36
	62°F(16.7°C)	17683	17330	17243	17174	17019	1.19	1.20	1.20	1.20	1.21
	64.4°F(18.0°C)	17291	16945	16861	16793	16642	1.09	1.10	1.10	1.10	1.11
400	-22°F(-30.0°C)	9743	9548	9500	9462	9377	1.90	1.92	1.92	1.92	1.93
	-13°F(-25.0°C)	11281	11055	11000	10956	10857	2.06	2.08	2.08	2.08	2.09
	-4°F(-20.0°C)	14870	14573	14500	14442	14312	2.27	2.29	2.30	2.30	2.31
	0°F(-17.8°C)	16238	15913	15833	15770	15628	2.46	2.48	2.48	2.49	2.50
	5°F(-15.0°C)	17947	17588	17500	17430	17273	2.69	2.71	2.71	2.72	2.73
	14°F(-10.0°C)	18947	18568	18475	18401	18235	2.67	2.69	2.69	2.70	2.71
	17°F(-8.3°C)	19280	18894	18800	18725	18556	2.66	2.68	2.69	2.69	2.70
	22°F(-5.6°C)	19530	19139	19044	18967	18797	2.50	2.52	2.53	2.53	2.54
	27°F(-2.8°C)	19780	19384	19287	19210	19037	2.34	2.36	2.36	2.37	2.38
	32°F(-0.0°C)	20030	19629	19531	19453	19278	2.18	2.20	2.20	2.21	2.22
	35°F(1.7°C)	20179	19776	19677	19598	19422	2.08	2.10	2.10	2.11	2.12
	37°F(2.8°C)	20611	20198	20098	20017	19837	2.06	2.08	2.09	2.09	2.10
	42°F(5.6°C)	21689	21255	21149	21064	20875	2.02	2.03	2.04	2.04	2.05
	44.6°F(7.0°C)	22120	21678	21569	21483	21290	2.00	2.01	2.02	2.02	2.03
	47°F(8.3°C)	22767	22312	22200	22111	21912	1.97	1.99	1.99	1.99	2.00
	52°F(11.1°C)	21685	21252	21145	21061	20871	1.71	1.73	1.73	1.73	1.74
	57°F(13.9°C)	20604	20192	20091	20010	19830	1.46	1.47	1.47	1.48	1.48
	59°F(15.0°C)	20171	19768	19669	19590	19414	1.35	1.37	1.37	1.37	1.38
	62°F(16.7°C)	19522	19132	19036	18960	18789	1.20	1.21	1.21	1.22	1.22
	64.4°F(18.0°C)	19090	18708	18614	18540	18373	1.10	1.11	1.11	1.11	1.12

NOTE: Values in gray are extrapolated based on tested performance.

HEATING AND COOLING PERFORMANCE

FOUR-WAY CASSETTE (45MBCAQ)

Table 15 — Four-Way Cassette Cooling Performance (9K)

COOLING PERFORMANCE AT INDOOR DRY BULB TEMPERATURE SIZE 9 (Sheet 1 of 4)

AIR-FLOW (CFM)	OUTDOOR DB (°F)	ID WB (°F)	60.8°F (16.0°C)					64.4°F (18.0°C)					67°F (19.4°C)					71.6°F (22.0°C)				
		ID DB (°F)	73.4°F (23.0°C)	77.0°F (25.0°C)	80.0°F (26.7°C)	80.6°F (27.0°C)	84.2°F (29.0°C)	73.4°F (23.0°C)	77.0°F (25.0°C)	80.0°F(26.7°C)	80.6°F (27.0°C)	84.2°F (29.0°C)	73.4°F(23.0°C)	77.0°F (25.0°C	80.0°F(26.7°C)	80.6°F (27.0°C)	84.2°F(29.0°C)	73.4°F (23.0°C)	77.0°F (25.0°C)	80.0°F (26.7°C)	80.6°F (27.0°C)	84.2°F (29.0°C)
182	-22°F (-30.0°C)	TC	6419	6428	6435	6435	6444	6806	6814	6821	6822	6830	7213	7222	7230	7232	7240	7647	7656	7664	7665	7675
		S/T	0.36	0.42	0.48	0.48	0.54	0.38	0.45	0.51	0.51	0.58	0.40	0.47	0.54	0.54	0.61	0.43	0.50	0.57	0.57	0.65
		PI	0.22	0.22	0.22	0.22	0.22	0.23	0.23	0.23	0.23	0.23	0.25	0.25	0.25	0.25	0.25	0.26	0.26	0.26	0.26	0.26
	-13°F (-25.0°C)	TC	6954	6964	6971	6972	6981	7373	7382	7389	7391	7400	7814	7824	7833	7834	7843	8285	8294	8303	8304	8314
		S/T	0.36	0.42	0.48	0.48	0.55	0.38	0.45	0.51	0.51	0.58	0.41	0.48	0.54	0.54	0.62	0.43	0.50	0.57	0.57	0.65
		PI	0.24	0.24	0.24	0.24	0.24	0.25	0.25	0.25	0.25	0.25	0.27	0.27	0.27	0.27	0.27	0.28	0.28	0.28	0.28	0.28
	-4°F (-20.0°C)	TC	7489	7499	7507	7508	7518	7941	7950	7958	7959	7969	8415	8426	8435	8437	8446	8922	8932	8941	8943	8954
		S/T	0.36	0.43	0.48	0.48	0.55	0.38	0.45	0.51	0.51	0.58	0.41	0.48	0.54	0.54	0.62	0.43	0.51	0.58	0.58	0.66
		PI	0.25	0.25	0.26	0.26	0.26	0.27	0.27	0.27	0.27	0.27	0.29	0.29	0.29	0.29	0.29	0.30	0.30	0.30	0.30	0.30
	0°F (-17.8°C)	TC	7727	7737	7746	7746	7757	8193	8202	8211	8212	8222	8682	8693	8703	8705	8714	9205	9215	9225	9227	9238
		S/T	0.36	0.43	0.49	0.49	0.55	0.39	0.45	0.51	0.51	0.59	0.41	0.48	0.55	0.55	0.62	0.43	0.51	0.58	0.58	0.66
		PI	0.26	0.26	0.26	0.26	0.26	0.28	0.28	0.28	0.28	0.28	0.30	0.30	0.30	0.30	0.30	0.31	0.31	0.31	0.31	0.31
	5°F (-15.0°C)	TC	8024	8035	8044	8044	8055	8508	8518	8526	8528	8538	9016	9028	9038	9040	9050	9559	9570	9580	9582	9594
		S/T	0.37	0.43	0.49	0.49	0.56	0.39	0.46	0.52	0.52	0.59	0.41	0.48	0.55	0.55	0.62	0.44	0.51	0.58	0.58	0.66
		PI	0.27	0.27	0.27	0.27	0.27	0.29	0.29	0.29	0.29	0.29	0.31	0.31	0.31	0.31	0.31	0.33	0.33	0.33	0.33	0.33
	14°F (-10.0°C)	TC	8717	8729	8738	8739	8751	9243	9254	9263	9265	9276	9795	9808	9818	9820	9831	10385	10396	10408	10409	10422
		S/T	0.37	0.43	0.49	0.49	0.56	0.39	0.46	0.52	0.52	0.59	0.41	0.48	0.55	0.55	0.63	0.44	0.51	0.58	0.58	0.66
		PI	0.30	0.30	0.30	0.30	0.30	0.31	0.31	0.31	0.31	0.32	0.33	0.33	0.33	0.33	0.33	0.35	0.35	0.35	0.35	0.35
	17°F (-8.3°C)	TC	8948	8960	8970	8970	8982	9488	9499	9508	9510	9521	10054	10067	10079	10081	10092	10660	10672	10683	10685	10698
		S/T	0.37	0.43	0.49	0.49	0.56	0.39	0.46	0.52	0.52	0.59	0.41	0.48	0.55	0.55	0.63	0.44	0.51	0.58	0.58	0.67
		PI	0.30	0.30	0.30	0.30	0.31	0.32	0.32	0.32	0.32	0.32	0.34	0.34	0.34	0.34	0.34	0.36	0.36	0.36	0.36	0.36
	23°F (-5.0°C)	TC	8844	8856	8866	8866	8878	9377	9389	9398	9400	9411	9938	9951	9962	9964	9975	10536	10548	10559	10561	10574
		S/T	0.37	0.43	0.49	0.49	0.56	0.39	0.46	0.52	0.52	0.60	0.42	0.49	0.55	0.55	0.63	0.44	0.52	0.59	0.59	0.67
		PI	0.32	0.32	0.32	0.32	0.32	0.34	0.34	0.34	0.34	0.34	0.36	0.36	0.36	0.36	0.36	0.38	0.38	0.39	0.39	0.39
	35°F (1.7°C)	TC	8637	8648	8658	8658	8670	9157	9168	9177	9179	9190	9704	9717	9728	9730	9740	10289	10300	10311	10313	10326
		S/T	0.37	0.44	0.50	0.50	0.56	0.39	0.46	0.52	0.52	0.60	0.42	0.49	0.56	0.56	0.63	0.44	0.52	0.59	0.59	0.67
		PI	0.36	0.36	0.36	0.36	0.36	0.38	0.38	0.38	0.38	0.38	0.40	0.40	0.40	0.40	0.40	0.43	0.43	0.43	0.43	0.43
	41°F (5.0°C)	TC	8805	8817	8826	8827	8839	9336	9347	9356	9358	9369	9893	9906	9917	9919	9930	10490	10501	10512	10514	10527
		S/T	0.37	0.44	0.50	0.50	0.57	0.39	0.46	0.53	0.53	0.60	0.42	0.49	0.56	0.56	0.64	0.44	0.52	0.59	0.59	0.67
		PI	0.36	0.36	0.36	0.36	0.37	0.39	0.39	0.39	0.39	0.39	0.41	0.41	0.41	0.41	0.41	0.43	0.43	0.43	0.43	0.44
	47°F (8.3°C)	TC	8973	8985	8995	8996	9008	9514	9525	9535	9537	9548	10083	10096	10107	10109	10120	10690	10702	10713	10715	10728
		S/T	0.37	0.44	0.50	0.50	0.57	0.40	0.46	0.53	0.53	0.60	0.42	0.49	0.56	0.56	0.64	0.44	0.52	0.59	0.59	0.68
		PI	0.37	0.37	0.37	0.37	0.37	0.39	0.39	0.39	0.39	0.39	0.41	0.41	0.42	0.42	0.42	0.44	0.44	0.44	0.44	0.44
	50°F (10.0°C)	TC	9027	9039	9049	9049	9061	9571	9582	9592	9593	9605	10143	10156	10167	10169	10180	10754	10765	10777	10779	10792
		S/T	0.38	0.44	0.50	0.50	0.57	0.40	0.47	0.53	0.53	0.60	0.42	0.49	0.56	0.56	0.64	0.45	0.52	0.60	0.60	0.68
		PI	0.37	0.37	0.37	0.37	0.37	0.40	0.40	0.40	0.40	0.40	0.42	0.42	0.42	0.42	0.42	0.44	0.44	0.45	0.45	0.45
	59°F (15.0°C)	TC	9187	9199	9209	9210	9222	9741	9752	9762	9764	9775	10323	10336	10348	10350	10361	10945	10957	10969	10970	10984
		S/T	0.38	0.44	0.50	0.50	0.57	0.40	0.47	0.53	0.53	0.61	0.42	0.50	0.56	0.56	0.64	0.45	0.53	0.60	0.60	0.68
		PI	0.39	0.39	0.39	0.39	0.39	0.41	0.41	0.41	0.41	0.41	0.43	0.43	0.43	0.43	0.43	0.46	0.46	0.46	0.46	0.46
	68°F (20.0°C)	TC	9347	9360	9370	9370	9383	9911	9922	9932	9934	9946	10503	10516	10528	10530	10542	11136	11148	11160	11162	11176
		S/T	0.39	0.45	0.52	0.52	0.59	0.41	0.48	0.55	0.55	0.62	0.43	0.51	0.58	0.58	0.66	0.46	0.54	0.61	0.61	0.70
		PI	0.40	0.40	0.40	0.40	0.40	0.42	0.42	0.42	0.42	0.42	0.45	0.45	0.45	0.45	0.45	0.47	0.47	0.48	0.48	0.48
	77°F (25.0°C)	TC	9508	9521	9531	9531	9544	10081	10093	10103	10105	10117	10683	10697	10709	10711	10723	11327	11339	11351	11353	11367
		S/T	0.39	0.46	0.52	0.52	0.60	0.42	0.49	0.55	0.55	0.63	0.44	0.52	0.59	0.59	0.67	0.47	0.55	0.62	0.62	0.71
		PI	0.41	0.41	0.41	0.41	0.41	0.44	0.44	0.44	0.44	0.44	0.46	0.46	0.46	0.46	0.46	0.49	0.49	0.49	0.49	0.49
	82°F (27.8°C)	TC	9501	9514	9524	9525	9538	10074	10086	10096	10098	10110	10676	10690	10702	10704	10716	11319	11331	11344	11346	11360
		S/T	0.40	0.47	0.53	0.53	0.60	0.42	0.49	0.56	0.56	0.64	0.45	0.52	0.59	0.60	0.68	0.47	0.56	0.63	0.63	0.72
		PI	0.46	0.46	0.46	0.46	0.46	0.49	0.49	0.49	0.49	0.49	0.52	0.52	0.52	0.52	0.52	0.55	0.55	0.55	0.55	0.55
	86°F (30.0°C)	TC	9376	9389	9399	9399	9412	9941	9953	9963	9965	9977	10535	10549	10561	10562	10574	11170	11182	11194	11196	11210
		S/T	0.40	0.47	0.54	0.54	0.61	0.43	0.50	0.57	0.57	0.65	0.45	0.53	0.60	0.60	0.69	0.48	0.56	0.64	0.64	0.73
		PI	0.56	0.56	0.56	0.56	0.56	0.59	0.59	0.59	0.59	0.59	0.62	0.62	0.63	0.63	0.63	0.66	0.66	0.66	0.66	0.66
	95°F (35.0°C)	TC	9094	9106	9116	9117	9129	9642	9654	9663	9665	9677	10218	10232	10243	10245	10256	10834	10846	10858	10859	10873
		S/T	0.40	0.47	0.54	0.54	0.61	0.43	0.50	0.57	0.57	0.65	0.45	0.53	0.60	0.60	0.69	0.48	0.56	0.64	0.64	0.73
		PI	0.77	0.77	0.77	0.77	0.77	0.82	0.82	0.82	0.82	0.82	0.86	0.87	0.87	0.87	0.87	0.92	0.92	0.92	0.92	0.92
	104°F (40.0°C)	TC	8049	8060	8069	8069	8080	8534	8545	8553	8555	8565	9044	9056	9066	9068	9078	9589	9600	9610	9612	9624
		S/T	0.41	0.48	0.55	0.55	0.63	0.44	0.51	0.58	0.58	0.66	0.46	0.54	0.62	0.62	0.70	0.49	0.58	0.65	0.65	0.75
		PI	0.77	0.77	0.77	0.77	0.77	0.81	0.82	0.82	0.82	0.82	0.86	0.86	0.86	0.86	0.87	0.91	0.92	0.92	0.92	0.92
	110°F (43.0°C)	TC	7422	7432	7440	7441	7451	7870	7879	7887	7888	7898	8340	8351	8360	8362	8371	8842	8852	8862	8863	8874
		S/T	0.43	0.50	0.57	0.57	0.65	0.45	0.53	0.60	0.60	0.69	0.48	0.56	0.64	0.64	0.73	0.51	0.60	0.68	0.68	0.77
		PI	0.77	0.77	0.77	0.77	0.77	0.81	0.81	0.82	0.82	0.82	0.86	0.86	0.86	0.86	0.87	0.91	0.91	0.92	0.92	0.92
	115°F (46.0°C)	TC	6099	6107	6114	6114	6123	6467	6474	6481	6482	6490	6853	6862	6870	6871	6879	7266	7274	7282	7283	7292
		S/T	0.43	0.51	0.58	0.58	0.66	0.46	0.54	0.61	0.61	0.70	0.49	0.57	0.65	0.65	0.74	0.51	0.60	0.69	0.69	0.78
		PI	0.64	0.64	0.64	0.64	0.64	0.68	0.68	0.68	0.68	0.68	0.72	0.72	0.72	0.72	0.72	0.76	0.76	0.76	0.76	0.76
	122°F (50.0°C)	TC	4335	4341	4345	4346	4352	4596	4602	4606	4607	4613	4871	4877	4883	4883	4889	5164	5170	5176	5176	5183
		S/T	0.44	0.52	0.59	0.59	0.67	0.47	0.55	0.63	0.63	0.71	0.50	0.58	0.66	0.66	0.76	0.53	0.62	0.70	0.70	0.80
		PI	0.47	0.47	0.47	0.47	0.47	0.50	0.50	0.50	0.50	0.50	0.52	0.53	0.53	0.53	0.53	0.56	0.56	0.56	0.56	0.56

COOLING PERFORMANCE AT INDOOR DRY BULB TEMPERATURE SIZE 9 (Sheet 2 of 4)

AIR-FLOW (CFM)	OUTDOOR DB (°F)	ID WB (°F)	60.8°F (16.0°C)					64.4°F (18.0°C)					67°F (19.4°C)					71.6°F (22.0°C)				
		ID DB (°F)	73.4°F (23.0°C)	77.0°F (25.0°C)	80.0°F (26.7°C)	80.6°F (27.0°C)	84.2°F (29.0°C)	73.4°F (23.0°C)	77.0°F (25.0°C)	80.0°F(26.7°C)	80.6°F (27.0°C)	84.2°F (29.0°C)	73.4°F(23.0°C)	77.0°F (25.0°C)	80.0°F(26.7°C)	80.6°F (27.0°C)	84.2°F(29.0°C)	73.4°F (23.0°C)	77.0°F (25.0°C)	80.0°F (26.7°C)	80.6°F (27.0°C)	84.2°F (29.0°C)
265	-22°F (-30.0°C)	TC	7056	7065	7073	7073	7083	7481	7490	7497	7499	7507	7928	7938	7947	7948	7957	8405	8415	8424	8425	8435
		S/T	0.39	0.46	0.53	0.53	0.60	0.42	0.49	0.56	0.56	0.63	0.44	0.52	0.59	0.59	0.67	0.47	0.55	0.63	0.63	0.71
		PI	0.24	0.24	0.24	0.24	0.24	0.25	0.25	0.25	0.25	0.26	0.27	0.27	0.27	0.27	0.27	0.29	0.29	0.29	0.29	0.29
	-13°F (-25.0°C)	TC	7644	7654	7662	7662	7673	8104	8114	8122	8123	8133	8588	8600	8609	8611	8620	9106	9116	9126	9127	9138
		S/T	0.40	0.47	0.53	0.53	0.60	0.42	0.49	0.56	0.56	0.64	0.45	0.52	0.59	0.59	0.68	0.47	0.55	0.63	0.63	0.72
		PI	0.26	0.26	0.26	0.26	0.26	0.28	0.28	0.28	0.28	0.28	0.29	0.29	0.29	0.29	0.29	0.31	0.31	0.31	0.31	0.31
	-4°F (-20.0°C)	TC	8231	8243	8251	8252	8263	8728	8738	8747	8748	8759	9249	9261	9271	9273	9283	9806	9817	9828	9829	9841
		S/T	0.40	0.47	0.53	0.53	0.61	0.42	0.50	0.56	0.56	0.64	0.45	0.53	0.60	0.60	0.68	0.48	0.56	0.63	0.63	0.72
		PI	0.28	0.28	0.28	0.28	0.28	0.30	0.30	0.30	0.30	0.30	0.31	0.31	0.32	0.32	0.32	0.33	0.33	0.33	0.33	0.33
	0°F (-17.8°C)	TC	8493	8504	8513	8514	8525	9005	9015	9024	9026	9037	9543	9555	9566	9567	9578	10118	10129	10140	10141	10154
		S/T	0.40	0.47	0.53	0.53	0.61	0.42	0.50	0.57	0.57	0.64	0.45	0.53	0.60	0.60	0.68	0.48	0.56	0.64	0.64	0.72
		PI	0.29	0.29	0.29	0.29	0.29	0.31	0.31	0.31	0.31	0.31	0.32	0.32	0.33	0.33	0.33	0.34	0.34	0.34	0.34	0.35
	5°F (-15.0°C)	TC	8819	8831	8841	8841	8853	9351	9362	9371	9373	9384	9910	9923	9934	9935	9946	10507	10518	10530	10531	10544
		S/T	0.40	0.47	0.54	0.54	0.61	0.43	0.50	0.57	0.57	0.65	0.45	0.53	0.60	0.60	0.69	0.48	0.56	0.64	0.64	0.73
		PI	0.30	0.30	0.30	0.30	0.30	0.32	0.32	0.32	0.32	0.32	0.34	0.34	0.34	0.34	0.34	0.36	0.36	0.36	0.36	0.36
	14°F (-10.0°C)	TC	9581	9594	9604	9605	9618	10159	10171	10181	10183	10195	10765	10779	10791	10793	10806	11414	11427	11439	11441	11455
		S/T	0.40	0.47	0.54	0.54	0.61	0.43	0.50	0.57	0.57	0.65	0.45	0.53	0.60	0.60	0.69	0.48	0.56	0.64	0.64	0.73
		PI	0.33	0.33	0.33	0.33	0.33	0.35	0.35	0.35	0.35	0.35	0.37	0.37	0.37	0.37	0.37	0.39	0.39	0.39	0.39	0.39
	17°F (-8.3°C)	TC	9835	9848	9859	9859	9873	10428	10440	10450	10453	10465	11051	11065	11077	11080	11092	11717	11729	11742	11744	11759
		S/T	0.40	0.47	0.54	0.54	0.61	0.43	0.50	0.57	0.57	0.65	0.45	0.53	0.61	0.61	0.69	0.48	0.56	0.64	0.64	0.73
		PI	0.33	0.33	0.34	0.34	0.34	0.35	0.35	0.36	0.36	0.36	0.38	0.38	0.38	0.38	0.38	0.40	0.40	0.40	0.40	0.40
	23°F (-5.0°C)	TC	9721	9734	9745	9745	9758	10307	10319	10329	10331	10343	10923	10937	10949	10951	10963	11581	11593	11606	11608	11622
		S/T	0.41	0.48	0.54	0.54	0.62	0.43	0.51	0.57	0.57	0.65	0.46	0.54	0.61	0.61	0.69	0.48	0.57	0.65	0.65	0.74
		PI	0.35	0.35	0.36	0.36	0.36	0.38	0.38	0.38	0.38	0.38	0.40	0.40	0.40	0.40	0.40	0.42	0.42	0.42	0.42	0.42
	35°F (1.7°C)	TC	9493	9505	9516	9516	9529	10065	10077	10087	10089	10101	10666	10680	10692	10694	10706	11309	11321	11333	11335	11349
		S/T	0.41	0.48	0.54	0.54	0.62	0.43	0.51	0.58	0.58	0.66	0.46	0.54	0.61	0.61	0.70	0.49	0.57	0.65	0.65	0.74
		PI	0.39	0.40	0.40	0.40	0.40	0.42	0.42	0.42	0.42	0.42	0.44	0.44	0.44	0.44	0.45	0.47	0.47	0.47	0.47	0.47
	41°F (5.0°C)	TC	9678	9691	9701	9702	9715	10261	10273	10283	10285	10297	10874	10888	10900	10902	10914	11529	11542	11554	11556	11570
		S/T	0.41	0.48	0.55	0.55	0.62	0.43	0.51	0.58	0.58	0.66	0.46	0.54	0.61	0.61	0.70	0.49	0.57	0.65	0.65	0.74
		PI	0.40	0.40	0.40	0.40	0.40	0.42	0.42	0.43	0.43	0.43	0.45	0.45	0.45	0.45	0.45	0.48	0.48	0.48	0.48	0.48
	47°F (8.3°C)	TC	9863	9876	9887	9887	9900	10457	10469	10480	10482	10494	11082	11096	11109	11111	11123	11749	11762	11775	11777	11792
		S/T	0.41	0.48	0.55	0.55	0.62	0.43	0.51	0.58	0.58	0.66	0.46	0.54	0.61	0.61	0.70	0.49	0.57	0.65	0.65	0.74
		PI	0.41	0.41	0.41	0.41	0.41	0.43	0.43	0.43	0.43	0.43	0.46	0.46	0.46	0.46	0.46	0.48	0.48	0.48	0.48	0.48
	50°F (10.0°C)	TC	9921	9935	9945	9946	9959	10519	10532	10542	10544	10557	11148	11162	11175	11177	11189	11819	11832	11845	11847	11862
		S/T	0.41	0.48	0.55	0.55	0.63	0.44	0.51	0.58	0.58	0.66	0.46	0.54	0.62	0.62	0.70	0.49	0.58	0.65	0.65	0.75
		PI	0.41	0.41	0.41	0.41	0.41	0.43	0.44	0.44	0.44	0.44	0.46	0.46	0.46	0.46	0.46	0.49	0.49	0.49	0.49	0.49
	59°F (15.0°C)	TC	10098	10111	10122	10122	10136	10706	10719	10729	10731	10744	11346	11360	11373	11375	11388	12029	12042	12056	12057	12072
		S/T	0.41	0.49	0.55	0.55	0.63	0.44	0.52	0.59	0.59	0.67	0.47	0.55	0.62	0.62	0.71	0.49	0.58	0.66	0.66	0.75
		PI	0.42	0.42	0.42	0.42	0.43	0.45	0.45	0.45	0.45	0.45	0.48	0.48	0.48	0.48	0.48	0.50	0.51	0.51	0.51	0.51
	68°F (20.0°C)	TC	10274	10288	10299	10299	10313	10893	10906	10917	10919	10932	11544	11559	11572	11574	11587	12239	12253	12266	12268	12283
		S/T	0.43	0.50	0.57	0.57	0.65	0.45	0.53	0.60	0.60	0.69	0.48	0.56	0.64	0.64	0.73	0.51	0.59	0.68	0.68	0.77
		PI	0.44	0.44	0.44	0.44	0.44	0.46	0.46	0.46	0.46	0.47	0.49	0.49	0.49	0.49	0.49	0.52	0.52	0.52	0.52	0.52
	77°F (25.0°C)	TC	10450	10464	10475	10476	10490	11080	11093	11104	11106	11119	11742	11757	11770	11772	11785	12449	12463	12476	12478	12494
		S/T	0.43	0.51	0.57	0.57	0.66	0.46	0.54	0.61	0.61	0.69	0.48	0.57	0.65	0.65	0.74	0.51	0.60	0.68	0.68	0.78
		PI	0.45	0.45	0.45	0.45	0.45	0.48	0.48	0.48	0.48	0.48	0.51	0.51	0.51	0.51	0.51	0.54	0.54	0.54	0.54	0.54
	82°F (27.8°C)	TC	10443	10457	10468	10469	10483	11072	11086	11096	11099	11112	11734	11749	11762	11764	11778	12441	12454	12468	12470	12485
		S/T	0.44	0.51	0.58	0.58	0.66	0.46	0.54	0.62	0.62	0.70	0.49	0.58	0.65	0.65	0.75	0.52	0.61	0.69	0.69	0.79
		PI	0.51	0.51	0.51	0.51	0.51	0.54	0.54	0.54	0.54	0.54	0.57	0.57	0.57	0.57	0.57	0.60	0.60	0.60	0.60	0.61
	86°F (30.0°C)	TC	10305	10319	10330	10331	10345	10926	10939	10950	10952	10965	11579	11594	11607	11609	11622	12277	12290	12304	12305	12321
		S/T	0.44	0.52	0.59	0.59	0.67	0.47	0.55	0.62	0.62	0.71	0.50	0.58	0.66	0.66	0.75	0.53	0.62	0.70	0.70	0.80
		PI	0.61	0.61	0.61	0.61	0.61	0.65	0.65	0.65	0.65	0.65	0.69	0.69	0.69	0.69	0.69	0.73	0.73	0.73	0.73	0.73
	95°F (35.0°C)	TC	9995	10009	10020	10020	10034	10598	10610	10621	10623	10635	11231	11246	11258	11260	11273	11908	11921	11934	11935	11950
		S/T	0.44	0.52	0.59	0.59	0.67	0.47	0.55	0.62	0.62	0.71	0.50	0.58	0.66	0.66	0.75	0.53	0.62	0.70	0.70	0.80
		PI	0.85	0.85	0.85	0.85	0.85	0.90	0.90	0.90	0.90	0.90	0.95	0.95	0.95	0.95	0.95	1.01	1.01	1.01	1.01	1.01
	104°F (40.0°C)	TC	8847	8859	8868	8869	8881	9380	9391	9401	9402	9414	9941	9954	9965	9966	9978	10540	10551	10562	10564	10577
		S/T	0.45	0.53	0.60	0.60	0.69	0.48	0.56	0.64	0.64	0.73	0.51	0.60	0.68	0.68	0.77	0.54	0.63	0.72	0.72	0.82
		PI	0.84	0.85	0.85	0.85	0.85	0.89	0.90	0.90	0.90	0.90	0.95	0.95	0.95	0.95	0.95	1.01	1.01	1.01	1.01	1.01
	110°F (43.0°C)	TC	8158	8169	8178	8178	8189	8650	8660	8668	8670	8680	9166	9178	9189	9190	9201	9719	9729	9740	9741	9754
		S/T	0.47	0.55	0.63	0.63	0.71	0.50	0.58	0.66	0.66	0.76	0.53	0.62	0.70	0.70	0.80	0.56	0.66	0.75	0.75	0.85
		PI	0.84	0.84	0.85	0.85	0.85	0.89	0.89	0.90	0.90	0.90	0.95	0.95	0.95	0.95	0.95	1.00	1.01	1.01	1.01	1.01
	115°F (46.0°C)	TC	6704	6713	6720	6720	6729	7108	7116	7123	7125	7133	7532	7542	7550	7552	7560	7986	7995	8004	8005	8015
		S/T	0.48	0.56	0.63	0.63	0.72	0.50	0.59	0.67	0.67	0.77	0.53	0.63	0.71	0.71	0.81	0.57	0.66	0.75	0.75	0.86
		PI	0.70	0.70	0.70	0.70	0.70	0.74	0.74	0.75	0.75	0.75	0.79	0.79	0.79	0.79	0.79	0.84	0.84	0.84	0.84	0.84
	122°F (50.0°C)	TC	4765	4771	4776	4776	4783	5052	5058	5063	5064	5070	5354	5360	5366	5367	5373	5676	5682	5688	5689	5696
		S/T	0.49	0.57	0.65	0.65	0.74	0.52	0.60	0.69	0.69	0.78	0.55	0.64	0.73	0.73	0.83	0.58	0.68	0.77	0.77	0.88
		PI	0.51	0.51	0.51	0.51	0.52	0.54	0.54	0.55	0.55	0.55	0.58	0.58	0.58	0.58	0.58	0.61	0.61	0.61	0.61	0.61

COOLING PERFORMANCE AT INDOOR DRY BULB TEMPERATURE SIZE 9 (Sheet 3 of 4)

AIR-FLOW (CFM)	OUTDOOR DB (°F)	ID WB (°F)	60.8°F (16.0°C)					64.4°F (18.0°C)					67°F (19.4°C)					71.6°F (22.0°C)				
		ID DB (°F)	73.4°F (23.0°C)	77.0°F (25.0°C)	80.0°F (26.7°C)	80.6°F (27.0°C)	84.2°F (29.0°C)	73.4°F (23.0°C)	77.0°F (25.0°C)	80.0°F(26.7°C)	80.6°F (27.0°C)	84.2°F (29.0°C)	73.4°F(23.0°C)	77.0°F (25.0°C)	80.0°F(26.7°C)	80.6°F (27.0°C)	84.2°F(29.0°C)	73.4°F (23.0°C)	77.0°F (25.0°C)	80.0°F (26.7°C)	80.6°F (27.0°C)	84.2°F (29.0°C)
312	-22°F (-30.0°C)	TC	7755	7765	7774	7774	7784	8222	8232	8240	8242	8251	8713	8725	8734	8736	8746	9238	9248	9258	9260	9271
		S/T	0.43	0.51	0.58	0.58	0.66	0.46	0.54	0.61	0.61	0.70	0.49	0.57	0.65	0.65	0.74	0.52	0.61	0.69	0.69	0.78
		PI	0.26	0.26	0.26	0.26	0.26	0.28	0.28	0.28	0.28	0.28	0.30	0.30	0.30	0.30	0.30	0.31	0.31	0.31	0.31	0.32
	-13°F (-25.0°C)	TC	8401	8412	8421	8422	8433	8907	8918	8927	8928	8939	9439	9452	9462	9464	9475	10008	10019	10030	10032	10044
		S/T	0.44	0.51	0.58	0.58	0.66	0.46	0.54	0.62	0.62	0.70	0.49	0.57	0.65	0.65	0.74	0.52	0.61	0.69	0.69	0.79
		PI	0.29	0.29	0.29	0.29	0.29	0.30	0.30	0.30	0.30	0.30	0.32	0.32	0.32	0.32	0.32	0.34	0.34	0.34	0.34	0.34
	-4°F (-20.0°C)	TC	9047	9059	9069	9070	9082	9592	9604	9613	9615	9627	10166	10179	10190	10192	10203	10778	10790	10802	10803	10817
		S/T	0.44	0.51	0.58	0.58	0.67	0.46	0.55	0.62	0.62	0.71	0.49	0.58	0.66	0.66	0.75	0.52	0.61	0.70	0.70	0.79
		PI	0.31	0.31	0.31	0.31	0.31	0.33	0.33	0.33	0.33	0.33	0.35	0.35	0.35	0.35	0.35	0.37	0.37	0.37	0.37	0.37
	0°F (-17.8°C)	TC	9334	9347	9357	9358	9370	9897	9909	9919	9920	9932	10488	10502	10514	10516	10527	11120	11132	11144	11146	11160
		S/T	0.44	0.52	0.59	0.59	0.67	0.47	0.55	0.62	0.62	0.71	0.49	0.58	0.66	0.66	0.75	0.52	0.61	0.70	0.70	0.80
		PI	0.32	0.32	0.32	0.32	0.32	0.34	0.34	0.34	0.34	0.34	0.36	0.36	0.36	0.36	0.36	0.38	0.38	0.38	0.38	0.38
	5°F (-15.0°C)	TC	9693	9707	9717	9717	9731	10278	10290	10300	10302	10314	10892	10906	10918	10920	10932	11548	11560	11573	11575	11589
		S/T	0.44	0.52	0.59	0.59	0.67	0.47	0.55	0.62	0.62	0.71	0.50	0.58	0.66	0.66	0.75	0.53	0.62	0.70	0.70	0.80
		PI	0.33	0.33	0.33	0.33	0.33	0.35	0.35	0.35	0.35	0.35	0.37	0.37	0.37	0.37	0.37	0.39	0.39	0.39	0.39	0.39
	14°F (-10.0°C)	TC	10531	10545	10556	10557	10571	11165	11179	11190	11192	11205	11832	11848	11861	11863	11876	12545	12559	12573	12575	12590
		S/T	0.44	0.52	0.59	0.59	0.67	0.47	0.55	0.63	0.63	0.71	0.50	0.58	0.66	0.66	0.76	0.53	0.62	0.70	0.70	0.80
		PI	0.36	0.36	0.36	0.36	0.36	0.38	0.38	0.38	0.38	0.38	0.40	0.40	0.40	0.40	0.40	0.43	0.43	0.43	0.43	0.43
	17°F (-8.3°C)	TC	10810	10824	10836	10836	10851	11461	11475	11486	11488	11502	12146	12162	12175	12178	12191	12878	12892	12906	12908	12924
		S/T	0.44	0.52	0.59	0.59	0.68	0.47	0.55	0.63	0.63	0.72	0.50	0.59	0.67	0.67	0.76	0.53	0.62	0.71	0.71	0.80
		PI	0.37	0.37	0.37	0.37	0.37	0.39	0.39	0.39	0.39	0.39	0.41	0.41	0.41	0.41	0.41	0.44	0.44	0.44	0.44	0.44
	23°F (-5.0°C)	TC	10684	10699	10710	10711	10725	11328	11342	11353	11355	11369	12005	12021	12034	12036	12050	12728	12742	12756	12758	12774
		S/T	0.45	0.52	0.60	0.60	0.68	0.47	0.56	0.63	0.63	0.72	0.50	0.59	0.67	0.67	0.76	0.53	0.62	0.71	0.71	0.81
		PI	0.39	0.39	0.39	0.39	0.39	0.41	0.41	0.41	0.41	0.41	0.44	0.44	0.44	0.44	0.44	0.46	0.46	0.47	0.47	0.47
	35°F (1.7°C)	TC	10433	10448	10459	10459	10473	11062	11075	11086	11088	11102	11723	11738	11751	11754	11767	12429	12443	12457	12458	12474
		S/T	0.45	0.53	0.60	0.60	0.68	0.48	0.56	0.63	0.63	0.72	0.50	0.59	0.67	0.67	0.77	0.53	0.63	0.71	0.71	0.81
		PI	0.43	0.43	0.43	0.43	0.44	0.46	0.46	0.46	0.46	0.46	0.49	0.49	0.49	0.49	0.49	0.52	0.52	0.52	0.52	0.52
	41°F (5.0°C)	TC	10637	10651	10663	10663	10677	11278	11291	11302	11305	11318	11952	11967	11980	11983	11996	12672	12685	12699	12701	12717
		S/T	0.45	0.53	0.60	0.60	0.68	0.48	0.56	0.64	0.64	0.72	0.51	0.59	0.67	0.67	0.77	0.54	0.63	0.71	0.71	0.81
		PI	0.44	0.44	0.44	0.44	0.44	0.47	0.47	0.47	0.47	0.47	0.49	0.49	0.50	0.50	0.50	0.52	0.52	0.52	0.52	0.53
	47°F (8.3°C)	TC	10840	10855	10866	10867	10881	11493	11507	11518	11521	11534	12180	12196	12209	12212	12225	12914	12928	12942	12944	12960
		S/T	0.45	0.53	0.60	0.60	0.69	0.48	0.56	0.64	0.64	0.73	0.51	0.59	0.68	0.68	0.77	0.54	0.63	0.72	0.72	0.82
		PI	0.45	0.45	0.45	0.45	0.45	0.47	0.47	0.47	0.47	0.47	0.50	0.50	0.50	0.50	0.50	0.53	0.53	0.53	0.53	0.53
	50°F (10.0°C)	TC	10905	10919	10931	10932	10946	11562	11575	11587	11589	11603	12253	12268	12282	12284	12298	12991	13005	13019	13021	13037
		S/T	0.45	0.53	0.60	0.60	0.69	0.48	0.56	0.64	0.64	0.73	0.51	0.60	0.68	0.68	0.77	0.54	0.63	0.72	0.72	0.82
		PI	0.45	0.45	0.45	0.45	0.45	0.48	0.48	0.48	0.48	0.48	0.51	0.51	0.51	0.51	0.51	0.54	0.54	0.54	0.54	0.54
	59°F (15.0°C)	TC	11098	11113	11125	11126	11141	11767	11781	11793	11795	11809	12470	12486	12500	12503	12517	13221	13236	13250	13252	13269
		S/T	0.46	0.53	0.61	0.61	0.69	0.48	0.57	0.64	0.64	0.73	0.51	0.60	0.68	0.68	0.78	0.54	0.64	0.72	0.72	0.82
		PI	0.47	0.47	0.47	0.47	0.47	0.49	0.49	0.49	0.49	0.50	0.52	0.52	0.52	0.52	0.53	0.55	0.56	0.56	0.56	0.56
	68°F (20.0°C)	TC	11292	11307	11319	11320	11335	11972	11987	11998	12001	12015	12688	12704	12718	12721	12735	13452	13467	13481	13484	13500
		S/T	0.47	0.55	0.62	0.62	0.71	0.50	0.58	0.66	0.66	0.75	0.53	0.62	0.70	0.70	0.80	0.56	0.65	0.74	0.74	0.85
		PI	0.48	0.48	0.48	0.48	0.48	0.51	0.51	0.51	0.51	0.51	0.54	0.54	0.54	0.54	0.54	0.57	0.57	0.57	0.57	0.57
	77°F (25.0°C)	TC	11486	11501	11513	11514	11529	12178	12192	12204	12207	12221	12905	12922	12936	12939	12953	13683	13698	13713	13715	13732
		S/T	0.47	0.56	0.63	0.63	0.72	0.50	0.59	0.67	0.67	0.76	0.53	0.62	0.71	0.71	0.81	0.56	0.66	0.75	0.75	0.86
		PI	0.50	0.50	0.50	0.50	0.50	0.53	0.53	0.53	0.53	0.53	0.56	0.56	0.56	0.56	0.56	0.59	0.59	0.59	0.59	0.59
	82°F (27.8°C)	TC	11478	11493	11506	11506	11522	12170	12184	12196	12199	12213	12897	12914	12928	12930	12945	13674	13689	13704	13706	13723
		S/T	0.48	0.56	0.64	0.64	0.73	0.51	0.60	0.68	0.68	0.77	0.54	0.63	0.72	0.72	0.82	0.57	0.67	0.76	0.76	0.87
		PI	0.56	0.56	0.56	0.56	0.56	0.59	0.59	0.59	0.59	0.59	0.63	0.63	0.63	0.63	0.63	0.66	0.66	0.66	0.66	0.67
	86°F (30.0°C)	TC	11327	11342	11354	11355	11370	12009	12023	12035	12038	12052	12727	12743	12757	12760	12774	13493	13508	13523	13525	13542
		S/T	0.49	0.57	0.65	0.65	0.74	0.52	0.60	0.69	0.69	0.78	0.55	0.64	0.73	0.73	0.83	0.58	0.68	0.77	0.77	0.88
		PI	0.67	0.67	0.67	0.67	0.67	0.71	0.71	0.71	0.71	0.71	0.75	0.75	0.76	0.76	0.76	0.80	0.80	0.80	0.80	0.80
	95°F (35.0°C)	TC	10986	11001	11013	11013	11028	11648	11662	11673	11676	11689	12344	12360	12374	12376	12390	13088	13102	13116	13118	13135
		S/T	0.49	0.57	0.65	0.65	0.74	0.52	0.60	0.69	0.69	0.78	0.55	0.64	0.73	0.73	0.83	0.58	0.68	0.77	0.77	0.88
		PI	0.93	0.93	0.93	0.93	0.93	0.98	0.99	0.99	0.99	0.99	1.04	1.05	1.05	1.05	1.05	1.11	1.11	1.11	1.11	1.11
	104°F (40.0°C)	TC	9724	9737	9747	9748	9761	10310	10322	10332	10334	10346	10926	10940	10952	10954	10966	11584	11597	11609	11611	11626
		S/T	0.50	0.58	0.66	0.66	0.76	0.53	0.62	0.70	0.70	0.80	0.56	0.66	0.75	0.75	0.85	0.59	0.70	0.79	0.79	0.90
		PI	0.93	0.93	0.93	0.93	0.93	0.98	0.98	0.99	0.99	0.99	1.04	1.04	1.04	1.04	1.05	1.10	1.11	1.11	1.11	1.11
	110°F (43.0°C)	TC	8966	8979	8988	8989	9001	9507	9518	9528	9529	9541	10075	10088	10099	10101	10112	10682	10693	10705	10707	10720
		S/T	0.52	0.61	0.69	0.69	0.78	0.55	0.64	0.73	0.73	0.83	0.58	0.68	0.77	0.77	0.88	0.61	0.72	0.82	0.82	0.93
		PI	0.93	0.93	0.93	0.93	0.93	0.98	0.98	0.98	0.98	0.99	1.04	1.04	1.04	1.04	1.05	1.10	1.11	1.11	1.11	1.11
	115°F (46.0°C)	TC	7368	7378	7386	7386	7396	7812	7821	7829	7831	7840	8279	8290	8299	8300	8310	8778	8787	8797	8798	8809
		S/T	0.52	0.61	0.70	0.70	0.79	0.55	0.65	0.74	0.74	0.84	0.59	0.69	0.78	0.78	0.89	0.62	0.73	0.83	0.83	0.95
		PI	0.77	0.77	0.77	0.77	0.77	0.82	0.82	0.82	0.82	0.82	0.87	0.87	0.87	0.87	0.87	0.92	0.92	0.92	0.92	0.92
	122°F (50.0°C)	TC	5237	5244	5249	5250	5257	5552	5559	5564	5566	5572	5884	5892	5898	5899	5906	6239	6245	6252	6253	6261
		S/T	0.53	0.63	0.71	0.71	0.81	0.57	0.66	0.76	0.76	0.86	0.60	0.70	0.80	0.80	0.91	0.64	0.75	0.85	0.85	0.97
		PI	0.56	0.57	0.57	0.57	0.57	0.60	0.60	0.60	0.60	0.60	0.63	0.63	0.64	0.64	0.64	0.67	0.67	0.67	0.67	0.67

COOLING PERFORMANCE AT INDOOR DRY BULB TEMPERATURE SIZE 9 (Sheet 4 of 4)

AIR-FLOW (CFM)	OUTDOOR DB (°F)	ID WB (°F)	60.8°F (16.0°C)					64.4°F (18.0°C)					67°F (19.4°C)					71.6°F (22.0°C)				
		ID DB (°F)	73.4°F (23.0°C)	77.0°F (25.0°C)	80.0°F (26.7°C)	80.6°F (27.0°C)	84.2°F (29.0°C)	73.4°F (23.0°C)	77.0°F (25.0°C)	80.0°F(26.7°C)	80.6°F (27.0°C)	84.2°F (29.0°C)	73.4°F(23.0°C)	77.0°F (25.0°C)	80.0°F(26.7°C)	80.6°F (27.0°C	84.2°F(29.0°C)	73.4°F (23.0°C)	77.0°F (25.0°C)	80.0°F (26.7°C)	80.6°F (27.0°C)	84.2°F (29.0°C)
353	-22°F (-30.0°C)	TC	8523	8535	8544	8544	8556	9037	9048	9057	9058	9069	9577	9589	9600	9602	9613	10154	10165	10176	10178	10190
		S/T	0.48	0.56	0.63	0.63	0.72	0.50	0.59	0.67	0.67	0.77	0.53	0.63	0.71	0.71	0.81	0.57	0.67	0.76	0.76	0.86
		PI	0.29	0.29	0.29	0.29	0.29	0.31	0.31	0.31	0.31	0.31	0.33	0.33	0.33	0.33	0.33	0.35	0.35	0.35	0.35	0.35
	-13°F (-25.0°C)	TC	9234	9246	9256	9256	9269	9790	9802	9811	9813	9825	10375	10388	10400	10402	10414	11000	11012	11024	11026	11039
		S/T	0.48	0.56	0.64	0.64	0.73	0.51	0.60	0.68	0.68	0.77	0.54	0.63	0.72	0.72	0.82	0.57	0.67	0.76	0.76	0.87
		PI	0.31	0.31	0.31	0.31	0.32	0.33	0.33	0.33	0.33	0.33	0.35	0.35	0.35	0.35	0.35	0.37	0.37	0.37	0.37	0.38
	-4°F (-20.0°C)	TC	9944	9957	9968	9968	9982	10543	10556	10566	10568	10581	11173	11188	11200	11202	11215	11846	11859	11872	11874	11889
		S/T	0.48	0.57	0.64	0.64	0.73	0.51	0.60	0.68	0.68	0.78	0.54	0.64	0.72	0.72	0.82	0.57	0.67	0.77	0.77	0.87
		PI	0.34	0.34	0.34	0.34	0.34	0.36	0.36	0.36	0.36	0.36	0.38	0.38	0.38	0.38	0.38	0.40	0.40	0.40	0.40	0.40
	0°F (-17.8°C)	TC	10260	10273	10284	10285	10299	10878	10891	10901	10904	10917	11528	11543	11556	11558	11571	12222	12236	12249	12251	12266
		S/T	0.48	0.57	0.64	0.64	0.73	0.51	0.60	0.68	0.68	0.78	0.54	0.64	0.72	0.72	0.83	0.58	0.68	0.77	0.77	0.88
		PI	0.35	0.35	0.35	0.35	0.35	0.37	0.37	0.37	0.37	0.37	0.39	0.39	0.39	0.39	0.39	0.42	0.42	0.42	0.42	0.42
	5°F (-15.0°C)	TC	10654	10668	10680	10680	10695	11296	11310	11321	11323	11336	11971	11987	12000	12002	12016	12692	12706	12720	12722	12738
		S/T	0.49	0.57	0.65	0.65	0.74	0.51	0.60	0.69	0.69	0.78	0.55	0.64	0.73	0.73	0.83	0.58	0.68	0.77	0.77	0.88
		PI	0.36	0.36	0.36	0.36	0.36	0.38	0.38	0.38	0.38	0.39	0.41	0.41	0.41	0.41	0.41	0.43	0.43	0.43	0.43	0.43
	14°F (-10.0°C)	TC	11574	11590	11602	11603	11619	12272	12286	12298	12301	12316	13005	13022	13036	13039	13053	13789	13804	13819	13821	13838
		S/T	0.49	0.57	0.65	0.65	0.74	0.52	0.61	0.69	0.69	0.78	0.55	0.64	0.73	0.73	0.83	0.58	0.68	0.77	0.77	0.88
		PI	0.39	0.39	0.39	0.39	0.40	0.42	0.42	0.42	0.42	0.42	0.44	0.44	0.44	0.44	0.44	0.47	0.47	0.47	0.47	0.47
	17°F (-8.3°C)	TC	11881	11897	11910	11910	11926	12597	12612	12624	12627	12642	13350	13367	13382	13384	13399	14154	14169	14185	14187	14205
		S/T	0.49	0.57	0.65	0.65	0.74	0.52	0.61	0.69	0.69	0.79	0.55	0.64	0.73	0.73	0.83	0.58	0.68	0.78	0.78	0.88
		PI	0.40	0.40	0.40	0.40	0.41	0.43	0.43	0.43	0.43	0.43	0.45	0.45	0.45	0.46	0.46	0.48	0.48	0.48	0.48	0.48
	23°F (-5.0°C)	TC	11743	11759	11772	11772	11788	12451	12466	12478	12480	12495	13195	13212	13227	13229	13244	13990	14005	14020	14022	14040
		S/T	0.49	0.58	0.65	0.65	0.75	0.52	0.61	0.69	0.69	0.79	0.55	0.65	0.74	0.74	0.84	0.58	0.69	0.78	0.78	0.89
		PI	0.43	0.43	0.43	0.43	0.43	0.45	0.45	0.46	0.46	0.46	0.48	0.48	0.48	0.48	0.48	0.51	0.51	0.51	0.51	0.51
	35°F (1.7°C)	TC	11467	11483	11495	11496	11511	12159	12173	12185	12187	12202	12885	12902	12916	12918	12933	13661	13676	13691	13693	13710
		S/T	0.49	0.58	0.66	0.66	0.75	0.52	0.61	0.70	0.70	0.79	0.55	0.65	0.74	0.74	0.84	0.59	0.69	0.78	0.78	0.89
		PI	0.48	0.48	0.48	0.48	0.48	0.51	0.51	0.51	0.51	0.51	0.54	0.54	0.54	0.54	0.54	0.57	0.57	0.57	0.57	0.57
	41°F (5.0°C)	TC	11691	11707	11719	11720	11736	12395	12410	12422	12425	12440	13136	13153	13168	13170	13185	13927	13943	13958	13960	13977
		S/T	0.49	0.58	0.66	0.66	0.75	0.52	0.61	0.70	0.70	0.80	0.56	0.65	0.74	0.74	0.84	0.59	0.69	0.78	0.78	0.89
		PI	0.48	0.48	0.48	0.48	0.49	0.51	0.51	0.51	0.51	0.51	0.54	0.54	0.54	0.54	0.54	0.58	0.58	0.58	0.58	0.58
	47°F (8.3°C)	TC	11914	11930	11943	11944	11960	12632	12647	12660	12662	12677	13387	13404	13419	13422	13437	14194	14209	14225	14227	14244
		S/T	0.50	0.58	0.66	0.66	0.75	0.53	0.62	0.70	0.70	0.80	0.56	0.65	0.74	0.74	0.85	0.59	0.69	0.79	0.79	0.90
		PI	0.49	0.49	0.49	0.49	0.49	0.52	0.52	0.52	0.52	0.52	0.55	0.55	0.55	0.55	0.55	0.58	0.58	0.58	0.58	0.59
	50°F (10.0°C)	TC	11985	12001	12014	12015	12031	12708	12723	12735	12738	12753	13467	13484	13499	13502	13517	14278	14294	14309	14311	14329
		S/T	0.50	0.58	0.66	0.66	0.76	0.53	0.62	0.70	0.70	0.80	0.56	0.66	0.75	0.75	0.85	0.59	0.70	0.79	0.79	0.90
		PI	0.50	0.50	0.50	0.50	0.50	0.53	0.53	0.53	0.53	0.53	0.56	0.56	0.56	0.56	0.56	0.59	0.59	0.59	0.59	0.59
	59°F (15.0°C)	TC	12198	12215	12228	12228	12245	12933	12949	12961	12964	12979	13706	13724	13739	13742	13757	14532	14548	14563	14566	14584
		S/T	0.50	0.59	0.67	0.67	0.76	0.53	0.62	0.71	0.71	0.81	0.56	0.66	0.75	0.75	0.86	0.60	0.70	0.80	0.80	0.91
		PI	0.51	0.51	0.51	0.51	0.51	0.54	0.54	0.54	0.54	0.54	0.58	0.58	0.58	0.58	0.58	0.61	0.61	0.61	0.61	0.61
	68°F (20.0°C)	TC	12411	12428	12441	12442	12458	13159	13174	13188	13190	13206	13945	13963	13979	13981	13997	14785	14801	14817	14820	14838
		S/T	0.51	0.60	0.69	0.69	0.78	0.54	0.64	0.73	0.73	0.83	0.58	0.68	0.77	0.77	0.88	0.61	0.72	0.82	0.82	0.93
		PI	0.53	0.53	0.53	0.53	0.53	0.56	0.56	0.56	0.56	0.56	0.59	0.59	0.60	0.60	0.60	0.63	0.63	0.63	0.63	0.63
	77°F (25.0°C)	TC	12624	12641	12654	12655	12672	13385	13400	13414	13416	13432	14184	14203	14218	14221	14237	15039	15055	15072	15074	15093
		S/T	0.52	0.61	0.69	0.69	0.79	0.55	0.65	0.74	0.74	0.84	0.59	0.69	0.78	0.78	0.89	0.62	0.73	0.83	0.83	0.94
		PI	0.54	0.55	0.55	0.55	0.55	0.58	0.58	0.58	0.58	0.58	0.61	0.61	0.61	0.61	0.61	0.65	0.65	0.65	0.65	0.65
	82°F (27.8°C)	TC	12615	12632	12646	12647	12664	13376	13392	13405	13407	13423	14175	14193	14209	14212	14228	15029	15045	15062	15064	15083
		S/T	0.53	0.62	0.70	0.70	0.80	0.56	0.66	0.75	0.75	0.85	0.59	0.70	0.79	0.79	0.90	0.63	0.74	0.84	0.84	0.95
		PI	0.61	0.61	0.61	0.61	0.61	0.65	0.65	0.65	0.65	0.65	0.69	0.69	0.69	0.69	0.69	0.73	0.73	0.73	0.73	0.73
	86°F (30.0°C)	TC	12449	12466	12479	12480	12497	13199	13215	13228	13231	13246	13988	14006	14022	14024	14040	14831	14847	14863	14865	14884
		S/T	0.53	0.63	0.71	0.71	0.81	0.57	0.66	0.75	0.75	0.86	0.60	0.70	0.80	0.80	0.91	0.64	0.75	0.85	0.85	0.97
		PI	0.74	0.74	0.74	0.74	0.74	0.78	0.78	0.78	0.78	0.78	0.83	0.83	0.83	0.83	0.83	0.88	0.88	0.88	0.88	0.88
	95°F (35.0°C)	TC	12075	12091	12104	12104	12121	12802	12818	12830	12833	12848	13567	13585	13600	13603	13618	14385	14400	14416	14418	14436
		S/T	0.53	0.63	0.71	0.71	0.81	0.57	0.66	0.75	0.75	0.86	0.60	0.70	0.80	0.80	0.91	0.64	0.75	0.85	0.85	0.97
		PI	1.02	1.02	1.02	1.02	1.02	1.08	1.08	1.08	1.09	1.09	1.15	1.15	1.15	1.15	1.15	1.22	1.22	1.22	1.22	1.22
	104°F (40.0°C)	TC	10687	10702	10713	10714	10728	11332	11345	11356	11358	11372	12008	12024	12038	12040	12053	12732	12746	12760	12762	12778
		S/T	0.55	0.64	0.73	0.73	0.83	0.58	0.68	0.77	0.77	0.88	0.62	0.72	0.82	0.82	0.93	0.65	0.76	0.87	0.87	0.99
		PI	1.02	1.02	1.02	1.02	1.02	1.08	1.08	1.08	1.08	1.08	1.15	1.15	1.15	1.15	1.15	1.21	1.22	1.22	1.22	1.22
	110°F (43.0°C)	TC	9855	9868	9879	9879	9893	10449	10461	10472	10474	10486	11073	11088	11100	11102	11114	11740	11753	11766	11768	11782
		S/T	0.57	0.67	0.76	0.76	0.86	0.60	0.71	0.80	0.80	0.91	0.64	0.75	0.85	0.85	0.97	0.68	0.79	0.90	0.90	1.00
		PI	1.02	1.02	1.02	1.02	1.02	1.08	1.08	1.08	1.08	1.08	1.14	1.15	1.15	1.15	1.15	1.21	1.21	1.22	1.22	1.22
	115°F (46.0°C)	TC	8098	8109	8118	8118	8129	8586	8596	8605	8607	8617	9099	9111	9121	9123	9133	9647	9658	9668	9670	9682
		S/T	0.57	0.67	0.77	0.77	0.87	0.61	0.71	0.81	0.81	0.92	0.65	0.76	0.86	0.86	0.98	0.68	0.80	0.91	0.91	1.00
		PI	0.85	0.85	0.85	0.85	0.85	0.90	0.90	0.90	0.90	0.90	0.95	0.95	0.95	0.96	0.96	1.01	1.01	1.01	1.01	1.01
	122°F (50.0°C)	TC	5756	5763	5770	5770	5778	6103	6110	6116	6117	6124	6467	6476	6483	6484	6491	6857	6864	6872	6873	6881
		S/T	0.59	0.69	0.78	0.78	0.89	0.62	0.73	0.83	0.83	0.95	0.66	0.77	0.88	0.88	1.00	0.70	0.82	0.93	0.93	1.00
		PI	0.62	0.62	0.62	0.62	0.62	0.66	0.66	0.66	0.66	0.66	0.70	0.70	0.70	0.70	0.70	0.74	0.74	0.74	0.74	0.74

NOTE: Values in gray are extrapolated based on tested performance.

Table 16 — Four-Way Cassette Heating Performance (9K)

HEATING PERFORMANCE AT INDOOR DRY BULB TEMPERATURE SIZE 9 (Sheet 1 of 2)

AIRFLOW (CFM)	OUTDOOR DB(°F)	TC: Total Heating Capacity (BTU/hr)					PI: Power Input (kW)				
		Indoor Conditions (DB °F)					Indoor Conditions (DB °F)				
		60.8°F (16.0°C)	68°F (20.0°C)	70°F (21.1°C)	71.6°F (22.0°C)	75.2°F (24.0°C)	60.8°F (16.0°C)	68°F (20.0°C)	70°F (21.1°C)	71.6°F (22.0°C)	75.2°F (24.0°C)
182	-22°F (-30.0°C)	3119	3057	3042	2911	2885	1.07	1.07	1.08	1.08	1.08
	-13°F (-25.0°C)	4248	4163	4142	3812	3778	1.17	1.18	1.18	1.19	1.19
	-4°F (-20.0°C)	5716	5601	5573	5129	5082	1.38	1.39	1.39	1.40	1.40
	0°F (-17.8°C)	6952	6812	6778	6238	6181	1.51	1.53	1.53	1.53	1.54
	5°F (-15.0°C)	8496	8326	8285	7624	7555	1.68	1.70	1.70	1.70	1.71
	14°F (-10.0°C)	9423	9235	9189	8455	8379	1.69	1.70	1.70	1.71	1.72
	17°F (-8.3°C)	9732	9537	9490	8733	8654	1.69	1.70	1.71	1.71	1.72
	22°F (-5.6°C)	10171	9967	9917	9126	9044	1.67	1.68	1.68	1.69	1.69
	27°F (-2.8°C)	10609	10397	10345	9520	9434	1.65	1.66	1.66	1.67	1.67
	32°F (-0.0°C)	11048	10827	10773	9913	9824	1.62	1.64	1.64	1.64	1.65
	35°F (1.7°C)	11311	11085	11029	10149	10058	1.61	1.62	1.63	1.63	1.64
	37°F (2.8°C)	11486	11256	11200	10306	10213	1.56	1.57	1.57	1.57	1.58
	42°F (5.6°C)	11922	11683	11625	10697	10601	1.42	1.43	1.43	1.43	1.44
	44.6°F (7.0°C)	12096	11855	11795	10854	10756	1.36	1.37	1.37	1.38	1.38
	47°F (8.3°C)	12358	12111	12051	11089	10989	1.28	1.29	1.29	1.29	1.30
	52°F (11.1°C)	12020	11780	11721	10785	10688	1.13	1.14	1.14	1.15	1.15
	57°F (13.9°C)	11682	11448	11391	10482	10388	0.99	1.00	1.00	1.00	1.00
	59°F(15.0°C)	11547	11316	11259	10361	10267	0.93	0.94	0.94	0.94	0.94
	62°F (16.7°C)	11344	11117	11061	10179	10087	0.84	0.85	0.85	0.85	0.86
	64.4°F (18.0°C)	11208	10984	10929	10057	9967	0.78	0.79	0.79	0.79	0.80
265	-22°F (-30.0°C)	3496	3426	3409	3328	3299	1.08	1.08	1.09	1.09	1.09
	-13°F (-25.0°C)	4669	4576	4553	4359	4319	1.18	1.19	1.20	1.20	1.20
	-4°F (-20.0°C)	6282	6156	6126	5864	5812	1.39	1.40	1.41	1.41	1.42
	0°F (-17.8°C)	7640	7488	7450	7132	7068	1.53	1.54	1.55	1.55	1.55
	5°F (-15.0°C)	9338	9152	9106	8717	8639	1.70	1.71	1.72	1.72	1.73
	14°F (-10.0°C)	10357	10150	10099	9668	9581	1.70	1.72	1.72	1.73	1.73
	17°F (-8.3°C)	10697	10483	10430	9985	9896	1.71	1.72	1.72	1.73	1.73
	22°F(-5.6°C)	11179	10955	10900	10435	10342	1.68	1.70	1.70	1.70	1.71
	27°F (-2.8°C)	11661	11428	11370	10885	10787	1.66	1.68	1.68	1.68	1.69
	32°F (-0.0°C)	12143	11900	11840	11335	11233	1.64	1.65	1.66	1.66	1.67
	35°F (1.7°C)	12432	12183	12123	11605	11501	1.63	1.64	1.64	1.65	1.65
	37°F (2.8°C)	12624	12371	12310	11785	11679	1.57	1.58	1.59	1.59	1.60
	42°F (5.6°C)	13103	12841	12777	12232	12122	1.43	1.44	1.45	1.45	1.45
	44.6°F (7.0°C)	13295	13029	12964	12411	12300	1.37	1.39	1.39	1.39	1.40
	47°F (8.3°C)	13583	13311	13245	12680	12566	1.29	1.30	1.30	1.31	1.31
	52°F (11.1°C)	13211	12947	12882	12333	12222	1.14	1.15	1.16	1.16	1.16
	57°F (13.9°C)	12840	12583	12520	11986	11878	1.00	1.01	1.01	1.01	1.01
	59°F (15.0°C)	12691	12437	12375	11847	11740	0.94	0.95	0.95	0.95	0.95
	62°F (16.7°C)	12468	12218	12157	11639	11534	0.85	0.86	0.86	0.86	0.87
	64.4°F (18.0°C)	12319	12073	12012	11500	11397	0.79	0.80	0.80	0.80	0.81

HEATING PERFORMANCE AT INDOOR DRY BULB TEMPERATURE SIZE 9 (Sheet 2 of 2)

AIRFLOW (CFM)	OUTDOOR DB(°F)	TC: Total Heating Capacity (BTU/hr)					PI: Power Input (kW)				
		Indoor Conditions (DB °F)					Indoor Conditions (DB °F)				
		60.8°F (16.0°C)	68°F (20.0°C)	70°F (21.1°C)	71.6°F (22.0°C)	75.2°F (24.0°C)	60.8°F (16.0°C)	68°F (20.0°C)	70°F (21.1°C)	71.6°F (22.0°C)	75.2°F (24.0°C)
312	-22°F (-30.0°C)	3919	3841	3821	3806	3772	1.09	1.10	1.10	1.10	1.10
	-13°F (-25.0°C)	5132	5029	5004	4984	4939	1.20	1.21	1.21	1.21	1.22
	-4°F (-20.0°C)	6905	6767	6733	6706	6645	1.41	1.42	1.42	1.42	1.43
	0°F (-17.8°C)	8398	8230	8189	8156	8082	1.55	1.56	1.56	1.56	1.57
	5°F (-15.0°C)	10264	10058	10008	9968	9878	1.72	1.73	1.73	1.74	1.75
	14°F (-10.0°C)	11383	11156	11100	11056	10956	1.72	1.74	1.74	1.74	1.75
	17°F (-8.3°C)	11757	11522	11464	11418	11315	1.72	1.74	1.74	1.74	1.75
	22°F (-5.6°C)	12286	12041	11981	11933	11825	1.70	1.71	1.72	1.72	1.73
	27°F (-2.8°C)	12816	12560	12497	12447	12335	1.68	1.69	1.70	1.70	1.71
	32°F (-0.0°C)	13346	13079	13014	12962	12845	1.66	1.67	1.67	1.68	1.68
	35°F (1.7°C)	13664	13391	13324	13271	13151	1.64	1.66	1.66	1.66	1.67
	37°F (2.8°C)	13875	13597	13529	13475	13354	1.59	1.60	1.60	1.61	1.61
	42°F (5.6°C)	14402	14114	14043	13987	13861	1.45	1.46	1.46	1.46	1.47
	44.6°F (7.0°C)	14613	14321	14249	14192	14064	1.39	1.40	1.40	1.41	1.41
	47°F (8.3°C)	14929	14630	14557	14499	14369	1.30	1.31	1.32	1.32	1.32
	52°F (11.1°C)	14521	14230	14159	14102	13975	1.16	1.16	1.17	1.17	1.17
	57°F (13.9°C)	14112	13830	13761	13706	13582	1.01	1.02	1.02	1.02	1.02
	59°F (15.0°C)	13949	13670	13601	13547	13425	0.95	0.96	0.96	0.96	0.96
	62°F (16.7°C)	13703	13429	13362	13309	13189	0.86	0.87	0.87	0.87	0.87
	64.4°F (18.0°C)	13540	13269	13203	13150	13032	0.80	0.81	0.81	0.81	0.81
353	-22°F (-30.0°C)	4307	4221	4200	4183	4146	1.10	1.11	1.11	1.11	1.12
	-13°F (-25.0°C)	5640	5528	5500	5478	5429	1.21	1.22	1.22	1.22	1.23
	-4°F (-20.0°C)	7589	7437	7400	7370	7304	1.42	1.43	1.44	1.44	1.44
	0°F (-17.8°C)	9230	9045	9000	8964	8883	1.56	1.57	1.58	1.58	1.59
	5°F (-15.0°C)	11281	11055	11000	10956	10857	1.73	1.75	1.75	1.76	1.76
	14°F (-10.0°C)	12512	12261	12200	12151	12042	1.74	1.75	1.76	1.76	1.77
	17°F (-8.3°C)	12922	12663	12600	12550	12437	1.74	1.75	1.76	1.76	1.77
	22°F (-5.6°C)	13504	13234	13168	13115	12997	1.72	1.73	1.74	1.74	1.75
	27°F (-2.8°C)	14086	13805	13736	13681	13558	1.70	1.71	1.71	1.72	1.72
	32°F (-0.0°C)	14669	14375	14304	14246	14118	1.67	1.69	1.69	1.69	1.70
	35°F (1.7°C)	15018	14718	14644	14586	14454	1.66	1.67	1.68	1.68	1.69
	37°F (2.8°C)	15250	14945	14870	14811	14677	1.60	1.62	1.62	1.62	1.63
	42°F (5.6°C)	15829	15513	15435	15373	15235	1.46	1.47	1.47	1.48	1.48
	44.6°F (7.0°C)	16061	15740	15661	15598	15458	1.40	1.41	1.42	1.42	1.43
	47°F (8.3°C)	16409	16080	16000	15936	15793	1.32	1.33	1.33	1.33	1.34
	52°F (11.1°C)	15960	15640	15562	15500	15360	1.17	1.18	1.18	1.18	1.19
	57°F (13.9°C)	15510	15200	15124	15064	14928	1.02	1.03	1.03	1.03	1.03
	59°F (15.0°C)	15331	15024	14949	14889	14755	0.96	0.97	0.97	0.97	0.97
	62°F (16.7°C)	15061	14760	14686	14628	14496	0.87	0.88	0.88	0.88	0.88
	64.4°F (18.0°C)	14882	14584	14511	14453	14323	0.81	0.82	0.82	0.82	0.82

NOTE: Values in gray are extrapolated based on tested performance.

Table 17 — Four-Way Cassette Cooling Performance (12K)

COOLING PERFORMANCE AT INDOOR DRY BULB TEMPERATURE SIZE 12 (Sheet 1 of 4)

AIRFLOW (CFM)	OUTDOOR DB(°F)	ID WB (°F)	60.8°F(16.0°C)					64.4°F(18.0°C)					67°F(19.4°C)					71.6°F(22.0°C)				
		ID DB (°F)	73.4°F (23.0°C)	77.0°F (25.0°C)	80.0°F (26.7°C)	80.6°F (27.0°C)	84.2°F (29.0°C)	73.4°F (23.0°C)	77.0°F (25.0°C)	80.0°F (26.7°C)	80.6°F (27.0°C)	84.2°F (29.0°C)	73.4°F (23.0°C)	77.0°F (25.0°C)	80.0°F (26.7°C)	80.6°F (27.0°C)	84.2°F (29.0°C)	73.4°F (23.0°C)	77.0°F (25.0°C)	80.0°F (26.7°C)	80.6°F (27.0°C)	84.2°F (29.0°C)
194	-22°F (-30.0°C)	TC	6254	6262	6269	6269	6277	6630	6638	6645	6646	6654	7027	7036	7043	7045	7053	7450	7458	7466	7467	7477
		S/T	0.35	0.41	0.46	0.46	0.53	0.37	0.43	0.49	0.49	0.56	0.39	0.46	0.52	0.52	0.59	0.41	0.48	0.55	0.55	0.63
		PI	0.24	0.24	0.24	0.24	0.24	0.26	0.26	0.26	0.26	0.26	0.27	0.27	0.27	0.27	0.27	0.29	0.29	0.29	0.29	0.29
	-13°F (-25.0°C)	TC	6775	6784	6791	6791	6801	7183	7191	7199	7200	7208	7612	7622	7630	7632	7640	8071	8079	8088	8090	8100
		S/T	0.35	0.41	0.46	0.47	0.53	0.37	0.43	0.49	0.49	0.56	0.39	0.46	0.52	0.52	0.60	0.42	0.49	0.55	0.55	0.63
		PI	0.26	0.26	0.26	0.26	0.26	0.28	0.28	0.28	0.28	0.28	0.30	0.30	0.30	0.30	0.30	0.31	0.31	0.31	0.31	0.31
	-4°F (-20.0°C)	TC	7296	7306	7313	7314	7324	7735	7745	7752	7754	7763	8198	8208	8217	8219	8228	8692	8701	8710	8712	8723
		S/T	0.35	0.41	0.47	0.47	0.53	0.37	0.44	0.50	0.50	0.57	0.39	0.46	0.53	0.53	0.60	0.42	0.49	0.56	0.56	0.63
		PI	0.28	0.28	0.28	0.28	0.28	0.30	0.30	0.30	0.30	0.30	0.32	0.32	0.32	0.32	0.32	0.34	0.34	0.34	0.34	0.34
	0°F (-17.8°C)	TC	7527	7538	7546	7546	7556	7981	7990	7998	8000	8009	8458	8469	8478	8480	8489	8967	8977	8987	8988	9000
		S/T	0.35	0.41	0.47	0.47	0.53	0.37	0.44	0.50	0.50	0.57	0.40	0.46	0.53	0.53	0.60	0.42	0.49	0.56	0.56	0.64
		PI	0.29	0.29	0.29	0.29	0.29	0.31	0.31	0.31	0.31	0.31	0.33	0.33	0.33	0.33	0.33	0.35	0.35	0.35	0.35	0.35
	5°F (-15.0°C)	TC	7817	7827	7836	7836	7847	8288	8298	8306	8308	8317	8783	8795	8804	8806	8816	9312	9322	9333	9334	9346
		S/T	0.35	0.41	0.47	0.47	0.54	0.37	0.44	0.50	0.50	0.57	0.40	0.47	0.53	0.53	0.60	0.42	0.49	0.56	0.56	0.64
		PI	0.30	0.30	0.30	0.30	0.30	0.32	0.32	0.32	0.32	0.32	0.34	0.34	0.34	0.34	0.34	0.36	0.36	0.36	0.36	0.36
	14°F(-10.0°C)	TC	8000	8011	8020	8020	8031	8483	8493	8501	8503	8513	8989	9001	9011	9013	9023	9531	9541	9552	9553	9565
		S/T	0.35	0.42	0.47	0.47	0.54	0.38	0.44	0.50	0.50	0.57	0.40	0.47	0.53	0.53	0.60	0.42	0.49	0.56	0.56	0.64
		PI	0.31	0.31	0.31	0.31	0.31	0.33	0.33	0.33	0.33	0.33	0.35	0.35	0.35	0.35	0.35	0.37	0.37	0.37	0.37	0.37
	17°F (-8.3°C)	TC	8062	8072	8081	8081	8092	8547	8558	8566	8568	8578	9058	9070	9080	9082	9092	9604	9614	9625	9626	9638
		S/T	0.36	0.42	0.47	0.47	0.54	0.38	0.44	0.50	0.50	0.57	0.40	0.47	0.53	0.53	0.61	0.42	0.50	0.56	0.56	0.64
		PI	0.31	0.31	0.31	0.31	0.31	0.33	0.33	0.33	0.33	0.33	0.35	0.35	0.35	0.35	0.35	0.37	0.37	0.37	0.37	0.37
	23°F (-5.0°C)	TC	8084	8094	8103	8103	8114	8571	8581	8589	8591	8601	9083	9095	9105	9106	9117	9630	9640	9651	9652	9664
		S/T	0.36	0.42	0.48	0.48	0.54	0.38	0.44	0.50	0.50	0.58	0.40	0.47	0.53	0.53	0.61	0.43	0.50	0.57	0.57	0.65
		PI	0.33	0.34	0.34	0.34	0.34	0.35	0.36	0.36	0.36	0.36	0.38	0.38	0.38	0.38	0.38	0.40	0.40	0.40	0.40	0.40
	35°F (1.7°C)	TC	8127	8138	8147	8148	8159	8617	8627	8636	8638	8648	9132	9144	9154	9156	9166	9682	9693	9703	9705	9717
		S/T	0.36	0.42	0.48	0.48	0.55	0.38	0.45	0.51	0.51	0.58	0.40	0.47	0.54	0.54	0.61	0.43	0.50	0.57	0.57	0.65
		PI	0.38	0.38	0.38	0.38	0.38	0.40	0.40	0.40	0.40	0.40	0.43	0.43	0.43	0.43	0.43	0.45	0.45	0.45	0.45	0.45
	41°F (5.0°C)	TC	8483	8495	8504	8504	8516	8994	9005	9014	9016	9026	9532	9544	9555	9557	9567	10106	10117	10128	10130	10142
		S/T	0.36	0.42	0.48	0.48	0.55	0.38	0.45	0.51	0.51	0.58	0.40	0.47	0.54	0.54	0.61	0.43	0.50	0.57	0.57	0.65
		PI	0.40	0.40	0.40	0.40	0.40	0.42	0.42	0.42	0.42	0.42	0.45	0.45	0.45	0.45	0.45	0.47	0.47	0.47	0.47	0.47
	47°F (8.3°C)	TC	8839	8851	8860	8861	8873	9372	9383	9392	9394	9405	9932	9944	9956	9957	9969	10530	10541	10553	10555	10568
		S/T	0.36	0.42	0.48	0.48	0.55	0.38	0.45	0.51	0.51	0.58	0.41	0.48	0.54	0.54	0.62	0.43	0.50	0.57	0.57	0.65
		PI	0.41	0.41	0.41	0.41	0.42	0.44	0.44	0.44	0.44	0.44	0.46	0.47	0.47	0.47	0.47	0.49	0.49	0.49	0.49	0.49
	50°F (10.0°C)	TC	8934	8946	8955	8956	8968	9472	9483	9493	9495	9506	10038	10051	10062	10064	10075	10643	10655	10666	10668	10681
		S/T	0.36	0.43	0.48	0.48	0.55	0.38	0.45	0.51	0.51	0.58	0.41	0.48	0.54	0.54	0.62	0.43	0.51	0.58	0.58	0.66
		PI	0.42	0.42	0.42	0.42	0.42	0.44	0.44	0.44	0.44	0.44	0.47	0.47	0.47	0.47	0.47	0.50	0.50	0.50	0.50	0.50
	59°F (15.0°C)	TC	9218	9231	9241	9241	9254	9774	9785	9795	9797	9809	10358	10371	10383	10385	10396	10982	10994	11006	11008	11021
		S/T	0.36	0.43	0.49	0.49	0.55	0.39	0.45	0.51	0.51	0.59	0.41	0.48	0.55	0.55	0.62	0.43	0.51	0.58	0.58	0.66
		PI	0.42	0.42	0.42	0.42	0.42	0.45	0.45	0.45	0.45	0.45	0.48	0.48	0.48	0.48	0.48	0.50	0.50	0.51	0.51	0.51
	68°F (20.0°C)	TC	9503	9516	9526	9526	9539	10076	10088	10097	10099	10111	10678	10691	10703	10705	10717	11321	11333	11346	11347	11361
		S/T	0.37	0.44	0.50	0.50	0.57	0.40	0.47	0.53	0.53	0.60	0.42	0.49	0.56	0.56	0.64	0.45	0.52	0.59	0.59	0.68
		PI	0.43	0.43	0.43	0.43	0.43	0.46	0.46	0.46	0.46	0.46	0.48	0.48	0.48	0.48	0.48	0.51	0.51	0.51	0.51	0.51
	77°F (25.0°C)	TC	9787	9801	9811	9812	9825	10377	10390	10400	10402	10414	10997	11012	11024	11026	11038	11660	11673	11685	11687	11702
		S/T	0.38	0.44	0.51	0.51	0.58	0.40	0.47	0.54	0.54	0.61	0.43	0.50	0.57	0.57	0.65	0.45	0.53	0.60	0.60	0.69
		PI	0.44	0.44	0.44	0.44	0.44	0.46	0.46	0.46	0.46	0.46	0.49	0.49	0.49	0.49	0.49	0.52	0.52	0.52	0.52	0.52
	82°F (27.8°C)	TC	9867	9881	9891	9892	9905	10462	10474	10485	10487	10499	11087	11101	11114	11116	11128	11755	11768	11781	11783	11797
		S/T	0.38	0.45	0.51	0.51	0.58	0.41	0.48	0.54	0.54	0.62	0.43	0.51	0.57	0.57	0.66	0.46	0.54	0.61	0.61	0.69
		PI	0.49	0.49	0.49	0.49	0.49	0.52	0.52	0.52	0.52	0.52	0.55	0.55	0.55	0.55	0.55	0.58	0.58	0.58	0.58	0.58
	86°F (30.0°C)	TC	9833	9846	9857	9857	9870	10425	10438	10448	10450	10462	11048	11063	11075	11077	11089	11714	11727	11739	11741	11756
		S/T	0.39	0.46	0.52	0.52	0.59	0.41	0.48	0.55	0.55	0.63	0.44	0.51	0.58	0.58	0.66	0.46	0.54	0.62	0.62	0.70
		PI	0.59	0.59	0.59	0.59	0.59	0.62	0.62	0.63	0.63	0.63	0.66	0.66	0.66	0.66	0.66	0.70	0.70	0.70	0.70	0.70
	95°F (35.0°C)	TC	9755	9768	9779	9779	9792	10343	10355	10365	10367	10380	10961	10975	10987	10989	11002	11621	11634	11646	11648	11663
		S/T	0.39	0.46	0.52	0.52	0.59	0.41	0.48	0.55	0.55	0.63	0.44	0.51	0.58	0.58	0.66	0.46	0.54	0.62	0.62	0.70
		PI	0.81	0.82	0.82	0.82	0.82	0.86	0.86	0.86	0.87	0.87	0.91	0.92	0.92	0.92	0.92	0.97	0.97	0.97	0.97	0.97
	104°F (40.0°C)	TC	8382	8393	8402	8403	8414	8887	8898	8907	8908	8919	9418	9431	9441	9443	9453	9986	9997	10007	10009	10022
		S/T	0.40	0.47	0.53	0.53	0.61	0.42	0.50	0.56	0.56	0.64	0.45	0.53	0.60	0.60	0.68	0.47	0.56	0.63	0.63	0.72
		PI	0.79	0.79	0.79	0.79	0.79	0.84	0.84	0.84	0.84	0.84	0.89	0.89	0.89	0.89	0.89	0.94	0.94	0.94	0.94	0.94
	110°F (43.0°C)	TC	7558	7569	7577	7577	7587	8014	8023	8031	8033	8043	8493	8504	8513	8515	8524	9004	9014	9024	9025	9037
		S/T	0.41	0.48	0.55	0.55	0.63	0.44	0.51	0.58	0.58	0.67	0.46	0.54	0.62	0.62	0.71	0.49	0.58	0.66	0.66	0.75
		PI	0.77	0.77	0.77	0.77	0.78	0.82	0.82	0.82	0.82	0.82	0.87	0.87	0.87	0.87	0.87	0.92	0.92	0.92	0.92	0.92
	115°F (46.0°C)	TC	6135	6143	6150	6150	6158	6505	6512	6519	6520	6528	6893	6902	6910	6911	6919	7308	7316	7324	7325	7335
		S/T	0.42	0.49	0.56	0.56	0.63	0.44	0.52	0.59	0.59	0.67	0.47	0.55	0.63	0.63	0.71	0.50	0.58	0.66	0.66	0.76
		PI	0.63	0.63	0.63	0.63	0.63	0.67	0.67	0.67	0.67	0.67	0.71	0.71	0.71	0.71	0.71	0.75	0.75	0.75	0.75	0.75
	122°F (50.0°C)	TC	4237	4242	4247	4247	4253	4492	4497	4502	4503	4508	4760	4766	4772	4773	4778	5047	5053	5058	5059	5065
		S/T	0.43	0.50	0.57	0.57	0.65	0.45	0.53	0.60	0.60	0.69	0.48	0.56	0.64	0.64	0.73	0.51	0.60	0.68	0.68	0.77
		PI	0.44	0.44	0.44	0.44	0.44	0.46	0.46	0.46	0.46	0.46	0.49	0.49	0.49	0.49	0.49	0.52	0.52	0.52	0.52	0.52

COOLING PERFORMANCE AT INDOOR DRY BULB TEMPERATURE SIZE 12 (Sheet 2 of 4)

AIRFLOW (CFM)	OUTDOOR DB(°F)	ID WB (°F)	60.8°F(16.0°C)					64.4°F(18.0°C)					67°F(19.4°C)					71.6°F(22.0°C)				
		ID DB (°F)	73.4°F (23.0°C)	77.0°F (25.0°C)	80.0°F (26.7°C)	80.6°F (27.0°C)	84.2°F (29.0°C)	73.4°F (23.0°C)	77.0°F (25.0°C)	80.0°F (26.7°C)	80.6°F (27.0°C)	84.2°F (29.0°C)	73.4°F (23.0°C)	77.0°F (25.0°C)	80.0°F (26.7°C)	80.6°F (27.0°C)	84.2°F (29.0°C)	73.4°F (23.0°C)	77.0°F (25.0°C)	80.0°F (26.7°C)	80.6°F (27.0°C)	84.2°F (29.0°C)
306	-22°F (-30.0°C)	TC	6953	6962	6970	6970	6979	7372	7380	7388	7389	7398	7812	7822	7831	7832	7841	8283	8292	8301	8302	8312
		S/T	0.39	0.45	0.51	0.51	0.59	0.41	0.48	0.54	0.54	0.62	0.43	0.51	0.58	0.58	0.66	0.46	0.54	0.61	0.61	0.70
		PI	0.27	0.27	0.27	0.27	0.27	0.29	0.29	0.29	0.29	0.29	0.30	0.30	0.30	0.30	0.30	0.32	0.32	0.32	0.32	0.32
	-13°F (-25.0°C)	TC	7532	7542	7550	7551	7561	7986	7995	8003	8005	8014	8463	8474	8484	8485	8495	8973	8983	8993	8994	9005
		S/T	0.39	0.45	0.52	0.52	0.59	0.41	0.48	0.55	0.55	0.62	0.44	0.51	0.58	0.58	0.66	0.46	0.54	0.62	0.62	0.70
		PI	0.29	0.29	0.29	0.29	0.29	0.31	0.31	0.31	0.31	0.31	0.33	0.33	0.33	0.33	0.33	0.35	0.35	0.35	0.35	0.35
	-4°F (-20.0°C)	TC	8111	8122	8131	8132	8142	8600	8611	8619	8621	8631	9114	9126	9136	9138	9148	9663	9674	9684	9686	9698
		S/T	0.39	0.46	0.52	0.52	0.59	0.41	0.48	0.55	0.55	0.63	0.44	0.51	0.58	0.58	0.67	0.46	0.54	0.62	0.62	0.71
		PI	0.31	0.31	0.32	0.32	0.32	0.33	0.33	0.33	0.33	0.33	0.35	0.35	0.35	0.35	0.35	0.37	0.38	0.38	0.38	0.38
	0°F (-17.8°C)	TC	8369	8380	8389	8390	8401	8873	8884	8893	8894	8905	9403	9416	9426	9428	9438	9970	9981	9992	9993	10006
		S/T	0.39	0.46	0.52	0.52	0.59	0.41	0.49	0.55	0.55	0.63	0.44	0.52	0.59	0.59	0.67	0.47	0.55	0.62	0.62	0.71
		PI	0.32	0.32	0.33	0.33	0.33	0.34	0.34	0.34	0.34	0.35	0.36	0.37	0.37	0.37	0.37	0.39	0.39	0.39	0.39	0.39
	5°F (-15.0°C)	TC	8691	8703	8712	8712	8724	9215	9226	9235	9236	9247	9765	9778	9789	9791	9801	10354	10365	10376	10378	10391
		S/T	0.39	0.46	0.52	0.52	0.60	0.42	0.49	0.56	0.56	0.63	0.44	0.52	0.59	0.59	0.67	0.47	0.55	0.62	0.62	0.71
		PI	0.34	0.34	0.34	0.34	0.34	0.36	0.36	0.36	0.36	0.36	0.38	0.38	0.38	0.38	0.38	0.40	0.40	0.40	0.40	0.40
	14°F (-10.0°C)	TC	8895	8907	8916	8917	8929	9431	9442	9451	9453	9465	9994	10007	10019	10020	10032	10597	10608	10620	10621	10635
		S/T	0.39	0.46	0.53	0.53	0.60	0.42	0.49	0.56	0.56	0.63	0.44	0.52	0.59	0.59	0.67	0.47	0.55	0.63	0.63	0.71
		PI	0.34	0.35	0.35	0.35	0.35	0.37	0.37	0.37	0.37	0.37	0.39	0.39	0.39	0.39	0.39	0.41	0.41	0.41	0.41	0.41
	17°F (-8.3°C)	TC	8963	8975	8985	8985	8997	9503	9514	9524	9526	9537	10071	10084	10095	10097	10108	10678	10689	10701	10703	10716
		S/T	0.39	0.46	0.53	0.53	0.60	0.42	0.49	0.56	0.56	0.64	0.44	0.52	0.59	0.59	0.67	0.47	0.55	0.63	0.63	0.72
		PI	0.35	0.35	0.35	0.35	0.35	0.37	0.37	0.37	0.37	0.37	0.39	0.39	0.39	0.39	0.39	0.41	0.41	0.41	0.41	0.42
	23°F (-5.0°C)	TC	8987	8999	9009	9010	9022	9529	9540	9550	9552	9563	10098	10111	10123	10125	10136	10707	10718	10730	10732	10745
		S/T	0.40	0.47	0.53	0.53	0.60	0.42	0.49	0.56	0.56	0.64	0.45	0.52	0.59	0.59	0.68	0.47	0.55	0.63	0.63	0.72
		PI	0.37	0.37	0.37	0.37	0.37	0.39	0.40	0.40	0.40	0.40	0.42	0.42	0.42	0.42	0.42	0.44	0.44	0.44	0.44	0.45
	35°F (1.7°C)	TC	9036	9048	9058	9058	9071	9581	9592	9602	9603	9615	10153	10166	10178	10180	10191	10765	10777	10788	10790	10803
		S/T	0.40	0.47	0.53	0.53	0.61	0.42	0.50	0.56	0.56	0.64	0.45	0.53	0.60	0.60	0.68	0.48	0.56	0.63	0.63	0.72
		PI	0.42	0.42	0.42	0.42	0.42	0.45	0.45	0.45	0.45	0.45	0.47	0.47	0.47	0.48	0.48	0.50	0.50	0.50	0.50	0.50
	41°F (5.0°C)	TC	9432	9444	9455	9455	9468	10000	10012	10022	10024	10036	10598	10611	10623	10625	10637	11236	11248	11261	11262	11276
		S/T	0.40	0.47	0.53	0.53	0.61	0.42	0.50	0.56	0.57	0.64	0.45	0.53	0.60	0.60	0.68	0.48	0.56	0.63	0.63	0.72
		PI	0.44	0.44	0.44	0.44	0.44	0.47	0.47	0.47	0.47	0.47	0.50	0.50	0.50	0.50	0.50	0.53	0.53	0.53	0.53	0.53
	47°F (8.3°C)	TC	9827	9840	9851	9851	9865	10419	10432	10442	10444	10457	11042	11056	11069	11071	11083	11707	11720	11733	11735	11749
		S/T	0.40	0.47	0.53	0.53	0.61	0.43	0.50	0.57	0.57	0.65	0.45	0.53	0.60	0.60	0.68	0.48	0.56	0.64	0.64	0.73
		PI	0.46	0.46	0.46	0.46	0.46	0.49	0.49	0.49	0.49	0.49	0.52	0.52	0.52	0.52	0.52	0.55	0.55	0.55	0.55	0.55
	50°F (10.0°C)	TC	9933	9946	9957	9957	9971	10531	10544	10554	10556	10569	11160	11175	11187	11189	11202	11833	11846	11859	11861	11875
		S/T	0.40	0.47	0.54	0.54	0.61	0.43	0.50	0.57	0.57	0.65	0.45	0.53	0.60	0.60	0.69	0.48	0.56	0.64	0.64	0.73
		PI	0.46	0.46	0.46	0.46	0.46	0.49	0.49	0.49	0.49	0.49	0.52	0.52	0.52	0.52	0.52	0.55	0.55	0.55	0.55	0.55
	59°F (15.0°C)	TC	10249	10263	10274	10274	10288	10867	10880	10890	10892	10905	11516	11531	11544	11546	11559	12210	12223	12236	12238	12253
		S/T	0.40	0.48	0.54	0.54	0.62	0.43	0.50	0.57	0.57	0.65	0.46	0.53	0.61	0.61	0.69	0.48	0.57	0.64	0.64	0.73
		PI	0.47	0.47	0.47	0.47	0.47	0.50	0.50	0.50	0.50	0.50	0.53	0.53	0.53	0.53	0.53	0.56	0.56	0.56	0.56	0.56
	68°F (20.0°C)	TC	10565	10580	10591	10591	10606	11202	11215	11226	11229	11242	11871	11887	11900	11902	11916	12587	12600	12614	12616	12632
		S/T	0.42	0.49	0.55	0.55	0.63	0.44	0.52	0.59	0.59	0.67	0.47	0.55	0.62	0.62	0.71	0.50	0.58	0.66	0.66	0.75
		PI	0.48	0.48	0.48	0.48	0.48	0.51	0.51	0.51	0.51	0.51	0.54	0.54	0.54	0.54	0.54	0.57	0.57	0.57	0.57	0.57
	77°F (25.0°C)	TC	10882	10896	10908	10909	10923	11538	11551	11563	11565	11579	12227	12243	12256	12259	12272	12964	12978	12992	12994	13010
		S/T	0.42	0.49	0.56	0.56	0.64	0.45	0.52	0.60	0.60	0.68	0.47	0.56	0.63	0.63	0.72	0.50	0.59	0.67	0.67	0.76
		PI	0.49	0.49	0.49	0.49	0.49	0.52	0.52	0.52	0.52	0.52	0.55	0.55	0.55	0.55	0.55	0.58	0.58	0.58	0.58	0.58
	82°F (27.8°C)	TC	10971	10985	10997	10998	11013	11632	11646	11657	11659	11673	12327	12343	12356	12359	12373	13069	13084	13098	13100	13116
		S/T	0.43	0.50	0.57	0.57	0.65	0.45	0.53	0.60	0.60	0.69	0.48	0.56	0.64	0.64	0.73	0.51	0.60	0.68	0.68	0.77
		PI	0.54	0.54	0.54	0.54	0.54	0.58	0.58	0.58	0.58	0.58	0.61	0.61	0.61	0.61	0.61	0.65	0.65	0.65	0.65	0.65
	86°F (30.0°C)	TC	10932	10947	10959	10959	10974	11591	11605	11616	11618	11632	12283	12299	12313	12315	12329	13024	13038	13052	13054	13070
		S/T	0.43	0.51	0.58	0.58	0.66	0.46	0.54	0.61	0.61	0.70	0.49	0.57	0.65	0.65	0.74	0.51	0.60	0.69	0.69	0.78
		PI	0.65	0.65	0.66	0.66	0.66	0.69	0.69	0.69	0.70	0.70	0.73	0.74	0.74	0.74	0.74	0.78	0.78	0.78	0.78	0.78
	95°F (35.0°C)	TC	10846	10860	10872	10872	10887	11499	11513	11524	11527	11540	12186	12202	12216	12218	12232	12921	12935	12949	12951	12967
		S/T	0.43	0.51	0.58	0.58	0.66	0.46	0.54	0.61	0.61	0.70	0.49	0.57	0.65	0.65	0.74	0.51	0.60	0.69	0.69	0.78
		PI	0.91	0.91	0.91	0.91	0.91	0.96	0.96	0.96	0.96	0.96	1.02	1.02	1.02	1.02	1.02	1.08	1.08	1.08	1.08	1.08
	104° F(40.0°C)	TC	9319	9332	9342	9342	9355	9881	9893	9902	9904	9916	10471	10485	10497	10499	10510	11102	11114	11126	11128	11142
		S/T	0.44	0.52	0.59	0.59	0.67	0.47	0.55	0.63	0.63	0.71	0.50	0.58	0.66	0.66	0.76	0.53	0.62	0.70	0.70	0.80
		PI	0.88	0.88	0.88	0.88	0.88	0.93	0.93	0.93	0.93	0.93	0.98	0.99	0.99	0.99	0.99	1.04	1.05	1.05	1.05	1.05
	110°F (43.0°C)	TC	8404	8415	8424	8424	8436	8910	8921	8929	8931	8942	9442	9455	9465	9467	9477	10011	10022	10033	10035	10047
		S/T	0.46	0.54	0.61	0.61	0.70	0.49	0.57	0.65	0.65	0.74	0.52	0.61	0.69	0.69	0.78	0.55	0.64	0.73	0.73	0.83
		PI	0.86	0.86	0.86	0.86	0.86	0.91	0.91	0.91	0.91	0.91	0.97	0.97	0.97	0.97	0.97	1.02	1.02	1.03	1.03	1.03
	115°F (46.0°C)	TC	6821	6830	6837	6838	6847	7232	7240	7247	7249	7258	7664	7674	7682	7684	7692	8126	8134	8143	8145	8155
		S/T	0.46	0.54	0.62	0.62	0.71	0.49	0.58	0.66	0.66	0.75	0.52	0.61	0.70	0.70	0.79	0.55	0.65	0.74	0.74	0.84
		PI	0.70	0.70	0.70	0.70	0.70	0.74	0.74	0.74	0.74	0.74	0.79	0.79	0.79	0.79	0.79	0.83	0.83	0.83	0.83	0.84
	122°F (50.0°C)	TC	4710	4717	4722	4722	4728	4994	5000	5005	5006	5012	5292	5299	5305	5306	5312	5611	5617	5624	5624	5631
		S/T	0.48	0.56	0.63	0.63	0.72	0.50	0.59	0.67	0.67	0.77	0.53	0.63	0.71	0.71	0.81	0.57	0.66	0.75	0.75	0.86
		PI	0.48	0.49	0.49	0.49	0.49	0.51	0.51	0.51	0.51	0.52	0.54	0.54	0.55	0.55	0.55	0.58	0.58	0.58	0.58	0.58

COOLING PERFORMANCE AT INDOOR DRY BULB TEMPERATURE SIZE 12 (Sheet 3 of 4)

AIRFLOW (CFM)	OUTDOOR DB(°F)	ID WB (°F)	60.8°F(16.0°C)					64.4°F(18.0°C)					67°F(19.4°C)					71.6°F(22.0°C)				
		ID DB (°F)	73.4°F (23.0°C)	77.0°F (25.0°C)	80.0°F (26.7°C)	80.6°F (27.0°C)	84.2°F (29.0°C)	73.4°F (23.0°C)	77.0°F (25.0°C)	80.0°F (26.7°C)	80.6°F (27.0°C)	84.2°F (29.0°C)	73.4°F (23.0°C)	77.0°F (25.0°C)	80.0°F (26.7°C)	80.6°F (27.0°C)	84.2°F (29.0°C)	73.4°F (23.0°C)	77.0°F (25.0°C)	80.0°F (26.7°C)	80.6°F (27.0°C)	84.2°F (29.0°C)
365	-22°F (-30.0°C)	TC	7730	7740	7749	7749	7760	8196	8206	8214	8215	8225	8686	8697	8707	8708	8718	9209	9219	9229	9230	9242
		S/T	0.43	0.50	0.57	0.57	0.65	0.45	0.53	0.61	0.61	0.69	0.48	0.56	0.64	0.64	0.73	0.51	0.60	0.68	0.68	0.78
		PI	0.30	0.30	0.30	0.30	0.30	0.32	0.32	0.32	0.32	0.32	0.34	0.34	0.34	0.34	0.34	0.36	0.36	0.36	0.36	0.36
	-13°F (-25.0°C)	TC	8374	8385	8395	8395	8406	8879	8889	8898	8900	8911	9409	9422	9432	9434	9444	9976	9987	9998	10000	10012
		S/T	0.43	0.51	0.57	0.57	0.66	0.46	0.54	0.61	0.61	0.69	0.48	0.57	0.65	0.65	0.74	0.51	0.60	0.68	0.68	0.78
		PI	0.32	0.33	0.33	0.33	0.33	0.34	0.34	0.34	0.35	0.35	0.36	0.37	0.37	0.37	0.37	0.39	0.39	0.39	0.39	0.39
	-4°F (-20.0°C)	TC	9018	9031	9040	9041	9053	9562	9573	9583	9585	9596	10133	10146	10158	10160	10171	10744	10755	10767	10769	10782
		S/T	0.43	0.51	0.58	0.58	0.66	0.46	0.54	0.61	0.61	0.70	0.49	0.57	0.65	0.65	0.74	0.52	0.61	0.69	0.69	0.78
		PI	0.35	0.35	0.35	0.35	0.35	0.37	0.37	0.37	0.37	0.37	0.39	0.39	0.39	0.39	0.39	0.42	0.42	0.42	0.42	0.42
	0°F (-17.8°C)	TC	9305	9317	9327	9328	9340	9865	9877	9887	9889	9901	10455	10468	10480	10482	10494	11085	11097	11109	11111	11124
		S/T	0.43	0.51	0.58	0.58	0.66	0.46	0.54	0.61	0.61	0.70	0.49	0.57	0.65	0.65	0.74	0.52	0.61	0.69	0.69	0.79
		PI	0.36	0.36	0.36	0.36	0.36	0.38	0.38	0.38	0.38	0.38	0.41	0.41	0.41	0.41	0.41	0.43	0.43	0.43	0.43	0.43
	5°F (-15.0°C)	TC	9663	9676	9686	9686	9699	10245	10257	10267	10269	10281	10857	10871	10883	10885	10897	11511	11524	11536	11538	11552
		S/T	0.44	0.51	0.58	0.58	0.66	0.46	0.54	0.62	0.62	0.70	0.49	0.58	0.65	0.65	0.75	0.52	0.61	0.69	0.69	0.79
		PI	0.37	0.38	0.38	0.38	0.38	0.40	0.40	0.40	0.40	0.40	0.42	0.42	0.42	0.42	0.42	0.45	0.45	0.45	0.45	0.45
	14°F (-10.0°C)	TC	9889	9903	9913	9914	9927	10485	10498	10508	10510	10523	11112	11126	11139	11141	11153	11781	11794	11807	11809	11824
		S/T	0.44	0.51	0.58	0.58	0.67	0.46	0.54	0.62	0.62	0.71	0.49	0.58	0.66	0.66	0.75	0.52	0.61	0.70	0.70	0.79
		PI	0.38	0.38	0.38	0.38	0.38	0.41	0.41	0.41	0.41	0.41	0.43	0.43	0.43	0.43	0.43	0.46	0.46	0.46	0.46	0.46
	17°F(-8.3°C)	TC	9965	9978	9989	9990	10003	10566	10578	10589	10591	10603	11197	11211	11224	11226	11238	11871	11884	11897	11899	11914
		S/T	0.44	0.52	0.59	0.59	0.67	0.47	0.55	0.62	0.62	0.71	0.49	0.58	0.66	0.66	0.75	0.52	0.61	0.70	0.70	0.79
		PI	0.39	0.39	0.39	0.39	0.39	0.41	0.41	0.41	0.41	0.41	0.43	0.43	0.44	0.44	0.44	0.46	0.46	0.46	0.46	0.46
	23°F (-5.0°C)	TC	9992	10006	10016	10017	10030	10594	10607	10617	10619	10632	11227	11242	11254	11257	11269	11904	11917	11930	11932	11946
		S/T	0.44	0.52	0.59	0.59	0.67	0.47	0.55	0.62	0.62	0.71	0.50	0.58	0.66	0.66	0.75	0.53	0.62	0.70	0.70	0.80
		PI	0.41	0.41	0.41	0.41	0.42	0.44	0.44	0.44	0.44	0.44	0.46	0.47	0.47	0.47	0.47	0.49	0.49	0.49	0.49	0.49
	35°F (1.7°C)	TC	10046	10060	10071	10071	10085	10652	10665	10675	10677	10690	11288	11303	11316	11318	11330	11968	11981	11994	11996	12011
		S/T	0.44	0.52	0.59	0.59	0.67	0.47	0.55	0.63	0.63	0.71	0.50	0.58	0.66	0.66	0.76	0.53	0.62	0.70	0.70	0.80
		PI	0.47	0.47	0.47	0.47	0.47	0.50	0.50	0.50	0.50	0.50	0.53	0.53	0.53	0.53	0.53	0.56	0.56	0.56	0.56	0.56
	41°F (5.0°C)	TC	10486	10500	10512	10512	10526	11118	11131	11142	11145	11158	11782	11798	11811	11813	11826	12492	12506	12520	12521	12537
		S/T	0.44	0.52	0.59	0.59	0.68	0.47	0.55	0.63	0.63	0.72	0.50	0.59	0.67	0.67	0.76	0.53	0.62	0.71	0.71	0.80
		PI	0.49	0.49	0.49	0.49	0.49	0.52	0.52	0.52	0.52	0.52	0.55	0.55	0.55	0.55	0.55	0.58	0.58	0.59	0.59	0.59
	47°F (8.3°C)	TC	10926	10941	10952	10953	10968	11584	11598	11610	11612	11626	12277	12292	12306	12308	12322	13016	13030	13045	13047	13063
		S/T	0.45	0.52	0.59	0.59	0.68	0.47	0.55	0.63	0.63	0.72	0.50	0.59	0.67	0.67	0.76	0.53	0.62	0.71	0.71	0.81
		PI	0.51	0.51	0.51	0.51	0.51	0.54	0.54	0.54	0.54	0.54	0.57	0.58	0.58	0.58	0.58	0.61	0.61	0.61	0.61	0.61
	50°F (10.0°C)	TC	11043	11058	11070	11070	11085	11709	11723	11734	11737	11750	12408	12424	12438	12441	12454	13156	13170	13185	13187	13203
		S/T	0.45	0.53	0.60	0.60	0.68	0.47	0.56	0.63	0.63	0.72	0.50	0.59	0.67	0.67	0.77	0.53	0.63	0.71	0.71	0.81
		PI	0.51	0.52	0.52	0.52	0.52	0.55	0.55	0.55	0.55	0.55	0.58	0.58	0.58	0.58	0.58	0.61	0.61	0.61	0.61	0.61
	59°F (15.0°C)	TC	11395	11410	11423	11423	11438	12082	12096	12108	12110	12125	12803	12820	12834	12837	12851	13575	13590	13604	13607	13624
		S/T	0.45	0.53	0.60	0.60	0.68	0.48	0.56	0.64	0.64	0.73	0.51	0.59	0.67	0.67	0.77	0.54	0.63	0.72	0.72	0.82
		PI	0.52	0.52	0.52	0.52	0.52	0.55	0.56	0.56	0.56	0.56	0.59	0.59	0.59	0.59	0.59	0.62	0.62	0.62	0.62	0.63
	68°F (20.0°C)	TC	11747	11762	11775	11776	11792	12455	12469	12482	12484	12499	13199	13216	13231	13233	13248	13994	14009	14024	14027	14044
		S/T	0.46	0.54	0.62	0.62	0.70	0.49	0.57	0.65	0.65	0.74	0.52	0.61	0.69	0.69	0.79	0.55	0.65	0.73	0.73	0.84
		PI	0.53	0.53	0.53	0.53	0.53	0.56	0.56	0.56	0.56	0.57	0.60	0.60	0.60	0.60	0.60	0.63	0.63	0.63	0.63	0.64
	77°F (25.0°C)	TC	12098	12115	12128	12128	12145	12827	12843	12855	12858	12873	13594	13612	13627	13629	13644	14413	14429	14444	14447	14465
		S/T	0.47	0.55	0.62	0.62	0.71	0.50	0.58	0.66	0.66	0.75	0.53	0.62	0.70	0.70	0.80	0.56	0.65	0.74	0.74	0.85
		PI	0.54	0.54	0.54	0.54	0.54	0.57	0.57	0.57	0.57	0.57	0.61	0.61	0.61	0.61	0.61	0.64	0.64	0.64	0.64	0.65
	82°F (27.8°C)	TC	12197	12214	12227	12227	12244	12932	12948	12960	12963	12978	13705	13723	13738	13741	13756	14531	14546	14562	14565	14583
		S/T	0.47	0.56	0.63	0.63	0.72	0.50	0.59	0.67	0.67	0.76	0.53	0.63	0.71	0.71	0.81	0.56	0.66	0.75	0.75	0.86
		PI	0.60	0.60	0.60	0.60	0.61	0.64	0.64	0.64	0.64	0.64	0.68	0.68	0.68	0.68	0.68	0.72	0.72	0.72	0.72	0.72
	86°F (30.0°C)	TC	12154	12171	12184	12184	12201	12887	12902	12915	12918	12933	13657	13675	13690	13692	13708	14480	14495	14511	14514	14532
		S/T	0.48	0.56	0.64	0.64	0.73	0.51	0.60	0.68	0.68	0.77	0.54	0.63	0.72	0.72	0.82	0.57	0.67	0.76	0.76	0.87
		PI	0.73	0.73	0.73	0.73	0.73	0.77	0.77	0.77	0.77	0.77	0.82	0.82	0.82	0.82	0.82	0.87	0.87	0.87	0.87	0.87
	95°F (35.0°C)	TC	12058	12074	12087	12088	12104	12785	12800	12813	12815	12830	13549	13566	13581	13584	13599	14365	14381	14396	14399	14417
		S/T	0.48	0.56	0.64	0.64	0.73	0.51	0.60	0.68	0.68	0.77	0.54	0.63	0.72	0.72	0.82	0.57	0.67	0.76	0.76	0.87
		PI	1.01	1.01	1.01	1.01	1.01	1.07	1.07	1.07	1.07	1.07	1.13	1.13	1.13	1.13	1.13	1.20	1.20	1.20	1.20	1.20
	104°F (40.0°C)	TC	10361	10375	10386	10387	10401	10986	10999	11010	11012	11025	11642	11657	11670	11672	11685	12344	12357	12370	12372	12388
		S/T	0.49	0.58	0.66	0.66	0.75	0.52	0.61	0.70	0.70	0.79	0.55	0.65	0.74	0.74	0.84	0.59	0.69	0.78	0.78	0.89
		PI	0.97	0.98	0.98	0.98	0.98	1.03	1.03	1.04	1.04	1.04	1.09	1.10	1.10	1.10	1.10	1.16	1.16	1.16	1.16	1.17
	110°F (43.0°C)	TC	9343	9356	9366	9366	9379	9906	9918	9928	9930	9941	10498	10512	10523	10525	10537	11131	11143	11155	11157	11170
		S/T	0.51	0.60	0.68	0.68	0.78	0.54	0.63	0.72	0.72	0.82	0.57	0.67	0.76	0.76	0.87	0.61	0.71	0.81	0.81	0.92
		PI	0.96	0.96	0.96	0.96	0.96	1.01	1.01	1.02	1.02	1.02	1.07	1.07	1.08	1.08	1.08	1.14	1.14	1.14	1.14	1.14
	115°F (46.0°C)	TC	7583	7594	7602	7602	7612	8040	8050	8058	8059	8069	8521	8532	8541	8543	8552	9034	9044	9054	9055	9066
		S/T	0.52	0.61	0.69	0.69	0.78	0.55	0.64	0.73	0.73	0.83	0.58	0.68	0.77	0.77	0.88	0.61	0.72	0.82	0.82	0.93
		PI	0.78	0.78	0.78	0.78	0.78	0.82	0.82	0.83	0.83	0.83	0.87	0.87	0.87	0.88	0.88	0.93	0.93	0.93	0.93	0.93
	122°F (50.0°C)	TC	5237	5244	5250	5250	5257	5552	5559	5565	5566	5572	5884	5892	5898	5899	5906	6239	6245	6252	6253	6261
		S/T	0.53	0.62	0.70	0.70	0.80	0.56	0.66	0.75	0.75	0.85	0.59	0.70	0.79	0.79	0.90	0.63	0.74	0.84	0.84	0.96
		PI	0.54	0.54	0.54	0.54	0.54	0.57	0.57	0.57	0.57	0.57	0.61	0.61	0.61	0.61	0.61	0.64	0.64	0.64	0.64	0.64

COOLING PERFORMANCE AT INDOOR DRY BULB TEMPERATURE SIZE 12 (Sheet 4 of 4)

AIRFLOW (CFM)	OUTDOOR DB(°F)	ID WB (°F)	60.8°F(16.0°C)					64.4°F(18.0°C)					67°F(19.4°C)					71.6°F(22.0°C)				
		ID DB (°F)	73.4°F (23.0°C)	77.0°F (25.0°C)	80.0°F (26.7°C)	80.6°F (27.0°C)	84.2°F (29.0°C)	73.4°F (23.0°C)	77.0°F (25.0°C)	80.0°F (26.7°C)	80.6°F (27.0°C)	84.2°F (29.0°C)	73.4°F (23.0°C)	77.0°F (25.0°C)	80.0°F (26.7°C)	80.6°F (27.0°C)	84.2°F (29.0°C)	73.4°F (23.0°C)	77.0°F (25.0°C)	80.0°F (26.7°C)	80.6°F (27.0°C)	84.2°F (29.0°C)
418	-22°F (-30.0°C)	TC	8594	8606	8615	8616	8627	9112	9123	9132	9134	9145	9657	9669	9680	9682	9693	10239	10250	10261	10262	10275
		S/T	0.48	0.56	0.63	0.63	0.72	0.50	0.59	0.67	0.67	0.77	0.53	0.63	0.71	0.71	0.81	0.57	0.67	0.76	0.76	0.86
		PI	0.33	0.33	0.33	0.33	0.33	0.35	0.35	0.35	0.35	0.35	0.37	0.37	0.38	0.38	0.38	0.40	0.40	0.40	0.40	0.40
	-13°F (-25.0°C)	TC	9311	9323	9333	9334	9346	9872	9883	9893	9895	9907	10461	10475	10487	10489	10500	11092	11104	11116	11118	11131
		S/T	0.48	0.56	0.64	0.64	0.73	0.51	0.60	0.68	0.68	0.77	0.54	0.63	0.72	0.72	0.82	0.57	0.67	0.76	0.76	0.87
		PI	0.36	0.36	0.36	0.36	0.36	0.38	0.38	0.38	0.38	0.38	0.41	0.41	0.41	0.41	0.41	0.43	0.43	0.43	0.43	0.43
	-4°F (-20.0°C)	TC	10027	10040	10051	10051	10065	10631	10644	10654	10656	10669	11266	11281	11293	11295	11308	11945	11958	11971	11973	11988
		S/T	0.48	0.57	0.64	0.64	0.73	0.51	0.60	0.68	0.68	0.78	0.54	0.64	0.72	0.72	0.82	0.57	0.67	0.77	0.77	0.87
		PI	0.39	0.39	0.39	0.39	0.39	0.41	0.41	0.41	0.41	0.41	0.44	0.44	0.44	0.44	0.44	0.46	0.46	0.46	0.46	0.46
	0°F (-17.8°C)	TC	10345	10359	10370	10371	10385	10968	10981	10992	10994	11008	11624	11639	11652	11654	11667	12324	12338	12351	12353	12368
		S/T	0.48	0.57	0.64	0.64	0.73	0.51	0.60	0.68	0.68	0.78	0.54	0.64	0.72	0.72	0.83	0.58	0.68	0.77	0.77	0.88
		PI	0.40	0.40	0.40	0.40	0.40	0.43	0.43	0.43	0.43	0.43	0.45	0.45	0.45	0.45	0.45	0.48	0.48	0.48	0.48	0.48
	5°F (-15.0°C)	TC	10743	10757	10769	10769	10784	11390	11404	11415	11417	11431	12071	12087	12100	12102	12116	12798	12812	12826	12828	12844
		S/T	0.49	0.57	0.65	0.65	0.74	0.51	0.60	0.69	0.69	0.78	0.55	0.64	0.73	0.73	0.83	0.58	0.68	0.77	0.77	0.88
		PI	0.42	0.42	0.42	0.42	0.42	0.44	0.44	0.44	0.44	0.44	0.47	0.47	0.47	0.47	0.47	0.50	0.50	0.50	0.50	0.50
	14°F (-10.0°C)	TC	10995	11010	11022	11022	11037	11658	11672	11683	11685	11699	12354	12370	12384	12386	12400	13099	13113	13127	13129	13146
		S/T	0.49	0.57	0.65	0.65	0.74	0.52	0.61	0.69	0.69	0.78	0.55	0.64	0.73	0.73	0.83	0.58	0.68	0.77	0.77	0.88
		PI	0.43	0.43	0.43	0.43	0.43	0.45	0.45	0.45	0.45	0.45	0.48	0.48	0.48	0.48	0.48	0.51	0.51	0.51	0.51	0.51
	17°F (-8.3°C)	TC	11079	11094	11106	11107	11122	11747	11761	11772	11775	11789	12449	12465	12479	12481	12495	13199	13213	13228	13230	13246
		S/T	0.49	0.57	0.65	0.65	0.74	0.52	0.61	0.69	0.69	0.79	0.55	0.64	0.73	0.73	0.83	0.58	0.68	0.78	0.78	0.88
		PI	0.43	0.43	0.43	0.43	0.43	0.46	0.46	0.46	0.46	0.46	0.48	0.48	0.48	0.48	0.48	0.51	0.51	0.51	0.51	0.51
	23°F (-5.0°C)	TC	11109	11124	11136	11137	11152	11779	11793	11804	11807	11821	12483	12499	12513	12515	12529	13235	13249	13264	13266	13282
		S/T	0.49	0.58	0.65	0.65	0.75	0.52	0.61	0.69	0.69	0.79	0.55	0.65	0.74	0.74	0.84	0.58	0.69	0.78	0.78	0.89
		PI	0.46	0.46	0.46	0.46	0.46	0.49	0.49	0.49	0.49	0.49	0.52	0.52	0.52	0.52	0.52	0.55	0.55	0.55	0.55	0.55
	35°F (1.7°C)	TC	11170	11185	11197	11197	11212	11843	11857	11869	11871	11885	12550	12567	12581	12583	12597	13307	13321	13336	13338	13354
		S/T	0.49	0.58	0.66	0.66	0.75	0.52	0.61	0.70	0.70	0.79	0.55	0.65	0.74	0.74	0.84	0.59	0.69	0.78	0.78	0.89
		PI	0.52	0.52	0.52	0.52	0.52	0.55	0.55	0.55	0.55	0.55	0.59	0.59	0.59	0.59	0.59	0.62	0.62	0.62	0.62	0.62
	41°F (5.0°C)	TC	11659	11674	11687	11687	11703	12361	12376	12388	12391	12405	13100	13117	13131	13134	13149	13889	13904	13919	13921	13939
		S/T	0.49	0.58	0.66	0.66	0.75	0.52	0.61	0.70	0.70	0.80	0.56	0.65	0.74	0.74	0.84	0.59	0.69	0.78	0.78	0.89
		PI	0.55	0.55	0.55	0.55	0.55	0.58	0.58	0.58	0.58	0.58	0.61	0.61	0.61	0.61	0.61	0.65	0.65	0.65	0.65	0.65
	47°F (8.3°C)	TC	12148	12164	12177	12178	12194	12880	12895	12908	12910	12926	13649	13667	13682	13685	13700	14472	14487	14503	14505	14523
		S/T	0.50	0.58	0.66	0.66	0.75	0.53	0.62	0.70	0.70	0.80	0.56	0.65	0.74	0.74	0.85	0.59	0.69	0.79	0.79	0.90
		PI	0.57	0.57	0.57	0.57	0.57	0.60	0.60	0.60	0.60	0.61	0.64	0.64	0.64	0.64	0.64	0.68	0.68	0.68	0.68	0.68
	50°F (10.0°C)	TC	12278	12294	12308	12308	12325	13018	13033	13046	13049	13064	13796	13814	13829	13832	13847	14627	14643	14659	14661	14679
		S/T	0.50	0.58	0.66	0.66	0.76	0.53	0.62	0.70	0.70	0.80	0.56	0.66	0.75	0.75	0.85	0.59	0.70	0.79	0.79	0.90
		PI	0.57	0.57	0.57	0.57	0.57	0.61	0.61	0.61	0.61	0.61	0.64	0.64	0.64	0.64	0.64	0.68	0.68	0.68	0.68	0.68
	59°F (15.0°C)	TC	12669	12686	12700	12700	12717	13432	13448	13462	13464	13480	14235	14253	14269	14272	14288	15093	15109	15126	15128	15147
		S/T	0.50	0.59	0.67	0.67	0.76	0.53	0.62	0.71	0.71	0.81	0.56	0.66	0.75	0.75	0.86	0.60	0.70	0.80	0.80	0.91
		PI	0.58	0.58	0.58	0.58	0.58	0.62	0.62	0.62	0.62	0.62	0.65	0.65	0.65	0.66	0.66	0.69	0.69	0.69	0.69	0.70
	68°F (20.0°C)	TC	13060	13078	13092	13092	13110	13847	13863	13877	13880	13896	14674	14693	14710	14713	14729	15559	15575	15592	15595	15614
		S/T	0.51	0.60	0.69	0.69	0.78	0.54	0.64	0.73	0.73	0.83	0.58	0.68	0.77	0.77	0.88	0.61	0.72	0.82	0.82	0.93
		PI	0.59	0.59	0.59	0.59	0.59	0.63	0.63	0.63	0.63	0.63	0.66	0.66	0.67	0.67	0.67	0.70	0.70	0.71	0.71	0.71
	77°F (25.0°C)	TC	13451	13469	13484	13484	13502	14262	14279	14293	14296	14312	15114	15133	15150	15153	15170	16024	16042	16059	16062	16082
		S/T	0.52	0.61	0.69	0.69	0.79	0.55	0.65	0.74	0.74	0.84	0.59	0.69	0.78	0.78	0.89	0.62	0.73	0.83	0.83	0.94
		PI	0.60	0.60	0.60	0.60	0.60	0.64	0.64	0.64	0.64	0.64	0.67	0.68	0.68	0.68	0.68	0.72	0.72	0.72	0.72	0.72
	82°F (27.8°C)	TC	13561	13579	13594	13594	13613	14378	14395	14409	14412	14429	15237	15257	15274	15277	15294	16155	16173	16190	16193	16213
		S/T	0.53	0.62	0.70	0.70	0.80	0.56	0.66	0.75	0.75	0.85	0.59	0.70	0.79	0.79	0.90	0.63	0.74	0.84	0.84	0.95
		PI	0.67	0.67	0.67	0.67	0.67	0.71	0.71	0.71	0.71	0.71	0.75	0.75	0.76	0.76	0.76	0.80	0.80	0.80	0.80	0.80
	86°F (30.0°C)	TC	13513	13532	13546	13547	13565	14328	14345	14359	14362	14379	15184	15204	15220	15223	15240	16099	16116	16134	16136	16156
		S/T	0.53	0.63	0.71	0.71	0.81	0.57	0.66	0.75	0.75	0.86	0.60	0.70	0.80	0.80	0.91	0.64	0.75	0.85	0.85	0.97
		PI	0.81	0.81	0.81	0.81	0.81	0.86	0.86	0.86	0.86	0.86	0.91	0.91	0.91	0.91	0.91	0.96	0.96	0.97	0.97	0.97
	95°F (35.0°C)	TC	13406	13424	13439	13440	13458	14214	14231	14245	14248	14265	15064	15083	15100	15103	15120	15971	15989	16006	16008	16028
		S/T	0.53	0.63	0.71	0.71	0.81	0.57	0.66	0.75	0.75	0.86	0.60	0.70	0.80	0.80	0.91	0.64	0.75	0.85	0.85	0.97
		PI	1.12	1.12	1.12	1.12	1.12	1.19	1.19	1.19	1.19	1.19	1.26	1.26	1.26	1.26	1.26	1.33	1.33	1.34	1.34	1.34
	104°F (40.0°C)	TC	11520	11535	11548	11548	11564	12214	12228	12241	12243	12258	12944	12961	12975	12977	12992	13724	13739	13754	13756	13773
		S/T	0.55	0.64	0.73	0.73	0.83	0.58	0.68	0.77	0.77	0.88	0.62	0.72	0.82	0.82	0.93	0.65	0.76	0.87	0.87	0.99
		PI	1.08	1.08	1.09	1.09	1.09	1.15	1.15	1.15	1.15	1.15	1.22	1.22	1.22	1.22	1.22	1.29	1.29	1.29	1.29	1.30
	110°F (43.0°C)	TC	10388	10402	10413	10413	10427	11014	11027	11038	11040	11053	11672	11687	11700	11702	11715	12375	12389	12402	12404	12419
		S/T	0.57	0.67	0.76	0.76	0.86	0.60	0.71	0.80	0.80	0.91	0.64	0.75	0.85	0.85	0.97	0.68	0.79	0.90	0.90	1.00
		PI	1.06	1.06	1.06	1.06	1.07	1.13	1.13	1.13	1.13	1.13	1.19	1.20	1.20	1.20	1.20	1.27	1.27	1.27	1.27	1.27
	115°F (46.0°C)	TC	8431	8443	8452	8452	8463	8939	8950	8959	8960	8971	9473	9486	9496	9498	9509	10044	10055	10066	10068	10080
		S/T	0.57	0.67	0.77	0.77	0.87	0.61	0.71	0.81	0.81	0.92	0.65	0.76	0.86	0.86	0.98	0.68	0.80	0.91	0.91	1.00
		PI	0.86	0.86	0.87	0.87	0.87	0.92	0.92	0.92	0.92	0.92	0.97	0.97	0.97	0.97	0.97	1.03	1.03	1.03	1.03	1.03
	122°F (50.0°C)	TC	5822	5830	5836	5837	5845	6173	6181	6187	6188	6195	6542	6551	6558	6559	6566	6936	6944	6951	6952	6961
		S/T	0.59	0.69	0.78	0.78	0.89	0.62	0.73	0.83	0.83	0.95	0.66	0.77	0.88	0.88	1.00	0.70	0.82	0.93	0.93	1.00
		PI	0.60	0.60	0.60	0.60	0.60	0.63	0.64	0.64	0.64	0.64	0.67	0.67	0.67	0.67	0.68	0.71	0.71	0.71	0.71	0.72

NOTE: Values in gray are extrapolated based on tested performance.

Table 18 — Four-Way Cassette Heating Performance (12K)

HEATING PERFORMANCE AT INDOOR DRY BULB TEMPERATURE SIZE 12 (Sheet 1 of 2)

AIRFLOW (CFM)	OUTDOOR DB (°F)	TC: Total Heating Capacity (BTU/hr)					PI: Power Input (kW)				
		Indoor Conditions (DB °F)					Indoor Conditions (DB °F)				
		60.8°F (16.0°C)	68°F (20.0°C)	70°F (21.1°C)	71.6°F (22.0°C)	75.2°F (24.0°C)	60.8°F (16.0°C)	68°F (20.0°C)	70°F (21.1°C)	71.6°F (22.0°C)	75.2°F (24.0°C)
194	-22°F(-30.0°C)	3085	3024	3008	2875	2849	1.16	1.17	1.18	1.18	1.18
	-13°F(-25.0°C)	4179	4095	4075	3744	3710	1.21	1.22	1.23	1.23	1.23
	-4°F(-20.0°C)	5597	5485	5457	5014	4969	1.27	1.28	1.28	1.29	1.29
	0°F(-17.8°C)	6923	6785	6751	6203	6147	1.43	1.44	1.44	1.44	1.45
	5°F(-15.0°C)	8581	8410	8368	7688	7619	1.62	1.63	1.64	1.64	1.65
	14°F(-10.0°C)	9365	9178	9132	8390	8315	1.68	1.69	1.69	1.70	1.70
	17°F(-8.3°C)	9626	9434	9386	8624	8547	1.70	1.71	1.71	1.72	1.72
	22°F(-5.6°C)	10113	9911	9861	9060	8979	1.67	1.69	1.69	1.69	1.70
	27°F(-2.8°C)	10600	10388	10336	9496	9411	1.65	1.66	1.67	1.67	1.68
	32°F(-0.0°C)	11086	10865	10810	9932	9843	1.63	1.64	1.64	1.65	1.65
	35°F(1.7°C)	11378	11151	11095	10194	10102	1.61	1.63	1.63	1.63	1.64
	37°F(2.8°C)	11509	11279	11223	10311	10218	1.56	1.57	1.57	1.58	1.58
	42°F(5.6°C)	11836	11600	11542	10604	10509	1.42	1.43	1.43	1.43	1.44
	44.6°F(7.0°C)	11967	11728	11669	10721	10625	1.36	1.37	1.38	1.38	1.38
	47°F(8.3°C)	12163	11920	11860	10897	10799	1.28	1.29	1.29	1.29	1.30
	52°F(11.1°C)	11968	11729	11670	10723	10626	1.13	1.14	1.14	1.14	1.15
	57°F(13.9°C)	11773	11538	11480	10548	10453	0.98	0.99	0.99	0.99	1.00
	59°F(15.0°C)	11696	11462	11404	10478	10384	0.92	0.93	0.93	0.93	0.94
	62°F(16.7°C)	11579	11347	11290	10373	10280	0.83	0.84	0.84	0.84	0.85
	64.4°F(18.0°C)	11501	11271	11214	10304	10211	0.77	0.78	0.78	0.78	0.79
306	-22°F(-30.0°C)	3498	3428	3411	3328	3298	1.18	1.19	1.19	1.19	1.19
	-13°F(-25.0°C)	4646	4553	4530	4334	4295	1.23	1.23	1.24	1.24	1.24
	-4°F(-20.0°C)	6222	6098	6067	5804	5752	1.28	1.30	1.30	1.30	1.31
	0°F(-17.8°C)	7697	7543	7506	7180	7115	1.44	1.45	1.46	1.46	1.46
	5°F(-15.0°C)	9541	9350	9303	8900	8820	1.64	1.65	1.65	1.66	1.66
	14°F(-10.0°C)	10412	10204	10153	9712	9625	1.69	1.71	1.71	1.72	1.72
	17°F(-8.3°C)	10702	10488	10436	9983	9893	1.71	1.73	1.73	1.74	1.74
	22°F(-5.6°C)	11244	11019	10964	10488	10394	1.69	1.70	1.71	1.71	1.72
	27°F(-2.8°C)	11785	11549	11491	10993	10894	1.67	1.68	1.68	1.69	1.69
	32°F(-0.0°C)	12326	12079	12019	11498	11394	1.64	1.66	1.66	1.66	1.67
	35°F(1.7°C)	12651	12398	12336	11800	11694	1.63	1.64	1.65	1.65	1.66
	37°F(2.8°C)	12796	12540	12477	11936	11829	1.57	1.59	1.59	1.59	1.60
	42°F(5.6°C)	13160	12896	12832	12275	12165	1.43	1.44	1.45	1.45	1.46
	44.6°F(7.0°C)	13305	13039	12974	12411	12299	1.38	1.39	1.39	1.39	1.40
	47°F(8.3°C)	13523	13253	13186	12614	12501	1.29	1.30	1.30	1.31	1.31
	52°F(11.1°C)	13307	13040	12975	12412	12301	1.14	1.15	1.15	1.15	1.16
	57°F(13.9°C)	13090	12828	12764	12210	12100	0.99	1.00	1.00	1.00	1.01
	59°F(15.0°C)	13003	12743	12679	12129	12020	0.93	0.94	0.94	0.94	0.95
	62°F(16.7°C)	12873	12616	12553	12008	11900	0.84	0.85	0.85	0.85	0.85
	64.4°F(18.0°C)	12786	12531	12468	11927	11820	0.78	0.79	0.79	0.79	0.79

HEATING PERFORMANCE AT INDOOR DRY BULB TEMPERATURE SIZE 12 (Sheet 2 of 2)

AIRFLOW (CFM)	OUTDOOR DB (°F)	TC: Total Heating Capacity (BTU/hr)					PI: Power Input (kW)				
		Indoor Conditions (DB °F)					Indoor Conditions (DB °F)				
		60.8°F (16.0°C)	68°F (20.0°C)	70°F (21.1°C)	71.6°F (22.0°C)	75.2°F (24.0°C)	60.8°F (16.0°C)	68°F (20.0°C)	70°F (21.1°C)	71.6°F (22.0°C)	75.2°F (24.0°C)
365	-22°F(-30.0°C)	3966	3887	3868	3852	3817	1.19	1.20	1.20	1.20	1.21
	-13°F(-25.0°C)	5165	5062	5037	5017	4972	1.24	1.25	1.25	1.25	1.26
	-4°F(-20.0°C)	6918	6780	6746	6719	6658	1.30	1.31	1.31	1.31	1.32
	0°F(-17.8°C)	8558	8387	8345	8311	8237	1.46	1.47	1.47	1.47	1.48
	5°F(-15.0°C)	10608	10395	10344	10302	10209	1.65	1.67	1.67	1.67	1.68
	14°F(-10.0°C)	11576	11345	11288	11243	11142	1.71	1.73	1.73	1.73	1.74
	17°F(-8.3°C)	11899	11661	11603	11556	11452	1.73	1.75	1.75	1.75	1.76
	22°F(-5.6°C)	12501	12251	12189	12141	12031	1.71	1.72	1.73	1.73	1.74
	27°F(-2.8°C)	13102	12840	12776	12725	12610	1.68	1.70	1.70	1.70	1.71
	32°F(-0.0°C)	13704	13430	13363	13309	13190	1.66	1.67	1.68	1.68	1.69
	35°F(1.7°C)	14065	13784	13715	13660	13537	1.65	1.66	1.66	1.67	1.67
	37°F(2.8°C)	14227	13942	13872	13817	13693	1.59	1.60	1.61	1.61	1.62
	42°F(5.6°C)	14631	14338	14267	14210	14082	1.45	1.46	1.46	1.46	1.47
	44.6°F(7.0°C)	14793	14497	14424	14367	14237	1.39	1.40	1.40	1.41	1.41
	47°F(8.3°C)	15035	14734	14661	14602	14471	1.30	1.31	1.32	1.32	1.32
	52°F(11.1°C)	14794	14498	14426	14368	14239	1.15	1.16	1.16	1.17	1.17
	57°F(13.9°C)	14553	14262	14191	14134	14007	1.00	1.01	1.01	1.01	1.02
	59°F(15.0°C)	14457	14168	14097	14041	13914	0.94	0.95	0.95	0.95	0.96
	62°F(16.7°C)	14312	14026	13956	13900	13775	0.85	0.86	0.86	0.86	0.86
	64.4°F(18.0°C)	14216	13932	13862	13807	13682	0.79	0.80	0.80	0.80	0.80
418	-22°F(-30.0°C)	4410	4322	4300	4283	4244	1.20	1.21	1.21	1.21	1.22
	-13°F(-25.0°C)	5743	5628	5600	5578	5527	1.25	1.26	1.26	1.27	1.27
	-4°F(-20.0°C)	7692	7538	7500	7470	7403	1.31	1.32	1.32	1.33	1.33
	0°F(-17.8°C)	9515	9324	9278	9241	9158	1.47	1.48	1.48	1.49	1.49
	5°F(-15.0°C)	11794	11558	11500	11454	11351	1.67	1.68	1.69	1.69	1.70
	14°F(-10.0°C)	12870	12613	12550	12500	12387	1.73	1.74	1.75	1.75	1.76
	17°F(-8.3°C)	13229	12965	12900	12848	12733	1.75	1.76	1.77	1.77	1.78
	22°F(-5.6°C)	13898	13620	13552	13498	13377	1.73	1.74	1.74	1.75	1.75
	27°F(-2.8°C)	14567	14276	14205	14148	14020	1.70	1.72	1.72	1.72	1.73
	32°F(-0.0°C)	15236	14932	14857	14797	14664	1.68	1.69	1.69	1.70	1.70
	35°F(1.7°C)	15638	15325	15248	15187	15051	1.66	1.68	1.68	1.68	1.69
	37°F(2.8°C)	15817	15501	15424	15362	15224	1.61	1.62	1.62	1.62	1.63
	42°F(5.6°C)	16267	15941	15862	15798	15656	1.46	1.47	1.48	1.48	1.48
	44.6°F(7.0°C)	16447	16118	16037	15973	15829	1.40	1.41	1.42	1.42	1.43
	47°F(8.3°C)	16716	16382	16300	16235	16089	1.32	1.33	1.33	1.33	1.34
	52°F(11.1°C)	16448	16119	16039	15975	15831	1.16	1.17	1.18	1.18	1.18
	57°F(13.9°C)	16181	15857	15778	15715	15573	1.01	1.02	1.02	1.02	1.03
	59°F(15.0°C)	16073	15752	15673	15610	15470	0.95	0.96	0.96	0.96	0.97
	62°F(16.7°C)	15913	15594	15516	15454	15315	0.86	0.87	0.87	0.87	0.87
	64.4°F(18.0°C)	15806	15489	15412	15350	15212	0.80	0.80	0.81	0.81	0.81

NOTE: Values in gray are extrapolated based on tested performance.

Table 19 — Four-Way Cassette Cooling Performance (18K)

COOLING PERFORMANCE AT INDOOR DRY BULB TEMPERATURE SIZE 18 (Sheet 1 of 4)

AIRFLOW (CFM)	OUTDOOR DB(°F)	ID WB	60.8°F(16.0°C)					64.4°F(18.0°C)					67°F(19.4°C)					71.6°F(22.0°C)				
		ID DB (°F)	73.4°F (23.0°C)	77.0°F (25.0°C)	80.0°F (26.7°C)	80.6°F (27.0°C)	84.2°F (29.0°C)	73.4°F (23.0°C)	77.0°F(25.0°C)	80.0°F (26.7°C)	80.6°F (27.0°C)	84.2°F (29.0°C)	73.4°F (23.0°C)	77.0°F (25.0°C)	80.0°F (26.7°C)	80.6°F (27.0°C)	84.2°F (29.0°C)	73.4°F (23.0°C)	77.0°F (25.0°C)	80.0°F (26.7°C)	80.6°F (27.0°C)	84.2°F (29.0°C)
194	-22°F (-30.0°C)	TC	9150	9162	9172	9172	9185	9701	9712	9722	9724	9736	10281	10294	10305	10307	10319	10900	10912	10924	10925	10939
		S/T	0.34	0.40	0.45	0.45	0.52	0.36	0.42	0.48	0.48	0.55	0.38	0.45	0.51	0.51	0.58	0.41	0.48	0.54	0.54	0.62
		PI	0.34	0.34	0.34	0.34	0.34	0.36	0.36	0.36	0.36	0.36	0.39	0.39	0.39	0.39	0.39	0.41	0.41	0.41	0.41	0.41
	-13°F (-25.0°C)	TC	9912	9925	9936	9937	9950	10509	10522	10532	10534	10547	11137	11152	11164	11166	11179	11808	11821	11834	11836	11851
		S/T	0.34	0.40	0.46	0.46	0.52	0.36	0.43	0.48	0.48	0.55	0.39	0.45	0.51	0.51	0.59	0.41	0.48	0.54	0.54	0.62
		PI	0.37	0.37	0.37	0.37	0.37	0.39	0.39	0.39	0.39	0.40	0.42	0.42	0.42	0.42	0.42	0.44	0.44	0.44	0.44	0.44
	-4°F (-20.0°C)	TC	10675	10689	10700	10701	10715	11318	11331	11342	11345	11358	11994	12010	12023	12025	12039	12717	12731	12744	12746	12762
		S/T	0.34	0.40	0.46	0.46	0.52	0.37	0.43	0.49	0.49	0.56	0.39	0.45	0.52	0.52	0.59	0.41	0.48	0.55	0.55	0.62
		PI	0.40	0.40	0.40	0.40	0.40	0.42	0.42	0.43	0.43	0.43	0.45	0.45	0.45	0.45	0.45	0.48	0.48	0.48	0.48	0.48
	0°F (-17.8°C)	TC	11013	11028	11040	11041	11055	11677	11691	11703	11705	11719	12375	12391	12405	12407	12421	13120	13135	13149	13151	13167
		S/T	0.35	0.41	0.46	0.46	0.53	0.37	0.43	0.49	0.49	0.56	0.39	0.46	0.52	0.52	0.59	0.41	0.48	0.55	0.55	0.63
		PI	0.41	0.41	0.41	0.41	0.41	0.44	0.44	0.44	0.44	0.44	0.46	0.46	0.46	0.46	0.47	0.49	0.49	0.49	0.49	0.49
	5°F (-15.0°C)	TC	11437	11452	11465	11465	11481	12126	12141	12153	12155	12169	12851	12867	12882	12884	12899	13625	13640	13655	13657	13674
		S/T	0.35	0.41	0.46	0.46	0.53	0.37	0.43	0.49	0.49	0.56	0.39	0.46	0.52	0.52	0.59	0.41	0.49	0.55	0.55	0.63
		PI	0.43	0.43	0.43	0.43	0.43	0.45	0.46	0.46	0.46	0.46	0.48	0.48	0.48	0.48	0.48	0.51	0.51	0.51	0.51	0.51
	14°F (-10.0°C)	TC	12261	12277	12290	12291	12307	12999	13015	13028	13030	13046	13776	13794	13809	13812	13827	14606	14622	14638	14640	14658
		S/T	0.35	0.41	0.46	0.46	0.53	0.37	0.43	0.49	0.49	0.56	0.39	0.46	0.52	0.52	0.59	0.41	0.49	0.55	0.55	0.63
		PI	0.44	0.44	0.44	0.44	0.44	0.46	0.46	0.46	0.46	0.46	0.49	0.49	0.49	0.49	0.49	0.52	0.52	0.52	0.52	0.52
	17°F (-8.3°C)	TC	12535	12552	12565	12566	12583	13290	13306	13319	13322	13338	14085	14103	14119	14121	14137	14933	14949	14966	14968	14987
		S/T	0.35	0.41	0.47	0.47	0.53	0.37	0.43	0.49	0.49	0.56	0.39	0.46	0.52	0.52	0.60	0.42	0.49	0.55	0.55	0.63
		PI	0.44	0.44	0.44	0.44	0.44	0.46	0.46	0.47	0.47	0.47	0.49	0.49	0.49	0.49	0.49	0.52	0.52	0.52	0.52	0.52
	23°F (-5.0°C)	TC	12489	12506	12519	12520	12537	13241	13257	13270	13273	13289	14033	14051	14066	14069	14085	14878	14894	14910	14913	14931
		S/T	0.35	0.41	0.47	0.47	0.53	0.37	0.44	0.50	0.50	0.57	0.39	0.46	0.53	0.53	0.60	0.42	0.49	0.56	0.56	0.64
		PI	0.45	0.45	0.45	0.45	0.45	0.47	0.47	0.47	0.47	0.47	0.50	0.50	0.50	0.50	0.50	0.53	0.53	0.53	0.53	0.53
	35°F (1.7°C)	TC	12396	12413	12426	12427	12444	13143	13159	13172	13175	13190	13929	13947	13962	13965	13980	14768	14784	14800	14802	14821
		S/T	0.35	0.41	0.47	0.47	0.54	0.37	0.44	0.50	0.50	0.57	0.40	0.47	0.53	0.53	0.60	0.42	0.49	0.56	0.56	0.64
		PI	0.46	0.46	0.46	0.46	0.46	0.49	0.49	0.49	0.49	0.49	0.52	0.52	0.52	0.52	0.52	0.55	0.55	0.55	0.55	0.55
	41°F (5.0°C)	TC	12213	12230	12243	12243	12260	12949	12965	12978	12980	12995	13723	13741	13756	13759	13774	14550	14566	14582	14584	14602
		S/T	0.35	0.41	0.47	0.47	0.54	0.37	0.44	0.50	0.50	0.57	0.40	0.47	0.53	0.53	0.60	0.42	0.49	0.56	0.56	0.64
		PI	0.51	0.51	0.51	0.51	0.51	0.54	0.54	0.54	0.54	0.54	0.57	0.57	0.57	0.57	0.57	0.61	0.61	0.61	0.61	0.61
	47°F (8.3°C)	TC	12030	12047	12060	12060	12076	12755	12770	12783	12786	12801	13517	13535	13550	13553	13568	14332	14347	14363	14365	14383
		S/T	0.35	0.42	0.47	0.47	0.54	0.38	0.44	0.50	0.50	0.57	0.40	0.47	0.53	0.53	0.61	0.42	0.50	0.56	0.56	0.64
		PI	0.56	0.56	0.56	0.56	0.56	0.59	0.59	0.59	0.59	0.59	0.63	0.63	0.63	0.63	0.63	0.66	0.67	0.67	0.67	0.67
	50°F (10.0°C)	TC	12150	12166	12179	12179	12196	12882	12897	12910	12912	12928	13651	13669	13684	13687	13702	14474	14490	14505	14508	14526
		S/T	0.36	0.42	0.48	0.48	0.54	0.38	0.44	0.50	0.50	0.57	0.40	0.47	0.53	0.53	0.61	0.42	0.50	0.57	0.57	0.65
		PI	0.57	0.57	0.57	0.57	0.57	0.61	0.61	0.61	0.61	0.61	0.64	0.64	0.64	0.64	0.64	0.68	0.68	0.68	0.68	0.68
	59°F (15.0°C)	TC	12507	12524	12537	12538	12555	13261	13276	13289	13292	13308	14053	14071	14087	14089	14105	14900	14916	14932	14934	14953
		S/T	0.36	0.42	0.48	0.48	0.54	0.38	0.45	0.51	0.51	0.58	0.40	0.47	0.54	0.54	0.61	0.43	0.50	0.57	0.57	0.65
		PI	0.61	0.61	0.62	0.62	0.62	0.65	0.65	0.65	0.65	0.65	0.69	0.69	0.69	0.69	0.69	0.73	0.73	0.73	0.73	0.73
	68°F (20.0°C)	TC	12864	12882	12895	12896	12913	13640	13656	13669	13672	13688	14454	14473	14489	14492	14508	15325	15342	15359	15361	15380
		S/T	0.37	0.43	0.49	0.49	0.56	0.39	0.46	0.52	0.52	0.59	0.41	0.48	0.55	0.55	0.63	0.44	0.51	0.58	0.58	0.67
		PI	0.66	0.66	0.66	0.66	0.66	0.70	0.70	0.70	0.70	0.70	0.74	0.74	0.74	0.74	0.74	0.78	0.78	0.78	0.78	0.78
	77°F (25.0°C)	TC	13222	13239	13254	13254	13272	14018	14035	14049	14052	14068	14856	14875	14892	14895	14911	15751	15768	15785	15788	15807
		S/T	0.37	0.44	0.50	0.50	0.57	0.39	0.46	0.53	0.53	0.60	0.42	0.49	0.56	0.56	0.64	0.44	0.52	0.59	0.59	0.67
		PI	0.70	0.70	0.70	0.70	0.70	0.74	0.74	0.74	0.74	0.74	0.78	0.78	0.79	0.79	0.79	0.83	0.83	0.83	0.83	0.83
	82°F (27.8°C)	TC	13178	13196	13210	13211	13228	13972	13989	14003	14005	14022	14807	14826	14843	14846	14862	15699	15716	15733	15736	15755
		S/T	0.38	0.44	0.50	0.50	0.57	0.40	0.47	0.53	0.53	0.61	0.42	0.50	0.57	0.57	0.64	0.45	0.53	0.60	0.60	0.68
		PI	0.75	0.76	0.76	0.76	0.76	0.80	0.80	0.80	0.80	0.80	0.85	0.85	0.85	0.85	0.85	0.90	0.90	0.90	0.90	0.90
	86°F (30.0°C)	TC	12838	12855	12869	12870	12887	13612	13628	13641	13644	13660	14425	14444	14460	14462	14478	15294	15311	15327	15330	15349
		S/T	0.38	0.45	0.51	0.51	0.58	0.41	0.48	0.54	0.54	0.62	0.43	0.50	0.57	0.57	0.65	0.46	0.53	0.61	0.61	0.69
		PI	0.84	0.84	0.85	0.85	0.85	0.89	0.89	0.90	0.90	0.90	0.95	0.95	0.95	0.95	0.95	1.00	1.01	1.01	1.01	1.01
	95°F (35.0°C)	TC	12072	12089	12102	12102	12119	12800	12815	12828	12830	12846	13565	13582	13597	13600	13615	14382	14398	14413	14415	14433
		S/T	0.38	0.45	0.51	0.51	0.58	0.41	0.48	0.54	0.54	0.62	0.43	0.50	0.57	0.57	0.65	0.46	0.53	0.61	0.61	0.69
		PI	1.04	1.04	1.04	1.04	1.05	1.10	1.11	1.11	1.11	1.11	1.17	1.17	1.17	1.17	1.18	1.24	1.24	1.24	1.24	1.25
	104°F (40.0°C)	TC	10087	10100	10111	10112	10125	10695	10707	10718	10720	10733	11334	11348	11361	11363	11376	12017	12030	12043	12045	12060
		S/T	0.39	0.46	0.52	0.52	0.60	0.42	0.49	0.55	0.55	0.63	0.44	0.52	0.59	0.59	0.67	0.47	0.55	0.62	0.62	0.71
		PI	1.00	1.00	1.00	1.00	1.00	1.06	1.06	1.06	1.06	1.06	1.12	1.12	1.12	1.12	1.13	1.19	1.19	1.19	1.19	1.19
	110°F (43.0°C)	TC	8895	8907	8917	8917	8929	9432	9443	9452	9454	9465	9995	10008	10019	10021	10032	10597	10609	10620	10622	10635
		S/T	0.41	0.48	0.54	0.54	0.62	0.43	0.51	0.57	0.57	0.65	0.46	0.54	0.61	0.61	0.69	0.48	0.57	0.64	0.64	0.74
		PI	0.97	0.97	0.97	0.97	0.97	1.03	1.03	1.03	1.03	1.03	1.09	1.09	1.09	1.09	1.10	1.16	1.16	1.16	1.16	1.16
	115°F (46.0°C)	TC	7773	7784	7792	7792	7803	8242	8251	8260	8261	8271	8734	8745	8755	8757	8767	9260	9270	9281	9282	9294
		S/T	0.41	0.48	0.55	0.55	0.62	0.44	0.51	0.58	0.58	0.66	0.46	0.54	0.62	0.62	0.70	0.49	0.57	0.65	0.65	0.74
		PI	0.92	0.92	0.92	0.92	0.92	0.97	0.97	0.97	0.97	0.98	1.03	1.03	1.03	1.03	1.03	1.09	1.09	1.09	1.09	1.10
	122°F (50.0°C)	TC	6277	6285	6292	6292	6301	6655	6663	6670	6671	6679	7053	7062	7070	7071	7079	7478	7486	7494	7495	7505
		S/T	0.42	0.49	0.56	0.56	0.64	0.45	0.52	0.59	0.59	0.68	0.47	0.55	0.63	0.63	0.72	0.50	0.59	0.67	0.67	0.76
		PI	0.84	0.85	0.85	0.85	0.85	0.89	0.90	0.90	0.90	0.90	0.95	0.95	0.95	0.95	0.95	1.01	1.01	1.01	1.01	1.01

COOLING PERFORMANCE AT INDOOR DRY BULB TEMPERATURE SIZE 18 (Sheet 2 of 4)

AIRFLOW (CFM)	OUTDOOR DB(°F)	ID WB	60.8°F(16.0°C)					64.4°F(18.0°C)					67°F(19.4°C)					71.6°F(22.0°C)				
		ID DB (°F)	73.4°F (23.0°C)	77.0°F (25.0°C)	80.0°F (26.7°C)	80.6°F (27.0°C)	84.2°F (29.0°C)	73.4°F (23.0°C)	77.0°F(25.0°C)	80.0°F (26.7°C)	80.6°F (27.0°C)	84.2°F (29.0°C)	73.4°F (23.0°C)	77.0°F (25.0°C)	80.0°F (26.7°C)	80.6°F (27.0°C)	84.2°F (29.0°C)	73.4°F (23.0°C)	77.0°F (25.0°C)	80.0°F (26.7°C)	80.6°F (27.0°C)	84.2°F (29.0°C)
318	-22°F (-30.0°C)	TC	10229	10243	10254	10254	10268	10845	10858	10869	10871	10884	11493	11508	11521	11523	11536	12186	12199	12212	12214	12230
		S/T	0.38	0.45	0.51	0.51	0.58	0.40	0.47	0.54	0.54	0.61	0.43	0.50	0.57	0.57	0.65	0.45	0.53	0.60	0.60	0.69
		PI	0.38	0.38	0.38	0.38	0.38	0.41	0.41	0.41	0.41	0.41	0.43	0.43	0.43	0.43	0.43	0.46	0.46	0.46	0.46	0.46
	-13°F (-25.0°C)	TC	11081	11096	11108	11109	11124	11749	11763	11775	11777	11791	12451	12467	12481	12484	12498	13201	13216	13230	13232	13249
		S/T	0.38	0.45	0.51	0.51	0.58	0.41	0.48	0.54	0.54	0.62	0.43	0.51	0.57	0.57	0.65	0.46	0.54	0.61	0.61	0.69
		PI	0.42	0.42	0.42	0.42	0.42	0.44	0.44	0.44	0.44	0.44	0.47	0.47	0.47	0.47	0.47	0.49	0.50	0.50	0.50	0.50
	-4°F -20.0°C)	TC	11934	11950	11963	11963	11979	12653	12668	12681	12683	12698	13409	13426	13441	13444	13459	14217	14232	14248	14250	14268
		S/T	0.39	0.45	0.51	0.51	0.59	0.41	0.48	0.55	0.55	0.62	0.43	0.51	0.58	0.58	0.66	0.46	0.54	0.61	0.61	0.70
		PI	0.45	0.45	0.45	0.45	0.45	0.47	0.47	0.48	0.48	0.48	0.50	0.50	0.50	0.50	0.50	0.53	0.53	0.53	0.53	0.53
	0°F (-17.8°C)	TC	12313	12329	12343	12343	12360	13055	13070	13083	13086	13101	13835	13853	13868	13871	13886	14668	14684	14700	14702	14721
		S/T	0.39	0.45	0.52	0.52	0.59	0.41	0.48	0.55	0.55	0.62	0.43	0.51	0.58	0.58	0.66	0.46	0.54	0.61	0.61	0.70
		PI	0.46	0.46	0.46	0.46	0.46	0.49	0.49	0.49	0.49	0.49	0.52	0.52	0.52	0.52	0.52	0.55	0.55	0.55	0.55	0.55
	5°F (-15.0°C)	TC	12786	12803	12817	12818	12835	13557	13573	13586	13589	13605	14367	14385	14401	14404	14420	15232	15249	15266	15268	15287
		S/T	0.39	0.46	0.52	0.52	0.59	0.41	0.48	0.55	0.55	0.63	0.44	0.51	0.58	0.58	0.66	0.46	0.54	0.62	0.62	0.70
		PI	0.48	0.48	0.48	0.48	0.48	0.51	0.51	0.51	0.51	0.51	0.54	0.54	0.54	0.54	0.54	0.57	0.57	0.57	0.57	0.57
	14°F (-10.0°C)	TC	13707	13725	13740	13741	13759	14533	14550	14565	14568	14585	15401	15421	15439	15441	15459	16329	16347	16365	16367	16388
		S/T	0.39	0.46	0.52	0.52	0.59	0.41	0.48	0.55	0.55	0.63	0.44	0.51	0.58	0.58	0.67	0.46	0.54	0.62	0.62	0.71
		PI	0.49	0.49	0.49	0.49	0.49	0.52	0.52	0.52	0.52	0.52	0.55	0.55	0.55	0.55	0.55	0.58	0.58	0.58	0.58	0.58
	17°F (-8.3°C)	TC	14014	14033	14048	14049	14067	14858	14876	14891	14894	14911	15746	15767	15784	15787	15805	16695	16713	16731	16734	16755
		S/T	0.39	0.46	0.52	0.52	0.59	0.41	0.49	0.55	0.55	0.63	0.44	0.51	0.59	0.59	0.67	0.47	0.55	0.62	0.62	0.71
		PI	0.49	0.49	0.49	0.49	0.49	0.52	0.52	0.52	0.52	0.52	0.55	0.55	0.55	0.55	0.55	0.58	0.58	0.58	0.58	0.59
	23°F (-5.0°C)	TC	13962	13981	13996	13997	14016	14804	14821	14836	14839	14856	15688	15708	15726	15729	15746	16633	16651	16670	16672	16693
		S/T	0.39	0.46	0.52	0.52	0.60	0.42	0.49	0.55	0.55	0.63	0.44	0.52	0.59	0.59	0.67	0.47	0.55	0.62	0.62	0.71
		PI	0.50	0.50	0.50	0.50	0.50	0.53	0.53	0.53	0.53	0.53	0.56	0.56	0.56	0.56	0.56	0.59	0.59	0.60	0.60	0.60
	35°F (1.7°C)	TC	13859	13877	13892	13893	13912	14694	14711	14726	14729	14746	15572	15592	15609	15612	15630	16510	16528	16546	16549	16569
		S/T	0.39	0.46	0.53	0.53	0.60	0.42	0.49	0.56	0.56	0.64	0.44	0.52	0.59	0.59	0.67	0.47	0.55	0.63	0.63	0.71
		PI	0.52	0.52	0.52	0.52	0.52	0.55	0.55	0.55	0.55	0.55	0.58	0.58	0.58	0.58	0.58	0.61	0.62	0.62	0.62	0.62
	41°F (5.0°C)	TC	13654	13673	13687	13688	13706	14477	14494	14509	14511	14529	15342	15362	15379	15382	15399	16266	16284	16302	16304	16325
		S/T	0.40	0.46	0.53	0.53	0.60	0.42	0.49	0.56	0.56	0.64	0.44	0.52	0.59	0.59	0.68	0.47	0.55	0.63	0.63	0.72
		PI	0.57	0.57	0.57	0.57	0.57	0.60	0.60	0.61	0.61	0.61	0.64	0.64	0.64	0.64	0.64	0.68	0.68	0.68	0.68	0.68
	47°F (8.3°C)	TC	13450	13468	13482	13483	13501	14260	14277	14291	14294	14311	15112	15132	15149	15151	15168	16023	16040	16058	16060	16080
		S/T	0.40	0.47	0.53	0.53	0.60	0.42	0.49	0.56	0.56	0.64	0.45	0.52	0.59	0.59	0.68	0.47	0.55	0.63	0.63	0.72
		PI	0.62	0.62	0.63	0.63	0.63	0.66	0.66	0.66	0.66	0.66	0.70	0.70	0.70	0.70	0.70	0.74	0.74	0.74	0.74	0.75
	50°F (10.0°C)	TC	13583	13601	13616	13616	13635	14401	14418	14433	14436	14453	15262	15282	15299	15302	15319	16181	16199	16217	16219	16239
		S/T	0.40	0.47	0.53	0.53	0.61	0.42	0.50	0.56	0.56	0.64	0.45	0.53	0.60	0.60	0.68	0.47	0.56	0.63	0.63	0.72
		PI	0.64	0.64	0.64	0.64	0.64	0.68	0.68	0.68	0.68	0.68	0.72	0.72	0.72	0.72	0.72	0.76	0.76	0.76	0.76	0.76
	59°F (15.0°C)	TC	13982	14001	14016	14017	14036	14825	14843	14857	14860	14878	15711	15731	15749	15752	15769	16657	16675	16694	16696	16717
		S/T	0.40	0.47	0.53	0.53	0.61	0.42	0.50	0.57	0.57	0.65	0.45	0.53	0.60	0.60	0.68	0.48	0.56	0.64	0.64	0.73
		PI	0.69	0.69	0.69	0.69	0.69	0.73	0.73	0.73	0.73	0.73	0.77	0.77	0.77	0.77	0.77	0.82	0.82	0.82	0.82	0.82
	68°F (20.0°C)	TC	14382	14401	14417	14417	14437	15249	15267	15282	15285	15303	16160	16181	16199	16202	16220	17133	17152	17171	17173	17195
		S/T	0.41	0.48	0.55	0.55	0.63	0.44	0.51	0.58	0.58	0.66	0.46	0.54	0.62	0.62	0.70	0.49	0.57	0.65	0.65	0.74
		PI	0.73	0.73	0.73	0.73	0.74	0.78	0.78	0.78	0.78	0.78	0.82	0.82	0.83	0.83	0.83	0.87	0.87	0.88	0.88	0.88
	77°F (25.0°C)	TC	14781	14801	14817	14818	14838	15672	15691	15706	15709	15728	16609	16630	16649	16652	16670	17609	17628	17648	17650	17672
		S/T	0.42	0.49	0.56	0.56	0.63	0.44	0.52	0.59	0.59	0.67	0.47	0.55	0.62	0.62	0.71	0.50	0.58	0.66	0.66	0.75
		PI	0.78	0.78	0.78	0.78	0.78	0.83	0.83	0.83	0.83	0.83	0.88	0.88	0.88	0.88	0.88	0.93	0.93	0.93	0.93	0.93
	82°F (27.8°C)	TC	14733	14753	14769	14769	14789	15621	15639	15655	15658	15676	16554	16575	16594	16597	16616	17551	17570	17590	17592	17614
		S/T	0.42	0.50	0.56	0.56	0.64	0.45	0.52	0.60	0.60	0.68	0.47	0.56	0.63	0.63	0.72	0.50	0.59	0.67	0.67	0.76
		PI	0.84	0.84	0.85	0.85	0.85	0.89	0.90	0.90	0.90	0.90	0.95	0.95	0.95	0.95	0.95	1.00	1.01	1.01	1.01	1.01
	86°F (30.0°C)	TC	14352	14372	14387	14388	14407	15217	15235	15251	15254	15272	16127	16148	16166	16169	16187	17098	17117	17135	17138	17159
		S/T	0.43	0.50	0.57	0.57	0.65	0.45	0.53	0.60	0.60	0.69	0.48	0.56	0.64	0.64	0.73	0.51	0.60	0.68	0.68	0.77
		PI	0.94	0.94	0.94	0.94	0.95	1.00	1.00	1.00	1.00	1.00	1.06	1.06	1.06	1.06	1.06	1.12	1.12	1.13	1.13	1.13
	95°F (35.0°C)	TC	13497	13515	13529	13530	13548	14310	14327	14341	14344	14361	15165	15185	15202	15204	15221	16079	16096	16114	16116	16136
		S/T	0.43	0.50	0.57	0.57	0.65	0.45	0.53	0.60	0.60	0.69	0.48	0.56	0.64	0.64	0.73	0.51	0.60	0.68	0.68	0.77
		PI	1.16	1.17	1.17	1.17	1.17	1.24	1.24	1.24	1.24	1.24	1.31	1.31	1.31	1.31	1.31	1.39	1.39	1.39	1.39	1.39
	104°F (40.0°C)	TC	11277	11292	11304	11305	11320	11956	11971	11982	11985	11999	12671	12687	12701	12704	12718	13434	13449	13463	13465	13482
		S/T	0.44	0.51	0.58	0.58	0.67	0.46	0.54	0.62	0.62	0.71	0.49	0.58	0.66	0.66	0.75	0.52	0.61	0.70	0.70	0.79
		PI	1.12	1.12	1.12	1.12	1.12	1.18	1.18	1.19	1.19	1.19	1.25	1.26	1.26	1.26	1.26	1.33	1.33	1.33	1.33	1.33
	110°F (43.0°C)	TC	9945	9958	9969	9969	9983	10544	10557	10567	10569	10582	11174	11189	11201	11203	11216	11847	11860	11873	11875	11890
		S/T	0.45	0.53	0.61	0.61	0.69	0.48	0.56	0.64	0.64	0.73	0.51	0.60	0.68	0.68	0.78	0.54	0.63	0.72	0.72	0.82
		PI	1.09	1.09	1.09	1.09	1.09	1.15	1.15	1.15	1.15	1.16	1.22	1.22	1.22	1.22	1.22	1.29	1.29	1.30	1.30	1.30
	115°F (46.0°C)	TC	8690	8702	8711	8712	8724	9214	9225	9234	9236	9247	9765	9777	9788	9790	9801	10353	10364	10375	10377	10390
		S/T	0.46	0.54	0.61	0.61	0.70	0.49	0.57	0.65	0.65	0.74	0.52	0.61	0.69	0.69	0.78	0.55	0.64	0.73	0.73	0.83
		PI	1.02	1.03	1.03	1.03	1.03	1.09	1.09	1.09	1.09	1.09	1.15	1.15	1.15	1.15	1.16	1.22	1.22	1.22	1.22	1.23
	122°F (50.0°C)	TC	7018	7027	7035	7035	7044	7440	7449	7457	7458	7467	7885	7895	7904	7905	7914	8360	8369	8378	8380	8390
		S/T	0.47	0.55	0.63	0.63	0.71	0.50	0.58	0.66	0.66	0.76	0.53	0.62	0.70	0.70	0.80	0.56	0.66	0.75	0.75	0.85
		PI	0.94	0.94	0.95	0.95	0.95	1.00	1.00	1.00	1.00	1.00	1.06	1.06	1.06	1.06	1.06	1.12	1.13	1.13	1.13	1.13

COOLING PERFORMANCE AT INDOOR DRY BULB TEMPERATURE SIZE 18 (Sheet 3 of 4)

AIRFLOW (CFM)	OUTDOOR DB(°F)	ID WB	60.8°F(16.0°C)					64.4°F(18.0°C)					67°F(19.4°C)					71.6°F(22.0°C)				
		ID DB (°F)	73.4°F (23.0°C)	77.0°F (25.0°C)	80.0°F (26.7°C)	80.6°F (27.0°C)	84.2°F (29.0°C)	73.4°F (23.0°C)	77.0°F(25.0°C)	80.0°F (26.7°C)	80.6°F (27.0°C)	84.2°F (29.0°C)	73.4°F (23.0°C)	77.0°F (25.0°C)	80.0°F (26.7°C)	80.6°F (27.0°C)	84.2°F (29.0°C)	73.4°F (23.0°C)	77.0°F (25.0°C)	80.0°F (26.7°C)	80.6°F (27.0°C)	84.2°F (29.0°C)
388	-22°F (-30.0°C)	TC	11436	11451	11464	11464	11480	12125	12139	12151	12154	12168	12849	12866	12880	12883	12897	13624	13638	13653	13655	13672
		S/T	0.43	0.50	0.57	0.57	0.65	0.45	0.53	0.60	0.60	0.69	0.48	0.56	0.64	0.64	0.73	0.51	0.60	0.68	0.68	0.77
		PI	0.43	0.43	0.43	0.43	0.43	0.45	0.45	0.46	0.46	0.46	0.48	0.48	0.48	0.48	0.48	0.51	0.51	0.51	0.51	0.51
	-13°F (-25.0°C)	TC	12389	12405	12419	12419	12436	13135	13151	13164	13167	13182	13920	13938	13954	13956	13972	14759	14775	14791	14793	14812
		S/T	0.43	0.50	0.57	0.57	0.65	0.45	0.53	0.61	0.61	0.69	0.48	0.57	0.64	0.64	0.73	0.51	0.60	0.68	0.68	0.78
		PI	0.46	0.46	0.47	0.47	0.47	0.49	0.49	0.49	0.49	0.49	0.52	0.52	0.52	0.52	0.52	0.55	0.55	0.55	0.55	0.56
	-4°F (-20.0°C)	TC	13342	13360	13374	13375	13393	14146	14163	14177	14179	14196	14991	15010	15027	15030	15047	15894	15911	15929	15931	15951
		S/T	0.43	0.51	0.57	0.57	0.66	0.46	0.54	0.61	0.61	0.69	0.48	0.57	0.65	0.65	0.74	0.51	0.60	0.68	0.68	0.78
		PI	0.50	0.50	0.50	0.50	0.50	0.53	0.53	0.53	0.53	0.53	0.56	0.56	0.56	0.56	0.56	0.60	0.60	0.60	0.60	0.60
	0°F (-17.8°C)	TC	13765	13784	13799	13799	13818	14595	14612	14627	14630	14647	15467	15487	15504	15507	15524	16399	16417	16434	16437	16457
		S/T	0.43	0.51	0.58	0.58	0.66	0.46	0.54	0.61	0.61	0.70	0.49	0.57	0.65	0.65	0.74	0.51	0.60	0.69	0.69	0.78
		PI	0.52	0.52	0.52	0.52	0.52	0.55	0.55	0.55	0.55	0.55	0.58	0.58	0.58	0.58	0.58	0.61	0.62	0.62	0.62	0.62
	5°F (-15.0°C)	TC	14295	14314	14329	14330	14349	15156	15174	15189	15192	15210	16062	16083	16101	16104	16121	17029	17048	17067	17069	17090
		S/T	0.43	0.51	0.58	0.58	0.66	0.46	0.54	0.61	0.61	0.70	0.49	0.57	0.65	0.65	0.74	0.52	0.61	0.69	0.69	0.79
		PI	0.54	0.54	0.54	0.54	0.54	0.57	0.57	0.57	0.57	0.57	0.60	0.60	0.60	0.60	0.60	0.64	0.64	0.64	0.64	0.64
	14°F (-10.0°C)	TC	15324	15345	15361	15362	15383	16248	16267	16283	16286	16305	17218	17241	17260	17263	17282	18256	18276	18295	18298	18321
		S/T	0.44	0.51	0.58	0.58	0.66	0.46	0.54	0.62	0.62	0.70	0.49	0.57	0.65	0.65	0.74	0.52	0.61	0.69	0.69	0.79
		PI	0.54	0.55	0.55	0.55	0.55	0.58	0.58	0.58	0.58	0.58	0.61	0.61	0.61	0.61	0.61	0.65	0.65	0.65	0.65	0.65
	17°F (-8.3°C)	TC	15667	15688	15705	15706	15727	16611	16631	16647	16651	16671	17604	17627	17646	17650	17669	18664	18685	18705	18708	18731
		S/T	0.44	0.51	0.58	0.58	0.66	0.46	0.54	0.62	0.62	0.70	0.49	0.58	0.65	0.65	0.75	0.52	0.61	0.69	0.69	0.79
		PI	0.55	0.55	0.55	0.55	0.55	0.58	0.58	0.58	0.58	0.58	0.61	0.62	0.62	0.62	0.62	0.65	0.65	0.65	0.65	0.65
	23°F (-5.0°C)	TC	15609	15630	15647	15648	15669	16550	16570	16586	16589	16609	17539	17562	17581	17584	17604	18596	18616	18636	18639	18662
		S/T	0.44	0.51	0.59	0.59	0.67	0.47	0.55	0.62	0.62	0.71	0.49	0.58	0.66	0.66	0.75	0.52	0.61	0.70	0.70	0.79
		PI	0.56	0.56	0.56	0.56	0.56	0.59	0.59	0.59	0.59	0.59	0.63	0.63	0.63	0.63	0.63	0.66	0.66	0.67	0.67	0.67
	35°F (1.7°C)	TC	15494	15515	15531	15532	15553	16428	16447	16463	16466	16486	17409	17432	17451	17454	17474	18458	18478	18498	18501	18524
		S/T	0.44	0.52	0.59	0.59	0.67	0.47	0.55	0.62	0.62	0.71	0.50	0.58	0.66	0.66	0.75	0.53	0.62	0.70	0.70	0.80
		PI	0.58	0.58	0.58	0.58	0.58	0.61	0.61	0.61	0.61	0.61	0.65	0.65	0.65	0.65	0.65	0.69	0.69	0.69	0.69	0.69
	41°F (5.0°C)	TC	15265	15286	15302	15303	15323	16185	16204	16220	16223	16243	17152	17174	17193	17197	17216	18185	18205	18225	18228	18251
		S/T	0.44	0.52	0.59	0.59	0.67	0.47	0.55	0.62	0.62	0.71	0.50	0.58	0.66	0.66	0.75	0.53	0.62	0.70	0.70	0.80
		PI	0.64	0.64	0.64	0.64	0.64	0.68	0.68	0.68	0.68	0.68	0.72	0.72	0.72	0.72	0.72	0.76	0.76	0.76	0.76	0.76
	47°F (8.3°C)	TC	15036	15057	15073	15074	15094	15943	15961	15977	15980	15999	16895	16917	16936	16939	16958	17913	17932	17952	17955	17977
		S/T	0.44	0.52	0.59	0.59	0.67	0.47	0.55	0.63	0.63	0.71	0.50	0.58	0.66	0.66	0.76	0.53	0.62	0.70	0.70	0.80
		PI	0.70	0.70	0.70	0.70	0.70	0.74	0.74	0.74	0.74	0.74	0.78	0.78	0.79	0.79	0.79	0.83	0.83	0.83	0.83	0.83
	50°F (10.0°C)	TC	15185	15206	15222	15223	15243	16100	16120	16135	16139	16158	17062	17085	17104	17107	17126	18090	18110	18130	18133	18155
		S/T	0.45	0.52	0.59	0.59	0.68	0.47	0.55	0.63	0.63	0.72	0.50	0.59	0.67	0.67	0.76	0.53	0.62	0.71	0.71	0.81
		PI	0.71	0.72	0.72	0.72	0.72	0.76	0.76	0.76	0.76	0.76	0.80	0.80	0.81	0.81	0.81	0.85	0.85	0.85	0.85	0.85
	59°F (15.0°C)	TC	15632	15653	15670	15671	15692	16574	16594	16610	16613	16633	17564	17587	17607	17610	17630	18623	18643	18663	18666	18689
		S/T	0.45	0.53	0.60	0.60	0.68	0.47	0.56	0.63	0.63	0.72	0.50	0.59	0.67	0.67	0.76	0.53	0.63	0.71	0.71	0.81
		PI	0.77	0.77	0.77	0.77	0.77	0.81	0.81	0.82	0.82	0.82	0.86	0.86	0.86	0.86	0.87	0.91	0.91	0.92	0.92	0.92
	68°F (20.0°C)	TC	16079	16100	16118	16118	16140	17048	17068	17085	17088	17108	18066	18090	18110	18113	18133	19155	19175	19196	19199	19223
		S/T	0.46	0.54	0.61	0.61	0.70	0.49	0.57	0.65	0.65	0.74	0.52	0.61	0.69	0.69	0.79	0.55	0.64	0.73	0.73	0.83
		PI	0.82	0.82	0.82	0.82	0.82	0.87	0.87	0.87	0.87	0.87	0.92	0.92	0.92	0.92	0.92	0.98	0.98	0.98	0.98	0.98
	77°F (25.0°C)	TC	16525	16548	16565	16566	16588	17521	17542	17559	17563	17584	18568	18592	18613	18616	18637	19687	19708	19730	19733	19757
		S/T	0.47	0.55	0.62	0.62	0.71	0.49	0.58	0.66	0.66	0.75	0.52	0.61	0.70	0.70	0.80	0.55	0.65	0.74	0.74	0.84
		PI	0.87	0.87	0.87	0.87	0.87	0.92	0.93	0.93	0.93	0.93	0.98	0.98	0.98	0.98	0.98	1.04	1.04	1.04	1.04	1.04
	82°F (27.8°C)	TC	16471	16493	16511	16512	16534	17464	17484	17502	17505	17526	18507	18531	18552	18555	18576	19622	19643	19665	19668	19692
		S/T	0.47	0.55	0.63	0.63	0.72	0.50	0.59	0.67	0.67	0.76	0.53	0.62	0.71	0.71	0.81	0.56	0.66	0.75	0.75	0.85
		PI	0.94	0.94	0.95	0.95	0.95	1.00	1.00	1.00	1.00	1.00	1.06	1.06	1.06	1.06	1.06	1.12	1.12	1.13	1.13	1.13
	86°F (30.0°C)	TC	16046	16067	16085	16085	16107	17013	17033	17050	17053	17073	18029	18053	18073	18076	18096	19115	19136	19157	19160	19184
		S/T	0.48	0.56	0.64	0.64	0.73	0.51	0.59	0.68	0.68	0.77	0.54	0.63	0.72	0.72	0.82	0.57	0.67	0.76	0.76	0.86
		PI	1.05	1.06	1.06	1.06	1.06	1.12	1.12	1.12	1.12	1.12	1.18	1.19	1.19	1.19	1.19	1.26	1.26	1.26	1.26	1.26
	95°F (35.0°C)	TC	15089	15109	15125	15126	15147	15998	16017	16033	16036	16055	16954	16976	16995	16998	17017	17976	17995	18015	18018	18040
		S/T	0.48	0.56	0.64	0.64	0.73	0.51	0.59	0.68	0.68	0.77	0.54	0.63	0.72	0.72	0.82	0.57	0.67	0.76	0.76	0.86
		PI	1.30	1.30	1.31	1.31	1.31	1.38	1.38	1.38	1.38	1.39	1.46	1.47	1.47	1.47	1.47	1.55	1.55	1.55	1.56	1.56
	104°F (40.0°C)	TC	12607	12624	12638	12638	12655	13367	13383	13396	13399	13415	14166	14184	14200	14202	14218	15019	15035	15052	15054	15073
		S/T	0.49	0.57	0.65	0.65	0.74	0.52	0.61	0.69	0.69	0.79	0.55	0.65	0.73	0.73	0.84	0.58	0.68	0.78	0.78	0.89
		PI	1.25	1.25	1.25	1.25	1.25	1.32	1.32	1.33	1.33	1.33	1.40	1.40	1.40	1.40	1.41	1.49	1.49	1.49	1.49	1.49
	110°F (43.0°C)	TC	11118	11133	11145	11146	11161	11788	11802	11814	11816	11830	12492	12509	12523	12525	12539	13245	13260	13274	13276	13293
		S/T	0.51	0.60	0.68	0.68	0.77	0.54	0.63	0.72	0.72	0.82	0.57	0.67	0.76	0.76	0.87	0.60	0.71	0.81	0.81	0.92
		PI	1.21	1.22	1.22	1.22	1.22	1.29	1.29	1.29	1.29	1.29	1.36	1.37	1.37	1.37	1.37	1.45	1.45	1.45	1.45	1.45
	115°F (46.0°C)	TC	9716	9729	9739	9740	9753	10301	10313	10323	10325	10338	10916	10931	10943	10945	10957	11574	11587	11599	11601	11616
		S/T	0.51	0.60	0.68	0.68	0.78	0.54	0.64	0.73	0.73	0.83	0.58	0.68	0.77	0.77	0.88	0.61	0.72	0.82	0.82	0.93
		PI	1.15	1.15	1.15	1.15	1.15	1.21	1.22	1.22	1.22	1.22	1.29	1.29	1.29	1.29	1.29	1.36	1.37	1.37	1.37	1.37
	122°F (50.0°C)	TC	7845	7856	7864	7865	7875	8318	8328	8336	8338	8348	8815	8827	8836	8838	8848	9346	9356	9367	9368	9380
		S/T	0.53	0.62	0.70	0.70	0.80	0.56	0.65	0.74	0.74	0.85	0.59	0.69	0.79	0.79	0.90	0.63	0.73	0.83	0.83	0.95
		PI	1.05	1.06	1.06	1.06	1.06	1.12	1.12	1.12	1.12	1.12	1.19	1.19	1.19	1.19	1.19	1.26	1.26	1.26	1.26	1.26

COOLING PERFORMANCE AT INDOOR DRY BULB TEMPERATURE SIZE 18 (Sheet 4 of 4)

AIRFLOW (CFM)	OUTDOOR DB(°F)	ID WB	60.8°F(16.0°C)					64.4°F(18.0°C)					67°F(19.4°C)					71.6°F(22.0°C)				
		ID DB (°F)	73.4°F (23.0°C)	77.0°F (25.0°C)	80.0°F (26.7°C)	80.6°F (27.0°C)	84.2°F (29.0°C)	73.4°F (23.0°C)	77.0°F(25.0°C)	80.0°F (26.7°C)	80.6°F (27.0°C)	84.2°F (29.0°C)	73.4°F (23.0°C)	77.0°F (25.0°C)	80.0°F (26.7°C)	80.6°F (27.0°C)	84.2°F (29.0°C)	73.4°F (23.0°C)	77.0°F (25.0°C)	80.0°F (26.7°C)	80.6°F (27.0°C)	84.2°F (29.0°C)
447	-22°F (-30.0°C)	TC	12785	12802	12816	12817	12834	13555	13572	13585	13588	13604	14365	14384	14400	14403	14419	15231	15247	15264	15266	15285
		S/T	0.48	0.56	0.63	0.63	0.72	0.50	0.59	0.67	0.67	0.77	0.53	0.63	0.71	0.71	0.81	0.57	0.67	0.76	0.76	0.86
		PI	0.48	0.48	0.48	0.48	0.48	0.51	0.51	0.51	0.51	0.51	0.54	0.54	0.54	0.54	0.54	0.57	0.57	0.57	0.57	0.57
	-13°F (-25.0°C)	TC	13850	13869	13884	13885	13903	14685	14702	14717	14720	14737	15562	15583	15600	15603	15620	16500	16518	16536	16539	16559
		S/T	0.48	0.56	0.64	0.64	0.73	0.51	0.60	0.68	0.68	0.77	0.54	0.63	0.72	0.72	0.82	0.57	0.67	0.76	0.76	0.87
		PI	0.52	0.52	0.52	0.52	0.52	0.55	0.55	0.55	0.55	0.55	0.58	0.58	0.58	0.58	0.59	0.62	0.62	0.62	0.62	0.62
	-4°F (-20.0°C)	TC	14916	14936	14952	14953	14973	15815	15833	15849	15852	15871	16760	16781	16800	16803	16822	17769	17789	17808	17811	17833
		S/T	0.48	0.57	0.64	0.64	0.73	0.51	0.60	0.68	0.68	0.78	0.54	0.64	0.72	0.72	0.82	0.57	0.67	0.77	0.77	0.87
		PI	0.56	0.56	0.56	0.56	0.56	0.59	0.59	0.59	0.59	0.59	0.63	0.63	0.63	0.63	0.63	0.67	0.67	0.67	0.67	0.67
	0°F (-17.8°C)	TC	15389	15410	15427	15427	15448	16317	16336	16352	16355	16375	17292	17314	17333	17337	17356	18333	18353	18373	18376	18399
		S/T	0.48	0.57	0.64	0.64	0.73	0.51	0.60	0.68	0.68	0.78	0.54	0.64	0.72	0.72	0.83	0.58	0.68	0.77	0.77	0.88
		PI	0.58	0.58	0.58	0.58	0.58	0.61	0.61	0.61	0.61	0.61	0.65	0.65	0.65	0.65	0.65	0.69	0.69	0.69	0.69	0.69
	5°F (-15.0°C)	TC	15981	16003	16020	16021	16042	16944	16964	16981	16984	17005	17957	17980	18000	18003	18023	19039	19059	19080	19083	19107
		S/T	0.49	0.57	0.65	0.65	0.74	0.51	0.60	0.69	0.69	0.78	0.55	0.64	0.73	0.73	0.83	0.58	0.68	0.77	0.77	0.88
		PI	0.60	0.60	0.60	0.60	0.60	0.64	0.64	0.64	0.64	0.64	0.67	0.67	0.67	0.67	0.68	0.71	0.71	0.72	0.72	0.72
	14°F (-10.0°C)	TC	17132	17155	17173	17174	17197	18164	18186	18204	18208	18229	19250	19275	19296	19300	19321	20409	20432	20454	20457	20483
		S/T	0.49	0.57	0.65	0.65	0.74	0.52	0.61	0.69	0.69	0.78	0.55	0.64	0.73	0.73	0.83	0.58	0.68	0.77	0.77	0.88
		PI	0.61	0.61	0.61	0.61	0.61	0.65	0.65	0.65	0.65	0.65	0.68	0.68	0.69	0.69	0.69	0.73	0.73	0.73	0.73	0.73
	17°F (-8.3°C)	TC	17516	17539	17558	17559	17582	18571	18593	18611	18615	18637	19681	19706	19728	19732	19754	20866	20889	20912	20915	20941
		S/T	0.49	0.57	0.65	0.65	0.74	0.52	0.61	0.69	0.69	0.79	0.55	0.64	0.73	0.73	0.83	0.58	0.68	0.78	0.78	0.88
		PI	0.61	0.61	0.61	0.61	0.61	0.65	0.65	0.65	0.65	0.65	0.69	0.69	0.69	0.69	0.69	0.73	0.73	0.73	0.73	0.73
	23°F (-5.0°C)	TC	17451	17474	17493	17494	17518	18503	18525	18543	18546	18569	19608	19634	19655	19659	19681	20789	20812	20835	20838	20864
		S/T	0.49	0.58	0.65	0.65	0.75	0.52	0.61	0.69	0.69	0.79	0.55	0.65	0.74	0.74	0.84	0.58	0.69	0.78	0.78	0.89
		PI	0.62	0.62	0.62	0.62	0.63	0.66	0.66	0.66	0.66	0.66	0.70	0.70	0.70	0.70	0.70	0.74	0.74	0.74	0.74	0.74
	35°F (1.7°C)	TC	17322	17345	17364	17364	17388	18366	18387	18405	18409	18431	19463	19488	19510	19513	19535	20635	20658	20680	20684	20709
		S/T	0.49	0.58	0.66	0.66	0.75	0.52	0.61	0.70	0.70	0.79	0.55	0.65	0.74	0.74	0.84	0.59	0.69	0.78	0.78	0.89
		PI	0.65	0.65	0.65	0.65	0.65	0.68	0.68	0.69	0.69	0.69	0.72	0.73	0.73	0.73	0.73	0.77	0.77	0.77	0.77	0.77
	41°F (5.0°C)	TC	17066	17089	17107	17108	17131	18094	18116	18134	18137	18159	19176	19200	19222	19225	19247	20331	20353	20375	20378	20404
		S/T	0.49	0.58	0.66	0.66	0.75	0.52	0.61	0.70	0.70	0.80	0.56	0.65	0.74	0.74	0.84	0.59	0.69	0.78	0.78	0.89
		PI	0.71	0.71	0.71	0.71	0.72	0.76	0.76	0.76	0.76	0.76	0.80	0.80	0.80	0.80	0.80	0.85	0.85	0.85	0.85	0.85
	47°F (8.3°C)	TC	16810	16833	16851	16852	16875	17823	17845	17862	17866	17887	18888	18913	18934	18937	18959	20026	20048	20070	20073	20098
		S/T	0.50	0.58	0.66	0.66	0.75	0.53	0.62	0.70	0.70	0.80	0.56	0.65	0.74	0.74	0.85	0.59	0.69	0.79	0.79	0.90
		PI	0.78	0.78	0.78	0.78	0.78	0.83	0.83	0.83	0.83	0.83	0.88	0.88	0.88	0.88	0.88	0.93	0.93	0.93	0.93	0.93
	50°F (10.0°C)	TC	16977	17000	17018	17019	17042	18000	18021	18039	18043	18064	19075	19100	19121	19125	19146	20225	20247	20269	20272	20297
		S/T	0.50	0.58	0.66	0.66	0.76	0.53	0.62	0.70	0.70	0.80	0.56	0.66	0.75	0.75	0.85	0.59	0.70	0.79	0.79	0.90
		PI	0.80	0.80	0.80	0.80	0.80	0.85	0.85	0.85	0.85	0.85	0.90	0.90	0.90	0.90	0.90	0.95	0.95	0.95	0.95	0.96
	59°F (15.0°C)	TC	17476	17500	17519	17519	17543	18529	18551	18570	18573	18595	19636	19662	19684	19687	19709	20820	20842	20865	20868	20894
		S/T	0.50	0.59	0.67	0.67	0.76	0.53	0.62	0.71	0.71	0.81	0.56	0.66	0.75	0.75	0.86	0.60	0.70	0.80	0.80	0.91
		PI	0.86	0.86	0.86	0.86	0.86	0.91	0.91	0.91	0.91	0.91	0.96	0.96	0.97	0.97	0.97	1.02	1.02	1.02	1.02	1.03
	68°F (20.0°C)	TC	17976	18000	18019	18020	18044	19059	19081	19100	19104	19127	20198	20224	20246	20250	20273	21414	21438	21461	21464	21491
		S/T	0.51	0.60	0.69	0.69	0.78	0.54	0.64	0.73	0.73	0.83	0.58	0.68	0.77	0.77	0.88	0.61	0.72	0.82	0.82	0.93
		PI	0.92	0.92	0.92	0.92	0.92	0.97	0.97	0.97	0.97	0.97	1.03	1.03	1.03	1.03	1.03	1.09	1.09	1.09	1.09	1.10
	77°F (25.0°C)	TC	18475	18500	18520	18521	18546	19588	19612	19631	19635	19658	20759	20786	20809	20813	20836	22009	22033	22057	22061	22088
		S/T	0.52	0.61	0.69	0.69	0.79	0.55	0.65	0.74	0.74	0.84	0.59	0.69	0.78	0.78	0.89	0.62	0.73	0.83	0.83	0.94
		PI	0.97	0.98	0.98	0.98	0.98	1.03	1.03	1.04	1.04	1.04	1.09	1.10	1.10	1.10	1.10	1.16	1.16	1.16	1.16	1.17
	82°F (27.8°C)	TC	18414	18439	18459	18460	18485	19524	19547	19566	19570	19593	20690	20717	20740	20744	20767	21937	21961	21985	21988	22016
		S/T	0.53	0.62	0.70	0.70	0.80	0.56	0.66	0.75	0.75	0.85	0.59	0.70	0.79	0.79	0.90	0.63	0.74	0.84	0.84	0.95
		PI	1.05	1.06	1.06	1.06	1.06	1.12	1.12	1.12	1.12	1.12	1.18	1.19	1.19	1.19	1.19	1.26	1.26	1.26	1.26	1.26
	86°F (30.0°C)	TC	17939	17963	17982	17983	18007	19020	19042	19061	19065	19088	20156	20182	20205	20209	20231	21371	21394	21417	21420	21447
		S/T	0.53	0.63	0.71	0.71	0.81	0.57	0.66	0.75	0.75	0.86	0.60	0.70	0.80	0.80	0.91	0.64	0.75	0.85	0.85	0.97
		PI	1.18	1.18	1.18	1.18	1.18	1.25	1.25	1.25	1.25	1.25	1.32	1.33	1.33	1.33	1.33	1.40	1.40	1.41	1.41	1.41
	95°F (35.0°C)	TC	16869	16892	16910	16911	16933	17886	17907	17925	17928	17949	18954	18979	19000	19004	19025	20096	20118	20140	20143	20168
		S/T	0.53	0.63	0.71	0.71	0.81	0.57	0.66	0.75	0.75	0.86	0.60	0.70	0.80	0.80	0.91	0.64	0.75	0.85	0.85	0.97
		PI	1.46	1.46	1.46	1.46	1.46	1.54	1.55	1.55	1.55	1.55	1.64	1.64	1.64	1.64	1.64	1.73	1.74	1.74	1.74	1.74
	104°F (40.0°C)	TC	14095	14113	14129	14129	14148	14944	14962	14976	14979	14997	15837	15857	15875	15878	15896	16791	16809	16828	16830	16851
		S/T	0.55	0.64	0.73	0.73	0.83	0.58	0.68	0.77	0.77	0.88	0.62	0.72	0.82	0.82	0.93	0.65	0.76	0.87	0.87	0.99
		PI	1.39	1.40	1.40	1.40	1.40	1.48	1.48	1.48	1.48	1.48	1.57	1.57	1.57	1.57	1.57	1.66	1.66	1.66	1.66	1.67
	110°F (43.0°C)	TC	12430	12447	12460	12461	12477	13179	13195	13208	13210	13226	13966	13984	14000	14003	14018	14808	14824	14840	14842	14861
		S/T	0.57	0.67	0.76	0.76	0.86	0.60	0.71	0.80	0.80	0.91	0.64	0.75	0.85	0.85	0.97	0.68	0.79	0.90	0.90	1.00
		PI	1.36	1.36	1.36	1.36	1.36	1.44	1.44	1.44	1.44	1.44	1.52	1.53	1.53	1.53	1.53	1.62	1.62	1.62	1.62	1.62
	115°F (46.0°C)	TC	10862	10876	10888	10889	10903	11516	11530	11541	11544	11557	12204	12220	12234	12236	12250	12940	12954	12968	12970	12986
		S/T	0.57	0.67	0.77	0.77	0.87	0.61	0.71	0.81	0.81	0.92	0.65	0.76	0.86	0.86	0.98	0.68	0.80	0.91	0.91	1.00
		PI	1.28	1.28	1.28	1.28	1.29	1.36	1.36	1.36	1.36	1.36	1.44	1.44	1.44	1.44	1.44	1.53	1.53	1.53	1.53	1.53
	122°F (50.0°C)	TC	8771	8783	8792	8793	8804	9300	9311	9320	9322	9333	9855	9868	9879	9881	9892	10449	10460	10472	10473	10486
		S/T	0.59	0.69	0.78	0.78	0.89	0.62	0.73	0.83	0.83	0.95	0.66	0.77	0.88	0.88	1.00	0.70	0.82	0.93	0.93	1.00
		PI	1.18	1.18	1.18	1.18	1.18	1.25	1.25	1.25	1.25	1.25	1.32	1.33	1.33	1.33	1.33	1.40	1.41	1.41	1.41	1.41

NOTE: Values in gray are extrapolated based on tested performance.

Manufacturer reserves the right to change, at any time, specifications and designs without notice and without obligations.

Table 20 — Four-Way Cassette Heating Performance (18K)

HEATING PERFORMANCE AT INDOOR DRY BULB TEMPERATURE SIZE 18 (Sheet 1 of 2)

AIRFLOW (CFM)	OUTDOOR DB (°F)	TC: Total Heating Capacity (BTU/hr)					PI: Power Input (kW)				
		Indoor Conditions (DB °F)					Indoor Conditions (DB °F)				
		60.8°F (16.0°C)	68°F (20.0°C)	70°F (21.1°C)	71.6°F (22.0°C)	75.2°F (24.0°C)	60.8°F (16.0°C)	68°F (20.0°C)	70°F (21.1°C)	71.6°F (22.0°C)	75.2°F (24.0°C)
194	-22°F(-30.0°C)	5504	5394	5367	4935	4891	1.83	1.84	1.85	1.85	1.86
	-13°F(-25.0°C)	7339	7192	7157	6327	6270	1.88	1.89	1.90	1.90	1.91
	-4°F(-20.0°C)	10275	10069	10019	8858	8778	2.19	2.21	2.21	2.22	2.23
	0°F(-17.8°C)	11254	11028	10973	9701	9614	2.34	2.35	2.36	2.36	2.37
	5°F(-15.0°C)	12477	12227	12166	10756	10659	2.52	2.54	2.54	2.55	2.56
	14°F(-10.0°C)	13027	12767	12703	11231	11129	2.44	2.46	2.46	2.47	2.48
	17°F(-8.3°C)	13211	12946	12882	11389	11286	2.41	2.43	2.44	2.44	2.45
	22°F(-5.6°C)	13516	13246	13180	11652	11547	2.31	2.33	2.34	2.34	2.35
	27°F(-2.8°C)	13822	13545	13477	11915	11808	2.21	2.23	2.24	2.24	2.25
	32°F(-0.0°C)	14127	13844	13775	12179	12069	2.12	2.13	2.14	2.14	2.15
	35°F(1.7°C)	14310	14024	13954	12337	12226	2.06	2.07	2.08	2.08	2.09
	37°F(2.8°C)	14421	14132	14062	12432	12320	2.03	2.04	2.05	2.05	2.06
	42°F(5.6°C)	14696	14402	14330	12669	12555	1.95	1.97	1.97	1.98	1.99
	44.6°F(7.0°C)	14807	14511	14438	12765	12650	1.93	1.94	1.95	1.95	1.96
	47°F(8.3°C)	14972	14673	14599	12907	12791	1.88	1.90	1.90	1.91	1.91
	52°F(11.1°C)	14225	13941	13871	12263	12153	1.64	1.66	1.66	1.66	1.67
	57°F(13.9°C)	13479	13209	13143	11620	11515	1.40	1.41	1.42	1.42	1.43
	59°F(15.0°C)	13180	12916	12852	11362	11260	1.31	1.32	1.32	1.32	1.33
	62°F(16.7°C)	12732	12477	12415	10976	10877	1.16	1.17	1.17	1.18	1.18
	64.4°F(18.0°C)	12433	12184	12123	10718	10622	1.07	1.07	1.08	1.08	1.08
318	-22°F(-30.0°C)	6276	6150	6119	5856	5803	1.85	1.86	1.87	1.87	1.88
	-13°F(-25.0°C)	8205	8041	8001	7508	7440	1.90	1.91	1.92	1.92	1.93
	-4°F(-20.0°C)	11487	11257	11201	10511	10416	2.21	2.23	2.23	2.24	2.25
	0°F(-17.8°C)	12581	12330	12268	11512	11408	2.36	2.38	2.38	2.39	2.40
	5°F(-15.0°C)	13949	13670	13601	12763	12648	2.54	2.56	2.57	2.58	2.59
	14°F(-10.0°C)	14564	14273	14201	13326	13206	2.46	2.48	2.49	2.49	2.50
	17°F(-8.3°C)	14769	14474	14401	13514	13392	2.44	2.46	2.46	2.47	2.48
	22°F(-5.6°C)	15111	14809	14734	13827	13702	2.34	2.36	2.36	2.37	2.38
	27°F(-2.8°C)	15452	15143	15067	14139	14012	2.24	2.26	2.26	2.26	2.27
	32°F(-0.0°C)	15794	15478	15400	14451	14321	2.14	2.15	2.16	2.16	2.17
	35°F(1.7°C)	15999	15679	15600	14639	14507	2.08	2.09	2.10	2.10	2.11
	37°F(2.8°C)	16122	15799	15720	14752	14619	2.05	2.06	2.07	2.07	2.08
	42°F(5.6°C)	16430	16102	16021	15034	14899	1.97	1.99	1.99	2.00	2.01
	44.6°F(7.0°C)	16554	16222	16141	15147	15010	1.95	1.96	1.97	1.97	1.98
	47°F(8.3°C)	16738	16404	16322	15316	15178	1.90	1.92	1.92	1.92	1.93
	52°F(11.1°C)	15904	15586	15508	14552	14421	1.66	1.67	1.68	1.68	1.69
	57°F(13.9°C)	15069	14767	14694	13788	13664	1.42	1.43	1.43	1.43	1.44
	59°F(15.0°C)	14735	14440	14368	13483	13361	1.32	1.33	1.33	1.34	1.34
	62°F(16.7°C)	14234	13949	13879	13024	12907	1.17	1.18	1.19	1.19	1.19
	64.4°F(18.0°C)	13900	13622	13554	12719	12604	1.08	1.09	1.09	1.09	1.09

HEATING PERFORMANCE AT INDOOR DRY BULB TEMPERATURE SIZE 18 (Sheet 2 of 2)

AIRFLOW (CFM)	OUTDOOR DB (°F)	TC: Total Heating Capacity (BTU/hr)					PI: Power Input (kW)				
		Indoor Conditions (DB °F)					Indoor Conditions (DB °F)				
		60.8°F (16.0°C)	68°F (20.0°C)	70°F (21.1°C)	71.6°F (22.0°C)	75.2°F (24.0°C)	60.8°F (16.0°C)	68°F (20.0°C)	70°F (21.1°C)	71.6°F (22.0°C)	75.2°F (24.0°C)
388	-22°F(-30.0°C)	7155	7012	6977	6949	6886	1.87	1.88	1.89	1.89	1.90
	-13°F(-25.0°C)	9173	8990	8945	8909	8829	1.92	1.93	1.93	1.94	1.95
	-4°F(-20.0°C)	12842	12586	12523	12473	12360	2.23	2.25	2.26	2.26	2.27
	0°F(-17.8°C)	14065	13784	13715	13660	13537	2.38	2.40	2.41	2.41	2.42
	5°F(-15.0°C)	15594	15282	15206	15145	15009	2.57	2.59	2.60	2.60	2.61
	14°F(-10.0°C)	16282	15957	15877	15813	15671	2.49	2.51	2.51	2.52	2.53
	17°F(-8.3°C)	16512	16181	16101	16036	15892	2.46	2.48	2.49	2.49	2.50
	22°F(-5.6°C)	16893	16556	16473	16407	16259	2.36	2.38	2.38	2.39	2.40
	27°F(-2.8°C)	17275	16930	16845	16778	16627	2.26	2.28	2.28	2.29	2.30
	32°F(-0.0°C)	17657	17304	17217	17148	16994	2.16	2.18	2.18	2.18	2.19
	35°F(1.7°C)	17886	17528	17441	17371	17215	2.10	2.11	2.12	2.12	2.13
	37°F(2.8°C)	18024	17663	17575	17505	17347	2.07	2.08	2.09	2.09	2.10
	42°F(5.6°C)	18369	18001	17911	17840	17679	1.99	2.01	2.01	2.02	2.03
	44.6°F(7.0°C)	18506	18136	18046	17973	17812	1.97	1.98	1.99	1.99	2.00
	47°F(8.3°C)	18713	18339	18247	18174	18011	1.92	1.94	1.94	1.94	1.95
	52°F(11.1°C)	17780	17424	17337	17268	17112	1.68	1.69	1.69	1.70	1.70
	57°F(13.9°C)	16846	16510	16427	16361	16214	1.43	1.44	1.45	1.45	1.45
	59°F(15.0°C)	16473	16144	16063	15999	15855	1.33	1.34	1.35	1.35	1.35
	62°F(16.7°C)	15913	15595	15517	15455	15316	1.19	1.20	1.20	1.20	1.21
	64.4°F(18.0°C)	15540	15229	15153	15092	14956	1.09	1.10	1.10	1.10	1.11
447	-22°F(-30.0°C)	7999	7839	7800	7769	7699	1.89	1.90	1.91	1.91	1.92
	-13°F(-25.0°C)	10255	10050	10000	9960	9870	1.93	1.95	1.95	1.96	1.97
	-4°F(-20.0°C)	14358	14070	14000	13944	13819	2.26	2.27	2.28	2.28	2.29
	0°F(-17.8°C)	15725	15410	15333	15272	15135	2.41	2.43	2.43	2.44	2.45
	5°F(-15.0°C)	17434	17085	17000	16932	16780	2.60	2.62	2.62	2.63	2.64
	14°F(-10.0°C)	18203	17839	17750	17679	17520	2.51	2.53	2.54	2.54	2.55
	17°F(-8.3°C)	18460	18090	18000	17928	17767	2.49	2.51	2.51	2.52	2.53
	22°F(-5.6°C)	18886	18509	18416	18343	18177	2.38	2.40	2.41	2.41	2.42
	27°F(-2.8°C)	19313	18927	18832	18757	18588	2.28	2.30	2.31	2.31	2.32
	32°F(-0.0°C)	19740	19345	19249	19172	18999	2.18	2.20	2.20	2.21	2.22
	35°F(1.7°C)	19996	19596	19498	19420	19245	2.12	2.14	2.14	2.14	2.15
	37°F(2.8°C)	20150	19747	19649	19570	19394	2.09	2.11	2.11	2.11	2.12
	42°F(5.6°C)	20536	20125	20024	19944	19765	2.01	2.03	2.04	2.04	2.05
	44.6°F(7.0°C)	20690	20276	20175	20094	19913	1.99	2.00	2.01	2.01	2.02
	47°F(8.3°C)	20921	20503	20400	20318	20136	1.94	1.96	1.96	1.96	1.97
	52°F(11.1°C)	19877	19480	19382	19305	19131	1.69	1.71	1.71	1.71	1.72
	57°F(13.9°C)	18834	18457	18365	18292	18127	1.45	1.46	1.46	1.46	1.47
	59°F(15.0°C)	18417	18048	17958	17886	17725	1.35	1.36	1.36	1.36	1.37
	62°F(16.7°C)	17790	17435	17347	17278	17123	1.20	1.21	1.21	1.21	1.22
	64.4°F(18.0°C)	17373	17026	16940	16873	16721	1.10	1.11	1.11	1.11	1.12

NOTE: Values in gray are extrapolated based on tested performance.

Table 21 — Four-Way Cassette Cooling Performance (24K)

COOLING PERFORMANCE AT INDOOR DRY BULB TEMPERATURE SIZE 24 (Sheet 1 of 4)

AIRFLOW (CFM)	OUTDOOR DB (°F)	ID WB	60.8°F(16.0°C)					64.4°F(18.0°C)					67°F(19.4°C)					71.6°F(22.0°C)				
		ID DB (°F)	73.4°F (23.0°C)	77.0°F (25.0°C)	80.0°F (26.7°C)	80.6°F (27.0°C)	84.2°F (29.0°C)	73.4°F (23.0°C)	77.0°F (25.0°C)	80.0°F (26.7°C)	80.6°F (27.0°C)	84.2°F (29.0°C)	73.4°F (23.0°C)	77.0°F (25.0°C)	80.0°F (26.7°C)	80.6°F (27.0°C)	84.2°F (29.0°C)	73.4°F (23.0°C)	77.0°F (25.0°C)	80.0°F (26.7°C)	80.6°F (27.0°C)	84.2°F (29.0°C)
547	-22°F (-30.0°C)	TC	14163	14182	14197	14197	14217	15016	15034	15049	15052	15069	15913	15934	15952	15955	15972	16872	16890	16909	16911	16932
		S/T	0.41	0.48	0.55	0.55	0.62	0.43	0.51	0.58	0.58	0.66	0.46	0.54	0.61	0.61	0.70	0.49	0.57	0.65	0.65	0.74
		PI	0.89	0.90	0.90	0.90	0.90	0.95	0.95	0.95	0.95	0.95	1.01	1.01	1.01	1.01	1.01	1.07	1.07	1.07	1.07	1.07
	-13°F (-25.0°C)	TC	20339	20367	20388	20389	20417	21565	21590	21612	21616	21642	22853	22883	22908	22913	22938	24230	24257	24283	24287	24317
		S/T	0.41	0.48	0.55	0.55	0.63	0.44	0.51	0.58	0.58	0.66	0.46	0.54	0.62	0.62	0.70	0.49	0.58	0.65	0.65	0.75
		PI	1.25	1.25	1.25	1.25	1.25	1.32	1.33	1.33	1.33	1.33	1.40	1.41	1.41	1.41	1.41	1.49	1.49	1.49	1.49	1.49
	-4°F (-20.0°C)	TC	19021	19047	19067	19068	19094	20167	20191	20211	20215	20239	21372	21400	21424	21428	21452	22660	22685	22709	22713	22741
		S/T	0.41	0.49	0.55	0.55	0.63	0.44	0.52	0.59	0.59	0.67	0.47	0.55	0.62	0.62	0.71	0.49	0.58	0.66	0.66	0.75
		PI	1.18	1.19	1.19	1.19	1.19	1.26	1.26	1.26	1.26	1.26	1.33	1.33	1.33	1.33	1.33	1.41	1.41	1.41	1.41	1.42
	0°F (-17.8°C)	TC	18435	18460	18480	18481	18506	19546	19570	19589	19593	19616	20714	20741	20764	20768	20791	21962	21986	22010	22013	22041
		S/T	0.42	0.49	0.55	0.55	0.63	0.44	0.52	0.59	0.59	0.67	0.47	0.55	0.62	0.62	0.71	0.49	0.58	0.66	0.66	0.75
		PI	1.15	1.16	1.16	1.16	1.16	1.22	1.23	1.23	1.23	1.23	1.30	1.30	1.30	1.30	1.30	1.38	1.38	1.38	1.38	1.38
	5°F (-15.0°C)	TC	17703	17727	17746	17747	17771	18770	18792	18811	18815	18837	19891	19917	19939	19943	19965	21090	21113	21136	21139	21165
		S/T	0.42	0.49	0.56	0.56	0.63	0.44	0.52	0.59	0.59	0.67	0.47	0.55	0.63	0.63	0.71	0.50	0.58	0.66	0.66	0.76
		PI	1.12	1.12	1.12	1.12	1.12	1.19	1.19	1.19	1.19	1.19	1.26	1.26	1.26	1.26	1.26	1.33	1.33	1.34	1.34	1.34
	14°F (-10.0°C)	TC	20649	20676	20699	20700	20728	21893	21919	21941	21945	21971	23201	23231	23257	23261	23287	24599	24626	24653	24656	24687
		S/T	0.42	0.49	0.56	0.56	0.64	0.44	0.52	0.59	0.59	0.67	0.47	0.55	0.63	0.63	0.71	0.50	0.58	0.66	0.66	0.76
		PI	0.90	0.90	0.90	0.90	0.90	0.96	0.96	0.96	0.96	0.96	1.01	1.01	1.01	1.02	1.02	1.07	1.07	1.08	1.08	1.08
	17°F (-8.3°C)	TC	21631	21660	21683	21684	21713	22934	22961	22984	22989	23016	24304	24336	24363	24368	24395	25769	25797	25825	25829	25861
		S/T	0.42	0.49	0.56	0.56	0.64	0.44	0.52	0.59	0.59	0.68	0.47	0.55	0.63	0.63	0.72	0.50	0.59	0.67	0.67	0.76
		PI	0.83	0.83	0.83	0.83	0.83	0.88	0.88	0.88	0.88	0.88	0.93	0.93	0.93	0.93	0.93	0.99	0.99	0.99	0.99	0.99
	23°F (-5.0°C)	TC	21208	21236	21259	21260	21289	22486	22513	22535	22539	22566	23829	23860	23887	23891	23918	25265	25293	25320	25324	25356
		S/T	0.42	0.49	0.56	0.56	0.64	0.45	0.52	0.60	0.60	0.68	0.47	0.56	0.63	0.63	0.72	0.50	0.59	0.67	0.67	0.76
		PI	0.78	0.79	0.79	0.79	0.79	0.83	0.83	0.83	0.83	0.83	0.88	0.88	0.88	0.88	0.88	0.93	0.94	0.94	0.94	0.94
	35°F (1.7°C)	TC	20363	20390	20412	20413	20440	21590	21615	21637	21641	21667	22880	22909	22935	22939	22965	24258	24285	24311	24315	24345
		S/T	0.42	0.50	0.57	0.57	0.64	0.45	0.53	0.60	0.60	0.68	0.48	0.56	0.63	0.64	0.72	0.50	0.59	0.67	0.67	0.77
		PI	0.70	0.70	0.70	0.70	0.70	0.74	0.74	0.74	0.74	0.74	0.78	0.78	0.78	0.78	0.78	0.83	0.83	0.83	0.83	0.83
	41°F (5.0°C)	TC	21486	21515	21538	21539	21568	22781	22808	22830	22835	22862	24142	24173	24200	24204	24231	25596	25624	25652	25656	25688
		S/T	0.42	0.50	0.57	0.57	0.65	0.45	0.53	0.60	0.60	0.68	0.48	0.56	0.64	0.64	0.73	0.51	0.59	0.67	0.67	0.77
		PI	0.92	0.92	0.92	0.92	0.92	0.97	0.97	0.97	0.97	0.97	1.03	1.03	1.03	1.03	1.03	1.09	1.09	1.09	1.09	1.10
	47°F (8.3°C)	TC	22609	22639	22664	22665	22695	23972	24000	24024	24028	24057	25404	25437	25465	25470	25498	26934	26964	26993	26997	27031
		S/T	0.43	0.50	0.57	0.57	0.65	0.45	0.53	0.60	0.60	0.69	0.48	0.56	0.64	0.64	0.73	0.51	0.60	0.68	0.68	0.77
		PI	1.14	1.14	1.14	1.14	1.14	1.21	1.21	1.21	1.21	1.21	1.28	1.28	1.28	1.28	1.28	1.35	1.36	1.36	1.36	1.36
	50°F (10.0°C)	TC	22801	22832	22856	22857	22888	24175	24204	24227	24232	24261	25619	25653	25681	25686	25715	27163	27192	27222	27226	27260
		S/T	0.43	0.50	0.57	0.57	0.65	0.45	0.53	0.61	0.61	0.69	0.48	0.56	0.64	0.64	0.73	0.51	0.60	0.68	0.68	0.78
		PI	1.17	1.17	1.17	1.17	1.18	1.24	1.24	1.24	1.24	1.25	1.32	1.32	1.32	1.32	1.32	1.39	1.40	1.40	1.40	1.40
	59°F (15.0°C)	TC	23376	23408	23433	23434	23466	24785	24815	24839	24844	24873	26266	26300	26329	26334	26364	27849	27879	27909	27914	27948
		S/T	0.43	0.50	0.57	0.57	0.65	0.46	0.54	0.61	0.61	0.69	0.48	0.57	0.64	0.64	0.73	0.51	0.60	0.68	0.68	0.78
		PI	1.27	1.27	1.28	1.28	1.28	1.35	1.35	1.35	1.35	1.35	1.43	1.43	1.43	1.43	1.44	1.52	1.52	1.52	1.52	1.52
	68°F (20.0°C)	TC	23952	23984	24010	24011	24044	25396	25426	25451	25456	25486	26913	26948	26978	26983	27013	28534	28565	28596	28601	28636
		S/T	0.44	0.52	0.59	0.59	0.67	0.47	0.55	0.62	0.62	0.71	0.50	0.58	0.66	0.66	0.75	0.53	0.62	0.70	0.70	0.80
		PI	1.37	1.38	1.38	1.38	1.38	1.46	1.46	1.46	1.46	1.46	1.54	1.55	1.55	1.55	1.55	1.64	1.64	1.64	1.64	1.64
	77°F (25.0°C)	TC	24528	24561	24587	24588	24621	26006	26037	26062	26067	26098	27560	27595	27626	27631	27662	29220	29252	29284	29288	29325
		S/T	0.45	0.53	0.60	0.60	0.68	0.47	0.56	0.63	0.63	0.72	0.50	0.59	0.67	0.67	0.76	0.53	0.63	0.71	0.71	0.81
		PI	1.48	1.48	1.48	1.48	1.48	1.57	1.57	1.57	1.57	1.57	1.66	1.66	1.66	1.66	1.66	1.76	1.76	1.76	1.76	1.76
	82°F (27.8°C)	TC	24109	24141	24167	24169	24201	25562	25592	25617	25623	25653	27089	27124	27155	27160	27190	28721	28753	28784	28788	28824
		S/T	0.45	0.53	0.60	0.60	0.69	0.48	0.56	0.64	0.64	0.73	0.51	0.60	0.68	0.68	0.77	0.54	0.63	0.72	0.72	0.82
		PI	1.54	1.54	1.55	1.55	1.55	1.64	1.64	1.64	1.64	1.64	1.73	1.74	1.74	1.74	1.74	1.84	1.84	1.84	1.84	1.84
	86°F (30.0°C)	TC	22842	22873	22898	22899	22930	24219	24248	24272	24276	24305	25666	25699	25728	25733	25761	27212	27242	27272	27276	27310
		S/T	0.46	0.54	0.61	0.61	0.70	0.49	0.57	0.65	0.65	0.74	0.52	0.61	0.69	0.69	0.78	0.55	0.64	0.73	0.73	0.83
		PI	1.61	1.61	1.61	1.61	1.61	1.70	1.71	1.71	1.71	1.71	1.81	1.81	1.81	1.81	1.81	1.92	1.92	1.92	1.92	1.92
	95°F (35.0°C)	TC	19992	20019	20041	20042	20069	21197	21222	21243	21247	21273	22464	22493	22518	22522	22547	23817	23843	23869	23873	23902
		S/T	0.46	0.54	0.61	0.61	0.70	0.49	0.57	0.65	0.65	0.74	0.52	0.61	0.69	0.69	0.78	0.55	0.64	0.73	0.73	0.83
		PI	1.76	1.76	1.76	1.76	1.76	1.86	1.86	1.86	1.87	1.87	1.97	1.97	1.98	1.98	1.98	2.09	2.09	2.10	2.10	2.10
	104°F (40.0°C)	TC	17512	17536	17555	17556	17579	18568	18590	18608	18612	18634	19677	19703	19725	19728	19750	20863	20885	20908	20911	20937
		S/T	0.47	0.55	0.63	0.63	0.72	0.50	0.59	0.66	0.66	0.76	0.53	0.62	0.70	0.70	0.80	0.56	0.66	0.75	0.75	0.85
		PI	1.73	1.73	1.74	1.74	1.74	1.84	1.84	1.84	1.84	1.84	1.95	1.95	1.95	1.95	1.95	2.06	2.06	2.07	2.07	2.07
	110°F (43.0°C)	TC	16024	16046	16063	16064	16086	16990	17010	17027	17030	17051	18005	18029	18049	18052	18072	19090	19111	19132	19135	19158
		S/T	0.49	0.57	0.65	0.65	0.74	0.52	0.61	0.69	0.69	0.79	0.55	0.64	0.73	0.73	0.83	0.58	0.68	0.77	0.77	0.88
		PI	1.72	1.72	1.72	1.72	1.72	1.82	1.82	1.82	1.82	1.83	1.93	1.93	1.93	1.93	1.94	2.05	2.05	2.05	2.05	2.05
	115°F (46.0°C)	TC	13504	13522	13537	13537	13556	14318	14335	14349	14352	14369	15173	15193	15210	15213	15230	16087	16105	16123	16125	16145
		S/T	0.49	0.58	0.66	0.66	0.75	0.52	0.61	0.70	0.70	0.79	0.55	0.65	0.74	0.74	0.84	0.59	0.69	0.78	0.78	0.89
		PI	1.52	1.53	1.53	1.53	1.53	1.62	1.62	1.62	1.62	1.62	1.71	1.71	1.72	1.72	1.72	1.81	1.82	1.82	1.82	1.82
	122°F (50.0°C)	TC	10144	10157	10168	10169	10182	10755	10768	10778	10780	10793	11397	11412	11425	11427	11440	12084	12097	12110	12112	12127
		S/T	0.50	0.59	0.67	0.67	0.77	0.54	0.63	0.71	0.71	0.81	0.57	0.67	0.76	0.76	0.86	0.60	0.71	0.80	0.80	0.91
		PI	1.27	1.27	1.27	1.27	1.27	1.34	1.34	1.34	1.34	1.35	1.42	1.42	1.42	1.43	1.43	1.51	1.51	1.51	1.51	1.51

COOLING PERFORMANCE AT INDOOR DRY BULB TEMPERATURE SIZE 24 (Sheet 2 of 4)

AIRFLOW (CFM)	OUTDOOR DB (°F)	ID WB	60.8°F(16.0°C)					64.4°F(18.0°C)					67°F(19.4°C)					71.6°F(22.0°C)				
		ID DB (°F)	73.4°F (23.0°C)	77.0°F (25.0°C)	80.0°F (26.7°C)	80.6°F (27.0°C)	84.2°F (29.0°C)	73.4°F (23.0°C)	77.0°F (25.0°C)	80.0°F (26.7°C)	80.6°F (27.0°C)	84.2°F (29.0°C)	73.4°F (23.0°C)	77.0°F (25.0°C)	80.0°F (26.7°C)	80.6°F (27.0°C)	84.2°F (29.0°C)	73.4°F (23.0°C)	77.0°F (25.0°C)	80.0°F (26.7°C)	80.6°F (27.0°C)	84.2°F (29.0°C)
635	-22°F (-30.0°C)	TC	14896	14916	14932	14933	14953	15794	15812	15828	15831	15850	16737	16759	16778	16781	16799	17746	17765	17784	17787	17809
		S/T	0.43	0.50	0.57	0.57	0.65	0.46	0.54	0.61	0.61	0.69	0.48	0.57	0.64	0.64	0.73	0.51	0.60	0.68	0.68	0.78
		PI	0.94	0.94	0.94	0.94	0.94	1.00	1.00	1.00	1.00	1.00	1.06	1.06	1.06	1.06	1.06	1.12	1.12	1.12	1.12	1.12
	-13°F (-25.0°C)	TC	21392	21421	21444	21445	21474	22682	22708	22731	22735	22762	24037	24068	24095	24099	24126	25485	25513	25540	25544	25576
		S/T	0.43	0.51	0.58	0.58	0.66	0.46	0.54	0.61	0.61	0.70	0.49	0.57	0.65	0.65	0.74	0.52	0.61	0.69	0.69	0.78
		PI	1.31	1.32	1.32	1.32	1.32	1.39	1.39	1.40	1.40	1.40	1.48	1.48	1.48	1.48	1.48	1.57	1.57	1.57	1.57	1.57
	-4°F (-20.0°C)	TC	20006	20033	20055	20055	20083	21212	21237	21258	21262	21287	22479	22508	22533	22537	22563	23833	23859	23885	23889	23919
		S/T	0.44	0.51	0.58	0.58	0.66	0.46	0.54	0.62	0.62	0.70	0.49	0.57	0.65	0.65	0.74	0.52	0.61	0.69	0.69	0.79
		PI	1.24	1.25	1.25	1.25	1.25	1.32	1.32	1.32	1.32	1.32	1.40	1.40	1.40	1.40	1.40	1.48	1.48	1.49	1.49	1.49
	0°F (-17.8°C)	TC	19390	19416	19437	19438	19464	20558	20583	20603	20607	20632	21787	21815	21839	21843	21868	23099	23125	23150	23153	23182
		S/T	0.44	0.51	0.58	0.58	0.66	0.46	0.54	0.62	0.62	0.70	0.49	0.58	0.65	0.65	0.75	0.52	0.61	0.69	0.69	0.79
		PI	1.21	1.22	1.22	1.22	1.22	1.29	1.29	1.29	1.29	1.29	1.36	1.37	1.37	1.37	1.37	1.45	1.45	1.45	1.45	1.45
	5°F (-15.0°C)	TC	18620	18645	18665	18666	18691	19742	19765	19785	19789	19812	20921	20949	20972	20976	20999	22182	22206	22230	22234	22261
		S/T	0.44	0.52	0.59	0.59	0.67	0.47	0.55	0.62	0.62	0.71	0.49	0.58	0.66	0.66	0.75	0.52	0.61	0.70	0.70	0.79
		PI	1.18	1.18	1.18	1.18	1.18	1.25	1.25	1.25	1.25	1.25	1.32	1.32	1.32	1.32	1.33	1.40	1.40	1.40	1.40	1.41
	14°F (-10.0°C)	TC	21718	21747	21771	21772	21801	23027	23054	23077	23081	23109	24402	24434	24461	24466	24493	25873	25901	25929	25933	25965
		S/T	0.44	0.52	0.59	0.59	0.67	0.47	0.55	0.62	0.62	0.71	0.49	0.58	0.66	0.66	0.75	0.52	0.61	0.70	0.70	0.80
		PI	0.95	0.95	0.95	0.95	0.95	1.00	1.01	1.01	1.01	1.01	1.06	1.07	1.07	1.07	1.07	1.13	1.13	1.13	1.13	1.13
	17°F (-8.3°C)	TC	22751	22781	22806	22807	22838	24122	24150	24174	24179	24208	25563	25596	25625	25629	25658	27103	27132	27162	27166	27200
		S/T	0.44	0.52	0.59	0.59	0.67	0.47	0.55	0.62	0.62	0.71	0.50	0.58	0.66	0.66	0.75	0.53	0.62	0.70	0.70	0.80
		PI	0.87	0.87	0.87	0.87	0.87	0.92	0.93	0.93	0.93	0.93	0.98	0.98	0.98	0.98	0.98	1.04	1.04	1.04	1.04	1.04
	23°F (-5.0°C)	TC	22306	22336	22360	22361	22391	23650	23678	23702	23706	23735	25063	25096	25124	25129	25157	26573	26602	26631	26635	26669
		S/T	0.44	0.52	0.59	0.59	0.67	0.47	0.55	0.63	0.63	0.71	0.50	0.58	0.66	0.66	0.76	0.53	0.62	0.70	0.70	0.80
		PI	0.82	0.83	0.83	0.83	0.83	0.87	0.88	0.88	0.88	0.88	0.93	0.93	0.93	0.93	0.93	0.98	0.98	0.98	0.99	0.99
	35°F (1.7°C)	TC	21417	21446	21469	21470	21499	22708	22735	22757	22762	22789	24064	24096	24122	24127	24154	25514	25542	25570	25574	25606
		S/T	0.45	0.52	0.59	0.59	0.68	0.47	0.55	0.63	0.63	0.72	0.50	0.59	0.67	0.67	0.76	0.53	0.62	0.71	0.71	0.81
		PI	0.73	0.73	0.73	0.73	0.73	0.78	0.78	0.78	0.78	0.78	0.82	0.82	0.82	0.82	0.83	0.87	0.87	0.87	0.87	0.87
	41°F (5.0°C)	TC	22598	22629	22653	22654	22685	23960	23989	24012	24017	24046	25392	25425	25453	25458	25486	26922	26951	26980	26984	27018
		S/T	0.45	0.52	0.60	0.60	0.68	0.47	0.56	0.63	0.63	0.72	0.50	0.59	0.67	0.67	0.76	0.53	0.62	0.71	0.71	0.81
		PI	0.96	0.96	0.97	0.97	0.97	1.02	1.02	1.02	1.02	1.03	1.08	1.08	1.09	1.09	1.09	1.15	1.15	1.15	1.15	1.15
	47°F (8.3°C)	TC	23780	23812	23837	23838	23871	25213	25243	25268	25273	25303	26719	26754	26784	26789	26818	28329	28360	28391	28395	28430
		S/T	0.45	0.53	0.60	0.60	0.68	0.47	0.56	0.63	0.63	0.72	0.50	0.59	0.67	0.67	0.77	0.53	0.63	0.71	0.71	0.81
		PI	1.20	1.20	1.20	1.20	1.20	1.27	1.27	1.27	1.27	1.27	1.34	1.34	1.35	1.35	1.35	1.42	1.43	1.43	1.43	1.43
	50°F (10.0°C)	TC	23981	24014	24040	24041	24073	25427	25457	25482	25487	25517	26946	26981	27011	27016	27046	28569	28600	28632	28636	28672
		S/T	0.45	0.53	0.60	0.60	0.68	0.48	0.56	0.64	0.64	0.73	0.51	0.59	0.67	0.67	0.77	0.54	0.63	0.72	0.72	0.82
		PI	1.23	1.23	1.23	1.23	1.24	1.31	1.31	1.31	1.31	1.31	1.38	1.39	1.39	1.39	1.39	1.47	1.47	1.47	1.47	1.47
	59°F (15.0°C)	TC	24587	24620	24646	24648	24681	26069	26099	26125	26130	26161	27626	27662	27693	27698	27729	29291	29322	29354	29359	29395
		S/T	0.45	0.53	0.60	0.60	0.69	0.48	0.56	0.64	0.64	0.73	0.51	0.60	0.68	0.68	0.77	0.54	0.63	0.72	0.72	0.82
		PI	1.34	1.34	1.34	1.34	1.34	1.42	1.42	1.42	1.42	1.42	1.50	1.51	1.51	1.51	1.51	1.59	1.60	1.60	1.60	1.60
	68°F (20.0°C)	TC	25192	25226	25253	25254	25289	26711	26742	26769	26774	26806	28306	28343	28375	28380	28412	30012	30044	30077	30082	30119
		S/T	0.46	0.55	0.62	0.62	0.71	0.49	0.58	0.66	0.66	0.75	0.52	0.61	0.70	0.70	0.79	0.55	0.65	0.74	0.74	0.84
		PI	1.45	1.45	1.45	1.45	1.45	1.53	1.53	1.54	1.54	1.54	1.62	1.63	1.63	1.63	1.63	1.72	1.72	1.73	1.73	1.73
	77°F (25.0°C)	TC	25798	25832	25860	25861	25896	27352	27385	27412	27417	27450	28987	29024	29057	29062	29094	30733	30766	30800	30805	30843
		S/T	0.47	0.55	0.63	0.63	0.72	0.50	0.59	0.67	0.67	0.76	0.53	0.62	0.71	0.71	0.80	0.56	0.66	0.75	0.75	0.85
		PI	1.55	1.55	1.56	1.56	1.56	1.65	1.65	1.65	1.65	1.65	1.74	1.75	1.75	1.75	1.75	1.85	1.85	1.85	1.85	1.86
	82°F (27.8°C)	TC	25357	25391	25419	25420	25454	26886	26917	26944	26949	26981	28492	28529	28561	28566	28598	30208	30241	30274	30279	30317
		S/T	0.48	0.56	0.64	0.64	0.72	0.51	0.59	0.67	0.67	0.77	0.54	0.63	0.71	0.71	0.81	0.57	0.67	0.76	0.76	0.86
		PI	1.62	1.62	1.63	1.63	1.63	1.72	1.72	1.72	1.72	1.73	1.82	1.83	1.83	1.83	1.83	1.93	1.93	1.94	1.94	1.94
	86°F (30.0°C)	TC	24025	24057	24083	24084	24117	25473	25503	25528	25533	25564	26995	27030	27060	27065	27095	28621	28652	28684	28688	28724
		S/T	0.48	0.57	0.64	0.64	0.73	0.51	0.60	0.68	0.68	0.78	0.54	0.64	0.72	0.72	0.82	0.57	0.67	0.77	0.77	0.87
		PI	1.69	1.69	1.70	1.70	1.70	1.79	1.80	1.80	1.80	1.80	1.90	1.90	1.90	1.91	1.91	2.01	2.02	2.02	2.02	2.02
	95°F (35.0°C)	TC	21028	21056	21079	21079	21108	22295	22321	22343	22348	22374	23627	23657	23684	23688	23715	25050	25078	25105	25109	25140
		S/T	0.48	0.57	0.64	0.64	0.73	0.51	0.60	0.68	0.68	0.78	0.54	0.64	0.72	0.72	0.82	0.57	0.67	0.77	0.77	0.87
		PI	1.85	1.85	1.85	1.85	1.85	1.96	1.96	1.96	1.96	1.96	2.07	2.08	2.08	2.08	2.08	2.20	2.20	2.20	2.20	2.21
	104°F (40.0°C)	TC	18419	18444	18464	18465	18490	19529	19552	19572	19576	19599	20696	20723	20746	20750	20773	21943	21967	21991	21994	22022
		S/T	0.49	0.58	0.66	0.66	0.75	0.52	0.62	0.70	0.70	0.80	0.56	0.65	0.74	0.74	0.85	0.59	0.69	0.79	0.79	0.90
		PI	1.82	1.82	1.83	1.83	1.83	1.93	1.93	1.93	1.94	1.94	2.05	2.05	2.05	2.05	2.05	2.17	2.17	2.17	2.17	2.18
	110°F (43.0°C)	TC	16854	16877	16895	16896	16919	17870	17891	17909	17912	17933	18937	18962	18983	18987	19008	20078	20100	20122	20125	20150
		S/T	0.51	0.60	0.68	0.68	0.78	0.54	0.64	0.72	0.72	0.83	0.58	0.68	0.77	0.77	0.88	0.61	0.72	0.81	0.81	0.93
		PI	1.81	1.81	1.81	1.81	1.81	1.91	1.92	1.92	1.92	1.92	2.03	2.03	2.03	2.03	2.04	2.15	2.15	2.16	2.16	2.16
	115°F (46.0°C)	TC	14203	14222	14238	14238	14258	15059	15077	15092	15095	15113	15959	15980	15997	16000	16018	16920	16939	16957	16960	16981
		S/T	0.52	0.61	0.69	0.69	0.79	0.55	0.65	0.73	0.73	0.84	0.58	0.68	0.78	0.78	0.89	0.62	0.73	0.82	0.82	0.94
		PI	1.60	1.60	1.61	1.61	1.61	1.70	1.70	1.70	1.70	1.70	1.80	1.80	1.80	1.80	1.81	1.91	1.91	1.91	1.91	1.92
	122°F (50.0°C)	TC	10669	10683	10695	10695	10710	11312	11325	11336	11339	11352	11988	12003	12017	12019	12032	12710	12724	12737	12739	12755
		S/T	0.53	0.62	0.71	0.71	0.81	0.56	0.66	0.75	0.75	0.86	0.60	0.70	0.80	0.80	0.91	0.63	0.74	0.84	0.84	0.96
		PI	1.33	1.33	1.33	1.33	1.34	1.41	1.41	1.41	1.41	1.42	1.50	1.50	1.50	1.50	1.50	1.59	1.59	1.59	1.59	1.59

COOLING PERFORMANCE AT INDOOR DRY BULB TEMPERATURE SIZE 24 (Sheet 3 of 4)

AIRFLOW (CFM)	OUTDOOR DB (°F)	ID WB	60.8°F(16.0°C)					64.4°F(18.0°C)					67°F(19.4°C)					71.6°F(22.0°C)				
		ID DB (°F)	73.4°F (23.0°C)	77.0°F (25.0°C)	80.0°F (26.7°C)	80.6°F (27.0°C)	84.2°F (29.0°C)	73.4°F (23.0°C)	77.0°F (25.0°C)	80.0°F (26.7°C)	80.6°F (27.0°C)	84.2°F (29.0°C)	73.4°F (23.0°C)	77.0°F (25.0°C)	80.0°F (26.7°C)	80.6°F (27.0°C)	84.2°F (29.0°C)	73.4°F (23.0°C)	77.0°F (25.0°C)	80.0°F (26.7°C)	80.6°F (27.0°C)	84.2°F (29.0°C)
706	-22°F (-30.0°C)	TC	15667	15688	15705	15706	15727	16611	16631	16647	16651	16670	17604	17627	17646	17650	17669	18664	18685	18705	18708	18731
		S/T	0.45	0.53	0.60	0.60	0.69	0.48	0.56	0.64	0.64	0.73	0.51	0.60	0.68	0.68	0.77	0.54	0.63	0.72	0.72	0.82
		PI	0.99	0.99	0.99	0.99	0.99	1.05	1.05	1.05	1.05	1.05	1.11	1.11	1.11	1.11	1.12	1.18	1.18	1.18	1.18	1.18
	-13°F (-25.0°C)	TC	22500	22530	22555	22556	22586	23856	23884	23908	23913	23941	25281	25314	25342	25347	25375	26805	26834	26863	26867	26901
		S/T	0.46	0.53	0.61	0.61	0.69	0.48	0.57	0.64	0.64	0.73	0.51	0.60	0.68	0.68	0.78	0.54	0.64	0.72	0.72	0.82
		PI	1.38	1.38	1.39	1.39	1.39	1.47	1.47	1.47	1.47	1.47	1.55	1.55	1.56	1.56	1.56	1.65	1.65	1.65	1.65	1.65
	-4°F (-20.0°C)	TC	21042	21070	21093	21094	21122	22310	22337	22359	22363	22390	23643	23674	23700	23704	23731	25068	25095	25122	25126	25157
		S/T	0.46	0.54	0.61	0.61	0.70	0.49	0.57	0.65	0.65	0.74	0.51	0.60	0.69	0.69	0.78	0.55	0.64	0.73	0.73	0.83
		PI	1.31	1.31	1.31	1.31	1.31	1.39	1.39	1.39	1.39	1.39	1.47	1.47	1.47	1.48	1.48	1.56	1.56	1.56	1.56	1.57
	0°F (-17.8°C)	TC	20394	20421	20443	20444	20472	21623	21649	21670	21674	21700	22915	22945	22970	22974	23000	24296	24322	24348	24352	24383
		S/T	0.46	0.54	0.61	0.61	0.70	0.49	0.57	0.65	0.65	0.74	0.52	0.61	0.69	0.69	0.78	0.55	0.64	0.73	0.73	0.83
		PI	1.28	1.28	1.28	1.28	1.28	1.35	1.36	1.36	1.36	1.36	1.44	1.44	1.44	1.44	1.44	1.52	1.52	1.52	1.53	1.53
	5°F (-15.0°C)	TC	19584	19610	19631	19632	19659	20764	20789	20809	20813	20838	22005	22033	22058	22062	22087	23331	23356	23381	23385	23414
		S/T	0.46	0.54	0.62	0.62	0.70	0.49	0.57	0.65	0.65	0.74	0.52	0.61	0.69	0.69	0.79	0.55	0.65	0.73	0.73	0.84
		PI	1.24	1.24	1.24	1.24	1.24	1.31	1.31	1.31	1.31	1.32	1.39	1.39	1.39	1.39	1.40	1.47	1.48	1.48	1.48	1.48
	14°F (-10.0°C)	TC	22842	22873	22898	22899	22930	24219	24248	24272	24276	24305	25666	25699	25728	25733	25761	27212	27242	27272	27276	27310
		S/T	0.46	0.54	0.62	0.62	0.70	0.49	0.58	0.65	0.65	0.75	0.52	0.61	0.69	0.69	0.79	0.55	0.65	0.73	0.74	0.84
		PI	1.00	1.00	1.00	1.00	1.00	1.06	1.06	1.06	1.06	1.06	1.12	1.12	1.12	1.12	1.12	1.19	1.19	1.19	1.19	1.19
	17°F (-8.3°C)	TC	23929	23961	23987	23988	24020	25371	25401	25426	25431	25461	26886	26921	26951	26956	26986	28506	28537	28568	28573	28608
		S/T	0.46	0.54	0.62	0.62	0.71	0.49	0.58	0.66	0.66	0.75	0.52	0.61	0.70	0.70	0.79	0.55	0.65	0.74	0.74	0.84
		PI	0.92	0.92	0.92	0.92	0.92	0.97	0.97	0.97	0.97	0.98	1.03	1.03	1.03	1.03	1.03	1.09	1.09	1.09	1.09	1.10
	23°F (-5.0°C)	TC	23461	23493	23518	23519	23551	24875	24904	24929	24934	24964	26361	26395	26425	26430	26459	27949	27980	28010	28015	28049
		S/T	0.47	0.55	0.62	0.62	0.71	0.49	0.58	0.66	0.66	0.75	0.52	0.62	0.70	0.70	0.80	0.56	0.65	0.74	0.74	0.84
		PI	0.87	0.87	0.87	0.87	0.87	0.92	0.92	0.92	0.92	0.92	0.97	0.98	0.98	0.98	0.98	1.03	1.03	1.04	1.04	1.04
	35°F (1.7°C)	TC	22526	22556	22581	22582	22612	23883	23912	23935	23940	23969	25310	25343	25372	25376	25405	26835	26865	26894	26898	26931
		S/T	0.47	0.55	0.63	0.63	0.71	0.50	0.58	0.66	0.66	0.76	0.53	0.62	0.70	0.70	0.80	0.56	0.66	0.74	0.74	0.85
		PI	0.77	0.77	0.77	0.77	0.77	0.82	0.82	0.82	0.82	0.82	0.86	0.87	0.87	0.87	0.87	0.92	0.92	0.92	0.92	0.92
	41°F (5.0°C)	TC	23768	23800	23826	23827	23859	25201	25231	25256	25261	25291	26706	26741	26771	26776	26806	28316	28346	28377	28382	28417
		S/T	0.47	0.55	0.63	0.63	0.71	0.50	0.58	0.66	0.66	0.76	0.53	0.62	0.70	0.70	0.80	0.56	0.66	0.75	0.75	0.85
		PI	1.01	1.01	1.02	1.02	1.02	1.07	1.08	1.08	1.08	1.08	1.14	1.14	1.14	1.14	1.14	1.21	1.21	1.21	1.21	1.21
	47°F (8.3°C)	TC	25011	25045	25072	25073	25107	26518	26550	26576	26581	26613	28103	28139	28170	28176	28207	29796	29828	29861	29865	29903
		S/T	0.47	0.55	0.63	0.63	0.72	0.50	0.59	0.67	0.67	0.76	0.53	0.62	0.71	0.71	0.80	0.56	0.66	0.75	0.75	0.85
		PI	1.26	1.26	1.26	1.26	1.26	1.33	1.33	1.34	1.34	1.34	1.41	1.41	1.42	1.42	1.42	1.50	1.50	1.50	1.50	1.50
	50°F (10.0°C)	TC	25223	25257	25284	25286	25320	26743	26775	26801	26807	26839	28341	28378	28410	28415	28447	30049	30081	30114	30119	30156
		S/T	0.47	0.56	0.63	0.63	0.72	0.50	0.59	0.67	0.67	0.76	0.53	0.62	0.71	0.71	0.81	0.56	0.66	0.75	0.75	0.86
		PI	1.29	1.30	1.30	1.30	1.30	1.37	1.37	1.38	1.38	1.38	1.45	1.46	1.46	1.46	1.46	1.54	1.54	1.55	1.55	1.55
	59°F (15.0°C)	TC	25860	25895	25923	25924	25959	27418	27451	27478	27483	27516	29057	29094	29127	29132	29165	30807	30841	30874	30879	30918
		S/T	0.48	0.56	0.63	0.63	0.72	0.50	0.59	0.67	0.67	0.77	0.53	0.63	0.71	0.71	0.81	0.57	0.67	0.76	0.76	0.86
		PI	1.41	1.41	1.41	1.41	1.41	1.49	1.49	1.50	1.50	1.50	1.58	1.58	1.59	1.59	1.59	1.68	1.68	1.68	1.68	1.68
	68°F (20.0°C)	TC	26497	26532	26561	26562	26598	28094	28127	28155	28160	28194	29772	29811	29844	29849	29883	31566	31600	31635	31639	31679
		S/T	0.49	0.57	0.65	0.65	0.74	0.52	0.61	0.69	0.69	0.79	0.55	0.64	0.73	0.73	0.83	0.58	0.68	0.78	0.78	0.88
		PI	1.52	1.52	1.52	1.52	1.53	1.61	1.61	1.62	1.62	1.62	1.71	1.71	1.71	1.71	1.71	1.81	1.81	1.82	1.82	1.82
	77°F (25.0°C)	TC	27133	27170	27199	27200	27237	28769	28803	28831	28837	28871	30487	30527	30561	30567	30601	32324	32360	32395	32400	32440
		S/T	0.50	0.58	0.66	0.66	0.75	0.52	0.62	0.70	0.70	0.80	0.56	0.65	0.74	0.74	0.85	0.59	0.69	0.79	0.79	0.90
		PI	1.63	1.64	1.64	1.64	1.64	1.73	1.73	1.74	1.74	1.74	1.83	1.84	1.84	1.84	1.84	1.95	1.95	1.95	1.95	1.95
	82°F (27.8°C)	TC	26670	26706	26735	26736	26772	28278	28311	28339	28345	28378	29967	30006	30039	30045	30079	31773	31807	31842	31847	31886
		S/T	0.50	0.59	0.67	0.67	0.76	0.53	0.62	0.71	0.71	0.81	0.56	0.66	0.75	0.75	0.86	0.60	0.70	0.80	0.80	0.91
		PI	1.71	1.71	1.71	1.71	1.71	1.81	1.81	1.81	1.81	1.82	1.92	1.92	1.92	1.92	1.92	2.03	2.04	2.04	2.04	2.04
	86°F (30.0°C)	TC	25269	25303	25330	25332	25366	26792	26824	26850	26856	26887	28393	28430	28461	28467	28498	30103	30136	30169	30174	30211
		S/T	0.51	0.60	0.68	0.68	0.77	0.54	0.63	0.72	0.72	0.82	0.57	0.67	0.76	0.76	0.87	0.60	0.71	0.81	0.81	0.92
		PI	1.78	1.78	1.78	1.78	1.79	1.89	1.89	1.89	1.89	1.89	2.00	2.00	2.00	2.00	2.01	2.12	2.12	2.12	2.12	2.13
	95°F (35.0°C)	TC	22116	22146	22170	22171	22201	23449	23477	23500	23505	23533	24850	24882	24910	24915	24943	26347	26376	26405	26409	26442
		S/T	0.51	0.60	0.68	0.68	0.77	0.54	0.63	0.72	0.72	0.82	0.57	0.67	0.76	0.76	0.87	0.60	0.71	0.81	0.81	0.92
		PI	1.94	1.94	1.95	1.95	1.95	2.06	2.06	2.06	2.06	2.07	2.18	2.18	2.19	2.19	2.19	2.31	2.32	2.32	2.32	2.32
	104°F (40.0°C)	TC	19373	19399	19420	19421	19447	20540	20565	20585	20589	20614	21768	21796	21820	21824	21849	23079	23104	23129	23133	23162
		S/T	0.52	0.61	0.69	0.69	0.79	0.55	0.65	0.74	0.74	0.84	0.58	0.69	0.78	0.78	0.89	0.62	0.73	0.83	0.83	0.94
		PI	1.92	1.92	1.92	1.92	1.92	2.03	2.03	2.04	2.04	2.04	2.15	2.15	2.16	2.16	2.16	2.28	2.28	2.29	2.29	2.29
	110°F (43.0°C)	TC	17727	17751	17770	17771	17795	18795	18817	18836	18840	18862	19918	19944	19966	19970	19992	21118	21141	21164	21167	21194
		S/T	0.54	0.63	0.72	0.72	0.82	0.57	0.67	0.76	0.76	0.87	0.61	0.71	0.81	0.81	0.92	0.64	0.75	0.86	0.86	0.98
		PI	1.90	1.90	1.90	1.90	1.91	2.01	2.02	2.02	2.02	2.02	2.13	2.14	2.14	2.14	2.14	2.26	2.27	2.27	2.27	2.27
	115°F (46.0°C)	TC	14939	14959	14975	14976	14996	15839	15858	15873	15877	15895	16785	16807	16826	16829	16848	17797	17816	17835	17838	17860
		S/T	0.55	0.64	0.73	0.73	0.83	0.58	0.68	0.77	0.77	0.88	0.61	0.72	0.82	0.82	0.93	0.65	0.76	0.87	0.87	0.99
		PI	1.69	1.69	1.69	1.69	1.69	1.79	1.79	1.79	1.79	1.79	1.89	1.90	1.90	1.90	1.90	2.01	2.01	2.01	2.01	2.01
	122°F (50.0°C)	TC	11221	11236	11248	11249	11264	11897	11912	11923	11926	11940	12608	12625	12639	12641	12655	13368	13382	13397	13399	13416
		S/T	0.56	0.66	0.74	0.74	0.85	0.59	0.69	0.79	0.79	0.90	0.63	0.74	0.84	0.84	0.95	0.67	0.78	0.89	0.89	1.00
		PI	1.40	1.40	1.40	1.40	1.40	1.48	1.49	1.49	1.49	1.49	1.57	1.57	1.58	1.58	1.58	1.67	1.67	1.67	1.67	1.67

COOLING PERFORMANCE AT INDOOR DRY BULB TEMPERATURE SIZE 24 (Sheet 4 of 4)

AIRFLOW (CFM)	OUTDOOR DB (°F)	ID WB	60.8°F(16.0°C)					64.4°F(18.0°C)					67°F(19.4°C)					71.6°F(22.0°C)				
		ID DB (°F)	73.4°F (23.0°C)	77.0°F (25.0°C)	80.0°F (26.7°C)	80.6°F (27.0°C)	84.2°F (29.0°C)	73.4°F (23.0°C)	77.0°F (25.0°C)	80.0°F (26.7°C)	80.6°F (27.0°C)	84.2°F (29.0°C)	73.4°F (23.0°C)	77.0°F (25.0°C)	80.0°F (26.7°C)	80.6°F (27.0°C)	84.2°F (29.0°C)	73.4°F (23.0°C)	77.0°F (25.0°C)	80.0°F (26.7°C)	80.6°F (27.0°C)	84.2°F (29.0°C)
765	-22°F (-30.0°C)	TC	16478	16501	16518	16519	16541	17471	17492	17509	17513	17534	18515	18539	18560	18563	18584	19631	19652	19674	19677	19701
		S/T	0.48	0.56	0.63	0.63	0.72	0.50	0.59	0.67	0.67	0.77	0.53	0.63	0.71	0.71	0.81	0.57	0.67	0.76	0.76	0.86
		PI	1.04	1.04	1.04	1.04	1.04	1.10	1.10	1.11	1.11	1.11	1.17	1.17	1.17	1.17	1.17	1.24	1.24	1.24	1.24	1.24
	-13°F (-25.0°C)	TC	23665	23697	23722	23724	23756	25091	25121	25146	25151	25181	26590	26625	26655	26659	26689	28192	28223	28254	28258	28293
		S/T	0.48	0.56	0.64	0.64	0.73	0.51	0.60	0.68	0.68	0.77	0.54	0.63	0.72	0.72	0.82	0.57	0.67	0.76	0.76	0.87
		PI	1.45	1.46	1.46	1.46	1.46	1.54	1.54	1.54	1.54	1.55	1.63	1.64	1.64	1.64	1.64	1.73	1.73	1.74	1.74	1.74
	-4°F (-20.0°C)	TC	22132	22161	22185	22186	22216	23465	23493	23516	23521	23549	24867	24900	24927	24932	24960	26366	26394	26423	26427	26460
		S/T	0.48	0.57	0.64	0.64	0.73	0.51	0.60	0.68	0.68	0.78	0.54	0.64	0.72	0.72	0.82	0.57	0.67	0.77	0.77	0.87
		PI	1.38	1.38	1.38	1.38	1.38	1.46	1.46	1.46	1.46	1.47	1.55	1.55	1.55	1.55	1.55	1.64	1.64	1.64	1.64	1.65
	0°F (-17.8°C)	TC	21450	21479	21502	21503	21532	22743	22770	22792	22797	22824	24101	24133	24160	24164	24191	25554	25581	25609	25613	25645
		S/T	0.48	0.57	0.64	0.64	0.73	0.51	0.60	0.68	0.68	0.78	0.54	0.64	0.72	0.72	0.83	0.58	0.68	0.77	0.77	0.88
		PI	1.34	1.35	1.35	1.35	1.35	1.42	1.43	1.43	1.43	1.43	1.51	1.51	1.51	1.51	1.52	1.60	1.60	1.60	1.60	1.61
	5°F (-15.0°C)	TC	20598	20626	20648	20649	20677	21839	21865	21887	21891	21917	23144	23174	23200	23204	23230	24539	24565	24592	24596	24626
		S/T	0.49	0.57	0.65	0.65	0.74	0.51	0.60	0.69	0.69	0.78	0.55	0.64	0.73	0.73	0.83	0.58	0.68	0.77	0.77	0.88
		PI	1.30	1.30	1.30	1.30	1.31	1.38	1.38	1.38	1.38	1.38	1.46	1.46	1.47	1.47	1.47	1.55	1.55	1.55	1.55	1.56
	14°F (-10.0°C)	TC	24025	24058	24083	24085	24117	25473	25503	25528	25534	25564	26995	27030	27060	27065	27095	28621	28653	28684	28688	28724
		S/T	0.49	0.57	0.65	0.65	0.74	0.52	0.61	0.69	0.69	0.78	0.55	0.64	0.73	0.73	0.83	0.58	0.68	0.77	0.77	0.88
		PI	1.05	1.05	1.05	1.05	1.05	1.11	1.11	1.11	1.11	1.12	1.18	1.18	1.18	1.18	1.18	1.25	1.25	1.25	1.25	1.25
	17°F (-8.3°C)	TC	25168	25201	25229	25230	25264	26684	26716	26742	26748	26779	28279	28315	28347	28352	28384	29982	30015	30048	30052	30090
		S/T	0.49	0.57	0.65	0.65	0.74	0.52	0.61	0.69	0.69	0.79	0.55	0.64	0.73	0.73	0.83	0.58	0.68	0.78	0.78	0.88
		PI	0.96	0.97	0.97	0.97	0.97	1.02	1.02	1.02	1.02	1.03	1.08	1.08	1.09	1.09	1.09	1.15	1.15	1.15	1.15	1.15
	23°F (-5.0°C)	TC	24676	24709	24736	24737	24770	26163	26194	26220	26225	26256	27726	27762	27793	27798	27829	29397	29429	29461	29465	29502
		S/T	0.49	0.58	0.65	0.65	0.75	0.52	0.61	0.69	0.69	0.79	0.55	0.65	0.74	0.74	0.84	0.58	0.69	0.78	0.78	0.89
		PI	0.91	0.91	0.91	0.91	0.92	0.97	0.97	0.97	0.97	0.97	1.03	1.03	1.03	1.03	1.03	1.09	1.09	1.09	1.09	1.09
	35°F (1.7°C)	TC	23692	23724	23750	23751	23783	25120	25150	25175	25180	25210	26621	26656	26685	26690	26720	28225	28256	28286	28291	28326
		S/T	0.49	0.58	0.66	0.66	0.75	0.52	0.61	0.70	0.70	0.79	0.55	0.65	0.74	0.74	0.84	0.59	0.69	0.78	0.78	0.89
		PI	0.81	0.81	0.81	0.81	0.81	0.86	0.86	0.86	0.86	0.86	0.91	0.91	0.91	0.91	0.91	0.96	0.97	0.97	0.97	0.97
	41°F (5.0°C)	TC	24999	25033	25060	25061	25095	26506	26537	26563	26569	26600	28089	28126	28157	28162	28194	29782	29814	29847	29851	29888
		S/T	0.49	0.58	0.66	0.66	0.75	0.52	0.61	0.70	0.70	0.80	0.56	0.65	0.74	0.74	0.84	0.59	0.69	0.78	0.78	0.89
		PI	1.07	1.07	1.07	1.07	1.07	1.13	1.13	1.13	1.13	1.13	1.20	1.20	1.20	1.20	1.20	1.27	1.27	1.27	1.27	1.27
	47°F (8.3°C)	TC	26306	26341	26370	26371	26407	27891	27924	27952	27958	27991	29558	29596	29629	29635	29668	31339	31373	31407	31412	31451
		S/T	0.50	0.58	0.66	0.66	0.75	0.53	0.62	0.70	0.70	0.80	0.56	0.65	0.74	0.74	0.85	0.59	0.69	0.79	0.79	0.90
		PI	1.32	1.32	1.33	1.33	1.33	1.40	1.40	1.41	1.41	1.41	1.49	1.49	1.49	1.49	1.49	1.58	1.58	1.58	1.58	1.58
	50°F (10.0°C)	TC	26529	26565	26594	26595	26631	28128	28161	28189	28195	28228	29809	29847	29881	29886	29919	31605	31639	31673	31678	31718
		S/T	0.50	0.58	0.66	0.66	0.76	0.53	0.62	0.70	0.70	0.80	0.56	0.66	0.75	0.75	0.85	0.59	0.70	0.79	0.79	0.90
		PI	1.36	1.36	1.37	1.37	1.37	1.44	1.45	1.45	1.45	1.45	1.53	1.53	1.53	1.53	1.54	1.62	1.62	1.63	1.63	1.63
	59°F (15.0°C)	TC	27199	27236	27265	27266	27303	28838	28872	28901	28907	28941	30561	30601	30635	30641	30675	32402	32438	32473	32478	32518
		S/T	0.50	0.59	0.67	0.67	0.76	0.53	0.62	0.71	0.71	0.81	0.56	0.66	0.75	0.75	0.86	0.60	0.70	0.80	0.80	0.91
		PI	1.48	1.48	1.48	1.48	1.49	1.57	1.57	1.57	1.57	1.58	1.66	1.67	1.67	1.67	1.67	1.76	1.77	1.77	1.77	1.77
	68°F (20.0°C)	TC	27869	27906	27936	27938	27975	29548	29583	29612	29618	29653	31314	31354	31389	31395	31430	33200	33236	33273	33278	33319
		S/T	0.51	0.60	0.69	0.69	0.78	0.54	0.64	0.73	0.73	0.83	0.58	0.68	0.77	0.77	0.88	0.61	0.72	0.82	0.82	0.93
		PI	1.60	1.60	1.60	1.60	1.61	1.70	1.70	1.70	1.70	1.70	1.80	1.80	1.80	1.80	1.80	1.90	1.91	1.91	1.91	1.91
	77°F (25.0°C)	TC	28538	28577	28608	28609	28647	30258	30294	30324	30330	30366	32066	32108	32144	32150	32185	33998	34035	34072	34077	34120
		S/T	0.52	0.61	0.69	0.69	0.79	0.55	0.65	0.74	0.74	0.84	0.59	0.69	0.78	0.78	0.89	0.62	0.73	0.83	0.83	0.94
		PI	1.72	1.72	1.72	1.72	1.72	1.82	1.82	1.83	1.83	1.83	1.93	1.93	1.93	1.93	1.94	2.05	2.05	2.05	2.05	2.05
	82°F (27.8°C)	TC	28051	28089	28119	28121	28159	29742	29777	29807	29812	29848	31519	31560	31595	31601	31636	33418	33454	33491	33496	33538
		S/T	0.53	0.62	0.70	0.70	0.80	0.56	0.66	0.75	0.75	0.85	0.59	0.70	0.79	0.79	0.90	0.63	0.74	0.84	0.84	0.95
		PI	1.79	1.80	1.80	1.80	1.80	1.90	1.91	1.91	1.91	1.91	2.02	2.02	2.02	2.02	2.02	2.14	2.14	2.14	2.14	2.15
	86°F (30.0°C)	TC	26578	26613	26642	26643	26679	28179	28213	28241	28246	28280	29863	29902	29935	29941	29974	31662	31697	31731	31736	31775
		S/T	0.53	0.63	0.71	0.71	0.81	0.57	0.66	0.75	0.75	0.86	0.60	0.70	0.80	0.80	0.91	0.64	0.75	0.85	0.85	0.97
		PI	1.87	1.87	1.88	1.88	1.88	1.98	1.99	1.99	1.99	1.99	2.10	2.10	2.11	2.11	2.11	2.23	2.23	2.23	2.23	2.24
	95°F (35.0°C)	TC	23262	23293	23318	23319	23350	24663	24693	24717	24722	24751	26137	26171	26200	26205	26234	27712	27742	27772	27776	27811
		S/T	0.53	0.63	0.71	0.71	0.81	0.57	0.66	0.75	0.75	0.86	0.60	0.70	0.80	0.80	0.91	0.64	0.75	0.85	0.85	0.97
		PI	2.04	2.04	2.05	2.05	2.05	2.17	2.17	2.17	2.17	2.17	2.29	2.30	2.30	2.30	2.30	2.43	2.44	2.44	2.44	2.44
	104°F (40.0°C)	TC	20376	20403	20425	20426	20454	21604	21630	21651	21655	21681	22895	22924	22950	22954	22980	24274	24301	24327	24331	24361
		S/T	0.55	0.64	0.73	0.73	0.83	0.58	0.68	0.77	0.77	0.88	0.62	0.72	0.82	0.82	0.93	0.65	0.76	0.87	0.87	0.99
		PI	2.01	2.02	2.02	2.02	2.02	2.14	2.14	2.14	2.14	2.14	2.26	2.27	2.27	2.27	2.27	2.40	2.40	2.41	2.41	2.41
	110°F (43.0°C)	TC	18645	18670	18690	18691	18716	19768	19792	19811	19815	19839	20949	20977	21000	21004	21027	22212	22236	22260	22263	22291
		S/T	0.57	0.67	0.76	0.76	0.86	0.60	0.71	0.80	0.80	0.91	0.64	0.75	0.85	0.85	0.97	0.68	0.79	0.90	0.90	1.00
		PI	2.00	2.00	2.00	2.00	2.01	2.12	2.12	2.12	2.12	2.13	2.24	2.25	2.25	2.25	2.25	2.38	2.38	2.39	2.39	2.39
	115°F (46.0°C)	TC	15712	15733	15750	15751	15772	16659	16679	16695	16699	16718	17654	17677	17697	17700	17720	18718	18738	18759	18762	18785
		S/T	0.57	0.67	0.77	0.77	0.87	0.61	0.71	0.81	0.81	0.92	0.65	0.76	0.86	0.86	0.98	0.68	0.80	0.91	0.91	1.00
		PI	1.77	1.77	1.78	1.78	1.78	1.88	1.88	1.88	1.88	1.89	1.99	1.99	2.00	2.00	2.00	2.11	2.11	2.12	2.12	2.12
	122°F (50.0°C)	TC	11802	11818	11831	11831	11847	12514	12528	12541	12543	12558	13261	13278	13293	13296	13310	14060	14075	14091	14093	14110
		S/T	0.59	0.69	0.78	0.78	0.89	0.62	0.73	0.83	0.83	0.95	0.66	0.77	0.88	0.88	1.00	0.70	0.82	0.93	0.93	1.00
		PI	1.47	1.47	1.48	1.48	1.48	1.56	1.56	1.56	1.56	1.57	1.65	1.66	1.66	1.66	1.66	1.75	1.76	1.76	1.76	1.76

NOTE: Values in gray are extrapolated based on tested performance.

Manufacturer reserves the right to change, at any time, specifications and designs without notice and without obligations.

Table 22 — Four-Way Cassette Heating Performance (24K)

HEATING PERFORMANCE AT INDOOR DRY BULB TEMPERATURE SIZE 24 (Sheet 1 of 2)

AIRFLOW (CFM)	OUTDOOR DB(°F)	TC: Total Heating Capacity (BTU/hr)					PI: Power Input (kW)				
		Indoor Conditions (DB °F)					Indoor Conditions (DB °F)				
		60.8°F (16.0°C)	68°F (20.0°C)	70°F (21.1°C)	71.6°F (22.0°C)	75.2°F (24.0°C)	60.8°F (16.0°C)	68°F (20.0°C)	70°F (21.1°C)	71.6°F (22.0°C)	75.2°F (24.0°C)
547	-22°F(-30.0°C)	8051	7890	7851	7731	7661	2.31	2.32	2.33	2.33	2.34
	-13°F(-25.0°C)	11106	10884	10829	10253	10161	2.38	2.40	2.40	2.41	2.42
	-4°F(-20.0°C)	15248	14943	14869	14078	13951	2.63	2.65	2.66	2.66	2.68
	0°F(-17.8°C)	17795	17439	17352	16429	16281	2.80	2.82	2.83	2.83	2.84
	5°F(-15.0°C)	20977	20558	20455	19367	19193	3.00	3.03	3.04	3.04	3.05
	14°F(-10.0°C)	21044	20623	20520	19428	19254	2.79	2.81	2.81	2.82	2.83
	17°F(-8.3°C)	21066	20644	20541	19449	19274	2.71	2.74	2.74	2.75	2.76
	22°F(-5.6°C)	21813	21377	21270	20139	19958	2.75	2.78	2.78	2.79	2.80
	27°F(-2.8°C)	22561	22110	21999	20830	20642	2.80	2.82	2.82	2.83	2.84
	32°F(-0.0°C)	23309	22843	22729	21520	21326	2.84	2.86	2.87	2.87	2.88
	35°F(1.7°C)	23758	23282	23166	21934	21737	2.86	2.89	2.89	2.90	2.91
	37°F(2.8°C)	24308	23822	23703	22442	22240	2.78	2.81	2.81	2.82	2.83
	42°F(5.6°C)	25684	25170	25044	23712	23499	2.59	2.61	2.61	2.62	2.63
	44.6°F(7.0°C)	26234	25709	25581	24220	24002	2.51	2.53	2.54	2.54	2.55
	47°F(8.3°C)	27059	26518	26385	24982	24757	2.39	2.41	2.42	2.42	2.43
	52°F(11.1°C)	26730	26196	26065	24679	24457	2.15	2.17	2.17	2.17	2.18
	57°F(13.9°C)	26402	25874	25744	24375	24156	1.90	1.92	1.92	1.93	1.93
	59°F(15.0°C)	26270	25745	25616	24254	24036	1.81	1.82	1.82	1.83	1.84
	62°F(16.7°C)	26073	25552	25424	24072	23855	1.66	1.67	1.68	1.68	1.69
	64.4°F(18.0°C)	25941	25423	25296	23950	23735	1.56	1.57	1.58	1.58	1.59
635	-22°F(-30.0°C)	8636	8463	8421	8339	8264	2.33	2.35	2.35	2.36	2.37
	-13°F(-25.0°C)	11681	11447	11390	11061	10961	2.40	2.42	2.43	2.43	2.44
	-4°F(-20.0°C)	16038	15717	15639	15187	15050	2.66	2.68	2.69	2.69	2.70
	0°F(-17.8°C)	18716	18342	18250	17723	17563	2.83	2.85	2.85	2.86	2.87
	5°F(-15.0°C)	22064	21622	21514	20893	20705	3.04	3.06	3.07	3.07	3.08
	14°F(-10.0°C)	22133	21691	21582	20958	20770	2.81	2.84	2.84	2.85	2.86
	17°F(-8.3°C)	22156	21713	21605	20980	20791	2.74	2.76	2.77	2.77	2.78
	22°F(-5.6°C)	22943	22484	22372	21725	21530	2.78	2.81	2.81	2.82	2.83
	27°F(-2.8°C)	23729	23255	23139	22470	22268	2.82	2.85	2.85	2.86	2.87
	32°F(-0.0°C)	24516	24026	23905	23215	23006	2.87	2.89	2.90	2.90	2.91
	35°F(1.7°C)	24988	24488	24366	23661	23448	2.89	2.92	2.92	2.93	2.94
	37°F(2.8°C)	25567	25055	24930	24209	23992	2.81	2.84	2.84	2.85	2.86
	42°F(5.6°C)	27013	26473	26341	25580	25349	2.61	2.64	2.64	2.65	2.66
	44.6°F(7.0°C)	27592	27040	26905	26128	25892	2.54	2.56	2.56	2.57	2.58
	47°F(8.3°C)	28460	27891	27752	26950	26707	2.42	2.44	2.44	2.45	2.46
	52°F(11.1°C)	28115	27552	27414	26622	26383	2.17	2.19	2.19	2.20	2.20
	57°F(13.9°C)	27769	27213	27077	26295	26058	1.92	1.94	1.94	1.95	1.95
	59°F(15.0°C)	27630	27078	26942	26164	25928	1.82	1.84	1.84	1.85	1.85
	62°F(16.7°C)	27423	26875	26740	25967	25734	1.68	1.69	1.69	1.70	1.70
	64.4°F(18.0°C)	27285	26739	26605	25836	25604	1.58	1.59	1.59	1.60	1.60

HEATING PERFORMANCE AT INDOOR DRY BULB TEMPERATURE SIZE 24 (Sheet 2 of 2)

AIRFLOW (CFM)	OUTDOOR DB(°F)	TC: Total Heating Capacity (BTU/hr)					PI: Power Input (kW)				
		Indoor Conditions (DB °F)					Indoor Conditions (DB °F)				
		60.8°F (16.0°C)	68°F (20.0°C)	70°F (21.1°C)	71.6°F (22.0°C)	75.2°F (24.0°C)	60.8°F (16.0°C)	68°F (20.0°C)	70°F (21.1°C)	71.6°F (22.0°C)	75.2°F (24.0°C)
706	-22°F(-30.0°C)	9263	9078	9032	8996	8915	2.35	2.37	2.38	2.38	2.39
	-13°F(-25.0°C)	12286	12040	11980	11932	11824	2.43	2.45	2.45	2.46	2.47
	-4°F(-20.0°C)	16868	16531	16448	16383	16235	2.69	2.71	2.71	2.72	2.73
	0°F(-17.8°C)	19685	19291	19195	19118	18946	2.85	2.88	2.88	2.89	2.90
	5°F(-15.0°C)	23206	22742	22628	22538	22335	3.07	3.09	3.10	3.10	3.12
	14°F(-10.0°C)	23279	22814	22700	22609	22405	2.84	2.87	2.87	2.88	2.89
	17°F(-8.3°C)	23304	22838	22723	22632	22429	2.77	2.79	2.80	2.80	2.81
	22°F(-5.6°C)	24131	23648	23530	23436	23225	2.81	2.83	2.84	2.84	2.86
	27°F(-2.8°C)	24958	24459	24337	24239	24021	2.85	2.88	2.88	2.89	2.90
	32°F(-0.0°C)	25785	25270	25143	25043	24817	2.90	2.92	2.93	2.93	2.94
	35°F(1.7°C)	26282	25756	25627	25525	25295	2.92	2.95	2.95	2.96	2.97
	37°F(2.8°C)	26890	26353	26221	26116	25881	2.84	2.86	2.87	2.88	2.89
	42°F(5.6°C)	28412	27844	27705	27594	27346	2.64	2.66	2.67	2.67	2.68
	44.6°F(7.0°C)	29021	28440	28298	28185	27931	2.56	2.58	2.59	2.59	2.60
	47°F(8.3°C)	29934	29335	29189	29072	28810	2.44	2.46	2.47	2.47	2.48
	52°F(11.1°C)	29570	28979	28834	28719	28460	2.19	2.21	2.21	2.22	2.23
	57°F(13.9°C)	29207	28623	28479	28365	28110	1.94	1.96	1.96	1.97	1.97
	59°F(15.0°C)	29061	28480	28338	28224	27970	1.84	1.86	1.86	1.87	1.87
	62°F(16.7°C)	28843	28266	28125	28012	27760	1.69	1.71	1.71	1.71	1.72
	64.4°F(18.0°C)	28698	28124	27983	27871	27620	1.59	1.61	1.61	1.61	1.62
765	-22°F(-30.0°C)	9743	9548	9500	9462	9377	2.38	2.40	2.40	2.41	2.41
	-13°F(-25.0°C)	12922	12663	12600	12550	12437	2.45	2.47	2.48	2.48	2.49
	-4°F(-20.0°C)	17742	17387	17300	17231	17076	2.71	2.74	2.74	2.75	2.76
	0°F(-17.8°C)	20704	20290	20189	20108	19927	2.88	2.91	2.91	2.92	2.93
	5°F(-15.0°C)	24408	23920	23800	23705	23491	3.10	3.12	3.13	3.13	3.15
	14°F(-10.0°C)	24485	23995	23875	23780	23565	2.87	2.89	2.90	2.91	2.92
	17°F(-8.3°C)	24510	24020	23900	23804	23590	2.80	2.82	2.82	2.83	2.84
	22°F(-5.6°C)	25380	24873	24748	24649	24428	2.84	2.86	2.87	2.87	2.89
	27°F(-2.8°C)	26250	25725	25597	25494	25265	2.88	2.91	2.91	2.92	2.93
	32°F(-0.0°C)	27120	26578	26445	26339	26102	2.93	2.95	2.95	2.96	2.97
	35°F(1.7°C)	27642	27090	26954	26846	26605	2.95	2.98	2.98	2.99	3.00
	37°F(2.8°C)	28283	27717	27578	27468	27221	2.87	2.89	2.90	2.91	2.92
	42°F(5.6°C)	29883	29286	29139	29023	28761	2.67	2.69	2.69	2.70	2.71
	44.6°F(7.0°C)	30524	29913	29764	29644	29378	2.59	2.61	2.61	2.62	2.63
	47°F(8.3°C)	31484	30854	30700	30577	30302	2.47	2.49	2.49	2.49	2.51
	52°F(11.1°C)	31101	30479	30327	30206	29934	2.21	2.23	2.24	2.24	2.25
	57°F(13.9°C)	30719	30105	29954	29834	29566	1.96	1.98	1.98	1.99	1.99
	59°F(15.0°C)	30566	29955	29805	29686	29418	1.86	1.88	1.88	1.88	1.89
	62°F(16.7°C)	30336	29730	29581	29463	29198	1.71	1.72	1.73	1.73	1.74
	64.4°F(18.0°C)	30183	29580	29432	29314	29050	1.61	1.62	1.63	1.63	1.64

NOTE: Values in gray are extrapolated based on tested performance.

HEATING AND COOLING PERFORMANCE

CONSOLE (45MBFAQ)

Table 23 — Console Cooling Performance (9K)

COOLING PERFORMANCE AT INDOOR DRY BULB TEMPERATURE SIZE 9 (Sheet 1 of 4)

AIRFLOW (CFM)	OUTDOOR DB (°F)	ID WB(°F)	60.8°F(16.0°C)					64.4°F(18.0°C)					67°F(19.4°C)					71.6°F(22.0°C)				
		ID DB(°F)	73.4°F (23.0°C)	77.0°F (25.0°C)	80.0°F (26.7°C)	80.6°F (27.0°C)	84.2°F (29.0°C)	73.4°F (23.0°C)	77.0°F (25.0°C)	80.0°F (26.7°C)	80.6°F (27.0°C)	84.2°F (29.0°C)	73.4°F (23.0°C)	77.0°F(25.0°C)	80.0°F (26.7°C)	80.6°F(27.0°C)	84.2°F (29.0°C)	73.4°F(23.0°C)	77.0°F (25.0°C)	80.0°F (26.7°C)	80.6°F (27.0°C)	84.2°F (29.0°C)
188	-22°F (-30.0°C)	TC	5691	5698	5705	5705	5713	6034	6041	6047	6048	6055	6394	6403	6410	6411	6418	6780	6787	6794	6795	6804
		S/T	0.32	0.38	0.43	0.43	0.49	0.34	0.40	0.46	0.46	0.52	0.36	0.43	0.48	0.48	0.55	0.38	0.45	0.51	0.51	0.59
		PI	0.23	0.23	0.23	0.23	0.23	0.25	0.25	0.25	0.25	0.25	0.26	0.26	0.26	0.26	0.26	0.28	0.28	0.28	0.28	0.28
	-13°F (-25.0°C)	TC	6165	6173	6180	6180	6189	6537	6544	6551	6552	6560	6927	6936	6944	6945	6953	7345	7353	7361	7362	7371
		S/T	0.33	0.38	0.43	0.43	0.49	0.34	0.40	0.46	0.46	0.52	0.37	0.43	0.49	0.49	0.56	0.39	0.45	0.52	0.52	0.59
		PI	0.25	0.25	0.25	0.25	0.25	0.27	0.27	0.27	0.27	0.27	0.28	0.28	0.28	0.28	0.28	0.30	0.30	0.30	0.30	0.30
	-4°F (-20.0°C)	TC	6639	6648	6655	6656	6665	7039	7048	7055	7056	7065	7460	7470	7478	7479	7488	7909	7918	7927	7928	7938
		S/T	0.33	0.38	0.44	0.44	0.50	0.35	0.41	0.46	0.46	0.53	0.37	0.43	0.49	0.49	0.56	0.39	0.46	0.52	0.52	0.59
		PI	0.27	0.27	0.27	0.27	0.27	0.29	0.29	0.29	0.29	0.29	0.30	0.30	0.31	0.31	0.31	0.32	0.32	0.32	0.32	0.32
	0°F (-17.8°C)	TC	6850	6859	6867	6867	6876	7263	7272	7279	7280	7289	7697	7707	7715	7717	7725	8161	8169	8178	8180	8190
		S/T	0.33	0.39	0.44	0.44	0.50	0.35	0.41	0.46	0.46	0.53	0.37	0.43	0.49	0.49	0.56	0.39	0.46	0.52	0.52	0.59
		PI	0.28	0.28	0.28	0.28	0.28	0.30	0.30	0.30	0.30	0.30	0.31	0.31	0.31	0.31	0.32	0.33	0.33	0.33	0.33	0.33
	5°F (-15.0°C)	TC	7114	7123	7131	7131	7141	7542	7551	7559	7560	7569	7993	8003	8012	8014	8023	8474	8484	8493	8494	8505
		S/T	0.33	0.39	0.44	0.44	0.50	0.35	0.41	0.47	0.47	0.53	0.37	0.43	0.49	0.49	0.56	0.39	0.46	0.52	0.52	0.60
		PI	0.29	0.29	0.29	0.29	0.29	0.31	0.31	0.31	0.31	0.31	0.33	0.33	0.33	0.33	0.33	0.35	0.35	0.35	0.35	0.35
	14°F (-10.0°C)	TC	7077	7086	7094	7094	7104	7503	7512	7520	7521	7530	7952	7962	7971	7972	7981	8431	8440	8449	8450	8461
		S/T	0.33	0.39	0.44	0.44	0.50	0.35	0.41	0.47	0.47	0.53	0.37	0.44	0.50	0.50	0.56	0.39	0.46	0.52	0.52	0.60
		PI	0.29	0.29	0.29	0.29	0.29	0.31	0.31	0.31	0.31	0.31	0.32	0.32	0.33	0.33	0.33	0.34	0.34	0.34	0.34	0.35
	17°F (-8.3°C)	TC	7064	7074	7082	7082	7091	7490	7499	7507	7508	7517	7938	7948	7957	7958	7967	8416	8425	8434	8436	8446
		S/T	0.33	0.39	0.44	0.44	0.50	0.35	0.41	0.47	0.47	0.53	0.37	0.44	0.50	0.50	0.57	0.39	0.46	0.53	0.53	0.60
		PI	0.29	0.29	0.29	0.29	0.29	0.31	0.31	0.31	0.31	0.31	0.32	0.32	0.32	0.32	0.33	0.34	0.34	0.34	0.34	0.34
	23°F (-5.0°C)	TC	7039	7049	7056	7057	7066	7463	7472	7480	7481	7490	7909	7920	7928	7930	7939	8386	8395	8404	8405	8416
		S/T	0.33	0.39	0.44	0.44	0.51	0.35	0.41	0.47	0.47	0.54	0.37	0.44	0.50	0.50	0.57	0.40	0.47	0.53	0.53	0.60
		PI	0.30	0.30	0.30	0.30	0.30	0.32	0.32	0.32	0.32	0.32	0.33	0.33	0.33	0.33	0.34	0.35	0.35	0.35	0.35	0.36
	35°F (1.7°C)	TC	6989	6998	7005	7006	7015	7410	7418	7426	7427	7436	7852	7863	7871	7873	7882	8326	8335	8344	8345	8355
		S/T	0.33	0.39	0.45	0.45	0.51	0.35	0.42	0.47	0.47	0.54	0.38	0.44	0.50	0.50	0.57	0.40	0.47	0.53	0.53	0.61
		PI	0.31	0.32	0.32	0.32	0.32	0.33	0.33	0.33	0.33	0.33	0.35	0.35	0.35	0.35	0.35	0.37	0.38	0.38	0.38	0.38
	41°F (5.0°C)	TC	6981	6990	6998	6998	7007	7401	7410	7417	7419	7428	7843	7854	7862	7864	7873	8316	8325	8334	8335	8346
		S/T	0.34	0.39	0.45	0.45	0.51	0.36	0.42	0.47	0.47	0.54	0.38	0.44	0.50	0.50	0.57	0.40	0.47	0.53	0.53	0.61
		PI	0.32	0.32	0.32	0.32	0.32	0.34	0.34	0.34	0.34	0.34	0.36	0.36	0.36	0.36	0.36	0.38	0.38	0.38	0.38	0.38
	47°F (8.3°C)	TC	6973	6982	6990	6990	6999	7393	7402	7409	7410	7419	7835	7845	7854	7855	7864	8307	8316	8325	8326	8336
		S/T	0.34	0.39	0.45	0.45	0.51	0.36	0.42	0.48	0.48	0.54	0.38	0.44	0.50	0.50	0.57	0.40	0.47	0.53	0.53	0.61
		PI	0.32	0.32	0.32	0.32	0.33	0.34	0.34	0.34	0.34	0.34	0.36	0.36	0.36	0.36	0.37	0.39	0.39	0.39	0.39	0.39
	50°F (10.0°C)	TC	7128	7137	7145	7145	7155	7557	7566	7574	7575	7584	8009	8019	8028	8030	8039	8491	8501	8510	8511	8522
		S/T	0.34	0.40	0.45	0.45	0.51	0.36	0.42	0.48	0.48	0.54	0.38	0.45	0.51	0.51	0.58	0.40	0.47	0.54	0.54	0.61
		PI	0.33	0.33	0.33	0.33	0.33	0.35	0.35	0.35	0.35	0.35	0.37	0.37	0.37	0.37	0.37	0.39	0.39	0.39	0.39	0.39
	59°F (15.0°C)	TC	7593	7603	7611	7611	7622	8050	8060	8068	8069	8079	8531	8542	8552	8553	8563	9045	9055	9065	9066	9078
		S/T	0.34	0.40	0.45	0.45	0.52	0.36	0.42	0.48	0.48	0.55	0.38	0.45	0.51	0.51	0.58	0.40	0.48	0.54	0.54	0.62
		PI	0.34	0.34	0.34	0.34	0.34	0.36	0.36	0.36	0.36	0.36	0.38	0.38	0.38	0.38	0.38	0.40	0.41	0.41	0.41	0.41
	68°F (20.0°C)	TC	8058	8069	8077	8078	8089	8543	8554	8562	8564	8574	9054	9066	9076	9077	9087	9599	9610	9620	9622	9634
		S/T	0.35	0.41	0.47	0.47	0.53	0.37	0.43	0.49	0.49	0.56	0.39	0.46	0.52	0.52	0.60	0.42	0.49	0.55	0.55	0.63
		PI	0.35	0.35	0.35	0.35	0.35	0.37	0.37	0.37	0.37	0.37	0.40	0.40	0.40	0.40	0.40	0.42	0.42	0.42	0.42	0.42
	77°F (25.0°C)	TC	8523	8534	8543	8544	8555	9036	9047	9056	9058	9069	9576	9589	9599	9601	9612	10153	10164	10175	10177	10190
		S/T	0.35	0.41	0.47	0.47	0.54	0.37	0.44	0.50	0.50	0.57	0.40	0.47	0.53	0.53	0.60	0.42	0.49	0.56	0.56	0.64
		PI	0.36	0.36	0.36	0.36	0.37	0.39	0.39	0.39	0.39	0.39	0.41	0.41	0.41	0.41	0.41	0.43	0.43	0.43	0.43	0.43
	82°F (27.8°C)	TC	8626	8638	8647	8647	8659	9146	9157	9166	9168	9179	9692	9705	9716	9718	9728	10276	10288	10299	10300	10313
		S/T	0.36	0.42	0.48	0.48	0.54	0.38	0.45	0.51	0.51	0.58	0.40	0.47	0.54	0.54	0.61	0.43	0.50	0.57	0.57	0.65
		PI	0.41	0.41	0.41	0.41	0.41	0.43	0.44	0.44	0.44	0.44	0.46	0.46	0.46	0.46	0.46	0.49	0.49	0.49	0.49	0.49
	86°F (30.0°C)	TC	8513	8525	8534	8534	8546	9026	9037	9046	9048	9058	9565	9578	9589	9590	9601	10142	10153	10164	10165	10178
		S/T	0.36	0.43	0.48	0.48	0.55	0.38	0.45	0.51	0.51	0.58	0.41	0.48	0.54	0.54	0.62	0.43	0.51	0.58	0.58	0.66
		PI	0.50	0.50	0.50	0.50	0.50	0.53	0.53	0.53	0.53	0.53	0.56	0.56	0.56	0.56	0.56	0.59	0.59	0.59	0.59	0.59
	95°F (35.0°C)	TC	8259	8270	8279	8279	8291	8757	8767	8776	8777	8788	9280	9292	9302	9304	9314	9839	9850	9860	9862	9874
		S/T	0.36	0.43	0.48	0.48	0.55	0.38	0.45	0.51	0.51	0.58	0.41	0.48	0.54	0.54	0.62	0.43	0.51	0.58	0.58	0.66
		PI	0.69	0.69	0.69	0.69	0.70	0.74	0.74	0.74	0.74	0.74	0.78	0.78	0.78	0.78	0.78	0.83	0.83	0.83	0.83	0.83
	104°F (40.0°C)	TC	7355	7365	7373	7373	7383	7798	7807	7815	7816	7826	8264	8275	8284	8285	8295	8762	8771	8781	8782	8793
		S/T	0.37	0.44	0.50	0.50	0.56	0.39	0.46	0.53	0.53	0.60	0.42	0.49	0.56	0.56	0.63	0.44	0.52	0.59	0.59	0.67
		PI	0.69	0.69	0.69	0.69	0.69	0.73	0.73	0.73	0.73	0.73	0.77	0.77	0.78	0.78	0.78	0.82	0.82	0.82	0.82	0.82
	110°F (43.0°C)	TC	6812	6821	6829	6829	6838	7223	7231	7238	7240	7248	7654	7664	7673	7674	7683	8115	8124	8133	8134	8144
		S/T	0.39	0.45	0.51	0.51	0.59	0.41	0.48	0.54	0.54	0.62	0.43	0.51	0.58	0.58	0.66	0.46	0.54	0.61	0.61	0.70
		PI	0.69	0.69	0.69	0.69	0.69	0.73	0.73	0.73	0.73	0.73	0.77	0.77	0.77	0.77	0.77	0.82	0.82	0.82	0.82	0.82
	115°F (46.0°C)	TC	5568	5575	5581	5581	5589	5903	5910	5916	5917	5924	6256	6264	6271	6272	6279	6633	6640	6647	6648	6656
		S/T	0.39	0.46	0.52	0.52	0.59	0.41	0.48	0.55	0.55	0.63	0.44	0.51	0.58	0.58	0.67	0.46	0.54	0.62	0.62	0.71
		PI	0.57	0.57	0.57	0.57	0.57	0.60	0.60	0.60	0.60	0.60	0.64	0.64	0.64	0.64	0.64	0.68	0.68	0.68	0.68	0.68
	122°F (50.0°C)	TC	3908	3913	3918	3918	3923	4144	4149	4153	4153	4158	4391	4397	4402	4403	4408	4656	4661	4666	4667	4672
		S/T	0.40	0.47	0.53	0.53	0.61	0.42	0.50	0.56	0.56	0.64	0.45	0.53	0.60	0.60	0.68	0.48	0.56	0.63	0.63	0.72
		PI	0.41	0.41	0.41	0.41	0.41	0.44	0.44	0.44	0.44	0.44	0.46	0.46	0.46	0.46	0.46	0.49	0.49	0.49	0.49	0.49

COOLING PERFORMANCE AT INDOOR DRY BULB TEMPERATURE SIZE 9 (Sheet 2 of 4)

AIRFLOW (CFM)	OUTDOOR DB (°F)	ID WB(°F)	60.8°F(16.0°C)					64.4°F(18.0°C)					67°F(19.4°C)					71.6°F(22.0°C)				
		ID DB(°F)	73.4°F (23.0°C)	77.0°F (25.0°C)	80.0°F (26.7°C)	80.6°F (27.0°C)	84.2°F (29.0°C)	73.4°F (23.0°C)	77.0°F (25.0°C)	80.0°F (26.7°C)	80.6°F (27.0°C)	84.2°F (29.0°C)	73.4°F (23.0°C)	77.0°F(25.0°C)	80.0°F (26.7°C)	80.6°F(27.0°C)	84.2°F (29.0°C)	73.4°F(23.0°C)	77.0°F (25.0°C)	80.0°F (26.7°C)	80.6°F (27.0°C)	84.2°F (29.0°C)
324	-22°F (-30.0°C)	TC	6475	6483	6490	6491	6499	6865	6873	6880	6881	6889	7275	7285	7293	7294	7302	7713	7722	7730	7731	7741
		S/T	0.37	0.43	0.49	0.49	0.56	0.39	0.46	0.52	0.52	0.59	0.41	0.48	0.55	0.55	0.63	0.44	0.51	0.58	0.58	0.67
		PI	0.26	0.26	0.26	0.26	0.27	0.28	0.28	0.28	0.28	0.28	0.30	0.30	0.30	0.30	0.30	0.31	0.32	0.32	0.32	0.32
	-13°F (-25.0°C)	TC	7014	7024	7031	7032	7041	7437	7446	7453	7455	7463	7881	7892	7900	7902	7911	8356	8365	8374	8376	8386
		S/T	0.37	0.43	0.49	0.49	0.56	0.39	0.46	0.52	0.52	0.60	0.42	0.49	0.55	0.55	0.63	0.44	0.52	0.59	0.59	0.67
		PI	0.29	0.29	0.29	0.29	0.29	0.30	0.30	0.30	0.30	0.30	0.32	0.32	0.32	0.32	0.32	0.34	0.34	0.34	0.34	0.34
	-4°F (-20.0°C)	TC	7554	7564	7572	7572	7583	8009	8019	8026	8028	8038	8488	8499	8508	8510	8519	8999	9009	9019	9020	9031
		S/T	0.37	0.44	0.50	0.50	0.57	0.39	0.46	0.53	0.53	0.60	0.42	0.49	0.56	0.56	0.64	0.44	0.52	0.59	0.59	0.67
		PI	0.31	0.31	0.31	0.31	0.31	0.33	0.33	0.33	0.33	0.33	0.35	0.35	0.35	0.35	0.35	0.37	0.37	0.37	0.37	0.37
	0°F (-17.8°C)	TC	7794	7804	7813	7813	7823	8263	8273	8281	8283	8293	8757	8768	8778	8780	8790	9285	9295	9305	9306	9318
		S/T	0.37	0.44	0.50	0.50	0.57	0.40	0.46	0.53	0.53	0.60	0.42	0.49	0.56	0.56	0.64	0.44	0.52	0.59	0.59	0.68
		PI	0.32	0.32	0.32	0.32	0.32	0.34	0.34	0.34	0.34	0.34	0.36	0.36	0.36	0.36	0.36	0.38	0.38	0.38	0.38	0.38
	5°F (-15.0°C)	TC	8093	8104	8113	8113	8124	8581	8591	8600	8601	8612	9094	9106	9116	9117	9128	9642	9652	9663	9664	9676
		S/T	0.38	0.44	0.50	0.50	0.57	0.40	0.47	0.53	0.53	0.60	0.42	0.49	0.56	0.56	0.64	0.45	0.52	0.60	0.60	0.68
		PI	0.33	0.33	0.33	0.33	0.33	0.35	0.35	0.35	0.35	0.35	0.37	0.37	0.37	0.37	0.37	0.39	0.39	0.39	0.39	0.39
	14°F (-10.0°C)	TC	8052	8062	8071	8071	8082	8537	8547	8555	8557	8567	9047	9059	9069	9070	9080	9592	9602	9613	9614	9626
		S/T	0.38	0.44	0.50	0.50	0.57	0.40	0.47	0.53	0.53	0.61	0.42	0.50	0.56	0.56	0.64	0.45	0.53	0.60	0.60	0.68
		PI	0.33	0.33	0.33	0.33	0.33	0.35	0.35	0.35	0.35	0.35	0.37	0.37	0.37	0.37	0.37	0.39	0.39	0.39	0.39	0.39
	17°F (-8.3°C)	TC	8038	8048	8057	8057	8068	8522	8532	8540	8542	8552	9031	9043	9053	9055	9065	9575	9586	9596	9598	9610
		S/T	0.38	0.44	0.50	0.50	0.57	0.40	0.47	0.53	0.53	0.61	0.42	0.50	0.57	0.57	0.64	0.45	0.53	0.60	0.60	0.68
		PI	0.33	0.33	0.33	0.33	0.33	0.35	0.35	0.35	0.35	0.35	0.37	0.37	0.37	0.37	0.37	0.39	0.39	0.39	0.39	0.39
	23°F (-5.0°C)	TC	8009	8020	8028	8029	8039	8491	8501	8510	8512	8522	8999	9010	9020	9022	9032	9541	9551	9562	9563	9575
		S/T	0.38	0.44	0.51	0.51	0.58	0.40	0.47	0.54	0.54	0.61	0.43	0.50	0.57	0.57	0.65	0.45	0.53	0.60	0.60	0.69
		PI	0.34	0.34	0.34	0.34	0.34	0.36	0.36	0.36	0.36	0.36	0.38	0.38	0.38	0.38	0.38	0.40	0.40	0.40	0.40	0.40
	35°F (1.7°C)	TC	7951	7962	7970	7971	7982	8430	8440	8449	8450	8460	8934	8946	8956	8957	8967	9472	9483	9493	9494	9506
		S/T	0.38	0.45	0.51	0.51	0.58	0.40	0.47	0.54	0.54	0.61	0.43	0.50	0.57	0.57	0.65	0.45	0.53	0.60	0.61	0.69
		PI	0.36	0.36	0.36	0.36	0.36	0.38	0.38	0.38	0.38	0.38	0.40	0.40	0.40	0.40	0.40	0.43	0.43	0.43	0.43	0.43
	41°F (5.0°C)	TC	7942	7953	7961	7962	7972	8421	8431	8439	8441	8451	8924	8935	8945	8947	8957	9462	9472	9482	9484	9495
		S/T	0.38	0.45	0.51	0.51	0.58	0.40	0.47	0.54	0.54	0.62	0.43	0.50	0.57	0.57	0.65	0.45	0.53	0.61	0.61	0.69
		PI	0.36	0.36	0.36	0.36	0.36	0.39	0.39	0.39	0.39	0.39	0.41	0.41	0.41	0.41	0.41	0.43	0.43	0.43	0.43	0.43
	47°F (8.3°C)	TC	7933	7944	7952	7953	7963	8411	8421	8430	8431	8441	8914	8925	8935	8937	8947	9451	9461	9471	9473	9485
		S/T	0.38	0.45	0.51	0.51	0.58	0.41	0.48	0.54	0.54	0.62	0.43	0.50	0.57	0.57	0.65	0.46	0.54	0.61	0.61	0.69
		PI	0.37	0.37	0.37	0.37	0.37	0.39	0.39	0.39	0.39	0.39	0.41	0.41	0.42	0.42	0.42	0.44	0.44	0.44	0.44	0.44
	50°F (10.0°C)	TC	8109	8120	8129	8130	8140	8598	8608	8617	8619	8629	9112	9124	9134	9136	9146	9661	9671	9682	9683	9696
		S/T	0.38	0.45	0.51	0.51	0.58	0.41	0.48	0.54	0.54	0.62	0.43	0.51	0.58	0.58	0.66	0.46	0.54	0.61	0.61	0.70
		PI	0.37	0.37	0.37	0.37	0.37	0.40	0.40	0.40	0.40	0.40	0.42	0.42	0.42	0.42	0.42	0.44	0.44	0.45	0.45	0.45
	59°F (15.0°C)	TC	8639	8650	8660	8660	8672	9159	9170	9179	9181	9192	9706	9719	9730	9732	9743	10291	10302	10314	10315	10328
		S/T	0.39	0.45	0.52	0.52	0.59	0.41	0.48	0.55	0.55	0.62	0.43	0.51	0.58	0.58	0.66	0.46	0.54	0.61	0.61	0.70
		PI	0.39	0.39	0.39	0.39	0.39	0.41	0.41	0.41	0.41	0.41	0.43	0.43	0.44	0.44	0.44	0.46	0.46	0.46	0.46	0.46
	68°F (20.0°C)	TC	9168	9180	9190	9190	9203	9720	9732	9741	9743	9755	10301	10314	10326	10328	10339	10922	10933	10945	10947	10961
		S/T	0.40	0.47	0.53	0.53	0.60	0.42	0.49	0.56	0.56	0.64	0.45	0.52	0.59	0.59	0.68	0.47	0.55	0.63	0.63	0.72
		PI	0.40	0.40	0.40	0.40	0.40	0.42	0.42	0.43	0.43	0.43	0.45	0.45	0.45	0.45	0.45	0.48	0.48	0.48	0.48	0.48
	77°F (25.0°C)	TC	9697	9710	9720	9721	9734	10281	10293	10304	10306	10318	10895	10910	10922	10924	10936	11552	11564	11577	11579	11593
		S/T	0.40	0.47	0.54	0.54	0.61	0.43	0.50	0.57	0.57	0.65	0.45	0.53	0.60	0.60	0.69	0.48	0.56	0.64	0.64	0.73
		PI	0.41	0.41	0.41	0.41	0.42	0.44	0.44	0.44	0.44	0.44	0.46	0.47	0.47	0.47	0.47	0.49	0.49	0.49	0.49	0.49
	82°F (27.8°C)	TC	9814	9828	9838	9839	9852	10406	10418	10428	10430	10443	11027	11042	11054	11056	11069	11692	11705	11717	11719	11734
		S/T	0.41	0.48	0.54	0.54	0.62	0.43	0.51	0.58	0.58	0.66	0.46	0.54	0.61	0.61	0.70	0.49	0.57	0.65	0.65	0.74
		PI	0.47	0.47	0.47	0.47	0.47	0.49	0.50	0.50	0.50	0.50	0.52	0.52	0.53	0.53	0.53	0.56	0.56	0.56	0.56	0.56
	86°F (30.0°C)	TC	9686	9699	9709	9710	9723	10270	10282	10292	10294	10306	10883	10897	10909	10911	10924	11539	11551	11564	11566	11580
		S/T	0.41	0.48	0.55	0.55	0.63	0.44	0.51	0.58	0.58	0.66	0.46	0.54	0.62	0.62	0.70	0.49	0.58	0.66	0.66	0.75
		PI	0.57	0.57	0.57	0.57	0.57	0.60	0.60	0.60	0.60	0.60	0.64	0.64	0.64	0.64	0.64	0.67	0.67	0.68	0.68	0.68
	95°F (35.0°C)	TC	9397	9409	9419	9420	9432	9963	9975	9985	9986	9998	10558	10572	10584	10586	10597	11194	11206	11219	11220	11234
		S/T	0.41	0.48	0.55	0.55	0.63	0.44	0.51	0.58	0.58	0.66	0.46	0.54	0.62	0.62	0.70	0.49	0.58	0.66	0.66	0.75
		PI	0.79	0.79	0.79	0.79	0.79	0.84	0.84	0.84	0.84	0.84	0.89	0.89	0.89	0.89	0.89	0.94	0.94	0.94	0.94	0.94
	104°F (40.0°C)	TC	8368	8379	8388	8388	8400	8872	8883	8891	8893	8904	9402	9414	9425	9427	9437	9969	9979	9990	9992	10004
		S/T	0.42	0.50	0.56	0.56	0.64	0.45	0.53	0.60	0.60	0.68	0.48	0.56	0.63	0.63	0.72	0.50	0.59	0.67	0.67	0.77
		PI	0.78	0.78	0.79	0.79	0.79	0.83	0.83	0.83	0.83	0.83	0.88	0.88	0.88	0.88	0.88	0.93	0.93	0.94	0.94	0.94
	110°F (43.0°C)	TC	7750	7761	7769	7770	7780	8218	8227	8235	8237	8247	8708	8720	8730	8731	8741	9233	9243	9253	9255	9266
		S/T	0.44	0.51	0.58	0.58	0.67	0.46	0.55	0.62	0.62	0.71	0.49	0.58	0.66	0.66	0.75	0.52	0.61	0.70	0.70	0.79
		PI	0.78	0.78	0.78	0.78	0.78	0.83	0.83	0.83	0.83	0.83	0.88	0.88	0.88	0.88	0.88	0.93	0.93	0.93	0.93	0.93
	115°F (46.0°C)	TC	6334	6343	6350	6350	6359	6716	6724	6731	6732	6740	7117	7127	7135	7136	7144	7546	7554	7563	7564	7573
		S/T	0.44	0.52	0.59	0.59	0.67	0.47	0.55	0.63	0.63	0.71	0.50	0.58	0.66	0.66	0.76	0.53	0.62	0.70	0.70	0.80
		PI	0.65	0.65	0.65	0.65	0.65	0.69	0.69	0.69	0.69	0.69	0.73	0.73	0.73	0.73	0.73	0.77	0.77	0.77	0.77	0.77
	122°F (50.0°C)	TC	4446	4452	4457	4457	4463	4714	4720	4725	4726	4731	4996	5003	5008	5009	5015	5297	5303	5309	5309	5316
		S/T	0.45	0.53	0.61	0.61	0.69	0.48	0.56	0.64	0.64	0.73	0.51	0.60	0.68	0.68	0.77	0.54	0.63	0.72	0.72	0.82
		PI	0.47	0.47	0.47	0.47	0.47	0.50	0.50	0.50	0.50	0.50	0.53	0.53	0.53	0.53	0.53	0.56	0.56	0.56	0.56	0.56

COOLING PERFORMANCE AT INDOOR DRY BULB TEMPERATURE SIZE 9 (Sheet 3 of 4)

AIRFLOW (CFM)	OUTDOOR DB (°F)	ID WB(°F)	60.8°F(16.0°C)					64.4°F(18.0°C)					67°F(19.4°C)					71.6°F(22.0°C)				
		ID DB(°F)	73.4°F (23.0°C)	77.0°F (25.0°C)	80.0°F (26.7°C)	80.6°F (27.0°C)	84.2°F (29.0°C)	73.4°F (23.0°C)	77.0°F (25.0°C)	80.0°F (26.7°C)	80.6°F (27.0°C)	84.2°F (29.0°C)	73.4°F (23.0°C)	77.0°F(25.0°C)	80.0°F (26.7°C)	80.6°F(27.0°C)	84.2°F (29.0°C)	73.4°F(23.0°C)	77.0°F (25.0°C)	80.0°F (26.7°C)	80.6°F (27.0°C)	84.2°F (29.0°C)
376	-22°F (-30.0°C)	TC	7367	7376	7384	7385	7395	7811	7820	7827	7829	7838	8277	8288	8297	8299	8308	8776	8785	8795	8796	8807
		S/T	0.42	0.49	0.56	0.56	0.64	0.44	0.52	0.59	0.59	0.67	0.47	0.55	0.63	0.63	0.71	0.50	0.58	0.66	0.66	0.76
		PI	0.30	0.30	0.30	0.30	0.30	0.32	0.32	0.32	0.32	0.32	0.34	0.34	0.34	0.34	0.34	0.36	0.36	0.36	0.36	0.36
	-13°F (-25.0°C)	TC	7980	7991	8000	8000	8011	8461	8471	8480	8481	8492	8967	8979	8989	8990	9000	9507	9518	9528	9529	9541
		S/T	0.42	0.49	0.56	0.56	0.64	0.45	0.52	0.60	0.60	0.68	0.47	0.56	0.63	0.63	0.72	0.50	0.59	0.67	0.67	0.76
		PI	0.33	0.33	0.33	0.33	0.33	0.35	0.35	0.35	0.35	0.35	0.37	0.37	0.37	0.37	0.37	0.39	0.39	0.39	0.39	0.39
	-4°F (-20.0°C)	TC	8594	8606	8615	8616	8627	9112	9123	9132	9134	9145	9657	9669	9680	9682	9693	10238	10250	10261	10262	10275
		S/T	0.42	0.50	0.56	0.56	0.64	0.45	0.53	0.60	0.60	0.68	0.48	0.56	0.63	0.63	0.72	0.50	0.59	0.67	0.67	0.77
		PI	0.35	0.35	0.35	0.35	0.35	0.37	0.37	0.37	0.37	0.37	0.39	0.39	0.40	0.40	0.40	0.42	0.42	0.42	0.42	0.42
	0°F (-17.8°C)	TC	8867	8879	8889	8889	8901	9402	9413	9422	9424	9435	9963	9976	9987	9989	10000	10564	10575	10587	10588	10601
		S/T	0.42	0.50	0.57	0.57	0.65	0.45	0.53	0.60	0.60	0.68	0.48	0.56	0.64	0.64	0.73	0.51	0.59	0.67	0.67	0.77
		PI	0.36	0.36	0.36	0.36	0.36	0.38	0.38	0.38	0.38	0.39	0.41	0.41	0.41	0.41	0.41	0.43	0.43	0.43	0.43	0.43
	5°F (-15.0°C)	TC	9208	9221	9231	9231	9243	9763	9775	9784	9786	9798	10346	10360	10371	10373	10385	10970	10982	10994	10995	11009
		S/T	0.43	0.50	0.57	0.57	0.65	0.45	0.53	0.60	0.60	0.69	0.48	0.56	0.64	0.64	0.73	0.51	0.60	0.68	0.68	0.77
		PI	0.38	0.38	0.38	0.38	0.38	0.40	0.40	0.40	0.40	0.40	0.42	0.42	0.42	0.42	0.42	0.45	0.45	0.45	0.45	0.45
	14°F (-10.0°C)	TC	9161	9173	9183	9183	9196	9713	9724	9734	9736	9747	10293	10306	10318	10320	10331	10913	10925	10937	10939	10952
		S/T	0.43	0.50	0.57	0.57	0.65	0.45	0.53	0.60	0.60	0.69	0.48	0.56	0.64	0.64	0.73	0.51	0.60	0.68	0.68	0.77
		PI	0.37	0.37	0.37	0.37	0.38	0.40	0.40	0.40	0.40	0.40	0.42	0.42	0.42	0.42	0.42	0.45	0.45	0.45	0.45	0.45
	17°F (-8.3°C)	TC	9145	9157	9167	9167	9180	9696	9707	9717	9719	9730	10275	10288	10300	10302	10313	10894	10906	10918	10920	10933
		S/T	0.43	0.50	0.57	0.57	0.65	0.45	0.53	0.61	0.61	0.69	0.48	0.57	0.64	0.64	0.73	0.51	0.60	0.68	0.68	0.78
		PI	0.37	0.37	0.37	0.37	0.37	0.40	0.40	0.40	0.40	0.40	0.42	0.42	0.42	0.42	0.42	0.44	0.45	0.45	0.45	0.45
	23°F (-5.0°C)	TC	9112	9124	9134	9134	9147	9661	9672	9682	9684	9695	10238	10252	10263	10265	10276	10855	10867	10879	10880	10894
		S/T	0.43	0.51	0.58	0.58	0.66	0.46	0.54	0.61	0.61	0.69	0.48	0.57	0.65	0.65	0.74	0.51	0.60	0.68	0.68	0.78
		PI	0.38	0.39	0.39	0.39	0.39	0.41	0.41	0.41	0.41	0.41	0.43	0.43	0.43	0.43	0.43	0.46	0.46	0.46	0.46	0.46
	35°F (1.7°C)	TC	9046	9059	9068	9069	9081	9592	9603	9612	9614	9626	10165	10178	10189	10191	10202	10777	10789	10800	10802	10816
		S/T	0.43	0.51	0.58	0.58	0.66	0.46	0.54	0.61	0.61	0.70	0.49	0.57	0.65	0.65	0.74	0.52	0.61	0.69	0.69	0.78
		PI	0.41	0.41	0.41	0.41	0.41	0.43	0.43	0.43	0.43	0.43	0.46	0.46	0.46	0.46	0.46	0.49	0.49	0.49	0.49	0.49
	41°F (5.0°C)	TC	9036	9048	9058	9058	9071	9581	9592	9601	9603	9615	10153	10166	10178	10179	10191	10765	10777	10788	10790	10803
		S/T	0.43	0.51	0.58	0.58	0.66	0.46	0.54	0.61	0.61	0.70	0.49	0.57	0.65	0.65	0.74	0.52	0.61	0.69	0.69	0.79
		PI	0.41	0.41	0.41	0.41	0.41	0.44	0.44	0.44	0.44	0.44	0.46	0.46	0.47	0.47	0.47	0.49	0.49	0.49	0.49	0.49
	47°F (8.3°C)	TC	9026	9038	9048	9048	9060	9570	9581	9591	9592	9604	10142	10155	10166	10168	10179	10753	10764	10776	10778	10791
		S/T	0.44	0.51	0.58	0.58	0.66	0.46	0.54	0.62	0.62	0.70	0.49	0.57	0.65	0.65	0.74	0.52	0.61	0.69	0.69	0.79
		PI	0.42	0.42	0.42	0.42	0.42	0.44	0.45	0.45	0.45	0.45	0.47	0.47	0.47	0.47	0.47	0.50	0.50	0.50	0.50	0.50
	50°F (10.0°C)	TC	9227	9239	9249	9249	9262	9783	9794	9804	9806	9817	10367	10380	10392	10394	10406	10992	11004	11016	11017	11031
		S/T	0.44	0.51	0.58	0.58	0.67	0.46	0.54	0.62	0.62	0.71	0.49	0.58	0.66	0.66	0.75	0.52	0.61	0.70	0.70	0.79
		PI	0.42	0.42	0.43	0.43	0.43	0.45	0.45	0.45	0.45	0.45	0.48	0.48	0.48	0.48	0.48	0.51	0.51	0.51	0.51	0.51
	59°F (15.0°C)	TC	9829	9842	9852	9853	9866	10421	10433	10443	10446	10458	11043	11058	11070	11072	11084	11709	11722	11734	11736	11751
		S/T	0.44	0.52	0.59	0.59	0.67	0.47	0.55	0.62	0.62	0.71	0.49	0.58	0.66	0.66	0.75	0.52	0.61	0.70	0.70	0.80
		PI	0.44	0.44	0.44	0.44	0.44	0.47	0.47	0.47	0.47	0.47	0.49	0.49	0.50	0.50	0.50	0.52	0.52	0.53	0.53	0.53
	68°F (20.0°C)	TC	10430	10445	10456	10456	10470	11059	11072	11083	11085	11098	11720	11735	11748	11750	11763	12426	12439	12453	12455	12470
		S/T	0.45	0.53	0.60	0.60	0.69	0.48	0.56	0.64	0.64	0.73	0.51	0.60	0.68	0.68	0.77	0.54	0.63	0.72	0.72	0.82
		PI	0.46	0.46	0.46	0.46	0.46	0.48	0.48	0.48	0.48	0.48	0.51	0.51	0.51	0.51	0.51	0.54	0.54	0.54	0.54	0.54
	77°F (25.0°C)	TC	11032	11047	11059	11060	11075	11697	11711	11723	11725	11739	12396	12412	12426	12428	12442	13143	13157	13172	13174	13190
		S/T	0.46	0.54	0.61	0.61	0.70	0.49	0.57	0.65	0.65	0.74	0.51	0.60	0.69	0.69	0.78	0.55	0.64	0.73	0.73	0.83
		PI	0.47	0.47	0.47	0.47	0.47	0.50	0.50	0.50	0.50	0.50	0.53	0.53	0.53	0.53	0.53	0.56	0.56	0.56	0.56	0.56
	82°F (27.8°C)	TC	11166	11181	11193	11194	11209	11839	11853	11865	11867	11881	12546	12563	12577	12579	12593	13302	13317	13331	13333	13350
		S/T	0.46	0.54	0.62	0.62	0.70	0.49	0.58	0.66	0.66	0.75	0.52	0.61	0.69	0.69	0.79	0.55	0.65	0.74	0.74	0.84
		PI	0.53	0.53	0.53	0.53	0.53	0.56	0.56	0.56	0.56	0.56	0.60	0.60	0.60	0.60	0.60	0.63	0.63	0.63	0.63	0.63
	86°F (30.0°C)	TC	11020	11035	11047	11047	11062	11684	11698	11709	11712	11726	12382	12398	12412	12414	12428	13128	13142	13157	13159	13175
		S/T	0.47	0.55	0.63	0.63	0.71	0.50	0.58	0.66	0.66	0.76	0.53	0.62	0.70	0.70	0.80	0.56	0.66	0.75	0.75	0.85
		PI	0.64	0.64	0.65	0.65	0.65	0.68	0.68	0.68	0.68	0.68	0.72	0.72	0.72	0.72	0.73	0.77	0.77	0.77	0.77	0.77
	95°F (35.0°C)	TC	10691	10705	10717	10717	10732	11335	11349	11360	11362	11376	12012	12028	12041	12044	12057	12736	12750	12764	12766	12782
		S/T	0.47	0.55	0.63	0.63	0.71	0.50	0.58	0.66	0.66	0.76	0.53	0.62	0.70	0.70	0.80	0.56	0.66	0.75	0.75	0.85
		PI	0.90	0.90	0.90	0.90	0.90	0.95	0.95	0.95	0.95	0.95	1.01	1.01	1.01	1.01	1.01	1.07	1.07	1.07	1.07	1.07
	104°F (40.0°C)	TC	9520	9533	9543	9544	9557	10094	10106	10116	10118	10130	10697	10711	10723	10725	10737	11342	11354	11366	11368	11382
		S/T	0.48	0.56	0.64	0.64	0.73	0.51	0.60	0.68	0.68	0.78	0.54	0.63	0.72	0.72	0.82	0.57	0.67	0.76	0.76	0.87
		PI	0.89	0.89	0.89	0.89	0.89	0.95	0.95	0.95	0.95	0.95	1.00	1.00	1.00	1.00	1.01	1.06	1.06	1.06	1.06	1.07
	110°F (43.0°C)	TC	8818	8830	8839	8840	8852	9349	9361	9370	9372	9383	9908	9921	9932	9934	9945	10505	10516	10528	10530	10543
		S/T	0.50	0.59	0.66	0.66	0.76	0.53	0.62	0.70	0.70	0.80	0.56	0.66	0.75	0.75	0.85	0.59	0.70	0.79	0.79	0.90
		PI	0.89	0.89	0.89	0.89	0.89	0.94	0.94	0.94	0.94	0.94	1.00	1.00	1.00	1.00	1.00	1.06	1.06	1.06	1.06	1.06
	115°F (46.0°C)	TC	7207	7217	7224	7225	7235	7641	7650	7658	7659	7669	8098	8108	8117	8119	8128	8586	8595	8604	8606	8616
		S/T	0.50	0.59	0.67	0.67	0.77	0.53	0.63	0.71	0.71	0.81	0.57	0.67	0.76	0.76	0.86	0.60	0.71	0.80	0.80	0.91
		PI	0.74	0.74	0.74	0.74	0.74	0.78	0.78	0.78	0.78	0.78	0.83	0.83	0.83	0.83	0.83	0.88	0.88	0.88	0.88	0.88
	122°F (50.0°C)	TC	5059	5066	5071	5071	5078	5364	5370	5375	5376	5383	5684	5692	5698	5699	5705	6027	6033	6040	6041	6048
		S/T	0.52	0.61	0.69	0.69	0.78	0.55	0.64	0.73	0.73	0.83	0.58	0.68	0.77	0.77	0.88	0.61	0.72	0.82	0.82	0.93
		PI	0.53	0.53	0.53	0.53	0.54	0.57	0.57	0.57	0.57	0.57	0.60	0.60	0.60	0.60	0.60	0.64	0.64	0.64	0.64	0.64

COOLING PERFORMANCE AT INDOOR DRY BULB TEMPERATURE SIZE 9 (Sheet 4 of 4)

AIRFLOW (CFM)	OUTDOOR DB (°F)	ID WB(°F)	60.8°F(16.0°C)					64.4°F(18.0°C)					67°F(19.4°C)					71.6°F(22.0°C)				
		ID DB(°F)	73.4°F (23.0°C)	77.0°F (25.0°C)	80.0°F (26.7°C)	80.6°F (27.0°C)	84.2°F (29.0°C)	73.4°F (23.0°C)	77.0°F (25.0°C)	80.0°F (26.7°C)	80.6°F (27.0°C)	84.2°F (29.0°C)	73.4°F (23.0°C)	77.0°F(25.0°C)	80.0°F (26.7°C)	80.6°F(27.0°C)	84.2°F (29.0°C)	73.4°F(23.0°C)	77.0°F (25.0°C)	80.0°F (26.7°C)	80.6°F (27.0°C)	84.2°F (29.0°C)
441	-22°F (-30.0°C)	TC	8381	8393	8402	8402	8413	8886	8897	8906	8907	8918	9417	9429	9440	9442	9452	9985	9996	10006	10008	10020
		S/T	0.48	0.56	0.63	0.63	0.72	0.50	0.59	0.67	0.67	0.77	0.53	0.63	0.71	0.71	0.81	0.57	0.67	0.76	0.76	0.86
		PI	0.34	0.34	0.34	0.34	0.34	0.36	0.36	0.36	0.36	0.36	0.38	0.38	0.39	0.39	0.39	0.41	0.41	0.41	0.41	0.41
	-13°F (-25.0°C)	TC	9080	9092	9102	9102	9114	9627	9638	9648	9650	9661	10202	10215	10227	10229	10240	10817	10828	10840	10842	10855
		S/T	0.48	0.56	0.64	0.64	0.73	0.51	0.60	0.68	0.68	0.77	0.54	0.63	0.72	0.72	0.82	0.57	0.67	0.76	0.76	0.87
		PI	0.37	0.37	0.37	0.37	0.37	0.39	0.39	0.39	0.39	0.39	0.42	0.42	0.42	0.42	0.42	0.44	0.44	0.44	0.44	0.44
	-4°F (-20.0°C)	TC	9778	9791	9802	9802	9815	10367	10380	10390	10392	10404	10987	11001	11013	11015	11028	11649	11661	11674	11676	11690
		S/T	0.48	0.57	0.64	0.64	0.73	0.51	0.60	0.68	0.68	0.78	0.54	0.64	0.72	0.72	0.82	0.57	0.67	0.77	0.77	0.87
		PI	0.40	0.40	0.40	0.40	0.40	0.42	0.42	0.42	0.42	0.42	0.45	0.45	0.45	0.45	0.45	0.48	0.48	0.48	0.48	0.48
	0°F (-17.8°C)	TC	10089	10102	10113	10113	10127	10697	10709	10720	10722	10735	11336	11350	11363	11365	11378	12019	12032	12045	12047	12062
		S/T	0.48	0.57	0.64	0.64	0.73	0.51	0.60	0.68	0.68	0.78	0.54	0.64	0.72	0.72	0.83	0.58	0.68	0.77	0.77	0.88
		PI	0.41	0.41	0.41	0.41	0.41	0.44	0.44	0.44	0.44	0.44	0.46	0.46	0.46	0.46	0.46	0.49	0.49	0.49	0.49	0.49
	5°F (-15.0°C)	TC	10477	10491	10502	10502	10517	11108	11121	11132	11134	11147	11772	11787	11800	11802	11815	12481	12494	12508	12510	12526
		S/T	0.49	0.57	0.65	0.65	0.74	0.51	0.60	0.69	0.69	0.78	0.55	0.64	0.73	0.73	0.83	0.58	0.68	0.77	0.77	0.88
		PI	0.43	0.43	0.43	0.43	0.43	0.45	0.45	0.45	0.45	0.46	0.48	0.48	0.48	0.48	0.48	0.51	0.51	0.51	0.51	0.51
	14°F (-10.0°C)	TC	10422	10436	10448	10448	10462	11050	11064	11074	11077	11090	11711	11726	11739	11741	11754	12416	12430	12443	12445	12461
		S/T	0.49	0.57	0.65	0.65	0.74	0.52	0.61	0.69	0.69	0.78	0.55	0.64	0.73	0.73	0.83	0.58	0.68	0.77	0.77	0.88
		PI	0.43	0.43	0.43	0.43	0.43	0.45	0.45	0.45	0.45	0.45	0.48	0.48	0.48	0.48	0.48	0.51	0.51	0.51	0.51	0.51
	17°F (-8.3°C)	TC	10404	10418	10430	10430	10444	11031	11044	11055	11057	11071	11690	11706	11719	11721	11734	12395	12408	12422	12424	12439
		S/T	0.49	0.57	0.65	0.65	0.74	0.52	0.61	0.69	0.69	0.79	0.55	0.64	0.73	0.73	0.83	0.58	0.68	0.78	0.78	0.88
		PI	0.42	0.43	0.43	0.43	0.43	0.45	0.45	0.45	0.45	0.45	0.48	0.48	0.48	0.48	0.48	0.51	0.51	0.51	0.51	0.51
	23°F (-5.0°C)	TC	10367	10381	10392	10393	10407	10992	11005	11016	11018	11031	11648	11664	11677	11679	11692	12350	12364	12377	12379	12395
		S/T	0.49	0.58	0.65	0.65	0.75	0.52	0.61	0.69	0.69	0.79	0.55	0.65	0.74	0.74	0.84	0.58	0.69	0.78	0.78	0.89
		PI	0.44	0.44	0.44	0.44	0.44	0.46	0.46	0.46	0.47	0.47	0.49	0.49	0.49	0.49	0.49	0.52	0.52	0.52	0.52	0.52
	35°F (1.7°C)	TC	10292	10306	10317	10318	10332	10913	10926	10936	10939	10952	11565	11580	11593	11595	11608	12261	12275	12288	12290	12305
		S/T	0.49	0.58	0.66	0.66	0.75	0.52	0.61	0.70	0.70	0.79	0.55	0.65	0.74	0.74	0.84	0.59	0.69	0.78	0.78	0.89
		PI	0.46	0.46	0.46	0.46	0.47	0.49	0.49	0.49	0.49	0.49	0.52	0.52	0.52	0.52	0.52	0.55	0.55	0.55	0.55	0.55
	41°F (5.0°C)	TC	10281	10295	10306	10306	10320	10900	10913	10924	10926	10939	11552	11567	11579	11582	11595	12248	12261	12274	12276	12291
		S/T	0.49	0.58	0.66	0.66	0.75	0.52	0.61	0.70	0.70	0.80	0.56	0.65	0.74	0.74	0.84	0.59	0.69	0.78	0.78	0.89
		PI	0.47	0.47	0.47	0.47	0.47	0.50	0.50	0.50	0.50	0.50	0.53	0.53	0.53	0.53	0.53	0.56	0.56	0.56	0.56	0.56
	47°F (8.3°C)	TC	10269	10283	10294	10294	10308	10888	10901	10912	10914	10927	11538	11553	11566	11568	11581	12234	12247	12260	12262	12277
		S/T	0.50	0.58	0.66	0.66	0.75	0.53	0.62	0.70	0.70	0.80	0.56	0.65	0.74	0.74	0.85	0.59	0.69	0.79	0.79	0.90
		PI	0.48	0.48	0.48	0.48	0.48	0.51	0.51	0.51	0.51	0.51	0.54	0.54	0.54	0.54	0.54	0.57	0.57	0.57	0.57	0.57
	50°F (10.0°C)	TC	10497	10512	10523	10523	10538	11130	11143	11154	11156	11170	11795	11810	11823	11826	11839	12506	12519	12533	12535	12550
		S/T	0.50	0.58	0.66	0.66	0.76	0.53	0.62	0.70	0.70	0.80	0.56	0.66	0.75	0.75	0.85	0.59	0.70	0.79	0.79	0.90
		PI	0.48	0.48	0.48	0.48	0.48	0.51	0.51	0.51	0.51	0.51	0.54	0.54	0.54	0.54	0.54	0.58	0.58	0.58	0.58	0.58
	59°F (15.0°C)	TC	11182	11197	11209	11210	11225	11856	11870	11882	11884	11898	12565	12581	12595	12597	12611	13322	13336	13351	13353	13369
		S/T	0.50	0.59	0.67	0.67	0.76	0.53	0.62	0.71	0.71	0.81	0.56	0.66	0.75	0.75	0.86	0.60	0.70	0.80	0.80	0.91
		PI	0.50	0.50	0.50	0.50	0.50	0.53	0.53	0.53	0.53	0.53	0.56	0.56	0.56	0.56	0.56	0.60	0.60	0.60	0.60	0.60
	68°F (20.0°C)	TC	11867	11883	11896	11896	11913	12582	12597	12610	12612	12627	13334	13351	13366	13369	13384	14138	14153	14168	14170	14188
		S/T	0.51	0.60	0.69	0.69	0.78	0.54	0.64	0.73	0.73	0.83	0.58	0.68	0.77	0.77	0.88	0.61	0.72	0.82	0.82	0.93
		PI	0.52	0.52	0.52	0.52	0.52	0.55	0.55	0.55	0.55	0.55	0.58	0.58	0.58	0.58	0.58	0.62	0.62	0.62	0.62	0.62
	77°F (25.0°C)	TC	12552	12569	12583	12583	12600	13309	13324	13337	13340	13356	14104	14122	14138	14140	14156	14953	14970	14986	14988	15007
		S/T	0.52	0.61	0.69	0.69	0.79	0.55	0.65	0.74	0.74	0.84	0.59	0.69	0.78	0.78	0.89	0.62	0.73	0.83	0.83	0.94
		PI	0.54	0.54	0.54	0.54	0.54	0.57	0.57	0.57	0.57	0.57	0.60	0.60	0.60	0.60	0.60	0.64	0.64	0.64	0.64	0.64
	82°F (27.8°C)	TC	12704	12721	12735	12736	12753	13470	13486	13499	13502	13518	14275	14293	14309	14312	14328	15135	15151	15168	15170	15189
		S/T	0.53	0.62	0.70	0.70	0.80	0.56	0.66	0.75	0.75	0.85	0.59	0.70	0.79	0.79	0.90	0.63	0.74	0.84	0.84	0.95
		PI	0.60	0.60	0.61	0.61	0.61	0.64	0.64	0.64	0.64	0.64	0.68	0.68	0.68	0.68	0.68	0.72	0.72	0.72	0.72	0.72
	86°F (30.0°C)	TC	12538	12555	12568	12569	12586	13293	13309	13322	13325	13341	14088	14106	14122	14124	14140	14936	14953	14969	14971	14990
		S/T	0.53	0.63	0.71	0.71	0.81	0.57	0.66	0.75	0.75	0.86	0.60	0.70	0.80	0.80	0.91	0.64	0.75	0.85	0.85	0.97
		PI	0.73	0.73	0.73	0.73	0.74	0.78	0.78	0.78	0.78	0.78	0.82	0.82	0.82	0.82	0.83	0.87	0.87	0.87	0.87	0.88
	95°F (35.0°C)	TC	12163	12180	12193	12193	12210	12897	12912	12925	12927	12942	13667	13685	13700	13703	13718	14490	14506	14522	14524	14542
		S/T	0.53	0.63	0.71	0.71	0.81	0.57	0.66	0.75	0.75	0.86	0.60	0.70	0.80	0.80	0.91	0.64	0.75	0.85	0.85	0.97
		PI	1.02	1.02	1.02	1.02	1.02	1.08	1.08	1.08	1.09	1.09	1.15	1.15	1.15	1.15	1.15	1.22	1.22	1.22	1.22	1.22
	104°F (40.0°C)	TC	10832	10846	10858	10858	10873	11484	11498	11509	11512	11525	12171	12186	12200	12202	12216	12904	12918	12932	12934	12950
		S/T	0.55	0.64	0.73	0.73	0.83	0.58	0.68	0.77	0.77	0.88	0.62	0.72	0.82	0.82	0.93	0.65	0.76	0.87	0.87	0.99
		PI	1.01	1.02	1.02	1.02	1.02	1.08	1.08	1.08	1.08	1.08	1.14	1.14	1.14	1.14	1.14	1.21	1.21	1.21	1.21	1.21
	110°F (43.0°C)	TC	10033	10046	10057	10057	10071	10637	10650	10660	10662	10675	11273	11287	11300	11302	11315	11952	11965	11978	11980	11995
		S/T	0.57	0.67	0.76	0.76	0.86	0.60	0.71	0.80	0.80	0.91	0.64	0.75	0.85	0.85	0.97	0.68	0.79	0.90	0.90	1.00
		PI	1.01	1.01	1.01	1.01	1.01	1.07	1.07	1.07	1.07	1.07	1.13	1.14	1.14	1.14	1.14	1.20	1.20	1.21	1.21	1.21
	115°F (46.0°C)	TC	8200	8211	8220	8220	8231	8694	8704	8713	8714	8725	9213	9225	9235	9237	9248	9768	9779	9790	9791	9803
		S/T	0.57	0.67	0.77	0.77	0.87	0.61	0.71	0.81	0.81	0.92	0.65	0.76	0.86	0.86	0.98	0.68	0.80	0.91	0.91	1.00
		PI	0.84	0.84	0.84	0.84	0.84	0.89	0.89	0.89	0.89	0.89	0.94	0.94	0.94	0.94	0.94	1.00	1.00	1.00	1.00	1.00
	122°F (50.0°C)	TC	5756	5763	5770	5770	5778	6103	6110	6116	6117	6124	6467	6476	6483	6484	6491	6857	6864	6872	6873	6881
		S/T	0.59	0.69	0.78	0.78	0.89	0.62	0.73	0.83	0.83	0.95	0.66	0.77	0.88	0.88	1.00	0.70	0.82	0.93	0.93	1.00
		PI	0.61	0.61	0.61	0.61	0.61	0.64	0.64	0.64	0.64	0.65	0.68	0.68	0.68	0.68	0.68	0.72	0.72	0.72	0.72	0.73

NOTE: Values in gray are extrapolated based on tested performance.

Table 24 — Console Heating Performance (9K)

HEATING PERFORMANCE AT INDOOR DRY BULB TEMPERATURE SIZE 9 (Sheet 1 of 2)

AIRFLOW (CFM)	OUTDOOR DB (°F)	TC: Total Heating Capacity (BTU/hr)					PI: Power Input (kW)				
		Indoor Conditions (DB °F)					Indoor Conditions (DB °F)				
		60.8°F (16.0°C)	68°F (20.0°C)	70°F (21.1°C)	71.6°F (22.0°C)	75.2°F (24.0°C)	60.8°F (16.0°C)	68°F (20.0°C)	70°F (21.1°C)	71.6°F (22.0°C)	75.2°F (24.0°C)
188	-22°F(-30.0°C)	3147	3084	3069	3224	3195	1.28	1.30	1.30	1.30	1.31
	-13°F(-25.0°C)	4108	4026	4006	4047	4010	1.36	1.37	1.38	1.38	1.38
	-4°F(-20.0°C)	5640	5528	5500	5556	5506	1.45	1.46	1.47	1.47	1.48
	0°F(-17.8°C)	6631	6498	6466	6531	6472	1.58	1.59	1.59	1.59	1.60
	5°F(-15.0°C)	7869	7711	7673	7751	7681	1.73	1.74	1.75	1.75	1.76
	14°F(-10.0°C)	8339	8172	8131	8214	8140	1.62	1.63	1.64	1.64	1.65
	17°F(-8.3°C)	8495	8325	8284	8368	8293	1.58	1.60	1.60	1.60	1.61
	22°F(-5.6°C)	9063	8881	8837	8927	8846	1.61	1.62	1.62	1.62	1.63
	27°F(-2.8°C)	9630	9437	9390	9486	9400	1.63	1.64	1.64	1.65	1.65
	32°F(-0.0°C)	10197	9993	9943	10044	9954	1.65	1.66	1.67	1.67	1.68
	35°F(1.7°C)	10538	10327	10275	10380	10286	1.66	1.68	1.68	1.68	1.69
	37°F(2.8°C)	10673	10460	10407	10513	10419	1.60	1.62	1.62	1.62	1.63
	42°F(5.6°C)	11012	10792	10738	10847	10749	1.45	1.46	1.46	1.47	1.47
	44.6°F(7.0°C)	11147	10924	10870	10980	10881	1.39	1.40	1.40	1.41	1.41
	47°F(8.3°C)	11350	11123	11068	11180	11079	1.30	1.31	1.31	1.31	1.32
	52°F(11.1°C)	10984	10764	10710	10819	10722	1.15	1.16	1.16	1.16	1.16
	57°F(13.9°C)	10618	10405	10353	10458	10364	1.00	1.00	1.01	1.01	1.01
	59°F(15.0°C)	10471	10262	10210	10314	10221	0.94	0.94	0.94	0.95	0.95
	62°F(16.7°C)	10251	10046	9996	10097	10007	0.85	0.85	0.85	0.86	0.86
	64.4°F(18.0°C)	10105	9903	9853	9953	9864	0.78	0.79	0.79	0.79	0.80
324	-22°F(-30.0°C)	3651	3578	3560	3642	3609	1.30	1.31	1.31	1.31	1.32
	-13°F(-25.0°C)	4674	4581	4558	4572	4531	1.38	1.39	1.39	1.39	1.40
	-4°F(-20.0°C)	6417	6289	6257	6277	6220	1.47	1.48	1.48	1.48	1.49
	0°F(-17.8°C)	7544	7393	7356	7379	7312	1.59	1.60	1.61	1.61	1.62
	5°F(-15.0°C)	8952	8773	8730	8756	8677	1.75	1.76	1.76	1.77	1.77
	14°F(-10.0°C)	9487	9297	9251	9279	9196	1.64	1.65	1.65	1.66	1.66
	17°F(-8.3°C)	9665	9472	9425	9454	9368	1.60	1.61	1.61	1.62	1.62
	22°F(-5.6°C)	10311	10105	10054	10085	9994	1.62	1.63	1.64	1.64	1.65
	27°F(-2.8°C)	10956	10737	10684	10716	10620	1.64	1.66	1.66	1.66	1.67
	32°F(-0.0°C)	11602	11370	11313	11348	11246	1.67	1.68	1.68	1.69	1.69
	35°F(1.7°C)	11989	11750	11691	11726	11621	1.68	1.69	1.70	1.70	1.71
	37°F(2.8°C)	12143	11901	11841	11877	11770	1.62	1.63	1.64	1.64	1.65
	42°F(5.6°C)	12529	12278	12217	12254	12144	1.46	1.48	1.48	1.48	1.49
	44.6°F(7.0°C)	12683	12429	12367	12405	12293	1.40	1.41	1.42	1.42	1.43
	47°F(8.3°C)	12914	12655	12592	12631	12517	1.31	1.32	1.32	1.33	1.33
	52°F(11.1°C)	12497	12247	12186	12223	12113	1.16	1.17	1.17	1.17	1.18
	57°F(13.9°C)	12080	11838	11779	11815	11709	1.01	1.01	1.02	1.02	1.02
	59°F(15.0°C)	11913	11675	11617	11652	11547	0.94	0.95	0.95	0.96	0.96
	62°F(16.7°C)	11663	11430	11373	11408	11305	0.85	0.86	0.86	0.86	0.87
	64.4°F(18.0°C)	11497	11267	11210	11244	11143	0.79	0.80	0.80	0.80	0.81

HEATING PERFORMANCE AT INDOOR DRY BULB TEMPERATURE SIZE 9 (Sheet 2 of 2)

AIRFLOW (CFM)	OUTDOOR DB (°F)	TC: Total Heating Capacity (BTU/hr)					PI: Power Input (kW)				
		Indoor Conditions (DB °F)					Indoor Conditions (DB °F)				
		60.8°F (16.0°C)	68°F (20.0°C)	70°F (21.1°C)	71.6°F (22.0°C)	75.2°F (24.0°C)	60.8°F (16.0°C)	68°F (20.0°C)	70°F (21.1°C)	71.6°F (22.0°C)	75.2°F (24.0°C)
376	-22°F(-30.0°C)	4236	4152	4131	4114	4077	1.31	1.32	1.32	1.33	1.33
	-13°F(-25.0°C)	5318	5212	5186	5165	5118	1.39	1.40	1.40	1.41	1.41
	-4°F(-20.0°C)	7301	7155	7119	7091	7027	1.48	1.49	1.50	1.50	1.51
	0°F(-17.8°C)	8583	8411	8369	8336	8261	1.61	1.62	1.62	1.63	1.63
	5°F(-15.0°C)	10186	9982	9932	9892	9803	1.76	1.78	1.78	1.79	1.79
	14°F(-10.0°C)	10794	10578	10525	10483	10389	1.65	1.67	1.67	1.67	1.68
	17°F(-8.3°C)	10997	10777	10723	10680	10584	1.61	1.63	1.63	1.63	1.64
	22°F(-5.6°C)	11731	11497	11439	11393	11291	1.64	1.65	1.65	1.66	1.66
	27°F(-2.8°C)	12466	12216	12155	12107	11998	1.66	1.67	1.68	1.68	1.69
	32°F(-0.0°C)	13200	12936	12871	12820	12705	1.68	1.70	1.70	1.70	1.71
	35°F(1.7°C)	13641	13368	13301	13248	13129	1.70	1.71	1.72	1.72	1.73
	37°F(2.8°C)	13816	13540	13472	13418	13297	1.64	1.65	1.65	1.66	1.66
	42°F(5.6°C)	14254	13969	13899	13844	13719	1.48	1.49	1.49	1.50	1.50
	44.6°F(7.0°C)	14430	14141	14070	14014	13888	1.42	1.43	1.43	1.43	1.44
	47°F(8.3°C)	14692	14399	14327	14269	14141	1.32	1.33	1.34	1.34	1.34
	52°F(11.1°C)	14218	13934	13864	13809	13684	1.17	1.18	1.18	1.18	1.19
	57°F(13.9°C)	13744	13469	13402	13348	13228	1.02	1.02	1.03	1.03	1.03
	59°F(15.0°C)	13554	13283	13217	13164	13045	0.95	0.96	0.96	0.97	0.97
	62°F(16.7°C)	13270	13004	12939	12888	12772	0.86	0.87	0.87	0.87	0.88
	64.4°F(18.0°C)	13080	12819	12754	12703	12589	0.80	0.81	0.81	0.81	0.81
441	-22°F(-30.0°C)	4820	4724	4700	4681	4639	1.32	1.33	1.34	1.34	1.35
	-13°F(-25.0°C)	6051	5930	5900	5876	5824	1.40	1.41	1.42	1.42	1.43
	-4°F(-20.0°C)	8307	8141	8100	8068	7995	1.50	1.51	1.51	1.52	1.52
	0°F(-17.8°C)	9765	9570	9522	9484	9399	1.62	1.64	1.64	1.64	1.65
	5°F(-15.0°C)	11589	11357	11300	11255	11154	1.78	1.80	1.80	1.80	1.81
	14°F(-10.0°C)	12281	12035	11975	11927	11820	1.67	1.68	1.69	1.69	1.70
	17°F(-8.3°C)	12512	12261	12200	12151	12042	1.63	1.64	1.65	1.65	1.66
	22°F(-5.6°C)	13347	13080	13015	12963	12846	1.65	1.67	1.67	1.67	1.68
	27°F(-2.8°C)	14183	13899	13830	13774	13650	1.68	1.69	1.69	1.70	1.71
	32°F(-0.0°C)	15018	14718	14644	14586	14455	1.70	1.71	1.72	1.72	1.73
	35°F(1.7°C)	15520	15209	15133	15073	14937	1.72	1.73	1.73	1.74	1.74
	37°F(2.8°C)	15719	15405	15328	15266	15129	1.65	1.67	1.67	1.67	1.68
	42°F(5.6°C)	16218	15893	15814	15751	15609	1.49	1.51	1.51	1.51	1.52
	44.6°F(7.0°C)	16417	16089	16008	15944	15801	1.43	1.44	1.45	1.45	1.45
	47°F(8.3°C)	16716	16382	16300	16235	16089	1.34	1.35	1.35	1.35	1.36
	52°F(11.1°C)	16177	15853	15774	15711	15569	1.18	1.19	1.19	1.20	1.20
	57°F(13.9°C)	15637	15324	15248	15187	15050	1.03	1.03	1.04	1.04	1.04
	59°F(15.0°C)	15421	15113	15037	14977	14842	0.96	0.97	0.97	0.98	0.98
	62°F(16.7°C)	15098	14796	14722	14663	14531	0.87	0.88	0.88	0.88	0.89
	64.4°F(18.0°C)	14882	14584	14511	14453	14323	0.81	0.82	0.82	0.82	0.82

Table 25 — Console Cooling Performance (12K)

COOLING PERFORMANCE AT INDOOR DRY BULB TEMPERATURE SIZE 12 (Sheet 1 of 4)

AIRFLOW (CFM)	OUTDOOR DB (°F)	ID WB (°F)	60.8°F(16.0°C)					64.4°F(18.0°C)					67°F(19.4°C)					71.6°F(22.0°C)				
		ID DB (°F)	73.4°F (23.0°C)	77.0°F (25.0°C)	80.0°F (26.7°C)	80.6°F (27.0°C)	84.2°F (29.0°C)	73.4°F (23.0°C)	77.0°F (25.0°C)	80.0°F (26.7°C)	80.6°F (27.0°C)	84.2°F (29.0°C)	73.4°F (23.0°C)	77.0°F (25.0°C)	80.0°F (26.7°C)	80.6°F (27.0°C)	84.2°F (29.0°C)	73.4°F (23.0°C)	77.0°F (25.0°C)	80.0°F (26.7°C)	80.6°F (27.0°C)	84.2°F (29.0°C)
188	-22°F (-30.0°C)	TC	5691	5698	5705	5705	5713	6034	6041	6047	6048	6055	6394	6403	6410	6411	6418	6780	6787	6794	6795	6804
		S/T	0.32	0.38	0.43	0.43	0.49	0.34	0.40	0.46	0.46	0.52	0.36	0.43	0.48	0.48	0.55	0.38	0.45	0.51	0.51	0.59
		PI	0.31	0.31	0.31	0.31	0.31	0.33	0.33	0.33	0.33	0.33	0.35	0.35	0.35	0.35	0.35	0.37	0.37	0.37	0.37	0.37
	-13°F (-25.0°C)	TC	6165	6173	6180	6180	6189	6537	6544	6551	6552	6560	6927	6936	6944	6945	6953	7345	7353	7361	7362	7371
		S/T	0.33	0.38	0.43	0.43	0.49	0.34	0.40	0.46	0.46	0.52	0.37	0.43	0.49	0.49	0.56	0.39	0.45	0.52	0.52	0.59
		PI	0.33	0.33	0.33	0.33	0.34	0.35	0.35	0.35	0.35	0.36	0.38	0.38	0.38	0.38	0.38	0.40	0.40	0.40	0.40	0.40
	-4°F (-20.0°C)	TC	6639	6648	6655	6656	6665	7039	7048	7055	7056	7065	7460	7470	7478	7479	7488	7909	7918	7927	7928	7938
		S/T	0.33	0.38	0.44	0.44	0.50	0.35	0.41	0.46	0.46	0.53	0.37	0.43	0.49	0.49	0.56	0.39	0.46	0.52	0.52	0.59
		PI	0.36	0.36	0.36	0.36	0.36	0.38	0.38	0.38	0.38	0.38	0.40	0.40	0.41	0.41	0.41	0.43	0.43	0.43	0.43	0.43
	0°F (-17.8°C)	TC	6850	6859	6867	6867	6876	7263	7272	7279	7280	7289	7697	7707	7715	7717	7725	8161	8169	8178	8180	8190
		S/T	0.33	0.39	0.44	0.44	0.50	0.35	0.41	0.46	0.46	0.53	0.37	0.43	0.49	0.49	0.56	0.39	0.46	0.52	0.52	0.59
		PI	0.37	0.37	0.37	0.37	0.37	0.39	0.39	0.39	0.39	0.39	0.42	0.42	0.42	0.42	0.42	0.44	0.44	0.44	0.44	0.44
	5°F (-15.0°C)	TC	7114	7123	7131	7131	7141	7542	7551	7559	7560	7569	7993	8003	8012	8014	8023	8474	8484	8493	8494	8505
		S/T	0.33	0.39	0.44	0.44	0.50	0.35	0.41	0.47	0.47	0.53	0.37	0.43	0.49	0.49	0.56	0.39	0.46	0.52	0.52	0.60
		PI	0.39	0.39	0.39	0.39	0.39	0.41	0.41	0.41	0.41	0.41	0.43	0.43	0.43	0.43	0.43	0.46	0.46	0.46	0.46	0.46
	14°F (-10.0°C)	TC	7213	7223	7231	7231	7241	7648	7657	7665	7666	7675	8105	8115	8124	8126	8135	8593	8603	8612	8613	8624
		S/T	0.33	0.39	0.44	0.44	0.50	0.35	0.41	0.47	0.47	0.53	0.37	0.44	0.50	0.50	0.56	0.39	0.46	0.52	0.52	0.60
		PI	0.41	0.41	0.41	0.41	0.41	0.43	0.43	0.43	0.43	0.43	0.46	0.46	0.46	0.46	0.46	0.48	0.49	0.49	0.49	0.49
	17°F (-8.3°C)	TC	7246	7256	7264	7264	7274	7683	7692	7700	7701	7711	8142	8153	8162	8163	8172	8633	8642	8652	8653	8664
		S/T	0.33	0.39	0.44	0.44	0.50	0.35	0.41	0.47	0.47	0.53	0.37	0.44	0.50	0.50	0.57	0.39	0.46	0.53	0.53	0.60
		PI	0.41	0.41	0.42	0.42	0.42	0.44	0.44	0.44	0.44	0.44	0.47	0.47	0.47	0.47	0.47	0.49	0.49	0.49	0.49	0.50
	23°F (-5.0°C)	TC	7380	7390	7398	7398	7408	7824	7834	7842	7843	7852	8292	8303	8312	8314	8323	8792	8801	8811	8812	8823
		S/T	0.33	0.39	0.44	0.44	0.51	0.35	0.41	0.47	0.47	0.54	0.37	0.44	0.50	0.50	0.57	0.40	0.47	0.53	0.53	0.60
		PI	0.40	0.40	0.41	0.41	0.41	0.43	0.43	0.43	0.43	0.43	0.45	0.45	0.46	0.46	0.46	0.48	0.48	0.48	0.48	0.48
	35°F (1.7°C)	TC	7646	7657	7665	7665	7676	8107	8117	8125	8126	8136	8591	8603	8612	8614	8623	9109	9119	9129	9130	9142
		S/T	0.33	0.39	0.45	0.45	0.51	0.35	0.42	0.47	0.47	0.54	0.38	0.44	0.50	0.50	0.57	0.40	0.47	0.53	0.53	0.61
		PI	0.39	0.39	0.39	0.39	0.39	0.41	0.41	0.41	0.41	0.41	0.43	0.43	0.43	0.43	0.43	0.46	0.46	0.46	0.46	0.46
	41°F (5.0°C)	TC	7454	7464	7472	7473	7483	7903	7913	7921	7922	7931	8376	8386	8396	8397	8407	8880	8890	8899	8901	8912
		S/T	0.34	0.39	0.45	0.45	0.51	0.36	0.42	0.47	0.47	0.54	0.38	0.44	0.50	0.50	0.57	0.40	0.47	0.53	0.53	0.61
		PI	0.37	0.37	0.37	0.37	0.37	0.39	0.39	0.39	0.39	0.39	0.42	0.42	0.42	0.42	0.42	0.44	0.44	0.44	0.44	0.44
	47°F (8.3°C)	TC	7262	7272	7279	7280	7290	7700	7709	7716	7718	7727	8160	8170	8179	8181	8190	8651	8661	8670	8671	8682
		S/T	0.34	0.39	0.45	0.45	0.51	0.36	0.42	0.48	0.48	0.54	0.38	0.44	0.50	0.50	0.57	0.40	0.47	0.53	0.53	0.61
		PI	0.36	0.36	0.36	0.36	0.36	0.38	0.38	0.38	0.38	0.38	0.40	0.40	0.40	0.40	0.40	0.43	0.43	0.43	0.43	0.43
	50°F (10.0°C)	TC	7402	7412	7420	7420	7430	7848	7857	7865	7866	7876	8317	8327	8337	8338	8347	8818	8827	8837	8838	8849
		S/T	0.34	0.40	0.45	0.45	0.51	0.36	0.42	0.48	0.48	0.54	0.38	0.45	0.51	0.51	0.58	0.40	0.47	0.54	0.54	0.61
		PI	0.36	0.36	0.36	0.36	0.36	0.38	0.38	0.38	0.38	0.38	0.41	0.41	0.41	0.41	0.41	0.43	0.43	0.43	0.43	0.43
	59°F (15.0°C)	TC	7821	7831	7840	7840	7851	8292	8302	8310	8312	8322	8787	8799	8809	8810	8820	9317	9327	9337	9339	9350
		S/T	0.34	0.40	0.45	0.45	0.52	0.36	0.42	0.48	0.48	0.55	0.38	0.45	0.51	0.51	0.58	0.40	0.48	0.54	0.54	0.62
		PI	0.37	0.37	0.37	0.37	0.37	0.39	0.39	0.40	0.40	0.40	0.42	0.42	0.42	0.42	0.42	0.44	0.44	0.44	0.44	0.44
	68°F (20.0°C)	TC	8240	8251	8260	8260	8271	8736	8747	8755	8757	8768	9258	9270	9281	9282	9293	9816	9827	9838	9839	9851
		S/T	0.35	0.41	0.47	0.47	0.53	0.37	0.43	0.49	0.49	0.56	0.39	0.46	0.52	0.52	0.60	0.42	0.49	0.55	0.55	0.63
		PI	0.38	0.38	0.38	0.38	0.38	0.41	0.41	0.41	0.41	0.41	0.43	0.43	0.43	0.43	0.43	0.46	0.46	0.46	0.46	0.46
	77°F (25.0°C)	TC	8659	8671	8680	8680	8692	9181	9192	9201	9203	9214	9729	9742	9753	9755	9766	10316	10327	10338	10340	10353
		S/T	0.35	0.41	0.47	0.47	0.54	0.37	0.44	0.50	0.50	0.57	0.40	0.47	0.53	0.53	0.60	0.42	0.49	0.56	0.56	0.64
		PI	0.39	0.39	0.40	0.40	0.40	0.42	0.42	0.42	0.42	0.42	0.44	0.44	0.44	0.44	0.44	0.47	0.47	0.47	0.47	0.47
	82°F (27.8°C)	TC	8755	8766	8776	8776	8788	9282	9293	9302	9304	9315	9837	9849	9860	9862	9873	10429	10441	10452	10454	10467
		S/T	0.36	0.42	0.48	0.48	0.54	0.38	0.45	0.51	0.51	0.58	0.40	0.47	0.54	0.54	0.61	0.43	0.50	0.57	0.57	0.65
		PI	0.44	0.44	0.44	0.44	0.44	0.46	0.46	0.46	0.46	0.46	0.49	0.49	0.49	0.49	0.49	0.52	0.52	0.52	0.52	0.52
	86°F (30.0°C)	TC	8658	8669	8679	8679	8691	9179	9190	9199	9201	9212	9728	9741	9751	9753	9764	10314	10325	10336	10338	10351
		S/T	0.36	0.43	0.48	0.48	0.55	0.38	0.45	0.51	0.51	0.58	0.41	0.48	0.54	0.54	0.62	0.43	0.51	0.58	0.58	0.66
		PI	0.52	0.52	0.52	0.52	0.52	0.55	0.55	0.55	0.55	0.55	0.58	0.58	0.58	0.58	0.58	0.61	0.61	0.62	0.62	0.62
	95°F (35.0°C)	TC	8440	8451	8460	8461	8472	8948	8959	8968	8970	8980	9483	9495	9506	9508	9518	10054	10065	10076	10078	10090
		S/T	0.36	0.43	0.48	0.48	0.55	0.38	0.45	0.51	0.51	0.58	0.41	0.48	0.54	0.54	0.62	0.43	0.51	0.58	0.58	0.66
		PI	0.69	0.69	0.69	0.69	0.70	0.74	0.74	0.74	0.74	0.74	0.78	0.78	0.78	0.78	0.78	0.83	0.83	0.83	0.83	0.83
	104°F (40.0°C)	TC	7536	7546	7554	7554	7564	7990	7999	8007	8009	8018	8467	8478	8487	8489	8499	8977	8987	8997	8998	9009
		S/T	0.37	0.44	0.50	0.50	0.56	0.39	0.46	0.53	0.53	0.60	0.42	0.49	0.56	0.56	0.63	0.44	0.52	0.59	0.59	0.67
		PI	0.70	0.70	0.70	0.70	0.70	0.74	0.74	0.74	0.74	0.74	0.78	0.79	0.79	0.79	0.79	0.83	0.83	0.83	0.83	0.83
	110°F (43.0°C)	TC	6993	7002	7010	7010	7020	7414	7423	7431	7432	7441	7857	7868	7876	7878	7887	8331	8340	8349	8350	8361
		S/T	0.39	0.45	0.51	0.51	0.59	0.41	0.48	0.54	0.54	0.62	0.43	0.51	0.58	0.58	0.66	0.46	0.54	0.61	0.61	0.70
		PI	0.70	0.70	0.70	0.70	0.70	0.74	0.74	0.74	0.74	0.75	0.79	0.79	0.79	0.79	0.79	0.83	0.84	0.84	0.84	0.84
	115°F (46.0°C)	TC	5690	5698	5704	5704	5712	6033	6040	6046	6048	6055	6394	6402	6409	6410	6417	6779	6786	6794	6795	6803
		S/T	0.39	0.46	0.52	0.52	0.59	0.41	0.48	0.55	0.55	0.63	0.44	0.51	0.58	0.58	0.67	0.46	0.54	0.62	0.62	0.71
		PI	0.57	0.58	0.58	0.58	0.58	0.61	0.61	0.61	0.61	0.61	0.65	0.65	0.65	0.65	0.65	0.68	0.69	0.69	0.69	0.69
	122°F (50.0°C)	TC	3953	3959	3963	3963	3968	4192	4197	4201	4202	4207	4442	4448	4453	4454	4459	4710	4715	4720	4721	4727
		S/T	0.40	0.47	0.53	0.53	0.61	0.42	0.50	0.56	0.56	0.64	0.45	0.53	0.60	0.60	0.68	0.48	0.56	0.63	0.63	0.72
		PI	0.41	0.41	0.41	0.41	0.41	0.43	0.43	0.43	0.43	0.43	0.46	0.46	0.46	0.46	0.46	0.48	0.48	0.49	0.49	0.49

COOLING PERFORMANCE AT INDOOR DRY BULB TEMPERATURE SIZE 12 (Sheet 2 of 4)

AIRFLOW (CFM)	OUTDOOR DB (°F)	ID WB (°F)	60.8°F(16.0°C)					64.4°F(18.0°C)					67°F(19.4°C)					71.6°F(22.0°C)				
		ID DB (°F)	73.4°F (23.0°C)	77.0°F (25.0°C)	80.0°F (26.7°C)	80.6°F (27.0°C)	84.2°F (29.0°C)	73.4°F (23.0°C)	77.0°F (25.0°C)	80.0°F (26.7°C)	80.6°F (27.0°C)	84.2°F (29.0°C)	73.4°F (23.0°C)	77.0°F (25.0°C)	80.0°F (26.7°C)	80.6°F (27.0°C)	84.2°F (29.0°C)	73.4°F (23.0°C)	77.0°F (25.0°C)	80.0°F (26.7°C)	80.6°F (27.0°C)	84.2°F (29.0°C)
324	-22°F (-30.0°C)	TC	6475	6483	6490	6491	6499	6865	6873	6880	6881	6889	7275	7285	7293	7294	7302	7713	7722	7730	7731	7741
		S/T	0.37	0.43	0.49	0.49	0.56	0.39	0.46	0.52	0.52	0.59	0.41	0.48	0.55	0.55	0.63	0.44	0.51	0.58	0.58	0.67
		PI	0.35	0.35	0.35	0.35	0.35	0.37	0.37	0.37	0.37	0.37	0.39	0.39	0.40	0.40	0.40	0.42	0.42	0.42	0.42	0.42
	-13°F (-25.0°C)	TC	7014	7024	7031	7032	7041	7437	7446	7453	7455	7463	7881	7892	7900	7902	7911	8356	8365	8374	8376	8386
		S/T	0.37	0.43	0.49	0.49	0.56	0.39	0.46	0.52	0.52	0.60	0.42	0.49	0.55	0.55	0.63	0.44	0.52	0.59	0.59	0.67
		PI	0.38	0.38	0.38	0.38	0.38	0.40	0.40	0.40	0.40	0.40	0.43	0.43	0.43	0.43	0.43	0.45	0.45	0.45	0.45	0.45
	-4°F (-20.0°C)	TC	7554	7564	7572	7572	7583	8009	8019	8026	8028	8038	8488	8499	8508	8510	8519	8999	9009	9019	9020	9031
		S/T	0.37	0.44	0.50	0.50	0.57	0.39	0.46	0.53	0.53	0.60	0.42	0.49	0.56	0.56	0.64	0.44	0.52	0.59	0.59	0.67
		PI	0.41	0.41	0.41	0.41	0.41	0.43	0.43	0.43	0.43	0.44	0.46	0.46	0.46	0.46	0.46	0.49	0.49	0.49	0.49	0.49
	0°F (-17.8°C)	TC	7794	7804	7813	7813	7823	8263	8273	8281	8283	8293	8757	8768	8778	8780	8790	9285	9295	9305	9306	9318
		S/T	0.37	0.44	0.50	0.50	0.57	0.40	0.46	0.53	0.53	0.60	0.42	0.49	0.56	0.56	0.64	0.44	0.52	0.59	0.59	0.68
		PI	0.42	0.42	0.42	0.42	0.42	0.45	0.45	0.45	0.45	0.45	0.47	0.48	0.48	0.48	0.48	0.50	0.50	0.50	0.50	0.50
	5°F (-15.0°C)	TC	8093	8104	8113	8113	8124	8581	8591	8600	8601	8612	9094	9106	9116	9117	9128	9642	9652	9663	9664	9676
		S/T	0.38	0.44	0.50	0.50	0.57	0.40	0.47	0.53	0.53	0.60	0.42	0.49	0.56	0.56	0.64	0.45	0.52	0.60	0.60	0.68
		PI	0.44	0.44	0.44	0.44	0.44	0.46	0.47	0.47	0.47	0.47	0.49	0.49	0.49	0.49	0.49	0.52	0.52	0.52	0.52	0.52
	14°F (-10.0°C)	TC	8207	8218	8227	8227	8238	8701	8712	8720	8722	8732	9221	9233	9244	9245	9256	9777	9787	9798	9800	9812
		S/T	0.38	0.44	0.50	0.50	0.57	0.40	0.47	0.53	0.53	0.61	0.42	0.50	0.56	0.56	0.64	0.45	0.53	0.60	0.60	0.68
		PI	0.46	0.46	0.46	0.46	0.46	0.49	0.49	0.49	0.49	0.49	0.52	0.52	0.52	0.52	0.52	0.55	0.55	0.55	0.55	0.55
	17°F (-8.3°C)	TC	8245	8256	8265	8265	8276	8741	8752	8760	8762	8773	9264	9276	9286	9288	9298	9822	9833	9843	9845	9857
		S/T	0.38	0.44	0.50	0.50	0.57	0.40	0.47	0.53	0.53	0.61	0.42	0.50	0.57	0.57	0.64	0.45	0.53	0.60	0.60	0.68
		PI	0.47	0.47	0.47	0.47	0.47	0.50	0.50	0.50	0.50	0.50	0.53	0.53	0.53	0.53	0.53	0.56	0.56	0.56	0.56	0.56
	23°F (-5.0°C)	TC	8396	8408	8417	8417	8428	8902	8913	8922	8923	8934	9434	9446	9457	9459	9469	10003	10013	10024	10026	10038
		S/T	0.38	0.44	0.51	0.51	0.58	0.40	0.47	0.54	0.54	0.61	0.43	0.50	0.57	0.57	0.65	0.45	0.53	0.60	0.60	0.69
		PI	0.46	0.46	0.46	0.46	0.46	0.49	0.49	0.49	0.49	0.49	0.52	0.52	0.52	0.52	0.52	0.55	0.55	0.55	0.55	0.55
	35°F (1.7°C)	TC	8700	8711	8721	8721	8733	9224	9235	9244	9246	9257	9775	9788	9799	9800	9811	10364	10375	10386	10388	10401
		S/T	0.38	0.45	0.51	0.51	0.58	0.40	0.47	0.54	0.54	0.61	0.43	0.50	0.57	0.57	0.65	0.45	0.53	0.60	0.61	0.69
		PI	0.44	0.44	0.44	0.44	0.44	0.46	0.47	0.47	0.47	0.47	0.49	0.49	0.49	0.49	0.49	0.52	0.52	0.52	0.52	0.52
	41°F (5.0°C)	TC	8481	8492	8501	8502	8513	8992	9003	9012	9013	9024	9529	9542	9552	9554	9565	10103	10114	10125	10127	10140
		S/T	0.38	0.45	0.51	0.51	0.58	0.40	0.47	0.54	0.54	0.62	0.43	0.50	0.57	0.57	0.65	0.45	0.53	0.61	0.61	0.69
		PI	0.42	0.42	0.42	0.42	0.42	0.45	0.45	0.45	0.45	0.45	0.47	0.47	0.48	0.48	0.48	0.50	0.50	0.50	0.50	0.50
	47°F (8.3°C)	TC	8262	8273	8282	8283	8294	8760	8770	8779	8781	8791	9283	9296	9306	9308	9318	9843	9854	9864	9866	9878
		S/T	0.38	0.45	0.51	0.51	0.58	0.41	0.48	0.54	0.54	0.62	0.43	0.50	0.57	0.57	0.65	0.46	0.54	0.61	0.61	0.69
		PI	0.41	0.41	0.41	0.41	0.41	0.43	0.43	0.43	0.43	0.43	0.46	0.46	0.46	0.46	0.46	0.48	0.48	0.49	0.49	0.49
	50°F (10.0°C)	TC	8421	8432	8442	8442	8453	8929	8939	8948	8950	8960	9462	9474	9485	9487	9497	10032	10043	10054	10056	10068
		S/T	0.38	0.45	0.51	0.51	0.58	0.41	0.48	0.54	0.54	0.62	0.43	0.51	0.58	0.58	0.66	0.46	0.54	0.61	0.61	0.70
		PI	0.41	0.41	0.41	0.41	0.41	0.44	0.44	0.44	0.44	0.44	0.46	0.46	0.46	0.46	0.46	0.49	0.49	0.49	0.49	0.49
	59°F (15.0°C)	TC	8898	8910	8920	8920	8932	9434	9445	9455	9457	9468	9998	10011	10022	10024	10035	10600	10612	10623	10625	10638
		S/T	0.39	0.45	0.52	0.52	0.59	0.41	0.48	0.55	0.55	0.62	0.43	0.51	0.58	0.58	0.66	0.46	0.54	0.61	0.61	0.70
		PI	0.42	0.42	0.42	0.42	0.42	0.45	0.45	0.45	0.45	0.45	0.48	0.48	0.48	0.48	0.48	0.50	0.50	0.51	0.51	0.51
	68°F (20.0°C)	TC	9375	9387	9398	9398	9411	9940	9952	9961	9963	9975	10534	10547	10559	10561	10573	11168	11181	11193	11194	11208
		S/T	0.40	0.47	0.53	0.53	0.60	0.42	0.49	0.56	0.56	0.64	0.45	0.52	0.59	0.59	0.68	0.47	0.55	0.63	0.63	0.72
		PI	0.44	0.44	0.44	0.44	0.44	0.46	0.46	0.46	0.46	0.46	0.49	0.49	0.49	0.49	0.49	0.52	0.52	0.52	0.52	0.52
	77°F (25.0°C)	TC	9852	9865	9876	9876	9889	10445	10458	10468	10470	10483	11069	11084	11096	11098	11111	11736	11749	11762	11764	11778
		S/T	0.40	0.47	0.54	0.54	0.61	0.43	0.50	0.57	0.57	0.65	0.45	0.53	0.60	0.60	0.69	0.48	0.56	0.64	0.64	0.73
		PI	0.45	0.45	0.45	0.45	0.45	0.48	0.48	0.48	0.48	0.48	0.50	0.50	0.51	0.51	0.51	0.53	0.53	0.54	0.54	0.54
	82°F (27.8°C)	TC	9960	9974	9985	9985	9998	10561	10573	10584	10586	10598	11192	11206	11219	11221	11233	11866	11879	11892	11894	11908
		S/T	0.41	0.48	0.54	0.54	0.62	0.43	0.51	0.58	0.58	0.66	0.46	0.54	0.61	0.61	0.70	0.49	0.57	0.65	0.65	0.74
		PI	0.50	0.50	0.50	0.50	0.50	0.53	0.53	0.53	0.53	0.53	0.56	0.56	0.56	0.56	0.56	0.59	0.59	0.59	0.59	0.59
	86°F (30.0°C)	TC	9850	9863	9874	9875	9888	10444	10456	10467	10469	10481	11068	11082	11095	11097	11109	11735	11747	11760	11762	11777
		S/T	0.41	0.48	0.55	0.55	0.63	0.44	0.51	0.58	0.58	0.66	0.46	0.54	0.62	0.62	0.70	0.49	0.58	0.66	0.66	0.75
		PI	0.59	0.59	0.59	0.59	0.59	0.62	0.62	0.62	0.62	0.62	0.66	0.66	0.66	0.66	0.66	0.70	0.70	0.70	0.70	0.70
	95°F (35.0°C)	TC	9602	9615	9626	9626	9639	10181	10193	10203	10205	10217	10789	10803	10815	10817	10829	11439	11452	11464	11466	11480
		S/T	0.41	0.48	0.55	0.55	0.63	0.44	0.51	0.58	0.58	0.66	0.46	0.54	0.62	0.62	0.70	0.49	0.58	0.66	0.66	0.75
		PI	0.79	0.79	0.79	0.79	0.79	0.84	0.84	0.84	0.84	0.84	0.89	0.89	0.89	0.89	0.89	0.94	0.94	0.94	0.94	0.94
	104°F (40.0°C)	TC	8574	8585	8594	8595	8606	9090	9101	9110	9112	9123	9633	9646	9657	9658	9669	10214	10225	10236	10238	10250
		S/T	0.42	0.50	0.56	0.56	0.64	0.45	0.53	0.60	0.60	0.68	0.48	0.56	0.63	0.63	0.72	0.50	0.59	0.67	0.67	0.77
		PI	0.79	0.80	0.80	0.80	0.80	0.84	0.84	0.84	0.84	0.84	0.89	0.89	0.89	0.89	0.90	0.95	0.95	0.95	0.95	0.95
	110°F (43.0°C)	TC	7956	7967	7976	7976	7987	8436	8446	8454	8456	8466	8940	8951	8961	8963	8973	9478	9489	9499	9500	9512
		S/T	0.44	0.51	0.58	0.58	0.67	0.46	0.55	0.62	0.62	0.71	0.49	0.58	0.66	0.66	0.75	0.52	0.61	0.70	0.70	0.79
		PI	0.80	0.80	0.80	0.80	0.80	0.85	0.85	0.85	0.85	0.85	0.90	0.90	0.90	0.90	0.90	0.95	0.95	0.95	0.95	0.95
	115°F (46.0°C)	TC	6474	6483	6490	6490	6499	6864	6872	6879	6881	6889	7274	7284	7292	7293	7301	7713	7721	7729	7731	7740
		S/T	0.44	0.52	0.59	0.59	0.67	0.47	0.55	0.63	0.63	0.71	0.50	0.58	0.66	0.66	0.76	0.53	0.62	0.70	0.70	0.80
		PI	0.65	0.65	0.66	0.66	0.66	0.69	0.69	0.69	0.69	0.70	0.73	0.74	0.74	0.74	0.74	0.78	0.78	0.78	0.78	0.78
	122°F (50.0°C)	TC	4498	4504	4509	4509	4515	4769	4775	4779	4780	4786	5054	5060	5066	5067	5073	5358	5364	5370	5371	5378
		S/T	0.45	0.53	0.61	0.61	0.69	0.48	0.56	0.64	0.64	0.73	0.51	0.60	0.68	0.68	0.77	0.54	0.63	0.72	0.72	0.82
		PI	0.46	0.46	0.46	0.46	0.46	0.49	0.49	0.49	0.49	0.49	0.52	0.52	0.52	0.52	0.52	0.55	0.55	0.55	0.55	0.55

COOLING PERFORMANCE AT INDOOR DRY BULB TEMPERATURE SIZE 12 (Sheet 3 of 4)

AIRFLOW (CFM)	OUTDOOR DB (°F)	ID WB (°F)	60.8°F(16.0°C)					64.4°F(18.0°C)					67°F(19.4°C)					71.6°F(22.0°C)				
		ID DB (°F)	73.4°F (23.0°C)	77.0°F (25.0°C)	80.0°F (26.7°C)	80.6°F (27.0°C)	84.2°F (29.0°C)	73.4°F (23.0°C)	77.0°F (25.0°C)	80.0°F (26.7°C)	80.6°F (27.0°C)	84.2°F (29.0°C)	73.4°F (23.0°C)	77.0°F (25.0°C)	80.0°F (26.7°C)	80.6°F (27.0°C)	84.2°F (29.0°C)	73.4°F (23.0°C)	77.0°F (25.0°C)	80.0°F (26.7°C)	80.6°F (27.0°C)	84.2°F (29.0°C)
376	-22°F (-30.0°C)	TC	7367	7376	7384	7385	7395	7811	7820	7827	7829	7838	8277	8288	8297	8299	8308	8776	8785	8795	8796	8807
		S/T	0.42	0.49	0.56	0.56	0.64	0.44	0.52	0.59	0.59	0.67	0.47	0.55	0.63	0.63	0.71	0.50	0.58	0.66	0.66	0.76
		PI	0.40	0.40	0.40	0.40	0.40	0.42	0.42	0.42	0.42	0.42	0.45	0.45	0.45	0.45	0.45	0.48	0.48	0.48	0.48	0.48
	-13°F (-25.0°C)	TC	7980	7991	8000	8000	8011	8461	8471	8480	8481	8492	8967	8979	8989	8990	9000	9507	9518	9528	9529	9541
		S/T	0.42	0.49	0.56	0.56	0.64	0.45	0.52	0.60	0.60	0.68	0.47	0.56	0.63	0.63	0.72	0.50	0.59	0.67	0.67	0.76
		PI	0.43	0.43	0.43	0.43	0.43	0.46	0.46	0.46	0.46	0.46	0.49	0.49	0.49	0.49	0.49	0.52	0.52	0.52	0.52	0.52
	-4°F (-20.0°C)	TC	8594	8606	8615	8616	8627	9112	9123	9132	9134	9145	9657	9669	9680	9682	9693	10238	10250	10261	10262	10275
		S/T	0.42	0.50	0.56	0.56	0.64	0.45	0.53	0.60	0.60	0.68	0.48	0.56	0.63	0.63	0.72	0.50	0.59	0.67	0.67	0.77
		PI	0.47	0.47	0.47	0.47	0.47	0.49	0.49	0.49	0.49	0.50	0.52	0.52	0.52	0.52	0.53	0.55	0.56	0.56	0.56	0.56
	0°F (-17.8°C)	TC	8867	8879	8889	8889	8901	9402	9413	9422	9424	9435	9963	9976	9987	9989	10000	10564	10575	10587	10588	10601
		S/T	0.42	0.50	0.57	0.57	0.65	0.45	0.53	0.60	0.60	0.68	0.48	0.56	0.64	0.64	0.73	0.51	0.59	0.67	0.67	0.77
		PI	0.48	0.48	0.48	0.48	0.48	0.51	0.51	0.51	0.51	0.51	0.54	0.54	0.54	0.54	0.54	0.57	0.57	0.57	0.57	0.57
	5°F (-15.0°C)	TC	9208	9221	9231	9231	9243	9763	9775	9784	9786	9798	10346	10360	10371	10373	10385	10970	10982	10994	10995	11009
		S/T	0.43	0.50	0.57	0.57	0.65	0.45	0.53	0.60	0.60	0.69	0.48	0.56	0.64	0.64	0.73	0.51	0.60	0.68	0.68	0.77
		PI	0.50	0.50	0.50	0.50	0.50	0.53	0.53	0.53	0.53	0.53	0.56	0.56	0.56	0.56	0.56	0.59	0.59	0.60	0.60	0.60
	14°F (-10.0°C)	TC	9337	9350	9360	9360	9373	9900	9912	9921	9923	9935	10491	10505	10517	10519	10530	11124	11136	11148	11149	11163
		S/T	0.43	0.50	0.57	0.57	0.65	0.45	0.53	0.60	0.60	0.69	0.48	0.56	0.64	0.64	0.73	0.51	0.60	0.68	0.68	0.77
		PI	0.53	0.53	0.53	0.53	0.53	0.56	0.56	0.56	0.56	0.56	0.59	0.59	0.59	0.59	0.59	0.63	0.63	0.63	0.63	0.63
	17°F (-8.3°C)	TC	9380	9393	9403	9403	9416	9946	9957	9967	9969	9981	10540	10553	10565	10567	10579	11175	11187	11199	11201	11215
		S/T	0.43	0.50	0.57	0.57	0.65	0.45	0.53	0.61	0.61	0.69	0.48	0.57	0.64	0.64	0.73	0.51	0.60	0.68	0.68	0.78
		PI	0.54	0.54	0.54	0.54	0.54	0.57	0.57	0.57	0.57	0.57	0.60	0.60	0.60	0.60	0.60	0.64	0.64	0.64	0.64	0.64
	23°F (-5.0°C)	TC	9553	9566	9576	9576	9589	10128	10140	10150	10153	10165	10734	10748	10760	10762	10774	11380	11393	11405	11407	11421
		S/T	0.43	0.51	0.58	0.58	0.66	0.46	0.54	0.61	0.61	0.69	0.48	0.57	0.65	0.65	0.74	0.51	0.60	0.68	0.68	0.78
		PI	0.52	0.52	0.52	0.52	0.53	0.56	0.56	0.56	0.56	0.56	0.59	0.59	0.59	0.59	0.59	0.62	0.62	0.62	0.63	0.63
	35°F (1.7°C)	TC	9898	9911	9922	9922	9936	10494	10507	10517	10519	10532	11121	11136	11148	11150	11163	11791	11804	11817	11819	11834
		S/T	0.43	0.51	0.58	0.58	0.66	0.46	0.54	0.61	0.61	0.70	0.49	0.57	0.65	0.65	0.74	0.52	0.61	0.69	0.69	0.78
		PI	0.50	0.50	0.50	0.50	0.50	0.53	0.53	0.53	0.53	0.53	0.56	0.56	0.56	0.56	0.56	0.59	0.59	0.60	0.60	0.60
	41°F (5.0°C)	TC	9649	9662	9672	9673	9686	10231	10243	10253	10255	10267	10842	10856	10868	10870	10882	11495	11507	11520	11522	11536
		S/T	0.43	0.51	0.58	0.58	0.66	0.46	0.54	0.61	0.61	0.70	0.49	0.57	0.65	0.65	0.74	0.52	0.61	0.69	0.69	0.79
		PI	0.48	0.48	0.48	0.48	0.48	0.51	0.51	0.51	0.51	0.51	0.54	0.54	0.54	0.54	0.54	0.57	0.57	0.57	0.57	0.57
	47°F (8.3°C)	TC	9400	9413	9423	9423	9436	9967	9979	9988	9990	10002	10562	10576	10588	10590	10601	11199	11211	11223	11225	11239
		S/T	0.44	0.51	0.58	0.58	0.66	0.46	0.54	0.62	0.62	0.70	0.49	0.57	0.65	0.65	0.74	0.52	0.61	0.69	0.69	0.79
		PI	0.46	0.46	0.46	0.46	0.46	0.49	0.49	0.49	0.49	0.49	0.52	0.52	0.52	0.52	0.52	0.55	0.55	0.55	0.55	0.55
	50°F (10.0°C)	TC	9581	9594	9604	9605	9618	10158	10171	10181	10183	10195	10765	10779	10791	10793	10805	11414	11426	11439	11441	11455
		S/T	0.44	0.51	0.58	0.58	0.67	0.46	0.54	0.62	0.62	0.71	0.49	0.58	0.66	0.66	0.75	0.52	0.61	0.70	0.70	0.79
		PI	0.47	0.47	0.47	0.47	0.47	0.50	0.50	0.50	0.50	0.50	0.52	0.53	0.53	0.53	0.53	0.56	0.56	0.56	0.56	0.56
	59°F (15.0°C)	TC	10124	10137	10148	10149	10162	10734	10746	10757	10759	10772	11375	11390	11402	11405	11417	12060	12073	12087	12089	12104
		S/T	0.44	0.52	0.59	0.59	0.67	0.47	0.55	0.62	0.62	0.71	0.49	0.58	0.66	0.66	0.75	0.52	0.61	0.70	0.70	0.80
		PI	0.48	0.48	0.48	0.48	0.48	0.51	0.51	0.51	0.51	0.51	0.54	0.54	0.54	0.54	0.54	0.57	0.57	0.57	0.57	0.58
	68°F (20.0°C)	TC	10666	10681	10692	10693	10707	11309	11322	11334	11336	11349	11985	12000	12014	12016	12029	12707	12721	12734	12736	12752
		S/T	0.45	0.53	0.60	0.60	0.69	0.48	0.56	0.64	0.64	0.73	0.51	0.60	0.68	0.68	0.77	0.54	0.63	0.72	0.72	0.82
		PI	0.50	0.50	0.50	0.50	0.50	0.53	0.53	0.53	0.53	0.53	0.56	0.56	0.56	0.56	0.56	0.59	0.59	0.59	0.59	0.59
	77°F (25.0°C)	TC	11209	11224	11236	11236	11252	11884	11898	11910	11912	11927	12594	12611	12625	12627	12641	13353	13368	13382	13384	13401
		S/T	0.46	0.54	0.61	0.61	0.70	0.49	0.57	0.65	0.65	0.74	0.51	0.60	0.69	0.69	0.78	0.55	0.64	0.73	0.73	0.83
		PI	0.51	0.51	0.51	0.51	0.51	0.54	0.54	0.54	0.54	0.54	0.57	0.57	0.57	0.57	0.58	0.61	0.61	0.61	0.61	0.61
	82°F (27.8°C)	TC	11332	11348	11360	11360	11376	12015	12030	12041	12044	12058	12733	12750	12764	12766	12781	13500	13515	13530	13532	13549
		S/T	0.46	0.54	0.62	0.62	0.70	0.49	0.58	0.66	0.66	0.75	0.52	0.61	0.69	0.69	0.79	0.55	0.65	0.74	0.74	0.84
		PI	0.56	0.57	0.57	0.57	0.57	0.60	0.60	0.60	0.60	0.60	0.63	0.64	0.64	0.64	0.64	0.67	0.67	0.67	0.67	0.68
	86°F (30.0°C)	TC	11207	11222	11234	11235	11250	11882	11897	11908	11911	11925	12592	12609	12623	12625	12639	13351	13366	13380	13382	13399
		S/T	0.47	0.55	0.63	0.63	0.71	0.50	0.58	0.66	0.66	0.76	0.53	0.62	0.70	0.70	0.80	0.56	0.66	0.75	0.75	0.85
		PI	0.67	0.67	0.67	0.67	0.67	0.71	0.71	0.71	0.71	0.71	0.75	0.75	0.75	0.75	0.75	0.79	0.80	0.80	0.80	0.80
	95°F (35.0°C)	TC	10925	10940	10951	10952	10967	11583	11597	11609	11611	11625	12275	12291	12305	12307	12321	13015	13029	13043	13045	13062
		S/T	0.47	0.55	0.63	0.63	0.71	0.50	0.58	0.66	0.66	0.76	0.53	0.62	0.70	0.70	0.80	0.56	0.66	0.75	0.75	0.85
		PI	0.90	0.90	0.90	0.90	0.90	0.95	0.95	0.95	0.95	0.95	1.01	1.01	1.01	1.01	1.01	1.07	1.07	1.07	1.07	1.07
	104°F (40.0°C)	TC	9754	9768	9778	9779	9792	10342	10355	10365	10367	10379	10960	10974	10987	10989	11001	11621	11633	11646	11648	11662
		S/T	0.48	0.56	0.64	0.64	0.73	0.51	0.60	0.68	0.68	0.78	0.54	0.63	0.72	0.72	0.82	0.57	0.67	0.76	0.76	0.87
		PI	0.90	0.90	0.91	0.91	0.91	0.96	0.96	0.96	0.96	0.96	1.02	1.02	1.02	1.02	1.02	1.08	1.08	1.08	1.08	1.08
	110°F (43.0°C)	TC	9052	9064	9074	9074	9087	9598	9609	9619	9620	9632	10171	10184	10196	10198	10209	10784	10796	10807	10809	10823
		S/T	0.50	0.59	0.66	0.66	0.76	0.53	0.62	0.70	0.70	0.80	0.56	0.66	0.75	0.75	0.85	0.59	0.70	0.79	0.79	0.90
		PI	0.91	0.91	0.91	0.91	0.91	0.96	0.96	0.96	0.96	0.96	1.02	1.02	1.02	1.02	1.02	1.08	1.08	1.08	1.08	1.08
	115°F (46.0°C)	TC	7366	7376	7384	7384	7394	7810	7819	7827	7828	7838	8276	8287	8296	8298	8307	8775	8785	8794	8795	8806
		S/T	0.50	0.59	0.67	0.67	0.77	0.53	0.63	0.71	0.71	0.81	0.57	0.67	0.76	0.76	0.86	0.60	0.71	0.80	0.80	0.91
		PI	0.74	0.74	0.75	0.75	0.75	0.79	0.79	0.79	0.79	0.79	0.84	0.84	0.84	0.84	0.84	0.89	0.89	0.89	0.89	0.89
	122°F (50.0°C)	TC	5117	5124	5130	5130	5137	5426	5432	5438	5439	5445	5750	5758	5764	5765	5771	6096	6103	6110	6111	6118
		S/T	0.52	0.61	0.69	0.69	0.78	0.55	0.64	0.73	0.73	0.83	0.58	0.68	0.77	0.77	0.88	0.61	0.72	0.82	0.82	0.93
		PI	0.53	0.53	0.53	0.53	0.53	0.56	0.56	0.56	0.56	0.56	0.59	0.59	0.59	0.59	0.59	0.63	0.63	0.63	0.63	0.63

COOLING PERFORMANCE AT INDOOR DRY BULB TEMPERATURE SIZE 12 (Sheet 4 of 4)

AIRFLOW (CFM)	OUTDOOR DB (°F)	ID WB (°F)	60.8°F(16.0°C)					64.4°F(18.0°C)					67°F(19.4°C)					71.6°F(22.0°C)				
		ID DB (°F)	73.4°F (23.0°C)	77.0°F (25.0°C)	80.0°F (26.7°C)	80.6°F (27.0°C)	84.2°F (29.0°C)	73.4°F (23.0°C)	77.0°F (25.0°C)	80.0°F (26.7°C)	80.6°F (27.0°C)	84.2°F (29.0°C)	73.4°F (23.0°C)	77.0°F (25.0°C)	80.0°F (26.7°C)	80.6°F (27.0°C)	84.2°F (29.0°C)	73.4°F (23.0°C)	77.0°F (25.0°C)	80.0°F (26.7°C)	80.6°F (27.0°C)	84.2°F (29.0°C)
441	-22°F (-30.0°C)	TC	8381	8393	8402	8402	8413	8886	8897	8906	8907	8918	9417	9429	9440	9442	9452	9985	9996	10006	10008	10020
		S/T	0.48	0.56	0.63	0.63	0.72	0.50	0.59	0.67	0.67	0.77	0.53	0.63	0.71	0.71	0.81	0.57	0.67	0.76	0.76	0.86
		PI	0.45	0.45	0.46	0.46	0.46	0.48	0.48	0.48	0.48	0.48	0.51	0.51	0.51	0.51	0.51	0.54	0.54	0.54	0.54	0.54
	-13°F (-25.0°C)	TC	9080	9092	9102	9102	9114	9627	9638	9648	9650	9661	10202	10215	10227	10229	10240	10817	10828	10840	10842	10855
		S/T	0.48	0.56	0.64	0.64	0.73	0.51	0.60	0.68	0.68	0.77	0.54	0.63	0.72	0.72	0.82	0.57	0.67	0.76	0.76	0.87
		PI	0.49	0.49	0.49	0.49	0.49	0.52	0.52	0.52	0.52	0.52	0.55	0.55	0.55	0.55	0.55	0.59	0.59	0.59	0.59	0.59
	-4°F (-20.0°C)	TC	9778	9791	9802	9802	9815	10367	10380	10390	10392	10404	10987	11001	11013	11015	11028	11649	11661	11674	11676	11690
		S/T	0.48	0.57	0.64	0.64	0.73	0.51	0.60	0.68	0.68	0.78	0.54	0.64	0.72	0.72	0.82	0.57	0.67	0.77	0.77	0.87
		PI	0.53	0.53	0.53	0.53	0.53	0.56	0.56	0.56	0.56	0.56	0.60	0.60	0.60	0.60	0.60	0.63	0.63	0.63	0.63	0.63
	0°F (-17.8°C)	TC	10089	10102	10113	10113	10127	10697	10709	10720	10722	10735	11336	11350	11363	11365	11378	12019	12032	12045	12047	12062
		S/T	0.48	0.57	0.64	0.64	0.73	0.51	0.60	0.68	0.68	0.78	0.54	0.64	0.72	0.72	0.83	0.58	0.68	0.77	0.77	0.88
		PI	0.55	0.55	0.55	0.55	0.55	0.58	0.58	0.58	0.58	0.58	0.61	0.61	0.62	0.62	0.62	0.65	0.65	0.65	0.65	0.65
	5°F (-15.0°C)	TC	10477	10491	10502	10502	10517	11108	11121	11132	11134	11147	11772	11787	11800	11802	11815	12481	12494	12508	12510	12526
		S/T	0.49	0.57	0.65	0.65	0.74	0.51	0.60	0.69	0.69	0.78	0.55	0.64	0.73	0.73	0.83	0.58	0.68	0.77	0.77	0.88
		PI	0.57	0.57	0.57	0.57	0.57	0.60	0.60	0.60	0.60	0.60	0.64	0.64	0.64	0.64	0.64	0.68	0.68	0.68	0.68	0.68
	14°F (-10.0°C)	TC	10623	10638	10649	10650	10664	11264	11277	11288	11290	11304	11937	11952	11965	11968	11981	12656	12669	12683	12685	12701
		S/T	0.49	0.57	0.65	0.65	0.74	0.52	0.61	0.69	0.69	0.78	0.55	0.64	0.73	0.73	0.83	0.58	0.68	0.77	0.77	0.88
		PI	0.60	0.60	0.60	0.60	0.60	0.64	0.64	0.64	0.64	0.64	0.67	0.67	0.67	0.68	0.68	0.71	0.71	0.72	0.72	0.72
	17°F (-8.3°C)	TC	10672	10687	10698	10699	10713	11315	11329	11340	11342	11356	11992	12007	12020	12023	12036	12714	12728	12742	12744	12760
		S/T	0.49	0.57	0.65	0.65	0.74	0.52	0.61	0.69	0.69	0.79	0.55	0.64	0.73	0.73	0.83	0.58	0.68	0.78	0.78	0.88
		PI	0.61	0.61	0.61	0.61	0.61	0.65	0.65	0.65	0.65	0.65	0.69	0.69	0.69	0.69	0.69	0.73	0.73	0.73	0.73	0.73
	23°F (-5.0°C)	TC	10869	10883	10895	10895	10910	11524	11537	11549	11551	11565	12212	12228	12242	12244	12258	12948	12962	12976	12978	12994
		S/T	0.49	0.58	0.65	0.65	0.75	0.52	0.61	0.69	0.69	0.79	0.55	0.65	0.74	0.74	0.84	0.58	0.69	0.78	0.78	0.89
		PI	0.60	0.60	0.60	0.60	0.60	0.63	0.63	0.63	0.63	0.63	0.67	0.67	0.67	0.67	0.67	0.71	0.71	0.71	0.71	0.71
	35°F (1.7°C)	TC	11261	11276	11289	11289	11304	11940	11954	11966	11968	11982	12653	12670	12684	12686	12700	13416	13430	13445	13447	13464
		S/T	0.49	0.58	0.66	0.66	0.75	0.52	0.61	0.70	0.70	0.79	0.55	0.65	0.74	0.74	0.84	0.59	0.69	0.78	0.78	0.89
		PI	0.57	0.57	0.57	0.57	0.57	0.60	0.60	0.60	0.60	0.60	0.64	0.64	0.64	0.64	0.64	0.68	0.68	0.68	0.68	0.68
	41°F (5.0°C)	TC	10978	10993	11005	11005	11020	11640	11654	11665	11667	11681	12335	12351	12365	12367	12381	13078	13093	13107	13109	13125
		S/T	0.49	0.58	0.66	0.66	0.75	0.52	0.61	0.70	0.70	0.80	0.56	0.65	0.74	0.74	0.84	0.59	0.69	0.78	0.78	0.89
		PI	0.55	0.55	0.55	0.55	0.55	0.58	0.58	0.58	0.58	0.58	0.61	0.61	0.62	0.62	0.62	0.65	0.65	0.65	0.65	0.65
	47°F (8.3°C)	TC	10695	10709	10721	10721	10736	11340	11353	11364	11366	11380	12017	12033	12046	12048	12062	12741	12755	12769	12771	12787
		S/T	0.50	0.58	0.66	0.66	0.75	0.53	0.62	0.70	0.70	0.80	0.56	0.65	0.74	0.74	0.85	0.59	0.69	0.79	0.79	0.90
		PI	0.53	0.53	0.53	0.53	0.53	0.56	0.56	0.56	0.56	0.56	0.59	0.59	0.59	0.59	0.59	0.63	0.63	0.63	0.63	0.63
	50°F (10.0°C)	TC	10901	10915	10927	10928	10942	11558	11571	11583	11585	11599	12248	12264	12278	12280	12294	12986	13000	13014	13017	13033
		S/T	0.50	0.58	0.66	0.66	0.76	0.53	0.62	0.70	0.70	0.80	0.56	0.66	0.75	0.75	0.85	0.59	0.70	0.79	0.79	0.90
		PI	0.53	0.53	0.53	0.53	0.53	0.56	0.56	0.56	0.56	0.57	0.60	0.60	0.60	0.60	0.60	0.63	0.63	0.63	0.63	0.64
	59°F (15.0°C)	TC	11518	11534	11546	11547	11562	12212	12227	12239	12241	12256	12942	12959	12973	12975	12990	13722	13737	13751	13754	13771
		S/T	0.50	0.59	0.67	0.67	0.76	0.53	0.62	0.71	0.71	0.81	0.56	0.66	0.75	0.75	0.86	0.60	0.70	0.80	0.80	0.91
		PI	0.55	0.55	0.55	0.55	0.55	0.58	0.58	0.58	0.58	0.58	0.62	0.62	0.62	0.62	0.62	0.65	0.65	0.65	0.65	0.65
	68°F (20.0°C)	TC	12135	12152	12165	12165	12182	12867	12882	12895	12897	12913	13635	13653	13668	13671	13686	14457	14473	14488	14491	14509
		S/T	0.51	0.60	0.69	0.69	0.78	0.54	0.64	0.73	0.73	0.83	0.58	0.68	0.77	0.77	0.88	0.61	0.72	0.82	0.82	0.93
		PI	0.56	0.56	0.57	0.57	0.57	0.60	0.60	0.60	0.60	0.60	0.63	0.63	0.64	0.64	0.64	0.67	0.67	0.67	0.67	0.67
	77°F (25.0°C)	TC	12753	12770	12784	12784	12801	13521	13537	13551	13553	13569	14329	14348	14364	14366	14382	15192	15209	15225	15228	15247
		S/T	0.52	0.61	0.69	0.69	0.79	0.55	0.65	0.74	0.74	0.84	0.59	0.69	0.78	0.78	0.89	0.62	0.73	0.83	0.83	0.94
		PI	0.58	0.58	0.58	0.58	0.58	0.62	0.62	0.62	0.62	0.62	0.65	0.65	0.65	0.65	0.65	0.69	0.69	0.69	0.69	0.69
	82°F (27.8°C)	TC	12893	12911	12925	12925	12943	13670	13687	13700	13703	13719	14487	14506	14522	14525	14541	15360	15377	15393	15396	15415
		S/T	0.53	0.62	0.70	0.70	0.80	0.56	0.66	0.75	0.75	0.85	0.59	0.70	0.79	0.79	0.90	0.63	0.74	0.84	0.84	0.95
		PI	0.64	0.64	0.64	0.64	0.64	0.68	0.68	0.68	0.68	0.68	0.72	0.72	0.72	0.72	0.72	0.77	0.77	0.77	0.77	0.77
	86°F (30.0°C)	TC	12751	12768	12782	12782	12799	13519	13535	13549	13551	13567	14327	14345	14361	14364	14380	15190	15207	15223	15225	15244
		S/T	0.53	0.63	0.71	0.71	0.81	0.57	0.66	0.75	0.75	0.86	0.60	0.70	0.80	0.80	0.91	0.64	0.75	0.85	0.85	0.97
		PI	0.76	0.76	0.76	0.76	0.76	0.80	0.81	0.81	0.81	0.81	0.85	0.85	0.85	0.85	0.86	0.90	0.91	0.91	0.91	0.91
	95°F (35.0°C)	TC	12430	12447	12460	12461	12477	13179	13195	13208	13210	13226	13966	13984	14000	14003	14018	14808	14824	14840	14842	14861
		S/T	0.53	0.63	0.71	0.71	0.81	0.57	0.66	0.75	0.75	0.86	0.60	0.70	0.80	0.80	0.91	0.64	0.75	0.85	0.85	0.97
		PI	1.02	1.02	1.02	1.02	1.02	1.08	1.08	1.08	1.09	1.09	1.15	1.15	1.15	1.15	1.15	1.22	1.22	1.22	1.22	1.22
	104°F (40.0°C)	TC	11098	11113	11125	11125	11140	11767	11781	11792	11795	11809	12470	12486	12500	12502	12516	13221	13236	13250	13252	13269
		S/T	0.55	0.64	0.73	0.73	0.83	0.58	0.68	0.77	0.77	0.88	0.62	0.72	0.82	0.82	0.93	0.65	0.76	0.87	0.87	0.99
		PI	1.03	1.03	1.03	1.03	1.03	1.09	1.09	1.09	1.09	1.09	1.15	1.16	1.16	1.16	1.16	1.22	1.23	1.23	1.23	1.23
	110°F (43.0°C)	TC	10299	10313	10324	10324	10338	10920	10933	10943	10946	10959	11572	11587	11600	11602	11615	12269	12283	12296	12298	12313
		S/T	0.57	0.67	0.76	0.76	0.86	0.60	0.71	0.80	0.80	0.91	0.64	0.75	0.85	0.85	0.97	0.68	0.79	0.90	0.90	1.00
		PI	1.03	1.03	1.03	1.03	1.04	1.09	1.10	1.10	1.10	1.10	1.16	1.16	1.16	1.16	1.16	1.23	1.23	1.23	1.23	1.23
	115°F (46.0°C)	TC	8380	8392	8401	8401	8412	8885	8896	8905	8907	8917	9416	9429	9439	9441	9451	9984	9995	10005	10007	10019
		S/T	0.57	0.67	0.77	0.77	0.87	0.61	0.71	0.81	0.81	0.92	0.65	0.76	0.86	0.86	0.98	0.68	0.80	0.91	0.91	1.00
		PI	0.85	0.85	0.85	0.85	0.85	0.90	0.90	0.90	0.90	0.90	0.95	0.95	0.95	0.95	0.95	1.01	1.01	1.01	1.01	1.01
	122°F (50.0°C)	TC	5822	5830	5836	5837	5845	6173	6181	6187	6188	6195	6542	6551	6558	6559	6566	6936	6944	6951	6952	6961
		S/T	0.59	0.69	0.78	0.78	0.89	0.62	0.73	0.83	0.83	0.95	0.66	0.77	0.88	0.88	1.00	0.70	0.82	0.93	0.93	1.00
		PI	0.60	0.60	0.60	0.60	0.60	0.63	0.64	0.64	0.64	0.64	0.67	0.67	0.67	0.67	0.68	0.71	0.71	0.71	0.71	0.72

NOTE: Values in gray are extrapolated based on tested performance.

Table 26 — Console Heating Performance (12K)

HEATING PERFORMANCE AT INDOOR DRY BULB TEMPERATURE SIZE 12 (Sheet 1 of 2)

AIRFLOW (CFM)	OUTDOOR DB(°F)	TC: Total Heating Capacity (BTU/hr)					PI: Power Input (kW)				
		Indoor Conditions (DB °F)					Indoor Conditions (DB °F)				
		60.8°F (16.0°C)	68°F (20.0°C)	70°F (21.1°C)	71.6°F (22.0°C)	75.2°F (24.0°C)	60.8°F (16.0°C)	68°F (20.0°C)	70°F (21.1°C)	71.6°F (22.0°C)	75.2°F (24.0°C)
188	-22°F(-30.0°C)	3214	3150	3134	3292	3263	1.30	1.31	1.31	1.32	1.32
	-13°F(-25.0°C)	4178	4094	4074	4115	4078	1.36	1.37	1.38	1.38	1.38
	-4°F(-20.0°C)	5710	5596	5568	5624	5574	1.47	1.48	1.49	1.49	1.49
	0°F(-17.8°C)	6669	6536	6503	6569	6510	1.57	1.58	1.58	1.59	1.59
	5°F(-15.0°C)	7869	7711	7673	7751	7681	1.69	1.71	1.71	1.71	1.72
	14°F(-10.0°C)	8391	8223	8182	8265	8191	1.64	1.66	1.66	1.66	1.67
	17°F(-8.3°C)	8565	8394	8352	8436	8361	1.63	1.64	1.64	1.65	1.65
	22°F(-5.6°C)	8882	8705	8661	8749	8670	1.61	1.63	1.63	1.63	1.64
	27°F(-2.8°C)	9199	9015	8970	9061	8980	1.60	1.61	1.61	1.62	1.62
	32°F(-0.0°C)	9517	9326	9280	9374	9290	1.58	1.60	1.60	1.60	1.61
	35°F(1.7°C)	9707	9513	9465	9561	9475	1.58	1.59	1.59	1.60	1.60
	37°F(2.8°C)	9981	9781	9732	9831	9743	1.53	1.54	1.55	1.55	1.55
	42°F(5.6°C)	10666	10452	10400	10506	10411	1.41	1.42	1.43	1.43	1.44
	44.6°F(7.0°C)	10939	10721	10667	10775	10678	1.37	1.38	1.38	1.38	1.39
	47°F(8.3°C)	11350	11123	11068	11180	11079	1.30	1.31	1.31	1.31	1.32
	52°F(11.1°C)	11168	10945	10890	11001	10902	1.14	1.15	1.15	1.16	1.16
	57°F(13.9°C)	10987	10767	10713	10822	10724	0.99	1.00	1.00	1.00	1.00
	59°F(15.0°C)	10914	10696	10642	10750	10653	0.93	0.93	0.94	0.94	0.94
	62°F(16.7°C)	10805	10589	10536	10643	10547	0.83	0.84	0.84	0.84	0.85
	64.4°F(18.0°C)	10732	10517	10465	10571	10476	0.77	0.78	0.78	0.78	0.79
324	-22°F(-30.0°C)	3729	3654	3636	3719	3686	1.31	1.32	1.33	1.33	1.33
	-13°F(-25.0°C)	4754	4658	4635	4649	4607	1.38	1.39	1.39	1.39	1.40
	-4°F(-20.0°C)	6496	6367	6335	6354	6297	1.49	1.50	1.50	1.50	1.51
	0°F(-17.8°C)	7588	7436	7399	7422	7355	1.58	1.60	1.60	1.60	1.61
	5°F(-15.0°C)	8952	8773	8730	8756	8677	1.71	1.72	1.73	1.73	1.74
	14°F(-10.0°C)	9547	9356	9309	9337	9253	1.66	1.67	1.68	1.68	1.69
	17°F(-8.3°C)	9745	9550	9502	9531	9445	1.64	1.66	1.66	1.66	1.67
	22°F(-5.6°C)	10106	9904	9854	9884	9795	1.63	1.64	1.64	1.65	1.65
	27°F(-2.8°C)	10467	10257	10206	10237	10145	1.61	1.63	1.63	1.63	1.64
	32°F(-0.0°C)	10827	10611	10558	10590	10495	1.60	1.61	1.62	1.62	1.63
	35°F(1.7°C)	11044	10823	10769	10802	10705	1.59	1.60	1.61	1.61	1.62
	37°F(2.8°C)	11356	11129	11073	11107	11007	1.55	1.56	1.56	1.56	1.57
	42°F(5.6°C)	12135	11892	11833	11869	11762	1.43	1.44	1.44	1.44	1.45
	44.6°F(7.0°C)	12446	12197	12136	12173	12064	1.38	1.39	1.39	1.40	1.40
	47°F(8.3°C)	12914	12655	12592	12631	12517	1.31	1.32	1.32	1.33	1.33
	52°F(11.1°C)	12707	12453	12390	12428	12316	1.15	1.16	1.17	1.17	1.17
	57°F(13.9°C)	12500	12250	12189	12226	12116	1.00	1.01	1.01	1.01	1.02
	59°F(15.0°C)	12417	12169	12108	12145	12036	0.94	0.94	0.95	0.95	0.95
	62°F(16.7°C)	12293	12047	11987	12023	11915	0.84	0.85	0.85	0.85	0.86
	64.4°F(18.0°C)	12210	11966	11906	11942	11835	0.78	0.79	0.79	0.79	0.79

Manufacturer reserves the right to change, at any time, specifications and designs without notice and without obligations.

HEATING PERFORMANCE AT INDOOR DRY BULB TEMPERATURE SIZE 12 (Sheet 2 of 2)

AIRFLOW (CFM)	OUTDOOR DB(°F)	TC: Total Heating Capacity (BTU/hr)					PI: Power Input (kW)				
		Indoor Conditions (DB °F)					Indoor Conditions (DB °F)				
		60.8°F (16.0°C)	68°F (20.0°C)	70°F (21.1°C)	71.6°F (22.0°C)	75.2°F (24.0°C)	60.8°F (16.0°C)	68°F (20.0°C)	70°F (21.1°C)	71.6°F (22.0°C)	75.2°F (24.0°C)
376	-22°F(-30.0°C)	4327	4240	4219	4202	4164	1.33	1.34	1.34	1.34	1.35
	-13°F(-25.0°C)	5408	5300	5274	5253	5205	1.39	1.40	1.40	1.41	1.41
	-4°F(-20.0°C)	7391	7243	7207	7178	7114	1.50	1.51	1.52	1.52	1.52
	0°F(-17.8°C)	8633	8461	8418	8385	8309	1.60	1.61	1.62	1.62	1.63
	5°F(-15.0°C)	10186	9982	9932	9892	9803	1.73	1.74	1.74	1.75	1.75
	14°F(-10.0°C)	10862	10644	10591	10549	10454	1.68	1.69	1.69	1.70	1.70
	17°F(-8.3°C)	11087	10865	10811	10768	10671	1.66	1.67	1.68	1.68	1.69
	22°F(-5.6°C)	11498	11268	11211	11166	11066	1.64	1.66	1.66	1.66	1.67
	27°F(-2.8°C)	11908	11670	11612	11565	11461	1.63	1.64	1.65	1.65	1.66
	32°F(-0.0°C)	12319	12073	12012	11964	11856	1.62	1.63	1.63	1.64	1.64
	35°F(1.7°C)	12565	12314	12252	12203	12094	1.61	1.62	1.62	1.63	1.63
	37°F(2.8°C)	12920	12661	12598	12548	12435	1.56	1.57	1.58	1.58	1.59
	42°F(5.6°C)	13806	13530	13462	13409	13288	1.44	1.45	1.46	1.46	1.47
	44.6°F(7.0°C)	14161	13877	13808	13753	13629	1.39	1.41	1.41	1.41	1.42
	47°F(8.3°C)	14692	14399	14327	14269	14141	1.32	1.33	1.34	1.34	1.34
	52°F(11.1°C)	14457	14168	14097	14041	13914	1.17	1.18	1.18	1.18	1.18
	57°F(13.9°C)	14222	13937	13868	13812	13688	1.01	1.02	1.02	1.02	1.03
	59°F(15.0°C)	14127	13845	13776	13721	13597	0.95	0.95	0.96	0.96	0.96
	62°F(16.7°C)	13986	13706	13638	13583	13461	0.85	0.86	0.86	0.86	0.87
	64.4°F(18.0°C)	13892	13614	13546	13492	13371	0.79	0.80	0.80	0.80	0.80
441	-22°F(-30.0°C)	4923	4824	4800	4781	4738	1.34	1.35	1.35	1.36	1.36
	-13°F(-25.0°C)	6153	6030	6000	5976	5922	1.40	1.42	1.42	1.42	1.43
	-4°F(-20.0°C)	8409	8241	8200	8167	8094	1.52	1.53	1.53	1.53	1.54
	0°F(-17.8°C)	9822	9626	9578	9539	9454	1.62	1.63	1.63	1.64	1.64
	5°F(-15.0°C)	11589	11357	11300	11255	11154	1.74	1.76	1.76	1.77	1.77
	14°F(-10.0°C)	12358	12111	12050	12002	11894	1.69	1.71	1.71	1.71	1.72
	17°F(-8.3°C)	12614	12362	12300	12251	12141	1.68	1.69	1.69	1.70	1.70
	22°F(-5.6°C)	13081	12820	12756	12705	12590	1.66	1.67	1.68	1.68	1.69
	27°F(-2.8°C)	13549	13278	13211	13158	13040	1.65	1.66	1.66	1.67	1.67
	32°F(-0.0°C)	14016	13735	13667	13612	13490	1.63	1.65	1.65	1.65	1.66
	35°F(1.7°C)	14296	14010	13940	13884	13759	1.62	1.64	1.64	1.64	1.65
	37°F(2.8°C)	14699	14405	14333	14276	14148	1.58	1.59	1.59	1.60	1.60
	42°F(5.6°C)	15708	15394	15317	15255	15118	1.46	1.47	1.47	1.47	1.48
	44.6°F(7.0°C)	16111	15789	15710	15647	15506	1.41	1.42	1.42	1.43	1.43
	47°F(8.3°C)	16716	16382	16300	16235	16089	1.34	1.35	1.35	1.35	1.36
	52°F(11.1°C)	16448	16119	16039	15975	15831	1.18	1.19	1.19	1.19	1.20
	57°F(13.9°C)	16181	15857	15778	15715	15573	1.02	1.03	1.03	1.03	1.04
	59°F(15.0°C)	16073	15752	15673	15610	15470	0.96	0.96	0.97	0.97	0.97
	62°F(16.7°C)	15913	15594	15516	15454	15315	0.86	0.87	0.87	0.87	0.87
	64.4°F(18.0°C)	15806	15489	15412	15350	15212	0.80	0.80	0.81	0.81	0.81

Table 27 — Console Cooling Performance (18K)

COOLING PERFORMANCE AT INDOOR DRY BULB TEMPERATURE SIZE 18 (Sheet 1 of 4)

AIRFLOW (CFM)	OUTDOOR DB(°F)	ID WB(°F)	60.8°F(16.0°C)					64.4°F(18.0°C)					67°F(19.4°C)					71.6°F(22.0°C)				
		ID DB(°F)	73.4°F(23.0°C)	77.0°F(25.0°C)	80.0°F(26.7°C)	80.6°F(27.0°C)	84.2°F(29.0°C)	73.4°F(23.0°C)	77.0°F(25.0°C)	80.0°F(26.7°C)	80.6°F(27.0°C)	84.2°F(29.0°C)	73.4°F(23.0°C)	77.0°F(25.0°C)	80.0°F(26.7°C)	80.6°F(27.0°C)	84.2°F(29.0°C)	73.4°F(23.0°C)	77.0°F(25.0°C)	80.0°F(26.7°C)	80.6°F(27.0°C)	84.2°F(29.0°C)
324	-22°F (-30.0°C)	TC	8531	8542	8551	8552	8563	9045	9056	9064	9066	9077	9585	9598	9608	9610	9621	10163	10174	10185	10186	10199
		S/T	0.36	0.42	0.48	0.48	0.54	0.38	0.44	0.51	0.51	0.58	0.40	0.47	0.54	0.54	0.61	0.43	0.50	0.57	0.57	0.65
		PI	0.33	0.33	0.33	0.33	0.33	0.35	0.35	0.35	0.35	0.35	0.37	0.37	0.37	0.37	0.37	0.39	0.39	0.39	0.39	0.39
	-13°F (-25.0°C)	TC	9242	9254	9264	9264	9277	9799	9810	9820	9822	9833	10384	10397	10409	10411	10423	11010	11022	11034	11035	11049
		S/T	0.36	0.42	0.48	0.48	0.55	0.38	0.45	0.51	0.51	0.58	0.40	0.47	0.54	0.54	0.61	0.43	0.50	0.57	0.57	0.65
		PI	0.36	0.36	0.36	0.36	0.36	0.38	0.38	0.38	0.38	0.38	0.40	0.40	0.40	0.40	0.40	0.43	0.43	0.43	0.43	0.43
	-4°F (-20.0°C)	TC	9953	9966	9977	9977	9991	10552	10565	10575	10577	10590	11183	11197	11210	11212	11224	11857	11869	11882	11884	11899
		S/T	0.36	0.42	0.48	0.48	0.55	0.38	0.45	0.51	0.51	0.58	0.41	0.48	0.54	0.54	0.62	0.43	0.51	0.57	0.57	0.66
		PI	0.39	0.39	0.39	0.39	0.39	0.41	0.41	0.41	0.41	0.41	0.43	0.43	0.43	0.43	0.43	0.46	0.46	0.46	0.46	0.46
	0°F (-17.8°C)	TC	10268	10282	10293	10294	10308	10887	10900	10911	10913	10926	11538	11553	11566	11568	11581	12233	12246	12260	12261	12277
		S/T	0.36	0.43	0.48	0.48	0.55	0.38	0.45	0.51	0.51	0.58	0.41	0.48	0.54	0.54	0.62	0.43	0.51	0.58	0.58	0.66
		PI	0.40	0.40	0.40	0.40	0.40	0.42	0.42	0.42	0.42	0.42	0.45	0.45	0.45	0.45	0.45	0.47	0.47	0.47	0.47	0.48
	5°F (-15.0°C)	TC	10663	10678	10689	10690	10704	11306	11319	11331	11333	11346	11981	11997	12010	12013	12026	12703	12717	12731	12733	12749
		S/T	0.36	0.43	0.49	0.49	0.55	0.39	0.45	0.52	0.52	0.59	0.41	0.48	0.55	0.55	0.62	0.43	0.51	0.58	0.58	0.66
		PI	0.41	0.41	0.41	0.41	0.41	0.44	0.44	0.44	0.44	0.44	0.46	0.46	0.47	0.47	0.47	0.49	0.49	0.49	0.49	0.49
	14°F (-10.0°C)	TC	11202	11217	11229	11229	11244	11877	11891	11902	11905	11919	12586	12603	12617	12619	12633	13345	13359	13374	13376	13392
		S/T	0.37	0.43	0.49	0.49	0.56	0.39	0.45	0.52	0.52	0.59	0.41	0.48	0.55	0.55	0.62	0.44	0.51	0.58	0.58	0.66
		PI	0.42	0.42	0.42	0.42	0.42	0.44	0.44	0.44	0.44	0.44	0.47	0.47	0.47	0.47	0.47	0.50	0.50	0.50	0.50	0.50
	17°F (-8.3°C)	TC	11381	11396	11409	11409	11424	12067	12081	12093	12095	12110	12788	12804	12819	12821	12835	13558	13573	13588	13590	13607
		S/T	0.37	0.43	0.49	0.49	0.56	0.39	0.46	0.52	0.52	0.59	0.41	0.48	0.55	0.55	0.63	0.44	0.51	0.58	0.58	0.66
		PI	0.42	0.42	0.42	0.42	0.42	0.44	0.44	0.44	0.44	0.45	0.47	0.47	0.47	0.47	0.47	0.50	0.50	0.50	0.50	0.50
	23°F (-5.0°C)	TC	11760	11775	11788	11789	11805	12468	12483	12495	12498	12513	13213	13230	13245	13248	13262	14009	14025	14040	14042	14059
		S/T	0.37	0.43	0.49	0.49	0.56	0.39	0.46	0.52	0.52	0.59	0.41	0.49	0.55	0.55	0.63	0.44	0.51	0.58	0.58	0.67
		PI	0.43	0.43	0.43	0.43	0.43	0.46	0.46	0.46	0.46	0.46	0.48	0.48	0.48	0.48	0.49	0.51	0.51	0.51	0.51	0.51
	35°F (1.7°C)	TC	12517	12534	12547	12548	12565	13271	13287	13300	13303	13318	14064	14082	14098	14101	14116	14911	14928	14944	14946	14965
		S/T	0.37	0.43	0.49	0.49	0.56	0.39	0.46	0.52	0.52	0.60	0.42	0.49	0.55	0.55	0.63	0.44	0.52	0.59	0.59	0.67
		PI	0.45	0.45	0.45	0.45	0.46	0.48	0.48	0.48	0.48	0.48	0.51	0.51	0.51	0.51	0.51	0.54	0.54	0.54	0.54	0.54
	41°F (5.0°C)	TC	12263	12280	12293	12293	12310	13002	13018	13030	13033	13048	13779	13797	13812	13815	13830	14609	14625	14641	14643	14661
		S/T	0.37	0.44	0.49	0.49	0.56	0.39	0.46	0.52	0.52	0.60	0.42	0.49	0.56	0.56	0.63	0.44	0.52	0.59	0.59	0.67
		PI	0.49	0.49	0.50	0.50	0.50	0.52	0.52	0.53	0.53	0.53	0.56	0.56	0.56	0.56	0.56	0.59	0.59	0.59	0.59	0.59
	47°F (8.3°C)	TC	12009	12026	12038	12039	12055	12733	12748	12761	12763	12778	13494	13511	13526	13529	13544	14307	14322	14338	14340	14358
		S/T	0.37	0.44	0.50	0.50	0.57	0.39	0.46	0.53	0.53	0.60	0.42	0.49	0.56	0.56	0.64	0.44	0.52	0.59	0.59	0.67
		PI	0.53	0.54	0.54	0.54	0.54	0.57	0.57	0.57	0.57	0.57	0.60	0.60	0.60	0.60	0.60	0.64	0.64	0.64	0.64	0.64
	50°F (10.0°C)	TC	12129	12145	12159	12159	12175	12860	12875	12888	12891	12906	13628	13646	13661	13664	13679	14450	14465	14481	14483	14501
		S/T	0.37	0.44	0.50	0.50	0.57	0.40	0.47	0.53	0.53	0.60	0.42	0.49	0.56	0.56	0.64	0.45	0.52	0.59	0.59	0.68
		PI	0.55	0.55	0.55	0.55	0.55	0.58	0.58	0.59	0.59	0.59	0.62	0.62	0.62	0.62	0.62	0.66	0.66	0.66	0.66	0.66
	59°F (15.0°C)	TC	12488	12505	12519	12519	12536	13241	13257	13270	13272	13288	14032	14050	14066	14069	14084	14878	14894	14910	14912	14931
		S/T	0.38	0.44	0.50	0.50	0.57	0.40	0.47	0.53	0.53	0.61	0.42	0.50	0.56	0.56	0.64	0.45	0.53	0.60	0.60	0.68
		PI	0.60	0.60	0.60	0.60	0.60	0.64	0.64	0.64	0.64	0.64	0.67	0.67	0.68	0.68	0.68	0.71	0.72	0.72	0.72	0.72
	68°F (20.0°C)	TC	12848	12865	12879	12879	12897	13622	13638	13652	13654	13671	14436	14455	14471	14473	14490	15306	15322	15339	15341	15360
		S/T	0.39	0.45	0.51	0.51	0.59	0.41	0.48	0.55	0.55	0.62	0.43	0.51	0.58	0.58	0.66	0.46	0.54	0.61	0.61	0.70
		PI	0.65	0.65	0.65	0.65	0.65	0.69	0.69	0.69	0.69	0.69	0.73	0.73	0.73	0.73	0.73	0.77	0.77	0.77	0.77	0.77
	77°F (25.0°C)	TC	13207	13225	13239	13240	13258	14003	14020	14033	14036	14053	14840	14859	14875	14878	14895	15734	15751	15768	15770	15790
		S/T	0.39	0.46	0.52	0.52	0.59	0.41	0.49	0.55	0.55	0.63	0.44	0.52	0.59	0.59	0.67	0.47	0.55	0.62	0.62	0.71
		PI	0.70	0.70	0.70	0.70	0.70	0.74	0.74	0.74	0.74	0.74	0.78	0.78	0.78	0.78	0.79	0.83	0.83	0.83	0.83	0.83
	82°F (27.8°C)	TC	13087	13105	13119	13119	13137	13876	13892	13906	13909	13925	14705	14724	14740	14743	14759	15591	15608	15625	15627	15646
		S/T	0.40	0.46	0.53	0.53	0.60	0.42	0.49	0.56	0.56	0.64	0.44	0.52	0.59	0.59	0.68	0.47	0.55	0.63	0.63	0.72
		PI	0.76	0.76	0.76	0.76	0.76	0.80	0.81	0.81	0.81	0.81	0.85	0.85	0.85	0.86	0.86	0.90	0.91	0.91	0.91	0.91
	86°F (30.0°C)	TC	12587	12604	12618	12618	12635	13346	13362	13375	13378	13393	14143	14162	14177	14180	14196	14995	15012	15028	15030	15049
		S/T	0.40	0.47	0.53	0.53	0.61	0.42	0.50	0.57	0.57	0.65	0.45	0.53	0.60	0.60	0.68	0.48	0.56	0.64	0.64	0.73
		PI	0.85	0.85	0.86	0.86	0.86	0.90	0.91	0.91	0.91	0.91	0.96	0.96	0.96	0.96	0.96	1.02	1.02	1.02	1.02	1.02
	95°F (35.0°C)	TC	11463	11479	11491	11491	11507	12154	12168	12180	12183	12197	12880	12897	12911	12914	12928	13656	13671	13686	13688	13705
		S/T	0.40	0.47	0.53	0.53	0.61	0.42	0.50	0.57	0.57	0.65	0.45	0.53	0.60	0.60	0.68	0.48	0.56	0.64	0.64	0.73
		PI	1.07	1.07	1.07	1.07	1.07	1.13	1.13	1.13	1.13	1.13	1.20	1.20	1.20	1.20	1.20	1.27	1.27	1.27	1.27	1.27
	104°F (40.0°C)	TC	9714	9727	9737	9738	9751	10299	10311	10321	10324	10336	10914	10929	10941	10943	10955	11572	11585	11597	11599	11613
		S/T	0.41	0.48	0.55	0.55	0.62	0.44	0.51	0.58	0.58	0.66	0.46	0.54	0.62	0.62	0.70	0.49	0.57	0.65	0.65	0.74
		PI	1.02	1.03	1.03	1.03	1.03	1.09	1.09	1.09	1.09	1.09	1.15	1.15	1.15	1.15	1.16	1.22	1.22	1.22	1.22	1.23
	110°F (43.0°C)	TC	8664	8676	8685	8685	8697	9186	9197	9206	9208	9219	9735	9748	9758	9760	9771	10322	10333	10344	10346	10358
		S/T	0.43	0.50	0.57	0.57	0.65	0.45	0.53	0.60	0.60	0.69	0.48	0.56	0.64	0.64	0.73	0.51	0.60	0.68	0.68	0.77
		PI	1.00	1.00	1.00	1.00	1.00	1.06	1.06	1.06	1.06	1.06	1.12	1.12	1.13	1.13	1.13	1.19	1.19	1.19	1.19	1.20
	115°F (46.0°C)	TC	7552	7562	7570	7571	7581	8007	8017	8025	8026	8036	8486	8497	8506	8508	8517	8997	9007	9016	9018	9029
		S/T	0.43	0.51	0.57	0.57	0.65	0.46	0.54	0.61	0.61	0.69	0.48	0.57	0.65	0.65	0.74	0.51	0.60	0.68	0.68	0.78
		PI	0.95	0.95	0.95	0.95	0.95	1.01	1.01	1.01	1.01	1.01	1.07	1.07	1.07	1.07	1.07	1.13	1.13	1.13	1.14	1.14
	122°F (50.0°C)	TC	6070	6078	6084	6085	6093	6435	6443	6449	6451	6458	6820	6829	6836	6838	6845	7231	7239	7246	7248	7257
		S/T	0.44	0.52	0.59	0.59	0.67	0.47	0.55	0.62	0.62	0.71	0.50	0.58	0.66	0.66	0.75	0.53	0.62	0.70	0.70	0.80
		PI	0.89	0.89	0.89	0.89	0.89	0.94	0.94	0.94	0.94	0.94	0.99	1.00	1.00	1.00	1.00	1.05	1.06	1.06	1.06	1.06

COOLING PERFORMANCE AT INDOOR DRY BULB TEMPERATURE SIZE 18 (Sheet 2 of 4)

AIRFLOW (CFM)	OUTDOOR DB(°F)	ID WB(°F)	60.8°F(16.0°C)					64.4°F(18.0°C)					67°F(19.4°C)					71.6°F(22.0°C)				
		ID DB(°F)	73.4°F(23.0°C)	77.0°F(25.0°C)	80.0°F(26.7°C)	80.6°F(27.0°C)	84.2°F(29.0°C)	73.4°F(23.0°C)	77.0°F(25.0°C)	80.0°F(26.7°C)	80.6°F(27.0°C)	84.2°F(29.0°C)	73.4°F(23.0°C)	77.0°F(25.0°C)	80.0°F(26.7°C)	80.6°F(27.0°C)	84.2°F(29.0°C)	73.4°F(23.0°C)	77.0°F(25.0°C)	80.0°F(26.7°C)	80.6°F(27.0°C)	84.2°F(29.0°C)
382	-22°F (-30.0°C)	TC	9387	9399	9409	9410	9422	9952	9964	9974	9976	9988	10547	10561	10572	10574	10586	11182	11194	11207	11208	11222
		S/T	0.39	0.46	0.52	0.52	0.60	0.42	0.49	0.56	0.56	0.63	0.44	0.52	0.59	0.59	0.67	0.47	0.55	0.62	0.62	0.71
		PI	0.36	0.36	0.36	0.36	0.36	0.39	0.39	0.39	0.39	0.39	0.41	0.41	0.41	0.41	0.41	0.43	0.43	0.43	0.43	0.43
	-13°F (-25.0°C)	TC	10169	10182	10193	10194	10208	10782	10794	10805	10807	10820	11426	11441	11453	11455	11468	12114	12127	12141	12142	12158
		S/T	0.40	0.46	0.53	0.53	0.60	0.42	0.49	0.56	0.56	0.64	0.44	0.52	0.59	0.59	0.68	0.47	0.55	0.63	0.63	0.72
		PI	0.39	0.39	0.39	0.39	0.40	0.42	0.42	0.42	0.42	0.42	0.44	0.44	0.44	0.44	0.44	0.47	0.47	0.47	0.47	0.47
	-4°F (-20.0°C)	TC	10951	10966	10978	10978	10993	11611	11625	11636	11638	11652	12305	12321	12334	12337	12350	13046	13060	13074	13076	13093
		S/T	0.40	0.47	0.53	0.53	0.61	0.42	0.50	0.56	0.56	0.64	0.45	0.52	0.60	0.60	0.68	0.47	0.56	0.63	0.63	0.72
		PI	0.42	0.42	0.43	0.43	0.43	0.45	0.45	0.45	0.45	0.45	0.48	0.48	0.48	0.48	0.48	0.51	0.51	0.51	0.51	0.51
	0°F (-17.8°C)	TC	11299	11314	11326	11327	11342	11980	11994	12006	12008	12022	12695	12712	12726	12728	12742	13460	13475	13489	13492	13508
		S/T	0.40	0.47	0.53	0.53	0.61	0.42	0.50	0.56	0.56	0.64	0.45	0.53	0.60	0.60	0.68	0.48	0.56	0.63	0.63	0.72
		PI	0.44	0.44	0.44	0.44	0.44	0.46	0.46	0.46	0.46	0.47	0.49	0.49	0.49	0.49	0.49	0.52	0.52	0.52	0.52	0.52
	5°F (-15.0°C)	TC	11733	11749	11762	11762	11778	12440	12455	12467	12470	12485	13184	13201	13215	13218	13233	13978	13993	14008	14010	14028
		S/T	0.40	0.47	0.53	0.54	0.61	0.43	0.50	0.57	0.57	0.65	0.45	0.53	0.60	0.60	0.69	0.48	0.56	0.64	0.64	0.73
		PI	0.45	0.45	0.46	0.46	0.46	0.48	0.48	0.48	0.48	0.48	0.51	0.51	0.51	0.51	0.51	0.54	0.54	0.54	0.54	0.54
	14°F (-10.0°C)	TC	12325	12342	12355	12356	12372	13068	13084	13097	13099	13115	13849	13867	13882	13885	13900	14683	14699	14715	14718	14736
		S/T	0.40	0.47	0.54	0.54	0.61	0.43	0.50	0.57	0.57	0.65	0.45	0.53	0.60	0.60	0.69	0.48	0.56	0.64	0.64	0.73
		PI	0.46	0.46	0.46	0.46	0.46	0.49	0.49	0.49	0.49	0.49	0.52	0.52	0.52	0.52	0.52	0.55	0.55	0.55	0.55	0.55
	17°F (-8.3°C)	TC	12523	12540	12553	12554	12571	13277	13293	13306	13309	13325	14071	14089	14105	14107	14123	14918	14935	14951	14953	14972
		S/T	0.40	0.47	0.54	0.54	0.61	0.43	0.50	0.57	0.57	0.65	0.45	0.53	0.60	0.60	0.69	0.48	0.56	0.64	0.64	0.73
		PI	0.46	0.46	0.46	0.46	0.46	0.49	0.49	0.49	0.49	0.49	0.52	0.52	0.52	0.52	0.52	0.55	0.55	0.55	0.55	0.55
	23°F (-5.0°C)	TC	12939	12957	12971	12971	12989	13719	13735	13749	13752	13768	14539	14558	14574	14577	14593	15415	15432	15448	15451	15470
		S/T	0.41	0.48	0.54	0.54	0.62	0.43	0.50	0.57	0.57	0.65	0.46	0.53	0.61	0.61	0.69	0.48	0.57	0.64	0.64	0.73
		PI	0.47	0.47	0.47	0.47	0.48	0.50	0.50	0.50	0.50	0.50	0.53	0.53	0.53	0.53	0.53	0.56	0.56	0.57	0.57	0.57
	35°F (1.7°C)	TC	13773	13791	13806	13807	13825	14603	14620	14634	14637	14655	15475	15495	15512	15515	15533	16407	16425	16443	16446	16466
		S/T	0.41	0.48	0.54	0.54	0.62	0.43	0.51	0.58	0.58	0.66	0.46	0.54	0.61	0.61	0.70	0.49	0.57	0.65	0.65	0.74
		PI	0.50	0.50	0.50	0.50	0.50	0.53	0.53	0.53	0.53	0.53	0.56	0.56	0.56	0.56	0.56	0.59	0.60	0.60	0.60	0.60
	41°F (5.0°C)	TC	13493	13512	13526	13527	13545	14307	14323	14338	14340	14357	15161	15181	15198	15201	15218	16075	16092	16110	16112	16132
		S/T	0.41	0.48	0.54	0.54	0.62	0.43	0.51	0.58	0.58	0.66	0.46	0.54	0.61	0.61	0.70	0.49	0.57	0.65	0.65	0.74
		PI	0.54	0.54	0.55	0.55	0.55	0.58	0.58	0.58	0.58	0.58	0.61	0.61	0.61	0.61	0.61	0.65	0.65	0.65	0.65	0.65
	47°F (8.3°C)	TC	13214	13232	13246	13247	13265	14011	14027	14041	14044	14060	14848	14867	14883	14886	14903	15742	15759	15776	15779	15799
		S/T	0.41	0.48	0.55	0.55	0.62	0.43	0.51	0.58	0.58	0.66	0.46	0.54	0.61	0.61	0.70	0.49	0.57	0.65	0.65	0.74
		PI	0.59	0.59	0.59	0.59	0.59	0.62	0.62	0.63	0.63	0.63	0.66	0.66	0.66	0.66	0.66	0.70	0.70	0.70	0.70	0.70
	50°F (10.0°C)	TC	13346	13364	13378	13379	13397	14150	14167	14181	14184	14201	14996	15015	15032	15035	15051	15899	15916	15934	15936	15956
		S/T	0.41	0.48	0.55	0.55	0.63	0.44	0.51	0.58	0.58	0.66	0.46	0.54	0.62	0.62	0.70	0.49	0.57	0.65	0.65	0.74
		PI	0.61	0.61	0.61	0.61	0.61	0.64	0.64	0.64	0.64	0.65	0.68	0.68	0.68	0.68	0.68	0.72	0.72	0.72	0.72	0.72
	59°F (15.0°C)	TC	13741	13760	13775	13775	13794	14569	14587	14601	14604	14621	15440	15460	15477	15480	15497	16370	16388	16406	16408	16429
		S/T	0.41	0.49	0.55	0.55	0.63	0.44	0.51	0.58	0.58	0.67	0.46	0.55	0.62	0.62	0.71	0.49	0.58	0.66	0.66	0.75
		PI	0.66	0.66	0.66	0.66	0.66	0.70	0.70	0.70	0.70	0.70	0.74	0.74	0.74	0.74	0.74	0.79	0.79	0.79	0.79	0.79
	68°F (20.0°C)	TC	14137	14156	14171	14172	14191	14989	15006	15021	15024	15042	15884	15905	15922	15925	15943	16841	16859	16878	16880	16901
		S/T	0.42	0.50	0.57	0.57	0.65	0.45	0.53	0.60	0.60	0.68	0.48	0.56	0.64	0.64	0.73	0.51	0.59	0.67	0.67	0.77
		PI	0.71	0.71	0.71	0.71	0.72	0.76	0.76	0.76	0.76	0.76	0.80	0.80	0.80	0.80	0.80	0.85	0.85	0.85	0.85	0.85
	77°F (25.0°C)	TC	14532	14552	14567	14568	14588	15408	15426	15441	15444	15463	16328	16350	16368	16371	16389	17312	17331	17350	17353	17374
		S/T	0.43	0.50	0.57	0.57	0.65	0.46	0.53	0.61	0.61	0.69	0.48	0.57	0.64	0.64	0.73	0.51	0.60	0.68	0.68	0.78
		PI	0.77	0.77	0.77	0.77	0.77	0.81	0.81	0.81	0.81	0.82	0.86	0.86	0.86	0.86	0.86	0.91	0.91	0.92	0.92	0.92
	82°F (27.8°C)	TC	14400	14419	14435	14435	14455	15268	15286	15301	15304	15322	16180	16201	16219	16222	16240	17155	17173	17192	17195	17216
		S/T	0.44	0.51	0.58	0.58	0.66	0.46	0.54	0.62	0.62	0.70	0.49	0.57	0.65	0.65	0.74	0.52	0.61	0.69	0.69	0.79
		PI	0.84	0.84	0.84	0.84	0.84	0.89	0.89	0.89	0.89	0.89	0.94	0.94	0.94	0.94	0.94	0.99	1.00	1.00	1.00	1.00
	86°F (30.0°C)	TC	13850	13869	13884	13884	13903	14685	14702	14717	14720	14737	15562	15582	15600	15603	15620	16500	16518	16536	16538	16559
		S/T	0.44	0.52	0.59	0.59	0.67	0.47	0.55	0.62	0.62	0.71	0.50	0.58	0.66	0.66	0.75	0.53	0.62	0.70	0.70	0.80
		PI	0.94	0.94	0.94	0.94	0.94	1.00	1.00	1.00	1.00	1.00	1.06	1.06	1.06	1.06	1.06	1.12	1.12	1.12	1.12	1.12
	95°F (35.0°C)	TC	12613	12630	12644	12644	12661	13373	13389	13402	13405	13421	14172	14191	14207	14209	14225	15026	15043	15059	15061	15080
		S/T	0.44	0.52	0.59	0.59	0.67	0.47	0.55	0.62	0.62	0.71	0.50	0.58	0.66	0.66	0.75	0.53	0.62	0.70	0.70	0.80
		PI	1.17	1.17	1.18	1.18	1.18	1.24	1.25	1.25	1.25	1.25	1.32	1.32	1.32	1.32	1.32	1.40	1.40	1.40	1.40	1.40
	104°F (40.0°C)	TC	10688	10703	10714	10715	10729	11332	11346	11357	11359	11373	12009	12025	12038	12041	12054	12733	12747	12761	12763	12779
		S/T	0.45	0.53	0.60	0.60	0.69	0.48	0.56	0.64	0.64	0.73	0.51	0.60	0.68	0.68	0.77	0.54	0.63	0.72	0.72	0.82
		PI	1.13	1.13	1.13	1.13	1.13	1.20	1.20	1.20	1.20	1.20	1.27	1.27	1.27	1.27	1.27	1.34	1.34	1.35	1.35	1.35
	110°F (43.0°C)	TC	9533	9546	9556	9557	9570	10108	10120	10130	10132	10144	10712	10726	10737	10739	10751	11357	11369	11382	11384	11398
		S/T	0.47	0.55	0.62	0.62	0.71	0.50	0.58	0.66	0.66	0.76	0.53	0.62	0.70	0.70	0.80	0.56	0.65	0.74	0.74	0.85
		PI	1.10	1.10	1.10	1.10	1.10	1.17	1.17	1.17	1.17	1.17	1.24	1.24	1.24	1.24	1.24	1.31	1.31	1.31	1.31	1.32
	115°F (46.0°C)	TC	8310	8321	8330	8330	8342	8811	8821	8830	8831	8842	9337	9349	9359	9361	9372	9900	9910	9921	9923	9935
		S/T	0.47	0.56	0.63	0.63	0.72	0.50	0.59	0.67	0.67	0.76	0.53	0.63	0.71	0.71	0.81	0.56	0.66	0.75	0.75	0.86
		PI	1.05	1.05	1.05	1.05	1.05	1.11	1.11	1.11	1.11	1.11	1.18	1.18	1.18	1.18	1.18	1.25	1.25	1.25	1.25	1.25
	122°F (50.0°C)	TC	6679	6687	6695	6695	6704	7081	7089	7096	7098	7106	7504	7514	7522	7524	7532	7956	7965	7973	7975	7985
		S/T	0.49	0.57	0.65	0.65	0.74	0.51	0.60	0.69	0.69	0.78	0.55	0.64	0.73	0.73	0.83	0.58	0.68	0.77	0.77	0.88
		PI	0.97	0.98	0.98	0.98	0.98	1.03	1.03	1.03	1.03	1.04	1.09	1.10	1.10	1.10	1.10	1.16	1.16	1.16	1.16	1.16

COOLING PERFORMANCE AT INDOOR DRY BULB TEMPERATURE SIZE 18 (Sheet 3 of 4)

AIRFLOW (CFM)	OUTDOOR DB(°F)	ID WB(°F)	60.8°F(16.0°C)					64.4°F(18.0°C)					67°F(19.4°C)					71.6°F(22.0°C)				
		ID DB(°F)	73.4°F(23.0°C)	77.0°F(25.0°C)	80.0°F(26.7°C)	80.6°F(27.0°C)	84.2°F(29.0°C)	73.4°F(23.0°C)	77.0°F(25.0°C)	80.0°F(26.7°C)	80.6°F(27.0°C)	84.2°F(29.0°C)	73.4°F(23.0°C)	77.0°F(25.0°C)	80.0°F(26.7°C)	80.6°F(27.0°C)	84.2°F(29.0°C)	73.4°F(23.0°C)	77.0°F(25.0°C)	80.0°F(26.7°C)	80.6°F(27.0°C)	84.2°F(29.0°C)
441	-22°F (-30.0°C)	TC	10328	10342	10353	10354	10368	10951	10964	10974	10977	10990	11605	11620	11633	11635	11648	12304	12318	12331	12333	12348
		S/T	0.43	0.51	0.58	0.58	0.66	0.46	0.54	0.61	0.61	0.70	0.49	0.57	0.65	0.65	0.74	0.52	0.60	0.69	0.69	0.78
		PI	0.40	0.40	0.40	0.40	0.40	0.42	0.42	0.42	0.42	0.43	0.45	0.45	0.45	0.45	0.45	0.48	0.48	0.48	0.48	0.48
	-13°F (-25.0°C)	TC	11189	11204	11216	11217	11232	11863	11877	11889	11891	11905	12572	12588	12602	12605	12619	13329	13344	13358	13361	13377
		S/T	0.44	0.51	0.58	0.58	0.66	0.46	0.54	0.62	0.62	0.70	0.49	0.57	0.65	0.65	0.74	0.52	0.61	0.69	0.69	0.79
		PI	0.43	0.43	0.43	0.43	0.43	0.46	0.46	0.46	0.46	0.46	0.49	0.49	0.49	0.49	0.49	0.52	0.52	0.52	0.52	0.52
	-4°F (-20.0°C)	TC	12050	12066	12079	12079	12096	12776	12791	12804	12806	12821	13539	13557	13572	13574	13589	14355	14370	14386	14388	14406
		S/T	0.44	0.51	0.58	0.58	0.67	0.46	0.54	0.62	0.62	0.71	0.49	0.58	0.66	0.66	0.75	0.52	0.61	0.70	0.70	0.79
		PI	0.47	0.47	0.47	0.47	0.47	0.49	0.50	0.50	0.50	0.50	0.52	0.52	0.53	0.53	0.53	0.56	0.56	0.56	0.56	0.56
	0°F (-17.8°C)	TC	12432	12449	12462	12463	12480	13181	13197	13210	13213	13228	13969	13987	14003	14005	14021	14811	14827	14843	14845	14864
		S/T	0.44	0.52	0.59	0.59	0.67	0.47	0.55	0.62	0.62	0.71	0.49	0.58	0.66	0.66	0.75	0.52	0.61	0.70	0.70	0.80
		PI	0.48	0.48	0.48	0.48	0.48	0.51	0.51	0.51	0.51	0.51	0.54	0.54	0.54	0.54	0.54	0.57	0.57	0.57	0.57	0.58
	5°F (-15.0°C)	TC	12910	12928	12942	12942	12960	13688	13705	13718	13721	13737	14506	14525	14541	14544	14560	15380	15397	15414	15416	15435
		S/T	0.44	0.52	0.59	0.59	0.67	0.47	0.55	0.62	0.62	0.71	0.50	0.58	0.66	0.66	0.75	0.53	0.62	0.70	0.70	0.80
		PI	0.50	0.50	0.50	0.50	0.50	0.53	0.53	0.53	0.53	0.53	0.56	0.56	0.56	0.56	0.56	0.60	0.60	0.60	0.60	0.60
	14°F (-10.0°C)	TC	13562	13580	13595	13595	13614	14379	14396	14410	14413	14430	15238	15258	15275	15278	15295	16156	16174	16192	16194	16214
		S/T	0.44	0.52	0.59	0.59	0.67	0.47	0.55	0.63	0.63	0.71	0.50	0.58	0.66	0.66	0.76	0.53	0.62	0.70	0.70	0.80
		PI	0.50	0.51	0.51	0.51	0.51	0.54	0.54	0.54	0.54	0.54	0.57	0.57	0.57	0.57	0.57	0.60	0.60	0.60	0.60	0.60
	17°F (-8.3°C)	TC	13779	13798	13812	13813	13832	14609	14627	14641	14644	14661	15482	15502	15520	15523	15540	16415	16433	16451	16453	16474
		S/T	0.44	0.52	0.59	0.59	0.67	0.47	0.55	0.63	0.63	0.71	0.50	0.58	0.66	0.66	0.76	0.53	0.62	0.70	0.70	0.80
		PI	0.51	0.51	0.51	0.51	0.51	0.54	0.54	0.54	0.54	0.54	0.57	0.57	0.57	0.57	0.57	0.60	0.60	0.60	0.61	0.61
	23°F (-5.0°C)	TC	14237	14257	14272	14273	14292	15096	15113	15128	15131	15149	15997	16018	16036	16039	16057	16961	16980	16998	17001	17022
		S/T	0.45	0.52	0.59	0.59	0.68	0.47	0.55	0.63	0.63	0.72	0.50	0.59	0.67	0.67	0.76	0.53	0.62	0.71	0.71	0.81
		PI	0.52	0.52	0.52	0.52	0.52	0.55	0.55	0.55	0.55	0.55	0.59	0.59	0.59	0.59	0.59	0.62	0.62	0.62	0.62	0.62
	35°F (1.7°C)	TC	15154	15175	15191	15192	15212	16068	16087	16102	16106	16125	17028	17050	17069	17072	17091	18053	18073	18093	18096	18118
		S/T	0.45	0.53	0.60	0.60	0.68	0.48	0.56	0.63	0.63	0.72	0.50	0.59	0.67	0.67	0.77	0.53	0.63	0.71	0.71	0.81
		PI	0.55	0.55	0.55	0.55	0.55	0.58	0.58	0.58	0.58	0.58	0.62	0.62	0.62	0.62	0.62	0.65	0.65	0.66	0.66	0.66
	41°F (5.0°C)	TC	14847	14867	14883	14884	14904	15742	15760	15776	15779	15798	16682	16704	16723	16726	16744	17687	17707	17726	17729	17751
		S/T	0.45	0.53	0.60	0.60	0.68	0.48	0.56	0.63	0.63	0.72	0.50	0.59	0.67	0.67	0.77	0.53	0.63	0.71	0.71	0.81
		PI	0.60	0.60	0.60	0.60	0.60	0.63	0.64	0.64	0.64	0.64	0.67	0.67	0.67	0.67	0.67	0.71	0.71	0.71	0.71	0.72
	47°F (8.3°C)	TC	14540	14559	14575	14576	14595	15416	15434	15450	15453	15471	16337	16358	16377	16380	16398	17321	17340	17359	17362	17384
		S/T	0.45	0.53	0.60	0.60	0.68	0.48	0.56	0.64	0.64	0.73	0.51	0.59	0.67	0.67	0.77	0.54	0.63	0.72	0.72	0.82
		PI	0.65	0.65	0.65	0.65	0.65	0.69	0.69	0.69	0.69	0.69	0.73	0.73	0.73	0.73	0.73	0.77	0.77	0.77	0.77	0.77
	50°F (10.0°C)	TC	14685	14705	14720	14721	14741	15570	15588	15604	15607	15625	16500	16522	16540	16543	16561	17494	17513	17532	17535	17557
		S/T	0.45	0.53	0.60	0.60	0.69	0.48	0.56	0.64	0.64	0.73	0.51	0.60	0.68	0.68	0.77	0.54	0.63	0.72	0.72	0.82
		PI	0.67	0.67	0.67	0.67	0.67	0.71	0.71	0.71	0.71	0.71	0.75	0.75	0.75	0.75	0.75	0.79	0.80	0.80	0.80	0.80
	59°F (15.0°C)	TC	15120	15140	15157	15157	15178	16031	16050	16066	16069	16088	16989	17011	17030	17033	17052	18012	18032	18052	18055	18077
		S/T	0.45	0.53	0.61	0.61	0.69	0.48	0.57	0.64	0.64	0.73	0.51	0.60	0.68	0.68	0.78	0.54	0.64	0.72	0.72	0.82
		PI	0.73	0.73	0.73	0.73	0.73	0.77	0.77	0.77	0.77	0.77	0.82	0.82	0.82	0.82	0.82	0.86	0.87	0.87	0.87	0.87
	68°F (20.0°C)	TC	15555	15576	15593	15593	15614	16492	16512	16528	16531	16551	17478	17500	17520	17523	17543	18531	18551	18571	18574	18597
		S/T	0.47	0.55	0.62	0.62	0.71	0.50	0.58	0.66	0.66	0.75	0.52	0.62	0.70	0.70	0.80	0.56	0.65	0.74	0.74	0.85
		PI	0.78	0.79	0.79	0.79	0.79	0.83	0.83	0.83	0.83	0.83	0.88	0.88	0.88	0.88	0.88	0.93	0.94	0.94	0.94	0.94
	77°F (25.0°C)	TC	15990	16011	16029	16029	16051	16954	16974	16990	16994	17014	17966	17990	18010	18013	18033	19049	19070	19090	19093	19117
		S/T	0.47	0.56	0.63	0.63	0.72	0.50	0.59	0.67	0.67	0.76	0.53	0.62	0.71	0.71	0.81	0.56	0.66	0.75	0.75	0.86
		PI	0.84	0.84	0.85	0.85	0.85	0.89	0.90	0.90	0.90	0.90	0.95	0.95	0.95	0.95	0.95	1.00	1.01	1.01	1.01	1.01
	82°F (27.8°C)	TC	15845	15866	15883	15884	15905	16799	16819	16836	16839	16859	17803	17826	17846	17849	17869	18876	18896	18917	18920	18943
		S/T	0.48	0.56	0.64	0.64	0.73	0.51	0.60	0.68	0.68	0.77	0.54	0.63	0.72	0.72	0.82	0.57	0.67	0.76	0.76	0.87
		PI	0.92	0.92	0.92	0.92	0.92	0.97	0.98	0.98	0.98	0.98	1.03	1.03	1.03	1.04	1.04	1.09	1.10	1.10	1.10	1.10
	86°F (30.0°C)	TC	15240	15260	15277	15277	15298	16158	16177	16193	16196	16216	17123	17146	17165	17168	17187	18155	18175	18195	18197	18220
		S/T	0.49	0.57	0.65	0.65	0.74	0.51	0.60	0.69	0.69	0.78	0.55	0.64	0.73	0.73	0.83	0.58	0.68	0.77	0.77	0.88
		PI	1.03	1.03	1.04	1.04	1.04	1.10	1.10	1.10	1.10	1.10	1.16	1.16	1.16	1.16	1.17	1.23	1.23	1.23	1.23	1.24
	95°F (35.0°C)	TC	13879	13897	13912	13913	13932	14715	14732	14747	14750	14767	15594	15614	15632	15635	15652	16534	16552	16570	16572	16593
		S/T	0.49	0.57	0.65	0.65	0.74	0.51	0.60	0.69	0.69	0.78	0.55	0.64	0.73	0.73	0.83	0.58	0.68	0.77	0.77	0.88
		PI	1.29	1.29	1.29	1.29	1.30	1.37	1.37	1.37	1.37	1.37	1.45	1.45	1.45	1.45	1.46	1.54	1.54	1.54	1.54	1.54
	104°F (40.0°C)	TC	11760	11776	11789	11790	11805	12469	12484	12496	12499	12514	13214	13231	13246	13249	13263	14010	14026	14041	14043	14061
		S/T	0.50	0.58	0.66	0.66	0.76	0.53	0.62	0.70	0.70	0.80	0.56	0.66	0.75	0.75	0.85	0.59	0.70	0.79	0.79	0.90
		PI	1.24	1.24	1.24	1.24	1.25	1.32	1.32	1.32	1.32	1.32	1.39	1.40	1.40	1.40	1.40	1.48	1.48	1.48	1.48	1.48
	110°F (43.0°C)	TC	10490	10504	10515	10516	10530	11122	11135	11146	11148	11161	11786	11802	11815	11817	11830	12496	12510	12524	12526	12541
		S/T	0.52	0.61	0.69	0.69	0.78	0.55	0.64	0.73	0.73	0.83	0.58	0.68	0.77	0.77	0.88	0.61	0.72	0.82	0.82	0.93
		PI	1.21	1.21	1.21	1.21	1.22	1.28	1.28	1.29	1.29	1.29	1.36	1.36	1.36	1.36	1.37	1.44	1.44	1.45	1.45	1.45
	115°F (46.0°C)	TC	9143	9156	9166	9166	9178	9694	9706	9716	9717	9729	10274	10287	10298	10300	10312	10893	10905	10916	10918	10932
		S/T	0.52	0.61	0.70	0.70	0.79	0.55	0.65	0.74	0.74	0.84	0.59	0.69	0.78	0.78	0.89	0.62	0.73	0.83	0.83	0.94
		PI	1.15	1.15	1.15	1.15	1.16	1.22	1.22	1.22	1.22	1.22	1.29	1.29	1.30	1.30	1.30	1.37	1.37	1.37	1.37	1.38
	122°F (50.0°C)	TC	7349	7358	7366	7367	7377	7791	7801	7808	7810	7819	8257	8268	8277	8278	8288	8754	8764	8773	8775	8786
		S/T	0.53	0.63	0.71	0.71	0.81	0.57	0.66	0.75	0.75	0.86	0.60	0.70	0.80	0.80	0.91	0.64	0.75	0.85	0.85	0.97
		PI	1.07	1.07	1.07	1.07	1.08	1.14	1.14	1.14	1.14	1.14	1.20	1.21	1.21	1.21	1.21	1.28	1.28	1.28	1.28	1.28

COOLING PERFORMANCE AT INDOOR DRY BULB TEMPERATURE SIZE 18 (Sheet 4 of 4)

AIRFLOW (CFM)	OUTDOOR DB(°F)	ID WB(°F)	60.8°F(16.0°C)					64.4°F(18.0°C)					67°F(19.4°C)					71.6°F(22.0°C)				
		ID DB(°F)	73.4°F(23.0°C)	77.0°F(25.0°C)	80.0°F(26.7°C)	80.6°F(27.0°C)	84.2°F(29.0°C)	73.4°F(23.0°C)	77.0°F(25.0°C)	80.0°F(26.7°C)	80.6°F(27.0°C)	84.2°F(29.0°C)	73.4°F(23.0°C)	77.0°F(25.0°C)	80.0°F(26.7°C)	80.6°F(27.0°C)	84.2°F(29.0°C)	73.4°F(23.0°C)	77.0°F(25.0°C)	80.0°F(26.7°C)	80.6°F(27.0°C)	84.2°F(29.0°C)
500	-22°F (-30.0°C)	TC	11364	11380	11392	11392	11408	12049	12064	12075	12078	12092	12769	12786	12800	12802	12817	13539	13553	13568	13570	13587
		S/T	0.48	0.56	0.63	0.63	0.72	0.50	0.59	0.67	0.67	0.77	0.53	0.63	0.71	0.71	0.81	0.57	0.67	0.76	0.76	0.86
		PI	0.44	0.44	0.44	0.44	0.44	0.47	0.47	0.47	0.47	0.47	0.49	0.50	0.50	0.50	0.50	0.52	0.52	0.53	0.53	0.53
	-13°F (-25.0°C)	TC	12311	12328	12341	12342	12358	13053	13069	13082	13084	13100	13833	13851	13867	13869	13885	14667	14683	14699	14701	14719
		S/T	0.48	0.56	0.64	0.64	0.73	0.51	0.60	0.68	0.68	0.77	0.54	0.63	0.72	0.72	0.82	0.57	0.67	0.76	0.76	0.87
		PI	0.48	0.48	0.48	0.48	0.48	0.51	0.51	0.51	0.51	0.51	0.54	0.54	0.54	0.54	0.54	0.57	0.57	0.57	0.57	0.57
	-4°F (-20.0°C)	TC	13258	13276	13291	13291	13309	14058	14074	14088	14091	14108	14897	14917	14933	14936	14953	15795	15812	15829	15832	15852
		S/T	0.48	0.57	0.64	0.64	0.73	0.51	0.60	0.68	0.68	0.78	0.54	0.64	0.72	0.72	0.82	0.57	0.67	0.77	0.77	0.87
		PI	0.51	0.51	0.51	0.51	0.52	0.54	0.54	0.55	0.55	0.55	0.58	0.58	0.58	0.58	0.58	0.61	0.61	0.61	0.61	0.61
	0°F (-17.8°C)	TC	13679	13698	13713	13713	13732	14504	14521	14535	14538	14555	15370	15390	15407	15410	15427	16296	16314	16332	16334	16355
		S/T	0.48	0.57	0.64	0.64	0.73	0.51	0.60	0.68	0.68	0.78	0.54	0.64	0.72	0.72	0.83	0.58	0.68	0.77	0.77	0.88
		PI	0.53	0.53	0.53	0.53	0.53	0.56	0.56	0.56	0.56	0.56	0.60	0.60	0.60	0.60	0.60	0.63	0.63	0.63	0.63	0.63
	5°F (-15.0°C)	TC	14206	14225	14240	14241	14260	15062	15079	15094	15097	15115	15961	15982	16000	16003	16021	16923	16942	16960	16963	16984
		S/T	0.49	0.57	0.65	0.65	0.74	0.51	0.60	0.69	0.69	0.78	0.55	0.64	0.73	0.73	0.83	0.58	0.68	0.77	0.77	0.88
		PI	0.55	0.55	0.55	0.55	0.55	0.58	0.58	0.58	0.58	0.59	0.62	0.62	0.62	0.62	0.62	0.66	0.66	0.66	0.66	0.66
	14°F (-10.0°C)	TC	14922	14943	14959	14959	14979	15822	15840	15856	15859	15878	16767	16789	16808	16811	16829	17777	17797	17816	17819	17841
		S/T	0.49	0.57	0.65	0.65	0.74	0.52	0.61	0.69	0.69	0.78	0.55	0.64	0.73	0.73	0.83	0.58	0.68	0.77	0.77	0.88
		PI	0.56	0.56	0.56	0.56	0.56	0.59	0.59	0.59	0.59	0.59	0.62	0.63	0.63	0.63	0.63	0.66	0.66	0.66	0.66	0.66
	17°F (-8.3°C)	TC	15161	15182	15198	15199	15219	16075	16094	16110	16113	16132	17036	17058	17077	17080	17099	18062	18082	18101	18104	18127
		S/T	0.49	0.57	0.65	0.65	0.74	0.52	0.61	0.69	0.69	0.79	0.55	0.64	0.73	0.73	0.83	0.58	0.68	0.78	0.78	0.88
		PI	0.56	0.56	0.56	0.56	0.56	0.59	0.59	0.59	0.59	0.59	0.63	0.63	0.63	0.63	0.63	0.66	0.66	0.67	0.67	0.67
	23°F (-5.0°C)	TC	15666	15687	15704	15705	15726	16610	16630	16646	16649	16669	17602	17625	17645	17648	17668	18663	18683	18703	18706	18730
		S/T	0.49	0.58	0.65	0.65	0.75	0.52	0.61	0.69	0.69	0.79	0.55	0.65	0.74	0.74	0.84	0.58	0.69	0.78	0.78	0.89
		PI	0.57	0.57	0.57	0.57	0.58	0.61	0.61	0.61	0.61	0.61	0.64	0.64	0.65	0.65	0.65	0.68	0.68	0.68	0.68	0.69
	35°F (1.7°C)	TC	16675	16697	16715	16716	16738	17680	17700	17718	17721	17742	18736	18760	18781	18785	18805	19865	19886	19908	19911	19936
		S/T	0.49	0.58	0.66	0.66	0.75	0.52	0.61	0.70	0.70	0.79	0.55	0.65	0.74	0.74	0.84	0.59	0.69	0.78	0.78	0.89
		PI	0.60	0.60	0.61	0.61	0.61	0.64	0.64	0.64	0.64	0.64	0.68	0.68	0.68	0.68	0.68	0.72	0.72	0.72	0.72	0.72
	41°F (5.0°C)	TC	16337	16359	16376	16377	16399	17321	17342	17359	17362	17383	18356	18380	18400	18404	18424	19462	19483	19504	19507	19532
		S/T	0.49	0.58	0.66	0.66	0.75	0.52	0.61	0.70	0.70	0.80	0.56	0.65	0.74	0.74	0.84	0.59	0.69	0.78	0.78	0.89
		PI	0.66	0.66	0.66	0.66	0.66	0.70	0.70	0.70	0.70	0.70	0.74	0.74	0.74	0.74	0.74	0.78	0.79	0.79	0.79	0.79
	47°F (8.3°C)	TC	15999	16020	16037	16038	16060	16963	16983	17000	17003	17023	17976	17999	18020	18023	18043	19059	19080	19101	19104	19127
		S/T	0.50	0.58	0.66	0.66	0.75	0.53	0.62	0.70	0.70	0.80	0.56	0.65	0.74	0.74	0.85	0.59	0.69	0.79	0.79	0.90
		PI	0.71	0.71	0.71	0.71	0.72	0.76	0.76	0.76	0.76	0.76	0.80	0.80	0.80	0.80	0.80	0.85	0.85	0.85	0.85	0.85
	50°F (10.0°C)	TC	16158	16180	16197	16198	16220	17132	17152	17169	17173	17193	18155	18179	18199	18203	18223	19249	19270	19291	19294	19318
		S/T	0.50	0.58	0.66	0.66	0.76	0.53	0.62	0.70	0.70	0.80	0.56	0.66	0.75	0.75	0.85	0.59	0.70	0.79	0.79	0.90
		PI	0.73	0.74	0.74	0.74	0.74	0.78	0.78	0.78	0.78	0.78	0.82	0.83	0.83	0.83	0.83	0.87	0.88	0.88	0.88	0.88
	59°F (15.0°C)	TC	16637	16659	16677	16678	16700	17639	17660	17678	17681	17702	18693	18718	18738	18742	18763	19820	19841	19863	19866	19891
		S/T	0.50	0.59	0.67	0.67	0.76	0.53	0.62	0.71	0.71	0.81	0.56	0.66	0.75	0.75	0.86	0.60	0.70	0.80	0.80	0.91
		PI	0.80	0.80	0.80	0.80	0.80	0.85	0.85	0.85	0.85	0.85	0.90	0.90	0.90	0.90	0.90	0.95	0.95	0.95	0.95	0.95
	68°F (20.0°C)	TC	17115	17138	17157	17158	17181	18147	18168	18186	18190	18212	19231	19256	19278	19281	19303	20390	20412	20434	20437	20463
		S/T	0.51	0.60	0.69	0.69	0.78	0.54	0.64	0.73	0.73	0.83	0.58	0.68	0.77	0.77	0.88	0.61	0.72	0.82	0.82	0.93
		PI	0.86	0.86	0.87	0.87	0.87	0.92	0.92	0.92	0.92	0.92	0.97	0.97	0.97	0.97	0.97	1.03	1.03	1.03	1.03	1.03
	77°F (25.0°C)	TC	17594	17618	17637	17638	17661	18654	18677	18695	18699	18721	19769	19795	19817	19820	19842	20960	20983	21006	21009	21035
		S/T	0.52	0.61	0.69	0.69	0.79	0.55	0.65	0.74	0.74	0.84	0.59	0.69	0.78	0.78	0.89	0.62	0.73	0.83	0.83	0.94
		PI	0.93	0.93	0.93	0.93	0.93	0.98	0.99	0.99	0.99	0.99	1.04	1.04	1.05	1.05	1.05	1.11	1.11	1.11	1.11	1.11
	82°F (27.8°C)	TC	17434	17458	17476	17477	17501	18485	18507	18525	18529	18551	19589	19615	19636	19640	19662	20769	20792	20815	20818	20844
		S/T	0.53	0.62	0.70	0.70	0.80	0.56	0.66	0.75	0.75	0.85	0.59	0.70	0.79	0.79	0.90	0.63	0.74	0.84	0.84	0.95
		PI	1.01	1.01	1.01	1.01	1.01	1.07	1.07	1.07	1.07	1.08	1.14	1.14	1.14	1.14	1.14	1.20	1.21	1.21	1.21	1.21
	86°F (30.0°C)	TC	16768	16791	16809	16810	16833	17779	17800	17818	17821	17842	18841	18866	18887	18890	18911	19976	19998	20020	20023	20048
		S/T	0.53	0.63	0.71	0.71	0.81	0.57	0.66	0.75	0.75	0.86	0.60	0.70	0.80	0.80	0.91	0.64	0.75	0.85	0.85	0.97
		PI	1.14	1.14	1.14	1.14	1.14	1.21	1.21	1.21	1.21	1.21	1.28	1.28	1.28	1.28	1.28	1.35	1.36	1.36	1.36	1.36
	95°F (35.0°C)	TC	15271	15291	15308	15309	15329	16191	16210	16226	16230	16249	17159	17181	17200	17203	17222	18192	18212	18232	18235	18258
		S/T	0.53	0.63	0.71	0.71	0.81	0.57	0.66	0.75	0.75	0.86	0.60	0.70	0.80	0.80	0.91	0.64	0.75	0.85	0.85	0.97
		PI	1.42	1.42	1.42	1.42	1.43	1.51	1.51	1.51	1.51	1.51	1.60	1.60	1.60	1.60	1.60	1.69	1.69	1.70	1.70	1.70
	104°F (40.0°C)	TC	12940	12958	12972	12972	12990	13720	13736	13750	13753	13769	14540	14559	14575	14578	14594	15416	15433	15450	15452	15471
		S/T	0.55	0.64	0.73	0.73	0.83	0.58	0.68	0.77	0.77	0.88	0.62	0.72	0.82	0.82	0.93	0.65	0.76	0.87	0.87	0.99
		PI	1.37	1.37	1.37	1.37	1.37	1.45	1.45	1.45	1.45	1.45	1.53	1.54	1.54	1.54	1.54	1.63	1.63	1.63	1.63	1.63
	110°F (43.0°C)	TC	11542	11558	11570	11570	11586	12238	12252	12264	12267	12281	12969	12986	13000	13002	13017	13750	13765	13780	13782	13799
		S/T	0.57	0.67	0.76	0.76	0.86	0.60	0.71	0.80	0.80	0.91	0.64	0.75	0.85	0.85	0.97	0.68	0.79	0.90	0.90	1.00
		PI	1.33	1.33	1.34	1.34	1.34	1.41	1.41	1.42	1.42	1.42	1.50	1.50	1.50	1.50	1.50	1.59	1.59	1.59	1.59	1.59
	115°F (46.0°C)	TC	10061	10074	10085	10086	10099	10667	10680	10690	10692	10705	11304	11319	11332	11334	11346	11985	11998	12012	12013	12028
		S/T	0.57	0.67	0.77	0.77	0.87	0.61	0.71	0.81	0.81	0.92	0.65	0.76	0.86	0.86	0.98	0.68	0.80	0.91	0.91	1.00
		PI	1.27	1.27	1.27	1.27	1.27	1.34	1.34	1.35	1.35	1.35	1.42	1.42	1.43	1.43	1.43	1.51	1.51	1.51	1.51	1.51
	122°F (50.0°C)	TC	8086	8097	8105	8106	8117	8573	8583	8592	8593	8604	9085	9097	9107	9109	9119	9633	9643	9654	9655	9667
		S/T	0.59	0.69	0.78	0.78	0.89	0.62	0.73	0.83	0.83	0.95	0.66	0.77	0.88	0.88	1.00	0.70	0.82	0.93	0.93	1.00
		PI	1.18	1.18	1.18	1.18	1.18	1.25	1.25	1.25	1.25	1.25	1.32	1.33	1.33	1.33	1.33	1.40	1.41	1.41	1.41	1.41

Table 28 — Console Heating Performance (18K)

HEATING PERFORMANCE AT INDOOR DRY BULB TEMPERATURE SIZE 18 (Sheet 1 of 2)

AIRFLOW (CFM)	OUTDOOR DB(°F)	TC: Total Heating Capacity (BTU/hr)					PI: Power Input (kW)				
		Indoor Conditions (DB °F)					Indoor Conditions (DB °F)				
		60.8°F (16.0°C)	68°F ‘(20.0°C)	70°F (21.1°C)	71.6°F (22.0°C)	75.2°F (24.0°C)	60.8°F (16.0°C)	68°F (20.0°C)	70°F (21.1°C)	71.6°F (22.0°C)	75.2°F (24.0°C)
324	-22°F(-30.0°C)	5626	5513	5486	5482	5433	1.77	1.78	1.79	1.79	1.80
	-13°F(-25.0°C)	7390	7242	7206	6925	6862	1.90	1.92	1.92	1.93	1.93
	-4°F(-20.0°C)	10470	10260	10209	9810	9721	2.15	2.17	2.17	2.18	2.19
	0°F(-17.8°C)	11804	11568	11510	11060	10960	2.32	2.34	2.34	2.35	2.36
	5°F(-15.0°C)	13472	13202	13136	12623	12509	2.53	2.55	2.55	2.56	2.57
	14°F(-10.0°C)	14222	13938	13868	13326	13206	2.50	2.52	2.52	2.53	2.54
	17°F(-8.3°C)	14473	14183	14112	13560	13438	2.48	2.50	2.51	2.52	2.53
	22°F(-5.6°C)	14384	14096	14026	13477	13356	2.36	2.38	2.39	2.39	2.40
	27°F(-2.8°C)	14295	14009	13939	13394	13273	2.24	2.26	2.26	2.27	2.28
	32°F(-0.0°C)	14206	13922	13852	13311	13191	2.12	2.14	2.14	2.14	2.15
	35°F(1.7°C)	14153	13870	13800	13261	13141	2.05	2.06	2.07	2.07	2.08
	37°F(2.8°C)	14360	14073	14002	13455	13334	2.01	2.02	2.03	2.03	2.04
	42°F(5.6°C)	14878	14581	14508	13940	13815	1.91	1.92	1.93	1.93	1.94
	44.6°F(7.0°C)	15085	14784	14710	14135	14007	1.87	1.88	1.88	1.89	1.90
	47°F(8.3°C)	15396	15088	15013	14426	14296	1.81	1.82	1.82	1.83	1.84
	52°F(11.1°C)	14619	14327	14255	13698	13575	1.50	1.51	1.52	1.52	1.53
	57°F(13.9°C)	13842	13565	13498	12970	12853	1.20	1.21	1.21	1.21	1.22
	59°F(15.0°C)	13532	13261	13195	12679	12565	1.08	1.09	1.09	1.09	1.09
	62°F(16.7°C)	13065	12804	12740	12242	12132	0.89	0.90	0.90	0.91	0.91
	64.4°F(18.0°C)	12754	12499	12437	11951	11843	0.77	0.78	0.78	0.78	0.79
382	-22°F(-30.0°C)	6313	6186	6155	6141	6086	1.79	1.80	1.80	1.81	1.82
	-13°F(-25.0°C)	8132	7969	7929	7757	7687	1.92	1.94	1.94	1.95	1.95
	-4°F(-20.0°C)	11520	11290	11233	10989	10890	2.17	2.19	2.19	2.20	2.21
	0°F(-17.8°C)	12988	12728	12665	12390	12278	2.34	2.36	2.37	2.37	2.38
	5°F(-15.0°C)	14823	14527	14454	14141	14013	2.55	2.57	2.58	2.58	2.59
	14°F(-10.0°C)	15649	15336	15260	14928	14794	2.52	2.54	2.55	2.55	2.56
	17°F(-8.3°C)	15925	15606	15528	15191	15054	2.51	2.53	2.54	2.54	2.55
	22°F(-5.6°C)	15827	15510	15433	15098	14962	2.39	2.41	2.41	2.42	2.43
	27°F(-2.8°C)	15729	15414	15337	15004	14869	2.26	2.28	2.29	2.29	2.30
	32°F(-0.0°C)	15631	15318	15242	14911	14777	2.14	2.16	2.16	2.17	2.18
	35°F(1.7°C)	15572	15261	15185	14855	14721	2.07	2.08	2.09	2.09	2.10
	37°F(2.8°C)	15801	15484	15407	15073	14937	2.03	2.04	2.05	2.05	2.06
	42°F(5.6°C)	16371	16043	15963	15617	15476	1.93	1.94	1.94	1.95	1.96
	44.6°F(7.0°C)	16599	16267	16186	15834	15692	1.88	1.90	1.90	1.91	1.92
	47°F(8.3°C)	16941	16602	16519	16161	16015	1.82	1.84	1.84	1.85	1.85
	52°F(11.1°C)	16086	15764	15686	15345	15207	1.52	1.53	1.53	1.54	1.54
	57°F(13.9°C)	15231	14926	14852	14529	14399	1.21	1.22	1.22	1.23	1.23
	59°F(15.0°C)	14889	14591	14518	14203	14075	1.09	1.10	1.10	1.10	1.11
	62°F(16.7°C)	14376	14089	14018	13714	13590	0.90	0.91	0.91	0.91	0.92
	64.4°F(18.0°C)	14034	13753	13685	13388	13267	0.78	0.79	0.79	0.79	0.79

HEATING PERFORMANCE AT INDOOR DRY BULB TEMPERATURE SIZE 18 (Sheet 2 of 2)

AIRFLOW (CFM)	OUTDOOR DB(°F)	TC: Total Heating Capacity (BTU/hr)					PI: Power Input (kW)				
		Indoor Conditions (DB °F)					Indoor Conditions (DB °F)				
		60.8°F (16.0°C)	68°F '(20.0°C)	70°F (21.1°C)	71.6°F (22.0°C)	75.2°F (24.0°C)	60.8°F (16.0°C)	68°F (20.0°C)	70°F (21.1°C)	71.6°F (22.0°C)	75.2°F (24.0°C)
441	-22°F(-30.0°C)	7083	6942	6907	6879	6818	1.80	1.82	1.82	1.83	1.83
	-13°F(-25.0°C)	8947	8769	8725	8690	8612	1.94	1.96	1.96	1.97	1.97
	-4°F(-20.0°C)	12676	12422	12360	12311	12200	2.19	2.21	2.22	2.22	2.23
	0°F(-17.8°C)	14291	14005	13935	13880	13755	2.37	2.38	2.39	2.39	2.40
	5°F(-15.0°C)	16311	15984	15904	15841	15698	2.58	2.60	2.60	2.61	2.62
	14°F(-10.0°C)	17219	16875	16791	16723	16573	2.55	2.57	2.57	2.58	2.59
	17°F(-8.3°C)	17522	17172	17086	17018	16864	2.54	2.56	2.56	2.57	2.58
	22°F(-5.6°C)	17415	17066	16981	16913	16761	2.41	2.43	2.44	2.44	2.45
	27°F(-2.8°C)	17307	16961	16876	16808	16657	2.29	2.30	2.31	2.31	2.32
	32°F(-0.0°C)	17199	16855	16771	16704	16554	2.16	2.18	2.18	2.19	2.20
	35°F(1.7°C)	17135	16792	16708	16641	16491	2.09	2.10	2.11	2.11	2.12
	37°F(2.8°C)	17386	17038	16953	16885	16733	2.05	2.06	2.07	2.07	2.08
	42°F(5.6°C)	18013	17653	17565	17494	17337	1.94	1.96	1.96	1.97	1.98
	44.6°F(7.0°C)	18264	17899	17809	17738	17578	1.90	1.92	1.92	1.93	1.93
	47°F(8.3°C)	18641	18268	18176	18104	17941	1.84	1.86	1.86	1.86	1.87
	52°F(11.1°C)	17700	17346	17259	17190	17035	1.53	1.55	1.55	1.55	1.56
	57°F(13.9°C)	16759	16424	16342	16276	16130	1.22	1.23	1.24	1.24	1.24
	59°F(15.0°C)	16383	16055	15975	15911	15768	1.10	1.11	1.11	1.11	1.12
	62°F(16.7°C)	15818	15502	15424	15363	15224	0.91	0.92	0.92	0.92	0.93
	64.4°F(18.0°C)	15442	15133	15058	14997	14862	0.79	0.80	0.80	0.80	0.80
500	-22°F(-30.0°C)	7794	7638	7600	7570	7501	1.82	1.84	1.84	1.84	1.85
	-13°F(-25.0°C)	9845	9648	9600	9562	9476	1.96	1.98	1.98	1.99	1.99
	-4°F(-20.0°C)	13947	13668	13600	13546	13424	2.22	2.23	2.24	2.24	2.25
	0°F(-17.8°C)	15725	15410	15333	15272	15135	2.39	2.41	2.41	2.42	2.43
	5°F(-15.0°C)	17947	17588	17500	17430	17273	2.60	2.62	2.63	2.64	2.65
	14°F(-10.0°C)	18947	18568	18475	18401	18235	2.57	2.59	2.60	2.60	2.61
	17°F(-8.3°C)	19280	18894	18800	18725	18556	2.56	2.58	2.59	2.59	2.60
	22°F(-5.6°C)	19162	18778	18685	18610	18442	2.44	2.45	2.46	2.46	2.47
	27°F(-2.8°C)	19043	18662	18569	18495	18328	2.31	2.33	2.33	2.34	2.35
	32°F(-0.0°C)	18925	18546	18454	18380	18214	2.18	2.20	2.21	2.21	2.22
	35°F(1.7°C)	18854	18477	18384	18311	18146	2.11	2.13	2.13	2.13	2.14
	37°F(2.8°C)	19130	18747	18654	18579	18412	2.07	2.08	2.09	2.09	2.10
	42°F(5.6°C)	19820	19424	19327	19249	19076	1.96	1.98	1.98	1.99	2.00
	44.6°F(7.0°C)	20096	19695	19596	19518	19342	1.92	1.94	1.94	1.95	1.95
	47°F(8.3°C)	20511	20101	20000	19920	19741	1.86	1.88	1.88	1.88	1.89
	52°F(11.1°C)	19476	19086	18991	18915	18744	1.55	1.56	1.56	1.57	1.57
	57°F(13.9°C)	18440	18072	17981	17909	17748	1.24	1.25	1.25	1.25	1.26
	59°F(15.0°C)	18026	17666	17578	17507	17350	1.11	1.12	1.12	1.12	1.13
	62°F(16.7°C)	17405	17057	16972	16904	16752	0.92	0.93	0.93	0.93	0.94
	64.4°F(18.0°C)	16991	16651	16568	16502	16353	0.80	0.80	0.81	0.81	0.81

NOTE: Values in gray are extrapolated based on tested performance.

HEATING AND COOLING PERFORMANCE

AIR HANDLER (45MBAAQ)

Table 29 — Air Handler Cooling Performance (18K)

COOLING PERFORMANCE AT INDOOR DRY BULB TEMPERATURE SIZE 18 (Sheet 1 of 4)

AIRFLOW (CFM)	OUTDOOR DB (°F)	ID WB (°F)	60.8°F (16.0°C)					64.4°F (18.0°C)					67°F (19.4°C)					71.6°F (22.0°C)				
		ID DB (°F)	73.4°F (23.0°C)	77.0°F (25.0°C)	80.0°F (26.7°C)	80.6°F (27.0°C)	84.2°F (29.0°C)	73.4°F (23.0°C)	77.0°F (25.0°C)	80.0°F (26.7°C)	80.6°F (27.0°C)	84.2°F (29.0°C)	73.4°F (23.0°C)	77.0°F (25.0°C)	80.0°F (26.7°C)	80.6°F (27.0°C)	84.2°F (29.0°C)	73.4°F (23.0°C)	77.0°F (25.0°C)	80.0°F (26.7°C)	80.6°F (27.0°C)	84.2°F (29.0°C)
490	-22°F (-30.0°C)	TC	14658	14677	14693	14694	14714	15541	15560	15575	15578	15596	16470	16491	16509	16512	16531	17462	17481	17500	17503	17524
		S/T	0.43	0.50	0.57	0.57	0.65	0.45	0.53	0.60	0.60	0.69	0.48	0.56	0.64	0.64	0.73	0.51	0.60	0.68	0.68	0.77
		PI	0.46	0.46	0.46	0.46	0.46	0.48	0.48	0.49	0.49	0.49	0.51	0.51	0.51	0.51	0.52	0.54	0.54	0.55	0.55	0.55
	-13°F (-25.0°C)	TC	15879	15901	15918	15918	15940	16836	16856	16873	16876	16896	17842	17865	17885	17888	17908	18917	18938	18958	18961	18985
		S/T	0.43	0.50	0.57	0.57	0.65	0.45	0.53	0.61	0.61	0.69	0.48	0.57	0.64	0.64	0.73	0.51	0.60	0.68	0.68	0.78
		PI	0.49	0.50	0.50	0.50	0.50	0.52	0.53	0.53	0.53	0.53	0.56	0.56	0.56	0.56	0.56	0.59	0.59	0.59	0.59	0.59
	-4°F (-20.0°C)	TC	17101	17124	17142	17143	17166	18131	18153	18171	18174	18196	19215	19239	19261	19265	19286	20372	20394	20417	20420	20445
		S/T	0.43	0.51	0.57	0.57	0.66	0.46	0.54	0.61	0.61	0.69	0.48	0.57	0.65	0.65	0.74	0.51	0.60	0.68	0.68	0.78
		PI	0.53	0.53	0.53	0.53	0.54	0.57	0.57	0.57	0.57	0.57	0.60	0.60	0.60	0.60	0.60	0.63	0.64	0.64	0.64	0.64
	0°F (-17.8°C)	TC	17644	17667	17686	17687	17711	18707	18729	18748	18751	18773	19825	19850	19872	19876	19898	21019	21042	21065	21068	21094
		S/T	0.43	0.51	0.58	0.58	0.66	0.46	0.54	0.61	0.61	0.70	0.49	0.57	0.65	0.65	0.74	0.52	0.60	0.69	0.69	0.78
		PI	0.55	0.55	0.55	0.55	0.55	0.58	0.58	0.58	0.58	0.59	0.62	0.62	0.62	0.62	0.62	0.66	0.66	0.66	0.66	0.66
	5°F (-15.0°C)	TC	18322	18347	18367	18367	18392	19426	19449	19469	19472	19496	20587	20614	20637	20641	20664	21827	21851	21875	21878	21906
		S/T	0.43	0.51	0.58	0.58	0.66	0.46	0.54	0.61	0.61	0.70	0.49	0.57	0.65	0.65	0.74	0.52	0.61	0.69	0.69	0.79
		PI	0.57	0.57	0.57	0.57	0.57	0.61	0.61	0.61	0.61	0.61	0.64	0.64	0.64	0.64	0.64	0.68	0.68	0.68	0.68	0.68
	14°F (-10.0°C)	TC	17560	17584	17603	17603	17627	18618	18640	18659	18662	18685	19731	19756	19778	19782	19804	20919	20942	20965	20968	20994
		S/T	0.44	0.51	0.58	0.58	0.66	0.46	0.54	0.62	0.62	0.70	0.49	0.57	0.65	0.65	0.74	0.52	0.61	0.69	0.69	0.79
		PI	0.64	0.64	0.64	0.64	0.64	0.68	0.68	0.68	0.68	0.68	0.72	0.72	0.72	0.72	0.72	0.76	0.76	0.77	0.77	0.77
	17°F (-8.3°C)	TC	17306	17329	17348	17349	17372	18349	18371	18389	18392	18414	19445	19470	19492	19496	19517	20617	20639	20662	20665	20691
		S/T	0.44	0.51	0.58	0.58	0.66	0.46	0.54	0.62	0.62	0.70	0.49	0.58	0.65	0.65	0.75	0.52	0.61	0.69	0.69	0.79
		PI	0.66	0.66	0.67	0.67	0.67	0.70	0.70	0.71	0.71	0.71	0.75	0.75	0.75	0.75	0.75	0.79	0.79	0.79	0.79	0.79
	23°F (-5.0°C)	TC	17097	17120	17139	17139	17163	18128	18149	18167	18171	18192	19211	19236	19257	19261	19282	20368	20390	20412	20416	20441
		S/T	0.44	0.52	0.59	0.59	0.67	0.47	0.55	0.62	0.62	0.71	0.49	0.58	0.66	0.66	0.75	0.52	0.61	0.70	0.70	0.79
		PI	0.69	0.69	0.69	0.69	0.69	0.73	0.73	0.73	0.73	0.73	0.77	0.78	0.78	0.78	0.78	0.82	0.82	0.82	0.82	0.82
	35°F (1.7°C)	TC	16680	16702	16720	16721	16744	17685	17706	17724	17727	17748	18742	18766	18787	18791	18811	19871	19893	19914	19917	19942
		S/T	0.44	0.52	0.59	0.59	0.67	0.47	0.55	0.62	0.62	0.71	0.50	0.58	0.66	0.66	0.75	0.53	0.62	0.70	0.70	0.80
		PI	0.74	0.74	0.74	0.74	0.74	0.78	0.78	0.78	0.79	0.79	0.83	0.83	0.83	0.83	0.83	0.88	0.88	0.88	0.88	0.88
	41°F (5.0°C)	TC	16459	16481	16499	16500	16522	17451	17472	17489	17492	17513	18494	18518	18538	18542	18562	19608	19629	19651	19654	19678
		S/T	0.44	0.52	0.59	0.59	0.67	0.47	0.55	0.62	0.62	0.71	0.50	0.58	0.66	0.66	0.75	0.53	0.62	0.70	0.70	0.80
		PI	0.76	0.76	0.76	0.76	0.76	0.80	0.80	0.80	0.80	0.80	0.85	0.85	0.85	0.85	0.85	0.90	0.90	0.90	0.90	0.90
	47°F (8.3°C)	TC	16238	16260	16278	16278	16300	17217	17237	17254	17258	17278	18245	18269	18289	18293	18313	19345	19366	19387	19390	19414
		S/T	0.44	0.52	0.59	0.59	0.67	0.47	0.55	0.63	0.63	0.71	0.50	0.58	0.66	0.66	0.76	0.53	0.62	0.70	0.70	0.80
		PI	0.77	0.77	0.77	0.77	0.77	0.82	0.82	0.82	0.82	0.82	0.87	0.87	0.87	0.87	0.87	0.92	0.92	0.92	0.92	0.92
	50°F (10.0°C)	TC	16462	16484	16502	16503	16525	17454	17475	17492	17496	17516	18497	18521	18542	18545	18566	19612	19633	19654	19657	19682
		S/T	0.45	0.52	0.59	0.59	0.68	0.47	0.55	0.63	0.63	0.72	0.50	0.59	0.67	0.67	0.76	0.53	0.62	0.71	0.71	0.81
		PI	0.79	0.79	0.79	0.79	0.79	0.84	0.84	0.84	0.84	0.84	0.89	0.89	0.89	0.89	0.89	0.94	0.94	0.94	0.94	0.94
	59°F (15.0°C)	TC	17134	17157	17176	17177	17200	18167	18188	18206	18210	18232	19252	19277	19299	19302	19324	20412	20434	20457	20460	20485
		S/T	0.45	0.53	0.60	0.60	0.68	0.47	0.56	0.63	0.63	0.72	0.50	0.59	0.67	0.67	0.76	0.53	0.63	0.71	0.71	0.81
		PI	0.84	0.84	0.84	0.84	0.84	0.89	0.89	0.89	0.89	0.89	0.94	0.94	0.95	0.95	0.95	1.00	1.00	1.00	1.00	1.00
	68°F (20.0°C)	TC	17806	17830	17850	17850	17874	18880	18902	18921	18924	18947	20007	20033	20056	20060	20082	21213	21236	21259	21262	21289
		S/T	0.46	0.54	0.61	0.61	0.70	0.49	0.57	0.65	0.65	0.74	0.52	0.61	0.69	0.69	0.79	0.55	0.64	0.73	0.73	0.83
		PI	0.89	0.89	0.89	0.89	0.89	0.94	0.94	0.95	0.95	0.95	1.00	1.00	1.00	1.00	1.00	1.06	1.06	1.06	1.06	1.06
	77°F (25.0°C)	TC	18479	18503	18523	18524	18549	19592	19615	19635	19639	19662	20763	20790	20813	20817	20840	22014	22038	22062	22065	22092
		S/T	0.47	0.55	0.62	0.62	0.71	0.49	0.58	0.66	0.66	0.75	0.52	0.61	0.70	0.70	0.80	0.55	0.65	0.74	0.74	0.84
		PI	0.94	0.94	0.94	0.94	0.94	1.00	1.00	1.00	1.00	1.00	1.06	1.06	1.06	1.06	1.06	1.12	1.12	1.12	1.12	1.12
	82°F (27.8°C)	TC	18377	18402	18421	18422	18447	19484	19507	19527	19531	19554	20648	20675	20698	20702	20725	21893	21916	21940	21944	21971
		S/T	0.47	0.55	0.63	0.63	0.72	0.50	0.59	0.67	0.67	0.76	0.53	0.62	0.71	0.71	0.81	0.56	0.66	0.75	0.75	0.85
		PI	1.02	1.02	1.02	1.02	1.02	1.08	1.08	1.08	1.08	1.09	1.15	1.15	1.15	1.15	1.15	1.21	1.22	1.22	1.22	1.22
	86°F (30.0°C)	TC	17696	17720	17739	17740	17764	18763	18785	18804	18807	18830	19884	19910	19932	19936	19958	21082	21105	21128	21131	21157
		S/T	0.48	0.56	0.64	0.64	0.73	0.51	0.59	0.68	0.68	0.77	0.54	0.63	0.72	0.72	0.82	0.57	0.67	0.76	0.76	0.86
		PI	1.15	1.15	1.15	1.15	1.15	1.22	1.22	1.22	1.22	1.22	1.29	1.29	1.29	1.29	1.29	1.37	1.37	1.37	1.37	1.37
	95°F (35.0°C)	TC	16165	16187	16204	16205	16227	17139	17160	17176	17180	17200	18163	18187	18207	18210	18231	19258	19279	19299	19302	19327
		S/T	0.48	0.56	0.64	0.64	0.73	0.51	0.59	0.68	0.68	0.77	0.54	0.63	0.72	0.72	0.82	0.57	0.67	0.76	0.76	0.86
		PI	1.44	1.44	1.44	1.44	1.44	1.52	1.52	1.53	1.53	1.53	1.61	1.61	1.62	1.62	1.62	1.71	1.71	1.71	1.71	1.72
	104°F (40.0°C)	TC	14695	14715	14730	14731	14751	15580	15599	15614	15617	15636	16511	16533	16551	16554	16573	17506	17525	17544	17547	17569
		S/T	0.49	0.57	0.65	0.65	0.74	0.52	0.61	0.69	0.69	0.79	0.55	0.65	0.73	0.73	0.84	0.58	0.68	0.78	0.78	0.89
		PI	1.37	1.37	1.38	1.38	1.38	1.46	1.46	1.46	1.46	1.46	1.54	1.54	1.55	1.55	1.55	1.64	1.64	1.64	1.64	1.64
	110°F (43.0°C)	TC	13813	13831	13846	13847	13866	14645	14663	14677	14680	14697	15520	15540	15558	15561	15578	16455	16473	16491	16494	16514
		S/T	0.51	0.60	0.68	0.68	0.77	0.54	0.63	0.72	0.72	0.82	0.57	0.67	0.76	0.76	0.87	0.60	0.71	0.81	0.81	0.92
		PI	1.34	1.34	1.34	1.34	1.34	1.42	1.42	1.42	1.42	1.42	1.50	1.50	1.50	1.50	1.51	1.59	1.59	1.59	1.59	1.60
	115°F (46.0°C)	TC	12031	12047	12060	12061	12077	12756	12771	12784	12786	12802	13518	13536	13551	13553	13569	14333	14348	14364	14366	14384
		S/T	0.51	0.60	0.68	0.68	0.78	0.54	0.64	0.73	0.73	0.83	0.58	0.68	0.77	0.77	0.88	0.61	0.72	0.82	0.82	0.93
		PI	1.27	1.28	1.28	1.28	1.28	1.35	1.35	1.35	1.35	1.36	1.43	1.43	1.44	1.44	1.44	1.52	1.52	1.52	1.52	1.52
	122°F (50.0°C)	TC	9656	9669	9679	9680	9693	10238	10250	10260	10262	10274	10849	10863	10875	10877	10890	11503	11515	11528	11530	11544
		S/T	0.53	0.62	0.70	0.70	0.80	0.56	0.65	0.74	0.74	0.85	0.59	0.69	0.79	0.79	0.90	0.63	0.73	0.83	0.83	0.95
		PI	1.19	1.19	1.20	1.20	1.20	1.26	1.27	1.27	1.27	1.27	1.34	1.34	1.34	1.34	1.35	1.42	1.42	1.42	1.42	1.43

COOLING PERFORMANCE AT INDOOR DRY BULB TEMPERATURE SIZE 18 (Sheet 2 of 4)

AIRFLOW (CFM)	OUTDOOR DB (°F)	ID WB (°F)	60.8°F (16.0°C)					64.4°F (18.0°C)					67°F (19.4°C)					71.6°F (22.0°C)				
		ID DB (°F)	73.4°F (23.0°C)	77.0°F (25.0°C)	80.0°F (26.7°C)	80.6°F (27.0°C)	84.2°F (29.0°C)	73.4°F (23.0°C)	77.0°F (25.0°C)	80.0°F (26.7°C)	80.6°F (27.0°C)	84.2°F (29.0°C)	73.4°F (23.0°C)	77.0°F (25.0°C)	80.0°F (26.7°C)	80.6°F (27.0°C)	84.2°F (29.0°C)	73.4°F (23.0°C)	77.0°F (25.0°C)	80.0°F (26.7°C)	80.6°F (27.0°C)	84.2°F (29.0°C)
530	-22°F (-30.0°C)	TC	15212	15233	15249	15250	15270	16129	16148	16164	16167	16186	17093	17115	17134	17137	17156	18123	18142	18162	18165	18187
		S/T	0.44	0.52	0.59	0.59	0.67	0.47	0.55	0.62	0.62	0.71	0.50	0.58	0.66	0.66	0.75	0.53	0.62	0.70	0.70	0.80
		PI	0.47	0.47	0.48	0.48	0.48	0.50	0.50	0.50	0.50	0.50	0.53	0.53	0.53	0.53	0.53	0.56	0.57	0.57	0.57	0.57
	-13°F (-25.0°C)	TC	16480	16502	16520	16521	16543	17473	17494	17511	17515	17535	18517	18541	18562	18565	18586	19633	19654	19675	19679	19703
		S/T	0.44	0.52	0.59	0.59	0.68	0.47	0.55	0.63	0.63	0.72	0.50	0.59	0.67	0.67	0.76	0.53	0.62	0.71	0.71	0.81
		PI	0.51	0.51	0.51	0.51	0.52	0.54	0.55	0.55	0.55	0.55	0.58	0.58	0.58	0.58	0.58	0.61	0.61	0.61	0.61	0.61
	-4°F (-20.0°C)	TC	17748	17772	17791	17791	17815	18817	18839	18858	18862	18884	19941	19967	19990	19993	20016	21143	21166	21189	21192	21219
		S/T	0.45	0.53	0.60	0.60	0.68	0.47	0.56	0.63	0.63	0.72	0.50	0.59	0.67	0.67	0.76	0.53	0.63	0.71	0.71	0.81
		PI	0.55	0.55	0.55	0.55	0.56	0.59	0.59	0.59	0.59	0.59	0.62	0.62	0.62	0.62	0.62	0.66	0.66	0.66	0.66	0.66
	0°F (-17.8°C)	TC	18311	18336	18355	18356	18381	19415	19438	19457	19461	19484	20574	20601	20624	20628	20651	21814	21838	21862	21865	21892
		S/T	0.45	0.53	0.60	0.60	0.68	0.48	0.56	0.63	0.63	0.72	0.50	0.59	0.67	0.67	0.77	0.53	0.63	0.71	0.71	0.81
		PI	0.57	0.57	0.57	0.57	0.57	0.61	0.61	0.61	0.61	0.61	0.64	0.64	0.64	0.64	0.64	0.68	0.68	0.68	0.68	0.68
	5°F (-15.0°C)	TC	19015	19041	19061	19062	19088	20161	20185	20205	20209	20233	21366	21394	21417	21421	21445	22653	22678	22702	22706	22734
		S/T	0.45	0.53	0.60	0.60	0.69	0.48	0.56	0.64	0.64	0.73	0.51	0.59	0.68	0.68	0.77	0.54	0.63	0.72	0.72	0.82
		PI	0.59	0.59	0.59	0.59	0.59	0.63	0.63	0.63	0.63	0.63	0.67	0.67	0.67	0.67	0.67	0.71	0.71	0.71	0.71	0.71
	14°F (-10.0°C)	TC	18224	18249	18268	18269	18294	19323	19345	19365	19368	19391	20477	20504	20526	20530	20553	21711	21734	21758	21761	21789
		S/T	0.45	0.53	0.60	0.60	0.69	0.48	0.56	0.64	0.64	0.73	0.51	0.60	0.68	0.68	0.77	0.54	0.63	0.72	0.72	0.82
		PI	0.67	0.67	0.67	0.67	0.67	0.71	0.71	0.71	0.71	0.71	0.75	0.75	0.75	0.75	0.75	0.79	0.79	0.79	0.79	0.80
	17°F (-8.3°C)	TC	17961	17985	18004	18005	18029	19043	19066	19084	19088	19111	20181	20207	20229	20233	20256	21397	21420	21443	21447	21473
		S/T	0.45	0.53	0.60	0.60	0.69	0.48	0.56	0.64	0.64	0.73	0.51	0.60	0.68	0.68	0.77	0.54	0.63	0.72	0.72	0.82
		PI	0.69	0.69	0.69	0.69	0.69	0.73	0.73	0.73	0.73	0.73	0.77	0.78	0.78	0.78	0.78	0.82	0.82	0.82	0.82	0.82
	23°F (-5.0°C)	TC	17744	17768	17787	17788	17812	18813	18836	18854	18858	18880	19937	19963	19986	19989	20012	21139	21162	21185	21188	21214
		S/T	0.46	0.53	0.61	0.61	0.69	0.48	0.57	0.64	0.64	0.73	0.51	0.60	0.68	0.68	0.78	0.54	0.64	0.72	0.72	0.82
		PI	0.71	0.72	0.72	0.72	0.72	0.76	0.76	0.76	0.76	0.76	0.80	0.80	0.81	0.81	0.81	0.85	0.85	0.85	0.85	0.85
	35°F (1.7°C)	TC	17311	17334	17353	17354	17377	18354	18376	18394	18398	18420	19451	19476	19498	19501	19523	20623	20645	20668	20671	20697
		S/T	0.46	0.54	0.61	0.61	0.70	0.49	0.57	0.65	0.65	0.74	0.51	0.60	0.69	0.69	0.78	0.55	0.64	0.73	0.73	0.83
		PI	0.77	0.77	0.77	0.77	0.77	0.81	0.81	0.81	0.81	0.82	0.86	0.86	0.86	0.86	0.86	0.91	0.91	0.92	0.92	0.92
	41°F (5.0°C)	TC	17082	17105	17123	17124	17147	18111	18133	18151	18154	18176	19193	19218	19240	19243	19265	20350	20372	20394	20397	20423
		S/T	0.46	0.54	0.61	0.61	0.70	0.49	0.57	0.65	0.65	0.74	0.52	0.60	0.69	0.69	0.78	0.55	0.64	0.73	0.73	0.83
		PI	0.78	0.78	0.79	0.79	0.79	0.83	0.83	0.83	0.83	0.83	0.88	0.88	0.88	0.88	0.88	0.93	0.93	0.94	0.94	0.94
	47°F (8.3°C)	TC	16853	16875	16893	16894	16917	17868	17889	17907	17911	17932	18936	18960	18981	18985	19006	20077	20098	20120	20123	20148
		S/T	0.46	0.54	0.61	0.61	0.70	0.49	0.57	0.65	0.65	0.74	0.52	0.61	0.69	0.69	0.79	0.55	0.64	0.73	0.73	0.83
		PI	0.80	0.80	0.80	0.80	0.80	0.85	0.85	0.85	0.85	0.85	0.90	0.90	0.90	0.90	0.90	0.95	0.96	0.96	0.96	0.96
	50°F (10.0°C)	TC	17085	17108	17126	17127	17150	18115	18136	18154	18158	18179	19197	19222	19243	19247	19268	20354	20376	20398	20401	20426
		S/T	0.46	0.54	0.62	0.62	0.70	0.49	0.58	0.65	0.65	0.75	0.52	0.61	0.69	0.69	0.79	0.55	0.65	0.73	0.73	0.84
		PI	0.82	0.82	0.82	0.82	0.82	0.87	0.87	0.87	0.87	0.87	0.92	0.92	0.92	0.92	0.92	0.98	0.98	0.98	0.98	0.98
	59°F (15.0°C)	TC	17783	17806	17826	17826	17850	18854	18877	18895	18899	18921	19981	20007	20029	20033	20055	21185	21208	21231	21234	21260
		S/T	0.46	0.55	0.62	0.62	0.71	0.49	0.58	0.66	0.66	0.75	0.52	0.61	0.70	0.70	0.79	0.55	0.65	0.74	0.74	0.84
		PI	0.87	0.87	0.87	0.87	0.87	0.92	0.92	0.93	0.93	0.93	0.98	0.98	0.98	0.98	0.98	1.04	1.04	1.04	1.04	1.04
	68°F (20.0°C)	TC	18480	18505	18525	18526	18551	19594	19617	19636	19640	19664	20764	20791	20815	20818	20842	22015	22039	22063	22067	22094
		S/T	0.48	0.56	0.64	0.64	0.73	0.51	0.59	0.67	0.67	0.77	0.54	0.63	0.71	0.71	0.81	0.57	0.67	0.76	0.76	0.86
		PI	0.92	0.92	0.93	0.93	0.93	0.98	0.98	0.98	0.98	0.98	1.04	1.04	1.04	1.04	1.04	1.10	1.10	1.10	1.10	1.10
	77°F (25.0°C)	TC	19178	19203	19224	19225	19251	20333	20357	20377	20382	20406	21548	21576	21600	21604	21628	22846	22871	22896	22900	22928
		S/T	0.48	0.57	0.64	0.64	0.73	0.51	0.60	0.68	0.68	0.78	0.54	0.64	0.72	0.72	0.83	0.58	0.68	0.77	0.77	0.88
		PI	0.98	0.98	0.98	0.98	0.98	1.04	1.04	1.04	1.04	1.04	1.10	1.10	1.10	1.10	1.10	1.16	1.16	1.17	1.17	1.17
	82°F (27.8°C)	TC	19072	19098	19118	19119	19145	20222	20245	20265	20269	20294	21430	21457	21481	21485	21509	22721	22746	22770	22774	22802
		S/T	0.49	0.57	0.65	0.65	0.74	0.52	0.61	0.69	0.69	0.79	0.55	0.65	0.73	0.73	0.84	0.58	0.68	0.78	0.78	0.89
		PI	1.06	1.06	1.06	1.06	1.06	1.12	1.12	1.12	1.12	1.13	1.19	1.19	1.19	1.19	1.19	1.26	1.26	1.26	1.26	1.27
	86°F (30.0°C)	TC	18366	18391	18410	18411	18436	19473	19496	19515	19519	19542	20636	20663	20686	20690	20713	21879	21903	21927	21930	21958
		S/T	0.50	0.58	0.66	0.66	0.75	0.53	0.62	0.70	0.70	0.80	0.56	0.65	0.74	0.74	0.85	0.59	0.69	0.79	0.79	0.90
		PI	1.19	1.19	1.19	1.19	1.20	1.26	1.26	1.27	1.27	1.27	1.34	1.34	1.34	1.34	1.34	1.42	1.42	1.42	1.42	1.42
	95°F (35.0°C)	TC	16777	16799	16817	16818	16841	17788	17809	17826	17830	17851	18850	18875	18896	18899	18920	19986	20008	20030	20033	20058
		S/T	0.50	0.58	0.66	0.66	0.75	0.53	0.62	0.70	0.70	0.80	0.56	0.65	0.74	0.74	0.85	0.59	0.69	0.79	0.79	0.90
		PI	1.49	1.49	1.49	1.49	1.50	1.58	1.58	1.58	1.58	1.58	1.67	1.68	1.68	1.68	1.68	1.77	1.78	1.78	1.78	1.78
	104°F (40.0°C)	TC	15251	15271	15288	15288	15309	16170	16189	16205	16208	16227	17136	17158	17177	17181	17200	18168	18188	18208	18211	18233
		S/T	0.51	0.60	0.68	0.68	0.77	0.54	0.63	0.72	0.72	0.82	0.57	0.67	0.76	0.76	0.87	0.61	0.71	0.81	0.81	0.92
		PI	1.42	1.43	1.43	1.43	1.43	1.51	1.51	1.51	1.51	1.52	1.60	1.60	1.60	1.60	1.61	1.70	1.70	1.70	1.70	1.70
	110°F (43.0°C)	TC	14335	14355	14370	14371	14390	15199	15217	15232	15235	15253	16107	16128	16146	16149	16167	17078	17096	17115	17118	17139
		S/T	0.53	0.62	0.70	0.70	0.80	0.56	0.66	0.74	0.74	0.85	0.59	0.69	0.79	0.79	0.90	0.63	0.74	0.84	0.84	0.95
		PI	1.39	1.39	1.39	1.39	1.39	1.47	1.47	1.47	1.47	1.47	1.56	1.56	1.56	1.56	1.56	1.65	1.65	1.65	1.65	1.66
	115°F (46.0°C)	TC	12486	12503	12517	12517	12534	13239	13254	13268	13270	13286	14030	14048	14064	14066	14082	14875	14891	14907	14910	14928
		S/T	0.53	0.63	0.71	0.71	0.81	0.56	0.66	0.75	0.75	0.86	0.60	0.70	0.80	0.80	0.91	0.63	0.74	0.85	0.85	0.96
		PI	1.32	1.32	1.33	1.33	1.33	1.40	1.40	1.41	1.41	1.41	1.49	1.49	1.49	1.49	1.49	1.58	1.58	1.58	1.58	1.58
	122°F (50.0°C)	TC	10021	10034	10045	10046	10059	10625	10637	10648	10650	10663	11260	11274	11287	11289	11302	11938	11951	11964	11966	11981
		S/T	0.55	0.64	0.73	0.73	0.83	0.58	0.68	0.77	0.77	0.88	0.61	0.72	0.82	0.82	0.93	0.65	0.76	0.87	0.87	0.99
		PI	1.24	1.24	1.24	1.24	1.24	1.31	1.31	1.32	1.32	1.32	1.39	1.39	1.39	1.39	1.40	1.47	1.48	1.48	1.48	1.48

COOLING PERFORMANCE AT INDOOR DRY BULB TEMPERATURE SIZE 18 (Sheet 3 of 4)

AIRFLOW (CFM)	OUTDOOR DB (°F)	ID WB (°F)	60.8°F (16.0°C)					64.4°F (18.0°C)					67°F (19.4°C)					71.6°F (22.0°C)				
		ID DB (°F)	73.4°F (23.0°C)	77.0°F (25.0°C)	80.0°F (26.7°C)	80.6°F (27.0°C)	84.2°F (29.0°C)	73.4°F (23.0°C)	77.0°F (25.0°C)	80.0°F (26.7°C)	80.6°F (27.0°C)	84.2°F (29.0°C)	73.4°F (23.0°C)	77.0°F (25.0°C)	80.0°F (26.7°C)	80.6°F (27.0°C)	84.2°F (29.0°C)	73.4°F (23.0°C)	77.0°F (25.0°C)	80.0°F (26.7°C)	80.6°F (27.0°C)	84.2°F (29.0°C)
580	-22°F (-30.0°C)	TC	15788	15809	15826	15827	15848	16739	16759	16776	16779	16799	17739	17762	17782	17785	17805	18808	18829	18849	18852	18875
		S/T	0.46	0.54	0.61	0.61	0.70	0.49	0.57	0.65	0.65	0.74	0.52	0.60	0.69	0.69	0.78	0.55	0.64	0.73	0.73	0.83
		PI	0.49	0.49	0.49	0.49	0.49	0.52	0.52	0.52	0.52	0.52	0.55	0.55	0.55	0.55	0.55	0.59	0.59	0.59	0.59	0.59
	-13°F (-25.0°C)	TC	17103	17126	17145	17146	17169	18134	18156	18174	18177	18199	19218	19243	19264	19268	19289	20375	20398	20420	20423	20448
		S/T	0.46	0.54	0.62	0.62	0.70	0.49	0.57	0.65	0.65	0.74	0.52	0.61	0.69	0.69	0.79	0.55	0.65	0.73	0.73	0.84
		PI	0.53	0.53	0.53	0.53	0.54	0.57	0.57	0.57	0.57	0.57	0.60	0.60	0.60	0.60	0.60	0.64	0.64	0.64	0.64	0.64
	-4°F (-20.0°C)	TC	18419	18444	18464	18465	18489	19529	19552	19572	19575	19599	20696	20723	20746	20750	20773	21943	21967	21991	21994	22021
		S/T	0.46	0.54	0.62	0.62	0.71	0.49	0.58	0.66	0.66	0.75	0.52	0.61	0.70	0.70	0.79	0.55	0.65	0.74	0.74	0.84
		PI	0.57	0.57	0.58	0.58	0.58	0.61	0.61	0.61	0.61	0.61	0.65	0.65	0.65	0.65	0.65	0.68	0.68	0.69	0.69	0.69
	0°F (-17.8°C)	TC	19004	19029	19050	19051	19076	20149	20173	20193	20197	20221	21353	21381	21404	21408	21432	22639	22664	22689	22692	22720
		S/T	0.47	0.55	0.62	0.62	0.71	0.49	0.58	0.66	0.66	0.75	0.52	0.61	0.70	0.70	0.80	0.55	0.65	0.74	0.74	0.84
		PI	0.59	0.59	0.59	0.59	0.59	0.63	0.63	0.63	0.63	0.63	0.67	0.67	0.67	0.67	0.67	0.71	0.71	0.71	0.71	0.71
	5°F (-15.0°C)	TC	19735	19761	19783	19783	19810	20924	20949	20969	20974	20999	22174	22203	22228	22232	22257	23510	23536	23561	23565	23594
		S/T	0.47	0.55	0.62	0.62	0.71	0.50	0.58	0.66	0.66	0.75	0.53	0.62	0.70	0.70	0.80	0.56	0.65	0.74	0.74	0.85
		PI	0.62	0.62	0.62	0.62	0.62	0.65	0.65	0.65	0.65	0.65	0.69	0.69	0.69	0.69	0.69	0.73	0.73	0.73	0.73	0.74
	14°F (-10.0°C)	TC	18914	18939	18960	18960	18986	20054	20077	20097	20101	20125	21252	21279	21303	21307	21331	22532	22557	22581	22585	22613
		S/T	0.47	0.55	0.63	0.63	0.71	0.50	0.58	0.66	0.66	0.76	0.53	0.62	0.70	0.70	0.80	0.56	0.66	0.74	0.74	0.85
		PI	0.69	0.69	0.69	0.69	0.69	0.73	0.73	0.73	0.73	0.73	0.78	0.78	0.78	0.78	0.78	0.82	0.82	0.82	0.82	0.83
	17°F (-8.3°C)	TC	18640	18665	18685	18686	18711	19763	19787	19806	19810	19834	20944	20971	20995	20999	21022	22206	22230	22254	22258	22286
		S/T	0.47	0.55	0.63	0.63	0.72	0.50	0.59	0.66	0.66	0.76	0.53	0.62	0.70	0.70	0.80	0.56	0.66	0.75	0.75	0.85
		PI	0.72	0.72	0.72	0.72	0.72	0.76	0.76	0.76	0.76	0.76	0.80	0.80	0.81	0.81	0.81	0.85	0.85	0.85	0.85	0.86
	23°F (-5.0°C)	TC	18415	18440	18460	18461	18486	19525	19548	19568	19571	19595	20692	20719	20742	20745	20769	21938	21962	21986	21990	22017
		S/T	0.47	0.55	0.63	0.63	0.72	0.50	0.59	0.67	0.67	0.76	0.53	0.62	0.71	0.71	0.81	0.56	0.66	0.75	0.75	0.86
		PI	0.74	0.74	0.74	0.74	0.74	0.79	0.79	0.79	0.79	0.79	0.83	0.83	0.84	0.84	0.84	0.88	0.88	0.89	0.89	0.89
	35°F (1.7°C)	TC	17966	17990	18009	18010	18034	19049	19071	19090	19094	19116	20187	20213	20235	20239	20262	21403	21426	21449	21453	21480
		S/T	0.48	0.56	0.63	0.63	0.72	0.50	0.59	0.67	0.67	0.77	0.53	0.63	0.71	0.71	0.81	0.57	0.66	0.75	0.75	0.86
		PI	0.80	0.80	0.80	0.80	0.80	0.84	0.84	0.85	0.85	0.85	0.89	0.90	0.90	0.90	0.90	0.95	0.95	0.95	0.95	0.95
	41°F (5.0°C)	TC	17728	17752	17771	17772	17796	18796	18819	18837	18841	18863	19919	19945	19967	19971	19993	21119	21142	21165	21169	21195
		S/T	0.48	0.56	0.63	0.63	0.72	0.50	0.59	0.67	0.67	0.77	0.53	0.63	0.71	0.71	0.81	0.57	0.67	0.76	0.76	0.86
		PI	0.81	0.81	0.82	0.82	0.82	0.86	0.86	0.86	0.86	0.87	0.91	0.92	0.92	0.92	0.92	0.97	0.97	0.97	0.97	0.97
	47°F (8.3°C)	TC	17490	17514	17532	17533	17557	18544	18566	18584	18588	18610	19652	19678	19699	19703	19725	20836	20859	20881	20885	20911
		S/T	0.48	0.56	0.64	0.64	0.73	0.51	0.59	0.67	0.68	0.77	0.54	0.63	0.72	0.72	0.82	0.57	0.67	0.76	0.76	0.86
		PI	0.83	0.83	0.83	0.83	0.83	0.88	0.88	0.88	0.88	0.88	0.93	0.94	0.94	0.94	0.94	0.99	0.99	0.99	0.99	0.99
	50°F (10.0°C)	TC	17731	17755	17774	17775	17799	18800	18822	18841	18845	18867	19923	19949	19971	19975	19997	21124	21147	21170	21173	21199
		S/T	0.48	0.56	0.64	0.64	0.73	0.51	0.60	0.68	0.68	0.77	0.54	0.63	0.72	0.72	0.82	0.57	0.67	0.76	0.76	0.87
		PI	0.85	0.85	0.85	0.85	0.85	0.90	0.90	0.90	0.90	0.90	0.95	0.96	0.96	0.96	0.96	1.01	1.01	1.01	1.01	1.02
	59°F (15.0°C)	TC	18455	18480	18500	18501	18526	19567	19591	19610	19614	19637	20737	20763	20787	20790	20814	21986	22010	22034	22037	22065
		S/T	0.48	0.57	0.64	0.64	0.73	0.51	0.60	0.68	0.68	0.78	0.54	0.64	0.72	0.72	0.82	0.57	0.67	0.77	0.77	0.87
		PI	0.90	0.91	0.91	0.91	0.91	0.96	0.96	0.96	0.96	0.96	1.02	1.02	1.02	1.02	1.02	1.08	1.08	1.08	1.08	1.08
	68°F (20.0°C)	TC	19179	19205	19226	19227	19252	20335	20359	20379	20383	20407	21550	21578	21602	21606	21630	22848	22873	22898	22902	22930
		S/T	0.50	0.58	0.66	0.66	0.75	0.52	0.62	0.70	0.70	0.80	0.56	0.65	0.74	0.74	0.85	0.59	0.69	0.79	0.79	0.90
		PI	0.96	0.96	0.96	0.96	0.96	1.02	1.02	1.02	1.02	1.02	1.08	1.08	1.08	1.08	1.08	1.14	1.14	1.14	1.14	1.15
	77°F (25.0°C)	TC	19903	19930	19951	19952	19979	21103	21128	21148	21153	21178	22363	22392	22417	22421	22446	23711	23736	23762	23766	23796
		S/T	0.50	0.59	0.67	0.67	0.76	0.53	0.62	0.71	0.71	0.81	0.56	0.66	0.75	0.75	0.86	0.60	0.70	0.80	0.80	0.91
		PI	1.01	1.01	1.02	1.02	1.02	1.07	1.08	1.08	1.08	1.08	1.14	1.14	1.14	1.14	1.14	1.21	1.21	1.21	1.21	1.21
	82°F (27.8°C)	TC	19794	19820	19842	19843	19869	20987	21011	21032	21036	21061	22240	22269	22294	22298	22323	23580	23606	23632	23635	23665
		S/T	0.51	0.60	0.68	0.68	0.77	0.54	0.63	0.72	0.72	0.82	0.57	0.67	0.76	0.76	0.87	0.61	0.71	0.81	0.81	0.92
		PI	1.10	1.10	1.10	1.10	1.10	1.16	1.17	1.17	1.17	1.17	1.23	1.24	1.24	1.24	1.24	1.31	1.31	1.31	1.31	1.31
	86°F (30.0°C)	TC	19061	19086	19107	19108	19133	20209	20233	20253	20257	20281	21417	21445	21468	21472	21496	22707	22732	22757	22760	22788
		S/T	0.51	0.60	0.69	0.69	0.78	0.55	0.64	0.73	0.73	0.83	0.58	0.68	0.77	0.77	0.88	0.61	0.72	0.82	0.82	0.93
		PI	1.24	1.24	1.24	1.24	1.24	1.31	1.31	1.31	1.31	1.32	1.39	1.39	1.39	1.39	1.39	1.47	1.47	1.48	1.48	1.48
	95°F (35.0°C)	TC	17411	17435	17453	17454	17478	18461	18482	18501	18504	18526	19563	19589	19611	19614	19636	20742	20765	20787	20791	20816
		S/T	0.51	0.60	0.69	0.69	0.78	0.55	0.64	0.73	0.73	0.83	0.58	0.68	0.77	0.77	0.88	0.61	0.72	0.82	0.82	0.93
		PI	1.55	1.55	1.55	1.55	1.55	1.64	1.64	1.64	1.64	1.64	1.74	1.74	1.74	1.74	1.74	1.84	1.84	1.85	1.85	1.85
	104°F (40.0°C)	TC	15828	15849	15866	15867	15888	16782	16801	16818	16821	16841	17784	17807	17827	17830	17850	18856	18876	18897	18900	18923
		S/T	0.53	0.62	0.70	0.70	0.80	0.56	0.66	0.75	0.75	0.85	0.59	0.70	0.79	0.79	0.90	0.63	0.74	0.84	0.84	0.95
		PI	1.48	1.48	1.48	1.48	1.48	1.57	1.57	1.57	1.57	1.57	1.66	1.66	1.67	1.67	1.67	1.76	1.76	1.77	1.77	1.77
	110°F (43.0°C)	TC	14878	14898	14914	14914	14934	15774	15793	15809	15812	15830	16717	16738	16757	16760	16779	17724	17743	17762	17765	17787
		S/T	0.55	0.64	0.73	0.73	0.83	0.58	0.68	0.77	0.77	0.88	0.61	0.72	0.82	0.82	0.93	0.65	0.76	0.87	0.87	0.99
		PI	1.44	1.44	1.44	1.44	1.44	1.52	1.53	1.53	1.53	1.53	1.62	1.62	1.62	1.62	1.62	1.71	1.72	1.72	1.72	1.72
	115°F (46.0°C)	TC	12959	12976	12990	12991	13008	13740	13756	13769	13772	13789	14560	14579	14596	14598	14615	15438	15455	15471	15474	15493
		S/T	0.55	0.65	0.74	0.74	0.84	0.59	0.69	0.78	0.78	0.89	0.62	0.73	0.83	0.83	0.94	0.66	0.77	0.88	0.88	1.00
		PI	1.37	1.37	1.38	1.38	1.38	1.46	1.46	1.46	1.46	1.46	1.54	1.54	1.55	1.55	1.55	1.63	1.64	1.64	1.64	1.64
	122°F (50.0°C)	TC	10400	10414	10425	10426	10440	11027	11040	11051	11053	11066	11686	11701	11714	11716	11729	12390	12403	12417	12419	12434
		S/T	0.57	0.66	0.75	0.75	0.86	0.60	0.70	0.80	0.80	0.91	0.64	0.75	0.85	0.85	0.97	0.67	0.79	0.90	0.90	1.00
		PI	1.28	1.29	1.29	1.29	1.29	1.36	1.36	1.37	1.37	1.37	1.44	1.45	1.45	1.45	1.45	1.53	1.53	1.53	1.53	1.54

COOLING PERFORMANCE AT INDOOR DRY BULB TEMPERATURE SIZE 18 (Sheet 4 of 4)

AIRFLOW (CFM)	OUTDOOR DB (°F)	ID WB (°F)	60.8°F (16.0°C)					64.4°F (18.0°C)					67°F (19.4°C)					71.6°F (22.0°C)				
		ID DB (°F)	73.4°F (23.0°C)	77.0°F (25.0°C)	80.0°F (26.7°C)	80.6°F (27.0°C)	84.2°F (29.0°C)	73.4°F (23.0°C)	77.0°F (25.0°C)	80.0°F (26.7°C)	80.6°F (27.0°C)	84.2°F (29.0°C)	73.4°F (23.0°C)	77.0°F (25.0°C)	80.0°F (26.7°C)	80.6°F (27.0°C)	84.2°F (29.0°C)	73.4°F (23.0°C)	77.0°F (25.0°C)	80.0°F (26.7°C)	80.6°F (27.0°C)	84.2°F (29.0°C)
620	-22°F (-30.0°C)	TC	16385	16407	16425	16425	16448	17372	17393	17410	17414	17434	18410	18434	18455	18458	18479	19520	19541	19562	19565	19590
		S/T	0.48	0.56	0.63	0.63	0.72	0.50	0.59	0.67	0.67	0.77	0.53	0.63	0.71	0.71	0.81	0.57	0.67	0.76	0.76	0.86
		PI	0.51	0.51	0.51	0.51	0.51	0.54	0.54	0.54	0.54	0.54	0.57	0.57	0.58	0.58	0.58	0.61	0.61	0.61	0.61	0.61
	-13°F (-25.0°C)	TC	17750	17774	17793	17794	17818	18820	18842	18861	18865	18887	19945	19970	19993	19996	20019	21146	21169	21192	21196	21222
		S/T	0.48	0.56	0.64	0.64	0.73	0.51	0.60	0.68	0.68	0.77	0.54	0.63	0.72	0.72	0.82	0.57	0.67	0.76	0.76	0.87
		PI	0.55	0.55	0.55	0.55	0.56	0.59	0.59	0.59	0.59	0.59	0.62	0.62	0.62	0.62	0.62	0.66	0.66	0.66	0.66	0.66
	-4°F (-20.0°C)	TC	19116	19142	19162	19163	19189	20268	20292	20312	20316	20340	21479	21507	21531	21535	21559	22773	22798	22822	22826	22854
		S/T	0.48	0.57	0.64	0.64	0.73	0.51	0.60	0.68	0.68	0.78	0.54	0.64	0.72	0.72	0.82	0.57	0.67	0.77	0.77	0.87
		PI	0.60	0.60	0.60	0.60	0.60	0.63	0.63	0.63	0.63	0.63	0.67	0.67	0.67	0.67	0.67	0.71	0.71	0.71	0.71	0.71
	0°F (-17.8°C)	TC	19723	19749	19771	19771	19798	20911	20936	20957	20961	20986	22161	22189	22214	22218	22243	23496	23521	23547	23551	23580
		S/T	0.48	0.57	0.64	0.64	0.73	0.51	0.60	0.68	0.68	0.78	0.54	0.64	0.72	0.72	0.83	0.58	0.68	0.77	0.77	0.88
		PI	0.61	0.62	0.62	0.62	0.62	0.65	0.65	0.65	0.65	0.65	0.69	0.69	0.69	0.69	0.69	0.73	0.73	0.73	0.73	0.73
	5°F (-15.0°C)	TC	20481	20509	20531	20532	20560	21716	21741	21763	21767	21793	23013	23043	23069	23073	23099	24400	24426	24453	24456	24487
		S/T	0.49	0.57	0.65	0.65	0.74	0.51	0.60	0.69	0.69	0.78	0.55	0.64	0.73	0.73	0.83	0.58	0.68	0.77	0.77	0.88
		PI	0.64	0.64	0.64	0.64	0.64	0.68	0.68	0.68	0.68	0.68	0.72	0.72	0.72	0.72	0.72	0.76	0.76	0.76	0.76	0.76
	14°F (-10.0°C)	TC	19629	19656	19677	19678	19704	20812	20837	20857	20862	20886	22056	22084	22109	22113	22138	23385	23410	23435	23439	23468
		S/T	0.49	0.57	0.65	0.65	0.74	0.52	0.61	0.69	0.69	0.78	0.55	0.64	0.73	0.73	0.83	0.58	0.68	0.77	0.77	0.88
		PI	0.72	0.72	0.72	0.72	0.72	0.76	0.76	0.76	0.76	0.76	0.80	0.81	0.81	0.81	0.81	0.85	0.85	0.86	0.86	0.86
	17°F (-8.3°C)	TC	19345	19371	19392	19393	19419	20511	20535	20556	20560	20584	21737	21765	21789	21793	21817	23046	23071	23096	23100	23129
		S/T	0.49	0.57	0.65	0.65	0.74	0.52	0.61	0.69	0.69	0.79	0.55	0.64	0.73	0.73	0.83	0.58	0.68	0.78	0.78	0.88
		PI	0.74	0.74	0.74	0.74	0.75	0.79	0.79	0.79	0.79	0.79	0.83	0.84	0.84	0.84	0.84	0.88	0.89	0.89	0.89	0.89
	23°F (-5.0°C)	TC	19112	19138	19158	19159	19185	20264	20288	20308	20312	20336	21474	21502	21526	21530	21554	22768	22793	22818	22821	22850
		S/T	0.49	0.58	0.65	0.65	0.75	0.52	0.61	0.69	0.69	0.79	0.55	0.65	0.74	0.74	0.84	0.58	0.69	0.78	0.78	0.89
		PI	0.77	0.77	0.77	0.77	0.77	0.82	0.82	0.82	0.82	0.82	0.87	0.87	0.87	0.87	0.87	0.92	0.92	0.92	0.92	0.92
	35°F (1.7°C)	TC	18646	18671	18691	18692	18717	19769	19793	19812	19816	19840	20950	20977	21001	21005	21028	22213	22237	22261	22264	22292
		S/T	0.49	0.58	0.66	0.66	0.75	0.52	0.61	0.70	0.70	0.79	0.55	0.65	0.74	0.74	0.84	0.59	0.69	0.78	0.78	0.89
		PI	0.83	0.83	0.83	0.83	0.83	0.88	0.88	0.88	0.88	0.88	0.93	0.93	0.93	0.93	0.93	0.98	0.98	0.99	0.99	0.99
	41°F (5.0°C)	TC	18399	18423	18443	18444	18469	19507	19531	19550	19554	19577	20673	20700	20723	20727	20750	21918	21942	21966	21970	21997
		S/T	0.49	0.58	0.66	0.66	0.75	0.52	0.61	0.70	0.70	0.80	0.56	0.65	0.74	0.74	0.84	0.59	0.69	0.78	0.78	0.89
		PI	0.84	0.85	0.85	0.85	0.85	0.90	0.90	0.90	0.90	0.90	0.95	0.95	0.95	0.95	0.95	1.01	1.01	1.01	1.01	1.01
	47°F (8.3°C)	TC	18152	18176	18196	18197	18221	19246	19268	19287	19291	19314	20395	20422	20445	20449	20471	21624	21648	21671	21675	21702
		S/T	0.50	0.58	0.66	0.66	0.75	0.53	0.62	0.70	0.70	0.80	0.56	0.65	0.74	0.74	0.85	0.59	0.69	0.79	0.79	0.90
		PI	0.86	0.86	0.87	0.87	0.87	0.91	0.92	0.92	0.92	0.92	0.97	0.97	0.97	0.97	0.97	1.03	1.03	1.03	1.03	1.03
	50°F (10.0°C)	TC	18402	18427	18447	18448	18472	19511	19534	19554	19557	19581	20677	20704	20727	20731	20754	21923	21946	21970	21974	22001
		S/T	0.50	0.58	0.66	0.66	0.76	0.53	0.62	0.70	0.70	0.80	0.56	0.66	0.75	0.75	0.85	0.59	0.70	0.79	0.79	0.90
		PI	0.88	0.88	0.88	0.88	0.89	0.93	0.94	0.94	0.94	0.94	0.99	0.99	0.99	0.99	0.99	1.05	1.05	1.05	1.05	1.05
	59°F (15.0°C)	TC	19153	19179	19200	19201	19227	20308	20332	20352	20356	20380	21521	21549	21573	21577	21601	22818	22842	22867	22871	22899
		S/T	0.50	0.59	0.67	0.67	0.76	0.53	0.62	0.71	0.71	0.81	0.56	0.66	0.75	0.75	0.86	0.60	0.70	0.80	0.80	0.91
		PI	0.94	0.94	0.94	0.94	0.94	0.99	1.00	1.00	1.00	1.00	1.05	1.06	1.06	1.06	1.06	1.12	1.12	1.12	1.12	1.12
	68°F (20.0°C)	TC	19905	19931	19953	19954	19981	21104	21129	21150	21154	21179	22365	22394	22419	22423	22448	23713	23738	23764	23768	23798
		S/T	0.51	0.60	0.69	0.69	0.78	0.54	0.64	0.73	0.73	0.83	0.58	0.68	0.77	0.77	0.88	0.61	0.72	0.82	0.82	0.93
		PI	0.99	1.00	1.00	1.00	1.00	1.05	1.06	1.06	1.06	1.06	1.12	1.12	1.12	1.12	1.12	1.19	1.19	1.19	1.19	1.19
	77°F (25.0°C)	TC	20656	20684	20706	20707	20735	21901	21927	21948	21953	21979	23209	23239	23265	23270	23296	24608	24634	24661	24665	24696
		S/T	0.52	0.61	0.69	0.69	0.79	0.55	0.65	0.74	0.74	0.84	0.59	0.69	0.78	0.78	0.89	0.62	0.73	0.83	0.83	0.94
		PI	1.05	1.05	1.05	1.05	1.06	1.11	1.12	1.12	1.12	1.12	1.18	1.18	1.18	1.18	1.19	1.25	1.25	1.26	1.26	1.26
	82°F (27.8°C)	TC	20542	20570	20592	20593	20621	21780	21806	21828	21832	21858	23082	23112	23137	23142	23168	24472	24499	24526	24530	24560
		S/T	0.53	0.62	0.70	0.70	0.80	0.56	0.66	0.75	0.75	0.85	0.59	0.70	0.79	0.79	0.90	0.63	0.74	0.84	0.84	0.95
		PI	1.14	1.14	1.14	1.14	1.14	1.21	1.21	1.21	1.21	1.21	1.28	1.28	1.28	1.28	1.29	1.36	1.36	1.36	1.36	1.36
	86°F (30.0°C)	TC	19782	19808	19830	19831	19857	20974	20999	21019	21024	21049	22227	22256	22281	22285	22310	23566	23592	23617	23621	23650
		S/T	0.53	0.63	0.71	0.71	0.81	0.57	0.66	0.75	0.75	0.86	0.60	0.70	0.80	0.80	0.91	0.64	0.75	0.85	0.85	0.97
		PI	1.28	1.28	1.29	1.29	1.29	1.36	1.36	1.36	1.36	1.37	1.44	1.44	1.44	1.45	1.45	1.53	1.53	1.53	1.53	1.53
	95°F (35.0°C)	TC	18070	18094	18114	18115	18139	19159	19182	19201	19204	19227	20304	20330	20353	20356	20379	21527	21550	21574	21577	21604
		S/T	0.53	0.63	0.71	0.71	0.81	0.57	0.66	0.75	0.75	0.86	0.60	0.70	0.80	0.80	0.91	0.64	0.75	0.85	0.85	0.97
		PI	1.60	1.61	1.61	1.61	1.61	1.70	1.70	1.70	1.71	1.71	1.80	1.80	1.81	1.81	1.81	1.91	1.91	1.92	1.92	1.92
	104°F (40.0°C)	TC	16427	16449	16466	16467	16489	17416	17437	17454	17458	17478	18457	18481	18502	18505	18526	19569	19590	19612	19615	19639
		S/T	0.55	0.64	0.73	0.73	0.83	0.58	0.68	0.77	0.77	0.88	0.62	0.72	0.82	0.82	0.93	0.65	0.76	0.87	0.87	0.99
		PI	1.53	1.54	1.54	1.54	1.54	1.63	1.63	1.63	1.63	1.63	1.72	1.73	1.73	1.73	1.73	1.83	1.83	1.83	1.83	1.83
	110°F (43.0°C)	TC	15440	15461	15478	15479	15499	16371	16390	16407	16410	16429	17349	17372	17391	17394	17414	18394	18414	18434	18437	18460
		S/T	0.57	0.67	0.76	0.76	0.86	0.60	0.71	0.80	0.80	0.91	0.64	0.75	0.85	0.85	0.97	0.68	0.79	0.90	0.90	1.00
		PI	1.49	1.49	1.50	1.50	1.50	1.58	1.58	1.59	1.59	1.59	1.68	1.68	1.68	1.68	1.68	1.78	1.78	1.78	1.78	1.78
	115°F (46.0°C)	TC	13449	13467	13482	13482	13500	14259	14276	14290	14293	14310	15111	15131	15148	15151	15168	16022	16039	16057	16059	16079
		S/T	0.57	0.67	0.77	0.77	0.87	0.61	0.71	0.81	0.81	0.92	0.65	0.76	0.86	0.86	0.98	0.68	0.80	0.91	0.91	1.00
		PI	1.42	1.43	1.43	1.43	1.43	1.51	1.51	1.51	1.51	1.52	1.60	1.60	1.60	1.60	1.61	1.70	1.70	1.70	1.70	1.70
	122°F (50.0°C)	TC	10793	10808	10820	10820	10835	11444	11458	11469	11471	11485	12128	12143	12157	12159	12173	12858	12872	12886	12888	12904
		S/T	0.59	0.69	0.78	0.78	0.89	0.62	0.73	0.83	0.83	0.95	0.66	0.77	0.88	0.88	1.00	0.70	0.82	0.93	0.93	1.00
		PI	1.33	1.34	1.34	1.34	1.34	1.41	1.42	1.42	1.42	1.42	1.50	1.50	1.50	1.50	1.50	1.59	1.59	1.59	1.59	1.59

NOTE: Values in gray are extrapolated based on tested performance.

Table 30 — Air Handler Heating Performance (18K)

HEATING PERFORMANCE AT INDOOR DRY BULB TEMPERATURE SIZE 18 (Sheet 1 of 2)

AIRFLOW (CFM)	OUTDOOR DB(°F)	TC: Total Heating Capacity (BTU/hr)					PI: Power Input (kW)				
		Indoor Conditions (DB °F)					Indoor Conditions (DB °F)				
		60.8°F (16.0°C)	68°F ‘(20.0°C)	70°F (21.1°C)	71.6°F (22.0°C)	75.2°F (24.0°C)	60.8°F (16.0°C)	68°F (20.0°C)	70°F (21.1°C)	71.6°F (22.0°C)	75.2°F (24.0°C)
490	-22°F(-30.0°C)	8726	8551	8508	8409	8334	1.79	1.81	1.81	1.81	1.82
	-13°F(-25.0°C)	11300	11074	11019	10472	10378	1.94	1.96	1.96	1.96	1.97
	-4°F(-20.0°C)	14205	13921	13851	13164	13045	2.14	2.15	2.16	2.16	2.17
	0°F(-17.8°C)	15511	15201	15125	14374	14245	2.24	2.26	2.26	2.27	2.28
	5°F(-15.0°C)	17144	16802	16718	15887	15744	2.38	2.39	2.40	2.40	2.41
	14°F(-10.0°C)	17637	17285	17198	16344	16197	2.34	2.36	2.36	2.37	2.38
	17°F(-8.3°C)	17802	17446	17359	16497	16348	2.33	2.34	2.35	2.35	2.36
	22°F(-5.6°C)	18035	17674	17586	16713	16562	2.21	2.23	2.23	2.24	2.25
	27°F(-2.8°C)	18268	17902	17813	16929	16776	2.10	2.11	2.12	2.12	2.13
	32°F(-0.0°C)	18501	18131	18040	17144	16990	1.98	2.00	2.00	2.01	2.02
	35°F(1.7°C)	18641	18268	18177	17274	17119	1.92	1.93	1.93	1.94	1.95
	37°F(2.8°C)	18876	18498	18406	17492	17335	1.88	1.89	1.90	1.90	1.91
	42°F(5.6°C)	19464	19075	18980	18037	17875	1.79	1.80	1.80	1.81	1.82
	44.6°F(7.0°C)	19700	19306	19209	18255	18091	1.75	1.76	1.77	1.77	1.78
	47°F(8.3°C)	20052	19651	19553	18582	18415	1.69	1.71	1.71	1.72	1.72
	52°F(11.1°C)	19375	18987	18892	17954	17793	1.63	1.64	1.65	1.65	1.66
	57°F(13.9°C)	18697	18323	18232	17326	17170	1.57	1.58	1.58	1.59	1.59
	59°F(15.0°C)	18426	18058	17967	17075	16922	1.54	1.56	1.56	1.56	1.57
	62°F(16.7°C)	18020	17659	17571	16698	16548	1.50	1.52	1.52	1.52	1.53
	64.4°F(18.0°C)	17749	17394	17307	16447	16299	1.48	1.49	1.49	1.50	1.50
530	-22°F(-30.0°C)	9235	9050	9005	8935	8854	1.81	1.82	1.83	1.83	1.84
	-13°F(-25.0°C)	11728	11493	11436	11126	11026	1.96	1.98	1.98	1.98	1.99
	-4°F(-20.0°C)	14743	14448	14375	13986	13860	2.16	2.17	2.18	2.18	2.19
	0°F(-17.8°C)	16098	15776	15697	15272	15135	2.26	2.28	2.29	2.29	2.30
	5°F(-15.0°C)	17793	17437	17350	16880	16728	2.40	2.42	2.42	2.43	2.44
	14°F(-10.0°C)	18305	17939	17849	17365	17209	2.36	2.38	2.39	2.39	2.40
	17°F(-8.3°C)	18475	18106	18015	17527	17369	2.35	2.37	2.37	2.38	2.39
	22°F(-5.6°C)	18717	18343	18251	17757	17597	2.23	2.25	2.26	2.26	2.27
	27°F(-2.8°C)	18959	18580	18487	17986	17824	2.12	2.14	2.14	2.14	2.15
	32°F(-0.0°C)	19201	18817	18723	18215	18051	2.00	2.02	2.02	2.03	2.04
	35°F(1.7°C)	19346	18959	18864	18353	18188	1.93	1.95	1.95	1.96	1.97
	37°F(2.8°C)	19590	19198	19102	18585	18417	1.90	1.91	1.92	1.92	1.93
	42°F(5.6°C)	20201	19797	19698	19164	18991	1.80	1.82	1.82	1.83	1.83
	44.6°F(7.0°C)	20445	20036	19936	19396	19221	1.77	1.78	1.79	1.79	1.80
	47°F(8.3°C)	20811	20395	20293	19743	19565	1.71	1.73	1.73	1.73	1.74
	52°F(11.1°C)	20108	19706	19607	19076	18904	1.65	1.66	1.66	1.67	1.67
	57°F(13.9°C)	19405	19016	18921	18409	18243	1.58	1.60	1.60	1.60	1.61
	59°F(15.0°C)	19123	18741	18647	18142	17979	1.56	1.57	1.57	1.58	1.58
	62°F(16.7°C)	18701	18327	18236	17742	17582	1.52	1.53	1.54	1.54	1.54
	64.4°F(18.0°C)	18420	18052	17961	17475	17317	1.49	1.51	1.51	1.51	1.52

HEATING PERFORMANCE AT INDOOR DRY BULB TEMPERATURE SIZE 18 (Sheet 2 of 2)

AIRFLOW (CFM)	OUTDOOR DB(°F)	TC: Total Heating Capacity (BTU/hr)					PI: Power Input (kW)				
		Indoor Conditions (DB °F)					Indoor Conditions (DB °F)				
		60.8°F (16.0°C)	68°F '(20.0°C)	70°F (21.1°C)	71.6°F (22.0°C)	75.2°F (24.0°C)	60.8°F (16.0°C)	68°F (20.0°C)	70°F (21.1°C)	71.6°F (22.0°C)	75.2°F (24.0°C)
580	-22°F(-30.0°C)	9774	9579	9531	9493	9407	1.83	1.84	1.85	1.85	1.86
	-13°F(-25.0°C)	12171	11928	11868	11821	11714	1.98	2.00	2.00	2.00	2.01
	-4°F(-20.0°C)	15300	14994	14919	14860	14726	2.18	2.20	2.20	2.21	2.21
	0°F(-17.8°C)	16707	16373	16291	16226	16080	2.29	2.31	2.31	2.32	2.32
	5°F(-15.0°C)	18466	18097	18006	17934	17773	2.42	2.44	2.45	2.45	2.46
	14°F(-10.0°C)	18997	18617	18524	18450	18284	2.39	2.40	2.41	2.41	2.42
	17°F(-8.3°C)	19174	18791	18697	18622	18454	2.37	2.39	2.40	2.40	2.41
	22°F(-5.6°C)	19425	19037	18941	18866	18696	2.26	2.27	2.28	2.28	2.29
	27°F(-2.8°C)	19676	19283	19186	19109	18937	2.14	2.16	2.16	2.17	2.17
	32°F(-0.0°C)	19927	19529	19431	19353	19179	2.02	2.04	2.04	2.05	2.06
	35°F(1.7°C)	20078	19676	19578	19500	19324	1.95	1.97	1.97	1.98	1.99
	37°F(2.8°C)	20331	19925	19825	19746	19568	1.92	1.93	1.94	1.94	1.95
	42°F(5.6°C)	20965	20545	20443	20361	20178	1.82	1.84	1.84	1.84	1.85
	44.6°F(7.0°C)	21218	20794	20690	20607	20422	1.79	1.80	1.80	1.81	1.81
	47°F(8.3°C)	21598	21166	21061	20976	20788	1.73	1.74	1.75	1.75	1.76
	52°F(11.1°C)	20868	20451	20349	20267	20085	1.66	1.68	1.68	1.68	1.69
	57°F(13.9°C)	20139	19736	19637	19559	19383	1.60	1.61	1.62	1.62	1.63
	59°F(15.0°C)	19847	19450	19353	19275	19102	1.57	1.59	1.59	1.59	1.60
	62°F(16.7°C)	19409	19021	18926	18850	18680	1.54	1.55	1.55	1.55	1.56
	64.4°F(18.0°C)	19117	18735	18641	18566	18399	1.51	1.52	1.52	1.53	1.53
620	-22°F(-30.0°C)	10144	9941	9891	9852	9763	1.85	1.86	1.87	1.87	1.88
	-13°F(-25.0°C)	12632	12379	12317	12268	12158	2.00	2.02	2.02	2.03	2.03
	-4°F(-20.0°C)	15879	15561	15484	15422	15283	2.20	2.22	2.22	2.23	2.24
	0°F(-17.8°C)	17339	16993	16908	16840	16688	2.31	2.33	2.33	2.34	2.35
	5°F(-15.0°C)	19165	18781	18688	18613	18445	2.45	2.47	2.47	2.48	2.49
	14°F(-10.0°C)	19716	19322	19225	19148	18976	2.41	2.43	2.43	2.44	2.45
	17°F(-8.3°C)	19900	19502	19404	19326	19152	2.40	2.42	2.42	2.43	2.44
	22°F(-5.6°C)	20160	19757	19658	19579	19403	2.28	2.30	2.30	2.31	2.32
	27°F(-2.8°C)	20421	20012	19912	19832	19654	2.16	2.18	2.18	2.19	2.20
	32°F(-0.0°C)	20681	20267	20166	20085	19905	2.04	2.06	2.07	2.07	2.08
	35°F(1.7°C)	20837	20421	20318	20237	20055	1.97	1.99	1.99	2.00	2.01
	37°F(2.8°C)	21100	20678	20575	20493	20308	1.94	1.95	1.96	1.96	1.97
	42°F(5.6°C)	21758	21323	21216	21131	20941	1.84	1.86	1.86	1.86	1.87
	44.6°F(7.0°C)	22021	21580	21473	21387	21194	1.80	1.82	1.82	1.83	1.83
	47°F(8.3°C)	22415	21967	21857	21770	21574	1.75	1.76	1.76	1.77	1.77
	52°F(11.1°C)	21658	21225	21119	21034	20845	1.68	1.69	1.70	1.70	1.71
	57°F(13.9°C)	20900	20482	20380	20299	20116	1.62	1.63	1.63	1.64	1.64
	59°F(15.0°C)	20598	20186	20085	20004	19824	1.59	1.60	1.61	1.61	1.62
	62°F(16.7°C)	20143	19740	19641	19563	19387	1.55	1.56	1.57	1.57	1.58
	64.4°F(18.0°C)	19840	19443	19346	19269	19095	1.52	1.54	1.54	1.54	1.55

NOTE: Values in gray are extrapolated based on tested performance.

Table 31 — Air Handler Cooling Performance (24K)

COOLING PERFORMANCE AT INDOOR DRY BULB TEMPERATURE SIZE 24 (Sheet 1 of 4)

AIRFLOW (CFM)	OUTDOOR DB(°F)	ID WB(°F)	60.8°F(16.0°C)					64.4°F(18.0°C)					67°F(19.4°C)					71.6°F(22.0°C)				
		ID DB(°F)	73.4°F (23.0°C)	77.0°F (25.0°C)	80.0°F (26.7°C)	80.6°F (27.0°C)	84.2°F (29.0°C)	73.4°F (23.0°C)	77.0°F (25.0°C)	80.0°F (26.7°C)	80.6°F (27.0°C)	84.2°F (29.0°C)	73.4°F (23.0°C)	77.0°F (25.0°C)	80.0°F (26.7°C)	80.6°F (27.0°C)	84.2°F (29.0°C)	73.4°F (23.0°C)	77.0°F (25.0°C)	80.0°F (26.7°C)	80.6°F (27.0°C)	84.2°F (29.0°C)
629	-22°F (-30.0°C)	TC	14892	14912	14928	14928	14948	15789	15808	15823	15826	15845	16732	16754	16773	16776	16795	17740	17760	17779	17782	17804
		S/T	0.41	0.48	0.54	0.54	0.62	0.43	0.51	0.58	0.58	0.66	0.46	0.54	0.61	0.61	0.70	0.48	0.57	0.65	0.65	0.74
		PI	0.96	0.96	0.96	0.96	0.96	1.01	1.02	1.02	1.02	1.02	1.07	1.08	1.08	1.08	1.08	1.14	1.14	1.14	1.14	1.14
	-13°F (-25.0°C)	TC	16133	16154	16172	16172	16194	17105	17125	17142	17145	17166	18127	18150	18170	18174	18194	19219	19240	19261	19264	19288
		S/T	0.41	0.48	0.55	0.55	0.62	0.43	0.51	0.58	0.58	0.66	0.46	0.54	0.61	0.61	0.70	0.49	0.57	0.65	0.65	0.74
		PI	1.04	1.04	1.04	1.04	1.04	1.10	1.10	1.10	1.10	1.10	1.16	1.17	1.17	1.17	1.17	1.23	1.24	1.24	1.24	1.24
	-4°F (-20.0°C)	TC	17374	17397	17416	17416	17440	18421	18442	18461	18464	18486	19521	19546	19568	19572	19594	20697	20720	20742	20746	20771
		S/T	0.41	0.48	0.55	0.55	0.63	0.44	0.51	0.58	0.58	0.66	0.46	0.54	0.62	0.62	0.70	0.49	0.58	0.65	0.65	0.75
		PI	1.12	1.12	1.12	1.12	1.12	1.18	1.18	1.19	1.19	1.19	1.25	1.26	1.26	1.26	1.26	1.33	1.33	1.33	1.33	1.33
	0°F (-17.8°C)	TC	17925	17949	17968	17969	17994	19005	19028	19047	19050	19073	20141	20167	20189	20193	20216	21354	21377	21401	21404	21431
		S/T	0.41	0.48	0.55	0.55	0.63	0.44	0.51	0.58	0.58	0.67	0.46	0.54	0.62	0.62	0.71	0.49	0.58	0.66	0.66	0.75
		PI	1.15	1.15	1.15	1.15	1.16	1.22	1.22	1.22	1.22	1.22	1.29	1.30	1.30	1.30	1.30	1.37	1.37	1.37	1.37	1.38
	5°F (-15.0°C)	TC	18614	18640	18660	18660	18686	19736	19760	19779	19783	19807	20915	20943	20966	20970	20993	22176	22200	22224	22227	22255
		S/T	0.42	0.49	0.55	0.55	0.63	0.44	0.52	0.59	0.59	0.67	0.47	0.55	0.62	0.62	0.71	0.49	0.58	0.66	0.66	0.75
		PI	1.20	1.20	1.20	1.20	1.20	1.27	1.27	1.27	1.27	1.27	1.34	1.34	1.35	1.35	1.35	1.42	1.43	1.43	1.43	1.43
	14°F (-10.0°C)	TC	18374	18398	18418	18419	18444	19481	19504	19523	19527	19550	20645	20672	20695	20698	20722	21889	21912	21936	21940	21967
		S/T	0.42	0.49	0.55	0.55	0.63	0.44	0.52	0.59	0.59	0.67	0.47	0.55	0.62	0.62	0.71	0.50	0.58	0.66	0.66	0.75
		PI	1.19	1.19	1.19	1.19	1.19	1.26	1.26	1.26	1.26	1.26	1.33	1.34	1.34	1.34	1.34	1.42	1.42	1.42	1.42	1.42
	17°F (-8.3°C)	TC	18293	18318	18338	18339	18363	19396	19419	19438	19442	19465	20555	20581	20604	20608	20631	21793	21817	21840	21844	21871
		S/T	0.42	0.49	0.56	0.56	0.63	0.44	0.52	0.59	0.59	0.67	0.47	0.55	0.63	0.63	0.71	0.50	0.58	0.66	0.66	0.76
		PI	1.19	1.19	1.19	1.19	1.19	1.26	1.26	1.26	1.26	1.26	1.33	1.33	1.34	1.34	1.34	1.41	1.41	1.42	1.42	1.42
	23°F (-5.0°C)	TC	19358	19384	19405	19405	19432	20524	20549	20569	20573	20597	21751	21779	21803	21807	21831	23061	23086	23111	23115	23144
		S/T	0.42	0.49	0.56	0.56	0.64	0.44	0.52	0.59	0.59	0.68	0.47	0.55	0.63	0.63	0.72	0.50	0.59	0.67	0.67	0.76
		PI	1.05	1.05	1.05	1.05	1.06	1.12	1.12	1.12	1.12	1.12	1.18	1.18	1.18	1.18	1.19	1.25	1.25	1.26	1.26	1.26
	35°F (1.7°C)	TC	21486	21515	21538	21539	21568	22781	22808	22831	22835	22862	24142	24174	24201	24205	24232	25597	25625	25653	25657	25689
		S/T	0.42	0.49	0.56	0.56	0.64	0.45	0.52	0.60	0.60	0.68	0.47	0.56	0.63	0.63	0.72	0.50	0.59	0.67	0.67	0.76
		PI	0.78	0.79	0.79	0.79	0.79	0.83	0.83	0.83	0.83	0.83	0.88	0.88	0.88	0.88	0.88	0.93	0.94	0.94	0.94	0.94
	41°F (5.0°C)	TC	23196	23227	23252	23253	23284	24593	24623	24647	24652	24681	26063	26097	26126	26131	26160	27633	27663	27693	27698	27732
		S/T	0.42	0.50	0.56	0.56	0.64	0.45	0.53	0.60	0.60	0.68	0.47	0.56	0.63	0.63	0.72	0.50	0.59	0.67	0.67	0.76
		PI	1.08	1.08	1.09	1.09	1.09	1.15	1.15	1.15	1.15	1.15	1.22	1.22	1.22	1.22	1.22	1.29	1.29	1.29	1.29	1.29
	47°F (8.3°C)	TC	24905	24938	24965	24966	25000	26406	26437	26463	26468	26500	27983	28020	28051	28056	28087	29669	29702	29734	29738	29776
		S/T	0.42	0.50	0.56	0.56	0.64	0.45	0.53	0.60	0.60	0.68	0.48	0.56	0.63	0.63	0.72	0.50	0.59	0.67	0.67	0.77
		PI	1.38	1.38	1.38	1.38	1.39	1.46	1.47	1.47	1.47	1.47	1.55	1.55	1.56	1.56	1.56	1.65	1.65	1.65	1.65	1.65
	50°F (10.0°C)	TC	24829	24863	24890	24891	24924	26326	26357	26383	26388	26419	27898	27935	27966	27971	28002	29579	29612	29644	29648	29685
		S/T	0.43	0.50	0.57	0.57	0.65	0.45	0.53	0.60	0.60	0.69	0.48	0.56	0.64	0.64	0.73	0.51	0.60	0.68	0.68	0.77
		PI	1.40	1.40	1.40	1.40	1.41	1.48	1.49	1.49	1.49	1.49	1.57	1.58	1.58	1.58	1.58	1.67	1.67	1.67	1.67	1.67
	59°F (15.0°C)	TC	24603	24636	24663	24664	24697	26086	26117	26142	26148	26179	27644	27680	27711	27716	27747	29310	29342	29374	29378	29415
		S/T	0.43	0.50	0.57	0.57	0.65	0.45	0.53	0.60	0.60	0.69	0.48	0.56	0.64	0.64	0.73	0.51	0.60	0.68	0.68	0.77
		PI	1.46	1.46	1.46	1.46	1.46	1.55	1.55	1.55	1.55	1.55	1.64	1.64	1.64	1.64	1.64	1.74	1.74	1.74	1.74	1.74
	68°F (20.0°C)	TC	24377	24410	24436	24437	24470	25846	25876	25902	25907	25938	27390	27425	27456	27461	27492	29040	29072	29103	29108	29144
		S/T	0.44	0.52	0.59	0.59	0.67	0.47	0.55	0.62	0.62	0.71	0.49	0.58	0.66	0.66	0.75	0.52	0.61	0.70	0.70	0.80
		PI	1.51	1.52	1.52	1.52	1.52	1.61	1.61	1.61	1.61	1.61	1.70	1.70	1.71	1.71	1.71	1.80	1.81	1.81	1.81	1.81
	77°F (25.0°C)	TC	24150	24183	24209	24210	24243	25606	25636	25661	25667	25697	27136	27171	27201	27206	27237	28771	28802	28833	28838	28874
		S/T	0.45	0.52	0.59	0.59	0.68	0.47	0.55	0.63	0.63	0.72	0.50	0.59	0.67	0.67	0.76	0.53	0.62	0.71	0.71	0.81
		PI	1.57	1.57	1.58	1.58	1.58	1.67	1.67	1.67	1.67	1.67	1.77	1.77	1.77	1.77	1.77	1.87	1.87	1.88	1.88	1.88
	82°F (27.8°C)	TC	23621	23652	23678	23679	23711	25044	25074	25098	25103	25133	26540	26575	26604	26609	26639	28139	28170	28201	28205	28240
		S/T	0.45	0.53	0.60	0.60	0.69	0.48	0.56	0.64	0.64	0.73	0.51	0.59	0.68	0.68	0.77	0.54	0.63	0.72	0.72	0.82
		PI	1.63	1.63	1.63	1.63	1.63	1.72	1.73	1.73	1.73	1.73	1.83	1.83	1.83	1.83	1.83	1.94	1.94	1.94	1.94	1.94
	86°F (30.0°C)	TC	22687	22717	22742	22743	22773	24054	24082	24106	24111	24139	25491	25524	25552	25557	25586	27027	27056	27086	27090	27124
		S/T	0.46	0.54	0.61	0.61	0.69	0.48	0.57	0.65	0.65	0.74	0.51	0.60	0.68	0.68	0.78	0.54	0.64	0.72	0.72	0.83
		PI	1.70	1.70	1.70	1.70	1.71	1.80	1.80	1.81	1.81	1.81	1.91	1.91	1.91	1.91	1.92	2.02	2.03	2.03	2.03	2.03
	95°F (35.0°C)	TC	20585	20613	20635	20636	20664	21826	21852	21873	21878	21903	23130	23160	23186	23190	23216	24523	24550	24577	24581	24611
		S/T	0.46	0.54	0.61	0.61	0.69	0.48	0.57	0.65	0.65	0.74	0.51	0.60	0.68	0.68	0.78	0.54	0.64	0.72	0.72	0.83
		PI	1.86	1.86	1.87	1.87	1.87	1.97	1.98	1.98	1.98	1.98	2.09	2.09	2.10	2.10	2.10	2.22	2.22	2.22	2.22	2.23
	104°F (40.0°C)	TC	19967	19994	20015	20016	20043	21170	21195	21216	21220	21246	22435	22464	22489	22493	22518	23787	23813	23839	23842	23872
		S/T	0.47	0.55	0.62	0.62	0.71	0.50	0.58	0.66	0.66	0.75	0.53	0.62	0.70	0.70	0.80	0.56	0.65	0.74	0.74	0.85
		PI	1.87	1.88	1.88	1.88	1.88	1.99	1.99	1.99	1.99	1.99	2.10	2.11	2.11	2.11	2.11	2.23	2.23	2.24	2.24	2.24
	110°F (43.0°C)	TC	19596	19622	19643	19644	19671	20777	20802	20822	20826	20851	22018	22047	22071	22075	22100	23345	23370	23396	23399	23428
		S/T	0.49	0.57	0.65	0.65	0.74	0.51	0.60	0.69	0.69	0.78	0.54	0.64	0.73	0.73	0.83	0.58	0.68	0.77	0.77	0.88
		PI	1.88	1.88	1.88	1.88	1.89	1.99	2.00	2.00	2.00	2.00	2.11	2.12	2.12	2.12	2.12	2.24	2.24	2.24	2.24	2.25
	115°F (46.0°C)	TC	16575	16597	16615	16616	16638	17574	17595	17612	17615	17636	18624	18648	18669	18672	18693	19746	19767	19789	19792	19817
		S/T	0.49	0.58	0.65	0.65	0.75	0.52	0.61	0.69	0.69	0.79	0.55	0.65	0.74	0.74	0.84	0.58	0.69	0.78	0.78	0.89
		PI	1.66	1.66	1.67	1.67	1.67	1.76	1.76	1.77	1.77	1.77	1.87	1.87	1.87	1.87	1.87	1.98	1.98	1.98	1.98	1.99
	122°F (50.0°C)	TC	12547	12564	12577	12578	12595	13303	13319	13332	13335	13350	14098	14116	14132	14134	14150	14947	14963	14980	14982	15001
		S/T	0.50	0.59	0.67	0.67	0.76	0.53	0.62	0.71	0.71	0.81	0.56	0.66	0.75	0.75	0.86	0.60	0.70	0.80	0.80	0.91
		PI	1.37	1.37	1.37	1.37	1.38	1.45	1.45	1.46	1.46	1.46	1.54	1.54	1.54	1.54	1.55	1.63	1.63	1.64	1.64	1.64

COOLING PERFORMANCE AT INDOOR DRY BULB TEMPERATURE SIZE 24 (Sheet 2 of 4)

AIRFLOW (CFM)	OUTDOOR DB(°F)	ID WB(°F)	60.8°F(16.0°C)					64.4°F(18.0°C)					67°F(19.4°C)					71.6°F(22.0°C)				
		ID DB(°F)	73.4°F (23.0°C)	77.0°F (25.0°C)	80.0°F (26.7°C)	80.6°F (27.0°C)	84.2°F (29.0°C)	73.4°F (23.0°C)	77.0°F (25.0°C)	80.0°F (26.7°C)	80.6°F (27.0°C)	84.2°F (29.0°C)	73.4°F (23.0°C)	77.0°F (25.0°C)	80.0°F (26.7°C)	80.6°F (27.0°C)	84.2°F (29.0°C)	73.4°F (23.0°C)	77.0°F (25.0°C)	80.0°F (26.7°C)	80.6°F (27.0°C)	84.2°F (29.0°C)
694	-22°F (-30.0°C)	TC	15691	15712	15729	15729	15751	16636	16656	16672	16676	16696	17630	17653	17673	17676	17696	18692	18713	18733	18736	18759
		S/T	0.43	0.50	0.57	0.57	0.65	0.45	0.53	0.61	0.61	0.69	0.48	0.57	0.64	0.64	0.73	0.51	0.60	0.68	0.68	0.78
		PI	1.01	1.01	1.01	1.01	1.01	1.07	1.07	1.07	1.07	1.07	1.13	1.13	1.13	1.14	1.14	1.20	1.20	1.20	1.20	1.20
	-13°F (-25.0°C)	TC	16998	17021	17039	17040	17063	18023	18044	18062	18065	18087	19099	19124	19146	19149	19170	20250	20272	20294	20297	20323
		S/T	0.43	0.51	0.58	0.58	0.66	0.46	0.54	0.61	0.61	0.70	0.49	0.57	0.65	0.65	0.74	0.51	0.60	0.69	0.69	0.78
		PI	1.09	1.09	1.09	1.09	1.10	1.16	1.16	1.16	1.16	1.16	1.23	1.23	1.23	1.23	1.23	1.30	1.30	1.30	1.30	1.31
	-4°F (-20.0°C)	TC	18306	18330	18350	18351	18376	19409	19432	19451	19455	19478	20569	20595	20618	20622	20645	21808	21832	21855	21859	21886
		S/T	0.43	0.51	0.58	0.58	0.66	0.46	0.54	0.61	0.61	0.70	0.49	0.57	0.65	0.65	0.74	0.52	0.61	0.69	0.69	0.79
		PI	1.18	1.18	1.18	1.18	1.18	1.25	1.25	1.25	1.25	1.25	1.32	1.32	1.32	1.32	1.33	1.40	1.40	1.40	1.40	1.41
	0°F (-17.8°C)	TC	18887	18912	18933	18934	18959	20025	20049	20069	20073	20096	21222	21249	21273	21277	21300	22500	22525	22549	22553	22581
		S/T	0.44	0.51	0.58	0.58	0.66	0.46	0.54	0.62	0.62	0.70	0.49	0.57	0.65	0.65	0.74	0.52	0.61	0.69	0.69	0.79
		PI	1.21	1.21	1.22	1.22	1.22	1.29	1.29	1.29	1.29	1.29	1.36	1.36	1.37	1.37	1.37	1.44	1.45	1.45	1.45	1.45
	5°F (-15.0°C)	TC	19613	19640	19661	19662	19688	20795	20820	20841	20845	20869	22038	22066	22091	22095	22120	23366	23391	23416	23420	23449
		S/T	0.44	0.51	0.58	0.58	0.67	0.46	0.54	0.62	0.62	0.71	0.49	0.58	0.66	0.66	0.75	0.52	0.61	0.69	0.69	0.79
		PI	1.26	1.26	1.26	1.26	1.26	1.34	1.34	1.34	1.34	1.34	1.42	1.42	1.42	1.42	1.42	1.50	1.50	1.50	1.50	1.51
	14°F (-10.0°C)	TC	19360	19386	19407	19407	19434	20526	20551	20571	20575	20599	21753	21781	21805	21809	21834	23063	23088	23113	23117	23146
		S/T	0.44	0.51	0.58	0.58	0.67	0.46	0.55	0.62	0.62	0.71	0.49	0.58	0.66	0.66	0.75	0.52	0.61	0.70	0.70	0.79
		PI	1.25	1.25	1.25	1.25	1.26	1.33	1.33	1.33	1.33	1.33	1.41	1.41	1.41	1.41	1.41	1.49	1.49	1.49	1.49	1.50
	17°F (-8.3°C)	TC	19275	19301	19322	19323	19349	20437	20461	20481	20485	20509	21658	21686	21710	21714	21738	22962	22987	23012	23016	23045
		S/T	0.44	0.52	0.59	0.59	0.67	0.47	0.55	0.62	0.62	0.71	0.49	0.58	0.66	0.66	0.75	0.52	0.61	0.70	0.70	0.80
		PI	1.25	1.25	1.25	1.25	1.25	1.32	1.33	1.33	1.33	1.33	1.40	1.41	1.41	1.41	1.41	1.49	1.49	1.49	1.49	1.49
	23°F (-5.0°C)	TC	20396	20424	20446	20447	20474	21626	21651	21673	21677	21703	22918	22947	22973	22977	23003	24299	24325	24351	24355	24386
		S/T	0.44	0.52	0.59	0.59	0.67	0.47	0.55	0.62	0.62	0.71	0.50	0.58	0.66	0.66	0.75	0.53	0.62	0.70	0.70	0.80
		PI	1.11	1.11	1.11	1.11	1.11	1.17	1.18	1.18	1.18	1.18	1.25	1.25	1.25	1.25	1.25	1.32	1.32	1.32	1.32	1.32
	35°F (1.7°C)	TC	22639	22670	22694	22695	22726	24004	24032	24056	24061	24089	25438	25471	25499	25504	25532	26971	27000	27029	27033	27067
		S/T	0.44	0.52	0.59	0.59	0.68	0.47	0.55	0.63	0.63	0.72	0.50	0.59	0.67	0.67	0.76	0.53	0.62	0.71	0.71	0.80
		PI	0.83	0.83	0.83	0.83	0.83	0.88	0.88	0.88	0.88	0.88	0.93	0.93	0.93	0.93	0.93	0.98	0.99	0.99	0.99	0.99
	41°F (5.0°C)	TC	24440	24473	24500	24501	24534	25913	25944	25969	25975	26005	27461	27497	27528	27533	27564	29116	29148	29179	29184	29220
		S/T	0.45	0.52	0.59	0.59	0.68	0.47	0.55	0.63	0.63	0.72	0.50	0.59	0.67	0.67	0.76	0.53	0.62	0.71	0.71	0.81
		PI	1.14	1.14	1.14	1.14	1.15	1.21	1.21	1.21	1.21	1.21	1.28	1.28	1.28	1.29	1.29	1.36	1.36	1.36	1.36	1.36
	47°F (8.3°C)	TC	26241	26276	26305	26306	26341	27823	27856	27883	27889	27922	29485	29523	29556	29562	29595	31261	31295	31329	31334	31373
		S/T	0.45	0.52	0.60	0.60	0.68	0.47	0.56	0.63	0.63	0.72	0.50	0.59	0.67	0.67	0.76	0.53	0.62	0.71	0.71	0.81
		PI	1.46	1.46	1.46	1.46	1.46	1.54	1.55	1.55	1.55	1.55	1.64	1.64	1.64	1.64	1.64	1.73	1.74	1.74	1.74	1.74
	50°F (10.0°C)	TC	26162	26197	26225	26226	26262	27738	27771	27799	27804	27837	29396	29434	29467	29472	29505	31167	31201	31235	31239	31278
		S/T	0.45	0.53	0.60	0.60	0.68	0.48	0.56	0.63	0.63	0.72	0.50	0.59	0.67	0.67	0.77	0.53	0.63	0.71	0.71	0.81
		PI	1.48	1.48	1.48	1.48	1.48	1.56	1.57	1.57	1.57	1.57	1.66	1.66	1.66	1.66	1.66	1.76	1.76	1.76	1.76	1.76
	59°F (15.0°C)	TC	25923	25958	25986	25987	26022	27486	27518	27545	27551	27583	29128	29165	29198	29203	29236	30883	30916	30950	30955	30993
		S/T	0.45	0.53	0.60	0.60	0.69	0.48	0.56	0.64	0.64	0.73	0.51	0.59	0.68	0.68	0.77	0.54	0.63	0.72	0.72	0.82
		PI	1.54	1.54	1.54	1.54	1.54	1.63	1.63	1.63	1.63	1.63	1.73	1.73	1.73	1.73	1.73	1.83	1.83	1.83	1.83	1.84
	68°F (20.0°C)	TC	25685	25719	25747	25748	25783	27233	27265	27292	27297	27330	28860	28897	28929	28935	28967	30599	30632	30665	30670	30708
		S/T	0.46	0.54	0.62	0.62	0.70	0.49	0.58	0.65	0.65	0.75	0.52	0.61	0.69	0.69	0.79	0.55	0.65	0.74	0.74	0.84
		PI	1.60	1.60	1.60	1.60	1.60	1.69	1.69	1.70	1.70	1.70	1.79	1.80	1.80	1.80	1.80	1.90	1.90	1.91	1.91	1.91
	77°F (25.0°C)	TC	25446	25481	25508	25509	25544	26980	27012	27039	27044	27076	28592	28629	28661	28666	28698	30314	30347	30380	30385	30423
		S/T	0.47	0.55	0.63	0.63	0.71	0.50	0.58	0.66	0.66	0.76	0.53	0.62	0.70	0.70	0.80	0.56	0.66	0.74	0.74	0.85
		PI	1.66	1.66	1.66	1.66	1.66	1.76	1.76	1.76	1.76	1.76	1.86	1.86	1.87	1.87	1.87	1.97	1.98	1.98	1.98	1.98
	82°F (27.8°C)	TC	24888	24922	24948	24949	24983	26388	26419	26445	26450	26482	27964	28001	28032	28037	28068	29649	29682	29714	29718	29756
		S/T	0.47	0.56	0.63	0.63	0.72	0.50	0.59	0.67	0.67	0.77	0.53	0.63	0.71	0.71	0.81	0.57	0.66	0.75	0.75	0.86
		PI	1.71	1.72	1.72	1.72	1.72	1.82	1.82	1.82	1.82	1.82	1.93	1.93	1.93	1.93	1.93	2.04	2.04	2.05	2.05	2.05
	86°F (30.0°C)	TC	23904	23936	23962	23963	23995	25345	25375	25400	25405	25435	26859	26894	26924	26929	26959	28477	28508	28539	28543	28579
		S/T	0.48	0.56	0.64	0.64	0.73	0.51	0.60	0.68	0.68	0.77	0.54	0.63	0.72	0.72	0.82	0.57	0.67	0.76	0.76	0.87
		PI	1.79	1.79	1.79	1.79	1.80	1.90	1.90	1.90	1.90	1.90	2.01	2.01	2.02	2.02	2.02	2.13	2.13	2.14	2.14	2.14
	95°F (35.0°C)	TC	21690	21719	21742	21743	21773	22997	23024	23047	23052	23079	24371	24403	24430	24434	24462	25839	25867	25896	25900	25932
		S/T	0.48	0.56	0.64	0.64	0.73	0.51	0.60	0.68	0.68	0.77	0.54	0.63	0.72	0.72	0.82	0.57	0.67	0.76	0.76	0.87
		PI	1.96	1.96	1.97	1.97	1.97	2.08	2.08	2.08	2.08	2.09	2.20	2.21	2.21	2.21	2.21	2.34	2.34	2.34	2.34	2.35
	104°F (40.0°C)	TC	21038	21067	21089	21090	21119	22306	22333	22355	22359	22386	23639	23670	23696	23700	23727	25063	25090	25118	25122	25153
		S/T	0.49	0.58	0.66	0.66	0.75	0.52	0.61	0.70	0.70	0.79	0.55	0.65	0.74	0.74	0.84	0.59	0.69	0.78	0.78	0.89
		PI	1.97	1.98	1.98	1.98	1.98	2.09	2.10	2.10	2.10	2.10	2.22	2.22	2.22	2.22	2.23	2.35	2.35	2.36	2.36	2.36
	110°F (43.0°C)	TC	20648	20675	20698	20698	20726	21892	21918	21939	21944	21970	23200	23230	23256	23260	23286	24598	24624	24651	24655	24686
		S/T	0.51	0.60	0.68	0.68	0.78	0.54	0.64	0.72	0.72	0.82	0.57	0.67	0.77	0.77	0.87	0.61	0.71	0.81	0.81	0.93
		PI	1.98	1.98	1.99	1.99	1.99	2.10	2.10	2.10	2.11	2.11	2.23	2.23	2.23	2.23	2.23	2.36	2.36	2.36	2.37	2.37
	115°F (46.0°C)	TC	17464	17488	17507	17507	17531	18517	18539	18557	18561	18583	19623	19649	19671	19674	19696	20805	20828	20851	20854	20880
		S/T	0.52	0.61	0.69	0.69	0.79	0.55	0.64	0.73	0.73	0.83	0.58	0.68	0.77	0.77	0.88	0.62	0.72	0.82	0.82	0.94
		PI	1.75	1.75	1.75	1.75	1.76	1.86	1.86	1.86	1.86	1.86	1.97	1.97	1.97	1.97	1.97	2.09	2.09	2.09	2.09	2.09
	122°F (50.0°C)	TC	13220	13238	13252	13253	13271	14017	14033	14047	14050	14067	14854	14874	14890	14893	14910	15749	15766	15784	15786	15806
		S/T	0.53	0.62	0.71	0.71	0.80	0.56	0.66	0.75	0.75	0.85	0.59	0.70	0.79	0.79	0.90	0.63	0.74	0.84	0.84	0.96
		PI	1.44	1.45	1.45	1.45	1.45	1.53	1.53	1.53	1.53	1.54	1.62	1.62	1.63	1.63	1.63	1.72	1.72	1.72	1.72	1.73

COOLING PERFORMANCE AT INDOOR DRY BULB TEMPERATURE SIZE 24 (Sheet 3 of 4)

AIRFLOW (CFM)	OUTDOOR DB(°F)	ID WB(°F)	60.8°F(16.0°C)					64.4°F(18.0°C)					67°F(19.4°C)					71.6°F(22.0°C)				
		ID DB(°F)	73.4°F (23.0°C)	77.0°F (25.0°C)	80.0°F (26.7°C)	80.6°F (27.0°C)	84.2°F (29.0°C)	73.4°F (23.0°C)	77.0°F (25.0°C)	80.0°F (26.7°C)	80.6°F (27.0°C)	84.2°F (29.0°C)	73.4°F (23.0°C)	77.0°F (25.0°C)	80.0°F (26.7°C)	80.6°F (27.0°C)	84.2°F (29.0°C)	73.4°F (23.0°C)	77.0°F (25.0°C)	80.0°F (26.7°C)	80.6°F (27.0°C)	84.2°F (29.0°C)
759	-22°F (-30.0°C)	TC	16533	16555	16573	16573	16596	17529	17550	17567	17571	17591	18576	18600	18621	18625	18645	19696	19717	19738	19741	19766
		S/T	0.45	0.53	0.60	0.60	0.69	0.48	0.56	0.64	0.64	0.73	0.51	0.60	0.68	0.68	0.77	0.54	0.63	0.72	0.72	0.82
		PI	1.06	1.06	1.06	1.06	1.07	1.13	1.13	1.13	1.13	1.13	1.19	1.19	1.20	1.20	1.20	1.26	1.27	1.27	1.27	1.27
	-13°F (-25.0°C)	TC	17910	17934	17954	17955	17979	18990	19012	19031	19035	19057	20124	20150	20173	20177	20199	21337	21360	21383	21387	21413
		S/T	0.45	0.53	0.61	0.61	0.69	0.48	0.57	0.64	0.64	0.73	0.51	0.60	0.68	0.68	0.78	0.54	0.64	0.72	0.72	0.82
		PI	1.15	1.15	1.15	1.15	1.15	1.22	1.22	1.22	1.22	1.22	1.29	1.29	1.30	1.30	1.30	1.37	1.37	1.37	1.37	1.38
	-4°F (-20.0°C)	TC	19288	19314	19335	19336	19362	20451	20475	20495	20499	20523	21672	21700	21725	21729	21753	22978	23003	23028	23032	23060
		S/T	0.46	0.54	0.61	0.61	0.70	0.48	0.57	0.65	0.65	0.74	0.51	0.60	0.69	0.69	0.78	0.54	0.64	0.73	0.73	0.83
		PI	1.24	1.24	1.24	1.24	1.24	1.31	1.31	1.32	1.32	1.32	1.39	1.39	1.40	1.40	1.40	1.48	1.48	1.48	1.48	1.48
	0°F (-17.8°C)	TC	19900	19927	19949	19950	19976	21100	21125	21146	21150	21175	22360	22389	22414	22418	22444	23708	23733	23759	23763	23792
		S/T	0.46	0.54	0.61	0.61	0.70	0.49	0.57	0.65	0.65	0.74	0.52	0.60	0.69	0.69	0.78	0.55	0.64	0.73	0.73	0.83
		PI	1.28	1.28	1.28	1.28	1.28	1.36	1.36	1.36	1.36	1.36	1.44	1.44	1.44	1.44	1.44	1.52	1.52	1.53	1.53	1.53
	5°F (-15.0°C)	TC	20666	20694	20716	20717	20745	21911	21937	21959	21963	21989	23220	23250	23276	23281	23307	24619	24646	24673	24677	24708
		S/T	0.46	0.54	0.61	0.61	0.70	0.49	0.57	0.65	0.65	0.74	0.52	0.61	0.69	0.69	0.79	0.55	0.64	0.73	0.73	0.83
		PI	1.33	1.33	1.33	1.33	1.33	1.41	1.41	1.41	1.41	1.41	1.49	1.49	1.49	1.50	1.50	1.58	1.58	1.58	1.58	1.59
	14°F (-10.0°C)	TC	20398	20426	20448	20449	20476	21628	21653	21675	21679	21705	22920	22950	22975	22980	23005	24301	24327	24354	24358	24388
		S/T	0.46	0.54	0.62	0.62	0.70	0.49	0.57	0.65	0.65	0.74	0.52	0.61	0.69	0.69	0.79	0.55	0.65	0.73	0.73	0.84
		PI	1.32	1.32	1.32	1.32	1.32	1.40	1.40	1.40	1.40	1.40	1.48	1.48	1.49	1.49	1.49	1.57	1.57	1.57	1.57	1.58
	17°F (-8.3°C)	TC	20309	20337	20359	20359	20387	21533	21559	21580	21584	21610	22820	22849	22875	22879	22905	24195	24221	24247	24251	24281
		S/T	0.46	0.54	0.62	0.62	0.70	0.49	0.58	0.65	0.65	0.75	0.52	0.61	0.69	0.69	0.79	0.55	0.65	0.74	0.74	0.84
		PI	1.32	1.32	1.32	1.32	1.32	1.40	1.40	1.40	1.40	1.40	1.48	1.48	1.48	1.48	1.48	1.57	1.57	1.57	1.57	1.57
	23°F (-5.0°C)	TC	21491	21520	21543	21544	21573	22786	22813	22836	22840	22867	24147	24179	24206	24210	24237	25602	25630	25658	25662	25694
		S/T	0.47	0.55	0.62	0.62	0.71	0.49	0.58	0.66	0.66	0.75	0.52	0.61	0.70	0.70	0.80	0.55	0.65	0.74	0.74	0.84
		PI	1.17	1.17	1.17	1.17	1.17	1.24	1.24	1.24	1.24	1.24	1.31	1.31	1.32	1.32	1.32	1.39	1.39	1.39	1.39	1.40
	35°F (1.7°C)	TC	23854	23886	23912	23913	23945	25292	25322	25347	25352	25382	26803	26838	26868	26873	26903	28418	28449	28480	28484	28520
		S/T	0.47	0.55	0.62	0.62	0.71	0.50	0.58	0.66	0.66	0.75	0.53	0.62	0.70	0.70	0.80	0.56	0.65	0.74	0.74	0.85
		PI	0.87	0.87	0.87	0.87	0.87	0.92	0.92	0.92	0.93	0.93	0.98	0.98	0.98	0.98	0.98	1.04	1.04	1.04	1.04	1.04
	41°F (5.0°C)	TC	25752	25786	25814	25815	25850	27304	27336	27363	27368	27401	28935	28973	29005	29010	29043	30678	30712	30745	30750	30788
		S/T	0.47	0.55	0.63	0.63	0.71	0.50	0.58	0.66	0.66	0.76	0.53	0.62	0.70	0.70	0.80	0.56	0.66	0.74	0.74	0.85
		PI	1.20	1.20	1.20	1.20	1.21	1.27	1.28	1.28	1.28	1.28	1.35	1.35	1.35	1.35	1.36	1.43	1.43	1.44	1.44	1.44
	47°F (8.3°C)	TC	27649	27687	27716	27718	27755	29316	29350	29379	29385	29420	31067	31107	31142	31148	31183	32939	32975	33011	33016	33057
		S/T	0.47	0.55	0.63	0.63	0.71	0.50	0.59	0.66	0.66	0.76	0.53	0.62	0.70	0.70	0.80	0.56	0.66	0.75	0.75	0.85
		PI	1.53	1.54	1.54	1.54	1.54	1.63	1.63	1.63	1.63	1.63	1.72	1.73	1.73	1.73	1.73	1.83	1.83	1.83	1.83	1.83
	50°F (10.0°C)	TC	27566	27603	27632	27634	27671	29227	29261	29290	29296	29331	30973	31013	31048	31054	31088	32839	32875	32911	32916	32957
		S/T	0.47	0.55	0.63	0.63	0.72	0.50	0.59	0.67	0.67	0.76	0.53	0.62	0.71	0.71	0.81	0.56	0.66	0.75	0.75	0.86
		PI	1.55	1.56	1.56	1.56	1.56	1.65	1.65	1.65	1.65	1.65	1.75	1.75	1.75	1.75	1.75	1.85	1.85	1.86	1.86	1.86
	59°F (15.0°C)	TC	27314	27351	27381	27382	27419	28960	28995	29023	29029	29064	30691	30731	30765	30770	30805	32540	32575	32611	32616	32656
		S/T	0.48	0.56	0.63	0.63	0.72	0.50	0.59	0.67	0.67	0.77	0.53	0.63	0.71	0.71	0.81	0.57	0.66	0.75	0.75	0.86
		PI	1.62	1.62	1.62	1.62	1.62	1.72	1.72	1.72	1.72	1.72	1.82	1.82	1.82	1.82	1.83	1.93	1.93	1.93	1.93	1.93
	68°F (20.0°C)	TC	27063	27099	27129	27130	27166	28694	28728	28756	28762	28796	30408	30448	30482	30487	30521	32241	32276	32311	32316	32356
		S/T	0.49	0.57	0.65	0.65	0.74	0.52	0.61	0.69	0.69	0.79	0.55	0.64	0.73	0.73	0.83	0.58	0.68	0.77	0.77	0.88
		PI	1.68	1.68	1.69	1.69	1.69	1.78	1.79	1.79	1.79	1.79	1.89	1.89	1.89	1.89	1.90	2.00	2.01	2.01	2.01	2.01
	77°F (25.0°C)	TC	26812	26848	26877	26878	26914	28428	28461	28489	28495	28529	30126	30165	30199	30204	30238	31941	31976	32011	32016	32056
		S/T	0.49	0.58	0.66	0.66	0.75	0.52	0.61	0.70	0.70	0.80	0.56	0.65	0.74	0.74	0.84	0.59	0.69	0.78	0.78	0.89
		PI	1.75	1.75	1.75	1.75	1.75	1.85	1.85	1.85	1.85	1.86	1.96	1.96	1.97	1.97	1.97	2.08	2.08	2.08	2.08	2.09
	82°F (27.8°C)	TC	26224	26259	26287	26288	26324	27804	27837	27864	27870	27903	29465	29503	29536	29542	29575	31240	31274	31308	31313	31352
		S/T	0.50	0.59	0.67	0.67	0.76	0.53	0.62	0.71	0.71	0.81	0.56	0.66	0.75	0.75	0.85	0.60	0.70	0.79	0.79	0.91
		PI	1.81	1.81	1.81	1.81	1.81	1.91	1.92	1.92	1.92	1.92	2.03	2.03	2.03	2.03	2.04	2.15	2.15	2.16	2.16	2.16
	86°F (30.0°C)	TC	25187	25221	25248	25249	25283	26705	26736	26763	26768	26800	28300	28337	28368	28374	28405	30005	30038	30070	30075	30113
		S/T	0.51	0.59	0.68	0.68	0.77	0.54	0.63	0.72	0.72	0.82	0.57	0.67	0.76	0.76	0.87	0.60	0.71	0.80	0.80	0.92
		PI	1.89	1.89	1.89	1.89	1.89	2.00	2.00	2.00	2.00	2.01	2.12	2.12	2.12	2.12	2.13	2.25	2.25	2.25	2.25	2.26
	95°F (35.0°C)	TC	22854	22884	22909	22910	22941	24231	24260	24284	24288	24317	25679	25712	25741	25745	25774	27226	27255	27285	27289	27323
		S/T	0.51	0.59	0.68	0.68	0.77	0.54	0.63	0.72	0.72	0.82	0.57	0.67	0.76	0.76	0.87	0.60	0.71	0.80	0.80	0.92
		PI	2.07	2.07	2.07	2.07	2.07	2.19	2.19	2.20	2.20	2.20	2.32	2.33	2.33	2.33	2.33	2.46	2.47	2.47	2.47	2.47
	104°F (40.0°C)	TC	22167	22197	22221	22222	22252	23503	23531	23554	23559	23587	24907	24940	24968	24972	25000	26408	26437	26466	26470	26503
		S/T	0.52	0.61	0.69	0.69	0.79	0.55	0.65	0.73	0.73	0.84	0.58	0.68	0.78	0.78	0.89	0.62	0.73	0.82	0.83	0.94
		PI	2.08	2.08	2.08	2.08	2.09	2.20	2.21	2.21	2.21	2.21	2.34	2.34	2.34	2.34	2.35	2.48	2.48	2.48	2.48	2.49
	110°F (43.0°C)	TC	21755	21785	21808	21809	21839	23067	23094	23117	23121	23149	24445	24476	24504	24508	24536	25918	25946	25974	25978	26010
		S/T	0.54	0.63	0.72	0.72	0.82	0.57	0.67	0.76	0.76	0.87	0.61	0.71	0.81	0.81	0.92	0.64	0.75	0.86	0.86	0.97
		PI	2.09	2.09	2.09	2.09	2.10	2.21	2.22	2.22	2.22	2.22	2.35	2.35	2.35	2.35	2.35	2.49	2.49	2.49	2.49	2.50
	115°F (46.0°C)	TC	18402	18426	18446	18447	18472	19510	19534	19553	19557	19580	20676	20703	20726	20730	20753	21922	21946	21970	21973	22000
		S/T	0.54	0.64	0.73	0.73	0.83	0.58	0.68	0.77	0.77	0.88	0.61	0.72	0.82	0.82	0.93	0.65	0.76	0.87	0.87	0.99
		PI	1.84	1.85	1.85	1.85	1.85	1.96	1.96	1.96	1.96	1.96	2.07	2.08	2.08	2.08	2.08	2.20	2.20	2.20	2.20	2.21
	122°F (50.0°C)	TC	13930	13948	13963	13964	13983	14769	14787	14801	14804	14822	15651	15672	15689	15692	15710	16594	16613	16631	16633	16654
		S/T	0.56	0.65	0.74	0.74	0.85	0.59	0.69	0.79	0.79	0.90	0.63	0.73	0.84	0.84	0.95	0.66	0.78	0.89	0.89	1.00
		PI	1.52	1.52	1.52	1.52	1.53	1.61	1.61	1.62	1.62	1.62	1.71	1.71	1.71	1.71	1.72	1.81	1.81	1.82	1.82	1.82

COOLING PERFORMANCE AT INDOOR DRY BULB TEMPERATURE SIZE 24 (Sheet 4 of 4)

AIRFLOW (CFM)	OUTDOOR DB(°F)	ID WB(°F)	60.8°F(16.0°C)					64.4°F(18.0°C)					67°F(19.4°C)					71.6°F(22.0°C)				
		ID DB(°F)	73.4°F (23.0°C)	77.0°F (25.0°C)	80.0°F (26.7°C)	80.6°F (27.0°C)	84.2°F (29.0°C)	73.4°F (23.0°C)	77.0°F (25.0°C)	80.0°F (26.7°C)	80.6°F (27.0°C)	84.2°F (29.0°C)	73.4°F (23.0°C)	77.0°F (25.0°C)	80.0°F (26.7°C)	80.6°F (27.0°C)	84.2°F (29.0°C)	73.4°F (23.0°C)	77.0°F (25.0°C)	80.0°F (26.7°C)	80.6°F (27.0°C)	84.2°F (29.0°C)
824	-22°F (-30.0°C)	TC	17420	17443	17462	17463	17486	18470	18492	18510	18513	18535	19573	19599	19620	19624	19646	20752	20775	20798	20801	20827
		S/T	0.48	0.56	0.63	0.63	0.72	0.50	0.59	0.67	0.67	0.77	0.53	0.63	0.71	0.71	0.81	0.57	0.67	0.76	0.76	0.86
		PI	1.12	1.12	1.12	1.12	1.12	1.19	1.19	1.19	1.19	1.19	1.26	1.26	1.26	1.26	1.26	1.33	1.33	1.34	1.34	1.34
	-13°F (-25.0°C)	TC	18871	18897	18917	18918	18944	20009	20032	20052	20056	20080	21204	21232	21255	21259	21283	22482	22506	22531	22534	22562
		S/T	0.48	0.56	0.64	0.64	0.73	0.51	0.60	0.68	0.68	0.77	0.54	0.63	0.72	0.72	0.82	0.57	0.67	0.76	0.76	0.87
		PI	1.21	1.21	1.21	1.21	1.22	1.28	1.29	1.29	1.29	1.29	1.36	1.36	1.37	1.37	1.37	1.44	1.45	1.45	1.45	1.45
	-4°F (-20.0°C)	TC	20323	20350	20372	20373	20401	21548	21573	21595	21599	21625	22835	22865	22890	22895	22920	24211	24237	24264	24268	24298
		S/T	0.48	0.57	0.64	0.64	0.73	0.51	0.60	0.68	0.68	0.78	0.54	0.64	0.72	0.72	0.82	0.57	0.67	0.77	0.77	0.87
		PI	1.31	1.31	1.31	1.31	1.31	1.38	1.39	1.39	1.39	1.39	1.47	1.47	1.47	1.47	1.47	1.55	1.56	1.56	1.56	1.56
	0°F (-17.8°C)	TC	20968	20997	21019	21020	21048	22232	22258	22280	22285	22311	23560	23591	23617	23621	23648	24980	25007	25034	25038	25069
		S/T	0.48	0.57	0.64	0.64	0.73	0.51	0.60	0.68	0.68	0.78	0.54	0.64	0.72	0.72	0.83	0.58	0.68	0.77	0.77	0.88
		PI	1.35	1.35	1.35	1.35	1.35	1.43	1.43	1.43	1.43	1.43	1.51	1.51	1.52	1.52	1.52	1.60	1.61	1.61	1.61	1.61
	5°F (-15.0°C)	TC	21775	21804	21828	21829	21858	23087	23114	23137	23142	23169	24466	24498	24525	24530	24557	25941	25969	25997	26001	26033
		S/T	0.49	0.57	0.65	0.65	0.74	0.51	0.60	0.69	0.69	0.78	0.55	0.64	0.73	0.73	0.83	0.58	0.68	0.77	0.77	0.88
		PI	1.40	1.40	1.40	1.40	1.40	1.48	1.48	1.49	1.49	1.49	1.57	1.57	1.58	1.58	1.58	1.67	1.67	1.67	1.67	1.67
	14°F (-10.0°C)	TC	21493	21522	21545	21546	21575	22788	22815	22838	22842	22869	24150	24181	24208	24213	24240	25605	25633	25661	25665	25697
		S/T	0.49	0.57	0.65	0.65	0.74	0.52	0.61	0.69	0.69	0.78	0.55	0.64	0.73	0.73	0.83	0.58	0.68	0.77	0.77	0.88
		PI	1.39	1.39	1.39	1.39	1.40	1.47	1.48	1.48	1.48	1.48	1.56	1.56	1.57	1.57	1.57	1.66	1.66	1.66	1.66	1.66
	17°F (-8.3°C)	TC	21399	21428	21451	21452	21481	22689	22716	22738	22743	22770	24044	24076	24102	24107	24134	25493	25521	25549	25552	25584
		S/T	0.49	0.57	0.65	0.65	0.74	0.52	0.61	0.69	0.69	0.79	0.55	0.64	0.73	0.73	0.83	0.58	0.68	0.78	0.78	0.88
		PI	1.39	1.39	1.39	1.39	1.39	1.47	1.47	1.47	1.47	1.48	1.56	1.56	1.56	1.56	1.56	1.65	1.65	1.66	1.66	1.66
	23°F (-5.0°C)	TC	22644	22675	22699	22700	22731	24009	24037	24061	24066	24094	25443	25476	25505	25509	25538	26976	27006	27035	27039	27073
		S/T	0.49	0.58	0.65	0.65	0.75	0.52	0.61	0.69	0.69	0.79	0.55	0.65	0.74	0.74	0.84	0.58	0.69	0.78	0.78	0.89
		PI	1.23	1.23	1.23	1.23	1.23	1.30	1.31	1.31	1.31	1.31	1.38	1.38	1.39	1.39	1.39	1.47	1.47	1.47	1.47	1.47
	35°F (1.7°C)	TC	25134	25168	25195	25196	25230	26649	26681	26707	26712	26744	28241	28278	28309	28315	28346	29943	29975	30008	30013	30050
		S/T	0.49	0.58	0.66	0.66	0.75	0.52	0.61	0.70	0.70	0.79	0.55	0.65	0.74	0.74	0.84	0.59	0.69	0.78	0.78	0.89
		PI	0.92	0.92	0.92	0.92	0.92	0.97	0.97	0.97	0.97	0.98	1.03	1.03	1.03	1.03	1.03	1.09	1.09	1.09	1.10	1.10
	41°F (5.0°C)	TC	27134	27170	27199	27201	27237	28769	28803	28831	28837	28871	30488	30527	30561	30567	30601	32325	32360	32395	32400	32440
		S/T	0.49	0.58	0.66	0.66	0.75	0.52	0.61	0.70	0.70	0.80	0.56	0.65	0.74	0.74	0.84	0.59	0.69	0.78	0.78	0.89
		PI	1.27	1.27	1.27	1.27	1.27	1.34	1.34	1.35	1.35	1.35	1.42	1.42	1.43	1.43	1.43	1.51	1.51	1.51	1.51	1.51
	47°F (8.3°C)	TC	29133	29172	29204	29205	29244	30889	30925	30956	30962	30999	32734	32777	32813	32819	32856	34706	34744	34782	34787	34831
		S/T	0.50	0.58	0.66	0.66	0.75	0.53	0.62	0.70	0.70	0.80	0.56	0.65	0.74	0.74	0.85	0.59	0.69	0.79	0.79	0.90
		PI	1.62	1.62	1.62	1.62	1.62	1.71	1.72	1.72	1.72	1.72	1.82	1.82	1.82	1.82	1.82	1.93	1.93	1.93	1.93	1.93
	50°F (10.0°C)	TC	29045	29084	29115	29116	29156	30795	30832	30862	30868	30905	32635	32677	32714	32720	32756	34601	34639	34677	34682	34725
		S/T	0.50	0.58	0.66	0.66	0.76	0.53	0.62	0.70	0.70	0.80	0.56	0.66	0.75	0.75	0.85	0.59	0.70	0.79	0.79	0.90
		PI	1.64	1.64	1.64	1.64	1.64	1.74	1.74	1.74	1.74	1.74	1.84	1.84	1.85	1.85	1.85	1.95	1.95	1.96	1.96	1.96
	59°F (15.0°C)	TC	28780	28819	28850	28851	28890	30514	30551	30581	30587	30623	32338	32380	32416	32422	32458	34286	34323	34361	34366	34409
		S/T	0.50	0.59	0.67	0.67	0.76	0.53	0.62	0.71	0.71	0.81	0.56	0.66	0.75	0.75	0.86	0.60	0.70	0.80	0.80	0.91
		PI	1.71	1.71	1.71	1.71	1.71	1.81	1.81	1.81	1.81	1.81	1.92	1.92	1.92	1.92	1.92	2.03	2.03	2.04	2.04	2.04
	68°F (20.0°C)	TC	28515	28554	28584	28586	28624	30234	30270	30300	30306	30341	32040	32082	32117	32123	32159	33971	34008	34045	34050	34092
		S/T	0.51	0.60	0.69	0.69	0.78	0.54	0.64	0.73	0.73	0.83	0.58	0.68	0.77	0.77	0.88	0.61	0.72	0.82	0.82	0.93
		PI	1.77	1.77	1.78	1.78	1.78	1.88	1.88	1.88	1.88	1.89	1.99	1.99	2.00	2.00	2.00	2.11	2.11	2.12	2.12	2.12
	77°F (25.0°C)	TC	28251	28289	28319	28320	28359	29953	29989	30018	30024	30060	31743	31784	31819	31825	31861	33655	33692	33728	33734	33776
		S/T	0.52	0.61	0.69	0.69	0.79	0.55	0.65	0.74	0.74	0.84	0.59	0.69	0.78	0.78	0.89	0.62	0.73	0.83	0.83	0.94
		PI	1.84	1.84	1.84	1.84	1.85	1.95	1.95	1.95	1.95	1.96	2.07	2.07	2.07	2.07	2.07	2.19	2.19	2.20	2.20	2.20
	82°F (27.8°C)	TC	27631	27668	27698	27699	27736	29296	29331	29360	29365	29400	31046	31087	31121	31127	31162	32917	32953	32988	32994	33035
		S/T	0.53	0.62	0.70	0.70	0.80	0.56	0.66	0.75	0.75	0.85	0.59	0.70	0.79	0.79	0.90	0.63	0.74	0.84	0.84	0.95
		PI	1.90	1.91	1.91	1.91	1.91	2.02	2.02	2.02	2.02	2.02	2.14	2.14	2.14	2.14	2.15	2.27	2.27	2.27	2.27	2.28
	86°F (30.0°C)	TC	26538	26574	26603	26604	26640	28138	28171	28199	28204	28238	29819	29857	29891	29896	29930	31615	31650	31684	31689	31728
		S/T	0.53	0.63	0.71	0.71	0.81	0.57	0.66	0.75	0.75	0.86	0.60	0.70	0.80	0.80	0.91	0.64	0.75	0.85	0.85	0.97
		PI	1.99	1.99	1.99	1.99	2.00	2.11	2.11	2.11	2.11	2.11	2.23	2.24	2.24	2.24	2.24	2.37	2.37	2.37	2.37	2.38
	95°F (35.0°C)	TC	24080	24112	24138	24140	24172	25531	25562	25587	25592	25622	27057	27092	27122	27127	27157	28687	28718	28749	28754	28790
		S/T	0.53	0.63	0.71	0.71	0.81	0.57	0.66	0.75	0.75	0.86	0.60	0.70	0.80	0.80	0.91	0.64	0.75	0.85	0.85	0.97
		PI	2.18	2.18	2.18	2.18	2.19	2.31	2.31	2.31	2.31	2.32	2.45	2.45	2.45	2.45	2.46	2.59	2.60	2.60	2.60	2.60
	104°F (40.0°C)	TC	23357	23388	23413	23415	23446	24764	24794	24818	24823	24853	26244	26278	26307	26312	26342	27825	27856	27886	27890	27925
		S/T	0.55	0.64	0.73	0.73	0.83	0.58	0.68	0.77	0.77	0.88	0.62	0.72	0.82	0.82	0.93	0.65	0.76	0.87	0.87	0.99
		PI	2.19	2.19	2.20	2.20	2.20	2.32	2.33	2.33	2.33	2.33	2.46	2.47	2.47	2.47	2.47	2.61	2.61	2.62	2.62	2.62
	110°F (43.0°C)	TC	22923	22954	22978	22979	23010	24304	24333	24357	24362	24391	25756	25790	25819	25823	25852	27308	27338	27368	27372	27406
		S/T	0.57	0.67	0.76	0.76	0.86	0.60	0.71	0.80	0.80	0.91	0.64	0.75	0.85	0.85	0.97	0.68	0.79	0.90	0.90	1.00
		PI	2.20	2.20	2.20	2.20	2.21	2.33	2.33	2.34	2.34	2.34	2.47	2.47	2.48	2.48	2.48	2.62	2.62	2.63	2.63	2.63
	115°F (46.0°C)	TC	19389	19415	19436	19437	19463	20557	20582	20602	20606	20631	21786	21814	21838	21842	21867	23098	23123	23149	23152	23181
		S/T	0.57	0.67	0.77	0.77	0.87	0.61	0.71	0.81	0.81	0.92	0.65	0.76	0.86	0.86	0.98	0.68	0.80	0.91	0.91	1.00
		PI	1.94	1.95	1.95	1.95	1.95	2.06	2.06	2.07	2.07	2.07	2.18	2.19	2.19	2.19	2.19	2.32	2.32	2.32	2.32	2.32
	122°F (50.0°C)	TC	14677	14697	14713	14713	14733	15562	15580	15595	15598	15617	16491	16513	16531	16534	16553	17485	17504	17523	17526	17548
		S/T	0.59	0.69	0.78	0.78	0.89	0.62	0.73	0.83	0.83	0.95	0.66	0.77	0.88	0.88	1.00	0.70	0.82	0.93	0.93	1.00
		PI	1.60	1.60	1.61	1.61	1.61	1.70	1.70	1.70	1.70	1.71	1.80	1.80	1.81	1.81	1.81	1.91	1.91	1.91	1.91	1.92

NOTE: Values in gray are extrapolated based on tested performance.

Table 32 — Air Handler Heating Performance (24K)

HEATING PERFORMANCE AT INDOOR DRY BULB TEMPERATURE SIZE 24 (Sheet 1 of 2)

AIRFLOW (CFM)	OUTDOOR DB(°F)	TC: Total Heating Capacity (BTU/hr)					PI: Power Input (kW)				
		Indoor Conditions (DB °F)					Indoor Conditions (DB °F)				
		60.8°F (16.0°C)	68°F ‘(20.0°C)	70°F (21.1°C)	71.6°F (22.0°C)	75.2°F (24.0°C)	60.8°F (16.0°C)	68°F (20.0°C)	70°F (21.1°C)	71.6°F (22.0°C)	75.2°F (24.0°C)
629	-22°F(-30.0°C)	10398	10190	10139	10350	10257	2.48	2.50	2.50	2.51	2.52
	-13°F(-25.0°C)	13811	13535	13467	13219	13100	2.63	2.65	2.65	2.66	2.67
	-4°F(-20.0°C)	17080	16739	16655	16348	16201	2.84	2.86	2.87	2.87	2.88
	0°F(-17.8°C)	19109	18727	18633	18290	18125	2.95	2.97	2.98	2.98	3.00
	5°F(-15.0°C)	21645	21212	21106	20717	20530	3.08	3.11	3.12	3.12	3.13
	14°F(-10.0°C)	21172	20748	20644	20264	20081	2.89	2.91	2.92	2.92	2.94
	17°F(-8.3°C)	21014	20593	20490	20113	19932	2.82	2.85	2.85	2.86	2.87
	22°F(-5.6°C)	22070	21628	21520	21124	20934	2.82	2.85	2.85	2.86	2.87
	27°F(-2.8°C)	23126	22663	22550	22134	21935	2.82	2.85	2.85	2.86	2.87
	32°F(-0.0°C)	24182	23698	23580	23145	22937	2.82	2.85	2.85	2.86	2.87
	35°F(1.7°C)	24816	24319	24198	23752	23538	2.82	2.85	2.85	2.86	2.87
	37°F(2.8°C)	25028	24527	24404	23955	23739	2.75	2.77	2.78	2.78	2.80
	42°F(5.6°C)	25557	25046	24921	24462	24241	2.57	2.59	2.60	2.60	2.61
	44.6°F(7.0°C)	25769	25254	25127	24664	24442	2.50	2.52	2.52	2.53	2.54
	47°F(8.3°C)	26087	25565	25437	24969	24744	2.39	2.41	2.41	2.42	2.43
	52°F(11.1°C)	25032	24531	24409	23959	23743	2.28	2.29	2.30	2.30	2.31
	57°F(13.9°C)	23977	23498	23380	22949	22743	2.16	2.18	2.19	2.19	2.20
	59°F(15.0°C)	23555	23084	22969	22545	22342	2.12	2.14	2.14	2.14	2.15
	62°F(16.7°C)	22922	22464	22352	21940	21742	2.05	2.07	2.07	2.08	2.08
	64.4°F(18.0°C)	22500	22050	21940	21536	21342	2.01	2.02	2.03	2.03	2.04
694	-22°F(-30.0°C)	11172	10949	10894	10985	10886	2.50	2.52	2.53	2.53	2.54
	-13°F(-25.0°C)	14552	14261	14189	14030	13904	2.65	2.68	2.68	2.69	2.70
	-4°F(-20.0°C)	17997	17637	17549	17351	17195	2.87	2.89	2.90	2.90	2.91
	0°F(-17.8°C)	20134	19732	19633	19412	19238	2.98	3.00	3.01	3.01	3.03
	5°F(-15.0°C)	22806	22350	22238	21988	21791	3.12	3.14	3.15	3.15	3.17
	14°F(-10.0°C)	22308	21861	21752	21508	21314	2.92	2.94	2.95	2.95	2.96
	17°F(-8.3°C)	22141	21699	21590	21347	21155	2.85	2.87	2.88	2.89	2.90
	22°F(-5.6°C)	23254	22789	22675	22420	22218	2.85	2.88	2.88	2.89	2.90
	27°F(-2.8°C)	24367	23880	23760	23493	23282	2.85	2.88	2.88	2.89	2.90
	32°F(-0.0°C)	25480	24970	24845	24566	24345	2.85	2.88	2.88	2.89	2.90
	35°F(1.7°C)	26147	25624	25496	25210	24983	2.85	2.88	2.88	2.89	2.90
	37°F(2.8°C)	26371	25843	25714	25425	25196	2.78	2.80	2.81	2.81	2.82
	42°F(5.6°C)	26929	26390	26258	25963	25729	2.60	2.62	2.62	2.63	2.64
	44.6°F(7.0°C)	27152	26609	26476	26178	25943	2.52	2.54	2.55	2.55	2.56
	47°F(8.3°C)	27487	26937	26802	26501	26263	2.41	2.43	2.44	2.44	2.45
	52°F(11.1°C)	26375	25848	25719	25429	25201	2.30	2.32	2.32	2.33	2.34
	57°F(13.9°C)	25264	24759	24635	24358	24139	2.19	2.20	2.21	2.21	2.22
	59°F(15.0°C)	24819	24323	24201	23929	23714	2.14	2.16	2.16	2.17	2.18
	62°F(16.7°C)	24152	23669	23551	23286	23077	2.07	2.09	2.09	2.10	2.11
	64.4°F(18.0°C)	23708	23234	23117	22858	22652	2.03	2.04	2.05	2.05	2.06

HEATING PERFORMANCE AT INDOOR DRY BULB TEMPERATURE SIZE 24 (Sheet 2 of 2)

AIRFLOW (CFM)	OUTDOOR DB(°F)	TC: Total Heating Capacity (BTU/hr)					PI: Power Input (kW)				
		Indoor Conditions (DB °F)					Indoor Conditions (DB °F)				
		60.8°F (16.0°C)	68°F '(20.0°C)	70°F (21.1°C)	71.6°F (22.0°C)	75.2°F (24.0°C)	60.8°F (16.0°C)	68°F (20.0°C)	70°F (21.1°C)	71.6°F (22.0°C)	75.2°F (24.0°C)
759	-22°F(-30.0°C)	12005	11765	11706	11659	11554	2.53	2.55	2.55	2.56	2.57
	-13°F(-25.0°C)	15333	15026	14951	14891	14757	2.68	2.70	2.71	2.71	2.72
	-4°F(-20.0°C)	18962	18583	18490	18416	18251	2.90	2.92	2.92	2.93	2.94
	0°F(-17.8°C)	21215	20790	20687	20604	20418	3.01	3.03	3.04	3.04	3.06
	5°F(-15.0°C)	24030	23550	23432	23338	23128	3.15	3.17	3.18	3.19	3.20
	14°F(-10.0°C)	23505	23035	22919	22828	22622	2.95	2.97	2.98	2.98	2.99
	17°F(-8.3°C)	23329	22863	22749	22658	22454	2.88	2.90	2.91	2.92	2.93
	22°F(-5.6°C)	24502	24012	23892	23796	23582	2.88	2.90	2.91	2.92	2.93
	27°F(-2.8°C)	25674	25161	25035	24935	24711	2.88	2.90	2.91	2.92	2.93
	32°F(-0.0°C)	26847	26310	26178	26074	25839	2.88	2.90	2.91	2.92	2.93
	35°F(1.7°C)	27550	26999	26864	26757	26516	2.88	2.90	2.91	2.92	2.93
	37°F(2.8°C)	27786	27230	27094	26985	26743	2.81	2.83	2.84	2.84	2.85
	42°F(5.6°C)	28374	27806	27667	27557	27309	2.62	2.64	2.65	2.65	2.66
	44.6°F(7.0°C)	28609	28037	27897	27785	27535	2.55	2.57	2.57	2.58	2.59
	47°F(8.3°C)	28962	28383	28241	28128	27875	2.44	2.46	2.46	2.47	2.48
	52°F(11.1°C)	27791	27235	27099	26990	26747	2.32	2.34	2.35	2.35	2.36
	57°F(13.9°C)	26620	26087	25957	25853	25620	2.21	2.23	2.23	2.23	2.24
	59°F(15.0°C)	26151	25628	25500	25398	25169	2.16	2.18	2.18	2.19	2.20
	62°F(16.7°C)	25448	24939	24815	24716	24493	2.09	2.11	2.11	2.12	2.13
	64.4°F(18.0°C)	24980	24480	24358	24261	24042	2.05	2.06	2.07	2.07	2.08
824	-22°F(-30.0°C)	12649	12396	12334	12285	12174	2.55	2.57	2.58	2.59	2.60
	-13°F(-25.0°C)	16155	15832	15753	15690	15549	2.71	2.73	2.74	2.74	2.75
	-4°F(-20.0°C)	19980	19580	19483	19405	19230	2.92	2.95	2.95	2.96	2.97
	0°F(-17.8°C)	22353	21906	21797	21709	21514	3.04	3.06	3.07	3.07	3.09
	5°F(-15.0°C)	25320	24813	24689	24590	24369	3.18	3.20	3.21	3.22	3.23
	14°F(-10.0°C)	24766	24271	24149	24053	23836	2.98	3.00	3.01	3.01	3.03
	17°F(-8.3°C)	24581	24090	23969	23873	23659	2.91	2.93	2.94	2.94	2.96
	22°F(-5.6°C)	25817	25300	25174	25073	24848	2.91	2.93	2.94	2.95	2.96
	27°F(-2.8°C)	27052	26511	26379	26273	26037	2.91	2.93	2.94	2.95	2.96
	32°F(-0.0°C)	28288	27722	27583	27473	27226	2.91	2.93	2.94	2.95	2.96
	35°F(1.7°C)	29029	28448	28306	28193	27939	2.91	2.93	2.94	2.95	2.96
	37°F(2.8°C)	29277	28691	28548	28433	28178	2.84	2.86	2.86	2.87	2.88
	42°F(5.6°C)	29896	29298	29152	29035	28774	2.65	2.67	2.68	2.68	2.69
	44.6°F(7.0°C)	30144	29541	29394	29276	29012	2.57	2.60	2.60	2.61	2.62
	47°F(8.3°C)	30516	29906	29756	29637	29370	2.46	2.48	2.49	2.49	2.50
	52°F(11.1°C)	29282	28696	28553	28439	28183	2.35	2.37	2.37	2.37	2.38
	57°F(13.9°C)	28048	27487	27350	27240	26995	2.23	2.25	2.25	2.26	2.27
	59°F(15.0°C)	27554	27003	26868	26761	26520	2.18	2.20	2.21	2.21	2.22
	62°F(16.7°C)	26814	26278	26146	26042	25807	2.11	2.13	2.14	2.14	2.15
	64.4°F(18.0°C)	26320	25794	25665	25562	25332	2.07	2.08	2.09	2.09	2.10

NOTE: Values in gray are extrapolated based on tested performance.

Table 33 — Air Handler Cooling Performance (33K)

COOLING PERFORMANCE AT INDOOR DRY BULB TEMPERATURE SIZE 33 (Sheet 1 of 4)

AIRFLOW (CFM)	OUTDOOR DB(°F)	ID WB (°F)	60.8°F(16.0°C)					64.4°F(18.0°C)					67°F(19.4°C)					71.6°F(22.0°C)				
		ID DB (°F)	73.4°F (23.0°C)	77.0°F (25.0°C)	80.0°F (26.7°C)	80.6°F (27.0°C)	84.2°F (29.0°C)	73.4°F (23.0°C)	77.0°F (25.0°C)	80.0°F (26.7°C)	80.6°F (27.0°C)	84.2°F (29.0°C)	73.4°F (23.0°C)	77.0°F (25.0°C)	80.0°F (26.7°C)	80.6°F (27.0°C)	84.2°F (29.0°C)	73.4°F (23.0°C)	77.0°F (25.0°C)	80.0°F (26.7°C)	80.6°F (27.0°C)	84.2°F (29.0°C)
865	-22°F (-30.0°C)	TC	22995	23026	23051	23052	23083	24381	24409	24434	24438	24467	25837	25871	25900	25904	25933	27394	27424	27454	27458	27492
		S/T	0.39	0.46	0.52	0.52	0.60	0.42	0.49	0.56	0.56	0.63	0.44	0.52	0.59	0.59	0.67	0.47	0.55	0.62	0.62	0.71
		PI	1.58	1.58	1.58	1.58	1.58	1.67	1.67	1.68	1.68	1.68	1.77	1.77	1.78	1.78	1.78	1.88	1.88	1.88	1.88	1.89
	-13°F (-25.0°C)	TC	24911	24945	24971	24973	25006	26412	26444	26470	26475	26506	27990	28027	28058	28063	28094	29677	29709	29741	29746	29783
		S/T	0.40	0.46	0.53	0.53	0.60	0.42	0.49	0.56	0.56	0.64	0.44	0.52	0.59	0.59	0.68	0.47	0.55	0.63	0.63	0.72
		PI	1.71	1.71	1.71	1.71	1.72	1.81	1.81	1.82	1.82	1.82	1.92	1.92	1.92	1.93	1.93	2.04	2.04	2.04	2.04	2.04
	-4°F (-20.0°C)	TC	26827	26863	26892	26893	26930	28444	28478	28506	28511	28545	30143	30183	30216	30222	30255	31960	31994	32029	32034	32074
		S/T	0.40	0.47	0.53	0.53	0.61	0.42	0.50	0.56	0.56	0.64	0.45	0.52	0.60	0.60	0.68	0.47	0.56	0.63	0.63	0.72
		PI	1.84	1.84	1.84	1.84	1.85	1.95	1.95	1.96	1.96	1.96	2.07	2.07	2.07	2.07	2.08	2.19	2.19	2.20	2.20	2.20
	0°F (-17.8°C)	TC	27679	27716	27746	27747	27785	29347	29382	29411	29417	29451	31100	31141	31175	31181	31216	32974	33010	33046	33051	33092
		S/T	0.40	0.47	0.53	0.53	0.61	0.42	0.50	0.56	0.56	0.64	0.45	0.53	0.60	0.60	0.68	0.48	0.56	0.63	0.63	0.72
		PI	1.90	1.90	1.90	1.90	1.91	2.01	2.02	2.02	2.02	2.02	2.13	2.14	2.14	2.14	2.14	2.26	2.26	2.27	2.27	2.27
	5°F (-15.0°C)	TC	28743	28782	28813	28814	28853	30476	30512	30542	30548	30584	32296	32338	32374	32380	32417	34242	34280	34317	34322	34365
		S/T	0.40	0.47	0.53	0.53	0.61	0.43	0.50	0.57	0.57	0.65	0.45	0.53	0.60	0.60	0.69	0.48	0.56	0.64	0.64	0.73
		PI	1.97	1.97	1.98	1.98	1.98	2.09	2.09	2.10	2.10	2.10	2.22	2.22	2.22	2.22	2.22	2.35	2.35	2.35	2.35	2.36
	14°F (-10.0°C)	TC	28492	28530	28561	28562	28601	30209	30245	30275	30281	30317	32014	32056	32091	32097	32133	33943	33980	34017	34022	34064
		S/T	0.40	0.47	0.54	0.54	0.61	0.43	0.50	0.57	0.57	0.65	0.45	0.53	0.60	0.60	0.69	0.48	0.56	0.64	0.64	0.73
		PI	1.92	1.92	1.92	1.92	1.92	2.03	2.03	2.03	2.04	2.04	2.15	2.15	2.16	2.16	2.16	2.28	2.28	2.29	2.29	2.29
	17°F (-8.3°C)	TC	28408	28446	28477	28478	28517	30120	30156	30186	30192	30228	31920	31961	31997	32003	32039	33843	33880	33917	33922	33964
		S/T	0.40	0.47	0.54	0.54	0.61	0.43	0.50	0.57	0.57	0.65	0.45	0.53	0.60	0.60	0.69	0.48	0.56	0.64	0.64	0.73
		PI	1.90	1.90	1.90	1.90	1.90	2.01	2.01	2.01	2.02	2.02	2.13	2.13	2.14	2.14	2.14	2.26	2.26	2.26	2.26	2.27
	23°F (-5.0°C)	TC	30481	30522	30554	30556	30597	32317	32356	32388	32394	32433	34248	34293	34331	34337	34376	36312	36351	36391	36396	36442
		S/T	0.41	0.48	0.54	0.54	0.62	0.43	0.50	0.57	0.57	0.65	0.46	0.53	0.61	0.61	0.69	0.48	0.57	0.64	0.64	0.73
		PI	1.74	1.74	1.75	1.75	1.75	1.85	1.85	1.85	1.85	1.85	1.96	1.96	1.96	1.96	1.96	2.08	2.08	2.08	2.08	2.08
	35°F (1.7°C)	TC	34625	34672	34709	34711	34758	36712	36755	36792	36799	36843	38905	38956	38999	39006	39050	41249	41294	41339	41346	41397
		S/T	0.41	0.48	0.54	0.54	0.62	0.43	0.51	0.58	0.58	0.66	0.46	0.54	0.61	0.61	0.70	0.49	0.57	0.65	0.65	0.74
		PI	1.43	1.44	1.44	1.44	1.44	1.52	1.52	1.52	1.52	1.53	1.61	1.61	1.61	1.61	1.62	1.71	1.71	1.71	1.71	1.71
	41°F (5.0°C)	TC	34047	34093	34130	34131	34177	36099	36142	36178	36185	36228	38256	38306	38348	38355	38398	40561	40605	40649	40656	40706
		S/T	0.41	0.48	0.54	0.54	0.62	0.43	0.51	0.58	0.58	0.66	0.46	0.54	0.61	0.61	0.70	0.49	0.57	0.65	0.65	0.74
		PI	1.44	1.44	1.44	1.44	1.44	1.52	1.53	1.53	1.53	1.53	1.62	1.62	1.62	1.62	1.62	1.71	1.71	1.72	1.72	1.72
	47°F (8.3°C)	TC	33469	33514	33551	33552	33597	35486	35528	35564	35571	35613	37607	37655	37697	37704	37746	39872	39916	39959	39965	40015
		S/T	0.41	0.48	0.55	0.55	0.62	0.43	0.51	0.58	0.58	0.66	0.46	0.54	0.61	0.61	0.70	0.49	0.57	0.65	0.65	0.74
		PI	1.44	1.44	1.45	1.45	1.45	1.53	1.53	1.53	1.53	1.53	1.62	1.62	1.62	1.62	1.63	1.72	1.72	1.72	1.72	1.72
	50°F (10.0°C)	TC	33285	33330	33366	33367	33412	35291	35333	35368	35375	35417	37399	37448	37490	37497	37539	39653	39696	39739	39745	39795
		S/T	0.41	0.48	0.55	0.55	0.63	0.44	0.51	0.58	0.58	0.66	0.46	0.54	0.62	0.62	0.70	0.49	0.57	0.65	0.65	0.74
		PI	1.47	1.48	1.48	1.48	1.48	1.56	1.56	1.57	1.57	1.57	1.66	1.66	1.66	1.66	1.66	1.76	1.76	1.76	1.76	1.76
	59°F (15.0°C)	TC	32732	32776	32811	32813	32857	34705	34746	34780	34787	34828	36778	36826	36867	36874	36915	38994	39036	39079	39085	39134
		S/T	0.41	0.49	0.55	0.55	0.63	0.44	0.51	0.58	0.58	0.67	0.46	0.55	0.62	0.62	0.71	0.49	0.58	0.66	0.66	0.75
		PI	1.57	1.57	1.57	1.57	1.58	1.66	1.67	1.67	1.67	1.67	1.76	1.77	1.77	1.77	1.77	1.87	1.87	1.87	1.87	1.88
	68°F (20.0°C)	TC	32179	32222	32257	32258	32302	34118	34159	34192	34199	34240	36157	36204	36244	36251	36291	38335	38377	38419	38425	38472
		S/T	0.42	0.50	0.57	0.57	0.65	0.45	0.53	0.60	0.60	0.68	0.48	0.56	0.64	0.64	0.72	0.51	0.59	0.67	0.67	0.77
		PI	1.67	1.67	1.67	1.67	1.67	1.77	1.77	1.77	1.77	1.77	1.87	1.87	1.88	1.88	1.88	1.98	1.99	1.99	1.99	1.99
	77°F (25.0°C)	TC	31626	31669	31703	31704	31747	33532	33572	33605	33611	33651	35535	35581	35621	35628	35667	37676	37717	37758	37764	37811
		S/T	0.43	0.50	0.57	0.57	0.65	0.46	0.53	0.61	0.61	0.69	0.48	0.57	0.64	0.64	0.73	0.51	0.60	0.68	0.68	0.78
		PI	1.76	1.76	1.77	1.77	1.77	1.87	1.87	1.87	1.87	1.87	1.98	1.98	1.98	1.98	1.99	2.10	2.10	2.10	2.10	2.11
	82°F (27.8°C)	TC	31097	31139	31173	31174	31216	32971	33010	33043	33049	33089	34941	34986	35025	35032	35071	37046	37087	37127	37133	37179
		S/T	0.44	0.51	0.58	0.58	0.66	0.46	0.54	0.62	0.62	0.70	0.49	0.57	0.65	0.65	0.74	0.52	0.61	0.69	0.69	0.79
		PI	1.93	1.93	1.93	1.93	1.93	2.04	2.04	2.05	2.05	2.05	2.16	2.17	2.17	2.17	2.17	2.29	2.30	2.30	2.30	2.30
	86°F (30.0°C)	TC	30394	30435	30468	30470	30511	32226	32264	32296	32303	32341	34152	34196	34234	34240	34279	36209	36249	36288	36294	36339
		S/T	0.44	0.52	0.59	0.59	0.67	0.47	0.55	0.62	0.62	0.71	0.50	0.58	0.66	0.66	0.75	0.53	0.62	0.70	0.70	0.80
		PI	2.20	2.20	2.20	2.20	2.21	2.33	2.33	2.33	2.33	2.34	2.47	2.47	2.47	2.47	2.48	2.62	2.62	2.62	2.62	2.63
	95°F (35.0°C)	TC	28814	28852	28883	28885	28924	30550	30586	30616	30622	30659	32375	32417	32453	32459	32496	34326	34363	34401	34406	34449
		S/T	0.44	0.52	0.59	0.59	0.67	0.47	0.55	0.62	0.62	0.71	0.50	0.58	0.66	0.66	0.75	0.53	0.62	0.70	0.70	0.80
		PI	2.81	2.81	2.81	2.81	2.82	2.98	2.98	2.98	2.98	2.99	3.15	3.16	3.16	3.16	3.17	3.34	3.35	3.35	3.35	3.36
	104°F (40.0°C)	TC	26485	26521	26549	26551	26586	28081	28115	28142	28148	28181	29759	29798	29831	29837	29870	31552	31586	31621	31626	31665
		S/T	0.45	0.53	0.60	0.60	0.69	0.48	0.56	0.64	0.64	0.73	0.51	0.60	0.68	0.68	0.77	0.54	0.63	0.72	0.72	0.82
		PI	3.05	3.05	3.05	3.05	3.06	3.23	3.23	3.24	3.24	3.24	3.42	3.43	3.43	3.43	3.44	3.63	3.63	3.64	3.64	3.64
	110°F (43.0°C)	TC	25088	25122	25149	25150	25184	26600	26632	26658	26663	26695	28189	28226	28258	28263	28294	29888	29920	29953	29958	29995
		S/T	0.47	0.55	0.62	0.62	0.71	0.50	0.58	0.66	0.66	0.75	0.53	0.62	0.70	0.70	0.80	0.56	0.65	0.74	0.74	0.85
		PI	3.19	3.19	3.20	3.20	3.20	3.38	3.39	3.39	3.39	3.39	3.58	3.59	3.59	3.59	3.60	3.80	3.80	3.81	3.81	3.81
	115°F (46.0°C)	TC	19171	19197	19217	19218	19244	20326	20350	20370	20374	20398	21540	21568	21592	21597	21621	22838	22863	22888	22892	22920
		S/T	0.47	0.56	0.63	0.63	0.72	0.50	0.59	0.67	0.67	0.76	0.53	0.63	0.71	0.71	0.81	0.56	0.66	0.75	0.75	0.86
		PI	2.57	2.57	2.58	2.58	2.58	2.72	2.73	2.73	2.73	2.73	2.89	2.89	2.89	2.90	2.90	3.06	3.06	3.07	3.07	3.07
	122°F (50.0°C)	TC	11281	11296	11308	11309	11324	11961	11975	11987	11989	12003	12675	12692	12706	12708	12722	13439	13453	13468	13470	13487
		S/T	0.49	0.57	0.65	0.65	0.74	0.51	0.60	0.69	0.69	0.78	0.55	0.64	0.73	0.73	0.83	0.58	0.68	0.77	0.77	0.88
		PI	1.74	1.75	1.75	1.75	1.75	1.85	1.85	1.85	1.85	1.86	1.96	1.96	1.96	1.96	1.97	2.08	2.08	2.08	2.08	2.08

COOLING PERFORMANCE AT INDOOR DRY BULB TEMPERATURE SIZE 33 (Sheet 2 of 4)

AIRFLOW (CFM)	OUTDOOR DB(°F)	ID WB (°F)	60.8°F(16.0°C)					64.4°F(18.0°C)					67°F(19.4°C)					71.6°F(22.0°C)				
		ID DB (°F)	73.4°F (23.0°C)	77.0°F (25.0°C)	80.0°F (26.7°C)	80.6°F (27.0°C)	84.2°F (29.0°C)	73.4°F (23.0°C)	77.0°F (25.0°C)	80.0°F (26.7°C)	80.6°F (27.0°C)	84.2°F (29.0°C)	73.4°F (23.0°C)	77.0°F (25.0°C)	80.0°F (26.7°C)	80.6°F (27.0°C)	84.2°F (29.0°C)	73.4°F (23.0°C)	77.0°F (25.0°C)	80.0°F (26.7°C)	80.6°F (27.0°C)	84.2°F (29.0°C)
971	-22°F (-30.0°C)	TC	24509	24542	24568	24570	24603	25986	26017	26043	26048	26079	27539	27574	27605	27610	27641	29198	29230	29261	29266	29302
		S/T	0.42	0.49	0.56	0.56	0.64	0.44	0.52	0.59	0.59	0.68	0.47	0.55	0.63	0.63	0.72	0.50	0.59	0.67	0.67	0.76
		PI	1.68	1.68	1.69	1.69	1.69	1.78	1.78	1.79	1.79	1.79	1.89	1.89	1.89	1.89	1.90	2.00	2.01	2.01	2.01	2.01
	-13°F (-25.0°C)	TC	26551	26587	26616	26617	26653	28152	28185	28213	28218	28252	29833	29872	29905	29911	29944	31631	31665	31700	31705	31744
		S/T	0.42	0.50	0.56	0.56	0.64	0.45	0.52	0.60	0.60	0.68	0.47	0.56	0.63	0.63	0.72	0.50	0.59	0.67	0.67	0.76
		PI	1.82	1.82	1.83	1.83	1.83	1.93	1.93	1.94	1.94	1.94	2.05	2.05	2.05	2.05	2.05	2.17	2.17	2.17	2.17	2.18
	-4°F (-20.0°C)	TC	28594	28632	28663	28664	28703	30317	30353	30383	30389	30425	32128	32170	32206	32212	32248	34064	34101	34138	34144	34186
		S/T	0.42	0.50	0.57	0.57	0.64	0.45	0.53	0.60	0.60	0.68	0.48	0.56	0.64	0.64	0.72	0.51	0.59	0.67	0.67	0.77
		PI	1.96	1.96	1.97	1.97	1.97	2.08	2.08	2.08	2.08	2.09	2.20	2.21	2.21	2.21	2.21	2.34	2.34	2.34	2.34	2.35
	0°F (-17.8°C)	TC	29502	29541	29573	29574	29614	31279	31317	31347	31354	31391	33148	33191	33228	33234	33272	35146	35184	35222	35227	35271
		S/T	0.43	0.50	0.57	0.57	0.65	0.45	0.53	0.60	0.60	0.69	0.48	0.56	0.64	0.64	0.73	0.51	0.59	0.68	0.68	0.77
		PI	2.02	2.03	2.03	2.03	2.03	2.15	2.15	2.15	2.15	2.15	2.27	2.28	2.28	2.28	2.28	2.41	2.41	2.42	2.42	2.42
	5°F (-15.0°C)	TC	30636	30677	30710	30712	30753	32483	32521	32553	32560	32598	34423	34468	34506	34513	34551	36497	36537	36577	36582	36628
		S/T	0.43	0.50	0.57	0.57	0.65	0.45	0.53	0.60	0.60	0.69	0.48	0.56	0.64	0.64	0.73	0.51	0.60	0.68	0.68	0.77
		PI	2.10	2.10	2.11	2.11	2.11	2.23	2.23	2.23	2.23	2.24	2.36	2.36	2.37	2.37	2.37	2.50	2.51	2.51	2.51	2.51
	14°F (-10.0°C)	TC	30368	30409	30442	30443	30484	32198	32237	32268	32275	32313	34122	34166	34204	34211	34249	36178	36217	36257	36262	36308
		S/T	0.43	0.50	0.57	0.57	0.65	0.45	0.53	0.61	0.61	0.69	0.48	0.56	0.64	0.64	0.73	0.51	0.60	0.68	0.68	0.78
		PI	2.04	2.04	2.05	2.05	2.05	2.16	2.17	2.17	2.17	2.17	2.29	2.30	2.30	2.30	2.30	2.43	2.43	2.44	2.44	2.44
	17°F (-8.3°C)	TC	30279	30320	30352	30354	30395	32104	32142	32173	32180	32218	34022	34066	34104	34110	34148	36072	36111	36150	36156	36201
		S/T	0.43	0.50	0.57	0.57	0.65	0.46	0.53	0.61	0.61	0.69	0.48	0.57	0.64	0.64	0.73	0.51	0.60	0.68	0.68	0.78
		PI	2.02	2.02	2.03	2.03	2.03	2.14	2.15	2.15	2.15	2.15	2.27	2.27	2.28	2.28	2.28	2.41	2.41	2.41	2.41	2.42
	23°F (-5.0°C)	TC	32488	32531	32566	32568	32612	34446	34486	34520	34527	34568	36504	36551	36592	36598	36639	38703	38745	38787	38793	38842
		S/T	0.43	0.51	0.58	0.58	0.66	0.46	0.54	0.61	0.61	0.70	0.49	0.57	0.65	0.65	0.74	0.51	0.60	0.69	0.69	0.78
		PI	1.86	1.86	1.86	1.86	1.86	1.97	1.97	1.97	1.97	1.98	2.09	2.09	2.09	2.09	2.09	2.21	2.21	2.22	2.22	2.22
	35°F (1.7°C)	TC	36905	36955	36995	36996	37046	39129	39176	39214	39222	39269	41467	41521	41567	41575	41621	43966	44014	44061	44068	44123
		S/T	0.43	0.51	0.58	0.58	0.66	0.46	0.54	0.61	0.61	0.70	0.49	0.57	0.65	0.65	0.74	0.52	0.61	0.69	0.69	0.79
		PI	1.53	1.53	1.53	1.53	1.53	1.62	1.62	1.62	1.62	1.63	1.72	1.72	1.72	1.72	1.72	1.82	1.82	1.82	1.82	1.83
	41°F (5.0°C)	TC	36289	36338	36377	36379	36428	38476	38522	38560	38568	38613	40775	40828	40874	40881	40927	43232	43279	43326	43333	43387
		S/T	0.43	0.51	0.58	0.58	0.66	0.46	0.54	0.61	0.61	0.70	0.49	0.57	0.65	0.65	0.74	0.52	0.61	0.69	0.69	0.79
		PI	1.53	1.53	1.54	1.54	1.54	1.62	1.63	1.63	1.63	1.63	1.72	1.72	1.73	1.73	1.73	1.83	1.83	1.83	1.83	1.83
	47°F (8.3°C)	TC	35673	35721	35760	35761	35810	37823	37868	37905	37913	37958	40083	40135	40180	40187	40232	42498	42544	42591	42597	42650
		S/T	0.44	0.51	0.58	0.58	0.66	0.46	0.54	0.62	0.62	0.70	0.49	0.58	0.65	0.65	0.75	0.52	0.61	0.69	0.69	0.79
		PI	1.54	1.54	1.54	1.54	1.54	1.63	1.63	1.63	1.63	1.64	1.73	1.73	1.73	1.73	1.73	1.83	1.83	1.84	1.84	1.84
	50°F (10.0°C)	TC	35477	35525	35563	35564	35612	37615	37659	37697	37704	37749	39862	39914	39958	39966	40011	42264	42310	42356	42363	42415
		S/T	0.44	0.51	0.58	0.58	0.67	0.46	0.55	0.62	0.62	0.71	0.49	0.58	0.66	0.66	0.75	0.52	0.61	0.70	0.70	0.79
		PI	1.57	1.57	1.58	1.58	1.58	1.67	1.67	1.67	1.67	1.67	1.77	1.77	1.77	1.77	1.77	1.87	1.87	1.88	1.88	1.88
	59°F (15.0°C)	TC	34887	34934	34972	34974	35021	36990	37034	37070	37078	37122	39200	39251	39295	39302	39346	41562	41607	41652	41659	41711
		S/T	0.44	0.52	0.59	0.59	0.67	0.47	0.55	0.62	0.62	0.71	0.50	0.58	0.66	0.66	0.75	0.52	0.62	0.70	0.70	0.80
		PI	1.67	1.68	1.68	1.68	1.68	1.77	1.78	1.78	1.78	1.78	1.88	1.88	1.88	1.89	1.89	1.99	2.00	2.00	2.00	2.00
	68°F(20.0°C)	TC	34298	34344	34381	34383	34429	36365	36408	36444	36451	36494	38538	38588	38631	38638	38681	40860	40904	40948	40955	41006
		S/T	0.45	0.53	0.60	0.60	0.69	0.48	0.56	0.64	0.64	0.73	0.51	0.60	0.68	0.68	0.77	0.54	0.63	0.72	0.72	0.82
		PI	1.78	1.78	1.78	1.78	1.78	1.88	1.88	1.89	1.89	1.89	2.00	2.00	2.00	2.00	2.00	2.12	2.12	2.12	2.12	2.12
	77°F (25.0°C)	TC	33709	33754	33790	33792	33837	35740	35782	35818	35825	35867	37875	37924	37967	37974	38016	40157	40201	40245	40251	40301
		S/T	0.46	0.54	0.61	0.61	0.70	0.49	0.57	0.65	0.65	0.74	0.51	0.60	0.69	0.69	0.78	0.55	0.64	0.73	0.73	0.83
		PI	1.88	1.88	1.88	1.88	1.88	1.99	1.99	2.00	2.00	2.00	2.11	2.11	2.11	2.12	2.12	2.24	2.24	2.24	2.24	2.24
	82°F (27.8°C)	TC	33145	33189	33225	33227	33272	35142	35184	35219	35226	35268	37242	37290	37332	37339	37380	39486	39529	39572	39578	39627
		S/T	0.46	0.54	0.62	0.62	0.71	0.49	0.58	0.66	0.66	0.75	0.52	0.61	0.70	0.70	0.79	0.55	0.65	0.74	0.74	0.84
		PI	2.05	2.06	2.06	2.06	2.06	2.18	2.18	2.18	2.18	2.18	2.31	2.31	2.31	2.31	2.31	2.45	2.45	2.45	2.45	2.45
	86°F (30.0°C)	TC	32396	32440	32475	32476	32520	34348	34389	34423	34430	34471	36400	36448	36488	36495	36536	38594	38636	38678	38684	38732
		S/T	0.47	0.55	0.63	0.63	0.71	0.50	0.58	0.66	0.66	0.76	0.53	0.62	0.70	0.70	0.80	0.56	0.66	0.75	0.75	0.85
		PI	2.34	2.34	2.35	2.35	2.35	2.48	2.49	2.49	2.49	2.49	2.63	2.63	2.64	2.64	2.64	2.79	2.79	2.80	2.80	2.80
	95°F (35.0°C)	TC	30711	30752	30785	30787	30828	32562	32600	32632	32639	32678	34507	34552	34590	34597	34635	36586	36626	36666	36672	36717
		S/T	0.47	0.55	0.63	0.63	0.71	0.50	0.58	0.66	0.66	0.76	0.53	0.62	0.70	0.70	0.80	0.56	0.66	0.75	0.75	0.85
		PI	2.99	3.00	3.00	3.00	3.00	3.17	3.18	3.18	3.18	3.18	3.36	3.37	3.37	3.37	3.37	3.56	3.57	3.57	3.57	3.58
	104°F (40.0°C)	TC	28229	28267	28298	28299	28337	29931	29966	29996	30002	30037	31719	31760	31795	31801	31837	33630	33666	33703	33708	33750
		S/T	0.48	0.57	0.64	0.64	0.73	0.51	0.60	0.68	0.68	0.78	0.54	0.64	0.72	0.72	0.82	0.57	0.67	0.77	0.77	0.87
		PI	3.25	3.25	3.25	3.25	3.26	3.44	3.45	3.45	3.45	3.45	3.65	3.65	3.66	3.66	3.66	3.87	3.87	3.88	3.88	3.88
	110°F (43.0°C)	TC	26740	26776	26805	26806	26843	28352	28385	28414	28419	28453	30046	30085	30118	30124	30158	31856	31891	31925	31930	31970
		S/T	0.50	0.59	0.67	0.67	0.76	0.53	0.62	0.71	0.71	0.80	0.56	0.66	0.75	0.75	0.85	0.59	0.70	0.79	0.79	0.90
		PI	3.40	3.40	3.41	3.41	3.41	3.60	3.61	3.61	3.61	3.62	3.82	3.82	3.83	3.83	3.83	4.05	4.05	4.06	4.06	4.06
	115°F (46.0°C)	TC	20433	20461	20483	20484	20511	21665	21690	21712	21716	21742	22959	22989	23014	23019	23044	24342	24369	24395	24399	24429
		S/T	0.51	0.59	0.67	0.67	0.77	0.54	0.63	0.71	0.71	0.81	0.57	0.67	0.76	0.76	0.86	0.60	0.71	0.80	0.80	0.91
		PI	2.74	2.74	2.75	2.75	2.75	2.90	2.91	2.91	2.91	2.91	3.08	3.08	3.09	3.09	3.09	3.26	3.27	3.27	3.27	3.27
	122°F (50.0°C)	TC	12024	12040	12053	12053	12070	12748	12763	12776	12778	12794	13510	13527	13542	13545	13560	14324	14339	14355	14357	14375
		S/T	0.52	0.61	0.69	0.69	0.79	0.55	0.64	0.73	0.73	0.83	0.58	0.68	0.77	0.77	0.88	0.62	0.72	0.82	0.82	0.94
		PI	1.86	1.86	1.86	1.86	1.87	1.97	1.97	1.97	1.98	1.98	2.09	2.09	2.09	2.09	2.10	2.21	2.22	2.22	2.22	2.22

COOLING PERFORMANCE AT INDOOR DRY BULB TEMPERATURE SIZE 33 (Sheet 3 of 4)

AIRFLOW (CFM)	OUTDOOR DB(°F)	ID WB (°F)	60.8°F(16.0°C)					64.4°F(18.0°C)					67°F(19.4°C)					71.6°F(22.0°C)				
		ID DB (°F)	73.4°F (23.0°C)	77.0°F (25.0°C)	80.0°F (26.7°C)	80.6°F (27.0°C)	84.2°F (29.0°C)	73.4°F (23.0°C)	77.0°F (25.0°C)	80.0°F (26.7°C)	80.6°F (27.0°C)	84.2°F (29.0°C)	73.4°F (23.0°C)	77.0°F (25.0°C)	80.0°F (26.7°C)	80.6°F (27.0°C)	84.2°F (29.0°C)	73.4°F (23.0°C)	77.0°F (25.0°C)	80.0°F (26.7°C)	80.6°F (27.0°C)	84.2°F (29.0°C)
1082	-22°F (-30.0°C)	TC	26123	26158	26186	26187	26223	27697	27730	27757	27763	27796	29352	29390	29423	29428	29461	31120	31154	31188	31193	31232
		S/T	0.45	0.52	0.60	0.60	0.68	0.47	0.56	0.63	0.63	0.72	0.50	0.59	0.67	0.67	0.76	0.53	0.62	0.71	0.71	0.81
		PI	1.79	1.79	1.80	1.80	1.80	1.90	1.90	1.90	1.90	1.91	2.01	2.02	2.02	2.02	2.02	2.13	2.14	2.14	2.14	2.14
	-13°F (-25.0°C)	TC	28300	28338	28368	28370	28408	30005	30041	30071	30076	30112	31798	31839	31875	31881	31916	33714	33751	33787	33793	33835
		S/T	0.45	0.53	0.60	0.60	0.68	0.48	0.56	0.64	0.64	0.72	0.51	0.59	0.67	0.67	0.77	0.54	0.63	0.71	0.71	0.81
		PI	1.94	1.94	1.95	1.95	1.95	2.06	2.06	2.06	2.06	2.07	2.18	2.18	2.19	2.19	2.19	2.31	2.32	2.32	2.32	2.32
	-4°F (-20.0°C)	TC	30477	30518	30551	30552	30593	32313	32352	32384	32390	32428	34244	34288	34327	34333	34371	36307	36347	36386	36392	36437
		S/T	0.45	0.53	0.60	0.60	0.69	0.48	0.56	0.64	0.64	0.73	0.51	0.60	0.68	0.68	0.77	0.54	0.63	0.72	0.72	0.82
		PI	2.09	2.09	2.10	2.10	2.10	2.22	2.22	2.22	2.22	2.22	2.35	2.35	2.35	2.36	2.36	2.49	2.49	2.50	2.50	2.50
	0°F (-17.8°C)	TC	31444	31487	31520	31522	31564	33339	33379	33412	33418	33458	35331	35377	35416	35423	35463	37460	37501	37541	37547	37594
		S/T	0.45	0.53	0.60	0.60	0.69	0.48	0.56	0.64	0.64	0.73	0.51	0.60	0.68	0.68	0.77	0.54	0.63	0.72	0.72	0.82
		PI	2.16	2.16	2.16	2.16	2.17	2.29	2.29	2.29	2.29	2.30	2.42	2.43	2.43	2.43	2.43	2.57	2.57	2.58	2.58	2.58
	5°F (-15.0°C)	TC	32654	32698	32733	32734	32778	34622	34663	34697	34704	34745	36690	36738	36779	36785	36826	38901	38943	38985	38991	39040
		S/T	0.46	0.53	0.61	0.61	0.69	0.48	0.57	0.64	0.64	0.73	0.51	0.60	0.68	0.68	0.78	0.54	0.64	0.72	0.72	0.83
		PI	2.24	2.24	2.25	2.25	2.25	2.37	2.38	2.38	2.38	2.38	2.52	2.52	2.52	2.52	2.53	2.67	2.67	2.67	2.67	2.68
	14°F (-10.0°C)	TC	32368	32412	32446	32448	32492	34319	34359	34393	34400	34441	36369	36416	36457	36464	36504	38560	38602	38644	38650	38698
		S/T	0.46	0.54	0.61	0.61	0.69	0.48	0.57	0.65	0.65	0.74	0.51	0.60	0.68	0.68	0.78	0.54	0.64	0.73	0.73	0.83
		PI	2.18	2.18	2.18	2.18	2.18	2.31	2.31	2.31	2.31	2.31	2.44	2.45	2.45	2.45	2.45	2.59	2.59	2.60	2.60	2.60
	17°F (-8.3°C)	TC	32273	32316	32351	32352	32396	34218	34258	34292	34299	34340	36262	36309	36350	36356	36397	38447	38489	38531	38537	38585
		S/T	0.46	0.54	0.61	0.61	0.70	0.49	0.57	0.65	0.65	0.74	0.51	0.60	0.69	0.69	0.78	0.55	0.64	0.73	0.73	0.83
		PI	2.15	2.16	2.16	2.16	2.16	2.28	2.29	2.29	2.29	2.29	2.42	2.42	2.43	2.43	2.43	2.57	2.57	2.57	2.57	2.58
	23°F (-5.0°C)	TC	34627	34674	34711	34713	34759	36714	36757	36794	36801	36845	38907	38958	39001	39009	39052	41252	41296	41341	41348	41399
		S/T	0.46	0.54	0.61	0.61	0.70	0.49	0.57	0.65	0.65	0.74	0.52	0.61	0.69	0.69	0.79	0.55	0.64	0.73	0.73	0.83
		PI	1.98	1.98	1.98	1.98	1.99	2.10	2.10	2.10	2.10	2.11	2.22	2.23	2.23	2.23	2.23	2.36	2.36	2.36	2.36	2.37
	35°F (1.7°C)	TC	39336	39389	39431	39433	39486	41706	41756	41797	41805	41855	44198	44255	44305	44313	44362	46861	46912	46963	46970	47029
		S/T	0.46	0.54	0.62	0.62	0.70	0.49	0.58	0.65	0.65	0.75	0.52	0.61	0.69	0.69	0.79	0.55	0.65	0.73	0.73	0.84
		PI	1.63	1.63	1.63	1.63	1.63	1.73	1.73	1.73	1.73	1.73	1.83	1.83	1.83	1.83	1.84	1.94	1.94	1.94	1.94	1.95
	41°F (5.0°C)	TC	38679	38731	38773	38775	38827	41010	41059	41099	41107	41156	43460	43517	43565	43573	43622	46079	46129	46179	46186	46244
		S/T	0.46	0.54	0.62	0.62	0.70	0.49	0.58	0.66	0.66	0.75	0.52	0.61	0.69	0.69	0.79	0.55	0.65	0.74	0.74	0.84
		PI	1.63	1.64	1.64	1.64	1.64	1.73	1.73	1.74	1.74	1.74	1.84	1.84	1.84	1.84	1.84	1.95	1.95	1.95	1.95	1.95
	47°F (8.3°C)	TC	38023	38074	38115	38116	38168	40314	40362	40402	40410	40457	42722	42778	42826	42834	42881	45297	45346	45395	45402	45459
		S/T	0.47	0.55	0.62	0.62	0.71	0.49	0.58	0.66	0.66	0.75	0.52	0.61	0.70	0.70	0.79	0.55	0.65	0.74	0.74	0.84
		PI	1.64	1.64	1.64	1.64	1.64	1.74	1.74	1.74	1.74	1.74	1.84	1.84	1.85	1.85	1.85	1.95	1.95	1.96	1.96	1.96
	50°F (10.0°C)	TC	37813	37864	37905	37906	37958	40092	40139	40179	40187	40235	42487	42542	42590	42598	42645	45047	45096	45145	45152	45208
		S/T	0.47	0.55	0.62	0.62	0.71	0.50	0.58	0.66	0.66	0.75	0.53	0.62	0.70	0.70	0.80	0.56	0.65	0.74	0.74	0.85
		PI	1.67	1.68	1.68	1.68	1.68	1.78	1.78	1.78	1.78	1.78	1.88	1.88	1.89	1.89	1.89	2.00	2.00	2.00	2.00	2.00
	59°F (15.0°C)	TC	37185	37235	37275	37277	37327	39426	39472	39511	39519	39566	41781	41836	41882	41890	41937	44299	44347	44395	44402	44457
		S/T	0.47	0.55	0.63	0.63	0.71	0.50	0.58	0.66	0.66	0.76	0.53	0.62	0.70	0.70	0.80	0.56	0.66	0.75	0.75	0.85
		PI	1.78	1.79	1.79	1.79	1.79	1.89	1.89	1.90	1.90	1.90	2.00	2.01	2.01	2.01	2.01	2.12	2.13	2.13	2.13	2.13
	68°F (20.0°C)	TC	36557	36606	36645	36647	36696	38760	38806	38844	38852	38898	41075	41129	41174	41182	41228	43550	43598	43645	43652	43706
		S/T	0.48	0.57	0.64	0.64	0.73	0.51	0.60	0.68	0.68	0.78	0.54	0.64	0.72	0.72	0.82	0.57	0.67	0.77	0.77	0.87
		PI	1.89	1.90	1.90	1.90	1.90	2.01	2.01	2.01	2.01	2.01	2.13	2.13	2.13	2.13	2.13	2.25	2.26	2.26	2.26	2.26
	77°F (25.0°C)	TC	35928	35977	36015	36017	36066	38094	38139	38176	38184	38229	40369	40422	40467	40474	40520	42802	42848	42895	42902	42955
		S/T	0.49	0.57	0.65	0.65	0.74	0.52	0.61	0.69	0.69	0.79	0.55	0.64	0.73	0.73	0.83	0.58	0.68	0.78	0.78	0.88
		PI	2.00	2.00	2.01	2.01	2.01	2.12	2.12	2.13	2.13	2.13	2.25	2.25	2.25	2.25	2.26	2.38	2.39	2.39	2.39	2.39
	82°F (27.8°C)	TC	35328	35375	35413	35415	35462	37457	37501	37538	37545	37590	39694	39746	39790	39798	39842	42086	42132	42178	42184	42237
		S/T	0.49	0.58	0.66	0.66	0.75	0.52	0.62	0.70	0.70	0.80	0.56	0.65	0.74	0.74	0.84	0.59	0.69	0.79	0.79	0.90
		PI	2.19	2.19	2.19	2.19	2.20	2.32	2.32	2.32	2.33	2.33	2.46	2.46	2.46	2.46	2.47	2.61	2.61	2.61	2.61	2.62
	86°F (30.0°C)	TC	34529	34576	34613	34615	34661	36610	36654	36690	36697	36741	38797	38848	38891	38898	38942	41135	41180	41225	41231	41282
		S/T	0.50	0.59	0.67	0.67	0.76	0.53	0.62	0.71	0.71	0.81	0.56	0.66	0.75	0.75	0.86	0.60	0.70	0.80	0.80	0.91
		PI	2.50	2.50	2.50	2.50	2.51	2.65	2.65	2.65	2.65	2.66	2.80	2.81	2.81	2.81	2.81	2.97	2.98	2.98	2.98	2.98
	95°F (35.0°C)	TC	32733	32777	32813	32814	32858	34706	34747	34781	34788	34829	36779	36827	36868	36875	36916	38995	39038	39080	39086	39135
		S/T	0.50	0.59	0.67	0.67	0.76	0.53	0.62	0.71	0.71	0.81	0.56	0.66	0.75	0.75	0.86	0.60	0.70	0.80	0.80	0.91
		PI	3.19	3.19	3.20	3.20	3.20	3.38	3.38	3.39	3.39	3.39	3.58	3.59	3.59	3.59	3.60	3.80	3.80	3.81	3.81	3.81
	104°F (40.0°C)	TC	30088	30129	30161	30163	30203	31902	31939	31971	31977	32015	33807	33851	33889	33895	33933	35844	35883	35922	35928	35973
		S/T	0.51	0.60	0.68	0.68	0.78	0.54	0.64	0.73	0.73	0.83	0.58	0.68	0.77	0.77	0.88	0.61	0.72	0.82	0.82	0.93
		PI	3.46	3.47	3.47	3.47	3.47	3.67	3.67	3.68	3.68	3.68	3.89	3.89	3.90	3.90	3.90	4.12	4.13	4.13	4.13	4.14
	110°F (43.0°C)	TC	28501	28540	28570	28572	28610	30219	30255	30285	30291	30326	32024	32066	32102	32108	32143	33954	33991	34028	34033	34075
		S/T	0.53	0.62	0.71	0.71	0.81	0.56	0.66	0.75	0.75	0.86	0.60	0.70	0.80	0.80	0.91	0.63	0.74	0.85	0.85	0.96
		PI	3.62	3.63	3.63	3.63	3.64	3.84	3.85	3.85	3.85	3.86	4.07	4.08	4.08	4.08	4.09	4.32	4.32	4.33	4.33	4.33
	115°F (46.0°C)	TC	21779	21808	21832	21832	21862	23091	23119	23141	23146	23173	24471	24503	24530	24534	24562	25945	25973	26002	26006	26038
		S/T	0.54	0.63	0.72	0.72	0.82	0.57	0.67	0.76	0.76	0.87	0.61	0.71	0.81	0.81	0.92	0.64	0.75	0.86	0.86	0.98
		PI	2.92	2.92	2.93	2.93	2.93	3.10	3.10	3.10	3.10	3.11	3.28	3.28	3.29	3.29	3.29	3.48	3.48	3.49	3.49	3.49
	122°F (50.0°C)	TC	12815	12833	12846	12847	12864	13588	13604	13617	13620	13636	14399	14418	14434	14437	14453	15267	15284	15300	15303	15322
		S/T	0.55	0.65	0.73	0.73	0.84	0.58	0.69	0.78	0.78	0.89	0.62	0.73	0.83	0.83	0.94	0.66	0.77	0.88	0.88	1.00
		PI	1.98	1.98	1.99	1.99	1.99	2.10	2.10	2.10	2.11	2.11	2.23	2.23	2.23	2.23	2.23	2.36	2.36	2.36	2.37	2.37

COOLING PERFORMANCE AT INDOOR DRY BULB TEMPERATURE SIZE 33 (Sheet 4 of 4)

AIRFLOW (CFM)	OUTDOOR DB(°F)	ID WB (°F)	60.8°F(16.0°C)					64.4°F(18.0°C)					67°F(19.4°C)					71.6°F(22.0°C)				
		ID DB (°F)	73.4°F (23.0°C)	77.0°F (25.0°C)	80.0°F (26.7°C)	80.6°F (27.0°C)	84.2°F (29.0°C)	73.4°F (23.0°C)	77.0°F (25.0°C)	80.0°F (26.7°C)	80.6°F (27.0°C)	84.2°F (29.0°C)	73.4°F (23.0°C)	77.0°F (25.0°C)	80.0°F (26.7°C)	80.6°F (27.0°C)	84.2°F (29.0°C)	73.4°F (23.0°C)	77.0°F (25.0°C)	80.0°F (26.7°C)	80.6°F (27.0°C)	84.2°F (29.0°C)
1188	-22°F (-30.0°C)	TC	27843	27881	27911	27912	27950	29521	29556	29585	29591	29626	31285	31325	31360	31366	31401	33170	33206	33242	33247	33289
		S/T	0.48	0.56	0.63	0.63	0.72	0.50	0.59	0.67	0.67	0.77	0.53	0.63	0.71	0.71	0.81	0.57	0.67	0.76	0.76	0.86
		PI	1.91	1.91	1.91	1.91	1.92	2.03	2.03	2.03	2.03	2.03	2.15	2.15	2.15	2.15	2.15	2.28	2.28	2.28	2.28	2.28
	-13°F (-25.0°C)	TC	30163	30204	30237	30238	30279	31981	32019	32051	32057	32095	33892	33936	33974	33980	34018	35934	35973	36012	36018	36063
		S/T	0.48	0.56	0.64	0.64	0.73	0.51	0.60	0.68	0.68	0.77	0.54	0.63	0.72	0.72	0.82	0.57	0.67	0.76	0.76	0.87
		PI	2.07	2.07	2.07	2.07	2.08	2.19	2.20	2.20	2.20	2.20	2.32	2.33	2.33	2.33	2.33	2.46	2.47	2.47	2.47	2.47
	-4°F (-20.0°C)	TC	32484	32527	32562	32564	32608	34441	34482	34516	34523	34564	36499	36546	36587	36594	36635	38698	38740	38782	38788	38837
		S/T	0.48	0.57	0.64	0.64	0.73	0.51	0.60	0.68	0.68	0.78	0.54	0.64	0.72	0.72	0.82	0.57	0.67	0.77	0.77	0.87
		PI	2.23	2.23	2.23	2.23	2.24	2.36	2.37	2.37	2.37	2.37	2.50	2.51	2.51	2.51	2.51	2.65	2.66	2.66	2.66	2.66
	0°F (-17.8°C)	TC	33515	33560	33596	33598	33643	35535	35577	35612	35619	35661	37658	37707	37749	37756	37798	39927	39970	40014	40020	40070
		S/T	0.48	0.57	0.64	0.64	0.73	0.51	0.60	0.68	0.68	0.78	0.54	0.64	0.72	0.72	0.83	0.58	0.68	0.77	0.77	0.88
		PI	2.30	2.30	2.30	2.30	2.31	2.44	2.44	2.44	2.44	2.45	2.58	2.59	2.59	2.59	2.59	2.74	2.74	2.74	2.75	2.75
	5°F (-15.0°C)	TC	34804	34851	34888	34890	34937	36901	36945	36982	36989	37033	39106	39157	39200	39208	39252	41462	41507	41552	41559	41611
		S/T	0.49	0.57	0.65	0.65	0.74	0.51	0.60	0.69	0.69	0.78	0.55	0.64	0.73	0.73	0.83	0.58	0.68	0.77	0.77	0.88
		PI	2.39	2.39	2.39	2.39	2.40	2.53	2.53	2.54	2.54	2.54	2.68	2.69	2.69	2.69	2.69	2.84	2.85	2.85	2.85	2.85
	14°F (-10.0°C)	TC	34499	34546	34583	34585	34631	36579	36622	36658	36665	36709	38764	38814	38858	38865	38908	41100	41144	41189	41195	41247
		S/T	0.49	0.57	0.65	0.65	0.74	0.52	0.61	0.69	0.69	0.78	0.55	0.64	0.73	0.73	0.83	0.58	0.68	0.77	0.77	0.88
		PI	2.32	2.32	2.32	2.32	2.33	2.46	2.46	2.46	2.46	2.47	2.61	2.61	2.61	2.61	2.62	2.76	2.77	2.77	2.77	2.77
	17°F (-8.3°C)	TC	34398	34444	34481	34483	34529	36471	36514	36550	36557	36601	38650	38700	38743	38750	38794	40979	41023	41068	41074	41125
		S/T	0.49	0.57	0.65	0.65	0.74	0.52	0.61	0.69	0.69	0.79	0.55	0.64	0.73	0.73	0.83	0.58	0.68	0.78	0.78	0.88
		PI	2.30	2.30	2.30	2.30	2.30	2.43	2.44	2.44	2.44	2.44	2.58	2.58	2.59	2.59	2.59	2.74	2.74	2.74	2.74	2.75
	23°F (-5.0°C)	TC	36907	36957	36997	36998	37048	39132	39178	39217	39224	39271	41469	41523	41570	41577	41624	43968	44016	44064	44071	44125
		S/T	0.49	0.58	0.65	0.65	0.75	0.52	0.61	0.69	0.69	0.79	0.55	0.65	0.74	0.74	0.84	0.58	0.69	0.78	0.78	0.89
		PI	2.11	2.11	2.11	2.11	2.12	2.24	2.24	2.24	2.24	2.24	2.37	2.37	2.38	2.38	2.38	2.51	2.52	2.52	2.52	2.52
	35°F (1.7°C)	TC	41926	41982	42027	42029	42086	44453	44505	44549	44558	44611	47108	47170	47222	47231	47284	49947	50001	50055	50063	50126
		S/T	0.49	0.58	0.66	0.66	0.75	0.52	0.61	0.70	0.70	0.79	0.55	0.65	0.74	0.74	0.84	0.59	0.69	0.78	0.78	0.89
		PI	1.74	1.74	1.74	1.74	1.74	1.84	1.84	1.84	1.84	1.85	1.95	1.95	1.96	1.96	1.96	2.07	2.07	2.07	2.07	2.08
	41°F (5.0°C)	TC	41226	41282	41326	41328	41384	43711	43762	43806	43814	43866	46322	46382	46434	46443	46494	49113	49166	49220	49228	49289
		S/T	0.49	0.58	0.66	0.66	0.75	0.52	0.61	0.70	0.70	0.80	0.56	0.65	0.74	0.74	0.84	0.59	0.69	0.78	0.78	0.89
		PI	1.74	1.74	1.75	1.75	1.75	1.85	1.85	1.85	1.85	1.85	1.96	1.96	1.96	1.96	1.96	2.07	2.08	2.08	2.08	2.08
	47°F (8.3°C)	TC	40526	40581	40625	40626	40681	42969	43020	43062	43071	43122	45536	45595	45646	45654	45705	48279	48332	48384	48392	48452
		S/T	0.50	0.58	0.66	0.66	0.75	0.53	0.62	0.70	0.70	0.80	0.56	0.65	0.74	0.74	0.85	0.59	0.69	0.79	0.79	0.90
		PI	1.75	1.75	1.75	1.75	1.75	1.85	1.85	1.86	1.86	1.86	1.96	1.96	1.97	1.97	1.97	2.08	2.08	2.09	2.09	2.09
	50°F (10.0°C)	TC	40303	40357	40401	40403	40457	42732	42783	42825	42833	42884	45285	45344	45394	45403	45453	48013	48066	48118	48125	48185
		S/T	0.50	0.58	0.66	0.66	0.76	0.53	0.62	0.70	0.70	0.80	0.56	0.66	0.75	0.75	0.85	0.59	0.70	0.79	0.79	0.90
		PI	1.79	1.79	1.79	1.79	1.79	1.89	1.89	1.90	1.90	1.90	2.01	2.01	2.01	2.01	2.01	2.13	2.13	2.13	2.13	2.13
	59°F (15.0°C)	TC	39633	39687	39730	39731	39785	42022	42072	42113	42122	42172	44533	44590	44640	44648	44698	47216	47267	47318	47326	47385
		S/T	0.50	0.59	0.67	0.67	0.76	0.53	0.62	0.71	0.71	0.81	0.56	0.66	0.75	0.75	0.86	0.60	0.70	0.80	0.80	0.91
		PI	1.90	1.90	1.91	1.91	1.91	2.02	2.02	2.02	2.02	2.02	2.14	2.14	2.14	2.14	2.14	2.26	2.27	2.27	2.27	2.27
	68°F (20.0°C)	TC	38964	39016	39058	39060	39113	41312	41361	41402	41410	41459	43780	43837	43886	43894	43943	46418	46468	46519	46526	46584
		S/T	0.51	0.60	0.69	0.69	0.78	0.54	0.64	0.73	0.73	0.83	0.58	0.68	0.77	0.77	0.88	0.61	0.72	0.82	0.82	0.93
		PI	2.02	2.02	2.02	2.02	2.02	2.14	2.14	2.14	2.14	2.15	2.27	2.27	2.27	2.27	2.27	2.40	2.41	2.41	2.41	2.41
	77°F (25.0°C)	TC	38294	38346	38387	38389	38440	40602	40650	40690	40698	40747	43028	43084	43132	43140	43188	45620	45670	45720	45727	45784
		S/T	0.52	0.61	0.69	0.69	0.79	0.55	0.65	0.74	0.74	0.84	0.59	0.69	0.78	0.78	0.89	0.62	0.73	0.83	0.83	0.94
		PI	2.13	2.14	2.14	2.14	2.14	2.26	2.26	2.27	2.27	2.27	2.40	2.40	2.40	2.40	2.41	2.54	2.54	2.55	2.55	2.55
	82°F (27.8°C)	TC	37654	37705	37745	37747	37798	39923	39970	40010	40018	40065	42308	42363	42410	42418	42466	44857	44906	44955	44962	45018
		S/T	0.53	0.62	0.70	0.70	0.80	0.56	0.66	0.75	0.75	0.85	0.59	0.70	0.79	0.79	0.90	0.63	0.74	0.84	0.84	0.95
		PI	2.33	2.33	2.34	2.34	2.34	2.47	2.48	2.48	2.48	2.48	2.62	2.62	2.63	2.63	2.63	2.78	2.78	2.78	2.78	2.79
	86°F (30.0°C)	TC	36803	36853	36892	36894	36944	39021	39067	39106	39114	39160	41352	41406	41452	41460	41506	43844	43892	43939	43946	44001
		S/T	0.53	0.63	0.71	0.71	0.81	0.57	0.66	0.75	0.75	0.86	0.60	0.70	0.80	0.80	0.91	0.64	0.75	0.85	0.85	0.97
		PI	2.66	2.66	2.67	2.67	2.67	2.82	2.82	2.83	2.83	2.83	2.99	2.99	3.00	3.00	3.00	3.17	3.17	3.18	3.18	3.18
	95°F (35.0°C)	TC	34889	34936	34973	34975	35022	36991	37035	37072	37079	37123	39201	39252	39296	39303	39347	41563	41608	41654	41660	41712
		S/T	0.53	0.63	0.71	0.71	0.81	0.57	0.66	0.75	0.75	0.86	0.60	0.70	0.80	0.80	0.91	0.64	0.75	0.85	0.85	0.97
		PI	3.40	3.40	3.41	3.41	3.41	3.60	3.61	3.61	3.61	3.62	3.82	3.82	3.83	3.83	3.83	4.05	4.05	4.06	4.06	4.06
	104°F (40.0°C)	TC	32070	32113	32147	32149	32192	34002	34043	34076	34083	34123	36034	36080	36121	36127	36168	38205	38246	38288	38294	38342
		S/T	0.55	0.64	0.73	0.73	0.83	0.58	0.68	0.77	0.77	0.88	0.62	0.72	0.82	0.82	0.93	0.65	0.76	0.87	0.87	0.99
		PI	3.69	3.69	3.70	3.70	3.70	3.91	3.92	3.92	3.92	3.92	4.14	4.15	4.15	4.16	4.16	4.39	4.40	4.40	4.40	4.41
	110°F (43.0°C)	TC	30378	30419	30452	30453	30494	32209	32247	32279	32285	32324	34133	34177	34216	34222	34260	36190	36229	36268	36274	36319
		S/T	0.57	0.67	0.76	0.76	0.86	0.60	0.71	0.80	0.80	0.91	0.64	0.75	0.85	0.85	0.97	0.68	0.79	0.90	0.90	1.00
		PI	3.86	3.87	3.87	3.87	3.88	4.09	4.10	4.10	4.10	4.11	4.34	4.35	4.35	4.35	4.36	4.60	4.61	4.61	4.61	4.62
	115°F (46.0°C)	TC	23213	23244	23269	23270	23302	24612	24641	24665	24670	24699	26082	26116	26145	26150	26179	27654	27684	27714	27718	27753
		S/T	0.57	0.67	0.77	0.77	0.87	0.61	0.71	0.81	0.81	0.92	0.65	0.76	0.86	0.86	0.98	0.68	0.80	0.91	0.91	1.00
		PI	3.11	3.12	3.12	3.12	3.12	3.30	3.30	3.31	3.31	3.31	3.50	3.50	3.50	3.51	3.51	3.71	3.71	3.72	3.72	3.72
	122°F (50.0°C)	TC	13659	13678	13692	13693	13711	14482	14500	14514	14517	14534	15348	15368	15385	15388	15405	16272	16290	16308	16310	16331
		S/T	0.59	0.69	0.78	0.78	0.89	0.62	0.73	0.83	0.83	0.95	0.66	0.77	0.88	0.88	1.00	0.70	0.82	0.93	0.93	1.00
		PI	2.11	2.11	2.12	2.12	2.12	2.24	2.24	2.24	2.24	2.25	2.37	2.38	2.38	2.38	2.38	2.52	2.52	2.52	2.52	2.52

NOTE: Values in gray are extrapolated based on tested performance.

Table 34 — Air Handler Heating Performance (33K)

HEATING PERFORMANCE AT INDOOR DRY BULB TEMPERATURE SIZE 33 (Sheet 1 of 2)											
AIRFLOW (CFM)	OUTDOOR DB(°F)	TC: Total Heating Capacity (BTU/hr)					PI: Power Input (kW)				
		Indoor Conditions (DB °F)					Indoor Conditions (DB °F)				
		60.8°F (16.0°C)	68°F (20.0°C)	70°F (21.1°C)	71.6°F (22.0°C)	75.2°F (24.0°C)	60.8°F (16.0°C)	68°F (20.0°C)	70°F (21.1°C)	71.6°F (22.0°C)	75.2°F (24.0°C)
865	-22°F(-30.0°C)	17372	17025	16940	17006	16853	3.92	3.95	3.96	3.97	3.98
	-13°F(-25.0°C)	21101	20679	20576	19862	19683	4.15	4.18	4.19	4.20	4.21
	-4°F(-20.0°C)	25361	24854	24730	23871	23656	4.34	4.38	4.39	4.40	4.41
	0°F(-17.8°C)	27575	27024	26889	25955	25722	4.47	4.50	4.51	4.52	4.54
	5°F(-15.0°C)	30343	29736	29588	28561	28304	4.63	4.66	4.67	4.68	4.70
	14°F(-10.0°C)	28848	28271	28129	27153	26909	3.84	3.87	3.88	3.89	3.90
	17°F(-8.3°C)	28349	27782	27643	26684	26444	3.58	3.61	3.61	3.62	3.64
	22°F(-5.6°C)	29658	29065	28920	27916	27665	3.56	3.59	3.60	3.61	3.62
	27°F(-2.8°C)	30968	30348	30197	29148	28886	3.55	3.58	3.58	3.59	3.60
	32°F(-0.0°C)	32277	31631	31473	30381	30107	3.53	3.56	3.57	3.57	3.59
	35°F(1.7°C)	33062	32401	32239	31120	30840	3.52	3.55	3.56	3.56	3.58
	37°F(2.8°C)	33444	32775	32612	31480	31196	3.53	3.56	3.57	3.58	3.59
	42°F(5.6°C)	34399	33711	33543	32378	32087	3.57	3.60	3.60	3.61	3.63
	44.6°F(7.0°C)	34781	34086	33915	32738	32443	3.58	3.61	3.62	3.63	3.64
	47°F(8.3°C)	35354	34647	34474	33277	32978	3.60	3.63	3.64	3.65	3.66
	52°F(11.1°C)	30675	30061	29911	28873	28613	3.08	3.11	3.11	3.12	3.13
	57°F(13.9°C)	25996	25476	25348	24469	24248	2.56	2.58	2.59	2.59	2.60
	59°F(15.0°C)	24124	23641	23523	22707	22502	2.35	2.37	2.38	2.38	2.39
	62°F(16.7°C)	21316	20890	20786	20064	19884	2.04	2.06	2.06	2.06	2.07
	64.4°F(18.0°C)	19445	19056	18961	18302	18138	1.83	1.85	1.85	1.85	1.86
971	-22°F(-30.0°C)	18883	18505	18413	18412	18246	3.96	3.99	4.00	4.01	4.02
	-13°F(-25.0°C)	22491	22041	21931	21504	21310	4.19	4.22	4.23	4.24	4.26
	-4°F(-20.0°C)	27031	26490	26358	25845	25612	4.39	4.42	4.43	4.44	4.46
	0°F(-17.8°C)	29391	28803	28659	28101	27848	4.51	4.55	4.56	4.57	4.59
	5°F(-15.0°C)	32341	31694	31536	30922	30643	4.67	4.71	4.72	4.73	4.75
	14°F(-10.0°C)	30747	30132	29982	29398	29133	3.88	3.91	3.92	3.93	3.94
	17°F(-8.3°C)	30216	29612	29464	28890	28630	3.61	3.64	3.65	3.66	3.67
	22°F(-5.6°C)	31611	30979	30824	30224	29952	3.60	3.63	3.63	3.64	3.66
	27°F(-2.8°C)	33007	32347	32185	31558	31274	3.58	3.61	3.62	3.63	3.64
	32°F(-0.0°C)	34402	33714	33546	32892	32596	3.57	3.60	3.60	3.61	3.62
	35°F(1.7°C)	35240	34535	34362	33693	33390	3.56	3.59	3.59	3.60	3.61
	37°F(2.8°C)	35647	34934	34759	34082	33775	3.57	3.60	3.61	3.61	3.63
	42°F(5.6°C)	36664	35931	35751	35055	34740	3.60	3.63	3.64	3.65	3.66
	44.6°F(7.0°C)	37072	36330	36148	35444	35125	3.62	3.65	3.65	3.66	3.68
	47°F(8.3°C)	37682	36929	36744	36028	35704	3.64	3.67	3.68	3.68	3.70
	52°F(11.1°C)	32695	32041	31881	31260	30979	3.11	3.14	3.14	3.15	3.16
	57°F(13.9°C)	27707	27153	27018	26491	26253	2.59	2.61	2.61	2.62	2.63
	59°F(15.0°C)	25713	25198	25072	24584	24363	2.38	2.39	2.40	2.40	2.41
	62°F(16.7°C)	22720	22266	22154	21723	21527	2.06	2.08	2.08	2.08	2.09
	64.4°F(18.0°C)	20725	20311	20209	19816	19637	1.85	1.86	1.87	1.87	1.88

HEATING PERFORMANCE AT INDOOR DRY BULB TEMPERATURE SIZE 33 (Sheet 2 of 2)

AIRFLOW (CFM)	OUTDOOR DB(°F)	TC: Total Heating Capacity (BTU/hr) Indoor Conditions (DB °F)					PI: Power Input (kW) Indoor Conditions (DB °F)				
		60.8°F (16.0°C)	68°F (20.0°C)	70°F (21.1°C)	71.6°F (22.0°C)	75.2°F (24.0°C)	60.8°F (16.0°C)	68°F (20.0°C)	70°F (21.1°C)	71.6°F (22.0°C)	75.2°F (24.0°C)
1082	-22°F(-30.0°C)	20525	20114	20014	19934	19754	4.00	4.03	4.04	4.05	4.06
	-13°F(-25.0°C)	23972	23493	23375	23282	23072	4.23	4.26	4.27	4.28	4.30
	-4°F(-20.0°C)	28811	28235	28094	27981	27730	4.43	4.47	4.48	4.48	4.50
	0°F(-17.8°C)	31327	30700	30547	30424	30151	4.56	4.60	4.61	4.61	4.63
	5°F(-15.0°C)	34471	33781	33613	33478	33177	4.72	4.76	4.77	4.78	4.80
	14°F(-10.0°C)	32772	32117	31956	31828	31542	3.92	3.95	3.96	3.97	3.98
	17°F(-8.3°C)	32206	31562	31404	31278	30997	3.65	3.68	3.69	3.70	3.71
	22°F(-5.6°C)	33693	33019	32854	32723	32428	3.63	3.66	3.67	3.68	3.69
	27°F(-2.8°C)	35180	34477	34304	34167	33860	3.62	3.65	3.66	3.66	3.68
	32°F(-0.0°C)	36668	35934	35755	35612	35291	3.60	3.63	3.64	3.65	3.66
	35°F(1.7°C)	37560	36809	36625	36478	36150	3.59	3.62	3.63	3.64	3.65
	37°F(2.8°C)	37994	37234	37048	36900	36568	3.61	3.64	3.64	3.65	3.67
	42°F(5.6°C)	39079	38297	38106	37953	37612	3.64	3.67	3.68	3.69	3.70
	44.6°F(7.0°C)	39513	38722	38529	38375	38029	3.65	3.68	3.69	3.70	3.71
	47°F(8.3°C)	40164	39360	39163	39007	38656	3.68	3.71	3.71	3.72	3.73
	52°F(11.1°C)	34848	34151	33980	33844	33540	3.14	3.17	3.18	3.18	3.19
	57°F(13.9°C)	29532	28941	28797	28681	28423	2.61	2.63	2.64	2.64	2.65
	59°F(15.0°C)	27406	26858	26723	26616	26377	2.40	2.42	2.42	2.43	2.44
	62°F(16.7°C)	24216	23732	23613	23519	23307	2.08	2.10	2.10	2.11	2.11
	64.4°F(18.0°C)	22090	21648	21540	21454	21261	1.87	1.88	1.89	1.89	1.90
1188	-22°F(-30.0°C)	21877	21439	21332	21246	21055	4.04	4.07	4.08	4.09	4.10
	-13°F(-25.0°C)	25551	25040	24914	24815	24591	4.27	4.31	4.32	4.32	4.34
	-4°F(-20.0°C)	30708	30094	29944	29824	29556	4.48	4.51	4.52	4.53	4.55
	0°F(-17.8°C)	33389	32722	32558	32428	32136	4.61	4.64	4.65	4.66	4.68
	5°F(-15.0°C)	36741	36006	35826	35683	35362	4.77	4.81	4.82	4.82	4.84
	14°F(-10.0°C)	34930	34231	34060	33924	33619	3.96	3.99	4.00	4.01	4.02
	17°F(-8.3°C)	34326	33640	33472	33338	33038	3.69	3.72	3.73	3.73	3.75
	22°F(-5.6°C)	35912	35194	35018	34877	34564	3.67	3.70	3.71	3.72	3.73
	27°F(-2.8°C)	37497	36747	36563	36417	36089	3.66	3.68	3.69	3.70	3.71
	32°F(-0.0°C)	39082	38301	38109	37957	37615	3.64	3.67	3.68	3.68	3.70
	35°F(1.7°C)	40034	39233	39037	38881	38531	3.63	3.66	3.67	3.67	3.69
	37°F(2.8°C)	40496	39686	39488	39330	38976	3.64	3.67	3.68	3.69	3.70
	42°F(5.6°C)	41652	40819	40615	40453	40088	3.68	3.71	3.72	3.72	3.74
	44.6°F(7.0°C)	42115	41272	41066	40902	40534	3.69	3.72	3.73	3.74	3.75
	47°F(8.3°C)	42808	41952	41742	41575	41201	3.71	3.74	3.75	3.76	3.77
	52°F(11.1°C)	37143	36400	36218	36073	35748	3.18	3.20	3.21	3.21	3.23
	57°F(13.9°C)	31477	30847	30693	30570	30295	2.64	2.66	2.67	2.67	2.68
	59°F(15.0°C)	29210	28626	28483	28369	28114	2.42	2.44	2.45	2.45	2.46
	62°F(16.7°C)	25811	25295	25168	25068	24842	2.10	2.12	2.12	2.13	2.14
	64.4°F(18.0°C)	23545	23074	22958	22866	22661	1.89	1.90	1.91	1.91	1.92

NOTE: Values in gray are extrapolated based on tested performance.

HEATING AND COOLING PERFORMANCE

High Static Slim Duct (45MBDAQ)

Table 35 — High Static Slim Duct Cooling Performance (9K)

COOLING PERFORMANCE AT INDOOR DRY BULB TEMPERATURE SIZE 9 (Sheet 1 of 4)

AIRFLOW (CFM)	OUTDOOR DB(°F)	ID WB(°F)	60.8°F(16.0°C)					64.4°F(18.0°C)					67°F(19.4°C)					71.6°F(22.0°C)				
		ID DB(°F)	73.4°F(23.0°C)	77.0°F(25.0°C)	80.0°F(26.7°C)	80.6°F(27.0°C)	84.2°F(29.0°C)	73.4°F(23.0°C)	77.0°F(25.0°C)	80.0°F(26.7°C)	80.6°F(27.0°C)	84.2°F(29.0°C)	73.4°F(23.0°C)	77.0°F(25.0°C)	80.0°F(26.7°C)	80.6°F(27.0°C)	84.2°F(29.0°C)	73.4°F(23.0°C)	77.0°F(25.0°C)	80.0°F(26.7°C)	80.6°F(27.0°C)	84.2°F(29.0°C)
201	-22°F (-30.0°C)	TC	5523	5530	5536	5537	5544	5856	5863	5869	5870	5877	6206	6214	6221	6222	6229	6580	6587	6594	6595	6603
		S/T	0.31	0.36	0.41	0.41	0.46	0.32	0.38	0.43	0.43	0.49	0.34	0.40	0.46	0.46	0.52	0.36	0.43	0.49	0.49	0.55
		PI	0.23	0.23	0.23	0.23	0.23	0.25	0.25	0.25	0.25	0.25	0.26	0.26	0.26	0.26	0.26	0.28	0.28	0.28	0.28	0.28
	-13°F (-25.0°C)	TC	5983	5991	5998	5998	6006	6344	6351	6358	6359	6366	6723	6732	6739	6740	6748	7128	7136	7143	7145	7153
		S/T	0.31	0.36	0.41	0.41	0.47	0.33	0.38	0.43	0.44	0.50	0.35	0.41	0.46	0.46	0.53	0.37	0.43	0.49	0.49	0.56
		PI	0.25	0.25	0.25	0.25	0.25	0.27	0.27	0.27	0.27	0.27	0.28	0.28	0.28	0.28	0.28	0.30	0.30	0.30	0.30	0.30
	-4°F (-20.0°C)	TC	6443	6452	6459	6459	6468	6832	6840	6847	6848	6856	7240	7249	7257	7259	7267	7676	7685	7693	7694	7704
		S/T	0.31	0.36	0.41	0.41	0.47	0.33	0.38	0.44	0.44	0.50	0.35	0.41	0.46	0.46	0.53	0.37	0.43	0.49	0.49	0.56
		PI	0.27	0.27	0.27	0.27	0.27	0.29	0.29	0.29	0.29	0.29	0.31	0.31	0.31	0.31	0.31	0.32	0.32	0.32	0.32	0.33
	0°F (-17.8°C)	TC	6648	6657	6664	6664	6673	7049	7057	7064	7065	7074	7470	7480	7488	7489	7498	7920	7928	7937	7938	7948
		S/T	0.31	0.36	0.41	0.41	0.47	0.33	0.39	0.44	0.44	0.50	0.35	0.41	0.47	0.47	0.53	0.37	0.43	0.49	0.49	0.56
		PI	0.28	0.28	0.28	0.28	0.28	0.30	0.30	0.30	0.30	0.30	0.32	0.32	0.32	0.32	0.32	0.33	0.33	0.33	0.33	0.34
	5°F (-15.0°C)	TC	6904	6913	6920	6921	6930	7320	7328	7336	7337	7346	7757	7767	7776	7777	7786	8224	8233	8242	8244	8254
		S/T	0.31	0.37	0.42	0.42	0.47	0.33	0.39	0.44	0.44	0.50	0.35	0.41	0.47	0.47	0.53	0.37	0.44	0.50	0.50	0.56
		PI	0.29	0.29	0.29	0.29	0.29	0.31	0.31	0.31	0.31	0.31	0.33	0.33	0.33	0.33	0.33	0.35	0.35	0.35	0.35	0.35
	14°F (-10.0°C)	TC	6405	6413	6420	6421	6429	6791	6799	6806	6807	6815	7196	7206	7214	7215	7223	7630	7638	7647	7648	7657
		S/T	0.31	0.37	0.42	0.42	0.48	0.33	0.39	0.44	0.44	0.50	0.35	0.41	0.47	0.47	0.53	0.37	0.44	0.50	0.50	0.57
		PI	0.32	0.32	0.32	0.32	0.32	0.34	0.34	0.34	0.34	0.34	0.36	0.36	0.36	0.36	0.36	0.38	0.38	0.38	0.38	0.38
	17°F (-8.3°C)	TC	6238	6247	6254	6254	6262	6614	6622	6629	6630	6638	7010	7019	7027	7028	7036	7432	7440	7448	7449	7459
		S/T	0.31	0.37	0.42	0.42	0.48	0.33	0.39	0.44	0.44	0.51	0.35	0.41	0.47	0.47	0.54	0.37	0.44	0.50	0.50	0.57
		PI	0.33	0.33	0.33	0.33	0.33	0.35	0.35	0.35	0.35	0.35	0.37	0.37	0.37	0.37	0.37	0.39	0.40	0.40	0.40	0.40
	23°F (-5.0°C)	TC	6553	6562	6569	6569	6578	6948	6956	6963	6964	6973	7363	7373	7381	7382	7390	7807	7815	7824	7825	7835
		S/T	0.32	0.37	0.42	0.42	0.48	0.33	0.39	0.45	0.45	0.51	0.35	0.42	0.47	0.47	0.54	0.38	0.44	0.50	0.50	0.57
		PI	0.34	0.34	0.34	0.34	0.34	0.36	0.36	0.36	0.36	0.36	0.38	0.38	0.38	0.38	0.38	0.40	0.41	0.41	0.41	0.41
	35°F (1.7°C)	TC	7182	7192	7199	7200	7209	7615	7624	7631	7633	7642	8070	8080	8089	8091	8100	8556	8565	8575	8576	8587
		S/T	0.32	0.37	0.42	0.42	0.48	0.34	0.39	0.45	0.45	0.51	0.36	0.42	0.47	0.47	0.54	0.38	0.44	0.50	0.50	0.57
		PI	0.36	0.36	0.36	0.36	0.36	0.38	0.38	0.38	0.38	0.38	0.40	0.40	0.40	0.40	0.40	0.42	0.42	0.43	0.43	0.43
	41°F (5.0°C)	TC	6995	7005	7012	7012	7022	7417	7426	7433	7434	7443	7860	7870	7879	7880	7889	8333	8342	8352	8353	8363
		S/T	0.32	0.37	0.42	0.42	0.48	0.34	0.39	0.45	0.45	0.51	0.36	0.42	0.48	0.48	0.54	0.38	0.44	0.50	0.50	0.57
		PI	0.36	0.36	0.36	0.36	0.36	0.38	0.38	0.38	0.38	0.38	0.40	0.40	0.40	0.40	0.40	0.43	0.43	0.43	0.43	0.43
	47°F (8.3°C)	TC	6808	6818	6825	6825	6834	7219	7227	7234	7236	7244	7650	7660	7668	7670	7678	8111	8120	8129	8130	8140
		S/T	0.32	0.37	0.42	0.42	0.48	0.34	0.40	0.45	0.45	0.51	0.36	0.42	0.48	0.48	0.54	0.38	0.44	0.51	0.51	0.58
		PI	0.36	0.36	0.36	0.36	0.36	0.38	0.38	0.38	0.38	0.38	0.40	0.40	0.41	0.41	0.41	0.43	0.43	0.43	0.43	0.43
	50°F (10.0°C)	TC	6872	6881	6889	6889	6898	7286	7295	7302	7303	7312	7721	7731	7740	7741	7750	8187	8196	8204	8206	8216
		S/T	0.32	0.38	0.43	0.43	0.49	0.34	0.40	0.45	0.45	0.52	0.36	0.42	0.48	0.48	0.55	0.38	0.45	0.51	0.51	0.58
		PI	0.36	0.36	0.36	0.36	0.36	0.38	0.38	0.38	0.38	0.38	0.40	0.40	0.40	0.40	0.40	0.43	0.43	0.43	0.43	0.43
	59°F (15.0°C)	TC	7063	7072	7080	7080	7090	7488	7497	7505	7506	7515	7936	7946	7955	7956	7965	8414	8423	8432	8433	8444
		S/T	0.32	0.38	0.43	0.43	0.49	0.34	0.40	0.45	0.45	0.52	0.36	0.42	0.48	0.48	0.55	0.38	0.45	0.51	0.51	0.58
		PI	0.35	0.35	0.35	0.35	0.35	0.37	0.37	0.37	0.37	0.37	0.40	0.40	0.40	0.40	0.40	0.42	0.42	0.42	0.42	0.42
	68°F (20.0°C)	TC	7253	7263	7271	7271	7281	7690	7699	7707	7709	7718	8150	8160	8170	8171	8180	8641	8650	8660	8661	8672
		S/T	0.33	0.39	0.44	0.44	0.50	0.35	0.41	0.47	0.47	0.53	0.37	0.44	0.49	0.49	0.56	0.39	0.46	0.52	0.52	0.60
		PI	0.35	0.35	0.35	0.35	0.35	0.37	0.37	0.37	0.37	0.37	0.39	0.39	0.39	0.39	0.39	0.41	0.41	0.41	0.41	0.41
	77°F (25.0°C)	TC	7444	7454	7462	7462	7472	7893	7902	7910	7911	7921	8364	8375	8384	8386	8395	8868	8878	8887	8889	8900
		S/T	0.33	0.39	0.45	0.45	0.51	0.35	0.42	0.47	0.47	0.54	0.38	0.44	0.50	0.50	0.57	0.40	0.47	0.53	0.53	0.61
		PI	0.34	0.34	0.34	0.34	0.34	0.36	0.36	0.36	0.36	0.36	0.38	0.38	0.38	0.38	0.38	0.41	0.41	0.41	0.41	0.41
	82°F (27.8°C)	TC	7497	7507	7516	7516	7526	7949	7959	7966	7968	7977	8424	8435	8444	8446	8455	8932	8941	8951	8952	8964
		S/T	0.34	0.40	0.45	0.45	0.51	0.36	0.42	0.48	0.48	0.55	0.38	0.45	0.51	0.51	0.58	0.40	0.47	0.54	0.54	0.61
		PI	0.39	0.39	0.39	0.39	0.39	0.41	0.41	0.41	0.41	0.41	0.44	0.44	0.44	0.44	0.44	0.46	0.46	0.46	0.46	0.46
	86°F (30.0°C)	TC	7474	7484	7492	7492	7502	7924	7934	7942	7943	7953	8398	8409	8418	8420	8429	8904	8913	8923	8925	8936
		S/T	0.34	0.40	0.46	0.46	0.52	0.36	0.43	0.48	0.48	0.55	0.39	0.45	0.51	0.51	0.59	0.41	0.48	0.54	0.54	0.62
		PI	0.49	0.49	0.49	0.49	0.49	0.52	0.52	0.52	0.52	0.52	0.55	0.55	0.55	0.55	0.55	0.58	0.58	0.58	0.58	0.58
	95°F (35.0°C)	TC	7421	7431	7439	7439	7450	7868	7878	7886	7887	7896	8339	8349	8359	8360	8370	8841	8851	8860	8862	8873
		S/T	0.34	0.40	0.46	0.46	0.52	0.36	0.43	0.48	0.48	0.55	0.39	0.45	0.51	0.51	0.59	0.41	0.48	0.54	0.54	0.62
		PI	0.72	0.72	0.72	0.72	0.72	0.76	0.76	0.76	0.76	0.76	0.80	0.81	0.81	0.81	0.81	0.85	0.85	0.85	0.86	0.86
	104°F (40.0°C)	TC	6720	6729	6736	6736	6745	7125	7133	7140	7142	7150	7550	7560	7569	7570	7578	8005	8014	8023	8024	8034
		S/T	0.35	0.41	0.47	0.47	0.53	0.37	0.44	0.50	0.50	0.57	0.39	0.46	0.53	0.53	0.60	0.42	0.49	0.56	0.56	0.64
		PI	0.72	0.72	0.72	0.72	0.72	0.76	0.76	0.76	0.76	0.76	0.81	0.81	0.81	0.81	0.81	0.86	0.86	0.86	0.86	0.86
	110°F (43.0°C)	TC	6299	6307	6314	6314	6323	6678	6686	6693	6694	6702	7077	7087	7094	7096	7104	7504	7512	7520	7521	7531
		S/T	0.36	0.43	0.49	0.49	0.55	0.39	0.45	0.51	0.51	0.59	0.41	0.48	0.55	0.55	0.62	0.43	0.51	0.58	0.58	0.66
		PI	0.72	0.72	0.72	0.72	0.72	0.76	0.76	0.76	0.76	0.77	0.81	0.81	0.81	0.81	0.81	0.86	0.86	0.86	0.86	0.86
	115°F (46.0°C)	TC	5080	5087	5092	5092	5099	5386	5392	5398	5399	5405	5708	5715	5722	5723	5729	6052	6058	6065	6066	6073
		S/T	0.37	0.43	0.49	0.49	0.56	0.39	0.46	0.52	0.52	0.59	0.41	0.49	0.55	0.55	0.63	0.44	0.52	0.59	0.59	0.67
		PI	0.59	0.59	0.59	0.59	0.59	0.63	0.63	0.63	0.63	0.63	0.66	0.67	0.67	0.67	0.67	0.70	0.71	0.71	0.71	0.71
	122°F (50.0°C)	TC	3455	3459	3463	3463	3468	3663	3667	3671	3672	3676	3882	3887	3891	3892	3896	4116	4120	4125	4125	4130
		S/T	0.38	0.44	0.50	0.50	0.57	0.40	0.47	0.53	0.53	0.61	0.42	0.50	0.57	0.57	0.64	0.45	0.53	0.60	0.60	0.68
		PI	0.42	0.42	0.42	0.42	0.42	0.45	0.45	0.45	0.45	0.45	0.47	0.47	0.47	0.47	0.48	0.50	0.50	0.50	0.50	0.50

COOLING PERFORMANCE AT INDOOR DRY BULB TEMPERATURE SIZE 9 (Sheet 2 of 4)

AIRFLOW (CFM)	OUTDOOR DB(°F)	ID WB(°F)	60.8°F(16.0°C)					64.4°F(18.0°C)					67°F(19.4°C)					71.6°F(22.0°C)				
		ID DB(°F)	73.4°F(23.0°C)	77.0°F(25.0°C)	80.0°F(26.7°C)	80.6°F(27.0°C)	84.2°F(29.0°C)	73.4°F(23.0°C)	77.0°F(25.0°C)	80.0°F(26.7°C)	80.6°F(27.0°C)	84.2°F(29.0°C)	73.4°F(23.0°C)	77.0°F(25.0°C)	80.0°F(26.7°C)	80.6°F(27.0°C)	84.2°F(29.0°C)	73.4°F(23.0°C)	77.0°F(25.0°C)	80.0°F(26.7°C)	80.6°F(27.0°C)	84.2°F(29.0°C)
231	-22°F (-30.0°C)	TC	6402	6410	6417	6418	6426	6788	6796	6802	6804	6812	7193	7202	7210	7212	7220	7626	7635	7643	7644	7654
		S/T	0.35	0.42	0.47	0.47	0.54	0.38	0.44	0.50	0.50	0.57	0.40	0.47	0.53	0.53	0.61	0.42	0.50	0.56	0.56	0.64
		PI	0.27	0.27	0.27	0.27	0.27	0.29	0.29	0.29	0.29	0.29	0.30	0.30	0.30	0.30	0.30	0.32	0.32	0.32	0.32	0.32
	-13°F (-25.0°C)	TC	6935	6945	6952	6952	6962	7353	7362	7369	7371	7379	7792	7803	7811	7813	7821	8262	8271	8280	8281	8292
		S/T	0.36	0.42	0.48	0.48	0.54	0.38	0.44	0.50	0.50	0.57	0.40	0.47	0.53	0.53	0.61	0.42	0.50	0.57	0.57	0.65
		PI	0.29	0.29	0.29	0.29	0.29	0.31	0.31	0.31	0.31	0.31	0.33	0.33	0.33	0.33	0.33	0.35	0.35	0.35	0.35	0.35
	-4°F (-20.0°C)	TC	7469	7479	7487	7487	7497	7919	7928	7936	7938	7947	8392	8403	8412	8414	8423	8898	8907	8917	8918	8929
		S/T	0.36	0.42	0.48	0.48	0.55	0.38	0.45	0.51	0.51	0.58	0.40	0.47	0.54	0.54	0.61	0.43	0.50	0.57	0.57	0.65
		PI	0.32	0.32	0.32	0.32	0.32	0.33	0.33	0.33	0.33	0.34	0.35	0.35	0.35	0.36	0.36	0.38	0.38	0.38	0.38	0.38
	0°F (-17.8°C)	TC	7706	7716	7724	7725	7735	8170	8180	8188	8190	8199	8658	8670	8679	8681	8690	9180	9190	9200	9201	9213
		S/T	0.36	0.42	0.48	0.48	0.55	0.38	0.45	0.51	0.51	0.58	0.40	0.47	0.54	0.54	0.61	0.43	0.50	0.57	0.57	0.65
		PI	0.33	0.33	0.33	0.33	0.33	0.34	0.35	0.35	0.35	0.35	0.37	0.37	0.37	0.37	0.37	0.39	0.39	0.39	0.39	0.39
	5°F (-15.0°C)	TC	8002	8013	8022	8022	8033	8484	8494	8503	8505	8515	8991	9003	9013	9015	9025	9533	9543	9554	9555	9567
		S/T	0.36	0.42	0.48	0.48	0.55	0.38	0.45	0.51	0.51	0.58	0.41	0.48	0.54	0.54	0.62	0.43	0.51	0.57	0.57	0.65
		PI	0.34	0.34	0.34	0.34	0.34	0.36	0.36	0.36	0.36	0.36	0.38	0.38	0.38	0.38	0.38	0.40	0.40	0.40	0.40	0.40
	14°F (-10.0°C)	TC	7424	7434	7442	7442	7452	7871	7881	7888	7890	7899	8341	8352	8362	8363	8372	8844	8854	8863	8865	8876
		S/T	0.36	0.43	0.48	0.48	0.55	0.38	0.45	0.51	0.51	0.58	0.41	0.48	0.54	0.54	0.62	0.43	0.51	0.58	0.58	0.66
		PI	0.37	0.37	0.37	0.37	0.37	0.39	0.40	0.40	0.40	0.40	0.42	0.42	0.42	0.42	0.42	0.44	0.44	0.44	0.44	0.45
	17°F (-8.3°C)	TC	7231	7241	7249	7249	7259	7667	7676	7683	7685	7694	8125	8135	8144	8146	8155	8614	8624	8633	8634	8645
		S/T	0.36	0.43	0.48	0.48	0.55	0.39	0.45	0.51	0.51	0.59	0.41	0.48	0.54	0.54	0.62	0.43	0.51	0.58	0.58	0.66
		PI	0.38	0.38	0.38	0.38	0.39	0.41	0.41	0.41	0.41	0.41	0.43	0.43	0.43	0.43	0.43	0.46	0.46	0.46	0.46	0.46
	23°F (-5.0°C)	TC	7596	7606	7614	7614	7625	8053	8063	8071	8072	8082	8534	8546	8555	8557	8566	9049	9058	9068	9070	9081
		S/T	0.37	0.43	0.49	0.49	0.56	0.39	0.45	0.52	0.52	0.59	0.41	0.48	0.55	0.55	0.62	0.43	0.51	0.58	0.58	0.66
		PI	0.39	0.39	0.39	0.39	0.40	0.42	0.42	0.42	0.42	0.42	0.44	0.44	0.44	0.44	0.44	0.47	0.47	0.47	0.47	0.47
	35°F (1.7°C)	TC	8325	8336	8345	8345	8356	8826	8837	8845	8847	8858	9354	9366	9376	9378	9388	9917	9928	9939	9940	9953
		S/T	0.37	0.43	0.49	0.49	0.56	0.39	0.46	0.52	0.52	0.59	0.41	0.48	0.55	0.55	0.63	0.44	0.51	0.58	0.58	0.66
		PI	0.41	0.41	0.41	0.41	0.41	0.44	0.44	0.44	0.44	0.44	0.46	0.46	0.47	0.47	0.47	0.49	0.49	0.49	0.49	0.49
	41°F (5.0°C)	TC	8108	8119	8128	8128	8139	8597	8607	8615	8617	8627	9110	9122	9132	9134	9144	9659	9670	9680	9682	9694
		S/T	0.37	0.43	0.49	0.49	0.56	0.39	0.46	0.52	0.52	0.59	0.41	0.48	0.55	0.55	0.63	0.44	0.51	0.58	0.58	0.67
		PI	0.42	0.42	0.42	0.42	0.42	0.44	0.44	0.44	0.44	0.44	0.47	0.47	0.47	0.47	0.47	0.49	0.49	0.50	0.50	0.50
	47°F (8.3°C)	TC	7892	7902	7911	7911	7922	8367	8377	8385	8387	8397	8867	8879	8889	8890	8900	9401	9412	9422	9423	9435
		S/T	0.37	0.43	0.49	0.49	0.56	0.39	0.46	0.52	0.52	0.59	0.41	0.49	0.55	0.55	0.63	0.44	0.52	0.59	0.59	0.67
		PI	0.42	0.42	0.42	0.42	0.42	0.44	0.44	0.44	0.44	0.44	0.47	0.47	0.47	0.47	0.47	0.50	0.50	0.50	0.50	0.50
	50°F (10.0°C)	TC	7965	7976	7985	7985	7996	8445	8455	8464	8465	8475	8950	8962	8972	8973	8983	9489	9499	9510	9511	9523
		S/T	0.37	0.44	0.49	0.49	0.56	0.39	0.46	0.52	0.52	0.60	0.42	0.49	0.56	0.56	0.63	0.44	0.52	0.59	0.59	0.67
		PI	0.41	0.42	0.42	0.42	0.42	0.44	0.44	0.44	0.44	0.44	0.47	0.47	0.47	0.47	0.47	0.49	0.49	0.50	0.50	0.50
	59°F (15.0°C)	TC	8186	8197	8206	8207	8218	8680	8690	8699	8700	8711	9198	9210	9220	9222	9232	9752	9763	9774	9775	9787
		S/T	0.37	0.44	0.50	0.50	0.57	0.39	0.46	0.53	0.53	0.60	0.42	0.49	0.56	0.56	0.64	0.44	0.52	0.59	0.59	0.67
		PI	0.41	0.41	0.41	0.41	0.41	0.43	0.43	0.43	0.43	0.43	0.46	0.46	0.46	0.46	0.46	0.49	0.49	0.49	0.49	0.49
	68°F (20.0°C)	TC	8407	8419	8428	8428	8439	8914	8924	8933	8935	8946	9446	9459	9469	9471	9482	10016	10027	10037	10039	10052
		S/T	0.38	0.45	0.51	0.51	0.58	0.41	0.48	0.54	0.54	0.62	0.43	0.50	0.57	0.57	0.65	0.46	0.53	0.61	0.61	0.69
		PI	0.40	0.40	0.40	0.40	0.40	0.43	0.43	0.43	0.43	0.43	0.45	0.45	0.45	0.45	0.45	0.48	0.48	0.48	0.48	0.48
	77°F (25.0°C)	TC	8628	8640	8649	8650	8661	9148	9159	9168	9170	9181	9695	9707	9718	9720	9731	10279	10290	10301	10303	10316
		S/T	0.39	0.45	0.52	0.52	0.59	0.41	0.48	0.55	0.55	0.62	0.44	0.51	0.58	0.58	0.66	0.46	0.54	0.62	0.62	0.70
		PI	0.40	0.40	0.40	0.40	0.40	0.42	0.42	0.42	0.42	0.42	0.44	0.44	0.45	0.45	0.45	0.47	0.47	0.47	0.47	0.47
	82°F (27.8°C)	TC	8690	8702	8711	8712	8723	9214	9225	9234	9236	9247	9764	9777	9788	9790	9801	10353	10364	10375	10377	10390
		S/T	0.39	0.46	0.52	0.52	0.60	0.42	0.49	0.55	0.55	0.63	0.44	0.52	0.59	0.59	0.67	0.47	0.55	0.62	0.62	0.71
		PI	0.45	0.45	0.45	0.45	0.45	0.48	0.48	0.48	0.48	0.48	0.51	0.51	0.51	0.51	0.51	0.54	0.54	0.54	0.54	0.54
	86°F (30.0°C)	TC	8663	8675	8684	8684	8696	9185	9196	9205	9207	9218	9734	9747	9757	9759	9770	10320	10332	10343	10344	10357
		S/T	0.40	0.47	0.53	0.53	0.60	0.42	0.49	0.56	0.56	0.64	0.45	0.52	0.60	0.60	0.68	0.47	0.56	0.63	0.63	0.72
		PI	0.57	0.57	0.57	0.57	0.57	0.60	0.60	0.60	0.60	0.60	0.64	0.64	0.64	0.64	0.64	0.68	0.68	0.68	0.68	0.68
	95°F (35.0°C)	TC	8602	8613	8623	8623	8635	9120	9131	9140	9142	9153	9665	9678	9689	9690	9701	10248	10259	10270	10271	10284
		S/T	0.40	0.47	0.53	0.53	0.60	0.42	0.49	0.56	0.56	0.64	0.45	0.52	0.60	0.60	0.68	0.47	0.56	0.63	0.63	0.72
		PI	0.83	0.83	0.83	0.83	0.83	0.88	0.88	0.88	0.88	0.88	0.93	0.93	0.93	0.94	0.94	0.99	0.99	0.99	0.99	0.99
	104°F (40.0°C)	TC	7789	7799	7808	7808	7819	8258	8268	8276	8278	8288	8752	8763	8773	8774	8784	9279	9289	9299	9301	9312
		S/T	0.41	0.48	0.54	0.54	0.62	0.43	0.51	0.58	0.58	0.66	0.46	0.54	0.61	0.61	0.70	0.49	0.57	0.65	0.65	0.74
		PI	0.83	0.83	0.83	0.83	0.84	0.88	0.88	0.88	0.88	0.89	0.94	0.94	0.94	0.94	0.94	0.99	0.99	0.99	0.99	1.00
	110°F (43.0°C)	TC	7301	7311	7319	7319	7329	7741	7750	7758	7759	7768	8203	8214	8223	8225	8234	8698	8707	8717	8718	8729
		S/T	0.42	0.50	0.56	0.56	0.64	0.45	0.53	0.60	0.60	0.68	0.47	0.56	0.63	0.63	0.72	0.50	0.59	0.67	0.67	0.76
		PI	0.83	0.84	0.84	0.84	0.84	0.88	0.89	0.89	0.89	0.89	0.94	0.94	0.94	0.94	0.94	0.99	0.99	1.00	1.00	1.00
	115°F (46.0°C)	TC	5888	5896	5902	5903	5911	6243	6250	6257	6258	6265	6616	6625	6632	6633	6641	7015	7022	7030	7031	7040
		S/T	0.43	0.50	0.57	0.57	0.65	0.45	0.53	0.60	0.60	0.69	0.48	0.56	0.64	0.64	0.73	0.51	0.60	0.68	0.68	0.77
		PI	0.69	0.69	0.69	0.69	0.69	0.73	0.73	0.73	0.73	0.73	0.77	0.77	0.77	0.77	0.77	0.82	0.82	0.82	0.82	0.82
	122°F (50.0°C)	TC	4004	4010	4014	4014	4020	4246	4251	4255	4256	4261	4499	4505	4510	4511	4516	4771	4776	4781	4782	4788
		S/T	0.44	0.51	0.58	0.58	0.66	0.46	0.54	0.62	0.62	0.70	0.49	0.58	0.65	0.66	0.75	0.52	0.61	0.69	0.69	0.79
		PI	0.49	0.49	0.49	0.49	0.49	0.52	0.52	0.52	0.52	0.52	0.55	0.55	0.55	0.55	0.55	0.58	0.58	0.58	0.58	0.58

COOLING PERFORMANCE AT INDOOR DRY BULB TEMPERATURE SIZE 9 (Sheet 3 of 4)

AIRFLOW (CFM)	OUTDOOR DB(°F)	ID WB(°F)	60.8°F(16.0°C)					64.4°F(18.0°C)					67°F(19.4°C)					71.6°F(22.0°C)				
		ID DB(°F)	73.4°F(23.0°C)	77.0°F(25.0°C)	80.0°F(26.7°C)	80.6°F(27.0°C)	84.2°F(29.0°C)	73.4°F(23.0°C)	77.0°F(25.0°C)	80.0°F(26.7°C)	80.6°F(27.0°C)	84.2°F(29.0°C)	73.4°F(23.0°C)	77.0°F(25.0°C)	80.0°F(26.7°C)	80.6°F(27.0°C)	84.2°F(29.0°C)	73.4°F(23.0°C)	77.0°F(25.0°C)	80.0°F(26.7°C)	80.6°F(27.0°C)	84.2°F(29.0°C)
288	-22°F (-30.0°C)	TC	7420	7430	7438	7439	7449	7867	7877	7885	7886	7895	8337	8348	8358	8359	8368	8840	8849	8859	8860	8871
		S/T	0.41	0.48	0.55	0.55	0.62	0.44	0.51	0.58	0.58	0.66	0.46	0.54	0.62	0.62	0.70	0.49	0.57	0.65	0.65	0.74
		PI	0.31	0.31	0.31	0.31	0.31	0.33	0.33	0.33	0.33	0.33	0.35	0.35	0.35	0.35	0.35	0.37	0.37	0.37	0.37	0.37
	-13°F (-25.0°C)	TC	8039	8049	8058	8058	8069	8523	8533	8542	8543	8553	9032	9044	9054	9056	9066	9576	9587	9597	9599	9611
		S/T	0.41	0.49	0.55	0.55	0.63	0.44	0.51	0.58	0.58	0.67	0.46	0.55	0.62	0.62	0.71	0.49	0.58	0.66	0.66	0.75
		PI	0.34	0.34	0.34	0.34	0.34	0.36	0.36	0.36	0.36	0.36	0.38	0.38	0.38	0.38	0.38	0.40	0.40	0.41	0.41	0.41
	-4°F (-20.0°C)	TC	8657	8669	8678	8678	8690	9179	9190	9199	9200	9211	9727	9740	9751	9752	9763	10313	10324	10336	10337	10350
		S/T	0.42	0.49	0.55	0.55	0.63	0.44	0.52	0.59	0.59	0.67	0.47	0.55	0.62	0.62	0.71	0.50	0.58	0.66	0.66	0.75
		PI	0.37	0.37	0.37	0.37	0.37	0.39	0.39	0.39	0.39	0.39	0.41	0.41	0.41	0.41	0.41	0.44	0.44	0.44	0.44	0.44
	0°F (-17.8°C)	TC	8932	8944	8953	8954	8966	9470	9481	9491	9493	9504	10036	10049	10060	10062	10073	10641	10652	10664	10665	10679
		S/T	0.42	0.49	0.56	0.56	0.63	0.44	0.52	0.59	0.59	0.67	0.47	0.55	0.62	0.62	0.71	0.50	0.58	0.66	0.66	0.75
		PI	0.38	0.38	0.38	0.38	0.38	0.40	0.40	0.40	0.40	0.40	0.42	0.42	0.42	0.42	0.43	0.45	0.45	0.45	0.45	0.45
	5°F (-15.0°C)	TC	9275	9288	9298	9298	9311	9834	9846	9856	9858	9869	10422	10435	10447	10449	10461	11050	11062	11074	11076	11089
		S/T	0.42	0.49	0.56	0.56	0.64	0.44	0.52	0.59	0.59	0.68	0.47	0.55	0.63	0.63	0.72	0.50	0.59	0.67	0.67	0.76
		PI	0.39	0.39	0.39	0.39	0.39	0.42	0.42	0.42	0.42	0.42	0.44	0.44	0.44	0.44	0.44	0.47	0.47	0.47	0.47	0.47
	14°F (-10.0°C)	TC	8605	8617	8626	8626	8638	9124	9134	9143	9145	9156	9669	9681	9692	9694	9705	10251	10262	10273	10275	10288
		S/T	0.42	0.49	0.56	0.56	0.64	0.45	0.52	0.59	0.59	0.68	0.47	0.55	0.63	0.63	0.72	0.50	0.59	0.67	0.67	0.76
		PI	0.43	0.43	0.43	0.43	0.43	0.46	0.46	0.46	0.46	0.46	0.48	0.49	0.49	0.49	0.49	0.51	0.51	0.52	0.52	0.52
	17°F (-8.3°C)	TC	8382	8393	8402	8402	8414	8887	8897	8906	8908	8918	9418	9430	9440	9442	9453	9985	9996	10007	10008	10021
		S/T	0.42	0.49	0.56	0.56	0.64	0.45	0.52	0.60	0.60	0.68	0.47	0.56	0.63	0.63	0.72	0.50	0.59	0.67	0.67	0.76
		PI	0.45	0.45	0.45	0.45	0.45	0.47	0.47	0.47	0.47	0.47	0.50	0.50	0.50	0.50	0.50	0.53	0.53	0.53	0.53	0.53
	23°F (-5.0°C)	TC	8804	8816	8825	8826	8838	9335	9346	9355	9357	9368	9892	9905	9916	9918	9929	10488	10500	10511	10513	10526
		S/T	0.42	0.50	0.56	0.56	0.64	0.45	0.53	0.60	0.60	0.68	0.48	0.56	0.63	0.63	0.72	0.50	0.59	0.67	0.67	0.77
		PI	0.46	0.46	0.46	0.46	0.46	0.48	0.48	0.48	0.48	0.49	0.51	0.51	0.51	0.51	0.51	0.54	0.54	0.54	0.54	0.55
	35°F (1.7°C)	TC	9649	9662	9672	9673	9686	10231	10243	10253	10255	10267	10842	10856	10868	10870	10882	11495	11508	11520	11522	11536
		S/T	0.43	0.50	0.57	0.57	0.65	0.45	0.53	0.60	0.60	0.69	0.48	0.56	0.64	0.64	0.73	0.51	0.59	0.68	0.68	0.77
		PI	0.48	0.48	0.48	0.48	0.48	0.51	0.51	0.51	0.51	0.51	0.54	0.54	0.54	0.54	0.54	0.57	0.57	0.57	0.57	0.57
	41°F (5.0°C)	TC	9398	9411	9421	9421	9434	9965	9976	9986	9988	10000	10560	10574	10585	10587	10599	11196	11208	11220	11222	11236
		S/T	0.43	0.50	0.57	0.57	0.65	0.45	0.53	0.60	0.60	0.69	0.48	0.56	0.64	0.64	0.73	0.51	0.60	0.68	0.68	0.77
		PI	0.48	0.48	0.48	0.48	0.48	0.51	0.51	0.51	0.51	0.51	0.54	0.54	0.54	0.54	0.54	0.57	0.57	0.57	0.57	0.58
	47°F (8.3°C)	TC	9147	9160	9169	9170	9182	9699	9710	9720	9722	9733	10278	10291	10303	10305	10316	10897	10909	10921	10923	10936
		S/T	0.43	0.50	0.57	0.57	0.65	0.45	0.53	0.60	0.60	0.69	0.48	0.56	0.64	0.64	0.73	0.51	0.60	0.68	0.68	0.77
		PI	0.48	0.48	0.48	0.48	0.49	0.51	0.51	0.51	0.51	0.51	0.54	0.54	0.54	0.54	0.55	0.58	0.58	0.58	0.58	0.58
	50°F (10.0°C)	TC	9233	9245	9255	9255	9268	9789	9801	9810	9812	9824	10374	10387	10399	10401	10412	10999	11011	11023	11025	11038
		S/T	0.43	0.50	0.57	0.57	0.65	0.46	0.53	0.61	0.61	0.69	0.48	0.57	0.64	0.64	0.73	0.51	0.60	0.68	0.68	0.78
		PI	0.48	0.48	0.48	0.48	0.48	0.51	0.51	0.51	0.51	0.51	0.54	0.54	0.54	0.54	0.54	0.57	0.57	0.57	0.57	0.57
	59°F (15.0°C)	TC	9489	9502	9512	9512	9525	10061	10073	10082	10084	10096	10662	10676	10687	10689	10701	11304	11316	11329	11330	11345
		S/T	0.43	0.51	0.58	0.58	0.66	0.46	0.54	0.61	0.61	0.70	0.49	0.57	0.65	0.65	0.74	0.51	0.60	0.69	0.69	0.78
		PI	0.47	0.47	0.47	0.47	0.48	0.50	0.50	0.50	0.50	0.50	0.53	0.53	0.53	0.53	0.53	0.56	0.56	0.57	0.57	0.57
	68°F (20.0°C)	TC	9745	9758	9769	9769	9782	10332	10344	10355	10357	10369	10949	10964	10976	10978	10990	11609	11622	11634	11636	11651
		S/T	0.44	0.52	0.59	0.59	0.67	0.47	0.55	0.63	0.63	0.71	0.50	0.58	0.66	0.66	0.76	0.53	0.62	0.70	0.70	0.80
		PI	0.47	0.47	0.47	0.47	0.47	0.49	0.49	0.49	0.50	0.50	0.52	0.52	0.52	0.52	0.53	0.55	0.56	0.56	0.56	0.56
	77°F (25.0°C)	TC	10001	10014	10025	10026	10039	10604	10616	10627	10629	10642	11237	11252	11264	11267	11279	11914	11927	11940	11942	11957
		S/T	0.45	0.53	0.60	0.60	0.68	0.48	0.56	0.63	0.63	0.72	0.50	0.59	0.67	0.67	0.77	0.53	0.63	0.71	0.71	0.81
		PI	0.46	0.46	0.46	0.46	0.46	0.49	0.49	0.49	0.49	0.49	0.51	0.52	0.52	0.52	0.52	0.55	0.55	0.55	0.55	0.55
	82°F (27.8°C)	TC	10073	10086	10097	10098	10111	10680	10693	10703	10705	10718	11318	11333	11345	11347	11360	12000	12013	12026	12028	12043
		S/T	0.45	0.53	0.61	0.61	0.69	0.48	0.57	0.64	0.64	0.73	0.51	0.60	0.68	0.68	0.78	0.54	0.64	0.72	0.72	0.82
		PI	0.52	0.52	0.52	0.52	0.52	0.55	0.55	0.55	0.55	0.55	0.59	0.59	0.59	0.59	0.59	0.62	0.62	0.62	0.62	0.62
	86°F (30.0°C)	TC	10041	10055	10066	10066	10080	10647	10659	10670	10672	10684	11283	11297	11310	11312	11325	11962	11975	11988	11990	12005
		S/T	0.46	0.54	0.61	0.61	0.70	0.49	0.57	0.65	0.65	0.74	0.52	0.61	0.69	0.69	0.79	0.55	0.64	0.73	0.73	0.83
		PI	0.66	0.66	0.66	0.66	0.66	0.70	0.70	0.70	0.70	0.70	0.74	0.74	0.74	0.74	0.74	0.78	0.78	0.78	0.78	0.79
	95°F (35.0°C)	TC	9971	9984	9995	9995	10009	10571	10584	10594	10596	10609	11203	11218	11230	11232	11245	11878	11891	11904	11906	11921
		S/T	0.46	0.54	0.61	0.61	0.70	0.49	0.57	0.65	0.65	0.74	0.52	0.61	0.69	0.69	0.79	0.55	0.64	0.73	0.73	0.83
		PI	0.96	0.96	0.96	0.96	0.97	1.02	1.02	1.02	1.02	1.02	1.08	1.08	1.08	1.08	1.09	1.15	1.15	1.15	1.15	1.15
	104°F (40.0°C)	TC	9028	9040	9050	9050	9063	9572	9583	9593	9595	9606	10144	10157	10168	10170	10182	10755	10767	10779	10780	10794
		S/T	0.47	0.55	0.63	0.63	0.72	0.50	0.59	0.67	0.67	0.76	0.53	0.62	0.71	0.71	0.81	0.56	0.66	0.75	0.75	0.85
		PI	0.96	0.97	0.97	0.97	0.97	1.02	1.02	1.03	1.03	1.03	1.08	1.09	1.09	1.09	1.09	1.15	1.15	1.15	1.15	1.15
	110°F (43.0°C)	TC	8463	8474	8483	8483	8495	8973	8983	8992	8994	9004	9509	9521	9532	9533	9544	10081	10092	10103	10105	10118
		S/T	0.49	0.57	0.65	0.65	0.74	0.52	0.61	0.69	0.69	0.79	0.55	0.65	0.73	0.73	0.84	0.58	0.68	0.78	0.78	0.89
		PI	0.97	0.97	0.97	0.97	0.97	1.02	1.03	1.03	1.03	1.03	1.09	1.09	1.09	1.09	1.09	1.15	1.15	1.15	1.15	1.16
	115°F (46.0°C)	TC	6825	6834	6842	6842	6851	7236	7245	7252	7253	7262	7669	7679	7687	7689	7697	8131	8140	8148	8150	8160
		S/T	0.50	0.58	0.66	0.66	0.75	0.52	0.62	0.70	0.70	0.80	0.56	0.65	0.74	0.74	0.85	0.59	0.69	0.79	0.79	0.90
		PI	0.79	0.80	0.80	0.80	0.80	0.84	0.84	0.84	0.84	0.85	0.89	0.89	0.90	0.90	0.90	0.95	0.95	0.95	0.95	0.95
	122°F (50.0°C)	TC	4642	4648	4653	4653	4659	4921	4927	4932	4933	4939	5215	5222	5228	5229	5235	5530	5536	5542	5542	5549
		S/T	0.51	0.59	0.68	0.68	0.77	0.54	0.63	0.72	0.72	0.82	0.57	0.67	0.76	0.76	0.87	0.60	0.71	0.80	0.80	0.92
		PI	0.57	0.57	0.57	0.57	0.57	0.60	0.60	0.60	0.60	0.60	0.64	0.64	0.64	0.64	0.64	0.67	0.68	0.68	0.68	0.68

COOLING PERFORMANCE AT INDOOR DRY BULB TEMPERATURE SIZE 9 (Sheet 4 of 4)

AIRFLOW (CFM)	OUTDOOR DB(°F)	ID WB(°F)	60.8°F(16.0°C)					64.4°F(18.0°C)					67°F(19.4°C)					71.6°F(22.0°C)				
		ID DB(°F)	73.4°F(23.0°C)	77.0°F(25.0°C)	80.0°F(26.7°C)	80.6°F(27.0°C)	84.2°F(29.0°C)	73.4°F(23.0°C)	77.0°F(25.0°C)	80.0°F(26.7°C)	80.6°F(27.0°C)	84.2°F(29.0°C)	73.4°F(23.0°C)	77.0°F(25.0°C)	80.0°F(26.7°C)	80.6°F(27.0°C)	84.2°F(29.0°C)	73.4°F(23.0°C)	77.0°F(25.0°C)	80.0°F(26.7°C)	80.6°F(27.0°C)	84.2°F(29.0°C)
344	-22°F (-30.0°C)	TC	8601	8612	8622	8622	8634	9119	9130	9139	9141	9152	9664	9677	9687	9689	9700	10246	10257	10269	10270	10283
		S/T	0.48	0.56	0.63	0.63	0.72	0.50	0.59	0.67	0.67	0.77	0.53	0.63	0.71	0.71	0.81	0.57	0.67	0.76	0.76	0.86
		PI	0.36	0.36	0.36	0.36	0.36	0.38	0.39	0.39	0.39	0.39	0.41	0.41	0.41	0.41	0.41	0.43	0.43	0.43	0.43	0.43
	-13°F (-25.0°C)	TC	9318	9330	9340	9341	9353	9879	9891	9901	9903	9914	10469	10483	10495	10497	10508	11100	11112	11124	11126	11140
		S/T	0.48	0.56	0.64	0.64	0.73	0.51	0.60	0.68	0.68	0.77	0.54	0.63	0.72	0.72	0.82	0.57	0.67	0.76	0.76	0.87
		PI	0.39	0.39	0.39	0.39	0.39	0.42	0.42	0.42	0.42	0.42	0.44	0.44	0.44	0.44	0.44	0.47	0.47	0.47	0.47	0.47
	-4°F (-20.0°C)	TC	10034	10048	10059	10059	10073	10639	10652	10662	10664	10677	11275	11289	11302	11304	11317	11954	11967	11980	11982	11997
		S/T	0.48	0.57	0.64	0.64	0.73	0.51	0.60	0.68	0.68	0.78	0.54	0.64	0.72	0.72	0.82	0.57	0.67	0.77	0.77	0.87
		PI	0.42	0.42	0.42	0.42	0.43	0.45	0.45	0.45	0.45	0.45	0.48	0.48	0.48	0.48	0.48	0.50	0.50	0.51	0.51	0.51
	0°F (-17.8°C)	TC	10353	10367	10378	10378	10392	10977	10990	11001	11003	11016	11633	11648	11661	11663	11676	12333	12347	12360	12362	12378
		S/T	0.48	0.57	0.64	0.64	0.73	0.51	0.60	0.68	0.68	0.78	0.54	0.64	0.72	0.72	0.83	0.58	0.68	0.77	0.77	0.88
		PI	0.44	0.44	0.44	0.44	0.44	0.46	0.46	0.46	0.46	0.46	0.49	0.49	0.49	0.49	0.49	0.52	0.52	0.52	0.52	0.52
	5°F (-15.0°C)	TC	10751	10766	10777	10778	10792	11399	11412	11424	11426	11440	12080	12096	12109	12111	12125	12808	12822	12836	12838	12854
		S/T	0.49	0.57	0.65	0.65	0.74	0.51	0.60	0.69	0.69	0.78	0.55	0.64	0.73	0.73	0.83	0.58	0.68	0.77	0.77	0.88
		PI	0.45	0.45	0.45	0.45	0.46	0.48	0.48	0.48	0.48	0.48	0.51	0.51	0.51	0.51	0.51	0.54	0.54	0.54	0.54	0.54
	14°F (-10.0°C)	TC	9974	9987	9998	9999	10012	10575	10588	10598	10600	10613	11207	11222	11234	11236	11249	11882	11895	11908	11910	11925
		S/T	0.49	0.57	0.65	0.65	0.74	0.52	0.61	0.69	0.69	0.78	0.55	0.64	0.73	0.73	0.83	0.58	0.68	0.77	0.77	0.88
		PI	0.50	0.50	0.50	0.50	0.50	0.53	0.53	0.53	0.53	0.53	0.56	0.56	0.56	0.56	0.56	0.60	0.60	0.60	0.60	0.60
	17°F (-8.3°C)	TC	9715	9728	9739	9739	9752	10301	10313	10323	10325	10337	10916	10930	10942	10944	10957	11574	11586	11599	11601	11615
		S/T	0.49	0.57	0.65	0.65	0.74	0.52	0.61	0.69	0.69	0.79	0.55	0.64	0.73	0.73	0.83	0.58	0.68	0.78	0.78	0.88
		PI	0.52	0.52	0.52	0.52	0.52	0.55	0.55	0.55	0.55	0.55	0.58	0.58	0.58	0.58	0.58	0.61	0.62	0.62	0.62	0.62
	23°F (-5.0°C)	TC	10205	10219	10230	10230	10244	10820	10833	10843	10845	10858	11466	11481	11494	11496	11509	12157	12170	12184	12185	12201
		S/T	0.49	0.58	0.65	0.65	0.75	0.52	0.61	0.69	0.69	0.79	0.55	0.65	0.74	0.74	0.84	0.58	0.69	0.78	0.78	0.89
		PI	0.53	0.53	0.53	0.53	0.53	0.56	0.56	0.56	0.56	0.56	0.59	0.60	0.60	0.60	0.60	0.63	0.63	0.63	0.63	0.63
	35°F (1.7°C)	TC	11184	11199	11211	11212	11227	11858	11872	11884	11886	11901	12567	12583	12597	12599	12614	13324	13338	13353	13355	13372
		S/T	0.49	0.58	0.66	0.66	0.75	0.52	0.61	0.70	0.70	0.79	0.55	0.65	0.74	0.74	0.84	0.59	0.69	0.78	0.78	0.89
		PI	0.55	0.56	0.56	0.56	0.56	0.59	0.59	0.59	0.59	0.59	0.62	0.62	0.63	0.63	0.63	0.66	0.66	0.66	0.66	0.66
	41°F (5.0°C)	TC	10893	10908	10920	10920	10935	11550	11564	11575	11577	11591	12240	12256	12270	12272	12286	12977	12992	13006	13008	13024
		S/T	0.49	0.58	0.66	0.66	0.75	0.52	0.61	0.70	0.70	0.80	0.56	0.65	0.74	0.74	0.84	0.59	0.69	0.78	0.78	0.89
		PI	0.56	0.56	0.56	0.56	0.56	0.59	0.59	0.59	0.59	0.59	0.63	0.63	0.63	0.63	0.63	0.66	0.66	0.67	0.67	0.67
	47°F (8.3°C)	TC	10603	10617	10628	10629	10643	11242	11255	11266	11268	11282	11913	11929	11942	11944	11958	12631	12645	12659	12660	12676
		S/T	0.50	0.58	0.66	0.66	0.75	0.53	0.62	0.70	0.70	0.80	0.56	0.65	0.74	0.74	0.85	0.59	0.69	0.79	0.79	0.90
		PI	0.56	0.56	0.56	0.56	0.56	0.59	0.59	0.60	0.60	0.60	0.63	0.63	0.63	0.63	0.63	0.67	0.67	0.67	0.67	0.67
	50°F (10.0°C)	TC	10702	10716	10728	10728	10742	11347	11360	11371	11373	11387	12024	12040	12053	12056	12069	12749	12763	12777	12779	12795
		S/T	0.50	0.58	0.66	0.66	0.76	0.53	0.62	0.70	0.70	0.80	0.56	0.66	0.75	0.75	0.85	0.59	0.70	0.79	0.79	0.90
		PI	0.56	0.56	0.56	0.56	0.56	0.59	0.59	0.59	0.59	0.59	0.63	0.63	0.63	0.63	0.63	0.66	0.66	0.67	0.67	0.67
	59°F (15.0°C)	TC	10998	11013	11025	11026	11041	11661	11675	11687	11689	11703	12358	12374	12388	12390	12404	13103	13117	13131	13133	13150
		S/T	0.50	0.59	0.67	0.67	0.76	0.53	0.62	0.71	0.71	0.81	0.56	0.66	0.75	0.75	0.86	0.60	0.70	0.80	0.80	0.91
		PI	0.55	0.55	0.55	0.55	0.55	0.58	0.58	0.58	0.58	0.58	0.62	0.62	0.62	0.62	0.62	0.65	0.65	0.66	0.66	0.66
	68°F (20.0°C)	TC	11295	11311	11323	11323	11339	11976	11990	12002	12004	12019	12692	12708	12722	12725	12739	13456	13471	13486	13488	13504
		S/T	0.51	0.60	0.69	0.69	0.78	0.54	0.64	0.73	0.73	0.83	0.58	0.68	0.77	0.77	0.88	0.61	0.72	0.82	0.82	0.93
		PI	0.54	0.54	0.54	0.54	0.54	0.57	0.57	0.57	0.57	0.57	0.61	0.61	0.61	0.61	0.61	0.64	0.64	0.64	0.64	0.65
	77°F (25.0°C)	TC	11592	11608	11620	11621	11637	12291	12305	12318	12320	12335	13025	13042	13057	13059	13074	13810	13825	13840	13842	13859
		S/T	0.52	0.61	0.69	0.69	0.79	0.55	0.65	0.74	0.74	0.84	0.59	0.69	0.78	0.78	0.89	0.62	0.73	0.83	0.83	0.94
		PI	0.53	0.53	0.53	0.53	0.53	0.56	0.56	0.56	0.56	0.57	0.60	0.60	0.60	0.60	0.60	0.63	0.63	0.63	0.63	0.64
	82°F (27.8°C)	TC	11675	11691	11704	11704	11720	12379	12394	12406	12408	12423	13119	13136	13150	13153	13168	13909	13924	13939	13942	13959
		S/T	0.53	0.62	0.70	0.70	0.80	0.56	0.66	0.75	0.75	0.85	0.59	0.70	0.79	0.79	0.90	0.63	0.74	0.84	0.84	0.95
		PI	0.60	0.61	0.61	0.61	0.61	0.64	0.64	0.64	0.64	0.64	0.68	0.68	0.68	0.68	0.68	0.72	0.72	0.72	0.72	0.72
	86°F (30.0°C)	TC	11639	11655	11667	11668	11683	12340	12355	12367	12370	12384	13078	13095	13109	13112	13126	13866	13881	13896	13898	13915
		S/T	0.53	0.63	0.71	0.71	0.81	0.57	0.66	0.75	0.75	0.86	0.60	0.70	0.80	0.80	0.91	0.64	0.75	0.85	0.85	0.97
		PI	0.76	0.76	0.76	0.76	0.76	0.81	0.81	0.81	0.81	0.81	0.86	0.86	0.86	0.86	0.86	0.91	0.91	0.91	0.91	0.91
	95°F (35.0°C)	TC	11557	11572	11585	11585	11601	12253	12268	12280	12282	12297	12985	13002	13017	13019	13034	13768	13783	13798	13800	13817
		S/T	0.53	0.63	0.71	0.71	0.81	0.57	0.66	0.75	0.75	0.86	0.60	0.70	0.80	0.80	0.91	0.64	0.75	0.85	0.85	0.97
		PI	1.12	1.12	1.12	1.12	1.12	1.18	1.18	1.18	1.19	1.19	1.25	1.25	1.26	1.26	1.26	1.33	1.33	1.33	1.33	1.33
	104°F (40.0°C)	TC	10464	10479	10490	10490	10504	11095	11108	11119	11121	11135	11758	11773	11786	11789	11802	12466	12480	12494	12495	12511
		S/T	0.55	0.64	0.73	0.73	0.83	0.58	0.68	0.77	0.77	0.88	0.62	0.72	0.82	0.82	0.93	0.65	0.76	0.87	0.87	0.99
		PI	1.12	1.12	1.12	1.12	1.12	1.19	1.19	1.19	1.19	1.19	1.26	1.26	1.26	1.26	1.26	1.33	1.33	1.34	1.34	1.34
	110°F (43.0°C)	TC	9809	9822	9833	9833	9846	10400	10412	10423	10425	10437	11021	11036	11048	11050	11062	11686	11698	11711	11713	11727
		S/T	0.57	0.67	0.76	0.76	0.86	0.60	0.71	0.80	0.80	0.91	0.64	0.75	0.85	0.85	0.97	0.68	0.79	0.90	0.90	1.00
		PI	1.12	1.12	1.12	1.12	1.12	1.19	1.19	1.19	1.19	1.19	1.26	1.26	1.26	1.26	1.26	1.33	1.34	1.34	1.34	1.34
	115°F (46.0°C)	TC	7911	7922	7930	7930	7941	8388	8398	8406	8408	8417	8889	8900	8910	8912	8922	9424	9435	9445	9446	9458
		S/T	0.57	0.67	0.77	0.77	0.87	0.61	0.71	0.81	0.81	0.92	0.65	0.76	0.86	0.86	0.98	0.68	0.80	0.91	0.91	1.00
		PI	0.92	0.92	0.92	0.92	0.92	0.98	0.98	0.98	0.98	0.98	1.04	1.04	1.04	1.04	1.04	1.10	1.10	1.10	1.10	1.10
	122°F (50.0°C)	TC	5380	5387	5393	5393	5401	5704	5711	5717	5718	5725	6045	6053	6060	6061	6068	6409	6416	6423	6424	6432
		S/T	0.59	0.69	0.78	0.78	0.89	0.62	0.73	0.83	0.83	0.95	0.66	0.77	0.88	0.88	1.00	0.70	0.82	0.93	0.93	1.00
		PI	0.66	0.66	0.66	0.66	0.66	0.70	0.70	0.70	0.70	0.70	0.74	0.74	0.74	0.74	0.74	0.78	0.78	0.78	0.78	0.78

NOTE: Values in gray are extrapolated based on tested performance.

Table 36 — High Static Slim Duct Heating Performance (9K)

HEATING PERFORMANCE AT INDOOR DRY BULB TEMPERATURE SIZE 9 (Sheet 1 of 2)

AIRFLOW (CFM)	OUTDOOR DB (°F)	TC: Total Heating Capacity (BTU/hr)					PI: Power Input (kW)				
		Indoor Conditions (DB °F)					Indoor Conditions (DB °F)				
		60.8°F (16.0°C)	68°F (20.0°C)	70°F (21.1°C)	71.6°F (22.0°C)	75.2°F (24.0°C)	60.8°F (16.0°C)	68°F (20.0°C)	70°F (21.1°C)	71.6°F (22.0°C)	75.2°F (24.0°C)
201	-22°F (-30.0°C)	3431	3362	3345	3161	3133	1.44	1.45	1.45	1.46	1.46
	-13°F (-25.0°C)	4332	4245	4224	3838	3803	1.54	1.55	1.55	1.56	1.56
	-4°F (-20.0°C)	5563	5452	5425	4929	4885	1.60	1.62	1.62	1.62	1.63
	0°F (-17.8°C)	6574	6443	6410	5824	5772	1.70	1.71	1.71	1.72	1.72
	5°F (-15.0°C)	7837	7681	7642	6943	6881	1.81	1.83	1.83	1.83	1.84
	14°F (-10.0°C)	8380	8212	8171	7424	7357	1.86	1.88	1.88	1.89	1.89
	17°F (-8.3°C)	8561	8390	8348	7584	7516	1.88	1.90	1.90	1.90	1.91
	22°F (-5.6°C)	8761	8585	8542	7761	7692	1.85	1.87	1.87	1.87	1.88
	27°F (-2.8°C)	8960	8781	8737	7938	7867	1.82	1.84	1.84	1.85	1.85
	32°F (-0.0°C)	9160	8977	8932	8115	8042	1.80	1.81	1.82	1.82	1.83
	35°F (1.7°C)	9280	9094	9049	8221	8147	1.78	1.80	1.80	1.80	1.81
	37°F (2.8°C)	9535	9344	9297	8447	8371	1.73	1.74	1.74	1.75	1.75
	42°F (5.6°C)	10171	9968	9918	9011	8930	1.59	1.60	1.60	1.61	1.61
	44.6°F (7.0°C)	10426	10217	10166	9237	9154	1.53	1.54	1.55	1.55	1.56
	47°F (8.3°C)	10808	10592	10539	9575	9489	1.45	1.46	1.46	1.46	1.47
	52°F (11.1°C)	10568	10357	10305	9363	9278	1.31	1.32	1.32	1.32	1.33
	57°F (13.9°C)	10328	10121	10071	9150	9068	1.17	1.17	1.18	1.18	1.18
	59°F (15.0°C)	10232	10027	9977	9065	8983	1.11	1.12	1.12	1.12	1.13
	62°F (16.7°C)	10088	9886	9837	8938	8857	1.02	1.03	1.03	1.04	1.04
	64.4°F (18.0°C)	9992	9792	9743	8853	8773	0.97	0.98	0.98	0.98	0.98
231	-22°F (-30.0°C)	4056	3974	3955	3836	3802	1.45	1.47	1.47	1.47	1.48
	-13°F (-25.0°C)	5021	4921	4896	4658	4616	1.55	1.57	1.57	1.57	1.58
	-4°F (-20.0°C)	6449	6320	6288	5982	5928	1.62	1.63	1.64	1.64	1.65
	0°F (-17.8°C)	7620	7468	7430	7068	7005	1.71	1.73	1.73	1.73	1.74
	5°F (-15.0°C)	9084	8903	8858	8427	8351	1.83	1.84	1.85	1.85	1.86
	14°F (-10.0°C)	9713	9519	9471	9010	8929	1.88	1.90	1.90	1.90	1.91
	17°F (-8.3°C)	9923	9724	9676	9204	9122	1.90	1.91	1.92	1.92	1.93
	22°F (-5.6°C)	10154	9951	9902	9419	9334	1.87	1.89	1.89	1.89	1.90
	27°F (-2.8°C)	10386	10178	10127	9634	9547	1.84	1.86	1.86	1.87	1.87
	32°F (-0.0°C)	10617	10405	10353	9849	9760	1.82	1.83	1.83	1.84	1.84
	35°F (1.7°C)	10756	10541	10489	9978	9888	1.80	1.81	1.82	1.82	1.83
	37°F (2.8°C)	11052	10830	10776	10251	10159	1.74	1.76	1.76	1.76	1.77
	42°F (5.6°C)	11789	11554	11496	10936	10837	1.60	1.61	1.62	1.62	1.63
	44.6°F (7.0°C)	12085	11843	11784	11210	11109	1.55	1.56	1.56	1.56	1.57
	47°F (8.3°C)	12527	12277	12215	11620	11516	1.46	1.47	1.48	1.48	1.48
	52°F (11.1°C)	12249	12004	11944	11362	11260	1.32	1.33	1.33	1.34	1.34
	57°F (13.9°C)	11971	11732	11673	11104	11005	1.18	1.19	1.19	1.19	1.20
	59°F (15.0°C)	11860	11623	11565	11001	10902	1.12	1.13	1.13	1.13	1.14
	62°F (16.7°C)	11693	11459	11402	10847	10749	1.03	1.04	1.05	1.05	1.05
	64.4°F (18.0°C)	11582	11350	11294	10743	10647	0.98	0.99	0.99	0.99	0.99

HEATING PERFORMANCE AT INDOOR DRY BULB TEMPERATURE SIZE 9 (Sheet 2 of 2)

AIRFLOW (CFM)	OUTDOOR DB (°F)	TC: Total Heating Capacity (BTU/hr)					PI: Power Input (kW)				
		Indoor Conditions (DB °F)					Indoor Conditions (DB °F)				
		60.8°F (16.0°C)	68°F (20.0°C)	70°F (21.1°C)	71.6°F (22.0°C)	75.2°F (24.0°C)	60.8°F (16.0°C)	68°F (20.0°C)	70°F (21.1°C)	71.6°F (22.0°C)	75.2°F (24.0°C)
288	-22°F (-30.0°C)	4794	4698	4675	4656	4614	1.47	1.48	1.48	1.49	1.49
	-13°F (-25.0°C)	5820	5704	5675	5653	5602	1.57	1.58	1.58	1.59	1.59
	-4°F (-20.0°C)	7475	7325	7288	7259	7194	1.64	1.65	1.65	1.66	1.66
	0°F (-17.8°C)	8832	8656	8612	8578	8501	1.73	1.74	1.75	1.75	1.76
	5°F (-15.0°C)	10530	10319	10267	10226	10134	1.85	1.86	1.87	1.87	1.88
	14°F (-10.0°C)	11259	11034	10978	10934	10836	1.90	1.92	1.92	1.92	1.93
	17°F (-8.3°C)	11502	11272	11215	11170	11070	1.92	1.93	1.94	1.94	1.95
	22°F (-5.6°C)	11770	11535	11477	11431	11328	1.89	1.91	1.91	1.91	1.92
	27°F (-2.8°C)	12038	11798	11739	11692	11586	1.86	1.88	1.88	1.88	1.89
	32°F (-0.0°C)	12307	12061	12000	11952	11845	1.83	1.85	1.85	1.86	1.86
	35°F (1.7°C)	12468	12218	12157	12109	12000	1.82	1.83	1.84	1.84	1.85
	37°F (2.8°C)	12810	12554	12491	12441	12329	1.76	1.77	1.78	1.78	1.79
	42°F (5.6°C)	13665	13392	13325	13272	13152	1.62	1.63	1.63	1.64	1.64
	44.6°F (7.0°C)	14007	13727	13659	13604	13481	1.56	1.57	1.58	1.58	1.59
	47°F (8.3°C)	14521	14230	14159	14102	13975	1.48	1.49	1.49	1.49	1.50
	52°F (11.1°C)	14198	13914	13845	13789	13665	1.33	1.34	1.35	1.35	1.35
	57°F (13.9°C)	13876	13598	13530	13476	13355	1.19	1.20	1.20	1.20	1.21
	59°F (15.0°C)	13747	13472	13405	13351	13231	1.13	1.14	1.14	1.15	1.15
	62°F (16.7°C)	13554	13283	13216	13163	13045	1.05	1.05	1.06	1.06	1.06
	64.4°F (18.0°C)	13425	13156	13090	13038	12921	0.99	1.00	1.00	1.00	1.00
344	-22°F (-30.0°C)	5557	5445	5418	5397	5348	1.48	1.50	1.50	1.50	1.51
	-13°F (-25.0°C)	6746	6611	6578	6552	6493	1.58	1.60	1.60	1.60	1.61
	-4°F (-20.0°C)	8664	8491	8448	8414	8339	1.65	1.67	1.67	1.67	1.68
	0°F (-17.8°C)	10238	10033	9983	9943	9853	1.75	1.76	1.77	1.77	1.78
	5°F (-15.0°C)	12205	11961	11901	11853	11747	1.87	1.88	1.89	1.89	1.90
	14°F (-10.0°C)	13050	12789	12725	12674	12560	1.92	1.94	1.94	1.94	1.95
	17°F (-8.3°C)	13332	13065	13000	12948	12831	1.94	1.95	1.96	1.96	1.97
	22°F (-5.6°C)	13643	13370	13303	13250	13131	1.91	1.92	1.93	1.93	1.94
	27°F (-2.8°C)	13954	13675	13606	13552	13430	1.88	1.90	1.90	1.90	1.91
	32°F (-0.0°C)	14265	13979	13910	13854	13729	1.85	1.87	1.87	1.87	1.88
	35°F (1.7°C)	14451	14162	14092	14035	13909	1.84	1.85	1.85	1.86	1.87
	37°F (2.8°C)	14848	14551	14478	14420	14291	1.78	1.79	1.80	1.80	1.81
	42°F (5.6°C)	15839	15523	15445	15383	15245	1.63	1.65	1.65	1.65	1.66
	44.6°F (7.0°C)	16236	15911	15832	15768	15626	1.58	1.59	1.59	1.60	1.60
	47°F (8.3°C)	16831	16494	16412	16346	16199	1.49	1.50	1.51	1.51	1.52
	52°F (11.1°C)	16457	16128	16047	15983	15839	1.35	1.36	1.36	1.36	1.37
	57°F (13.9°C)	16084	15762	15683	15620	15480	1.20	1.21	1.21	1.22	1.22
	59°F (15.0°C)	15934	15616	15537	15475	15336	1.14	1.15	1.15	1.16	1.16
	62°F (16.7°C)	15710	15396	15319	15258	15120	1.06	1.06	1.07	1.07	1.07
	64.4°F (18.0°C)	15561	15249	15173	15112	14976	1.00	1.01	1.01	1.01	1.01

NOTE: Values in gray are extrapolated based on tested performance.

Table 37 — High Static Slim Duct Cooling Performance (12K)

COOLING PERFORMANCE AT INDOOR DRY BULB TEMPERATURE SIZE 12 (Sheet 1 of 4)

AIR-FLOW (CFM)	OUTDOOR DB(°F)	ID WB (°F)	60.8°F(16.0°C)					64.4°F(18.0°C)					67°F(19.4°C)					71.6°F(22.0°C)				
		ID DB (°F)	73.4°F (23.0°C)	77.0°F (25.0°C)	80.0°F (26.7°C)	80.6°F (27.0°C)	84.2°F (29.0°C)	73.4°F (23.0°C)	77.0°F (25.0°C)	80.0°F (26.7°C)	80.6°F (27.0°C)	84.2°F (29.0°C)	73.4°F (23.0°C)	77.0°F (25.0°C)	80.0°F (26.7°C)	80.6°F (27.0°C)	84.2°F (29.0°C)	73.4°F (23.0°C)	77.0°F (25.0°C)	80.0°F (26.7°C)	80.6°F (27.0°C)	84.2°F (29.0°C)
216	-22°F (-30.0°C)	TC	6021	6029	6036	6036	6044	6384	6392	6398	6399	6407	6765	6774	6782	6783	6791	7173	7181	7189	7190	7199
		S/T	0.30	0.36	0.40	0.40	0.46	0.32	0.38	0.43	0.43	0.49	0.34	0.40	0.45	0.45	0.52	0.36	0.42	0.48	0.48	0.55
		PI	0.35	0.35	0.36	0.36	0.36	0.38	0.38	0.38	0.38	0.38	0.40	0.40	0.40	0.40	0.40	0.42	0.42	0.42	0.42	0.42
	-13°F (-25.0°C)	TC	6523	6532	6539	6539	6548	6916	6924	6931	6932	6941	7329	7339	7347	7348	7356	7771	7779	7788	7789	7799
		S/T	0.31	0.36	0.41	0.41	0.46	0.32	0.38	0.43	0.43	0.49	0.34	0.40	0.46	0.46	0.52	0.36	0.43	0.49	0.49	0.55
		PI	0.38	0.38	0.38	0.38	0.39	0.41	0.41	0.41	0.41	0.41	0.43	0.43	0.43	0.43	0.43	0.46	0.46	0.46	0.46	0.46
	-4°F (-20.0°C)	TC	7025	7034	7042	7042	7051	7448	7457	7464	7466	7475	7893	7903	7912	7913	7922	8369	8378	8387	8388	8398
		S/T	0.31	0.36	0.41	0.41	0.47	0.33	0.38	0.43	0.43	0.50	0.35	0.41	0.46	0.46	0.52	0.37	0.43	0.49	0.49	0.56
		PI	0.41	0.41	0.41	0.41	0.41	0.44	0.44	0.44	0.44	0.44	0.46	0.46	0.47	0.47	0.47	0.49	0.49	0.49	0.49	0.49
	0°F (-17.8°C)	TC	7248	7257	7265	7266	7275	7684	7694	7701	7703	7712	8144	8154	8163	8165	8174	8634	8644	8653	8654	8665
		S/T	0.31	0.36	0.41	0.41	0.47	0.33	0.38	0.44	0.44	0.50	0.35	0.41	0.46	0.46	0.53	0.37	0.43	0.49	0.49	0.56
		PI	0.43	0.43	0.43	0.43	0.43	0.45	0.45	0.45	0.45	0.45	0.48	0.48	0.48	0.48	0.48	0.51	0.51	0.51	0.51	0.51
	5°F (-15.0°C)	TC	7526	7537	7545	7545	7555	7980	7989	7997	7999	8008	8457	8468	8477	8479	8488	8966	8976	8986	8987	8998
		S/T	0.31	0.36	0.41	0.41	0.47	0.33	0.39	0.44	0.44	0.50	0.35	0.41	0.46	0.46	0.53	0.37	0.43	0.49	0.49	0.56
		PI	0.44	0.44	0.44	0.44	0.44	0.47	0.47	0.47	0.47	0.47	0.50	0.50	0.50	0.50	0.50	0.53	0.53	0.53	0.53	0.53
	14°F (-10.0°C)	TC	7677	7687	7696	7696	7706	8140	8149	8157	8159	8169	8626	8637	8647	8648	8658	9146	9156	9166	9167	9179
		S/T	0.31	0.36	0.41	0.41	0.47	0.33	0.39	0.44	0.44	0.50	0.35	0.41	0.47	0.47	0.53	0.37	0.43	0.49	0.49	0.56
		PI	0.45	0.45	0.45	0.45	0.45	0.48	0.48	0.48	0.48	0.48	0.51	0.51	0.51	0.51	0.51	0.54	0.54	0.54	0.54	0.54
	17°F (-8.3°C)	TC	7727	7738	7746	7746	7757	8193	8203	8211	8212	8222	8682	8694	8703	8705	8715	9206	9216	9226	9227	9239
		S/T	0.31	0.37	0.42	0.42	0.47	0.33	0.39	0.44	0.44	0.50	0.35	0.41	0.47	0.47	0.53	0.37	0.44	0.49	0.49	0.56
		PI	0.45	0.45	0.45	0.45	0.45	0.48	0.48	0.48	0.48	0.48	0.51	0.51	0.51	0.51	0.51	0.54	0.54	0.54	0.54	0.54
	23°F (-5.0°C)	TC	7557	7567	7576	7576	7586	8013	8022	8030	8032	8041	8491	8503	8512	8514	8523	9003	9013	9023	9024	9035
		S/T	0.31	0.37	0.42	0.42	0.48	0.33	0.39	0.44	0.44	0.50	0.35	0.41	0.47	0.47	0.53	0.37	0.44	0.50	0.50	0.57
		PI	0.44	0.44	0.44	0.44	0.44	0.47	0.47	0.47	0.47	0.47	0.49	0.49	0.50	0.50	0.50	0.52	0.52	0.52	0.52	0.53
	35°F (1.7°C)	TC	7217	7227	7235	7235	7245	7652	7661	7669	7670	7680	8109	8120	8129	8131	8140	8598	8607	8617	8618	8629
		S/T	0.31	0.37	0.42	0.42	0.48	0.33	0.39	0.44	0.44	0.51	0.35	0.41	0.47	0.47	0.54	0.37	0.44	0.50	0.50	0.57
		PI	0.41	0.41	0.41	0.41	0.41	0.44	0.44	0.44	0.44	0.44	0.46	0.46	0.46	0.46	0.47	0.49	0.49	0.49	0.49	0.49
	41°F (5.0°C)	TC	7036	7045	7053	7053	7063	7460	7469	7476	7477	7486	7905	7916	7924	7926	7935	8382	8391	8400	8401	8412
		S/T	0.32	0.37	0.42	0.42	0.48	0.33	0.39	0.45	0.45	0.51	0.35	0.42	0.47	0.47	0.54	0.38	0.44	0.50	0.50	0.57
		PI	0.39	0.40	0.40	0.40	0.40	0.42	0.42	0.42	0.42	0.42	0.44	0.44	0.44	0.44	0.45	0.47	0.47	0.47	0.47	0.47
	47°F (8.3°C)	TC	6854	6863	6871	6871	6880	7267	7276	7283	7284	7293	7701	7711	7720	7721	7730	8165	8174	8183	8184	8195
		S/T	0.32	0.37	0.42	0.42	0.48	0.34	0.39	0.45	0.45	0.51	0.36	0.42	0.47	0.47	0.54	0.38	0.44	0.50	0.50	0.57
		PI	0.38	0.38	0.38	0.38	0.38	0.40	0.40	0.40	0.40	0.40	0.42	0.42	0.42	0.42	0.43	0.45	0.45	0.45	0.45	0.45
	50°F (10.0°C)	TC	6948	6957	6965	6965	6974	7366	7375	7382	7384	7393	7807	7817	7825	7827	7836	8277	8286	8295	8296	8307
		S/T	0.32	0.37	0.42	0.42	0.48	0.34	0.40	0.45	0.45	0.51	0.36	0.42	0.48	0.48	0.54	0.38	0.44	0.50	0.50	0.58
		PI	0.38	0.38	0.38	0.38	0.38	0.40	0.40	0.40	0.40	0.40	0.43	0.43	0.43	0.43	0.43	0.45	0.45	0.45	0.45	0.45
	59°F (15.0°C)	TC	7229	7238	7246	7246	7256	7664	7673	7681	7682	7691	8122	8133	8142	8143	8152	8611	8621	8630	8632	8642
		S/T	0.32	0.37	0.43	0.43	0.49	0.34	0.40	0.45	0.45	0.51	0.36	0.42	0.48	0.48	0.55	0.38	0.45	0.51	0.51	0.58
		PI	0.39	0.39	0.39	0.39	0.39	0.41	0.41	0.41	0.41	0.41	0.44	0.44	0.44	0.44	0.44	0.46	0.46	0.46	0.46	0.46
	68°F (20.0°C)	TC	7509	7520	7528	7528	7538	7962	7971	7979	7981	7990	8438	8449	8458	8460	8469	8946	8956	8966	8967	8978
		S/T	0.33	0.38	0.44	0.44	0.50	0.35	0.41	0.46	0.46	0.53	0.37	0.43	0.49	0.49	0.56	0.39	0.46	0.52	0.52	0.59
		PI	0.39	0.40	0.40	0.40	0.40	0.42	0.42	0.42	0.42	0.42	0.44	0.44	0.44	0.44	0.45	0.47	0.47	0.47	0.47	0.47
	77°F (25.0°C)	TC	7790	7801	7809	7809	7820	8260	8270	8278	8279	8289	8753	8765	8774	8776	8786	9281	9291	9301	9302	9314
		S/T	0.33	0.39	0.44	0.44	0.50	0.35	0.41	0.47	0.47	0.53	0.37	0.44	0.50	0.50	0.57	0.40	0.46	0.53	0.53	0.60
		PI	0.40	0.40	0.40	0.40	0.40	0.43	0.43	0.43	0.43	0.43	0.45	0.45	0.45	0.45	0.45	0.48	0.48	0.48	0.48	0.48
	82°F (27.8°C)	TC	7839	7849	7858	7858	7869	8311	8321	8329	8331	8341	8808	8819	8829	8831	8841	9338	9349	9359	9360	9372
		S/T	0.34	0.39	0.45	0.45	0.51	0.36	0.42	0.48	0.48	0.54	0.38	0.44	0.50	0.50	0.57	0.40	0.47	0.53	0.53	0.61
		PI	0.44	0.44	0.44	0.44	0.44	0.47	0.47	0.47	0.47	0.47	0.49	0.49	0.49	0.49	0.50	0.52	0.52	0.52	0.52	0.53
	86°F (30.0°C)	TC	7742	7753	7761	7761	7772	8209	8218	8227	8228	8238	8699	8710	8720	8722	8731	9223	9233	9243	9245	9256
		S/T	0.34	0.40	0.45	0.45	0.52	0.36	0.42	0.48	0.48	0.55	0.38	0.45	0.51	0.51	0.58	0.41	0.48	0.54	0.54	0.62
		PI	0.51	0.51	0.51	0.51	0.51	0.54	0.54	0.54	0.54	0.54	0.57	0.57	0.58	0.58	0.58	0.61	0.61	0.61	0.61	0.61
	95°F (35.0°C)	TC	7524	7535	7543	7543	7553	7978	7987	7995	7997	8006	8455	8466	8475	8477	8486	8964	8974	8983	8985	8996
		S/T	0.34	0.40	0.45	0.45	0.52	0.36	0.42	0.48	0.48	0.55	0.38	0.45	0.51	0.51	0.58	0.41	0.48	0.54	0.54	0.62
		PI	0.67	0.67	0.67	0.67	0.67	0.71	0.71	0.71	0.71	0.71	0.75	0.75	0.76	0.76	0.76	0.80	0.80	0.80	0.80	0.80
	104°F (40.0°C)	TC	6746	6755	6762	6762	6771	7152	7161	7168	7169	7178	7580	7589	7598	7599	7608	8036	8045	8054	8055	8065
		S/T	0.35	0.41	0.47	0.47	0.53	0.37	0.43	0.49	0.49	0.56	0.39	0.46	0.52	0.52	0.60	0.42	0.49	0.55	0.55	0.63
		PI	0.70	0.70	0.70	0.70	0.70	0.74	0.74	0.74	0.75	0.75	0.79	0.79	0.79	0.79	0.79	0.84	0.84	0.84	0.84	0.84
	110°F (43.0°C)	TC	6278	6287	6294	6294	6302	6657	6665	6671	6673	6681	7055	7064	7072	7073	7081	7480	7488	7496	7497	7506
		S/T	0.36	0.42	0.48	0.48	0.55	0.38	0.45	0.51	0.51	0.58	0.41	0.48	0.54	0.54	0.62	0.43	0.51	0.57	0.57	0.66
		PI	0.72	0.72	0.72	0.72	0.72	0.76	0.76	0.76	0.76	0.77	0.81	0.81	0.81	0.81	0.81	0.86	0.86	0.86	0.86	0.86
	115°F (46.0°C)	TC	5174	5181	5187	5187	5194	5486	5492	5498	5499	5505	5814	5821	5828	5829	5835	6164	6171	6177	6178	6186
		S/T	0.37	0.43	0.49	0.49	0.56	0.39	0.46	0.52	0.52	0.59	0.41	0.48	0.55	0.55	0.63	0.44	0.51	0.58	0.58	0.66
		PI	0.60	0.60	0.60	0.60	0.60	0.63	0.63	0.63	0.63	0.63	0.67	0.67	0.67	0.67	0.67	0.71	0.71	0.71	0.71	0.71
	122°F (50.0°C)	TC	3701	3706	3710	3711	3716	3924	3929	3933	3934	3938	4159	4164	4169	4170	4174	4409	4414	4419	4420	4425
		S/T	0.37	0.44	0.50	0.50	0.57	0.40	0.47	0.53	0.53	0.60	0.42	0.49	0.56	0.56	0.64	0.45	0.52	0.59	0.59	0.68
		PI	0.43	0.43	0.43	0.43	0.43	0.46	0.46	0.46	0.46	0.46	0.48	0.48	0.48	0.48	0.49	0.51	0.51	0.51	0.51	0.51

COOLING PERFORMANCE AT INDOOR DRY BULB TEMPERATURE SIZE 12 (Sheet 2 of 4)

AIR-FLOW (CFM)	OUTDOOR DB(°F)	ID WB (°F)	60.8°F(16.0°C)					64.4°F(18.0°C)					67°F(19.4°C)					71.6°F(22.0°C)				
		ID DB (°F)	73.4°F (23.0°C)	77.0°F (25.0°C)	80.0°F (26.7°C)	80.6°F (27.0°C)	84.2°F (29.0°C)	73.4°F (23.0°C)	77.0°F (25.0°C)	80.0°F (26.7°C)	80.6°F (27.0°C)	84.2°F (29.0°C)	73.4°F (23.0°C)	77.0°F (25.0°C)	80.0°F (26.7°C)	80.6°F (27.0°C)	84.2°F (29.0°C)	73.4°F (23.0°C)	77.0°F (25.0°C)	80.0°F (26.7°C)	80.6°F (27.0°C)	84.2°F (29.0°C)
256	-22°F (-30.0°C)	TC	6995	7005	7012	7013	7022	7417	7426	7433	7434	7443	7860	7870	7879	7880	7889	8334	8343	8352	8353	8363
		S/T	0.35	0.41	0.47	0.47	0.54	0.37	0.44	0.50	0.50	0.57	0.40	0.46	0.53	0.53	0.60	0.42	0.49	0.56	0.56	0.64
		PI	0.41	0.41	0.41	0.41	0.41	0.44	0.44	0.44	0.44	0.44	0.46	0.46	0.46	0.46	0.46	0.49	0.49	0.49	0.49	0.49
	-13°F (-25.0°C)	TC	7578	7588	7597	7597	7607	8035	8044	8052	8054	8063	8515	8526	8535	8537	8547	9028	9038	9048	9049	9060
		S/T	0.36	0.42	0.47	0.47	0.54	0.38	0.44	0.50	0.50	0.57	0.40	0.47	0.53	0.53	0.61	0.42	0.50	0.56	0.56	0.64
		PI	0.45	0.45	0.45	0.45	0.45	0.47	0.47	0.47	0.47	0.47	0.50	0.50	0.50	0.50	0.50	0.53	0.53	0.53	0.53	0.53
	-4°F (-20.0°C)	TC	8161	8172	8181	8181	8192	8653	8663	8672	8673	8684	9170	9182	9192	9194	9204	9722	9733	9744	9745	9757
		S/T	0.36	0.42	0.48	0.48	0.54	0.38	0.44	0.50	0.50	0.58	0.40	0.47	0.53	0.54	0.61	0.43	0.50	0.57	0.57	0.65
		PI	0.48	0.48	0.48	0.48	0.48	0.51	0.51	0.51	0.51	0.51	0.54	0.54	0.54	0.54	0.54	0.57	0.57	0.57	0.57	0.57
	0°F (-17.8°C)	TC	8420	8432	8441	8441	8452	8928	8938	8947	8949	8959	9461	9473	9484	9486	9496	10031	10042	10053	10054	10067
		S/T	0.36	0.42	0.48	0.48	0.54	0.38	0.45	0.51	0.51	0.58	0.40	0.47	0.54	0.54	0.61	0.43	0.50	0.57	0.57	0.65
		PI	0.50	0.50	0.50	0.50	0.50	0.53	0.53	0.53	0.53	0.53	0.56	0.56	0.56	0.56	0.56	0.59	0.59	0.59	0.59	0.59
	5°F (-15.0°C)	TC	8744	8756	8765	8766	8777	9271	9282	9291	9293	9304	9825	9838	9849	9850	9861	10417	10428	10440	10441	10454
		S/T	0.36	0.42	0.48	0.48	0.55	0.38	0.45	0.51	0.51	0.58	0.40	0.47	0.54	0.54	0.61	0.43	0.50	0.57	0.57	0.65
		PI	0.51	0.52	0.52	0.52	0.52	0.55	0.55	0.55	0.55	0.55	0.58	0.58	0.58	0.58	0.58	0.61	0.61	0.61	0.61	0.61
	14°F (-10.0°C)	TC	8919	8931	8941	8941	8953	9457	9468	9477	9479	9490	10022	10035	10046	10048	10059	10625	10637	10649	10650	10663
		S/T	0.36	0.42	0.48	0.48	0.55	0.38	0.45	0.51	0.51	0.58	0.41	0.48	0.54	0.54	0.62	0.43	0.50	0.57	0.57	0.65
		PI	0.52	0.52	0.52	0.52	0.53	0.55	0.56	0.56	0.56	0.56	0.59	0.59	0.59	0.59	0.59	0.62	0.62	0.62	0.62	0.63
	17°F (-8.3°C)	TC	8977	8990	8999	9000	9012	9519	9530	9539	9541	9552	10087	10100	10112	10113	10125	10695	10707	10718	10720	10733
		S/T	0.36	0.42	0.48	0.48	0.55	0.38	0.45	0.51	0.51	0.58	0.41	0.48	0.54	0.54	0.62	0.43	0.51	0.57	0.57	0.65
		PI	0.53	0.53	0.53	0.53	0.53	0.56	0.56	0.56	0.56	0.56	0.59	0.59	0.59	0.59	0.59	0.63	0.63	0.63	0.63	0.63
	23°F (-5.0°C)	TC	8780	8792	8801	8802	8814	9309	9320	9329	9331	9342	9865	9878	9889	9891	9902	10460	10471	10482	10484	10497
		S/T	0.36	0.43	0.48	0.48	0.55	0.39	0.45	0.51	0.51	0.59	0.41	0.48	0.54	0.54	0.62	0.43	0.51	0.58	0.58	0.66
		PI	0.51	0.51	0.51	0.51	0.51	0.54	0.54	0.54	0.54	0.54	0.57	0.57	0.58	0.58	0.58	0.61	0.61	0.61	0.61	0.61
	35°F (1.7°C)	TC	8385	8396	8405	8406	8417	8890	8901	8910	8911	8922	9421	9434	9444	9446	9456	9989	10000	10011	10012	10025
		S/T	0.37	0.43	0.49	0.49	0.56	0.39	0.45	0.52	0.52	0.59	0.41	0.48	0.55	0.55	0.62	0.44	0.51	0.58	0.58	0.66
		PI	0.48	0.48	0.48	0.48	0.48	0.51	0.51	0.51	0.51	0.51	0.54	0.54	0.54	0.54	0.54	0.57	0.57	0.57	0.57	0.57
	41°F (5.0°C)	TC	8174	8185	8194	8194	8205	8667	8677	8685	8687	8697	9184	9196	9207	9208	9219	9738	9748	9759	9760	9773
		S/T	0.37	0.43	0.49	0.49	0.56	0.39	0.46	0.52	0.52	0.59	0.41	0.48	0.55	0.55	0.63	0.44	0.51	0.58	0.58	0.66
		PI	0.46	0.46	0.46	0.46	0.46	0.49	0.49	0.49	0.49	0.49	0.52	0.52	0.52	0.52	0.52	0.55	0.55	0.55	0.55	0.55
	47°F (8.3°C)	TC	7963	7974	7982	7983	7993	8443	8453	8461	8463	8473	8947	8959	8969	8971	8981	9486	9497	9507	9509	9520
		S/T	0.37	0.43	0.49	0.49	0.56	0.39	0.46	0.52	0.52	0.59	0.41	0.48	0.55	0.55	0.63	0.44	0.51	0.58	0.58	0.66
		PI	0.44	0.44	0.44	0.44	0.44	0.46	0.47	0.47	0.47	0.47	0.49	0.49	0.49	0.49	0.49	0.52	0.52	0.52	0.52	0.52
	50°F (10.0°C)	TC	8072	8083	8091	8092	8103	8558	8568	8577	8579	8589	9070	9081	9091	9093	9103	9616	9626	9637	9638	9650
		S/T	0.37	0.43	0.49	0.49	0.56	0.39	0.46	0.52	0.52	0.59	0.41	0.49	0.55	0.55	0.63	0.44	0.52	0.59	0.59	0.67
		PI	0.44	0.44	0.44	0.44	0.44	0.47	0.47	0.47	0.47	0.47	0.50	0.50	0.50	0.50	0.50	0.53	0.53	0.53	0.53	0.53
	59°F (15.0°C)	TC	8398	8409	8418	8419	8430	8904	8915	8924	8925	8936	9436	9448	9459	9461	9471	10005	10016	10026	10028	10041
		S/T	0.37	0.44	0.49	0.49	0.56	0.39	0.46	0.52	0.52	0.60	0.42	0.49	0.56	0.56	0.63	0.44	0.52	0.59	0.59	0.67
		PI	0.45	0.45	0.45	0.45	0.45	0.48	0.48	0.48	0.48	0.48	0.51	0.51	0.51	0.51	0.51	0.54	0.54	0.54	0.54	0.54
	68°F (20.0°C)	TC	8724	8736	8745	8746	8758	9250	9261	9270	9272	9283	9803	9815	9826	9828	9839	10393	10405	10416	10418	10431
		S/T	0.38	0.45	0.51	0.51	0.58	0.40	0.47	0.54	0.54	0.61	0.43	0.50	0.57	0.57	0.65	0.45	0.53	0.60	0.60	0.69
		PI	0.46	0.46	0.46	0.46	0.46	0.49	0.49	0.49	0.49	0.49	0.52	0.52	0.52	0.52	0.52	0.55	0.55	0.55	0.55	0.55
	77°F (25.0°C)	TC	9051	9063	9073	9073	9085	9596	9607	9617	9619	9630	10169	10183	10194	10196	10207	10782	10794	10806	10807	10821
		S/T	0.39	0.45	0.51	0.51	0.59	0.41	0.48	0.55	0.55	0.62	0.43	0.51	0.58	0.58	0.66	0.46	0.54	0.61	0.61	0.70
		PI	0.47	0.47	0.47	0.47	0.47	0.50	0.50	0.50	0.50	0.50	0.53	0.53	0.53	0.53	0.53	0.56	0.56	0.56	0.56	0.56
	82°F (27.8°C)	TC	9107	9119	9129	9129	9142	9656	9667	9677	9679	9690	10233	10246	10257	10259	10271	10849	10861	10873	10875	10888
		S/T	0.39	0.46	0.52	0.52	0.59	0.41	0.49	0.55	0.55	0.63	0.44	0.52	0.59	0.59	0.67	0.47	0.55	0.62	0.62	0.71
		PI	0.51	0.51	0.51	0.51	0.51	0.54	0.54	0.54	0.54	0.54	0.57	0.57	0.57	0.58	0.58	0.61	0.61	0.61	0.61	0.61
	86°F (30.0°C)	TC	8995	9007	9016	9017	9029	9537	9548	9557	9559	9571	10106	10120	10131	10133	10144	10715	10727	10739	10740	10754
		S/T	0.40	0.46	0.53	0.53	0.60	0.42	0.49	0.56	0.56	0.64	0.44	0.52	0.59	0.59	0.68	0.47	0.55	0.63	0.63	0.72
		PI	0.59	0.59	0.59	0.59	0.60	0.63	0.63	0.63	0.63	0.63	0.67	0.67	0.67	0.67	0.67	0.71	0.71	0.71	0.71	0.71
	95°F (35.0°C)	TC	8742	8754	8763	8763	8775	9269	9280	9289	9291	9302	9822	9835	9846	9848	9859	10414	10426	10437	10439	10452
		S/T	0.40	0.46	0.53	0.53	0.60	0.42	0.49	0.56	0.56	0.64	0.44	0.52	0.59	0.59	0.68	0.47	0.55	0.63	0.63	0.72
		PI	0.78	0.78	0.78	0.78	0.78	0.83	0.83	0.83	0.83	0.83	0.88	0.88	0.88	0.88	0.88	0.93	0.93	0.93	0.93	0.93
	104°F (40.0°C)	TC	7837	7848	7856	7856	7867	8309	8319	8327	8329	8339	8806	8817	8827	8829	8839	9336	9347	9357	9358	9370
		S/T	0.41	0.48	0.54	0.54	0.62	0.43	0.50	0.57	0.57	0.65	0.46	0.53	0.61	0.61	0.69	0.48	0.57	0.64	0.64	0.73
		PI	0.81	0.82	0.82	0.82	0.82	0.86	0.86	0.87	0.87	0.87	0.92	0.92	0.92	0.92	0.92	0.97	0.97	0.97	0.97	0.97
	110°F (43.0°C)	TC	7294	7304	7312	7312	7322	7734	7743	7751	7752	7761	8196	8206	8216	8217	8226	8690	8699	8709	8710	8721
		S/T	0.42	0.49	0.56	0.56	0.64	0.45	0.52	0.59	0.59	0.68	0.47	0.55	0.63	0.63	0.72	0.50	0.59	0.67	0.67	0.76
		PI	0.84	0.84	0.84	0.84	0.84	0.89	0.89	0.89	0.89	0.89	0.94	0.94	0.94	0.94	0.94	1.00	1.00	1.00	1.00	1.00
	115°F (46.0°C)	TC	6011	6019	6026	6026	6034	6373	6381	6387	6388	6396	6754	6763	6770	6772	6779	7161	7169	7177	7178	7187
		S/T	0.43	0.50	0.57	0.57	0.65	0.45	0.53	0.60	0.60	0.69	0.48	0.56	0.64	0.64	0.73	0.51	0.59	0.68	0.68	0.77
		PI	0.69	0.69	0.69	0.69	0.69	0.73	0.73	0.73	0.74	0.74	0.78	0.78	0.78	0.78	0.78	0.82	0.82	0.83	0.83	0.83
	122°F (50.0°C)	TC	4300	4306	4311	4311	4317	4559	4565	4569	4570	4576	4832	4838	4843	4844	4850	5123	5128	5134	5135	5141
		S/T	0.44	0.51	0.58	0.58	0.66	0.46	0.54	0.62	0.62	0.70	0.49	0.57	0.65	0.65	0.74	0.52	0.61	0.69	0.69	0.79
		PI	0.50	0.50	0.50	0.50	0.50	0.53	0.53	0.53	0.53	0.53	0.56	0.56	0.56	0.56	0.56	0.60	0.60	0.60	0.60	0.60

COOLING PERFORMANCE AT INDOOR DRY BULB TEMPERATURE SIZE 12 (Sheet 3 of 4)

AIR-FLOW (CFM)	OUTDOOR DB(°F)	ID WB (°F)	60.8°F(16.0°C)					64.4°F(18.0°C)					67°F(19.4°C)					71.6°F(22.0°C)				
		ID DB (°F)	73.4°F (23.0°C)	77.0°F (25.0°C)	80.0°F (26.7°C)	80.6°F (27.0°C)	84.2°F (29.0°C)	73.4°F (23.0°C)	77.0°F (25.0°C)	80.0°F (26.7°C)	80.6°F (27.0°C)	84.2°F (29.0°C)	73.4°F (23.0°C)	77.0°F (25.0°C)	80.0°F (26.7°C)	80.6°F (27.0°C)	84.2°F (29.0°C)	73.4°F (23.0°C)	77.0°F (25.0°C)	80.0°F (26.7°C)	80.6°F (27.0°C)	84.2°F (29.0°C)
350	-22°F (-30.0°C)	TC	8127	8138	8147	8147	8158	8617	8627	8635	8637	8647	9132	9143	9154	9155	9166	9682	9692	9703	9704	9716
		S/T	0.41	0.48	0.55	0.55	0.62	0.43	0.51	0.58	0.58	0.66	0.46	0.54	0.61	0.61	0.70	0.49	0.57	0.65	0.65	0.74
		PI	0.48	0.48	0.48	0.48	0.48	0.51	0.51	0.51	0.51	0.51	0.54	0.54	0.54	0.54	0.54	0.57	0.57	0.57	0.57	0.57
	-13°F (-25.0°C)	TC	8804	8816	8826	8826	8838	9335	9346	9355	9357	9368	9893	9905	9916	9918	9929	10489	10500	10511	10513	10526
		S/T	0.41	0.48	0.55	0.55	0.63	0.44	0.51	0.58	0.58	0.66	0.46	0.54	0.62	0.62	0.70	0.49	0.58	0.66	0.66	0.75
		PI	0.52	0.52	0.52	0.52	0.52	0.55	0.55	0.55	0.55	0.55	0.58	0.58	0.58	0.58	0.58	0.62	0.62	0.62	0.62	0.62
	-4°F (-20.0°C)	TC	9481	9494	9504	9505	9518	10053	10065	10075	10077	10089	10653	10667	10679	10681	10693	11295	11308	11320	11322	11336
		S/T	0.41	0.49	0.55	0.55	0.63	0.44	0.52	0.59	0.59	0.67	0.47	0.55	0.62	0.62	0.71	0.49	0.58	0.66	0.66	0.75
		PI	0.56	0.56	0.56	0.56	0.56	0.59	0.59	0.59	0.59	0.59	0.63	0.63	0.63	0.63	0.63	0.66	0.67	0.67	0.67	0.67
	0°F (-17.8°C)	TC	9782	9796	9806	9807	9820	10372	10384	10395	10397	10409	10992	11006	11018	11020	11033	11654	11667	11679	11681	11696
		S/T	0.42	0.49	0.55	0.55	0.63	0.44	0.52	0.59	0.59	0.67	0.47	0.55	0.62	0.62	0.71	0.50	0.58	0.66	0.66	0.75
		PI	0.58	0.58	0.58	0.58	0.58	0.61	0.61	0.61	0.61	0.61	0.65	0.65	0.65	0.65	0.65	0.69	0.69	0.69	0.69	0.69
	5°F (-15.0°C)	TC	10159	10172	10183	10184	10198	10771	10784	10794	10796	10809	11414	11429	11442	11444	11457	12102	12115	12129	12130	12146
		S/T	0.42	0.49	0.56	0.56	0.64	0.44	0.52	0.59	0.59	0.67	0.47	0.55	0.63	0.63	0.71	0.50	0.58	0.66	0.66	0.76
		PI	0.60	0.60	0.60	0.60	0.60	0.63	0.63	0.64	0.64	0.64	0.67	0.67	0.67	0.67	0.67	0.71	0.71	0.71	0.71	0.71
	14°F (-10.0°C)	TC	10362	10376	10387	10388	10402	10987	11000	11010	11013	11026	11643	11658	11671	11673	11686	12344	12358	12371	12373	12389
		S/T	0.42	0.49	0.56	0.56	0.64	0.44	0.52	0.59	0.59	0.68	0.47	0.55	0.63	0.63	0.72	0.50	0.59	0.67	0.67	0.76
		PI	0.61	0.61	0.61	0.61	0.61	0.64	0.65	0.65	0.65	0.65	0.68	0.68	0.68	0.68	0.69	0.72	0.73	0.73	0.73	0.73
	17°F (-8.3°C)	TC	10430	10444	10455	10456	10470	11058	11072	11082	11085	11098	11719	11734	11747	11750	11763	12425	12439	12452	12454	12470
		S/T	0.42	0.49	0.56	0.56	0.64	0.45	0.52	0.59	0.59	0.68	0.47	0.55	0.63	0.63	0.72	0.50	0.59	0.67	0.67	0.76
		PI	0.61	0.61	0.61	0.61	0.61	0.65	0.65	0.65	0.65	0.65	0.69	0.69	0.69	0.69	0.69	0.73	0.73	0.73	0.73	0.73
	23°F (-5.0°C)	TC	10200	10214	10225	10226	10239	10815	10828	10839	10841	10854	11461	11476	11489	11491	11504	12152	12165	12178	12180	12195
		S/T	0.42	0.50	0.56	0.56	0.64	0.45	0.53	0.60	0.60	0.68	0.47	0.56	0.63	0.63	0.72	0.50	0.59	0.67	0.67	0.76
		PI	0.59	0.59	0.59	0.59	0.60	0.63	0.63	0.63	0.63	0.63	0.67	0.67	0.67	0.67	0.67	0.71	0.71	0.71	0.71	0.71
	35°F (1.7°C)	TC	9742	9755	9765	9766	9779	10329	10341	10351	10353	10365	10946	10960	10972	10974	10986	11605	11618	11630	11632	11647
		S/T	0.42	0.50	0.57	0.57	0.65	0.45	0.53	0.60	0.60	0.68	0.48	0.56	0.64	0.64	0.72	0.51	0.59	0.67	0.67	0.77
		PI	0.56	0.56	0.56	0.56	0.56	0.59	0.59	0.59	0.59	0.59	0.63	0.63	0.63	0.63	0.63	0.66	0.66	0.67	0.67	0.67
	41°F (5.0°C)	TC	9496	9509	9519	9520	9533	10069	10081	10091	10093	10105	10670	10684	10696	10698	10710	11313	11325	11338	11340	11354
		S/T	0.43	0.50	0.57	0.57	0.65	0.45	0.53	0.60	0.60	0.69	0.48	0.56	0.64	0.64	0.73	0.51	0.59	0.68	0.68	0.77
		PI	0.53	0.53	0.53	0.53	0.54	0.57	0.57	0.57	0.57	0.57	0.60	0.60	0.60	0.60	0.60	0.64	0.64	0.64	0.64	0.64
	47°F (8.3°C)	TC	9251	9264	9274	9274	9287	9809	9820	9830	9832	9844	10395	10408	10420	10422	10434	11021	11033	11045	11047	11061
		S/T	0.43	0.50	0.57	0.57	0.65	0.45	0.53	0.60	0.60	0.69	0.48	0.56	0.64	0.64	0.73	0.51	0.60	0.68	0.68	0.77
		PI	0.51	0.51	0.51	0.51	0.51	0.54	0.54	0.54	0.54	0.54	0.57	0.57	0.57	0.57	0.57	0.61	0.61	0.61	0.61	0.61
	50°F (10.0°C)	TC	9378	9390	9400	9401	9413	9943	9955	9964	9966	9978	10537	10551	10562	10564	10576	11172	11184	11196	11198	11212
		S/T	0.43	0.50	0.57	0.57	0.65	0.45	0.53	0.61	0.61	0.69	0.48	0.57	0.64	0.64	0.73	0.51	0.60	0.68	0.68	0.78
		PI	0.51	0.51	0.51	0.51	0.51	0.54	0.54	0.54	0.54	0.55	0.58	0.58	0.58	0.58	0.58	0.61	0.61	0.61	0.61	0.61
	59°F (15.0°C)	TC	9757	9770	9780	9781	9794	10345	10357	10367	10369	10382	10963	10977	10989	10991	11004	11623	11636	11649	11650	11665
		S/T	0.43	0.51	0.57	0.57	0.65	0.46	0.54	0.61	0.61	0.69	0.48	0.57	0.65	0.65	0.74	0.51	0.60	0.68	0.68	0.78
		PI	0.52	0.52	0.52	0.52	0.52	0.55	0.55	0.56	0.56	0.56	0.59	0.59	0.59	0.59	0.59	0.62	0.62	0.62	0.62	0.62
	68°F (20.0°C)	TC	10136	10149	10160	10161	10175	10747	10759	10770	10772	10785	11389	11403	11416	11418	11431	12075	12088	12101	12103	12118
		S/T	0.44	0.52	0.59	0.59	0.67	0.47	0.55	0.63	0.63	0.71	0.50	0.58	0.66	0.66	0.76	0.53	0.62	0.70	0.70	0.80
		PI	0.53	0.53	0.53	0.53	0.53	0.56	0.57	0.57	0.57	0.57	0.60	0.60	0.60	0.60	0.60	0.63	0.64	0.64	0.64	0.64
	77°F (25.0°C)	TC	10515	10529	10540	10541	10555	11149	11162	11173	11175	11188	11815	11830	11843	11845	11859	12526	12540	12554	12556	12571
		S/T	0.45	0.53	0.60	0.60	0.68	0.48	0.56	0.63	0.63	0.72	0.50	0.59	0.67	0.67	0.77	0.53	0.63	0.71	0.71	0.81
		PI	0.54	0.54	0.54	0.54	0.55	0.58	0.58	0.58	0.58	0.58	0.61	0.61	0.61	0.61	0.61	0.65	0.65	0.65	0.65	0.65
	82°F (27.8°C)	TC	10580	10595	10606	10607	10621	11218	11231	11242	11245	11258	11888	11904	11917	11919	11932	12605	12618	12632	12634	12650
		S/T	0.45	0.53	0.61	0.61	0.69	0.48	0.56	0.64	0.64	0.73	0.51	0.60	0.68	0.68	0.78	0.54	0.63	0.72	0.72	0.82
		PI	0.59	0.59	0.59	0.59	0.60	0.63	0.63	0.63	0.63	0.63	0.67	0.67	0.67	0.67	0.67	0.71	0.71	0.71	0.71	0.71
	86°F (30.0°C)	TC	10450	10464	10475	10476	10490	11080	11093	11104	11106	11119	11742	11757	11770	11772	11785	12449	12463	12476	12478	12494
		S/T	0.46	0.54	0.61	0.61	0.70	0.49	0.57	0.65	0.65	0.74	0.52	0.61	0.69	0.69	0.78	0.55	0.64	0.73	0.73	0.83
		PI	0.69	0.69	0.69	0.69	0.69	0.73	0.73	0.73	0.73	0.73	0.77	0.78	0.78	0.78	0.78	0.82	0.82	0.82	0.82	0.82
	95°F (35.0°C)	TC	10156	10170	10181	10181	10195	10768	10781	10792	10794	10807	11412	11426	11439	11441	11454	12099	12112	12125	12127	12142
		S/T	0.46	0.54	0.61	0.61	0.70	0.49	0.57	0.65	0.65	0.74	0.52	0.61	0.69	0.69	0.78	0.55	0.64	0.73	0.73	0.83
		PI	0.91	0.91	0.91	0.91	0.91	0.96	0.96	0.96	0.96	0.96	1.02	1.02	1.02	1.02	1.02	1.08	1.08	1.08	1.08	1.08
	104°F (40.0°C)	TC	9105	9117	9127	9127	9140	9654	9665	9675	9677	9688	10230	10244	10255	10257	10269	10847	10859	10870	10872	10886
		S/T	0.47	0.55	0.63	0.63	0.72	0.50	0.59	0.67	0.67	0.76	0.53	0.62	0.71	0.71	0.80	0.56	0.66	0.75	0.75	0.85
		PI	0.95	0.95	0.95	0.95	0.95	1.00	1.00	1.01	1.01	1.01	1.06	1.06	1.07	1.07	1.07	1.13	1.13	1.13	1.13	1.13
	110°F (43.0°C)	TC	8474	8486	8495	8495	8507	8985	8996	9005	9006	9017	9522	9534	9545	9547	9557	10096	10106	10117	10119	10132
		S/T	0.49	0.57	0.65	0.65	0.74	0.52	0.61	0.69	0.69	0.79	0.55	0.64	0.73	0.73	0.83	0.58	0.68	0.78	0.78	0.88
		PI	0.97	0.97	0.97	0.97	0.97	1.03	1.03	1.03	1.03	1.03	1.09	1.09	1.09	1.09	1.09	1.16	1.16	1.16	1.16	1.16
	115°F (46.0°C)	TC	6984	6993	7000	7001	7010	7404	7413	7421	7422	7431	7847	7857	7866	7867	7876	8320	8329	8338	8339	8349
		S/T	0.49	0.58	0.66	0.66	0.75	0.52	0.61	0.70	0.70	0.80	0.56	0.65	0.74	0.74	0.84	0.59	0.69	0.78	0.78	0.89
		PI	0.80	0.80	0.81	0.81	0.81	0.85	0.85	0.85	0.85	0.85	0.90	0.90	0.91	0.91	0.91	0.96	0.96	0.96	0.96	0.96
	122°F (50.0°C)	TC	4996	5003	5008	5008	5015	5297	5303	5309	5310	5316	5613	5621	5627	5628	5634	5952	5958	5965	5966	5973
		S/T	0.51	0.59	0.67	0.67	0.77	0.54	0.63	0.71	0.71	0.81	0.57	0.67	0.76	0.76	0.86	0.60	0.71	0.80	0.80	0.92
		PI	0.58	0.58	0.58	0.58	0.58	0.62	0.62	0.62	0.62	0.62	0.65	0.65	0.65	0.65	0.66	0.69	0.69	0.69	0.69	0.69

COOLING PERFORMANCE AT INDOOR DRY BULB TEMPERATURE SIZE 12 (Sheet 4 of 4)

AIR-FLOW (CFM)	OUTDOOR DB(°F)	ID WB (°F)	60.8°F(16.0°C)					64.4°F(18.0°C)					67°F(19.4°C)					71.6°F(22.0°C)				
		ID DB (°F)	73.4°F (23.0°C)	77.0°F (25.0°C)	80.0°F (26.7°C)	80.6°F (27.0°C)	84.2°F (29.0°C)	73.4°F (23.0°C)	77.0°F (25.0°C)	80.0°F (26.7°C)	80.6°F (27.0°C)	84.2°F (29.0°C)	73.4°F (23.0°C)	77.0°F (25.0°C)	80.0°F (26.7°C)	80.6°F (27.0°C)	84.2°F (29.0°C)	73.4°F (23.0°C)	77.0°F (25.0°C)	80.0°F (26.7°C)	80.6°F (27.0°C)	84.2°F (29.0°C)
419	-22°F (-30.0°C)	TC	9442	9455	9465	9465	9478	10011	10023	10033	10035	10046	10609	10623	10635	10636	10648	11248	11260	11273	11274	11288
		S/T	0.48	0.56	0.63	0.63	0.72	0.50	0.59	0.67	0.67	0.77	0.53	0.63	0.71	0.71	0.81	0.57	0.67	0.76	0.76	0.86
		PI	0.56	0.56	0.56	0.56	0.56	0.59	0.59	0.59	0.59	0.59	0.62	0.62	0.63	0.63	0.63	0.66	0.66	0.66	0.66	0.66
	-13°F (-25.0°C)	TC	10229	10242	10253	10254	10268	10845	10858	10869	10871	10884	11493	11508	11521	11523	11536	12185	12199	12212	12214	12229
		S/T	0.48	0.56	0.64	0.64	0.73	0.51	0.60	0.68	0.68	0.77	0.54	0.63	0.72	0.72	0.82	0.57	0.67	0.76	0.76	0.87
		PI	0.60	0.60	0.60	0.60	0.60	0.64	0.64	0.64	0.64	0.64	0.68	0.68	0.68	0.68	0.68	0.72	0.72	0.72	0.72	0.72
	-4°F (-20.0°C)	TC	11015	11030	11042	11043	11058	11679	11693	11705	11707	11721	12377	12393	12407	12409	12423	13123	13137	13151	13153	13170
		S/T	0.48	0.57	0.64	0.64	0.73	0.51	0.60	0.68	0.68	0.78	0.54	0.64	0.72	0.72	0.82	0.57	0.67	0.77	0.77	0.87
		PI	0.65	0.65	0.65	0.65	0.65	0.69	0.69	0.69	0.69	0.69	0.73	0.73	0.73	0.73	0.73	0.77	0.77	0.77	0.77	0.77
	0°F (-17.8°C)	TC	11365	11380	11393	11393	11409	12050	12064	12076	12079	12093	12770	12787	12801	12803	12817	13539	13554	13569	13571	13588
		S/T	0.48	0.57	0.64	0.64	0.73	0.51	0.60	0.68	0.68	0.78	0.54	0.64	0.72	0.72	0.83	0.58	0.68	0.77	0.77	0.88
		PI	0.67	0.67	0.67	0.67	0.67	0.71	0.71	0.71	0.71	0.71	0.75	0.75	0.75	0.75	0.75	0.80	0.80	0.80	0.80	0.80
	5°F (-15.0°C)	TC	11802	11818	11831	11831	11847	12514	12528	12541	12543	12558	13261	13278	13293	13296	13310	14060	14075	14091	14093	14110
		S/T	0.49	0.57	0.65	0.65	0.74	0.51	0.60	0.69	0.69	0.78	0.55	0.64	0.73	0.73	0.83	0.58	0.68	0.77	0.77	0.88
		PI	0.69	0.70	0.70	0.70	0.70	0.74	0.74	0.74	0.74	0.74	0.78	0.78	0.78	0.78	0.78	0.83	0.83	0.83	0.83	0.83
	14°F (-10.0°C)	TC	12039	12055	12068	12068	12085	12764	12779	12792	12794	12809	13527	13544	13559	13562	13577	14342	14357	14373	14375	14393
		S/T	0.49	0.57	0.65	0.65	0.74	0.52	0.61	0.69	0.69	0.78	0.55	0.64	0.73	0.73	0.83	0.58	0.68	0.77	0.77	0.88
		PI	0.71	0.71	0.71	0.71	0.71	0.75	0.75	0.75	0.75	0.75	0.79	0.79	0.80	0.80	0.80	0.84	0.84	0.84	0.84	0.84
	17°F (-8.3°C)	TC	12117	12134	12147	12147	12164	12848	12863	12875	12878	12893	13615	13633	13648	13651	13666	14435	14451	14467	14469	14487
		S/T	0.49	0.57	0.65	0.65	0.74	0.52	0.61	0.69	0.69	0.79	0.55	0.64	0.73	0.73	0.83	0.58	0.68	0.78	0.78	0.88
		PI	0.71	0.71	0.71	0.71	0.71	0.75	0.75	0.75	0.75	0.76	0.80	0.80	0.80	0.80	0.80	0.85	0.85	0.85	0.85	0.85
	23°F (-5.0°C)	TC	11851	11867	11879	11880	11896	12565	12580	12592	12595	12610	13316	13333	13348	13350	13365	14118	14133	14149	14151	14168
		S/T	0.49	0.58	0.65	0.65	0.75	0.52	0.61	0.69	0.69	0.79	0.55	0.65	0.74	0.74	0.84	0.58	0.69	0.78	0.78	0.89
		PI	0.69	0.69	0.69	0.69	0.69	0.73	0.73	0.73	0.73	0.73	0.77	0.78	0.78	0.78	0.78	0.82	0.82	0.82	0.82	0.82
	35°F (1.7°C)	TC	11318	11333	11345	11346	11361	12000	12014	12026	12028	12042	12717	12733	12747	12750	12764	13483	13497	13512	13514	13531
		S/T	0.49	0.58	0.66	0.66	0.75	0.52	0.61	0.70	0.70	0.79	0.55	0.65	0.74	0.74	0.84	0.59	0.69	0.78	0.78	0.89
		PI	0.65	0.65	0.65	0.65	0.65	0.69	0.69	0.69	0.69	0.69	0.73	0.73	0.73	0.73	0.73	0.77	0.77	0.77	0.77	0.77
	41°F (5.0°C)	TC	11033	11048	11060	11060	11075	11698	11712	11723	11725	11739	12397	12413	12427	12429	12443	13143	13158	13172	13174	13191
		S/T	0.49	0.58	0.66	0.66	0.75	0.52	0.61	0.70	0.70	0.80	0.56	0.65	0.74	0.74	0.84	0.59	0.69	0.78	0.78	0.89
		PI	0.62	0.62	0.62	0.62	0.62	0.66	0.66	0.66	0.66	0.66	0.70	0.70	0.70	0.70	0.70	0.74	0.74	0.74	0.74	0.74
	47°F (8.3°C)	TC	10748	10763	10774	10775	10789	11396	11409	11421	11423	11436	12077	12092	12106	12108	12122	12804	12818	12832	12834	12850
		S/T	0.50	0.58	0.66	0.66	0.75	0.53	0.62	0.70	0.70	0.80	0.56	0.65	0.74	0.74	0.85	0.59	0.69	0.79	0.79	0.90
		PI	0.59	0.59	0.59	0.59	0.59	0.63	0.63	0.63	0.63	0.63	0.66	0.67	0.67	0.67	0.67	0.70	0.71	0.71	0.71	0.71
	50°F (10.0°C)	TC	10895	10909	10921	10922	10936	11551	11565	11577	11579	11593	12242	12257	12271	12273	12287	12979	12993	13007	13009	13026
		S/T	0.50	0.58	0.66	0.66	0.76	0.53	0.62	0.70	0.70	0.80	0.56	0.66	0.75	0.75	0.85	0.59	0.70	0.79	0.79	0.90
		PI	0.60	0.60	0.60	0.60	0.60	0.63	0.63	0.63	0.63	0.63	0.67	0.67	0.67	0.67	0.67	0.71	0.71	0.71	0.71	0.71
	59°F (15.0°C)	TC	11335	11350	11363	11363	11379	12018	12033	12044	12047	12061	12736	12753	12767	12769	12784	13504	13518	13533	13535	13552
		S/T	0.50	0.59	0.67	0.67	0.76	0.53	0.62	0.71	0.71	0.81	0.56	0.66	0.75	0.75	0.86	0.60	0.70	0.80	0.80	0.91
		PI	0.61	0.61	0.61	0.61	0.61	0.64	0.64	0.65	0.65	0.65	0.68	0.68	0.68	0.68	0.68	0.72	0.72	0.72	0.72	0.73
	68°F (20.0°C)	TC	11776	11791	11804	11805	11821	12485	12500	12512	12515	12530	13231	13248	13263	13266	13280	14028	14044	14059	14061	14079
		S/T	0.51	0.60	0.69	0.69	0.78	0.54	0.64	0.73	0.73	0.83	0.58	0.68	0.77	0.77	0.88	0.61	0.72	0.82	0.82	0.93
		PI	0.62	0.62	0.62	0.62	0.62	0.66	0.66	0.66	0.66	0.66	0.70	0.70	0.70	0.70	0.70	0.74	0.74	0.74	0.74	0.74
	77°F (25.0°C)	TC	12216	12232	12246	12246	12263	12952	12968	12980	12983	12998	13726	13744	13759	13762	13777	14553	14569	14585	14587	14605
		S/T	0.52	0.61	0.69	0.69	0.79	0.55	0.65	0.74	0.74	0.84	0.59	0.69	0.78	0.78	0.89	0.62	0.73	0.83	0.83	0.94
		PI	0.63	0.63	0.63	0.63	0.63	0.67	0.67	0.67	0.67	0.67	0.71	0.71	0.71	0.71	0.71	0.75	0.75	0.75	0.75	0.75
	82°F (27.8°C)	TC	12292	12309	12322	12322	12339	13033	13048	13061	13064	13079	13812	13830	13845	13848	13863	14644	14660	14676	14678	14696
		S/T	0.53	0.62	0.70	0.70	0.80	0.56	0.66	0.75	0.75	0.85	0.59	0.70	0.79	0.79	0.90	0.63	0.74	0.84	0.84	0.95
		PI	0.69	0.69	0.69	0.69	0.69	0.73	0.73	0.73	0.73	0.73	0.77	0.78	0.78	0.78	0.78	0.82	0.82	0.82	0.82	0.82
	86°F (30.0°C)	TC	12140	12157	12170	12170	12187	12872	12887	12900	12903	12918	13641	13659	13674	13677	13692	14463	14479	14495	14497	14515
		S/T	0.53	0.63	0.71	0.71	0.81	0.57	0.66	0.75	0.75	0.86	0.60	0.70	0.80	0.80	0.91	0.64	0.75	0.85	0.85	0.97
		PI	0.80	0.80	0.80	0.80	0.80	0.85	0.85	0.85	0.85	0.85	0.90	0.90	0.90	0.90	0.90	0.95	0.95	0.96	0.96	0.96
	95°F (35.0°C)	TC	11799	11815	11828	11828	11844	12510	12525	12537	12540	12555	13258	13275	13290	13292	13307	14057	14072	14087	14089	14107
		S/T	0.53	0.63	0.71	0.71	0.81	0.57	0.66	0.75	0.75	0.86	0.60	0.70	0.80	0.80	0.91	0.64	0.75	0.85	0.85	0.97
		PI	1.05	1.05	1.05	1.05	1.06	1.12	1.12	1.12	1.12	1.12	1.18	1.18	1.19	1.19	1.19	1.25	1.25	1.26	1.26	1.26
	104°F (40.0°C)	TC	10578	10592	10604	10604	10618	11216	11229	11240	11242	11255	11886	11901	11914	11916	11930	12602	12615	12629	12631	12647
		S/T	0.55	0.64	0.73	0.73	0.83	0.58	0.68	0.77	0.77	0.88	0.62	0.72	0.82	0.82	0.93	0.65	0.76	0.87	0.87	0.99
		PI	1.10	1.10	1.10	1.10	1.10	1.17	1.17	1.17	1.17	1.17	1.24	1.24	1.24	1.24	1.24	1.31	1.31	1.31	1.31	1.31
	110°F (43.0°C)	TC	9845	9859	9869	9870	9883	10439	10451	10461	10463	10476	11062	11077	11089	11091	11103	11729	11742	11754	11756	11771
		S/T	0.57	0.67	0.76	0.76	0.86	0.60	0.71	0.80	0.80	0.91	0.64	0.75	0.85	0.85	0.97	0.68	0.79	0.90	0.90	1.00
		PI	1.13	1.13	1.13	1.13	1.13	1.20	1.20	1.20	1.20	1.20	1.27	1.27	1.27	1.27	1.27	1.34	1.34	1.35	1.35	1.35
	115°F (46.0°C)	TC	8113	8124	8133	8133	8144	8602	8613	8621	8623	8633	9116	9128	9138	9140	9150	9666	9676	9687	9688	9700
		S/T	0.57	0.67	0.77	0.77	0.87	0.61	0.71	0.81	0.81	0.92	0.65	0.76	0.86	0.86	0.98	0.68	0.80	0.91	0.91	1.00
		PI	0.93	0.93	0.94	0.94	0.94	0.99	0.99	0.99	0.99	0.99	1.05	1.05	1.05	1.05	1.05	1.11	1.11	1.11	1.11	1.12
	122°F (50.0°C)	TC	5804	5812	5818	5819	5826	6154	6161	6167	6169	6176	6522	6530	6537	6539	6546	6915	6922	6930	6931	6939
		S/T	0.59	0.69	0.78	0.78	0.89	0.62	0.73	0.83	0.83	0.95	0.66	0.77	0.88	0.88	1.00	0.70	0.82	0.93	0.93	1.00
		PI	0.67	0.68	0.68	0.68	0.68	0.72	0.72	0.72	0.72	0.72	0.76	0.76	0.76	0.76	0.76	0.80	0.80	0.81	0.81	0.81

NOTE: Values in gray are extrapolated based on tested performance.

Table 38 — High Static Slim Duct Heating Performance (12K)

HEATING PERFORMANCE AT INDOOR DRY BULB TEMPERATURE SIZE 12 (Sheet 1 of 2)

AIRFLOW (CFM)	OUTDOOR DB(°F)	TC: Total Heating Capacity (BTU/hr)					PI: Power Input (kW)				
		Indoor Conditions (DB °F)					Indoor Conditions (DB °F)				
		60.8°F (16.0°C)	68°F (20.0°C)	70°F (21.1°C)	71.6°F (22.0°C)	75.2°F (24.0°C)	60.8°F (16.0°C)	68°F (20.0°C)	70°F (21.1°C)	71.6°F (22.0°C)	75.2°F (24.0°C)
216	-22°F(-30.0°C)	4205	4121	4101	3251	3222	1.41	1.42	1.43	1.43	1.43
	-13°F(-25.0°C)	5463	5353	5327	4060	4024	1.49	1.51	1.51	1.51	1.52
	-4°F(-20.0°C)	6652	6519	6486	4945	4900	1.58	1.59	1.60	1.60	1.61
	0°F(-17.8°C)	7183	7040	7005	5340	5292	1.65	1.66	1.67	1.67	1.68
	5°F(-15.0°C)	7848	7691	7653	5834	5781	1.73	1.75	1.75	1.75	1.76
	14°F(-10.0°C)	9434	9246	9200	7013	6950	1.79	1.80	1.81	1.81	1.82
	17°F(-8.3°C)	9963	9764	9715	7406	7339	1.81	1.82	1.82	1.83	1.84
	22°F(-5.6°C)	9767	9571	9524	7260	7195	1.75	1.77	1.77	1.77	1.78
	27°F(-2.8°C)	9570	9379	9332	7114	7050	1.70	1.71	1.71	1.72	1.72
	32°F(-0.0°C)	9374	9186	9140	6968	6905	1.64	1.66	1.66	1.66	1.67
	35°F(1.7°C)	9256	9071	9025	6880	6818	1.61	1.62	1.63	1.63	1.64
	37°F(2.8°C)	9509	9319	9272	7068	7005	1.57	1.58	1.58	1.59	1.59
	42°F(5.6°C)	10142	9940	9890	7539	7471	1.46	1.48	1.48	1.48	1.49
	44.6°F(7.0°C)	10396	10188	10137	7727	7658	1.42	1.43	1.44	1.44	1.45
	47°F(8.3°C)	10776	10560	10507	8010	7938	1.36	1.37	1.37	1.38	1.38
	52°F(11.1°C)	10889	10671	10618	8094	8021	1.23	1.24	1.24	1.25	1.25
	57°F(13.9°C)	11003	10783	10729	8179	8105	1.10	1.11	1.11	1.12	1.12
	59°F(15.0°C)	11048	10827	10773	8212	8138	1.05	1.06	1.06	1.07	1.07
	62°F(16.7°C)	11116	10894	10839	8263	8189	0.98	0.98	0.99	0.99	0.99
	64.4°F(18.0°C)	11162	10938	10884	8297	8222	0.92	0.93	0.93	0.94	0.94
256	-22°F(-30.0°C)	4983	4883	4858	4317	4278	1.43	1.44	1.44	1.44	1.45
	-13°F(-25.0°C)	6346	6219	6188	5392	5344	1.51	1.52	1.53	1.53	1.53
	-4°F(-20.0°C)	7728	7573	7536	6566	6507	1.60	1.61	1.61	1.62	1.62
	0°F(-17.8°C)	8346	8179	8138	7091	7027	1.67	1.68	1.68	1.69	1.69
	5°F(-15.0°C)	9118	8935	8891	7747	7677	1.75	1.76	1.77	1.77	1.78
	14°F(-10.0°C)	10961	10742	10688	9313	9229	1.81	1.82	1.82	1.83	1.83
	17°F(-8.3°C)	11575	11344	11287	9835	9746	1.82	1.84	1.84	1.85	1.85
	22°F(-5.6°C)	11347	11120	11064	9641	9554	1.77	1.78	1.79	1.79	1.80
	27°F(-2.8°C)	11119	10896	10842	9447	9362	1.71	1.73	1.73	1.73	1.74
	32°F(-0.0°C)	10890	10673	10619	9253	9170	1.66	1.67	1.68	1.68	1.69
	35°F(1.7°C)	10753	10538	10486	9137	9055	1.63	1.64	1.64	1.64	1.65
	37°F(2.8°C)	11048	10827	10773	9387	9302	1.58	1.60	1.60	1.60	1.61
	42°F(5.6°C)	11783	11548	11490	10012	9922	1.48	1.49	1.49	1.50	1.50
	44.6°F(7.0°C)	12078	11836	11777	10262	10169	1.44	1.45	1.45	1.45	1.46
	47°F(8.3°C)	12519	12269	12207	10637	10541	1.37	1.39	1.39	1.39	1.40
	52°F(11.1°C)	12651	12398	12336	10749	10652	1.24	1.25	1.26	1.26	1.26
	57°F(13.9°C)	12783	12527	12464	10861	10763	1.11	1.12	1.13	1.13	1.13
	59°F(15.0°C)	12835	12579	12516	10906	10808	1.06	1.07	1.07	1.08	1.08
	62°F(16.7°C)	12915	12656	12593	10973	10874	0.99	0.99	1.00	1.00	1.00
	64.4°F(18.0°C)	12967	12708	12644	11018	10919	0.93	0.94	0.94	0.94	0.95

HEATING PERFORMANCE AT INDOOR DRY BULB TEMPERATURE SIZE 12 (Sheet 2 of 2)

AIRFLOW (CFM)	OUTDOOR DB(°F)	TC: Total Heating Capacity (BTU/hr)					PI: Power Input (kW)				
		Indoor Conditions (DB °F)					Indoor Conditions (DB °F)				
		60.8°F (16.0°C)	68°F (20.0°C)	70°F (21.1°C)	71.6°F (22.0°C)	75.2°F (24.0°C)	60.8°F (16.0°C)	68°F (20.0°C)	70°F (21.1°C)	71.6°F (22.0°C)	75.2°F (24.0°C)
350	-22°F(-30.0°C)	5903	5785	5756	5733	5682	1.44	1.45	1.46	1.46	1.46
	-13°F(-25.0°C)	7373	7226	7189	7161	7096	1.53	1.54	1.54	1.54	1.55
	-4°F(-20.0°C)	8978	8799	8755	8720	8641	1.61	1.63	1.63	1.63	1.64
	0°F(-17.8°C)	9696	9502	9454	9417	9332	1.68	1.70	1.70	1.70	1.71
	5°F(-15.0°C)	10593	10381	10329	10288	10195	1.77	1.78	1.79	1.79	1.80
	14°F(-10.0°C)	12734	12479	12417	12367	12256	1.82	1.84	1.84	1.85	1.85
	17°F(-8.3°C)	13448	13179	13113	13061	12943	1.84	1.86	1.86	1.86	1.87
	22°F(-5.6°C)	13183	12919	12854	12803	12688	1.79	1.80	1.80	1.81	1.82
	27°F(-2.8°C)	12918	12659	12596	12545	12433	1.73	1.74	1.75	1.75	1.76
	32°F(-0.0°C)	12652	12399	12337	12288	12177	1.68	1.69	1.69	1.70	1.70
	35°F(1.7°C)	12493	12243	12182	12133	12024	1.64	1.65	1.66	1.66	1.67
	37°F(2.8°C)	12835	12578	12515	12465	12353	1.60	1.61	1.62	1.62	1.63
	42°F(5.6°C)	13690	13416	13349	13295	13176	1.49	1.51	1.51	1.51	1.52
	44.6°F(7.0°C)	14031	13751	13682	13627	13505	1.45	1.46	1.47	1.47	1.47
	47°F(8.3°C)	14544	14253	14182	14125	13998	1.39	1.40	1.40	1.40	1.41
	52°F(11.1°C)	14697	14404	14332	14274	14146	1.26	1.27	1.27	1.27	1.28
	57°F(13.9°C)	14851	14554	14481	14423	14293	1.13	1.14	1.14	1.14	1.14
	59°F(15.0°C)	14912	14614	14541	14483	14352	1.07	1.08	1.08	1.09	1.09
	62°F(16.7°C)	15004	14704	14630	14572	14441	1.00	1.00	1.01	1.01	1.01
	64.4°F(18.0°C)	15065	14764	14690	14631	14500	0.94	0.95	0.95	0.95	0.96
419	-22°F(-30.0°C)	6858	6721	6688	6661	6601	1.46	1.47	1.47	1.47	1.48
	-13°F(-25.0°C)	8566	8395	8353	8319	8244	1.54	1.55	1.56	1.56	1.57
	-4°F(-20.0°C)	10431	10222	10171	10130	10039	1.63	1.64	1.65	1.65	1.66
	0°F(-17.8°C)	11264	11039	10984	10940	10842	1.70	1.71	1.72	1.72	1.73
	5°F(-15.0°C)	12306	12060	12000	11952	11844	1.79	1.80	1.80	1.81	1.81
	14°F(-10.0°C)	14794	14498	14426	14368	14239	1.84	1.86	1.86	1.86	1.87
	17°F(-8.3°C)	15624	15311	15235	15174	15037	1.86	1.88	1.88	1.88	1.89
	22°F(-5.6°C)	15315	15009	14934	14874	14741	1.80	1.82	1.82	1.83	1.83
	27°F(-2.8°C)	15007	14707	14634	14575	14444	1.75	1.76	1.77	1.77	1.78
	32°F(-0.0°C)	14699	14405	14333	14276	14147	1.69	1.71	1.71	1.71	1.72
	35°F(1.7°C)	14514	14224	14153	14096	13969	1.66	1.67	1.68	1.68	1.69
	37°F(2.8°C)	14912	14613	14540	14482	14352	1.62	1.63	1.63	1.64	1.64
	42°F(5.6°C)	15904	15586	15508	15446	15307	1.51	1.52	1.52	1.53	1.53
	44.6°F(7.0°C)	16302	15976	15896	15832	15690	1.47	1.48	1.48	1.48	1.49
	47°F(8.3°C)	16897	16559	16477	16411	16263	1.40	1.41	1.42	1.42	1.42
	52°F(11.1°C)	17075	16734	16650	16584	16434	1.27	1.28	1.28	1.29	1.29
	57°F(13.9°C)	17253	16908	16824	16756	16606	1.14	1.15	1.15	1.15	1.16
	59°F(15.0°C)	17325	16978	16893	16826	16674	1.08	1.09	1.10	1.10	1.10
	62°F(16.7°C)	17431	17083	16997	16929	16777	1.01	1.01	1.02	1.02	1.02
	64.4°F(18.0°C)	17503	17153	17067	16999	16846	0.95	0.96	0.96	0.96	0.97

NOTE: Values in gray are extrapolated based on tested performance.

Table 39 — High Static Slim Duct Cooling Performance (18K)

COOLING PERFORMANCE AT INDOOR DRY BULB TEMPERATURE SIZE 18 (Sheet 1 of 4)

AIRFLOW (CFM)	OUTDOOR DB(°F)	ID	60.8°F(16.0°C)					64.4°F(18.0°C)					67°F(19.4°C)					71.6°F(22.0°C)				
		ID DB(°F)	73.4°F (23.0°C)	77.0°F (25.0°C)	80.0°F (26.7°C)	80.6°F (27.0°C)	84.2°F (29.0°C)	73.4°F (23.0°C)	77.0°F (25.0°C)	80.0°F (26.7°C)	80.6°F (27.0°C)	84.2°F (29.0°C)	73.4°F (23.0°C)	77.0°F (25.0°C)	80.0°F (26.7°C)	80.6°F (27.0°C)	84.2°F (29.0°C)	73.4°F (23.0°C)	77.0°F (25.0°C)	80.0°F (26.7°C)	80.6°F (27.0°C)	84.2°F (29.0°C)
412	-22°F (-30.0°C)	TC	9602	9615	9626	9626	9639	10181	10193	10203	10205	10217	10789	10803	10815	10817	10829	11439	11452	11464	11466	11480
		S/T	0.35	0.41	0.47	0.47	0.53	0.37	0.43	0.49	0.49	0.56	0.39	0.46	0.52	0.52	0.60	0.42	0.49	0.55	0.55	0.63
		PI	0.43	0.43	0.43	0.43	0.43	0.45	0.45	0.45	0.45	0.45	0.48	0.48	0.48	0.48	0.48	0.51	0.51	0.51	0.51	0.51
	-13°F (-25.0°C)	TC	10402	10416	10428	10428	10442	11029	11042	11053	11056	11069	11688	11704	11717	11719	11732	12393	12406	12420	12421	12437
		S/T	0.35	0.41	0.47	0.47	0.53	0.37	0.44	0.50	0.50	0.57	0.39	0.46	0.53	0.53	0.60	0.42	0.49	0.56	0.56	0.64
		PI	0.46	0.46	0.46	0.46	0.46	0.49	0.49	0.49	0.49	0.49	0.52	0.52	0.52	0.52	0.52	0.55	0.55	0.55	0.55	0.55
	-4°F (-20.0°C)	TC	11203	11218	11230	11230	11245	11878	11892	11904	11906	11920	12587	12604	12618	12620	12634	13346	13360	13375	13377	13394
		S/T	0.35	0.41	0.47	0.47	0.54	0.37	0.44	0.50	0.50	0.57	0.40	0.47	0.53	0.53	0.60	0.42	0.49	0.56	0.56	0.64
		PI	0.50	0.50	0.50	0.50	0.50	0.53	0.53	0.53	0.53	0.53	0.56	0.56	0.56	0.56	0.56	0.59	0.59	0.59	0.59	0.59
	0°F (-17.8°C)	TC	11558	11574	11586	11587	11602	12255	12269	12282	12284	12299	12987	13004	13018	13021	13035	13770	13785	13800	13802	13819
		S/T	0.35	0.42	0.47	0.47	0.54	0.38	0.44	0.50	0.50	0.57	0.40	0.47	0.53	0.53	0.61	0.42	0.50	0.56	0.56	0.64
		PI	0.51	0.51	0.51	0.51	0.51	0.54	0.54	0.54	0.54	0.54	0.58	0.58	0.58	0.58	0.58	0.61	0.61	0.61	0.61	0.61
	5°F (-15.0°C)	TC	12003	12019	12032	12032	12049	12726	12741	12754	12756	12772	13487	13504	13519	13522	13537	14299	14315	14330	14332	14350
		S/T	0.36	0.42	0.47	0.47	0.54	0.38	0.44	0.50	0.50	0.57	0.40	0.47	0.53	0.53	0.61	0.42	0.50	0.57	0.57	0.64
		PI	0.53	0.53	0.53	0.53	0.53	0.56	0.56	0.56	0.57	0.57	0.60	0.60	0.60	0.60	0.60	0.63	0.63	0.63	0.63	0.64
	14°F (-10.0°C)	TC	12706	12723	12736	12737	12754	13471	13487	13501	13503	13519	14276	14295	14311	14313	14329	15136	15153	15169	15172	15190
		S/T	0.36	0.42	0.48	0.48	0.54	0.38	0.44	0.50	0.50	0.57	0.40	0.47	0.53	0.53	0.61	0.42	0.50	0.57	0.57	0.65
		PI	0.49	0.50	0.50	0.50	0.50	0.52	0.52	0.53	0.53	0.53	0.56	0.56	0.56	0.56	0.56	0.59	0.59	0.59	0.59	0.59
	17°F (-8.3°C)	TC	12940	12957	12971	12972	12989	13720	13736	13749	13752	13769	14539	14558	14574	14577	14593	15415	15432	15449	15451	15471
		S/T	0.36	0.42	0.48	0.48	0.54	0.38	0.45	0.51	0.51	0.58	0.40	0.47	0.54	0.54	0.61	0.43	0.50	0.57	0.57	0.65
		PI	0.48	0.48	0.48	0.48	0.48	0.51	0.51	0.51	0.51	0.51	0.54	0.54	0.54	0.54	0.54	0.57	0.58	0.58	0.58	0.58
	23°F (-5.0°C)	TC	13211	13228	13243	13243	13261	14007	14023	14037	14040	14057	14844	14863	14880	14882	14899	15738	15755	15772	15775	15794
		S/T	0.36	0.42	0.48	0.48	0.55	0.38	0.45	0.51	0.51	0.58	0.40	0.47	0.54	0.54	0.61	0.43	0.50	0.57	0.57	0.65
		PI	0.50	0.50	0.50	0.50	0.50	0.53	0.53	0.53	0.53	0.53	0.56	0.56	0.56	0.56	0.56	0.59	0.59	0.60	0.60	0.60
	35° F(1.7°C)	TC	13752	13771	13786	13786	13805	14581	14599	14613	14616	14633	15452	15472	15490	15493	15510	16383	16401	16419	16422	16442
		S/T	0.36	0.42	0.48	0.48	0.55	0.38	0.45	0.51	0.51	0.58	0.41	0.48	0.54	0.54	0.62	0.43	0.51	0.57	0.57	0.65
		PI	0.53	0.53	0.53	0.53	0.53	0.56	0.57	0.57	0.57	0.57	0.60	0.60	0.60	0.60	0.60	0.63	0.63	0.64	0.64	0.64
	41°F (5.0°C)	TC	13416	13434	13449	13449	13467	14225	14241	14256	14258	14275	15074	15094	15111	15114	15131	15983	16000	16017	16020	16040
		S/T	0.36	0.42	0.48	0.48	0.55	0.38	0.45	0.51	0.51	0.58	0.41	0.48	0.54	0.54	0.62	0.43	0.51	0.58	0.58	0.66
		PI	0.60	0.60	0.60	0.60	0.60	0.63	0.63	0.63	0.63	0.63	0.67	0.67	0.67	0.67	0.67	0.71	0.71	0.71	0.71	0.71
	47°F (8.3°C)	TC	13080	13097	13111	13112	13130	13868	13884	13898	13901	13917	14696	14716	14732	14735	14751	15582	15599	15616	15618	15638
		S/T	0.36	0.43	0.48	0.48	0.55	0.39	0.45	0.51	0.51	0.59	0.41	0.48	0.54	0.54	0.62	0.43	0.51	0.58	0.58	0.66
		PI	0.66	0.66	0.66	0.66	0.66	0.70	0.70	0.70	0.70	0.70	0.74	0.74	0.74	0.74	0.74	0.78	0.79	0.79	0.79	0.79
	50°F (10.0°C)	TC	13264	13282	13296	13297	13315	14064	14080	14094	14097	14114	14904	14923	14940	14943	14959	15802	15819	15836	15839	15858
		S/T	0.37	0.43	0.49	0.49	0.55	0.39	0.45	0.52	0.52	0.59	0.41	0.48	0.55	0.55	0.62	0.43	0.51	0.58	0.58	0.66
		PI	0.67	0.67	0.67	0.67	0.67	0.71	0.71	0.71	0.71	0.71	0.75	0.76	0.76	0.76	0.76	0.80	0.80	0.80	0.80	0.80
	59°F (15.0°C)	TC	13818	13837	13851	13852	13871	14651	14668	14682	14685	14703	15526	15546	15563	15566	15584	16461	16479	16497	16500	16520
		S/T	0.37	0.43	0.49	0.49	0.56	0.39	0.46	0.52	0.52	0.59	0.41	0.48	0.55	0.55	0.63	0.44	0.51	0.58	0.58	0.66
		PI	0.71	0.71	0.71	0.71	0.71	0.75	0.75	0.75	0.75	0.76	0.80	0.80	0.80	0.80	0.80	0.85	0.85	0.85	0.85	0.85
	68°F (20.0°C)	TC	14372	14391	14406	14407	14426	15238	15256	15271	15274	15292	16148	16169	16187	16190	16208	17121	17140	17158	17161	17182
		S/T	0.38	0.44	0.50	0.50	0.57	0.40	0.47	0.53	0.53	0.61	0.42	0.50	0.56	0.56	0.64	0.45	0.53	0.60	0.60	0.68
		PI	0.75	0.75	0.75	0.75	0.75	0.79	0.79	0.80	0.80	0.80	0.84	0.84	0.84	0.84	0.84	0.89	0.89	0.89	0.89	0.89
	77°F (25.0°C)	TC	14925	14945	14961	14962	14982	15825	15843	15859	15862	15881	16770	16792	16811	16814	16833	17781	17800	17819	17822	17844
		S/T	0.38	0.45	0.51	0.51	0.58	0.40	0.47	0.54	0.54	0.61	0.43	0.50	0.57	0.57	0.65	0.45	0.53	0.61	0.61	0.69
		PI	0.79	0.79	0.79	0.79	0.79	0.83	0.84	0.84	0.84	0.84	0.88	0.89	0.89	0.89	0.89	0.94	0.94	0.94	0.94	0.94
	82°F (27.8°C)	TC	14886	14906	14922	14922	14943	15783	15802	15817	15820	15839	16726	16747	16766	16769	16788	17734	17753	17772	17775	17797
		S/T	0.39	0.45	0.52	0.52	0.59	0.41	0.48	0.55	0.55	0.62	0.43	0.51	0.58	0.58	0.66	0.46	0.54	0.61	0.61	0.70
		PI	0.85	0.85	0.85	0.85	0.85	0.90	0.90	0.90	0.90	0.90	0.95	0.95	0.95	0.95	0.96	1.01	1.01	1.01	1.01	1.01
	86°F (30.0°C)	TC	14416	14435	14451	14452	14471	15285	15303	15318	15321	15339	16198	16219	16237	16240	16258	17174	17193	17211	17214	17236
		S/T	0.39	0.46	0.52	0.52	0.59	0.41	0.49	0.55	0.55	0.63	0.44	0.52	0.59	0.59	0.67	0.47	0.55	0.62	0.62	0.71
		PI	0.94	0.95	0.95	0.95	0.95	1.00	1.00	1.00	1.00	1.01	1.06	1.06	1.06	1.06	1.07	1.13	1.13	1.13	1.13	1.13
	95°F (35.0°C)	TC	13359	13377	13392	13392	13410	14165	14181	14195	14198	14215	15011	15030	15047	15050	15067	15915	15933	15950	15952	15972
		S/T	0.39	0.46	0.52	0.52	0.59	0.41	0.49	0.55	0.55	0.63	0.44	0.52	0.59	0.59	0.67	0.47	0.55	0.62	0.62	0.71
		PI	1.16	1.17	1.17	1.17	1.17	1.23	1.24	1.24	1.24	1.24	1.31	1.31	1.31	1.31	1.31	1.39	1.39	1.39	1.39	1.39
	104°F (40.0°C)	TC	11486	11502	11514	11514	11530	12178	12193	12205	12207	12222	12906	12923	12937	12939	12954	13683	13698	13713	13715	13732
		S/T	0.40	0.47	0.53	0.53	0.61	0.43	0.50	0.57	0.57	0.65	0.45	0.53	0.60	0.60	0.69	0.48	0.56	0.64	0.64	0.73
		PI	1.10	1.10	1.10	1.10	1.10	1.17	1.17	1.17	1.17	1.17	1.23	1.24	1.24	1.24	1.24	1.31	1.31	1.31	1.31	1.31
	110°F (43.0°C)	TC	10362	10376	10387	10388	10402	10987	11000	11010	11013	11026	11643	11658	11671	11673	11686	12344	12358	12371	12373	12389
		S/T	0.42	0.49	0.55	0.55	0.63	0.44	0.52	0.59	0.59	0.67	0.47	0.55	0.62	0.62	0.71	0.50	0.58	0.66	0.66	0.75
		PI	1.06	1.06	1.06	1.06	1.06	1.12	1.13	1.13	1.13	1.13	1.19	1.19	1.19	1.19	1.20	1.26	1.26	1.27	1.27	1.27
	115°F (46.0°C)	TC	8801	8812	8822	8822	8834	9331	9342	9351	9353	9364	9888	9901	9912	9914	9925	10484	10496	10507	10509	10522
		S/T	0.42	0.49	0.56	0.56	0.64	0.45	0.52	0.59	0.59	0.68	0.47	0.55	0.63	0.63	0.72	0.50	0.59	0.67	0.67	0.76
		PI	1.01	1.01	1.01	1.01	1.01	1.07	1.07	1.07	1.07	1.07	1.13	1.13	1.14	1.14	1.14	1.20	1.20	1.20	1.20	1.21
	122°F (50.0°C)	TC	6719	6728	6735	6735	6744	7123	7132	7139	7140	7149	7549	7559	7567	7569	7577	8004	8013	8021	8023	8033
		S/T	0.43	0.51	0.57	0.57	0.65	0.46	0.54	0.61	0.61	0.69	0.48	0.57	0.64	0.65	0.74	0.51	0.60	0.68	0.68	0.78
		PI	0.94	0.94	0.94	0.94	0.94	1.00	1.00	1.00	1.00	1.00	1.06	1.06	1.06	1.06	1.06	1.12	1.12	1.12	1.12	1.12

COOLING PERFORMANCE AT INDOOR DRY BULB TEMPERATURE SIZE 18 (Sheet 2 of 4)

AIRFLOW (CFM)	OUTDOOR DB(°F)	ID	60.8°F(16.0°C)					64.4°F(18.0°C)					67°F(19.4°C)					71.6°F(22.0°C)				
		ID DB(°F)	73.4°F (23.0°C)	77.0°F (25.0°C)	80.0°F (26.7°C)	80.6°F (27.0°C)	84.2°F (29.0°C)	73.4°F (23.0°C)	77.0°F (25.0°C)	80.0°F (26.7°C)	80.6°F (27.0°C)	84.2°F (29.0°C)	73.4°F (23.0°C)	77.0°F (25.0°C)	80.0°F (26.7°C)	80.6°F (27.0°C)	84.2°F (29.0°C)	73.4°F (23.0°C)	77.0°F (25.0°C)	80.0°F (26.7°C)	80.6°F (27.0°C)	84.2°F (29.0°C)
529	-22°F (-30.0°C)	TC	10650	10664	10676	10676	10691	11292	11305	11316	11319	11332	11967	11982	11995	11998	12011	12688	12701	12715	12717	12733
		S/T	0.39	0.45	0.52	0.52	0.59	0.41	0.48	0.55	0.55	0.62	0.43	0.51	0.58	0.58	0.66	0.46	0.54	0.61	0.61	0.70
		PI	0.47	0.47	0.47	0.47	0.47	0.50	0.50	0.50	0.50	0.50	0.53	0.53	0.53	0.53	0.53	0.56	0.56	0.56	0.56	0.56
	-13°F (-25.0°C)	TC	11538	11553	11566	11566	11582	12233	12247	12260	12262	12276	12964	12981	12995	12998	13012	13745	13760	13775	13777	13794
		S/T	0.39	0.46	0.52	0.52	0.59	0.41	0.48	0.55	0.55	0.63	0.44	0.51	0.58	0.58	0.67	0.46	0.54	0.62	0.62	0.71
		PI	0.51	0.51	0.51	0.51	0.51	0.54	0.54	0.54	0.54	0.54	0.57	0.57	0.58	0.58	0.58	0.61	0.61	0.61	0.61	0.61
	-4°F (-20.0°C)	TC	12425	12442	12455	12456	12473	13174	13190	13203	13205	13221	13961	13979	13995	13997	14013	14802	14818	14834	14837	14855
		S/T	0.39	0.46	0.52	0.52	0.60	0.42	0.49	0.55	0.55	0.63	0.44	0.52	0.59	0.59	0.67	0.47	0.55	0.62	0.62	0.71
		PI	0.55	0.55	0.55	0.55	0.55	0.58	0.58	0.58	0.58	0.59	0.62	0.62	0.62	0.62	0.62	0.66	0.66	0.66	0.66	0.66
	0°F (-17.8°C)	TC	12820	12837	12851	12851	12869	13592	13608	13622	13624	13641	14404	14423	14439	14442	14458	15272	15289	15305	15308	15327
		S/T	0.39	0.46	0.52	0.52	0.60	0.42	0.49	0.56	0.56	0.63	0.44	0.52	0.59	0.59	0.67	0.47	0.55	0.62	0.62	0.71
		PI	0.57	0.57	0.57	0.57	0.57	0.60	0.60	0.60	0.60	0.60	0.64	0.64	0.64	0.64	0.64	0.68	0.68	0.68	0.68	0.68
	5°F (-15.0°C)	TC	13313	13331	13345	13345	13363	14115	14132	14146	14148	14165	14958	14978	14994	14997	15014	15859	15877	15894	15896	15916
		S/T	0.39	0.46	0.53	0.53	0.60	0.42	0.49	0.56	0.56	0.64	0.44	0.52	0.59	0.59	0.67	0.47	0.55	0.63	0.63	0.71
		PI	0.59	0.59	0.59	0.59	0.59	0.63	0.63	0.63	0.63	0.63	0.66	0.66	0.66	0.66	0.67	0.70	0.70	0.70	0.70	0.70
	14°F (-10.0°C)	TC	14092	14111	14126	14127	14146	14941	14959	14974	14977	14994	15834	15855	15872	15875	15893	16788	16806	16825	16827	16848
		S/T	0.40	0.46	0.53	0.53	0.60	0.42	0.49	0.56	0.56	0.64	0.44	0.52	0.59	0.59	0.68	0.47	0.55	0.63	0.63	0.72
		PI	0.55	0.55	0.55	0.55	0.55	0.58	0.58	0.58	0.58	0.58	0.62	0.62	0.62	0.62	0.62	0.65	0.65	0.65	0.65	0.66
	17°F (-8.3°C)	TC	14352	14371	14387	14387	14407	15217	15235	15250	15253	15271	16126	16147	16165	16168	16186	17097	17116	17135	17137	17159
		S/T	0.40	0.47	0.53	0.53	0.60	0.42	0.49	0.56	0.56	0.64	0.45	0.52	0.59	0.59	0.68	0.47	0.55	0.63	0.63	0.72
		PI	0.53	0.54	0.54	0.54	0.54	0.57	0.57	0.57	0.57	0.57	0.60	0.60	0.60	0.60	0.60	0.64	0.64	0.64	0.64	0.64
	23°F (-5.0°C)	TC	14652	14672	14688	14688	14708	15535	15554	15569	15572	15591	16463	16485	16503	16506	16525	17455	17474	17493	17496	17518
		S/T	0.40	0.47	0.53	0.53	0.61	0.42	0.50	0.56	0.56	0.64	0.45	0.53	0.60	0.60	0.68	0.48	0.56	0.63	0.63	0.72
		PI	0.55	0.55	0.55	0.55	0.56	0.59	0.59	0.59	0.59	0.59	0.62	0.62	0.62	0.62	0.62	0.66	0.66	0.66	0.66	0.66
	35°F (1.7°C)	TC	15253	15274	15290	15291	15311	16172	16192	16208	16211	16230	17139	17161	17180	17183	17202	18171	18191	18211	18214	18236
		S/T	0.40	0.47	0.53	0.53	0.61	0.42	0.50	0.57	0.57	0.65	0.45	0.53	0.60	0.60	0.68	0.48	0.56	0.64	0.64	0.73
		PI	0.59	0.59	0.59	0.59	0.59	0.63	0.63	0.63	0.63	0.63	0.66	0.66	0.66	0.67	0.67	0.70	0.70	0.70	0.70	0.71
	41°F (5.0°C)	TC	14880	14900	14916	14917	14937	15777	15795	15811	15814	15833	16719	16741	16760	16763	16782	17727	17746	17765	17768	17790
		S/T	0.40	0.47	0.54	0.54	0.61	0.43	0.50	0.57	0.57	0.65	0.45	0.53	0.60	0.60	0.69	0.48	0.56	0.64	0.64	0.73
		PI	0.66	0.66	0.66	0.66	0.66	0.70	0.70	0.70	0.70	0.70	0.74	0.74	0.74	0.74	0.74	0.79	0.79	0.79	0.79	0.79
	47°F (8.3°C)	TC	14507	14526	14542	14543	14562	15381	15399	15415	15418	15436	16300	16321	16340	16343	16361	17282	17301	17320	17323	17344
		S/T	0.40	0.47	0.54	0.54	0.61	0.43	0.50	0.57	0.57	0.65	0.45	0.53	0.60	0.60	0.69	0.48	0.56	0.64	0.64	0.73
		PI	0.73	0.73	0.73	0.73	0.73	0.77	0.78	0.78	0.78	0.78	0.82	0.82	0.82	0.82	0.82	0.87	0.87	0.87	0.87	0.87
	50°F (10.0°C)	TC	14712	14731	14747	14748	14768	15598	15617	15632	15635	15654	16530	16552	16570	16573	16592	17526	17545	17564	17567	17589
		S/T	0.40	0.48	0.54	0.54	0.62	0.43	0.50	0.57	0.57	0.65	0.45	0.53	0.61	0.61	0.69	0.48	0.57	0.64	0.64	0.73
		PI	0.74	0.75	0.75	0.75	0.75	0.79	0.79	0.79	0.79	0.79	0.84	0.84	0.84	0.84	0.84	0.89	0.89	0.89	0.89	0.89
	59°F (15.0°C)	TC	15326	15346	15363	15364	15384	16249	16269	16285	16288	16307	17220	17243	17262	17265	17284	18258	18278	18297	18300	18323
		S/T	0.41	0.48	0.54	0.54	0.62	0.43	0.51	0.58	0.58	0.66	0.46	0.54	0.61	0.61	0.70	0.48	0.57	0.65	0.65	0.74
		PI	0.79	0.79	0.79	0.79	0.79	0.83	0.84	0.84	0.84	0.84	0.88	0.89	0.89	0.89	0.89	0.94	0.94	0.94	0.94	0.94
	68°F (20.0°C)	TC	15940	15961	15978	15979	16001	16900	16920	16937	16941	16961	17910	17933	17953	17957	17977	18989	19010	19031	19034	19057
		S/T	0.42	0.49	0.56	0.56	0.64	0.44	0.52	0.59	0.59	0.67	0.47	0.55	0.63	0.63	0.71	0.50	0.58	0.66	0.66	0.76
		PI	0.83	0.83	0.83	0.83	0.83	0.88	0.88	0.88	0.88	0.88	0.93	0.93	0.93	0.93	0.94	0.99	0.99	0.99	0.99	0.99
	77°F (25.0°C)	TC	16554	16576	16594	16595	16617	17552	17572	17590	17593	17614	18600	18624	18645	18649	18669	19721	19742	19764	19767	19791
		S/T	0.42	0.50	0.56	0.56	0.64	0.45	0.53	0.60	0.60	0.68	0.48	0.56	0.63	0.63	0.72	0.50	0.59	0.67	0.67	0.77
		PI	0.87	0.87	0.87	0.87	0.88	0.93	0.93	0.93	0.93	0.93	0.98	0.98	0.98	0.98	0.98	1.04	1.04	1.04	1.04	1.04
	82°F (27.8°C)	TC	16510	16532	16550	16551	16573	17505	17526	17543	17547	17567	18551	18575	18596	18599	18620	19669	19690	19711	19714	19739
		S/T	0.43	0.50	0.57	0.57	0.65	0.45	0.53	0.61	0.61	0.69	0.48	0.57	0.64	0.64	0.73	0.51	0.60	0.68	0.68	0.78
		PI	0.94	0.94	0.94	0.94	0.94	1.00	1.00	1.00	1.00	1.00	1.06	1.06	1.06	1.06	1.06	1.12	1.12	1.12	1.12	1.12
	86°F (30.0°C)	TC	15989	16011	16028	16029	16050	16953	16973	16990	16993	17013	17966	17989	18009	18012	18032	19048	19069	19090	19093	19116
		S/T	0.43	0.51	0.58	0.58	0.66	0.46	0.54	0.61	0.61	0.70	0.49	0.57	0.65	0.65	0.74	0.52	0.61	0.69	0.69	0.79
		PI	1.05	1.05	1.05	1.05	1.05	1.11	1.11	1.11	1.11	1.11	1.18	1.18	1.18	1.18	1.18	1.25	1.25	1.25	1.25	1.25
	95°F (35.0°C)	TC	14817	14837	14853	14854	14874	15710	15729	15744	15747	15766	16649	16670	16689	16692	16711	17652	17671	17690	17693	17715
		S/T	0.43	0.51	0.58	0.58	0.66	0.46	0.54	0.61	0.61	0.70	0.49	0.57	0.65	0.65	0.74	0.52	0.61	0.69	0.69	0.79
		PI	1.29	1.29	1.29	1.29	1.30	1.37	1.37	1.37	1.37	1.37	1.45	1.45	1.45	1.45	1.46	1.54	1.54	1.54	1.54	1.54
	104°F (40.0°C)	TC	12739	12757	12770	12771	12788	13507	13523	13537	13539	13555	14314	14333	14349	14351	14367	15177	15193	15210	15212	15231
		S/T	0.44	0.52	0.59	0.59	0.68	0.47	0.55	0.63	0.63	0.72	0.50	0.59	0.67	0.67	0.76	0.53	0.62	0.71	0.71	0.81
		PI	1.22	1.22	1.22	1.22	1.22	1.29	1.29	1.30	1.30	1.30	1.37	1.37	1.37	1.37	1.37	1.45	1.45	1.46	1.46	1.46
	110°F (43.0°C)	TC	11493	11508	11521	11521	11537	12185	12200	12212	12214	12229	12913	12930	12945	12947	12961	13691	13706	13721	13723	13741
		S/T	0.46	0.54	0.61	0.62	0.70	0.49	0.57	0.65	0.65	0.74	0.52	0.61	0.69	0.69	0.79	0.55	0.64	0.73	0.73	0.83
		PI	1.18	1.18	1.18	1.18	1.18	1.25	1.25	1.25	1.25	1.25	1.32	1.32	1.32	1.32	1.33	1.40	1.40	1.40	1.40	1.41
	115°F (46.0°C)	TC	9761	9774	9785	9785	9798	10349	10361	10372	10374	10386	10967	10982	10994	10996	11008	11628	11641	11654	11655	11670
		S/T	0.47	0.55	0.62	0.62	0.71	0.49	0.58	0.66	0.66	0.75	0.52	0.62	0.70	0.70	0.80	0.56	0.65	0.74	0.74	0.84
		PI	1.12	1.12	1.12	1.12	1.12	1.19	1.19	1.19	1.19	1.19	1.26	1.26	1.26	1.26	1.26	1.33	1.33	1.33	1.34	1.34
	122°F (50.0°C)	TC	7452	7462	7470	7470	7480	7901	7910	7918	7920	7929	8373	8384	8393	8395	8404	8877	8887	8897	8898	8909
		S/T	0.48	0.56	0.64	0.64	0.73	0.51	0.59	0.67	0.67	0.77	0.54	0.63	0.72	0.72	0.82	0.57	0.67	0.76	0.76	0.86
		PI	1.04	1.04	1.04	1.04	1.05	1.10	1.11	1.11	1.11	1.11	1.17	1.17	1.17	1.17	1.17	1.24	1.24	1.24	1.24	1.25

COOLING PERFORMANCE AT INDOOR DRY BULB TEMPERATURE SIZE 18 (Sheet 3 of 4)

AIRFLOW (CFM)	OUTDOOR DB(°F)	ID	60.8°F(16.0°C)					64.4°F(18.0°C)					67°F(19.4°C)					71.6°F(22.0°C)				
		ID DB(°F)	73.4°F (23.0°C)	77.0°F (25.0°C)	80.0°F (26.7°C)	80.6°F (27.0°C)	84.2°F (29.0°C)	73.4°F (23.0°C)	77.0°F (25.0°C)	80.0°F (26.7°C)	80.6°F (27.0°C)	84.2°F (29.0°C)	73.4°F (23.0°C)	77.0°F (25.0°C)	80.0°F (26.7°C)	80.6°F (27.0°C)	84.2°F (29.0°C)	73.4°F (23.0°C)	77.0°F (25.0°C)	80.0°F (26.7°C)	80.6°F (27.0°C)	84.2°F (29.0°C)
618	-22°F (-30.0°C)	TC	11812	11828	11841	11841	11857	12524	12539	12551	12554	12569	13272	13290	13304	13307	13322	14072	14087	14103	14105	14122
		S/T	0.43	0.50	0.57	0.57	0.65	0.45	0.53	0.61	0.61	0.69	0.48	0.57	0.64	0.64	0.73	0.51	0.60	0.68	0.68	0.78
		PI	0.52	0.52	0.52	0.52	0.53	0.55	0.56	0.56	0.56	0.56	0.59	0.59	0.59	0.59	0.59	0.62	0.62	0.62	0.62	0.63
	-13°F (-25.0°C)	TC	12797	12814	12828	12828	12846	13568	13584	13597	13600	13616	14378	14397	14413	14416	14432	15245	15261	15278	15280	15299
		S/T	0.43	0.51	0.58	0.58	0.66	0.46	0.54	0.61	0.61	0.70	0.49	0.57	0.65	0.65	0.74	0.51	0.60	0.69	0.69	0.78
		PI	0.57	0.57	0.57	0.57	0.57	0.60	0.60	0.60	0.60	0.60	0.64	0.64	0.64	0.64	0.64	0.68	0.68	0.68	0.68	0.68
	-4°F (-20.0°C)	TC	13781	13800	13814	13815	13834	14611	14629	14643	14646	14664	15484	15505	15522	15525	15542	16417	16435	16453	16456	16476
		S/T	0.43	0.51	0.58	0.58	0.66	0.46	0.54	0.61	0.61	0.70	0.49	0.57	0.65	0.65	0.74	0.52	0.61	0.69	0.69	0.79
		PI	0.61	0.61	0.61	0.61	0.61	0.65	0.65	0.65	0.65	0.65	0.69	0.69	0.69	0.69	0.69	0.73	0.73	0.73	0.73	0.73
	0°F (-17.8°C)	TC	14218	14238	14253	14254	14273	15075	15093	15108	15111	15129	15976	15997	16015	16018	16035	16939	16957	16975	16978	16999
		S/T	0.44	0.51	0.58	0.58	0.66	0.46	0.54	0.62	0.62	0.70	0.49	0.57	0.65	0.65	0.74	0.52	0.61	0.69	0.69	0.79
		PI	0.63	0.63	0.63	0.63	0.63	0.67	0.67	0.67	0.67	0.67	0.71	0.71	0.71	0.71	0.71	0.75	0.75	0.75	0.75	0.75
	5°F (-15.0°C)	TC	14765	14785	14801	14802	14822	15655	15674	15689	15692	15711	16590	16612	16631	16634	16652	17590	17609	17628	17631	17653
		S/T	0.44	0.51	0.58	0.58	0.67	0.46	0.54	0.62	0.62	0.71	0.49	0.58	0.66	0.66	0.75	0.52	0.61	0.70	0.70	0.79
		PI	0.65	0.65	0.66	0.66	0.66	0.69	0.69	0.69	0.70	0.70	0.73	0.74	0.74	0.74	0.74	0.78	0.78	0.78	0.78	0.78
	14°F (-10.0°C)	TC	15630	15651	15668	15668	15689	16572	16591	16608	16611	16631	17562	17585	17604	17607	17627	18620	18640	18660	18663	18687
		S/T	0.44	0.51	0.59	0.59	0.67	0.47	0.55	0.62	0.62	0.71	0.49	0.58	0.66	0.66	0.75	0.52	0.61	0.70	0.70	0.79
		PI	0.61	0.61	0.61	0.61	0.61	0.65	0.65	0.65	0.65	0.65	0.68	0.68	0.69	0.69	0.69	0.72	0.73	0.73	0.73	0.73
	17°F (-8.3°C)	TC	15918	15939	15957	15957	15979	16877	16897	16914	16917	16937	17886	17909	17929	17932	17952	18963	18984	19004	19007	19031
		S/T	0.44	0.52	0.59	0.59	0.67	0.47	0.55	0.62	0.62	0.71	0.49	0.58	0.66	0.66	0.75	0.52	0.62	0.70	0.70	0.80
		PI	0.59	0.59	0.59	0.59	0.60	0.63	0.63	0.63	0.63	0.63	0.67	0.67	0.67	0.67	0.67	0.71	0.71	0.71	0.71	0.71
	23°F (-5.0°C)	TC	16251	16273	16291	16291	16313	17231	17251	17268	17271	17292	18260	18284	18304	18307	18328	19360	19381	19402	19405	19429
		S/T	0.44	0.52	0.59	0.59	0.67	0.47	0.55	0.63	0.63	0.71	0.50	0.58	0.66	0.66	0.76	0.53	0.62	0.70	0.70	0.80
		PI	0.61	0.61	0.62	0.62	0.62	0.65	0.65	0.65	0.65	0.65	0.69	0.69	0.69	0.69	0.69	0.73	0.73	0.73	0.73	0.73
	35°F (1.7°C)	TC	16918	16940	16959	16959	16982	17937	17958	17976	17980	18001	19009	19033	19055	19058	19079	20154	20176	20198	20201	20226
		S/T	0.44	0.52	0.59	0.59	0.68	0.47	0.55	0.63	0.63	0.72	0.50	0.59	0.67	0.67	0.76	0.53	0.62	0.71	0.71	0.80
		PI	0.65	0.66	0.66	0.66	0.66	0.69	0.70	0.70	0.70	0.70	0.74	0.74	0.74	0.74	0.74	0.78	0.78	0.78	0.78	0.78
	41°F (5.0°C)	TC	16504	16526	16544	16545	16567	17498	17519	17536	17540	17561	18544	18568	18589	18592	18613	19661	19682	19704	19707	19732
		S/T	0.45	0.52	0.59	0.59	0.68	0.47	0.55	0.63	0.63	0.72	0.50	0.59	0.67	0.67	0.76	0.53	0.62	0.71	0.71	0.81
		PI	0.73	0.73	0.73	0.73	0.74	0.78	0.78	0.78	0.78	0.78	0.82	0.82	0.82	0.83	0.83	0.87	0.87	0.87	0.87	0.88
	47°F (8.3°C)	TC	16090	16112	16129	16130	16151	17060	17080	17097	17100	17120	18079	18102	18123	18126	18146	19168	19189	19210	19213	19237
		S/T	0.45	0.52	0.60	0.60	0.68	0.47	0.56	0.63	0.63	0.72	0.50	0.59	0.67	0.67	0.76	0.53	0.62	0.71	0.71	0.81
		PI	0.81	0.81	0.81	0.81	0.81	0.86	0.86	0.86	0.86	0.86	0.91	0.91	0.91	0.91	0.91	0.97	0.97	0.97	0.97	0.97
	50°F (10.0°C)	TC	16317	16339	16357	16357	16379	17300	17321	17338	17341	17362	18334	18358	18378	18382	18402	19439	19460	19481	19484	19508
		S/T	0.45	0.53	0.60	0.60	0.68	0.48	0.56	0.63	0.63	0.72	0.50	0.59	0.67	0.67	0.77	0.53	0.63	0.71	0.71	0.81
		PI	0.83	0.83	0.83	0.83	0.83	0.88	0.88	0.88	0.88	0.88	0.93	0.93	0.93	0.93	0.93	0.98	0.98	0.99	0.99	0.99
	59°F (15.0°C)	TC	16998	17021	17039	17040	17063	18023	18044	18062	18065	18087	19099	19124	19145	19149	19170	20250	20272	20294	20297	20323
		S/T	0.45	0.53	0.60	0.60	0.69	0.48	0.56	0.64	0.64	0.73	0.51	0.60	0.68	0.68	0.77	0.54	0.63	0.72	0.72	0.82
		PI	0.87	0.87	0.88	0.88	0.88	0.93	0.93	0.93	0.93	0.93	0.98	0.98	0.98	0.98	0.98	1.04	1.04	1.04	1.04	1.04
	68°F (20.0°C)	TC	17679	17703	17722	17723	17747	18745	18767	18785	18789	18811	19865	19890	19912	19916	19938	21061	21084	21107	21111	21137
		S/T	0.46	0.54	0.62	0.62	0.70	0.49	0.58	0.65	0.66	0.75	0.52	0.61	0.69	0.69	0.79	0.55	0.65	0.74	0.74	0.84
		PI	0.92	0.92	0.92	0.92	0.92	0.98	0.98	0.98	0.98	0.98	1.03	1.04	1.04	1.04	1.04	1.10	1.10	1.10	1.10	1.10
	77°F (25.0°C)	TC	18360	18385	18405	18406	18430	19467	19490	19509	19513	19536	20630	20657	20680	20683	20707	21873	21897	21920	21924	21951
		S/T	0.47	0.55	0.63	0.63	0.71	0.50	0.58	0.66	0.66	0.76	0.53	0.62	0.70	0.70	0.80	0.56	0.66	0.75	0.75	0.85
		PI	0.97	0.97	0.97	0.97	0.97	1.03	1.03	1.03	1.03	1.03	1.09	1.09	1.09	1.09	1.09	1.15	1.15	1.16	1.16	1.16
	82°F (27.8°C)	TC	18312	18336	18356	18357	18382	19415	19438	19457	19461	19484	20575	20602	20625	20629	20652	21815	21839	21862	21866	21893
		S/T	0.48	0.56	0.63	0.63	0.72	0.50	0.59	0.67	0.67	0.77	0.53	0.63	0.71	0.71	0.81	0.57	0.66	0.76	0.76	0.86
		PI	1.04	1.04	1.04	1.04	1.05	1.10	1.11	1.11	1.11	1.11	1.17	1.17	1.17	1.17	1.18	1.24	1.24	1.24	1.24	1.25
	86°F (30.0°C)	TC	17734	17758	17777	17778	17802	18803	18825	18844	18847	18870	19926	19952	19974	19978	20000	21127	21150	21173	21176	21202
		S/T	0.48	0.56	0.64	0.64	0.73	0.51	0.60	0.68	0.68	0.78	0.54	0.63	0.72	0.72	0.82	0.57	0.67	0.76	0.76	0.87
		PI	1.16	1.16	1.16	1.16	1.17	1.23	1.23	1.23	1.23	1.24	1.31	1.31	1.31	1.31	1.31	1.38	1.39	1.39	1.39	1.39
	95°F (35.0°C)	TC	16434	16456	16474	16475	16497	17425	17445	17462	17466	17487	18466	18490	18510	18514	18534	19578	19599	19621	19624	19648
		S/T	0.48	0.56	0.64	0.64	0.73	0.51	0.60	0.68	0.68	0.78	0.54	0.63	0.72	0.72	0.82	0.57	0.67	0.76	0.76	0.87
		PI	1.43	1.43	1.44	1.44	1.44	1.52	1.52	1.52	1.52	1.52	1.61	1.61	1.61	1.61	1.62	1.71	1.71	1.71	1.71	1.71
	104°F (40.0°C)	TC	14130	14149	14164	14165	14184	14981	14999	15014	15017	15034	15876	15897	15915	15917	15935	16833	16851	16869	16872	16893
		S/T	0.49	0.58	0.66	0.66	0.75	0.52	0.61	0.70	0.70	0.80	0.55	0.65	0.74	0.74	0.84	0.59	0.69	0.78	0.78	0.89
		PI	1.35	1.35	1.36	1.36	1.36	1.43	1.44	1.44	1.44	1.44	1.52	1.52	1.52	1.52	1.52	1.61	1.61	1.61	1.61	1.62
	110°F (43.0°C)	TC	12747	12764	12778	12778	12796	13515	13531	13544	13547	13563	14323	14341	14357	14360	14376	15186	15202	15219	15221	15240
		S/T	0.51	0.60	0.68	0.68	0.78	0.54	0.64	0.72	0.72	0.82	0.57	0.67	0.77	0.77	0.87	0.61	0.71	0.81	0.81	0.93
		PI	1.30	1.31	1.31	1.31	1.31	1.38	1.38	1.39	1.39	1.39	1.47	1.47	1.47	1.47	1.47	1.55	1.56	1.56	1.56	1.56
	115°F (46.0°C)	TC	10826	10841	10852	10853	10867	11478	11492	11503	11506	11519	12164	12180	12194	12196	12209	12897	12911	12925	12927	12943
		S/T	0.52	0.61	0.69	0.69	0.79	0.55	0.64	0.73	0.73	0.83	0.58	0.68	0.78	0.78	0.88	0.62	0.72	0.82	0.82	0.94
		PI	1.24	1.24	1.24	1.24	1.24	1.31	1.32	1.32	1.32	1.32	1.39	1.40	1.40	1.40	1.40	1.48	1.48	1.48	1.48	1.48
	122°F (50.0°C)	TC	8265	8276	8285	8285	8296	8763	8773	8782	8784	8794	9286	9299	9309	9311	9321	9846	9857	9867	9869	9881
		S/T	0.53	0.62	0.71	0.71	0.81	0.56	0.66	0.75	0.75	0.85	0.60	0.70	0.79	0.79	0.90	0.63	0.74	0.84	0.84	0.96
		PI	1.16	1.16	1.16	1.16	1.16	1.22	1.23	1.23	1.23	1.23	1.30	1.30	1.30	1.30	1.30	1.38	1.38	1.38	1.38	1.38

COOLING PERFORMANCE AT INDOOR DRY BULB TEMPERATURE SIZE 18 (Sheet 4 of 4)

AIRFLOW (CFM)	OUTDOOR DB(°F)	ID	60.8°F(16.0°C)					64.4°F(18.0°C)					67°F(19.4°C)					71.6°F(22.0°C)				
		ID DB(°F)	73.4°F (23.0°C)	77.0°F (25.0°C)	80.0°F (26.7°C)	80.6°F (27.0°C)	84.2°F (29.0°C)	73.4°F (23.0°C)	77.0°F (25.0°C)	80.0°F (26.7°C)	80.6°F (27.0°C)	84.2°F (29.0°C)	73.4°F (23.0°C)	77.0°F (25.0°C)	80.0°F (26.7°C)	80.6°F (27.0°C)	84.2°F (29.0°C)	73.4°F (23.0°C)	77.0°F (25.0°C)	80.0°F (26.7°C)	80.6°F (27.0°C)	84.2°F (29.0°C)
706	-22°F (-30.0°C)	TC	13101	13119	13133	13134	13151	13891	13907	13921	13924	13940	14721	14740	14756	14759	14775	15608	15625	15642	15644	15664
		S/T	0.48	0.56	0.63	0.63	0.72	0.50	0.59	0.67	0.67	0.77	0.53	0.63	0.71	0.71	0.81	0.57	0.67	0.76	0.76	0.86
		PI	0.58	0.58	0.58	0.58	0.58	0.62	0.62	0.62	0.62	0.62	0.65	0.65	0.65	0.65	0.65	0.69	0.69	0.69	0.69	0.69
	-13°F (-25.0°C)	TC	14193	14212	14227	14228	14247	15048	15066	15081	15084	15102	15947	15968	15986	15989	16007	16908	16927	16945	16948	16969
		S/T	0.48	0.56	0.64	0.64	0.73	0.51	0.60	0.68	0.68	0.77	0.54	0.63	0.72	0.72	0.82	0.57	0.67	0.76	0.76	0.87
		PI	0.63	0.63	0.63	0.63	0.63	0.67	0.67	0.67	0.67	0.67	0.71	0.71	0.71	0.71	0.71	0.75	0.75	0.75	0.75	0.75
	-4°F (-20.0°C)	TC	15285	15305	15322	15322	15343	16206	16225	16241	16244	16264	17174	17196	17216	17219	17238	18209	18229	18249	18251	18274
		S/T	0.48	0.57	0.64	0.64	0.73	0.51	0.60	0.68	0.68	0.78	0.54	0.64	0.72	0.72	0.82	0.57	0.67	0.77	0.77	0.87
		PI	0.68	0.68	0.68	0.68	0.68	0.72	0.72	0.72	0.72	0.72	0.76	0.76	0.76	0.76	0.76	0.81	0.81	0.81	0.81	0.81
	0°F (-17.8°C)	TC	15770	15791	15808	15809	15830	16720	16740	16757	16760	16780	17719	17742	17762	17765	17785	18787	18807	18828	18831	18854
		S/T	0.48	0.57	0.64	0.64	0.73	0.51	0.60	0.68	0.68	0.78	0.54	0.64	0.72	0.72	0.83	0.58	0.68	0.77	0.77	0.88
		PI	0.70	0.70	0.70	0.70	0.70	0.74	0.74	0.74	0.74	0.74	0.78	0.79	0.79	0.79	0.79	0.83	0.83	0.83	0.83	0.84
	5°F (-15.0°C)	TC	16377	16399	16416	16417	16439	17363	17384	17401	17405	17425	18401	18425	18445	18449	18469	19510	19531	19552	19555	19579
		S/T	0.49	0.57	0.65	0.65	0.74	0.51	0.60	0.69	0.69	0.78	0.55	0.64	0.73	0.73	0.83	0.58	0.68	0.77	0.77	0.88
		PI	0.73	0.73	0.73	0.73	0.73	0.77	0.77	0.77	0.77	0.77	0.82	0.82	0.82	0.82	0.82	0.86	0.87	0.87	0.87	0.87
	14°F (-10.0°C)	TC	17335	17359	17377	17378	17402	18380	18402	18420	18424	18445	19478	19503	19525	19529	19551	20652	20674	20697	20700	20726
		S/T	0.49	0.57	0.65	0.65	0.74	0.52	0.61	0.69	0.69	0.78	0.55	0.64	0.73	0.73	0.83	0.58	0.68	0.77	0.77	0.88
		PI	0.67	0.68	0.68	0.68	0.68	0.72	0.72	0.72	0.72	0.72	0.76	0.76	0.76	0.76	0.76	0.80	0.80	0.81	0.81	0.81
	17°F (-8.3°C)	TC	17655	17679	17698	17698	17722	18719	18741	18760	18763	18786	19837	19863	19885	19889	19911	21032	21055	21078	21082	21108
		S/T	0.49	0.57	0.65	0.65	0.74	0.52	0.61	0.69	0.69	0.79	0.55	0.64	0.73	0.73	0.83	0.58	0.68	0.78	0.78	0.88
		PI	0.66	0.66	0.66	0.66	0.66	0.70	0.70	0.70	0.70	0.70	0.74	0.74	0.74	0.74	0.74	0.78	0.78	0.79	0.79	0.79
	23°F (-5.0°C)	TC	18024	18049	18068	18069	18093	19111	19133	19152	19156	19179	20252	20279	20301	20305	20328	21473	21496	21519	21523	21550
		S/T	0.49	0.58	0.65	0.65	0.75	0.52	0.61	0.69	0.69	0.79	0.55	0.65	0.74	0.74	0.84	0.58	0.69	0.78	0.78	0.89
		PI	0.68	0.68	0.68	0.68	0.68	0.72	0.72	0.72	0.72	0.72	0.76	0.77	0.77	0.77	0.77	0.81	0.81	0.81	0.81	0.81
	35°F (1.7°C)	TC	18764	18789	18809	18810	18835	19894	19918	19938	19942	19965	21083	21110	21134	21138	21161	22353	22378	22402	22405	22433
		S/T	0.49	0.58	0.66	0.66	0.75	0.52	0.61	0.70	0.70	0.79	0.55	0.65	0.74	0.74	0.84	0.59	0.69	0.78	0.78	0.89
		PI	0.73	0.73	0.73	0.73	0.73	0.77	0.77	0.77	0.77	0.77	0.82	0.82	0.82	0.82	0.82	0.87	0.87	0.87	0.87	0.87
	41°F (5.0°C)	TC	18305	18329	18349	18350	18375	19408	19431	19450	19454	19477	20567	20594	20617	20621	20644	21807	21830	21854	21857	21885
		S/T	0.49	0.58	0.66	0.66	0.75	0.52	0.61	0.70	0.70	0.80	0.56	0.65	0.74	0.74	0.84	0.59	0.69	0.78	0.78	0.89
		PI	0.81	0.81	0.81	0.81	0.82	0.86	0.86	0.86	0.86	0.86	0.91	0.91	0.92	0.92	0.92	0.97	0.97	0.97	0.97	0.97
	47°F (8.3°C)	TC	17846	17870	17889	17890	17914	18921	18944	18962	18966	18989	20052	20078	20100	20104	20126	21260	21283	21306	21309	21336
		S/T	0.50	0.58	0.66	0.66	0.75	0.53	0.62	0.70	0.70	0.80	0.56	0.65	0.74	0.74	0.85	0.59	0.69	0.79	0.79	0.90
		PI	0.90	0.90	0.90	0.90	0.90	0.95	0.95	0.95	0.95	0.96	1.01	1.01	1.01	1.01	1.01	1.07	1.07	1.07	1.07	1.07
	50°F (10.0°C)	TC	18098	18122	18141	18142	18167	19188	19211	19230	19234	19257	20335	20361	20384	20387	20410	21560	21583	21607	21610	21637
		S/T	0.50	0.58	0.66	0.66	0.76	0.53	0.62	0.70	0.70	0.80	0.56	0.66	0.75	0.75	0.85	0.59	0.70	0.79	0.79	0.90
		PI	0.92	0.92	0.92	0.92	0.92	0.97	0.97	0.97	0.97	0.97	1.03	1.03	1.03	1.03	1.03	1.09	1.09	1.09	1.09	1.10
	59°F (15.0°C)	TC	18853	18878	18899	18900	18925	19989	20013	20033	20037	20060	21183	21211	21235	21238	21262	22460	22484	22509	22512	22540
		S/T	0.50	0.59	0.67	0.67	0.76	0.53	0.62	0.71	0.71	0.81	0.56	0.66	0.75	0.75	0.86	0.60	0.70	0.80	0.80	0.91
		PI	0.97	0.97	0.97	0.97	0.97	1.03	1.03	1.03	1.03	1.03	1.09	1.09	1.09	1.09	1.09	1.15	1.15	1.16	1.16	1.16
	68°F (20.0°C)	TC	19608	19635	19656	19657	19683	20790	20815	20835	20839	20864	22032	22061	22085	22089	22114	23360	23385	23410	23414	23443
		S/T	0.51	0.60	0.69	0.69	0.78	0.54	0.64	0.73	0.73	0.83	0.58	0.68	0.77	0.77	0.88	0.61	0.72	0.82	0.82	0.93
		PI	1.02	1.02	1.02	1.02	1.02	1.08	1.08	1.08	1.08	1.09	1.15	1.15	1.15	1.15	1.15	1.22	1.22	1.22	1.22	1.22
	77°F (25.0°C)	TC	20364	20391	20413	20414	20442	21591	21617	21638	21642	21668	22881	22911	22936	22940	22966	24260	24286	24312	24316	24346
		S/T	0.52	0.61	0.69	0.69	0.79	0.55	0.65	0.74	0.74	0.84	0.59	0.69	0.78	0.78	0.89	0.62	0.73	0.83	0.83	0.94
		PI	1.07	1.07	1.08	1.08	1.08	1.14	1.14	1.14	1.14	1.14	1.21	1.21	1.21	1.21	1.21	1.28	1.28	1.28	1.28	1.28
	82°F (27.8°C)	TC	20310	20337	20359	20360	20387	21534	21559	21581	21585	21611	22820	22850	22875	22880	22905	24195	24222	24248	24252	24282
		S/T	0.53	0.62	0.70	0.70	0.80	0.56	0.66	0.75	0.75	0.85	0.59	0.70	0.79	0.79	0.90	0.63	0.74	0.84	0.84	0.95
		PI	1.16	1.16	1.16	1.16	1.16	1.23	1.23	1.23	1.23	1.23	1.30	1.30	1.30	1.30	1.30	1.38	1.38	1.38	1.38	1.38
	86°F (30.0°C)	TC	19669	19696	19717	19718	19744	20854	20879	20900	20904	20929	22100	22129	22154	22158	22183	23432	23457	23483	23487	23516
		S/T	0.53	0.63	0.71	0.71	0.81	0.57	0.66	0.75	0.75	0.86	0.60	0.70	0.80	0.80	0.91	0.64	0.75	0.85	0.85	0.97
		PI	1.29	1.29	1.29	1.29	1.29	1.37	1.37	1.37	1.37	1.37	1.45	1.45	1.45	1.45	1.45	1.54	1.54	1.54	1.54	1.54
	95°F (35.0°C)	TC	18227	18252	18272	18272	18297	19326	19349	19368	19372	19395	20481	20507	20530	20534	20557	21715	21738	21762	21765	21792
		S/T	0.53	0.63	0.71	0.71	0.81	0.57	0.66	0.75	0.75	0.86	0.60	0.70	0.80	0.80	0.91	0.64	0.75	0.85	0.85	0.97
		PI	1.59	1.59	1.59	1.59	1.59	1.68	1.69	1.69	1.69	1.69	1.78	1.79	1.79	1.79	1.79	1.89	1.89	1.90	1.90	1.90
	104°F (40.0°C)	TC	15671	15693	15709	15710	15731	16616	16636	16652	16655	16675	17609	17631	17651	17654	17674	18670	18690	18710	18713	18736
		S/T	0.55	0.64	0.73	0.73	0.83	0.58	0.68	0.77	0.77	0.88	0.62	0.72	0.82	0.82	0.93	0.65	0.76	0.87	0.87	0.99
		PI	1.50	1.50	1.50	1.50	1.51	1.59	1.59	1.59	1.59	1.60	1.68	1.69	1.69	1.69	1.69	1.79	1.79	1.79	1.79	1.79
	110°F (43.0°C)	TC	14138	14157	14172	14173	14192	14990	15008	15022	15025	15043	15885	15906	15924	15927	15945	16843	16861	16879	16882	16903
		S/T	0.57	0.67	0.76	0.76	0.86	0.60	0.71	0.80	0.80	0.91	0.64	0.75	0.85	0.85	0.97	0.68	0.79	0.90	0.90	1.00
		PI	1.45	1.45	1.45	1.45	1.45	1.53	1.54	1.54	1.54	1.54	1.63	1.63	1.63	1.63	1.63	1.72	1.72	1.73	1.73	1.73
	115°F (46.0°C)	TC	12007	12024	12036	12037	12053	12731	12746	12759	12761	12776	13492	13509	13524	13527	13542	14305	14320	14336	14338	14356
		S/T	0.57	0.67	0.77	0.77	0.87	0.61	0.71	0.81	0.81	0.92	0.65	0.76	0.86	0.86	0.98	0.68	0.80	0.91	0.91	1.00
		PI	1.38	1.38	1.38	1.38	1.38	1.46	1.46	1.46	1.46	1.46	1.55	1.55	1.55	1.55	1.55	1.64	1.64	1.64	1.64	1.64
	122°F (50.0°C)	TC	9167	9179	9189	9189	9202	9719	9731	9740	9742	9754	10300	10313	10325	10327	10338	10920	10932	10944	10946	10960
		S/T	0.59	0.69	0.78	0.78	0.89	0.62	0.73	0.83	0.83	0.95	0.66	0.77	0.88	0.88	1.00	0.70	0.82	0.93	0.93	1.00
		PI	1.28	1.28	1.28	1.28	1.29	1.36	1.36	1.36	1.36	1.36	1.44	1.44	1.44	1.44	1.44	1.53	1.53	1.53	1.53	1.53

NOTE: Values in gray are extrapolated based on tested performance.

Table 40 — High Static Slim Duct Heating Performance (18K)

HEATING PERFORMANCE AT INDOOR DRY BULB TEMPERATURE SIZE 18 (Sheet 1 of 2)

AIRFLOW (CFM)	OUTDOOR DB (°F)	TC: Total Heating Capacity (BTU/hr)					PI: Power Input (kW)				
		Indoor Conditions (DB °F)					Indoor Conditions (DB °F)				
		60.8°F (16.0°C)	68°F (20.0°C)	70°F (21.1°C)	71.6°F (22.0°C)	75.2°F (24.0°C)	60.8°F (16.0°C)	68°F (20.0°C)	70°F (21.1°C)	71.6°F (22.0°C)	75.2°F (24.0°C)
412	-22°F (-30.0°C)	6646	6513	6480	6419	6361	1.83	1.84	1.85	1.85	1.86
	-13°F (-25.0°C)	7817	7661	7622	7260	7194	1.85	1.86	1.87	1.87	1.88
	-4°F (-20.0°C)	11425	11197	11141	10611	10515	2.10	2.12	2.12	2.13	2.14
	0°F (-17.8°C)	12548	12297	12236	11653	11549	2.19	2.21	2.21	2.22	2.23
	5°F (-15.0°C)	13952	13672	13604	12957	12840	2.30	2.32	2.32	2.33	2.34
	14°F (-10.0°C)	14909	14611	14538	13846	13722	2.26	2.28	2.28	2.29	2.30
	17°F (-8.3°C)	15229	14924	14850	14143	14016	2.25	2.27	2.27	2.28	2.28
	22°F (-5.6°C)	14926	14627	14554	13862	13737	2.14	2.15	2.16	2.16	2.17
	27°F (-2.8°C)	14623	14331	14259	13581	13458	2.02	2.04	2.05	2.05	2.06
	32°F (-0.0°C)	14320	14034	13964	13299	13180	1.91	1.93	1.93	1.94	1.94
	35°F (1.7°C)	14139	13856	13787	13131	13012	1.85	1.86	1.86	1.87	1.88
	37°F (2.8°C)	14639	14346	14274	13595	13473	1.82	1.83	1.84	1.84	1.85
	42°F (5.6°C)	15889	15571	15493	14756	14623	1.75	1.76	1.77	1.77	1.78
	44.6°F (7.0°C)	16389	16061	15981	15221	15084	1.72	1.74	1.74	1.74	1.75
	47°F (8.3°C)	17139	16797	16713	15917	15774	1.68	1.69	1.70	1.70	1.71
	52°F (11.1°C)	16307	15980	15901	15144	15008	1.47	1.49	1.49	1.49	1.50
	57°F (13.9°C)	15474	15164	15089	14371	14241	1.27	1.28	1.28	1.28	1.29
	59°F (15.0°C)	15141	14838	14764	14061	13935	1.18	1.19	1.20	1.20	1.20
	62°F (16.7°C)	14641	14348	14277	13597	13475	1.06	1.07	1.07	1.07	1.08
	64.4°F (18.0°C)	14308	14022	13952	13288	13168	0.98	0.99	0.99	0.99	0.99
529	-22°F (-30.0°C)	7517	7367	7330	7280	7215	1.85	1.86	1.86	1.87	1.88
	-13°F (-25.0°C)	8670	8497	8454	8234	8160	1.87	1.88	1.88	1.89	1.90
	-4°F (-20.0°C)	12672	12419	12357	12035	11927	2.12	2.14	2.15	2.15	2.16
	0°F (-17.8°C)	13917	13639	13571	13217	13099	2.21	2.23	2.24	2.24	2.25
	5°F (-15.0°C)	15474	15164	15089	14696	14564	2.32	2.34	2.35	2.35	2.36
	14°F (-10.0°C)	16536	16206	16125	15705	15563	2.28	2.30	2.31	2.31	2.32
	17°F (-8.3°C)	16890	16553	16470	16041	15897	2.27	2.29	2.29	2.30	2.31
	22°F (-5.6°C)	16555	16224	16142	15722	15581	2.16	2.18	2.18	2.18	2.19
	27°F (-2.8°C)	16219	15894	15815	15403	15265	2.05	2.06	2.07	2.07	2.08
	32°F (-0.0°C)	15883	15565	15488	15084	14949	1.93	1.95	1.95	1.96	1.96
	35°F (1.7°C)	15682	15368	15291	14893	14759	1.86	1.88	1.88	1.89	1.89
	37°F (2.8°C)	16236	15912	15832	15420	15281	1.84	1.85	1.86	1.86	1.87
	42°F (5.6°C)	17623	17270	17184	16737	16586	1.77	1.78	1.79	1.79	1.80
	44.6°F (7.0°C)	18178	17814	17725	17263	17108	1.74	1.75	1.76	1.76	1.77
	47°F (8.3°C)	19010	18629	18536	18054	17891	1.70	1.71	1.72	1.72	1.73
	52°F (11.1°C)	18086	17724	17636	17176	17022	1.49	1.50	1.50	1.51	1.51
	57°F (13.9°C)	17162	16819	16735	16299	16153	1.28	1.29	1.29	1.30	1.30
	59°F (15.0°C)	16793	16457	16375	15948	15805	1.20	1.21	1.21	1.21	1.22
	62°F (16.7°C)	16239	15914	15834	15422	15283	1.07	1.08	1.08	1.08	1.09
	64.4°F (18.0°C)	15869	15552	15474	15071	14936	0.99	1.00	1.00	1.00	1.00

HEATING PERFORMANCE AT INDOOR DRY BULB TEMPERATURE SIZE 18 (Sheet 2 of 2)

AIRFLOW (CFM)	OUTDOOR DB (°F)	TC: Total Heating Capacity (BTU/hr)					PI: Power Input (kW)				
		Indoor Conditions (DB °F)					Indoor Conditions (DB °F)				
		60.8°F (16.0°C)	68°F (20.0°C)	70°F (21.1°C)	71.6°F (22.0°C)	75.2°F (24.0°C)	60.8°F (16.0°C)	68°F (20.0°C)	70°F (21.1°C)	71.6°F (22.0°C)	75.2°F (24.0°C)
618	-22°F (-30.0°C)	8502	8332	8291	8257	8183	1.86	1.88	1.88	1.89	1.89
	-13°F (-25.0°C)	9616	9424	9377	9339	9255	1.88	1.90	1.90	1.91	1.92
	-4°F (-20.0°C)	14055	13774	13705	13650	13527	2.15	2.16	2.17	2.17	2.18
	0°F (-17.8°C)	15436	15127	15052	14991	14857	2.24	2.25	2.26	2.26	2.27
	5°F (-15.0°C)	17162	16819	16735	16668	16518	2.35	2.36	2.37	2.37	2.38
	14°F (-10.0°C)	18341	17974	17884	17813	17652	2.31	2.33	2.33	2.33	2.34
	17°F (-8.3°C)	18734	18359	18267	18194	18030	2.29	2.31	2.32	2.32	2.33
	22°F (-5.6°C)	18361	17994	17904	17832	17672	2.18	2.20	2.20	2.21	2.21
	27°F (-2.8°C)	17989	17629	17541	17471	17313	2.07	2.08	2.09	2.09	2.10
	32°F (-0.0°C)	17616	17264	17178	17109	16955	1.95	1.97	1.97	1.98	1.98
	35°F (1.7°C)	17393	17045	16960	16892	16740	1.88	1.90	1.90	1.91	1.91
	37°F (2.8°C)	18008	17648	17560	17489	17332	1.86	1.87	1.87	1.88	1.89
	42°F (5.6°C)	19546	19155	19059	18983	18812	1.79	1.80	1.80	1.81	1.81
	44.6°F (7.0°C)	20161	19758	19659	19581	19404	1.76	1.77	1.78	1.78	1.79
	47°F (8.3°C)	21084	20662	20559	20477	20292	1.72	1.73	1.73	1.74	1.74
	52°F (11.1°C)	20060	19658	19560	19482	19307	1.50	1.52	1.52	1.52	1.53
	57°F (13.9°C)	19035	18654	18561	18487	18321	1.29	1.30	1.31	1.31	1.31
	59°F (15.0°C)	18625	18253	18162	18089	17926	1.21	1.22	1.22	1.22	1.23
	62°F (16.7°C)	18011	17651	17562	17492	17335	1.08	1.09	1.09	1.10	1.10
	64.4°F (18.0°C)	17601	17249	17163	17094	16940	1.00	1.01	1.01	1.01	1.01
706	-22°F (-30.0°C)	9430	9242	9195	9159	9076	1.88	1.90	1.90	1.91	1.91
	-13°F (-25.0°C)	10665	10452	10400	10358	10265	1.90	1.92	1.92	1.93	1.93
	-4°F (-20.0°C)	15589	15277	15200	15140	15003	2.17	2.19	2.19	2.19	2.20
	0°F (-17.8°C)	17120	16778	16694	16627	16478	2.26	2.28	2.28	2.28	2.29
	5°F (-15.0°C)	19035	18655	18561	18487	18321	2.37	2.39	2.39	2.40	2.41
	14°F (-10.0°C)	20342	19935	19836	19756	19579	2.33	2.35	2.35	2.36	2.37
	17°F (-8.3°C)	20778	20362	20260	20179	19998	2.32	2.34	2.34	2.34	2.35
	22°F (-5.6°C)	20365	19957	19858	19778	19600	2.20	2.22	2.22	2.23	2.24
	27°F (-2.8°C)	19952	19553	19455	19377	19203	2.09	2.10	2.11	2.11	2.12
	32°F (-0.0°C)	19539	19148	19052	18976	18805	1.97	1.99	1.99	2.00	2.00
	35°F (1.7°C)	19291	18905	18810	18735	18566	1.90	1.92	1.92	1.93	1.93
	37°F (2.8°C)	19973	19574	19476	19398	19223	1.87	1.89	1.89	1.90	1.90
	42°F (5.6°C)	21679	21245	21139	21054	20865	1.80	1.82	1.82	1.83	1.83
	44.6°F (7.0°C)	22361	21914	21804	21717	21522	1.78	1.79	1.79	1.80	1.80
	47°F (8.3°C)	23385	22917	22802	22711	22507	1.73	1.75	1.75	1.75	1.76
	52°F (11.1°C)	22248	21804	21694	21608	21413	1.52	1.53	1.53	1.54	1.54
	57°F (13.9°C)	21112	20690	20587	20504	20320	1.31	1.32	1.32	1.32	1.33
	59°F (15.0°C)	20658	20245	20143	20063	19882	1.22	1.23	1.23	1.24	1.24
	62°F (16.7°C)	19976	19577	19479	19401	19226	1.09	1.10	1.10	1.11	1.11
	64.4°F (18.0°C)	19522	19131	19036	18959	18789	1.01	1.02	1.02	1.02	1.02

NOTE: Values in gray are extrapolated based on tested performance.

Table 41 — High Static Slim Duct Cooling Performance (24K)

COOLING PERFORMANCE AT INDOOR DRY BUB TEMPERATURE SIZE 24 (Sheet 1 of 4)

AIRFLOW (CFM)	OUTDOOR DB(°F)	ID	60.8°F(16.0°C)					64.4°F(18.0°C)					67°F(19.4°C)					71.6°F(22.0°C)				
		ID DB(°F)	73.4°F (23.0°C)	77.0°F (25.0°C)	80.0°F (26.7°C)	80.6°F (27.0°C)	84.2°F (29.0°C)	73.4°F (23.0°C)	77.0°F (25.0°C)	80.0°F (26.7°C)	80.6°F (27.0°C)	84.2°F (29.0°C)	73.4°F (23.0°C)	77.0°F (25.0°C)	80.0°F (26.7°C)	80.6°F (27.0°C)	84.2°F (29.0°C)	73.4°F (23.0°C)	77.0°F (25.0°C)	80.0°F (26.7°C)	80.6°F (27.0°C)	84.2°F (29.0°C)
500	-22°F (-30.0°C)	TC	14326	14345	14361	14361	14381	15189	15207	15222	15225	15244	16097	16118	16136	16139	16157	17067	17085	17104	17107	17128
		S/T	0.33	0.39	0.44	0.44	0.51	0.35	0.41	0.47	0.47	0.54	0.37	0.44	0.50	0.50	0.57	0.40	0.47	0.53	0.53	0.60
		PI	0.67	0.68	0.68	0.68	0.68	0.72	0.72	0.72	0.72	0.72	0.76	0.76	0.76	0.76	0.76	0.80	0.80	0.81	0.81	0.81
	-13°F (-25.0°C)	TC	15520	15541	15558	15558	15579	16455	16475	16491	16494	16514	17438	17461	17480	17484	17503	18489	18509	18529	18532	18555
		S/T	0.34	0.39	0.45	0.45	0.51	0.36	0.42	0.47	0.47	0.54	0.38	0.44	0.50	0.50	0.57	0.40	0.47	0.53	0.53	0.61
		PI	0.73	0.73	0.73	0.73	0.73	0.78	0.78	0.78	0.78	0.78	0.82	0.82	0.82	0.82	0.82	0.87	0.87	0.87	0.87	0.87
	-4°F (-20.0°C)	TC	16714	16736	16754	16755	16778	17721	17742	17760	17763	17784	18780	18804	18825	18829	18850	19911	19933	19955	19958	19983
		S/T	0.34	0.40	0.45	0.45	0.51	0.36	0.42	0.48	0.48	0.54	0.38	0.44	0.50	0.50	0.58	0.40	0.47	0.54	0.54	0.61
		PI	0.79	0.79	0.79	0.79	0.79	0.83	0.84	0.84	0.84	0.84	0.88	0.89	0.89	0.89	0.89	0.94	0.94	0.94	0.94	0.94
	0°F (-17.8°C)	TC	17244	17268	17286	17287	17310	18284	18305	18323	18327	18349	19376	19401	19423	19426	19448	20543	20566	20588	20591	20617
		S/T	0.34	0.40	0.45	0.45	0.51	0.36	0.42	0.48	0.48	0.54	0.38	0.45	0.51	0.51	0.58	0.40	0.47	0.54	0.54	0.61
		PI	0.81	0.81	0.81	0.81	0.82	0.86	0.86	0.86	0.86	0.86	0.91	0.91	0.91	0.92	0.92	0.97	0.97	0.97	0.97	0.97
	5°F (-15.0°C)	TC	17908	17932	17951	17952	17976	18987	19009	19028	19032	19054	20121	20147	20170	20174	20196	21334	21357	21380	21383	21410
		S/T	0.34	0.40	0.45	0.45	0.52	0.36	0.42	0.48	0.48	0.55	0.38	0.45	0.51	0.51	0.58	0.40	0.47	0.54	0.54	0.61
		PI	0.84	0.84	0.85	0.85	0.85	0.89	0.90	0.90	0.90	0.90	0.95	0.95	0.95	0.95	0.95	1.01	1.01	1.01	1.01	1.01
	14°F (-10.0°C)	TC	17914	17938	17957	17958	17982	18994	19016	19035	19039	19061	20128	20154	20177	20181	20203	21341	21364	21388	21391	21417
		S/T	0.34	0.40	0.45	0.45	0.52	0.36	0.42	0.48	0.48	0.55	0.38	0.45	0.51	0.51	0.58	0.41	0.48	0.54	0.54	0.62
		PI	0.77	0.77	0.77	0.77	0.77	0.82	0.82	0.82	0.82	0.82	0.87	0.87	0.87	0.87	0.87	0.92	0.92	0.92	0.92	0.92
	17°F (-8.3°C)	TC	17916	17940	17960	17960	17985	18996	19018	19037	19041	19063	20131	20157	20179	20183	20206	21344	21367	21390	21393	21420
		S/T	0.34	0.40	0.46	0.46	0.52	0.36	0.42	0.48	0.48	0.55	0.38	0.45	0.51	0.51	0.58	0.41	0.48	0.54	0.54	0.62
		PI	0.75	0.75	0.75	0.75	0.75	0.79	0.79	0.79	0.79	0.80	0.84	0.84	0.84	0.84	0.84	0.89	0.89	0.89	0.89	0.89
	23°F (-5.0°C)	TC	17915	17939	17959	17960	17984	18995	19018	19036	19040	19063	20130	20156	20178	20182	20205	21343	21366	21389	21393	21419
		S/T	0.34	0.40	0.46	0.46	0.52	0.36	0.43	0.48	0.48	0.55	0.39	0.45	0.51	0.51	0.59	0.41	0.48	0.54	0.54	0.62
		PI	0.71	0.71	0.71	0.71	0.72	0.76	0.76	0.76	0.76	0.76	0.80	0.80	0.80	0.80	0.80	0.85	0.85	0.85	0.85	0.85
	35°F (1.7°C)	TC	17914	17938	17957	17958	17982	18994	19016	19035	19039	19061	20128	20154	20177	20181	20203	21341	21364	21388	21391	21417
		S/T	0.34	0.40	0.46	0.46	0.52	0.37	0.43	0.49	0.49	0.56	0.39	0.45	0.52	0.52	0.59	0.41	0.48	0.55	0.55	0.62
		PI	0.64	0.64	0.64	0.64	0.64	0.68	0.68	0.68	0.68	0.68	0.72	0.72	0.72	0.72	0.72	0.76	0.76	0.77	0.77	0.77
	41°F (5.0°C)	TC	18941	18967	18987	18988	19013	20083	20106	20126	20130	20154	21282	21310	21334	21338	21362	22565	22589	22614	22617	22645
		S/T	0.35	0.41	0.46	0.46	0.53	0.37	0.43	0.49	0.49	0.56	0.39	0.46	0.52	0.52	0.59	0.41	0.48	0.55	0.55	0.63
		PI	0.84	0.84	0.84	0.84	0.84	0.89	0.89	0.89	0.89	0.89	0.94	0.94	0.94	0.94	0.94	1.00	1.00	1.00	1.00	1.00
	47°F (8.3°C)	TC	19968	19995	20017	20017	20044	21172	21197	21218	21222	21247	22436	22466	22491	22495	22520	23788	23814	23840	23844	23873
		S/T	0.35	0.41	0.46	0.46	0.53	0.37	0.43	0.49	0.49	0.56	0.39	0.46	0.52	0.52	0.59	0.41	0.48	0.55	0.55	0.63
		PI	1.03	1.03	1.03	1.03	1.04	1.09	1.10	1.10	1.10	1.10	1.16	1.16	1.16	1.16	1.16	1.23	1.23	1.23	1.23	1.23
	50°F (10.0°C)	TC	19966	19993	20015	20016	20043	21170	21195	21216	21220	21245	22434	22463	22488	22493	22518	23786	23812	23838	23841	23871
		S/T	0.35	0.41	0.46	0.46	0.53	0.37	0.43	0.49	0.49	0.56	0.39	0.46	0.52	0.52	0.59	0.41	0.49	0.55	0.55	0.63
		PI	1.05	1.06	1.06	1.06	1.06	1.12	1.12	1.12	1.12	1.12	1.18	1.19	1.19	1.19	1.19	1.26	1.26	1.26	1.26	1.26
	59°F (15.0°C)	TC	19960	19987	20009	20010	20037	21163	21188	21209	21214	21239	22428	22457	22482	22486	22511	23779	23805	23831	23835	23864
		S/T	0.35	0.41	0.47	0.47	0.53	0.37	0.44	0.49	0.49	0.56	0.39	0.46	0.52	0.52	0.60	0.42	0.49	0.56	0.56	0.63
		PI	1.12	1.12	1.12	1.12	1.12	1.19	1.19	1.19	1.19	1.19	1.26	1.26	1.26	1.26	1.26	1.33	1.34	1.34	1.34	1.34
	68°F (20.0°C)	TC	19955	19982	20003	20004	20031	21157	21182	21203	21207	21233	22421	22450	22475	22480	22505	23772	23798	23824	23828	23857
		S/T	0.36	0.42	0.48	0.48	0.55	0.38	0.45	0.51	0.51	0.58	0.40	0.47	0.54	0.54	0.61	0.43	0.50	0.57	0.57	0.65
		PI	1.19	1.19	1.19	1.19	1.19	1.26	1.26	1.26	1.26	1.26	1.33	1.33	1.34	1.34	1.34	1.41	1.41	1.42	1.42	1.42
	77°F (25.0°C)	TC	19949	19976	19997	19998	20025	21151	21176	21197	21201	21226	22415	22444	22469	22473	22498	23765	23791	23817	23821	23850
		S/T	0.36	0.43	0.49	0.49	0.55	0.39	0.45	0.51	0.51	0.59	0.41	0.48	0.55	0.55	0.62	0.43	0.51	0.58	0.58	0.66
		PI	1.25	1.25	1.25	1.25	1.26	1.33	1.33	1.33	1.33	1.33	1.41	1.41	1.41	1.41	1.41	1.49	1.49	1.49	1.49	1.50
	82°F (27.8°C)	TC	19600	19627	19648	19649	19675	20782	20806	20827	20831	20856	22023	22052	22076	22081	22105	23350	23376	23401	23405	23434
		S/T	0.37	0.43	0.49	0.49	0.56	0.39	0.46	0.52	0.52	0.59	0.41	0.49	0.55	0.55	0.63	0.44	0.52	0.59	0.59	0.67
		PI	1.30	1.31	1.31	1.31	1.31	1.38	1.38	1.38	1.39	1.39	1.46	1.47	1.47	1.47	1.47	1.55	1.55	1.56	1.56	1.56
	86°F (30.0°C)	TC	18886	18911	18932	18933	18958	20024	20048	20068	20072	20096	21221	21248	21272	21276	21300	22499	22524	22548	22552	22580
		S/T	0.37	0.44	0.50	0.50	0.57	0.40	0.46	0.53	0.53	0.60	0.42	0.49	0.56	0.56	0.64	0.44	0.52	0.59	0.59	0.68
		PI	1.36	1.36	1.37	1.37	1.37	1.45	1.45	1.45	1.45	1.45	1.53	1.53	1.54	1.54	1.54	1.62	1.63	1.63	1.63	1.63
	95°F (35.0°C)	TC	17279	17302	17321	17321	17345	18320	18342	18360	18363	18385	19414	19440	19461	19465	19487	20584	20607	20629	20632	20658
		S/T	0.37	0.44	0.50	0.50	0.57	0.40	0.46	0.53	0.53	0.60	0.42	0.49	0.56	0.56	0.64	0.44	0.52	0.59	0.59	0.68
		PI	1.50	1.50	1.50	1.50	1.50	1.59	1.59	1.59	1.59	1.59	1.68	1.69	1.69	1.69	1.69	1.78	1.79	1.79	1.79	1.79
	104°F (40.0°C)	TC	14571	14590	14606	14607	14626	15449	15467	15482	15485	15504	16372	16393	16411	16414	16433	17358	17377	17396	17399	17420
		S/T	0.38	0.45	0.51	0.51	0.58	0.41	0.48	0.54	0.54	0.62	0.43	0.50	0.57	0.57	0.65	0.46	0.53	0.61	0.61	0.69
		PI	1.47	1.47	1.47	1.47	1.47	1.56	1.56	1.56	1.56	1.56	1.65	1.65	1.65	1.65	1.66	1.75	1.75	1.75	1.75	1.76
	110°F (43.0°C)	TC	12946	12963	12977	12978	12995	13726	13742	13756	13758	13775	14546	14565	14581	14584	14600	15422	15439	15456	15458	15478
		S/T	0.40	0.47	0.53	0.53	0.60	0.42	0.49	0.56	0.56	0.64	0.45	0.52	0.59	0.59	0.68	0.47	0.55	0.63	0.63	0.72
		PI	1.45	1.45	1.45	1.45	1.46	1.54	1.54	1.54	1.54	1.54	1.63	1.63	1.63	1.63	1.64	1.73	1.73	1.73	1.73	1.73
	115°F (46.0°C)	TC	11116	11131	11143	11143	11158	11786	11800	11812	11814	11828	12490	12506	12520	12523	12537	13243	13257	13271	13274	13290
		S/T	0.40	0.47	0.54	0.54	0.61	0.43	0.50	0.57	0.57	0.65	0.45	0.53	0.60	0.60	0.69	0.48	0.56	0.64	0.64	0.73
		PI	1.31	1.31	1.31	1.31	1.31	1.39	1.39	1.39	1.39	1.39	1.47	1.47	1.47	1.47	1.48	1.56	1.56	1.56	1.56	1.56
	122°F (50.0°C)	TC	8676	8688	8697	8698	8710	9199	9210	9219	9221	9232	9749	9762	9772	9774	9785	10336	10347	10359	10360	10373
		S/T	0.41	0.48	0.55	0.55	0.62	0.44	0.51	0.58	0.58	0.66	0.46	0.54	0.62	0.62	0.70	0.49	0.57	0.65	0.65	0.74
		PI	1.12	1.12	1.12	1.12	1.12	1.18	1.19	1.19	1.19	1.19	1.26	1.26	1.26	1.26	1.26	1.33	1.33	1.33	1.33	1.34

COOLING PERFORMANCE AT INDOOR DRY BULB TEMPERATURE SIZE 24 (Sheet 2 of 4)

AIRFLOW (CFM)	OUTDOOR DB(°F)	ID	60.8°F(16.0°C)					64.4°F(18.0°C)					67°F(19.4°C)					71.6°F(22.0°C)				
		ID DB(°F)	73.4°F (23.0°C)	77.0°F (25.0°C)	80.0°F (26.7°C)	80.6°F (27.0°C)	84.2°F (29.0°C)	73.4°F (23.0°C)	77.0°F (25.0°C)	80.0°F (26.7°C)	80.6°F (27.0°C)	84.2°F (29.0°C)	73.4°F (23.0°C)	77.0°F (25.0°C)	80.0°F (26.7°C)	80.6°F (27.0°C)	84.2°F (29.0°C)	73.4°F (23.0°C)	77.0°F (25.0°C)	80.0°F (26.7°C)	80.6°F (27.0°C)	84.2°F (29.0°C)
618	-22°F (-30.0°C)	TC	16142	16164	16181	16182	16203	17115	17135	17152	17155	17176	18137	18161	18181	18184	18205	19230	19251	19272	19275	19299
		S/T	0.37	0.44	0.50	0.50	0.57	0.40	0.47	0.53	0.53	0.60	0.42	0.49	0.56	0.56	0.64	0.45	0.52	0.60	0.60	0.68
		PI	0.76	0.76	0.76	0.76	0.76	0.81	0.81	0.81	0.81	0.81	0.85	0.86	0.86	0.86	0.86	0.91	0.91	0.91	0.91	0.91
	-13°F (-25.0°C)	TC	17487	17510	17529	17530	17554	18541	18563	18581	18585	18607	19649	19674	19696	19700	19722	20832	20855	20878	20881	20907
		S/T	0.38	0.44	0.50	0.50	0.57	0.40	0.47	0.53	0.53	0.61	0.42	0.50	0.57	0.57	0.64	0.45	0.53	0.60	0.60	0.68
		PI	0.82	0.82	0.83	0.83	0.83	0.87	0.87	0.88	0.88	0.88	0.93	0.93	0.93	0.93	0.93	0.98	0.98	0.98	0.98	0.98
	-4°F (-20.0°C)	TC	18832	18857	18878	18879	18904	19967	19991	20010	20014	20038	21160	21187	21211	21215	21239	22435	22459	22484	22487	22515
		S/T	0.38	0.45	0.51	0.51	0.58	0.40	0.47	0.54	0.54	0.61	0.43	0.50	0.57	0.57	0.65	0.45	0.53	0.60	0.60	0.69
		PI	0.89	0.89	0.89	0.89	0.89	0.94	0.94	0.94	0.94	0.94	1.00	1.00	1.00	1.00	1.00	1.06	1.06	1.06	1.06	1.06
	0°F (-17.8°C)	TC	19430	19456	19477	19478	19504	20601	20625	20646	20650	20674	21832	21860	21884	21888	21913	23147	23172	23197	23201	23230
		S/T	0.38	0.45	0.51	0.51	0.58	0.40	0.47	0.54	0.54	0.61	0.43	0.50	0.57	0.57	0.65	0.45	0.53	0.60	0.60	0.69
		PI	0.92	0.92	0.92	0.92	0.92	0.97	0.97	0.97	0.97	0.97	1.03	1.03	1.03	1.03	1.03	1.09	1.09	1.09	1.09	1.09
	5°F (-15.0°C)	TC	20177	20204	20226	20227	20254	21393	21419	21440	21444	21469	22671	22701	22726	22730	22756	24037	24063	24090	24093	24123
		S/T	0.38	0.45	0.51	0.51	0.58	0.41	0.48	0.54	0.54	0.62	0.43	0.50	0.57	0.57	0.65	0.46	0.53	0.61	0.61	0.69
		PI	0.95	0.95	0.95	0.95	0.95	1.01	1.01	1.01	1.01	1.01	1.07	1.07	1.07	1.07	1.07	1.13	1.13	1.13	1.14	1.14
	14°F (-10.0°C)	TC	20184	20212	20233	20234	20262	21401	21426	21447	21452	21477	22679	22709	22734	22738	22764	24046	24072	24098	24102	24132
		S/T	0.38	0.45	0.51	0.51	0.58	0.41	0.48	0.54	0.54	0.62	0.43	0.51	0.57	0.57	0.65	0.46	0.54	0.61	0.61	0.69
		PI	0.87	0.87	0.87	0.87	0.87	0.92	0.92	0.92	0.92	0.93	0.98	0.98	0.98	0.98	0.98	1.04	1.04	1.04	1.04	1.04
	17°F (-8.3°C)	TC	20187	20214	20236	20237	20264	21403	21429	21450	21454	21480	22682	22712	22737	22741	22766	24049	24075	24101	24105	24135
		S/T	0.38	0.45	0.51	0.51	0.58	0.41	0.48	0.54	0.54	0.62	0.43	0.51	0.58	0.58	0.66	0.46	0.54	0.61	0.61	0.70
		PI	0.84	0.84	0.84	0.84	0.85	0.89	0.89	0.90	0.90	0.90	0.95	0.95	0.95	0.95	0.95	1.00	1.01	1.01	1.01	1.01
	23°F (-5.0°C)	TC	20186	20213	20235	20236	20263	21403	21428	21449	21453	21479	22681	22711	22736	22740	22766	24048	24074	24100	24104	24134
		S/T	0.39	0.45	0.52	0.52	0.59	0.41	0.48	0.55	0.55	0.62	0.43	0.51	0.58	0.58	0.66	0.46	0.54	0.61	0.61	0.70
		PI	0.80	0.80	0.80	0.80	0.81	0.85	0.85	0.85	0.85	0.85	0.90	0.90	0.90	0.90	0.91	0.96	0.96	0.96	0.96	0.96
	35°F (1.7°C)	TC	20184	20212	20233	20234	20262	21401	21426	21447	21452	21477	22679	22709	22734	22738	22764	24046	24072	24098	24102	24132
		S/T	0.39	0.46	0.52	0.52	0.59	0.41	0.48	0.55	0.55	0.63	0.44	0.51	0.58	0.58	0.66	0.46	0.54	0.62	0.62	0.70
		PI	0.72	0.72	0.72	0.72	0.73	0.77	0.77	0.77	0.77	0.77	0.81	0.81	0.81	0.81	0.81	0.86	0.86	0.86	0.86	0.86
	41°F (5.0°C)	TC	21342	21370	21393	21394	21423	22628	22655	22677	22682	22708	23980	24011	24038	24042	24069	25425	25452	25480	25484	25516
		S/T	0.39	0.46	0.52	0.52	0.59	0.41	0.48	0.55	0.55	0.63	0.44	0.51	0.58	0.58	0.66	0.46	0.54	0.62	0.62	0.70
		PI	0.94	0.94	0.94	0.95	0.95	1.00	1.00	1.00	1.00	1.00	1.06	1.06	1.06	1.06	1.06	1.12	1.12	1.13	1.13	1.13
	47°F (8.3°C)	TC	22499	22529	22554	22555	22585	23855	23883	23907	23911	23940	25280	25313	25341	25346	25374	26803	26832	26862	26866	26899
		S/T	0.39	0.46	0.52	0.52	0.59	0.41	0.49	0.55	0.55	0.63	0.44	0.51	0.58	0.58	0.67	0.46	0.55	0.62	0.62	0.71
		PI	1.16	1.16	1.17	1.17	1.17	1.23	1.23	1.24	1.24	1.24	1.31	1.31	1.31	1.31	1.31	1.39	1.39	1.39	1.39	1.39
	50°F (10.0°C)	TC	22497	22527	22551	22552	22583	23853	23881	23904	23909	23938	25278	25310	25339	25343	25372	26801	26830	26859	26863	26897
		S/T	0.39	0.46	0.52	0.52	0.60	0.42	0.49	0.55	0.55	0.63	0.44	0.52	0.59	0.59	0.67	0.47	0.55	0.62	0.62	0.71
		PI	1.19	1.19	1.19	1.19	1.19	1.26	1.26	1.26	1.26	1.26	1.33	1.34	1.34	1.34	1.34	1.41	1.42	1.42	1.42	1.42
	59°F (15.0°C)	TC	22490	22521	22545	22546	22576	23846	23874	23898	23902	23931	25270	25303	25331	25336	25364	26793	26822	26851	26855	26889
		S/T	0.39	0.46	0.53	0.53	0.60	0.42	0.49	0.56	0.56	0.64	0.44	0.52	0.59	0.59	0.67	0.47	0.55	0.63	0.63	0.71
		PI	1.26	1.26	1.27	1.27	1.27	1.34	1.34	1.34	1.34	1.34	1.42	1.42	1.42	1.42	1.42	1.50	1.51	1.51	1.51	1.51
	68°F (20.0°C)	TC	22484	22514	22538	22539	22570	23839	23867	23891	23895	23924	25263	25296	25324	25329	25357	26785	26814	26843	26848	26881
		S/T	0.40	0.48	0.54	0.54	0.62	0.43	0.50	0.57	0.57	0.65	0.45	0.53	0.61	0.61	0.69	0.48	0.57	0.64	0.64	0.73
		PI	1.34	1.34	1.34	1.34	1.34	1.42	1.42	1.42	1.42	1.42	1.50	1.50	1.51	1.51	1.51	1.59	1.59	1.60	1.60	1.60
	77°F (25.0°C)	TC	22477	22508	22532	22533	22563	23832	23860	23884	23888	23917	25256	25289	25317	25321	25350	26777	26807	26836	26840	26873
		S/T	0.41	0.48	0.55	0.55	0.62	0.43	0.51	0.58	0.58	0.66	0.46	0.54	0.61	0.61	0.70	0.49	0.57	0.65	0.65	0.74
		PI	1.41	1.41	1.41	1.41	1.42	1.50	1.50	1.50	1.50	1.50	1.58	1.59	1.59	1.59	1.59	1.68	1.68	1.68	1.68	1.69
	82°F (27.8°C)	TC	22085	22114	22138	22139	22169	23416	23443	23467	23471	23499	24815	24847	24875	24879	24907	26310	26338	26367	26371	26404
		S/T	0.42	0.49	0.55	0.55	0.63	0.44	0.52	0.59	0.59	0.67	0.47	0.55	0.62	0.62	0.71	0.49	0.58	0.66	0.66	0.75
		PI	1.47	1.47	1.47	1.47	1.47	1.56	1.56	1.56	1.56	1.56	1.65	1.65	1.65	1.65	1.66	1.75	1.75	1.75	1.75	1.76
	86°F (30.0°C)	TC	21280	21308	21331	21332	21361	22562	22589	22611	22616	22643	23910	23941	23968	23972	23999	25351	25378	25406	25410	25442
		S/T	0.42	0.49	0.56	0.56	0.64	0.45	0.52	0.59	0.59	0.68	0.47	0.55	0.63	0.63	0.72	0.50	0.59	0.67	0.67	0.76
		PI	1.54	1.54	1.54	1.54	1.54	1.63	1.63	1.63	1.63	1.63	1.73	1.73	1.73	1.73	1.73	1.83	1.83	1.83	1.83	1.84
	95°F (35.0°C)	TC	19469	19495	19516	19517	19543	20642	20666	20687	20691	20715	21875	21903	21928	21932	21956	23193	23218	23244	23247	23276
		S/T	0.42	0.49	0.56	0.56	0.64	0.45	0.52	0.59	0.59	0.68	0.47	0.55	0.63	0.63	0.72	0.50	0.59	0.67	0.67	0.76
		PI	1.69	1.69	1.69	1.69	1.69	1.79	1.79	1.79	1.79	1.80	1.90	1.90	1.90	1.90	1.90	2.01	2.01	2.01	2.02	2.02
	104°F (40.0°C)	TC	16417	16439	16457	16458	16480	17407	17427	17444	17448	17469	18447	18471	18491	18495	18515	19558	19579	19601	19604	19628
		S/T	0.43	0.51	0.57	0.57	0.66	0.46	0.54	0.61	0.61	0.69	0.48	0.57	0.65	0.65	0.74	0.51	0.60	0.68	0.68	0.78
		PI	1.65	1.66	1.66	1.66	1.66	1.75	1.76	1.76	1.76	1.76	1.86	1.86	1.86	1.86	1.87	1.97	1.97	1.98	1.98	1.98
	110°F (43.0°C)	TC	14587	14606	14622	14623	14642	15466	15484	15499	15502	15521	16390	16411	16429	16432	16451	17377	17396	17415	17418	17439
		S/T	0.45	0.52	0.60	0.60	0.68	0.47	0.56	0.63	0.63	0.72	0.50	0.59	0.67	0.67	0.76	0.53	0.62	0.71	0.71	0.81
		PI	1.64	1.64	1.64	1.64	1.64	1.73	1.74	1.74	1.74	1.74	1.84	1.84	1.84	1.84	1.84	1.95	1.95	1.95	1.95	1.95
	115°F (46.0°C)	TC	12525	12542	12555	12556	12573	13280	13295	13309	13311	13327	14073	14091	14107	14110	14125	14921	14937	14953	14956	14974
		S/T	0.45	0.53	0.60	0.60	0.69	0.48	0.56	0.64	0.64	0.73	0.51	0.60	0.68	0.68	0.77	0.54	0.63	0.72	0.72	0.82
		PI	1.47	1.48	1.48	1.48	1.48	1.56	1.56	1.57	1.57	1.57	1.66	1.66	1.66	1.66	1.66	1.76	1.76	1.76	1.76	1.76
	122°F (50.0°C)	TC	9776	9789	9800	9800	9813	10365	10377	10388	10390	10402	10984	10999	11011	11013	11025	11646	11659	11672	11673	11688
		S/T	0.46	0.54	0.62	0.62	0.70	0.49	0.58	0.65	0.65	0.75	0.52	0.61	0.69	0.69	0.79	0.55	0.65	0.73	0.73	0.84
		PI	1.26	1.26	1.26	1.26	1.26	1.33	1.34	1.34	1.34	1.34	1.41	1.42	1.42	1.42	1.42	1.50	1.50	1.50	1.50	1.51

Manufacturer reserves the right to change, at any time, specifications and designs without notice and without obligations.

COOLING PERFORMANCE AT INDOOR DRY BULB TEMPERATURE SIZE 24 (Sheet 3 of 4)

AIRFLOW (CFM)	OUTDOOR DB(°F)	ID	60.8°F(16.0°C)					64.4°F(18.0°C)					67°F(19.4°C)					71.6°F(22.0°C)				
		ID DB(°F)	73.4°F (23.0°C)	77.0°F (25.0°C)	80.0°F (26.7°C)	80.6°F (27.0°C)	84.2°F (29.0°C)	73.4°F (23.0°C)	77.0°F (25.0°C)	80.0°F (26.7°C)	80.6°F (27.0°C)	84.2°F (29.0°C)	73.4°F (23.0°C)	77.0°F (25.0°C)	80.0°F (26.7°C)	80.6°F (27.0°C)	84.2°F (29.0°C)	73.4°F (23.0°C)	77.0°F (25.0°C)	80.0°F (26.7°C)	80.6°F (27.0°C)	84.2°F (29.0°C)
735	-22°F (-30.0°C)	TC	18188	18212	18232	18233	18257	19284	19307	19326	19329	19352	20436	20462	20485	20489	20512	21667	21691	21714	21718	21745
		S/T	0.42	0.50	0.56	0.56	0.64	0.45	0.53	0.60	0.60	0.68	0.47	0.56	0.63	0.63	0.72	0.50	0.59	0.67	0.67	0.76
		PI	0.86	0.86	0.86	0.86	0.86	0.91	0.91	0.91	0.91	0.91	0.96	0.96	0.97	0.97	0.97	1.02	1.02	1.02	1.02	1.02
	-13°F (-25.0°C)	TC	19703	19730	19751	19752	19779	20891	20915	20936	20940	20965	22139	22168	22192	22196	22221	23473	23498	23524	23527	23557
		S/T	0.43	0.50	0.57	0.57	0.65	0.45	0.53	0.60	0.60	0.69	0.48	0.56	0.64	0.64	0.73	0.51	0.59	0.68	0.68	0.77
		PI	0.93	0.93	0.93	0.93	0.93	0.98	0.99	0.99	0.99	0.99	1.04	1.04	1.05	1.05	1.05	1.11	1.11	1.11	1.11	1.11
	-4°F (-20.0°C)	TC	21219	21247	21270	21271	21300	22498	22524	22547	22551	22578	23842	23873	23899	23904	23930	25278	25306	25333	25337	25369
		S/T	0.43	0.50	0.57	0.57	0.65	0.45	0.53	0.60	0.60	0.69	0.48	0.56	0.64	0.64	0.73	0.51	0.60	0.68	0.68	0.77
		PI	1.00	1.00	1.00	1.00	1.00	1.06	1.06	1.06	1.06	1.06	1.12	1.12	1.13	1.13	1.13	1.19	1.19	1.19	1.19	1.20
	0°F (-17.8°C)	TC	21893	21922	21946	21947	21976	23212	23239	23262	23267	23295	24599	24631	24658	24663	24690	26081	26109	26138	26142	26174
		S/T	0.43	0.50	0.57	0.57	0.65	0.45	0.53	0.61	0.61	0.69	0.48	0.57	0.64	0.64	0.73	0.51	0.60	0.68	0.68	0.78
		PI	1.03	1.03	1.03	1.03	1.04	1.09	1.09	1.10	1.10	1.10	1.16	1.16	1.16	1.16	1.16	1.23	1.23	1.23	1.23	1.23
	5°F (-15.0°C)	TC	22735	22765	22790	22791	22821	24105	24133	24157	24162	24190	25545	25578	25606	25611	25640	27084	27113	27143	27147	27181
		S/T	0.43	0.51	0.57	0.57	0.66	0.46	0.54	0.61	0.61	0.69	0.48	0.57	0.65	0.65	0.74	0.51	0.60	0.68	0.68	0.78
		PI	1.07	1.07	1.07	1.07	1.08	1.14	1.14	1.14	1.14	1.14	1.20	1.20	1.21	1.21	1.21	1.28	1.28	1.28	1.28	1.28
	14°F (-10.0°C)	TC	22743	22773	22798	22799	22830	24113	24142	24166	24170	24199	25554	25587	25616	25620	25649	27094	27123	27152	27157	27191
		S/T	0.43	0.51	0.58	0.58	0.66	0.46	0.54	0.61	0.61	0.70	0.49	0.57	0.65	0.65	0.74	0.51	0.60	0.69	0.69	0.78
		PI	0.98	0.98	0.98	0.98	0.98	1.04	1.04	1.04	1.04	1.04	1.10	1.10	1.10	1.10	1.11	1.17	1.17	1.17	1.17	1.17
	17°F (-8.3°C)	TC	22745	22776	22800	22801	22832	24116	24145	24168	24173	24202	25557	25590	25619	25623	25652	27097	27126	27156	27160	27194
		S/T	0.43	0.51	0.58	0.58	0.66	0.46	0.54	0.61	0.61	0.70	0.49	0.57	0.65	0.65	0.74	0.52	0.61	0.69	0.69	0.78
		PI	0.95	0.95	0.95	0.95	0.95	1.01	1.01	1.01	1.01	1.01	1.07	1.07	1.07	1.07	1.07	1.13	1.13	1.13	1.13	1.14
	23°F (-5.0°C)	TC	22744	22775	22800	22801	22831	24115	24144	24168	24172	24201	25556	25589	25618	25622	25651	27096	27125	27155	27159	27193
		S/T	0.44	0.51	0.58	0.58	0.66	0.46	0.54	0.62	0.62	0.70	0.49	0.57	0.65	0.65	0.74	0.52	0.61	0.69	0.69	0.79
		PI	0.90	0.91	0.91	0.91	0.91	0.96	0.96	0.96	0.96	0.96	1.02	1.02	1.02	1.02	1.02	1.08	1.08	1.08	1.08	1.08
	35°F (1.7°C)	TC	22743	22773	22798	22799	22830	24113	24142	24166	24170	24199	25554	25587	25616	25620	25649	27094	27123	27152	27157	27191
		S/T	0.44	0.51	0.58	0.58	0.67	0.46	0.54	0.62	0.62	0.71	0.49	0.58	0.66	0.66	0.75	0.52	0.61	0.70	0.70	0.79
		PI	0.81	0.82	0.82	0.82	0.82	0.86	0.86	0.86	0.87	0.87	0.91	0.92	0.92	0.92	0.92	0.97	0.97	0.97	0.97	0.97
	41°F (5.0°C)	TC	24047	24079	24105	24106	24138	25496	25526	25551	25556	25587	27019	27054	27084	27089	27119	28647	28678	28709	28714	28750
		S/T	0.44	0.51	0.58	0.58	0.67	0.46	0.55	0.62	0.62	0.71	0.49	0.58	0.66	0.66	0.75	0.52	0.61	0.70	0.70	0.79
		PI	1.06	1.06	1.06	1.06	1.07	1.13	1.13	1.13	1.13	1.13	1.19	1.20	1.20	1.20	1.20	1.27	1.27	1.27	1.27	1.27
	47°F (8.3°C)	TC	25351	25385	25412	25413	25447	26878	26910	26937	26942	26974	28484	28521	28553	28558	28590	30200	30233	30266	30271	30308
		S/T	0.44	0.52	0.59	0.59	0.67	0.47	0.55	0.62	0.62	0.71	0.49	0.58	0.66	0.66	0.75	0.52	0.61	0.70	0.70	0.80
		PI	1.31	1.31	1.31	1.31	1.32	1.39	1.39	1.39	1.39	1.39	1.47	1.47	1.48	1.48	1.48	1.56	1.56	1.56	1.56	1.57
	50°F (10.0°C)	TC	25348	25382	25410	25411	25445	26876	26908	26934	26939	26971	28481	28518	28550	28555	28587	30197	30230	30263	30268	30306
		S/T	0.44	0.52	0.59	0.59	0.67	0.47	0.55	0.62	0.62	0.71	0.50	0.58	0.66	0.66	0.76	0.53	0.62	0.70	0.70	0.80
		PI	1.34	1.34	1.34	1.34	1.34	1.42	1.42	1.42	1.42	1.42	1.50	1.51	1.51	1.51	1.51	1.59	1.60	1.60	1.60	1.60
	59°F (15.0°C)	TC	25341	25375	25402	25403	25438	26868	26900	26926	26932	26964	28473	28510	28542	28547	28579	30189	30222	30254	30259	30297
		S/T	0.44	0.52	0.59	0.59	0.68	0.47	0.55	0.63	0.63	0.72	0.50	0.59	0.67	0.67	0.76	0.53	0.62	0.71	0.71	0.80
		PI	1.42	1.42	1.43	1.43	1.43	1.51	1.51	1.51	1.51	1.51	1.60	1.60	1.60	1.60	1.60	1.69	1.70	1.70	1.70	1.70
	68°F (20.0°C)	TC	25333	25368	25395	25396	25430	26860	26892	26919	26924	26956	28465	28502	28534	28539	28571	30180	30213	30246	30250	30288
		S/T	0.46	0.54	0.61	0.61	0.69	0.48	0.57	0.64	0.64	0.73	0.51	0.60	0.68	0.68	0.78	0.54	0.64	0.72	0.72	0.83
		PI	1.51	1.51	1.51	1.51	1.51	1.60	1.60	1.60	1.60	1.60	1.69	1.69	1.70	1.70	1.70	1.79	1.80	1.80	1.80	1.80
	77°F (25.0°C)	TC	25326	25360	25388	25389	25423	26852	26884	26911	26916	26948	28457	28494	28525	28531	28563	30171	30204	30237	30242	30279
		S/T	0.46	0.54	0.62	0.62	0.70	0.49	0.57	0.65	0.65	0.74	0.52	0.61	0.69	0.69	0.79	0.55	0.65	0.73	0.73	0.84
		PI	1.59	1.59	1.59	1.59	1.60	1.69	1.69	1.69	1.69	1.69	1.79	1.79	1.79	1.79	1.79	1.89	1.90	1.90	1.90	1.90
	82°F (27.8°C)	TC	24884	24917	24944	24945	24979	26383	26415	26441	26446	26477	27960	27996	28027	28032	28064	29644	29676	29709	29713	29750
		S/T	0.47	0.55	0.62	0.62	0.71	0.50	0.58	0.66	0.66	0.75	0.53	0.62	0.70	0.70	0.80	0.56	0.65	0.74	0.74	0.85
		PI	1.65	1.66	1.66	1.66	1.66	1.75	1.76	1.76	1.76	1.76	1.86	1.86	1.86	1.86	1.87	1.97	1.97	1.98	1.98	1.98
	86°F (30.0°C)	TC	23977	24009	24035	24036	24068	25422	25452	25477	25482	25512	26941	26976	27006	27011	27041	28564	28595	28626	28630	28666
		S/T	0.47	0.56	0.63	0.63	0.72	0.50	0.59	0.67	0.67	0.76	0.53	0.62	0.71	0.71	0.81	0.56	0.66	0.75	0.75	0.86
		PI	1.73	1.73	1.73	1.73	1.74	1.83	1.84	1.84	1.84	1.84	1.94	1.95	1.95	1.95	1.95	2.06	2.06	2.07	2.07	2.07
	95°F (35.0°C)	TC	21936	21966	21989	21990	22020	23258	23286	23309	23313	23341	24648	24680	24707	24712	24739	26133	26161	26190	26194	26226
		S/T	0.47	0.56	0.63	0.63	0.72	0.50	0.59	0.67	0.67	0.76	0.53	0.62	0.71	0.71	0.81	0.56	0.66	0.75	0.75	0.86
		PI	1.90	1.90	1.91	1.91	1.91	2.02	2.02	2.02	2.02	2.02	2.14	2.14	2.14	2.14	2.14	2.27	2.27	2.27	2.27	2.27
	104°F (40.0°C)	TC	18498	18523	18543	18544	18569	19613	19636	19655	19659	19683	20785	20812	20835	20839	20862	22037	22061	22085	22088	22116
		S/T	0.49	0.57	0.65	0.65	0.74	0.51	0.60	0.69	0.69	0.78	0.55	0.64	0.73	0.73	0.83	0.58	0.68	0.77	0.77	0.88
		PI	1.86	1.87	1.87	1.87	1.87	1.98	1.98	1.98	1.98	1.98	2.09	2.10	2.10	2.10	2.10	2.22	2.22	2.23	2.23	2.23
	110°F (43.0°C)	TC	16435	16457	16475	16476	16498	17426	17446	17464	17467	17488	18467	18491	18511	18515	18535	19579	19601	19622	19625	19650
		S/T	0.50	0.59	0.67	0.67	0.77	0.53	0.63	0.71	0.71	0.81	0.57	0.66	0.75	0.75	0.86	0.60	0.70	0.80	0.80	0.91
		PI	1.84	1.84	1.85	1.85	1.85	1.95	1.96	1.96	1.96	1.96	2.07	2.07	2.08	2.08	2.08	2.19	2.20	2.20	2.20	2.20
	115°F (46.0°C)	TC	14112	14131	14147	14147	14166	14963	14981	14995	14998	15016	15857	15877	15895	15898	15916	16812	16830	16849	16851	16872
		S/T	0.51	0.60	0.68	0.68	0.77	0.54	0.63	0.72	0.72	0.82	0.57	0.67	0.76	0.76	0.87	0.61	0.71	0.81	0.81	0.92
		PI	1.66	1.66	1.66	1.66	1.67	1.76	1.76	1.76	1.76	1.77	1.87	1.87	1.87	1.87	1.87	1.98	1.98	1.98	1.98	1.99
	122°F (50.0°C)	TC	11015	11030	11042	11042	11057	11679	11693	11704	11707	11720	12377	12393	12407	12409	12423	13122	13137	13151	13153	13169
		S/T	0.52	0.61	0.70	0.70	0.79	0.55	0.65	0.74	0.74	0.84	0.59	0.69	0.78	0.78	0.89	0.62	0.73	0.83	0.83	0.94
		PI	1.42	1.42	1.42	1.42	1.42	1.50	1.51	1.51	1.51	1.51	1.59	1.60	1.60	1.60	1.60	1.69	1.69	1.69	1.69	1.70

COOLING PERFORMANCE AT INDOOR DRY BULB TEMPERATURE SIZE 24 (Sheet 4 of 4)

AIRFLOW (CFM)	OUTDOOR DB(°F)	ID	60.8°F(16.0°C)					64.4°F(18.0°C)					67°F(19.4°C)					71.6°F(22.0°C)				
		ID DB(°F)	73.4°F (23.0°C)	77.0°F (25.0°C)	80.0°F (26.7°C)	80.6°F (27.0°C)	84.2°F (29.0°C)	73.4°F (23.0°C)	77.0°F (25.0°C)	80.0°F (26.7°C)	80.6°F (27.0°C)	84.2°F (29.0°C)	73.4°F (23.0°C)	77.0°F (25.0°C)	80.0°F (26.7°C)	80.6°F (27.0°C)	84.2°F (29.0°C)	73.4°F (23.0°C)	77.0°F (25.0°C)	80.0°F (26.7°C)	80.6°F (27.0°C)	84.2°F (29.0°C)
853	-22°F (-30.0°C)	TC	20493	20520	20542	20543	20571	21728	21754	21775	21779	21805	23026	23056	23081	23086	23112	24413	24440	24466	24470	24501
		S/T	0.48	0.56	0.63	0.63	0.72	0.50	0.59	0.67	0.67	0.77	0.53	0.63	0.71	0.71	0.81	0.57	0.67	0.76	0.76	0.86
		PI	0.97	0.97	0.97	0.97	0.97	1.02	1.02	1.03	1.03	1.03	1.08	1.09	1.09	1.09	1.09	1.15	1.15	1.15	1.15	1.15
	-13°F (-25.0°C)	TC	22201	22230	22254	22255	22285	23538	23566	23590	23594	23622	24945	24977	25005	25010	25038	26448	26476	26505	26509	26542
		S/T	0.48	0.56	0.64	0.64	0.73	0.51	0.60	0.68	0.68	0.77	0.54	0.63	0.72	0.72	0.82	0.57	0.67	0.76	0.76	0.87
		PI	1.05	1.05	1.05	1.05	1.05	1.11	1.11	1.11	1.11	1.11	1.18	1.18	1.18	1.18	1.18	1.25	1.25	1.25	1.25	1.25
	-4°F (-20.0°C)	TC	23908	23940	23966	23967	24000	25349	25379	25404	25409	25439	26864	26898	26928	26933	26963	28482	28513	28544	28549	28584
		S/T	0.48	0.57	0.64	0.64	0.73	0.51	0.60	0.68	0.68	0.78	0.54	0.64	0.72	0.72	0.82	0.57	0.67	0.77	0.77	0.87
		PI	1.13	1.13	1.13	1.13	1.13	1.19	1.20	1.20	1.20	1.20	1.27	1.27	1.27	1.27	1.27	1.34	1.34	1.34	1.34	1.35
	0°F (-17.8°C)	TC	24667	24700	24727	24728	24761	26154	26185	26211	26216	26247	27716	27752	27783	27788	27819	29386	29418	29450	29455	29492
		S/T	0.48	0.57	0.64	0.64	0.73	0.51	0.60	0.68	0.68	0.78	0.54	0.64	0.72	0.72	0.83	0.58	0.68	0.77	0.77	0.88
		PI	1.16	1.16	1.16	1.16	1.17	1.23	1.23	1.23	1.24	1.24	1.31	1.31	1.31	1.31	1.31	1.38	1.39	1.39	1.39	1.39
	5°F (-15.0°C)	TC	25616	25650	25678	25679	25714	27160	27192	27219	27224	27256	28782	28820	28852	28857	28889	30517	30550	30583	30588	30626
		S/T	0.49	0.57	0.65	0.65	0.74	0.51	0.60	0.69	0.69	0.78	0.55	0.64	0.73	0.73	0.83	0.58	0.68	0.77	0.77	0.88
		PI	1.21	1.21	1.21	1.21	1.21	1.28	1.28	1.28	1.28	1.28	1.36	1.36	1.36	1.36	1.36	1.44	1.44	1.44	1.44	1.44
	14°F (-10.0°C)	TC	25625	25660	25687	25688	25723	27169	27202	27228	27234	27266	28793	28830	28862	28867	28900	30527	30561	30594	30599	30637
		S/T	0.49	0.57	0.65	0.65	0.74	0.52	0.61	0.69	0.69	0.78	0.55	0.64	0.73	0.73	0.83	0.58	0.68	0.77	0.77	0.88
		PI	1.10	1.11	1.11	1.11	1.11	1.17	1.17	1.17	1.17	1.17	1.24	1.24	1.24	1.24	1.25	1.32	1.32	1.32	1.32	1.32
	17°F (-8.3°C)	TC	25628	25663	25690	25691	25726	27173	27205	27232	27237	27269	28796	28833	28866	28871	28903	30531	30564	30597	30602	30640
		S/T	0.49	0.57	0.65	0.65	0.74	0.52	0.61	0.69	0.69	0.79	0.55	0.64	0.73	0.73	0.83	0.58	0.68	0.78	0.78	0.88
		PI	1.07	1.07	1.07	1.07	1.07	1.13	1.14	1.14	1.14	1.14	1.20	1.20	1.21	1.21	1.21	1.27	1.28	1.28	1.28	1.28
	23°F (-5.0°C)	TC	25627	25662	25689	25690	25725	27172	27204	27231	27236	27268	28795	28832	28864	28870	28902	30530	30563	30596	30601	30639
		S/T	0.49	0.58	0.65	0.65	0.75	0.52	0.61	0.69	0.69	0.79	0.55	0.65	0.74	0.74	0.84	0.58	0.69	0.78	0.78	0.89
		PI	1.02	1.02	1.02	1.02	1.02	1.08	1.08	1.08	1.08	1.08	1.14	1.15	1.15	1.15	1.15	1.21	1.22	1.22	1.22	1.22
	35°F (1.7°C)	TC	25625	25660	25687	25688	25723	27169	27202	27228	27234	27266	28793	28830	28862	28867	28900	30527	30561	30594	30599	30637
		S/T	0.49	0.58	0.66	0.66	0.75	0.52	0.61	0.70	0.70	0.79	0.55	0.65	0.74	0.74	0.84	0.59	0.69	0.78	0.78	0.89
		PI	0.92	0.92	0.92	0.92	0.92	0.97	0.97	0.97	0.97	0.98	1.03	1.03	1.03	1.03	1.03	1.09	1.09	1.09	1.10	1.10
	41°F (5.0°C)	TC	27094	27131	27160	27161	27198	28727	28761	28790	28795	28829	30443	30483	30517	30523	30557	32278	32313	32348	32353	32393
		S/T	0.49	0.58	0.66	0.66	0.75	0.52	0.61	0.70	0.70	0.80	0.56	0.65	0.74	0.74	0.84	0.59	0.69	0.78	0.78	0.89
		PI	1.20	1.20	1.20	1.20	1.20	1.27	1.27	1.27	1.27	1.27	1.34	1.35	1.35	1.35	1.35	1.43	1.43	1.43	1.43	1.43
	47°F (8.3°C)	TC	28564	28602	28633	28634	28673	30285	30321	30351	30357	30393	32094	32136	32172	32178	32214	34028	34065	34102	34107	34150
		S/T	0.50	0.58	0.66	0.66	0.75	0.53	0.62	0.70	0.70	0.80	0.56	0.65	0.74	0.74	0.85	0.59	0.69	0.79	0.79	0.90
		PI	1.48	1.48	1.48	1.48	1.48	1.57	1.57	1.57	1.57	1.57	1.66	1.66	1.66	1.66	1.67	1.76	1.76	1.76	1.76	1.77
	50°F (10.0°C)	TC	28561	28599	28630	28631	28670	30282	30318	30348	30354	30390	32091	32133	32169	32175	32211	34025	34062	34099	34104	34147
		S/T	0.50	0.58	0.66	0.66	0.76	0.53	0.62	0.70	0.70	0.80	0.56	0.66	0.75	0.75	0.85	0.59	0.70	0.79	0.79	0.90
		PI	1.51	1.51	1.51	1.51	1.51	1.60	1.60	1.60	1.60	1.60	1.69	1.70	1.70	1.70	1.70	1.80	1.80	1.80	1.80	1.80
	59°F (15.0°C)	TC	28553	28591	28622	28623	28662	30273	30309	30339	30345	30381	32082	32124	32159	32165	32201	34015	34052	34089	34094	34137
		S/T	0.50	0.59	0.67	0.67	0.76	0.53	0.62	0.71	0.71	0.81	0.56	0.66	0.75	0.75	0.86	0.60	0.70	0.80	0.80	0.91
		PI	1.60	1.60	1.61	1.61	1.61	1.70	1.70	1.70	1.70	1.70	1.80	1.80	1.80	1.80	1.81	1.91	1.91	1.91	1.91	1.92
	68°F (20.0°C)	TC	28544	28583	28613	28615	28653	30264	30300	30330	30336	30372	32073	32114	32150	32156	32192	34005	34042	34079	34084	34127
		S/T	0.51	0.60	0.69	0.69	0.78	0.54	0.64	0.73	0.73	0.83	0.58	0.68	0.77	0.77	0.88	0.61	0.72	0.82	0.82	0.93
		PI	1.70	1.70	1.70	1.70	1.70	1.80	1.80	1.80	1.80	1.81	1.91	1.91	1.91	1.91	1.91	2.02	2.02	2.03	2.03	2.03
	77°F (25.0°C)	TC	28536	28574	28605	28606	28645	30256	30292	30321	30327	30363	32063	32105	32141	32147	32183	33995	34032	34069	34075	34117
		S/T	0.52	0.61	0.69	0.69	0.79	0.55	0.65	0.74	0.74	0.84	0.59	0.69	0.78	0.78	0.89	0.62	0.73	0.83	0.83	0.94
		PI	1.79	1.79	1.80	1.80	1.80	1.90	1.90	1.90	1.90	1.91	2.01	2.01	2.02	2.02	2.02	2.13	2.14	2.14	2.14	2.14
	82°F (27.8°C)	TC	28038	28075	28106	28107	28145	29727	29762	29792	29798	29833	31503	31544	31579	31585	31620	33401	33438	33474	33479	33521
		S/T	0.53	0.62	0.70	0.70	0.80	0.56	0.66	0.75	0.75	0.85	0.59	0.70	0.79	0.79	0.90	0.63	0.74	0.84	0.84	0.95
		PI	1.86	1.87	1.87	1.87	1.87	1.98	1.98	1.98	1.98	1.98	2.09	2.10	2.10	2.10	2.10	2.22	2.22	2.23	2.23	2.23
	86°F (30.0°C)	TC	27016	27052	27081	27082	27119	28644	28678	28706	28712	28746	30355	30394	30428	30434	30468	32184	32219	32254	32259	32299
		S/T	0.53	0.63	0.71	0.71	0.81	0.57	0.66	0.75	0.75	0.86	0.60	0.70	0.80	0.80	0.91	0.64	0.75	0.85	0.85	0.97
		PI	1.95	1.95	1.95	1.95	1.96	2.07	2.07	2.07	2.07	2.07	2.19	2.19	2.20	2.20	2.20	2.32	2.33	2.33	2.33	2.33
	95°F (35.0°C)	TC	24716	24750	24776	24777	24811	26206	26237	26263	26268	26299	27771	27808	27839	27844	27875	29445	29477	29509	29513	29550
		S/T	0.53	0.63	0.71	0.71	0.81	0.57	0.66	0.75	0.75	0.86	0.60	0.70	0.80	0.80	0.91	0.64	0.75	0.85	0.85	0.97
		PI	2.14	2.15	2.15	2.15	2.15	2.27	2.27	2.28	2.28	2.28	2.41	2.41	2.41	2.41	2.42	2.55	2.55	2.56	2.56	2.56
	104°F (40.0°C)	TC	20843	20871	20893	20894	20922	22099	22125	22147	22151	22177	23419	23449	23475	23480	23506	24830	24857	24884	24888	24919
		S/T	0.55	0.64	0.73	0.73	0.83	0.58	0.68	0.77	0.77	0.88	0.62	0.72	0.82	0.82	0.93	0.65	0.76	0.87	0.87	0.99
		PI	2.10	2.10	2.11	2.11	2.11	2.23	2.23	2.23	2.23	2.24	2.36	2.36	2.37	2.37	2.37	2.50	2.51	2.51	2.51	2.51
	110°F (43.0°C)	TC	18518	18543	18563	18564	18589	19634	19658	19677	19681	19704	20807	20834	20858	20861	20885	22061	22085	22109	22112	22140
		S/T	0.57	0.67	0.76	0.76	0.86	0.60	0.71	0.80	0.80	0.91	0.64	0.75	0.85	0.85	0.97	0.68	0.79	0.90	0.90	1.00
		PI	2.08	2.08	2.08	2.08	2.08	2.20	2.20	2.21	2.21	2.21	2.33	2.34	2.34	2.34	2.34	2.47	2.48	2.48	2.48	2.48
	115°F (46.0°C)	TC	15901	15922	15939	15940	15962	16859	16879	16896	16899	16919	17866	17890	17910	17913	17933	18943	18964	18984	18987	19011
		S/T	0.57	0.67	0.77	0.77	0.87	0.61	0.71	0.81	0.81	0.92	0.65	0.76	0.86	0.86	0.98	0.68	0.80	0.91	0.91	1.00
		PI	1.87	1.87	1.88	1.88	1.88	1.98	1.99	1.99	1.99	1.99	2.10	2.11	2.11	2.11	2.11	2.23	2.23	2.23	2.23	2.24
	122°F (50.0°C)	TC	12411	12428	12441	12442	12459	13159	13175	13188	13190	13206	13945	13963	13979	13982	13997	14786	14802	14818	14820	14838
		S/T	0.59	0.69	0.78	0.78	0.89	0.62	0.73	0.83	0.83	0.95	0.66	0.77	0.88	0.88	1.00	0.70	0.82	0.93	0.93	1.00
		PI	1.60	1.60	1.60	1.60	1.60	1.69	1.70	1.70	1.70	1.70	1.80	1.80	1.80	1.80	1.80	1.90	1.91	1.91	1.91	1.91

NOTE: Values in gray are extrapolated based on tested performance.

Table 42 — High Static Slim Duct Heating Performance (24K)

HEATING PERFORMANCE AT INDOOR DRY BULB TEMPERATURE SIZE 24 (Sheet 1 of 2)

AIRFLOW (CFM)	OUTDOOR DB(°F)	TC: Total Heating Capacity (BTU/hr)					PI: Power Input (kW)				
		Indoor Conditions (DB ^{0}F)					Indoor Conditions (DB ^{0}F)				
		60.8°F (16.0°C)	68°F (20.0°C)	70°F (21.1°C)	71.6°F (22.0°C)	75.2°F (24.0°C)	60.8°F (16.0°C)	68°F (20.0°C)	70°F (21.1°C)	71.6°F (22.0°C)	75.2°F (24.0°C)
500	-22°F(-30.0°C)	7955	7796	7757	7651	7582	2.42	2.44	2.44	2.45	2.46
	-13°F(-25.0°C)	11191	10967	10913	10349	10256	2.60	2.63	2.63	2.64	2.65
	-4°F(-20.0°C)	13865	13588	13520	12822	12706	2.78	2.81	2.81	2.82	2.83
	0°F(-17.8°C)	15564	15253	15177	14393	14264	2.90	2.93	2.93	2.94	2.95
	5°F(-15.0°C)	17688	17334	17248	16358	16210	3.05	3.07	3.08	3.09	3.10
	14°F(-10.0°C)	17455	17106	17021	16142	15997	2.81	2.83	2.84	2.84	2.86
	17°F(-8.3°C)	17378	17030	16945	16070	15926	2.73	2.75	2.76	2.76	2.78
	22°F(-5.6°C)	18272	17907	17817	16898	16746	2.74	2.76	2.77	2.77	2.78
	27°F(-2.8°C)	19167	18784	18690	17725	17566	2.74	2.77	2.77	2.78	2.79
	32°F(-0.0°C)	20062	19661	19563	18553	18386	2.75	2.77	2.78	2.78	2.80
	35°F(1.7°C)	20599	20187	20086	19050	18878	2.75	2.78	2.78	2.79	2.80
	37°F(2.8°C)	20916	20497	20395	19342	19168	2.69	2.72	2.72	2.73	2.74
	42°F(5.6°C)	21706	21272	21166	20074	19893	2.54	2.56	2.57	2.57	2.58
	44.6°F(7.0°C)	22023	21582	21474	20366	20183	2.48	2.50	2.50	2.51	2.52
	47°F(8.3°C)	22497	22047	21937	20805	20618	2.39	2.41	2.41	2.42	2.43
	52°F(11.1°C)	22522	22071	21961	20828	20640	2.19	2.21	2.21	2.22	2.23
	57°F(13.9°C)	22546	22095	21985	20850	20663	1.99	2.01	2.01	2.02	2.03
	59°F(15.0°C)	22556	22105	21994	20859	20672	1.91	1.93	1.93	1.94	1.95
	62°F(16.7°C)	22571	22119	22009	20873	20685	1.80	1.81	1.81	1.82	1.83
	64.4°F(18.0°C)	22581	22129	22018	20882	20694	1.72	1.73	1.73	1.74	1.75
618	-22°F(-30.0°C)	9140	8958	8913	8834	8754	2.44	2.46	2.47	2.47	2.48
	-13°F(-25.0°C)	12610	12357	12296	11950	11843	2.63	2.65	2.66	2.66	2.67
	-4°F(-20.0°C)	15622	15310	15233	14805	14672	2.81	2.83	2.84	2.85	2.86
	0°F(-17.8°C)	17537	17186	17100	16620	16470	2.93	2.95	2.96	2.97	2.98
	5°F(-15.0°C)	19930	19531	19434	18888	18718	3.08	3.10	3.11	3.12	3.13
	14°F(-10.0°C)	19668	19274	19178	18639	18471	2.84	2.86	2.87	2.87	2.88
	17°F(-8.3°C)	19580	19188	19093	18556	18389	2.76	2.78	2.79	2.79	2.80
	22°F(-5.6°C)	20588	20177	20076	19512	19336	2.77	2.79	2.79	2.80	2.81
	27°F(-2.8°C)	21597	21165	21059	20467	20283	2.77	2.79	2.80	2.81	2.82
	32°F(-0.0°C)	22605	22153	22042	21423	21230	2.78	2.80	2.81	2.81	2.82
	35°F(1.7°C)	23210	22746	22632	21996	21798	2.78	2.81	2.81	2.82	2.83
	37°F(2.8°C)	23566	23095	22980	22334	22133	2.72	2.74	2.75	2.75	2.76
	42°F(5.6°C)	24458	23968	23849	23179	22970	2.57	2.59	2.59	2.60	2.61
	44.6°F(7.0°C)	24814	24318	24196	23516	23305	2.50	2.52	2.53	2.53	2.54
	47°F(8.3°C)	25349	24842	24718	24023	23807	2.41	2.43	2.43	2.44	2.45
	52°F(11.1°C)	25376	24869	24744	24049	23833	2.21	2.23	2.23	2.24	2.25
	57°F(13.9°C)	25404	24896	24771	24075	23859	2.01	2.03	2.03	2.04	2.05
	59°F(15.0°C)	25415	24907	24782	24086	23869	1.93	1.95	1.95	1.96	1.96
	62°F(16.7°C)	25431	24923	24798	24101	23885	1.81	1.83	1.83	1.84	1.84
	64.4°F(18.0°C)	25442	24934	24809	24112	23895	1.73	1.75	1.75	1.76	1.76

HEATING PERFORMANCE AT INDOOR DRY BULB TEMPERATURE SIZE 24 (Sheet 2 of 2)

AIRFLOW (CFM)	OUTDOOR DB(°F)	TC: Total Heating Capacity (BTU/hr)					PI: Power Input (kW)				
		Indoor Conditions (DB ^{0}F)					Indoor Conditions (DB ^{0}F)				
		60.8°F (16.0°C)	68°F (20.0°C)	70°F (21.1°C)	71.6°F (22.0°C)	75.2°F (24.0°C)	60.8°F (16.0°C)	68°F (20.0°C)	70°F (21.1°C)	71.6°F (22.0°C)	75.2°F (24.0°C)
735	-22°F(-30.0°C)	10503	10293	10241	10200	10109	2.47	2.49	2.49	2.50	2.51
	-13°F(-25.0°C)	14208	13924	13854	13799	13674	2.66	2.68	2.68	2.69	2.70
	-4°F(-20.0°C)	17602	17250	17164	17095	16941	2.84	2.86	2.87	2.87	2.89
	0°F(-17.8°C)	19759	19364	19267	19190	19018	2.96	2.98	2.99	3.00	3.01
	5°F(-15.0°C)	22456	22007	21897	21809	21613	3.11	3.14	3.14	3.15	3.16
	14°F(-10.0°C)	22160	21717	21608	21522	21328	2.87	2.89	2.90	2.90	2.91
	17°F(-8.3°C)	22062	21620	21512	21426	21233	2.79	2.81	2.81	2.82	2.83
	22°F(-5.6°C)	23198	22734	22620	22530	22327	2.79	2.82	2.82	2.83	2.84
	27°F(-2.8°C)	24334	23847	23728	23633	23420	2.80	2.82	2.83	2.83	2.85
	32°F(-0.0°C)	25470	24961	24836	24736	24514	2.81	2.83	2.84	2.84	2.85
	35°F(1.7°C)	26152	25629	25500	25398	25170	2.81	2.83	2.84	2.85	2.86
	37°F(2.8°C)	26553	26022	25892	25789	25556	2.75	2.77	2.78	2.78	2.79
	42°F(5.6°C)	27557	27006	26871	26764	26523	2.59	2.61	2.62	2.62	2.63
	44.6°F(7.0°C)	27959	27400	27263	27154	26909	2.53	2.55	2.55	2.56	2.57
	47°F(8.3°C)	28562	27990	27850	27739	27489	2.43	2.45	2.46	2.46	2.47
	52°F(11.1°C)	28593	28021	27881	27769	27519	2.23	2.25	2.26	2.26	2.27
	57°F(13.9°C)	28624	28051	27911	27799	27549	2.03	2.05	2.05	2.06	2.07
	59°F(15.0°C)	28636	28063	27923	27811	27561	1.95	1.97	1.97	1.98	1.98
	62°F(16.7°C)	28655	28082	27941	27829	27579	1.83	1.85	1.85	1.85	1.86
	64.4°F(18.0°C)	28667	28094	27953	27842	27591	1.75	1.77	1.77	1.77	1.78
853	-22°F(-30.0°C)	11834	11597	11539	11493	11390	2.49	2.51	2.52	2.52	2.53
	-13°F(-25.0°C)	16009	15688	15610	15547	15408	2.68	2.71	2.71	2.72	2.73
	-4°F(-20.0°C)	19833	19436	19339	19262	19089	2.87	2.89	2.90	2.90	2.92
	0°F(-17.8°C)	22264	21819	21709	21623	21428	2.99	3.01	3.02	3.03	3.04
	5°F(-15.0°C)	25302	24796	24672	24573	24352	3.14	3.17	3.17	3.18	3.19
	14°F(-10.0°C)	24969	24470	24347	24250	24032	2.90	2.92	2.93	2.93	2.94
	17°F(-8.3°C)	24858	24361	24239	24142	23925	2.81	2.84	2.84	2.85	2.86
	22°F(-5.6°C)	26138	25615	25487	25385	25157	2.82	2.84	2.85	2.86	2.87
	27°F(-2.8°C)	27418	26870	26735	26628	26389	2.83	2.85	2.86	2.86	2.87
	32°F(-0.0°C)	28698	28124	27984	27872	27621	2.84	2.86	2.86	2.87	2.88
	35°F(1.7°C)	29466	28877	28732	28618	28360	2.84	2.86	2.87	2.87	2.89
	37°F(2.8°C)	29919	29320	29174	29057	28796	2.78	2.80	2.80	2.81	2.82
	42°F(5.6°C)	31050	30429	30277	30156	29884	2.62	2.64	2.64	2.65	2.66
	44.6°F(7.0°C)	31503	30873	30718	30595	30320	2.55	2.58	2.58	2.59	2.60
	47°F(8.3°C)	32181	31538	31380	31255	30973	2.46	2.48	2.48	2.49	2.50
	52°F(11.1°C)	32216	31572	31414	31289	31007	2.26	2.28	2.28	2.28	2.29
	57°F(13.9°C)	32251	31606	31448	31323	31041	2.05	2.07	2.07	2.08	2.09
	59°F(15.0°C)	32265	31620	31462	31336	31054	1.97	1.99	1.99	2.00	2.00
	62°F(16.7°C)	32286	31641	31483	31357	31074	1.85	1.87	1.87	1.87	1.88
	64.4°F(18.0°C)	32300	31654	31496	31370	31088	1.77	1.78	1.79	1.79	1.80

NOTE: Values in gray are extrapolated based on tested performance.

HEATING AND COOLING PERFORMANCE

Low Static Slim Duct (45MBDAQ)

Table 43 — Low Static Cooling Performance (6K)

COOLING PERFORMANCE AT INDOOR DRY BULB TEMPERATURE SIZE 6 (Sheet 1 of 4)

AIRFLOW (CFM)	OUTDOOR DB(°F)	ID WB (°F)	60.8°F (16.0°C)					64.4°F (18.0°C)					67°F (19.4°C)					71.6°F (22.0°C)				
		ID DB (°F)	73.4°F (23.0°C)	77.0°F2 5.0°C)	80.0°F (26.7°C)	80.6°F (27.0°C)	84.2°F (29.0°C)	73.4°F (23.0°C)	77.0°F (25.0°C)	80.0°F (26.7°C)	80.6°F (27.0°C)	84.2°F (29.0°C)	73.4°F (23.0°C)	77.0°F (25.0°C)	80.0°F (26.7°C)	80.6°F (27.0°C)	84.2°F (29.0°C)	73.4°F (23.0°C)	77.0°F (25.0°C)	80.0°F (26.7°C)	80.6°F (27.0°C)	84.2°F (29.0°C)
147	-22°F (-30.0°C)	TC	4906	4913	4918	4918	4925	5202	5208	5213	5214	5220	5513	5520	5526	5527	5533	5845	5851	5857	5858	5866
		S/T	0.28	0.33	0.38	0.38	0.43	0.30	0.35	0.40	0.40	0.46	0.32	0.38	0.43	0.43	0.49	0.34	0.40	0.45	0.45	0.52
		PI	0.34	0.34	0.34	0.34	0.34	0.36	0.36	0.36	0.36	0.36	0.38	0.38	0.38	0.38	0.38	0.40	0.40	0.40	0.40	0.40
	-13°F (-25.0°C)	TC	5315	5322	5328	5328	5335	5635	5642	5648	5649	5655	5972	5980	5986	5987	5994	6332	6339	6346	6347	6354
		S/T	0.29	0.34	0.38	0.38	0.44	0.30	0.36	0.40	0.41	0.46	0.32	0.38	0.43	0.43	0.49	0.34	0.40	0.46	0.46	0.52
		PI	0.36	0.36	0.36	0.36	0.37	0.39	0.39	0.39	0.39	0.39	0.41	0.41	0.41	0.41	0.41	0.43	0.43	0.43	0.43	0.44
	-4°F (-20.0°C)	TC	5724	5731	5738	5738	5746	6069	6076	6082	6083	6090	6431	6440	6447	6448	6455	6819	6826	6834	6835	6843
		S/T	0.29	0.34	0.38	0.38	0.44	0.31	0.36	0.41	0.41	0.46	0.32	0.38	0.43	0.43	0.49	0.34	0.40	0.46	0.46	0.52
		PI	0.39	0.39	0.39	0.39	0.39	0.42	0.42	0.42	0.42	0.42	0.44	0.44	0.44	0.44	0.44	0.47	0.47	0.47	0.47	0.47
	0°F (-17.8°C)	TC	5906	5913	5920	5920	5928	6261	6269	6275	6276	6284	6635	6644	6652	6653	6660	7035	7043	7051	7052	7060
		S/T	0.29	0.34	0.39	0.39	0.44	0.31	0.36	0.41	0.41	0.47	0.32	0.38	0.43	0.43	0.49	0.34	0.40	0.46	0.46	0.52
		PI	0.40	0.40	0.41	0.41	0.41	0.43	0.43	0.43	0.43	0.43	0.45	0.45	0.46	0.46	0.46	0.48	0.48	0.48	0.48	0.48
	5°F (-15.0°C)	TC	6133	6141	6147	6148	6156	6502	6510	6516	6518	6525	6891	6900	6907	6909	6916	7306	7314	7322	7323	7332
		S/T	0.29	0.34	0.39	0.39	0.44	0.31	0.36	0.41	0.41	0.47	0.33	0.38	0.44	0.44	0.50	0.35	0.41	0.46	0.46	0.53
		PI	0.42	0.42	0.42	0.42	0.42	0.45	0.45	0.45	0.45	0.45	0.47	0.47	0.47	0.47	0.47	0.50	0.50	0.50	0.50	0.50
	14°F (-10.0°C)	TC	6417	6425	6432	6432	6441	6803	6811	6818	6819	6827	7210	7219	7227	7228	7237	7644	7652	7661	7662	7671
		S/T	0.29	0.34	0.39	0.39	0.44	0.31	0.36	0.41	0.41	0.47	0.33	0.38	0.44	0.44	0.50	0.35	0.41	0.46	0.46	0.53
		PI	0.42	0.42	0.42	0.42	0.42	0.44	0.45	0.45	0.45	0.45	0.47	0.47	0.47	0.47	0.47	0.50	0.50	0.50	0.50	0.50
	17°F (-8.3°C)	TC	6511	6520	6527	6527	6536	6904	6912	6919	6920	6928	7316	7326	7334	7335	7343	7757	7765	7774	7775	7785
		S/T	0.29	0.34	0.39	0.39	0.44	0.31	0.36	0.41	0.41	0.47	0.33	0.38	0.44	0.44	0.50	0.35	0.41	0.46	0.46	0.53
		PI	0.42	0.42	0.42	0.42	0.42	0.44	0.45	0.45	0.45	0.45	0.47	0.47	0.47	0.47	0.47	0.50	0.50	0.50	0.50	0.50
	23°F (-5.0°C)	TC	6661	6670	6677	6677	6686	7062	7071	7078	7079	7087	7484	7494	7502	7504	7512	7935	7944	7952	7954	7964
		S/T	0.29	0.34	0.39	0.39	0.45	0.31	0.36	0.41	0.41	0.47	0.33	0.39	0.44	0.44	0.50	0.35	0.41	0.47	0.47	0.53
		PI	0.43	0.43	0.43	0.43	0.43	0.45	0.45	0.45	0.45	0.45	0.48	0.48	0.48	0.48	0.48	0.51	0.51	0.51	0.51	0.51
	35°F (1.7°C)	TC	6960	6970	6977	6978	6987	7380	7389	7396	7397	7406	7821	7831	7840	7841	7850	8292	8301	8310	8311	8322
		S/T	0.29	0.35	0.39	0.39	0.45	0.31	0.37	0.42	0.42	0.48	0.33	0.39	0.44	0.44	0.50	0.35	0.41	0.47	0.47	0.53
		PI	0.44	0.44	0.44	0.44	0.44	0.47	0.47	0.47	0.47	0.47	0.50	0.50	0.50	0.50	0.50	0.52	0.53	0.53	0.53	0.53
	41°F (5.0°C)	TC	6423	6432	6439	6439	6448	6810	6818	6825	6827	6835	7217	7227	7235	7236	7244	7652	7660	7669	7670	7680
		S/T	0.30	0.35	0.39	0.39	0.45	0.31	0.37	0.42	0.42	0.48	0.33	0.39	0.44	0.44	0.50	0.35	0.41	0.47	0.47	0.53
		PI	0.34	0.34	0.34	0.34	0.34	0.36	0.36	0.36	0.36	0.36	0.39	0.39	0.39	0.39	0.39	0.41	0.41	0.41	0.41	0.41
	47°F (8.3°C)	TC	5886	5894	5901	5901	5909	6241	6248	6255	6256	6263	6614	6623	6630	6631	6639	7012	7020	7028	7029	7038
		S/T	0.30	0.35	0.40	0.40	0.45	0.31	0.37	0.42	0.42	0.48	0.33	0.39	0.44	0.44	0.51	0.35	0.41	0.47	0.47	0.54
		PI	0.24	0.25	0.25	0.25	0.25	0.26	0.26	0.26	0.26	0.26	0.27	0.28	0.28	0.28	0.28	0.29	0.29	0.29	0.29	0.29
	50°F (10.0°C)	TC	5964	5972	5979	5979	5987	6324	6331	6337	6339	6346	6701	6710	6718	6719	6726	7105	7113	7121	7122	7131
		S/T	0.30	0.35	0.40	0.40	0.45	0.32	0.37	0.42	0.42	0.48	0.33	0.39	0.45	0.45	0.51	0.35	0.42	0.47	0.47	0.54
		PI	0.25	0.25	0.25	0.25	0.25	0.27	0.27	0.27	0.27	0.27	0.28	0.28	0.28	0.28	0.28	0.30	0.30	0.30	0.30	0.30
	59°F (15.0°C)	TC	6198	6206	6213	6213	6222	6571	6579	6586	6587	6595	6964	6973	6981	6982	6990	7384	7392	7400	7401	7410
		S/T	0.30	0.35	0.40	0.40	0.45	0.32	0.37	0.42	0.42	0.48	0.34	0.39	0.45	0.45	0.51	0.36	0.42	0.48	0.48	0.54
		PI	0.27	0.27	0.27	0.27	0.27	0.29	0.29	0.29	0.29	0.29	0.30	0.31	0.31	0.31	0.31	0.32	0.32	0.32	0.32	0.32
	68°F (20.0°C)	TC	6432	6440	6447	6448	6456	6819	6827	6834	6835	6844	7227	7236	7244	7245	7254	7662	7670	7679	7680	7690
		S/T	0.31	0.36	0.41	0.41	0.47	0.33	0.38	0.43	0.43	0.50	0.35	0.41	0.46	0.46	0.52	0.37	0.43	0.49	0.49	0.56
		PI	0.29	0.29	0.29	0.29	0.29	0.31	0.31	0.31	0.31	0.31	0.33	0.33	0.33	0.33	0.33	0.35	0.35	0.35	0.35	0.35
	77°F (25.0°C)	TC	6665	6674	6682	6682	6691	7067	7075	7082	7084	7092	7489	7499	7507	7509	7517	7940	7949	7958	7959	7969
		S/T	0.31	0.37	0.42	0.42	0.47	0.33	0.39	0.44	0.44	0.50	0.35	0.41	0.47	0.47	0.53	0.37	0.44	0.49	0.49	0.56
		PI	0.31	0.31	0.31	0.31	0.31	0.33	0.33	0.33	0.33	0.33	0.35	0.35	0.35	0.35	0.35	0.37	0.37	0.37	0.37	0.37
	82°F (27.8°C)	TC	6685	6694	6701	6702	6711	7088	7096	7103	7105	7113	7511	7521	7530	7531	7539	7964	7973	7981	7983	7993
		S/T	0.32	0.37	0.42	0.42	0.48	0.33	0.39	0.45	0.45	0.51	0.35	0.42	0.47	0.47	0.54	0.38	0.44	0.50	0.50	0.57
		PI	0.34	0.34	0.34	0.34	0.35	0.36	0.36	0.37	0.37	0.37	0.39	0.39	0.39	0.39	0.39	0.41	0.41	0.41	0.41	0.41
	86°F (30.0°C)	TC	6562	6571	6578	6578	6587	6957	6966	6972	6974	6982	7373	7383	7391	7392	7400	7817	7826	7834	7835	7845
		S/T	0.32	0.37	0.43	0.43	0.49	0.34	0.40	0.45	0.45	0.51	0.36	0.42	0.48	0.48	0.55	0.38	0.45	0.51	0.51	0.58
		PI	0.40	0.40	0.40	0.40	0.40	0.42	0.42	0.42	0.42	0.42	0.45	0.45	0.45	0.45	0.45	0.47	0.47	0.48	0.48	0.48
	95°F (35.0°C)	TC	6285	6293	6300	6300	6309	6664	6671	6678	6679	6687	7062	7071	7079	7080	7088	7487	7495	7503	7505	7514
		S/T	0.32	0.37	0.43	0.43	0.49	0.34	0.40	0.45	0.45	0.51	0.36	0.42	0.48	0.48	0.55	0.38	0.45	0.51	0.51	0.58
		PI	0.52	0.52	0.52	0.52	0.52	0.55	0.55	0.55	0.55	0.55	0.58	0.59	0.59	0.59	0.59	0.62	0.62	0.62	0.62	0.62
	104°F (40.0°C)	TC	5823	5831	5837	5837	5845	6174	6181	6187	6188	6196	6543	6551	6558	6560	6567	6937	6944	6952	6953	6962
		S/T	0.33	0.38	0.44	0.44	0.50	0.35	0.41	0.46	0.46	0.53	0.37	0.43	0.49	0.49	0.56	0.39	0.46	0.52	0.52	0.59
		PI	0.54	0.54	0.54	0.54	0.54	0.57	0.58	0.58	0.58	0.58	0.61	0.61	0.61	0.61	0.61	0.65	0.65	0.65	0.65	0.65
	110°F (43.0°C)	TC	5546	5553	5559	5560	5567	5880	5887	5893	5894	5901	6231	6239	6246	6248	6255	6607	6614	6621	6622	6630
		S/T	0.34	0.40	0.45	0.45	0.52	0.36	0.42	0.48	0.48	0.55	0.38	0.45	0.51	0.51	0.58	0.40	0.47	0.54	0.54	0.61
		PI	0.56	0.56	0.56	0.56	0.56	0.59	0.59	0.59	0.59	0.59	0.62	0.62	0.63	0.63	0.63	0.66	0.66	0.66	0.66	0.66
	115°F (46.0°C)	TC	4850	4856	4861	4862	4868	5142	5148	5153	5154	5160	5449	5456	5462	5463	5469	5777	5784	5790	5791	5798
		S/T	0.34	0.40	0.46	0.46	0.52	0.36	0.43	0.49	0.49	0.55	0.39	0.45	0.51	0.51	0.59	0.41	0.48	0.55	0.55	0.62
		PI	0.52	0.53	0.53	0.53	0.53	0.56	0.56	0.56	0.56	0.56	0.59	0.59	0.59	0.59	0.59	0.62	0.63	0.63	0.63	0.63
	122°F (50.0°C)	TC	3921	3926	3931	3931	3936	4158	4162	4167	4167	4172	4406	4412	4417	4417	4422	4671	4676	4682	4682	4688
		S/T	0.35	0.41	0.47	0.47	0.53	0.37	0.44	0.50	0.50	0.57	0.39	0.46	0.53	0.53	0.60	0.42	0.49	0.56	0.56	0.64
		PI	0.48	0.48	0.48	0.48	0.48	0.51	0.51	0.51	0.51	0.51	0.54	0.54	0.54	0.54	0.54	0.58	0.58	0.58	0.58	0.58

COOLING PERFORMANCE AT INDOOR DRY BULB TEMPERATURE SIZE 6 (Sheet 2 of 4)

AIRFLOW (CFM)	OUTDOOR DB(°F)	ID WB (°F)	60.8°F (16.0°C)					64.4°F (18.0°C)					67°F (19.4°C)					71.6°F (22.0°C)				
		ID DB (°F)	73.4°F (23.0°C)	77.0°F2 5.0°C)	80.0°F (26.7°C)	80.6°F (27.0°C)	84.2°F (29.0°C)	73.4°F (23.0°C)	77.0°F (25.0°C)	80.0°F (26.7°C)	80.6°F (27.0°C)	84.2°F (29.0°C)	73.4°F (23.0°C)	77.0°F (25.0°C)	80.0°F (26.7°C)	80.6°F (27.0°C)	84.2°F (29.0°C)	73.4°F (23.0°C)	77.0°F (25.0°C)	80.0°F (26.7°C)	80.6°F (27.0°C)	84.2°F (29.0°C)
206	-22°F (-30.0°C)	TC	5824	5832	5838	5838	5846	6175	6182	6188	6189	6197	6544	6552	6559	6561	6568	6938	6945	6953	6954	6963
		S/T	0.34	0.40	0.45	0.45	0.51	0.36	0.42	0.48	0.48	0.54	0.38	0.45	0.51	0.51	0.58	0.40	0.47	0.54	0.54	0.61
		PI	0.40	0.40	0.40	0.40	0.40	0.42	0.42	0.42	0.42	0.42	0.45	0.45	0.45	0.45	0.45	0.48	0.48	0.48	0.48	0.48
	-13°F (-25.0°C)	TC	6309	6317	6324	6325	6333	6689	6697	6704	6705	6713	7089	7098	7106	7107	7115	7516	7524	7532	7534	7543
		S/T	0.34	0.40	0.45	0.45	0.52	0.36	0.42	0.48	0.48	0.55	0.38	0.45	0.51	0.51	0.58	0.41	0.48	0.54	0.54	0.62
		PI	0.43	0.43	0.43	0.43	0.43	0.46	0.46	0.46	0.46	0.46	0.49	0.49	0.49	0.49	0.49	0.51	0.52	0.52	0.52	0.52
	-4°F (-20.0°C)	TC	6794	6803	6811	6811	6820	7204	7212	7219	7221	7229	7634	7644	7653	7654	7663	8094	8103	8112	8113	8123
		S/T	0.34	0.40	0.46	0.46	0.52	0.36	0.43	0.48	0.48	0.55	0.38	0.45	0.51	0.51	0.58	0.41	0.48	0.54	0.54	0.62
		PI	0.47	0.47	0.47	0.47	0.47	0.49	0.49	0.49	0.49	0.49	0.52	0.52	0.52	0.52	0.52	0.55	0.55	0.56	0.56	0.56
	0°F (-17.8°C)	TC	7010	7019	7027	7027	7037	7432	7441	7449	7450	7459	7877	7887	7896	7897	7906	8351	8360	8369	8371	8381
		S/T	0.34	0.40	0.46	0.46	0.52	0.36	0.43	0.48	0.48	0.55	0.39	0.45	0.51	0.51	0.59	0.41	0.48	0.54	0.54	0.62
		PI	0.48	0.48	0.48	0.48	0.48	0.51	0.51	0.51	0.51	0.51	0.54	0.54	0.54	0.54	0.54	0.57	0.57	0.57	0.57	0.57
	5°F (-15.0°C)	TC	7280	7289	7297	7298	7307	7718	7727	7735	7737	7746	8179	8190	8199	8201	8210	8672	8682	8691	8693	8703
		S/T	0.34	0.40	0.46	0.46	0.52	0.37	0.43	0.49	0.49	0.56	0.39	0.45	0.52	0.52	0.59	0.41	0.48	0.55	0.55	0.62
		PI	0.50	0.50	0.50	0.50	0.50	0.53	0.53	0.53	0.53	0.53	0.56	0.56	0.56	0.56	0.56	0.59	0.59	0.60	0.60	0.60
	14°F (-10.0°C)	TC	7617	7627	7635	7635	7646	8076	8085	8093	8095	8104	8558	8569	8579	8580	8590	9074	9084	9094	9095	9106
		S/T	0.35	0.41	0.46	0.46	0.53	0.37	0.43	0.49	0.49	0.56	0.39	0.46	0.52	0.52	0.59	0.41	0.48	0.55	0.55	0.63
		PI	0.50	0.50	0.50	0.50	0.50	0.53	0.53	0.53	0.53	0.53	0.56	0.56	0.56	0.56	0.56	0.59	0.59	0.59	0.59	0.60
	17°F (-8.3°C)	TC	7729	7739	7748	7748	7758	8195	8204	8213	8214	8224	8684	8696	8705	8707	8717	9208	9218	9228	9229	9241
		S/T	0.35	0.41	0.46	0.46	0.53	0.37	0.43	0.49	0.49	0.56	0.39	0.46	0.52	0.52	0.59	0.41	0.48	0.55	0.55	0.63
		PI	0.50	0.50	0.50	0.50	0.50	0.53	0.53	0.53	0.53	0.53	0.56	0.56	0.56	0.56	0.56	0.59	0.59	0.59	0.59	0.60
	23°F (-5.0°C)	TC	7907	7917	7926	7926	7937	8383	8393	8401	8403	8413	8884	8896	8905	8907	8917	9419	9430	9440	9441	9453
		S/T	0.35	0.41	0.46	0.46	0.53	0.37	0.43	0.49	0.49	0.56	0.39	0.46	0.52	0.52	0.59	0.41	0.49	0.55	0.55	0.63
		PI	0.51	0.51	0.51	0.51	0.51	0.54	0.54	0.54	0.54	0.54	0.57	0.57	0.57	0.57	0.57	0.60	0.60	0.60	0.60	0.61
	35°F (1.7°C)	TC	8262	8273	8282	8283	8294	8760	8770	8779	8781	8791	9283	9295	9306	9308	9318	9843	9853	9864	9866	9878
		S/T	0.35	0.41	0.47	0.47	0.53	0.37	0.44	0.49	0.49	0.56	0.39	0.46	0.52	0.52	0.60	0.42	0.49	0.56	0.56	0.63
		PI	0.52	0.52	0.52	0.52	0.52	0.55	0.56	0.56	0.56	0.56	0.59	0.59	0.59	0.59	0.59	0.62	0.62	0.62	0.62	0.63
	41°F (5.0°C)	TC	7625	7635	7643	7644	7654	8084	8094	8102	8103	8113	8567	8578	8588	8589	8599	9083	9093	9103	9105	9116
		S/T	0.35	0.41	0.47	0.47	0.53	0.37	0.44	0.50	0.50	0.57	0.39	0.46	0.53	0.53	0.60	0.42	0.49	0.56	0.56	0.63
		PI	0.41	0.41	0.41	0.41	0.41	0.43	0.43	0.43	0.43	0.43	0.46	0.46	0.46	0.46	0.46	0.48	0.49	0.49	0.49	0.49
	47°F (8.3°C)	TC	6987	6997	7004	7004	7014	7408	7417	7424	7426	7435	7851	7861	7870	7871	7880	8324	8333	8342	8343	8354
		S/T	0.35	0.41	0.47	0.47	0.53	0.37	0.44	0.50	0.50	0.57	0.40	0.46	0.53	0.53	0.60	0.42	0.49	0.56	0.56	0.64
		PI	0.29	0.29	0.29	0.29	0.29	0.31	0.31	0.31	0.31	0.31	0.33	0.33	0.33	0.33	0.33	0.35	0.35	0.35	0.35	0.35
	50°F (10.0°C)	TC	7080	7089	7097	7097	7107	7506	7515	7523	7524	7533	7955	7965	7974	7976	7984	8434	8443	8452	8454	8464
		S/T	0.35	0.41	0.47	0.47	0.54	0.37	0.44	0.50	0.50	0.57	0.40	0.47	0.53	0.53	0.60	0.42	0.49	0.56	0.56	0.64
		PI	0.30	0.30	0.30	0.30	0.30	0.32	0.32	0.32	0.32	0.32	0.34	0.34	0.34	0.34	0.34	0.36	0.36	0.36	0.36	0.36
	59°F (15.0°C)	TC	7357	7367	7375	7375	7385	7801	7810	7817	7819	7828	8267	8277	8287	8288	8297	8765	8774	8784	8785	8796
		S/T	0.36	0.42	0.47	0.47	0.54	0.38	0.44	0.50	0.50	0.57	0.40	0.47	0.53	0.53	0.61	0.42	0.50	0.56	0.56	0.64
		PI	0.32	0.32	0.32	0.32	0.32	0.34	0.34	0.34	0.34	0.34	0.36	0.36	0.36	0.36	0.36	0.38	0.38	0.38	0.38	0.38
	68°F (20.0°C)	TC	7635	7645	7653	7653	7664	8095	8104	8112	8114	8123	8578	8589	8599	8601	8610	9095	9105	9115	9116	9128
		S/T	0.36	0.43	0.49	0.49	0.55	0.39	0.45	0.52	0.52	0.59	0.41	0.48	0.55	0.55	0.62	0.43	0.51	0.58	0.58	0.66
		PI	0.35	0.35	0.35	0.35	0.35	0.37	0.37	0.37	0.37	0.37	0.39	0.39	0.39	0.39	0.39	0.41	0.41	0.41	0.41	0.41
	77°F (25.0°C)	TC	7912	7923	7931	7932	7942	8389	8399	8407	8409	8419	8890	8902	8911	8913	8923	9426	9436	9446	9448	9459
		S/T	0.37	0.43	0.49	0.49	0.56	0.39	0.46	0.52	0.52	0.60	0.42	0.49	0.55	0.55	0.63	0.44	0.52	0.59	0.59	0.67
		PI	0.37	0.37	0.37	0.37	0.37	0.39	0.39	0.39	0.39	0.39	0.41	0.41	0.42	0.42	0.42	0.44	0.44	0.44	0.44	0.44
	82°F (27.8°C)	TC	7935	7946	7955	7955	7966	8414	8424	8432	8434	8444	8916	8928	8938	8939	8949	9454	9464	9474	9476	9487
		S/T	0.37	0.44	0.50	0.50	0.57	0.40	0.47	0.53	0.53	0.60	0.42	0.49	0.56	0.56	0.64	0.45	0.52	0.59	0.59	0.68
		PI	0.41	0.41	0.41	0.41	0.41	0.43	0.43	0.43	0.43	0.43	0.46	0.46	0.46	0.46	0.46	0.49	0.49	0.49	0.49	0.49
	86°F (30.0°C)	TC	7789	7800	7808	7808	7819	8259	8268	8277	8278	8288	8752	8763	8773	8775	8785	9279	9289	9300	9301	9313
		S/T	0.38	0.44	0.51	0.51	0.58	0.40	0.47	0.54	0.54	0.61	0.43	0.50	0.57	0.57	0.65	0.45	0.53	0.60	0.60	0.69
		PI	0.47	0.47	0.47	0.47	0.47	0.50	0.50	0.50	0.50	0.50	0.53	0.53	0.53	0.53	0.53	0.56	0.56	0.56	0.56	0.56
	95°F (35.0°C)	TC	7460	7470	7478	7479	7489	7910	7919	7927	7929	7938	8382	8393	8403	8404	8414	8887	8897	8907	8908	8919
		S/T	0.38	0.44	0.51	0.51	0.58	0.40	0.47	0.54	0.54	0.61	0.43	0.50	0.57	0.57	0.65	0.45	0.53	0.60	0.60	0.69
		PI	0.62	0.62	0.62	0.62	0.62	0.65	0.66	0.66	0.66	0.66	0.69	0.69	0.70	0.70	0.70	0.74	0.74	0.74	0.74	0.74
	104°F (40.0°C)	TC	6912	6921	6929	6929	6938	7329	7337	7344	7346	7355	7766	7776	7785	7787	7795	8234	8243	8252	8254	8264
		S/T	0.39	0.46	0.52	0.52	0.59	0.41	0.48	0.55	0.55	0.63	0.44	0.51	0.58	0.58	0.66	0.46	0.54	0.62	0.62	0.70
		PI	0.64	0.64	0.65	0.65	0.65	0.68	0.68	0.68	0.68	0.68	0.72	0.72	0.72	0.72	0.73	0.77	0.77	0.77	0.77	0.77
	110°F (43.0°C)	TC	6583	6592	6599	6599	6608	6980	6988	6995	6996	7005	7397	7406	7415	7416	7424	7842	7851	7860	7861	7871
		S/T	0.40	0.47	0.54	0.54	0.61	0.43	0.50	0.57	0.57	0.65	0.45	0.53	0.60	0.60	0.69	0.48	0.56	0.64	0.64	0.73
		PI	0.66	0.66	0.66	0.66	0.66	0.70	0.70	0.70	0.70	0.70	0.74	0.74	0.74	0.74	0.74	0.79	0.79	0.79	0.79	0.79
	115°F (46.0°C)	TC	5757	5764	5771	5771	5779	6103	6111	6117	6118	6125	6468	6477	6484	6485	6492	6858	6865	6873	6874	6882
		S/T	0.41	0.48	0.54	0.54	0.62	0.43	0.51	0.58	0.58	0.66	0.46	0.54	0.61	0.61	0.70	0.49	0.57	0.65	0.65	0.74
		PI	0.62	0.62	0.62	0.62	0.62	0.66	0.66	0.66	0.66	0.66	0.70	0.70	0.70	0.70	0.70	0.74	0.74	0.74	0.74	0.74
	122°F (50.0°C)	TC	4655	4661	4666	4666	4672	4935	4941	4946	4947	4953	5230	5237	5243	5244	5249	5545	5551	5557	5558	5565
		S/T	0.42	0.49	0.56	0.56	0.63	0.44	0.52	0.59	0.59	0.67	0.47	0.55	0.62	0.62	0.71	0.50	0.58	0.66	0.66	0.75
		PI	0.57	0.57	0.57	0.57	0.58	0.61	0.61	0.61	0.61	0.61	0.64	0.65	0.65	0.65	0.65	0.68	0.68	0.68	0.68	0.69

COOLING PERFORMANCE AT INDOOR DRY BULB TEMPERATURE SIZE 6 (Sheet 3 of 4)

AIRFLOW (CFM)	OUTDOOR DB(°F)	ID WB (°F)	60.8°F (16.0°C)					64.4°F (18.0°C)					67°F (19.4°C)					71.6°F (22.0°C)				
		ID DB (°F)	73.4°F (23.0°C)	77.0°F2 5.0°C)	80.0°F (26.7°C)	80.6°F (27.0°C)	84.2°F (29.0°C)	73.4°F (23.0°C)	77.0°F (25.0°C)	80.0°F (26.7°C)	80.6°F (27.0°C)	84.2°F (29.0°C)	73.4°F (23.0°C)	77.0°F (25.0°C)	80.0°F (26.7°C)	80.6°F (27.0°C)	84.2°F (29.0°C)	73.4°F (23.0°C)	77.0°F (25.0°C)	80.0°F (26.7°C)	80.6°F (27.0°C)	84.2°F (29.0°C)
265	-22°F (-30.0°C)	TC	6913	6922	6930	6930	6939	7330	7338	7345	7347	7356	7767	7778	7786	7788	7796	8235	8244	8253	8255	8265
		S/T	0.40	0.47	0.53	0.53	0.61	0.43	0.50	0.57	0.57	0.65	0.45	0.53	0.60	0.60	0.68	0.48	0.56	0.64	0.64	0.73
		PI	0.47	0.47	0.47	0.47	0.48	0.50	0.50	0.50	0.50	0.50	0.53	0.53	0.53	0.53	0.53	0.56	0.56	0.57	0.57	0.57
	-13°F (-25.0°C)	TC	7489	7499	7507	7507	7518	7940	7950	7958	7959	7969	8415	8426	8435	8437	8446	8922	8931	8941	8943	8954
		S/T	0.40	0.47	0.54	0.54	0.61	0.43	0.50	0.57	0.57	0.65	0.45	0.53	0.60	0.60	0.69	0.48	0.56	0.64	0.64	0.73
		PI	0.51	0.51	0.51	0.51	0.51	0.54	0.54	0.54	0.54	0.55	0.58	0.58	0.58	0.58	0.58	0.61	0.61	0.61	0.61	0.61
	-4°F (-20.0°C)	TC	8065	8076	8085	8085	8096	8551	8561	8570	8571	8582	9062	9074	9084	9086	9096	9608	9618	9629	9630	9642
		S/T	0.41	0.48	0.54	0.54	0.62	0.43	0.51	0.57	0.57	0.65	0.46	0.54	0.61	0.61	0.69	0.48	0.57	0.64	0.64	0.74
		PI	0.55	0.55	0.55	0.55	0.55	0.59	0.59	0.59	0.59	0.59	0.62	0.62	0.62	0.62	0.62	0.66	0.66	0.66	0.66	0.66
	0°F (-17.8°C)	TC	8321	8332	8341	8342	8353	8823	8833	8842	8843	8854	9350	9362	9372	9374	9384	9913	9924	9935	9936	9949
		S/T	0.41	0.48	0.54	0.54	0.62	0.43	0.51	0.58	0.58	0.66	0.46	0.54	0.61	0.61	0.70	0.48	0.57	0.65	0.65	0.74
		PI	0.57	0.57	0.57	0.57	0.57	0.60	0.60	0.61	0.61	0.61	0.64	0.64	0.64	0.64	0.64	0.68	0.68	0.68	0.68	0.68
	5°F (-15.0°C)	TC	8641	8653	8662	8662	8674	9162	9173	9182	9184	9195	9709	9722	9733	9735	9745	10294	10305	10317	10318	10331
		S/T	0.41	0.48	0.55	0.55	0.62	0.43	0.51	0.58	0.58	0.66	0.46	0.54	0.61	0.61	0.70	0.49	0.57	0.65	0.65	0.74
		PI	0.59	0.59	0.59	0.59	0.59	0.63	0.63	0.63	0.63	0.63	0.66	0.67	0.67	0.67	0.67	0.70	0.71	0.71	0.71	0.71
	14°F (-10.0°C)	TC	9041	9053	9063	9063	9076	9586	9597	9607	9609	9620	10159	10172	10183	10185	10197	10771	10783	10794	10796	10809
		S/T	0.41	0.48	0.55	0.55	0.62	0.43	0.51	0.58	0.58	0.66	0.46	0.54	0.61	0.61	0.70	0.49	0.57	0.65	0.65	0.74
		PI	0.59	0.59	0.59	0.59	0.59	0.63	0.63	0.63	0.63	0.63	0.66	0.66	0.67	0.67	0.67	0.70	0.70	0.71	0.71	0.71
	17°F (-8.3°C)	TC	9175	9187	9197	9197	9210	9727	9739	9749	9750	9762	10309	10322	10333	10335	10347	10930	10942	10953	10955	10969
		S/T	0.41	0.48	0.55	0.55	0.63	0.44	0.51	0.58	0.58	0.66	0.46	0.54	0.62	0.62	0.70	0.49	0.57	0.65	0.65	0.74
		PI	0.59	0.59	0.59	0.59	0.59	0.63	0.63	0.63	0.63	0.63	0.66	0.66	0.67	0.67	0.67	0.70	0.70	0.71	0.71	0.71
	23°F (-5.0°C)	TC	9385	9398	9408	9409	9421	9951	9963	9973	9975	9987	10546	10559	10571	10573	10585	11181	11193	11205	11207	11221
		S/T	0.41	0.49	0.55	0.55	0.63	0.44	0.51	0.58	0.58	0.67	0.46	0.54	0.62	0.62	0.71	0.49	0.58	0.66	0.66	0.75
		PI	0.60	0.60	0.60	0.60	0.60	0.64	0.64	0.64	0.64	0.64	0.68	0.68	0.68	0.68	0.68	0.72	0.72	0.72	0.72	0.72
	35°F (1.7°C)	TC	9807	9821	9831	9832	9845	10398	10411	10421	10423	10435	11020	11034	11046	11048	11061	11684	11696	11709	11711	11726
		S/T	0.42	0.49	0.55	0.55	0.63	0.44	0.52	0.59	0.59	0.67	0.47	0.55	0.62	0.62	0.71	0.49	0.58	0.66	0.66	0.75
		PI	0.62	0.62	0.62	0.62	0.62	0.66	0.66	0.66	0.66	0.66	0.70	0.70	0.70	0.70	0.70	0.74	0.74	0.74	0.74	0.74
	41°F (5.0°C)	TC	9051	9063	9073	9073	9085	9596	9608	9617	9619	9630	10169	10183	10194	10196	10207	10782	10794	10806	10807	10821
		S/T	0.42	0.49	0.56	0.56	0.63	0.44	0.52	0.59	0.59	0.67	0.47	0.55	0.62	0.62	0.71	0.50	0.58	0.66	0.66	0.75
		PI	0.48	0.48	0.48	0.48	0.48	0.51	0.51	0.51	0.51	0.51	0.54	0.54	0.54	0.54	0.54	0.58	0.58	0.58	0.58	0.58
	47°F (8.3°C)	TC	8294	8305	8314	8315	8326	8794	8804	8813	8815	8825	9319	9331	9342	9344	9354	9881	9892	9902	9904	9916
		S/T	0.42	0.49	0.56	0.56	0.63	0.44	0.52	0.59	0.59	0.67	0.47	0.55	0.63	0.63	0.71	0.50	0.58	0.66	0.66	0.76
		PI	0.34	0.35	0.35	0.35	0.35	0.37	0.37	0.37	0.37	0.37	0.39	0.39	0.39	0.39	0.39	0.41	0.41	0.41	0.41	0.41
	50°F (10.0°C)	TC	8404	8415	8424	8425	8436	8910	8921	8930	8931	8942	9443	9455	9465	9467	9478	10012	10022	10033	10035	10047
		S/T	0.42	0.49	0.56	0.56	0.64	0.44	0.52	0.59	0.59	0.68	0.47	0.55	0.63	0.63	0.72	0.50	0.59	0.67	0.67	0.76
		PI	0.35	0.35	0.35	0.35	0.36	0.38	0.38	0.38	0.38	0.38	0.40	0.40	0.40	0.40	0.40	0.42	0.42	0.42	0.42	0.42
	59°F (15.0°C)	TC	8733	8745	8754	8755	8767	9259	9270	9280	9281	9292	9813	9825	9836	9838	9849	10404	10415	10427	10428	10441
		S/T	0.42	0.49	0.56	0.56	0.64	0.45	0.52	0.60	0.60	0.68	0.47	0.56	0.63	0.63	0.72	0.50	0.59	0.67	0.67	0.76
		PI	0.38	0.38	0.38	0.38	0.38	0.41	0.41	0.41	0.41	0.41	0.43	0.43	0.43	0.43	0.43	0.46	0.46	0.46	0.46	0.46
	68°F (20.0°C)	TC	9062	9075	9084	9085	9097	9609	9620	9629	9631	9643	10183	10196	10207	10209	10221	10796	10808	10820	10821	10835
		S/T	0.43	0.51	0.58	0.58	0.66	0.46	0.54	0.61	0.61	0.70	0.49	0.57	0.65	0.65	0.74	0.52	0.61	0.69	0.69	0.78
		PI	0.41	0.41	0.41	0.41	0.41	0.43	0.44	0.44	0.44	0.44	0.46	0.46	0.46	0.46	0.46	0.49	0.49	0.49	0.49	0.49
	77°F (25.0°C)	TC	9392	9404	9415	9415	9428	9958	9970	9979	9981	9993	10553	10566	10578	10580	10592	11188	11201	11213	11215	11229
		S/T	0.44	0.51	0.58	0.58	0.67	0.46	0.55	0.62	0.62	0.71	0.49	0.58	0.66	0.66	0.75	0.52	0.61	0.70	0.70	0.79
		PI	0.44	0.44	0.44	0.44	0.44	0.46	0.46	0.47	0.47	0.47	0.49	0.49	0.49	0.49	0.49	0.52	0.52	0.52	0.52	0.52
	82°F (27.8°C)	TC	9420	9432	9442	9443	9456	9987	9999	10009	10011	10023	10584	10598	10609	10611	10623	11222	11234	11246	11248	11262
		S/T	0.44	0.52	0.59	0.59	0.68	0.47	0.55	0.63	0.63	0.72	0.50	0.59	0.67	0.67	0.76	0.53	0.62	0.71	0.71	0.80
		PI	0.48	0.49	0.49	0.49	0.49	0.51	0.51	0.51	0.51	0.52	0.54	0.54	0.55	0.55	0.55	0.58	0.58	0.58	0.58	0.58
	86°F (30.0°C)	TC	9246	9258	9268	9269	9281	9803	9815	9825	9826	9838	10389	10402	10414	10416	10428	11015	11027	11039	11041	11054
		S/T	0.45	0.53	0.60	0.60	0.68	0.48	0.56	0.64	0.64	0.72	0.51	0.59	0.67	0.67	0.77	0.54	0.63	0.71	0.71	0.81
		PI	0.56	0.56	0.56	0.56	0.56	0.59	0.60	0.60	0.60	0.60	0.63	0.63	0.63	0.63	0.63	0.67	0.67	0.67	0.67	0.67
	95°F (35.0°C)	TC	8856	8867	8877	8877	8889	9389	9400	9410	9411	9423	9950	9963	9974	9976	9987	10550	10561	10573	10574	10587
		S/T	0.45	0.53	0.60	0.60	0.68	0.48	0.56	0.64	0.64	0.72	0.51	0.59	0.67	0.67	0.77	0.54	0.63	0.71	0.71	0.81
		PI	0.73	0.73	0.73	0.73	0.74	0.78	0.78	0.78	0.78	0.78	0.82	0.82	0.83	0.83	0.83	0.87	0.87	0.88	0.88	0.88
	104°F (40.0°C)	TC	8205	8216	8225	8225	8236	8699	8710	8718	8720	8730	9219	9231	9241	9243	9253	9774	9785	9796	9797	9809
		S/T	0.46	0.54	0.61	0.61	0.70	0.49	0.57	0.65	0.65	0.74	0.52	0.61	0.69	0.69	0.79	0.55	0.64	0.73	0.73	0.83
		PI	0.76	0.76	0.77	0.77	0.77	0.81	0.81	0.81	0.81	0.81	0.86	0.86	0.86	0.86	0.86	0.91	0.91	0.91	0.91	0.91
	110°F (43.0°C)	TC	7814	7825	7833	7834	7844	8285	8295	8303	8305	8315	8780	8792	8801	8803	8813	9309	9319	9329	9331	9343
		S/T	0.48	0.56	0.64	0.64	0.73	0.51	0.59	0.68	0.68	0.77	0.54	0.63	0.72	0.72	0.82	0.57	0.67	0.76	0.76	0.87
		PI	0.78	0.78	0.78	0.78	0.79	0.83	0.83	0.83	0.83	0.83	0.88	0.88	0.88	0.88	0.88	0.93	0.93	0.93	0.93	0.94
	115°F (46.0°C)	TC	6833	6842	6850	6850	6859	7245	7254	7261	7262	7271	7678	7688	7696	7698	7706	8140	8149	8158	8159	8170
		S/T	0.48	0.57	0.64	0.64	0.74	0.51	0.60	0.68	0.68	0.78	0.54	0.64	0.72	0.72	0.83	0.58	0.68	0.77	0.77	0.88
		PI	0.74	0.74	0.74	0.74	0.74	0.78	0.78	0.78	0.79	0.79	0.83	0.83	0.83	0.83	0.83	0.88	0.88	0.88	0.88	0.88
	122°F (50.0°C)	TC	5525	5533	5539	5539	5546	5858	5865	5871	5872	5879	6208	6216	6223	6224	6231	6582	6589	6596	6597	6606
		S/T	0.49	0.58	0.66	0.66	0.75	0.52	0.62	0.70	0.70	0.80	0.56	0.65	0.74	0.74	0.85	0.59	0.69	0.79	0.79	0.90
		PI	0.68	0.68	0.68	0.68	0.68	0.72	0.72	0.72	0.72	0.72	0.76	0.77	0.77	0.77	0.77	0.81	0.81	0.81	0.81	0.81

COOLING PERFORMANCE AT INDOOR DRY BULB TEMPERATURE SIZE 6 (Sheet 4 of 4)

AIRFLOW (CFM)	OUTDOOR DB(°F)	ID WB (°F)	60.8°F (16.0°C)					64.4°F (18.0°C)					67°F (19.4°C)					71.6°F (22.0°C)				
		ID DB (°F)	73.4°F (23.0°C)	77.0°F2 5.0°C)	80.0°F (26.7°C)	80.6°F (27.0°C)	84.2°F (29.0°C)	73.4°F (23.0°C)	77.0°F (25.0°C)	80.0°F (26.7°C)	80.6°F (27.0°C)	84.2°F (29.0°C)	73.4°F (23.0°C)	77.0°F (25.0°C)	80.0°F (26.7°C)	80.6°F (27.0°C)	84.2°F (29.0°C)	73.4°F (23.0°C)	77.0°F (25.0°C)	80.0°F (26.7°C)	80.6°F (27.0°C)	84.2°F (29.0°C)
324	-22°F (-30.0°C)	TC	8206	8217	8226	8226	8237	8700	8711	8719	8721	8731	9220	9232	9242	9244	9254	9776	9786	9797	9798	9811
		S/T	0.48	0.56	0.63	0.63	0.72	0.50	0.59	0.67	0.67	0.77	0.53	0.63	0.71	0.71	0.81	0.57	0.67	0.76	0.76	0.86
		PI	0.56	0.56	0.56	0.56	0.56	0.60	0.60	0.60	0.60	0.60	0.63	0.63	0.63	0.63	0.63	0.67	0.67	0.67	0.67	0.67
	-13°F (-25.0°C)	TC	8890	8902	8911	8912	8924	9425	9437	9446	9448	9459	9989	10001	10013	10014	10026	10590	10602	10613	10615	10628
		S/T	0.48	0.56	0.64	0.64	0.73	0.51	0.60	0.68	0.68	0.77	0.54	0.63	0.72	0.72	0.82	0.57	0.67	0.76	0.76	0.87
		PI	0.61	0.61	0.61	0.61	0.61	0.65	0.65	0.65	0.65	0.65	0.68	0.68	0.69	0.69	0.69	0.73	0.73	0.73	0.73	0.73
	-4°F (-20.0°C)	TC	9573	9586	9597	9597	9610	10150	10162	10172	10174	10187	10757	10771	10783	10785	10797	11405	11417	11430	11432	11446
		S/T	0.48	0.57	0.64	0.64	0.73	0.51	0.60	0.68	0.68	0.78	0.54	0.64	0.72	0.72	0.82	0.57	0.67	0.77	0.77	0.87
		PI	0.66	0.66	0.66	0.66	0.66	0.69	0.70	0.70	0.70	0.70	0.74	0.74	0.74	0.74	0.74	0.78	0.78	0.78	0.78	0.78
	0°F (-17.8°C)	TC	9877	9891	9901	9902	9915	10473	10485	10495	10497	10510	11098	11113	11125	11127	11140	11767	11780	11793	11794	11809
		S/T	0.48	0.57	0.64	0.64	0.73	0.51	0.60	0.68	0.68	0.78	0.54	0.64	0.72	0.72	0.83	0.58	0.68	0.77	0.77	0.88
		PI	0.68	0.68	0.68	0.68	0.68	0.72	0.72	0.72	0.72	0.72	0.76	0.76	0.76	0.76	0.76	0.81	0.81	0.81	0.81	0.81
	5°F (-15.0°C)	TC	10257	10271	10282	10283	10296	10875	10888	10899	10901	10914	11525	11540	11553	11555	11568	12220	12233	12246	12248	12263
		S/T	0.49	0.57	0.65	0.65	0.74	0.51	0.60	0.69	0.69	0.78	0.55	0.64	0.73	0.73	0.83	0.58	0.68	0.77	0.77	0.88
		PI	0.70	0.70	0.70	0.70	0.70	0.74	0.75	0.75	0.75	0.75	0.79	0.79	0.79	0.79	0.79	0.84	0.84	0.84	0.84	0.84
	14°F (-10.0°C)	TC	10732	10747	10758	10759	10773	11379	11392	11404	11406	11419	12059	12074	12088	12090	12104	12785	12799	12813	12815	12831
		S/T	0.49	0.57	0.65	0.65	0.74	0.52	0.61	0.69	0.69	0.78	0.55	0.64	0.73	0.73	0.83	0.58	0.68	0.77	0.77	0.88
		PI	0.70	0.70	0.70	0.70	0.70	0.74	0.74	0.75	0.75	0.75	0.79	0.79	0.79	0.79	0.79	0.84	0.84	0.84	0.84	0.84
	17°F (-8.3°C)	TC	10890	10905	10917	10917	10932	11547	11560	11572	11574	11588	12237	12252	12266	12268	12282	12974	12988	13002	13004	13020
		S/T	0.49	0.57	0.65	0.65	0.74	0.52	0.61	0.69	0.69	0.79	0.55	0.64	0.73	0.73	0.83	0.58	0.68	0.78	0.78	0.88
		PI	0.70	0.70	0.70	0.70	0.70	0.74	0.74	0.75	0.75	0.75	0.79	0.79	0.79	0.79	0.79	0.84	0.84	0.84	0.84	0.84
	23°F (-5.0°C)	TC	11141	11156	11168	11168	11183	11812	11826	11838	11840	11854	12518	12534	12548	12551	12565	13272	13287	13301	13303	13320
		S/T	0.49	0.58	0.65	0.65	0.75	0.52	0.61	0.69	0.69	0.79	0.55	0.65	0.74	0.74	0.84	0.58	0.69	0.78	0.78	0.89
		PI	0.71	0.71	0.71	0.71	0.72	0.76	0.76	0.76	0.76	0.76	0.80	0.80	0.80	0.80	0.80	0.85	0.85	0.85	0.85	0.85
	35°F (1.7°C)	TC	11642	11657	11670	11670	11686	12343	12358	12370	12373	12387	13081	13098	13112	13115	13129	13869	13884	13899	13901	13919
		S/T	0.49	0.58	0.66	0.66	0.75	0.52	0.61	0.70	0.70	0.79	0.55	0.65	0.74	0.74	0.84	0.59	0.69	0.78	0.78	0.89
		PI	0.74	0.74	0.74	0.74	0.74	0.78	0.78	0.78	0.78	0.78	0.83	0.83	0.83	0.83	0.83	0.88	0.88	0.88	0.88	0.88
	41°F (5.0°C)	TC	10744	10758	10770	10770	10785	11391	11404	11416	11418	11432	12072	12087	12101	12103	12116	12799	12813	12827	12829	12845
		S/T	0.49	0.58	0.66	0.66	0.75	0.52	0.61	0.70	0.70	0.80	0.56	0.65	0.74	0.74	0.84	0.59	0.69	0.78	0.78	0.89
		PI	0.57	0.57	0.57	0.57	0.58	0.61	0.61	0.61	0.61	0.61	0.64	0.64	0.65	0.65	0.65	0.68	0.68	0.68	0.68	0.69
	47°F (8.3°C)	TC	9845	9859	9869	9870	9883	10439	10451	10461	10463	10476	11062	11077	11089	11091	11103	11729	11742	11754	11756	11771
		S/T	0.50	0.58	0.66	0.66	0.75	0.53	0.62	0.70	0.70	0.80	0.56	0.65	0.74	0.74	0.85	0.59	0.69	0.79	0.79	0.90
		PI	0.41	0.41	0.41	0.41	0.41	0.43	0.43	0.43	0.43	0.44	0.46	0.46	0.46	0.46	0.46	0.49	0.49	0.49	0.49	0.49
	50°F (10.0°C)	TC	9976	9989	10000	10000	10014	10577	10589	10600	10602	10614	11209	11223	11236	11238	11250	11884	11897	11910	11912	11927
		S/T	0.50	0.58	0.66	0.66	0.76	0.53	0.62	0.70	0.70	0.80	0.56	0.66	0.75	0.75	0.85	0.59	0.70	0.79	0.79	0.90
		PI	0.42	0.42	0.42	0.42	0.42	0.45	0.45	0.45	0.45	0.45	0.47	0.47	0.47	0.47	0.47	0.50	0.50	0.50	0.50	0.50
	59°F (15.0°C)	TC	10367	10380	10392	10392	10406	10991	11004	11015	11017	11030	11648	11663	11676	11678	11691	12350	12363	12377	12379	12394
		S/T	0.50	0.59	0.67	0.67	0.76	0.53	0.62	0.71	0.71	0.81	0.56	0.66	0.75	0.75	0.86	0.60	0.70	0.80	0.80	0.91
		PI	0.45	0.45	0.45	0.45	0.46	0.48	0.48	0.48	0.48	0.48	0.51	0.51	0.51	0.51	0.51	0.54	0.54	0.54	0.54	0.54
	68°F (20.0°C)	TC	10757	10772	10783	10784	10799	11406	11419	11430	11433	11446	12087	12103	12116	12119	12132	12815	12829	12843	12845	12861
		S/T	0.51	0.60	0.69	0.69	0.78	0.54	0.64	0.73	0.73	0.83	0.58	0.68	0.77	0.77	0.88	0.61	0.72	0.82	0.82	0.93
		PI	0.49	0.49	0.49	0.49	0.49	0.52	0.52	0.52	0.52	0.52	0.55	0.55	0.55	0.55	0.55	0.58	0.58	0.58	0.58	0.58
	77°F (25.0°C)	TC	11148	11163	11175	11176	11191	11820	11834	11846	11848	11862	12526	12543	12557	12559	12573	13281	13296	13310	13312	13329
		S/T	0.52	0.61	0.69	0.69	0.79	0.55	0.65	0.74	0.74	0.84	0.59	0.69	0.78	0.78	0.89	0.62	0.73	0.83	0.83	0.94
		PI	0.52	0.52	0.52	0.52	0.52	0.55	0.55	0.55	0.55	0.55	0.58	0.58	0.59	0.59	0.59	0.62	0.62	0.62	0.62	0.62
	82°F (27.8°C)	TC	11181	11196	11208	11209	11224	11855	11869	11881	11883	11897	12563	12580	12594	12596	12610	13320	13335	13349	13351	13368
		S/T	0.53	0.62	0.70	0.70	0.80	0.56	0.66	0.75	0.75	0.85	0.59	0.70	0.79	0.79	0.90	0.63	0.74	0.84	0.84	0.95
		PI	0.57	0.58	0.58	0.58	0.58	0.61	0.61	0.61	0.61	0.61	0.65	0.65	0.65	0.65	0.65	0.68	0.69	0.69	0.69	0.69
	86°F (30.0°C)	TC	10975	10990	11002	11002	11017	11637	11650	11662	11664	11678	12332	12348	12362	12364	12378	13075	13089	13103	13105	13122
		S/T	0.53	0.63	0.71	0.71	0.81	0.57	0.66	0.75	0.75	0.86	0.60	0.70	0.80	0.80	0.91	0.64	0.75	0.85	0.85	0.97
		PI	0.67	0.67	0.67	0.67	0.67	0.71	0.71	0.71	0.71	0.71	0.75	0.75	0.75	0.75	0.75	0.79	0.79	0.79	0.79	0.80
	95°F (35.0°C)	TC	10512	10526	10537	10538	10552	11145	11158	11169	11172	11185	11811	11826	11840	11842	11855	12523	12536	12550	12552	12568
		S/T	0.53	0.63	0.71	0.71	0.81	0.57	0.66	0.75	0.75	0.86	0.60	0.70	0.80	0.80	0.91	0.64	0.75	0.85	0.85	0.97
		PI	0.87	0.87	0.87	0.87	0.87	0.92	0.92	0.92	0.92	0.93	0.98	0.98	0.98	0.98	0.98	1.04	1.04	1.04	1.04	1.04
	104°F (40.0°C)	TC	9739	9752	9763	9763	9776	10326	10338	10349	10351	10363	10943	10957	10970	10972	10984	11603	11615	11628	11630	11644
		S/T	0.55	0.64	0.73	0.73	0.83	0.58	0.68	0.77	0.77	0.88	0.62	0.72	0.82	0.82	0.93	0.65	0.76	0.87	0.87	0.99
		PI	0.91	0.91	0.91	0.91	0.91	0.96	0.96	0.96	0.96	0.96	1.02	1.02	1.02	1.02	1.02	1.08	1.08	1.08	1.08	1.08
	110°F (43.0°C)	TC	9276	9288	9298	9299	9311	9835	9846	9856	9858	9870	10422	10436	10448	10449	10461	11050	11062	11074	11076	11090
		S/T	0.57	0.67	0.76	0.76	0.86	0.60	0.71	0.80	0.80	0.91	0.64	0.75	0.85	0.85	0.97	0.68	0.79	0.90	0.90	1.00
		PI	0.93	0.93	0.93	0.93	0.93	0.98	0.99	0.99	0.99	0.99	1.04	1.04	1.05	1.05	1.05	1.11	1.11	1.11	1.11	1.11
	115°F (46.0°C)	TC	8111	8122	8131	8131	8142	8600	8610	8619	8620	8631	9114	9126	9136	9138	9148	9663	9673	9684	9686	9698
		S/T	0.57	0.67	0.77	0.77	0.87	0.61	0.71	0.81	0.81	0.92	0.65	0.76	0.86	0.86	0.98	0.68	0.80	0.91	0.91	1.00
		PI	0.88	0.88	0.88	0.88	0.88	0.93	0.93	0.93	0.93	0.93	0.99	0.99	0.99	0.99	0.99	1.04	1.05	1.05	1.05	1.05
	122°F (50.0°C)	TC	6558	6567	6574	6575	6584	6954	6962	6969	6970	6978	7369	7379	7387	7388	7397	7813	7822	7830	7831	7841
		S/T	0.59	0.69	0.78	0.78	0.89	0.62	0.73	0.83	0.83	0.95	0.66	0.77	0.88	0.88	1.00	0.70	0.82	0.93	0.93	1.00
		PI	0.81	0.81	0.81	0.81	0.81	0.86	0.86	0.86	0.86	0.86	0.91	0.91	0.91	0.91	0.91	0.96	0.96	0.96	0.96	0.97

NOTE: Values in gray are extrapolated based on tested performance.

Table 44 — Low Static Heating Performance (6K)

HEATING PERFORMANCE AT INDOOR DRY BULB TEMPERATURE SIZE 6 (Sheet 1 of 2)

AIRFLOW (CFM)	OUTDOOR DB (°F)	TC: Total Heating Capacity (BTU/hr)					PI: Power Input (kW)				
		Indoor Conditions (DB °F)					Indoor Conditions (DB °F)				
		60.8°F (16.0°C)	68°F 20.0°C)	70°F (21.1°C)	71.6°F (22.0°C)	75.2°F (24.0°C)	60.8°F (16.0°C)	68°F (20.0°C)	70°F (21.1°C)	71.6°F (22.0°C)	75.2°F 24.0°C)
147	-22°F(-30.0°C)	2378	2330	2319	2169	2150	0.77	0.77	0.77	0.78	0.78
	-13°F(-25.0°C)	3167	3104	3089	2779	2754	0.81	0.82	0.82	0.82	0.83
	-4°F(-20.0°C)	3864	3787	3768	3390	3359	0.87	0.88	0.88	0.88	0.89
	0°F(-17.8°C)	4276	4190	4169	3751	3718	0.89	0.90	0.90	0.90	0.91
	5°F(-15.0°C)	4791	4695	4672	4203	4165	0.91	0.92	0.92	0.92	0.93
	14°F(-10.0°C)	5403	5295	5268	4740	4697	0.99	1.00	1.00	1.00	1.01
	17°F(-8.3°C)	5607	5495	5467	4919	4875	1.02	1.03	1.03	1.03	1.04
	22°F(-5.6°C)	5982	5862	5833	5248	5200	1.05	1.06	1.06	1.06	1.07
	27°F(-2.8°C)	6356	6229	6198	5576	5526	1.08	1.09	1.09	1.09	1.10
	32°F(-0.0°C)	6731	6597	6564	5905	5852	1.11	1.12	1.12	1.12	1.13
	35°F(1.7°C)	6956	6817	6783	6103	6048	1.13	1.14	1.14	1.14	1.15
	37°F(2.8°C)	7136	6994	6959	6261	6204	1.11	1.12	1.12	1.12	1.13
	42°F(5.6°C)	7587	7435	7398	6656	6596	1.05	1.06	1.06	1.07	1.07
	44.6°F(7.0°C)	7767	7612	7574	6814	6753	1.03	1.04	1.04	1.04	1.05
	47°F(8.3°C)	8038	7877	7838	7051	6988	1.00	1.01	1.01	1.01	1.02
	52°F(11.1°C)	8140	7977	7937	7141	7077	0.95	0.95	0.96	0.96	0.96
	57°F(13.9°C)	8242	8077	8037	7231	7166	0.90	0.90	0.90	0.91	0.91
	59°F(15.0°C)	8283	8117	8077	7267	7201	0.87	0.88	0.88	0.89	0.89
	62°F(16.7°C)	8344	8177	8136	7320	7254	0.84	0.85	0.85	0.85	0.86
	64.4°F(18.0°C)	8385	8217	8176	7356	7290	0.82	0.83	0.83	0.83	0.84
206	-22°F(-30.0°C)	2878	2821	2807	2709	2685	0.77	0.78	0.78	0.78	0.79
	-13°F(-25.0°C)	3760	3685	3666	3470	3439	0.82	0.83	0.83	0.83	0.84
	-4°F(-20.0°C)	4587	4495	4473	4234	4196	0.88	0.89	0.89	0.89	0.90
	0°F(-17.8°C)	5076	4974	4949	4685	4643	0.90	0.91	0.91	0.91	0.91
	5°F(-15.0°C)	5687	5573	5545	5249	5202	0.92	0.93	0.93	0.93	0.94
	14°F(-10.0°C)	6413	6285	6254	5920	5866	1.00	1.01	1.01	1.01	1.02
	17°F(-8.3°C)	6655	6522	6490	6143	6088	1.03	1.04	1.04	1.04	1.05
	22°F(-5.6°C)	7100	6958	6923	6554	6495	1.06	1.07	1.07	1.07	1.08
	27°F(-2.8°C)	7545	7394	7357	6965	6902	1.09	1.10	1.10	1.10	1.11
	32°F(-0.0°C)	7990	7830	7791	7375	7309	1.12	1.13	1.13	1.14	1.14
	35°F(1.7°C)	8257	8092	8052	7622	7553	1.14	1.15	1.15	1.15	1.16
	37°F(2.8°C)	8471	8302	8260	7819	7749	1.12	1.13	1.13	1.13	1.14
	42°F(5.6°C)	9006	8826	8782	8313	8238	1.06	1.07	1.07	1.08	1.08
	44.6°F(7.0°C)	9220	9036	8990	8511	8434	1.04	1.05	1.05	1.05	1.06
	47°F(8.3°C)	9541	9350	9303	8807	8728	1.01	1.02	1.02	1.02	1.03
	52°F(11.1°C)	9662	9469	9422	8919	8839	0.96	0.96	0.97	0.97	0.97
	57°F(13.9°C)	9783	9588	9540	9031	8949	0.90	0.91	0.91	0.92	0.92
	59°F(15.0°C)	9832	9635	9587	9075	8994	0.88	0.89	0.89	0.89	0.90
	62°F(16.7°C)	9905	9707	9658	9143	9060	0.85	0.86	0.86	0.86	0.87
	64.4°F(18.0°C)	9953	9754	9705	9187	9105	0.83	0.84	0.84	0.84	0.85

HEATING PERFORMANCE AT INDOOR DRY BULB TEMPERATURE SIZE 6 (Sheet 2 of 2)

AIRFLOW (CFM)	OUTDOOR DB (°F)	TC: Total Heating Capacity (BTU/hr)					PI: Power Input (kW)				
		Indoor Conditions (DB °F)					Indoor Conditions (DB °F)				
		60.8°F (16.0°C)	68°F 20.0°C)	70°F (21.1°C)	71.6°F (22.0°C)	75.2°F (24.0°C)	60.8°F (16.0°C)	68°F (20.0°C)	70°F (21.1°C)	71.6°F (22.0°C)	75.2°F 24.0°C)
265	-22°F(-30.0°C)	3484	3415	3398	3384	3353	0.78	0.79	0.79	0.79	0.79
	-13°F(-25.0°C)	4463	4374	4352	4334	4295	0.83	0.84	0.84	0.84	0.84
	-4°F(-20.0°C)	5445	5336	5309	5288	5240	0.89	0.90	0.90	0.90	0.91
	0°F(-17.8°C)	6025	5904	5875	5851	5799	0.91	0.92	0.92	0.92	0.92
	5°F(-15.0°C)	6750	6615	6582	6556	6497	0.93	0.94	0.94	0.94	0.95
	14°F(-10.0°C)	7613	7460	7423	7393	7327	1.01	1.02	1.02	1.02	1.03
	17°F(-8.3°C)	7900	7742	7703	7673	7604	1.04	1.05	1.05	1.05	1.06
	22°F(-5.6°C)	8428	8260	8218	8186	8112	1.07	1.08	1.08	1.08	1.09
	27°F(-2.8°C)	8956	8777	8733	8698	8620	1.10	1.11	1.11	1.12	1.12
	32°F(-0.0°C)	9485	9295	9248	9211	9128	1.13	1.14	1.15	1.15	1.15
	35°F(1.7°C)	9801	9605	9557	9519	9433	1.15	1.16	1.16	1.17	1.17
	37°F(2.8°C)	10055	9854	9805	9766	9678	1.13	1.14	1.14	1.14	1.15
	42°F(5.6°C)	10690	10477	10424	10383	10289	1.07	1.08	1.09	1.09	1.09
	44.6°F(7.0°C)	10944	10726	10672	10629	10534	1.05	1.06	1.06	1.07	1.07
	47°F(8.3°C)	11325	11099	11043	10999	10900	1.02	1.03	1.03	1.03	1.04
	52°F(11.1°C)	11469	11240	11184	11139	11039	0.97	0.97	0.98	0.98	0.98
	57°F(13.9°C)	11613	11381	11324	11279	11177	0.91	0.92	0.92	0.92	0.93
	59°F(15.0°C)	11671	11437	11380	11335	11233	0.89	0.90	0.90	0.90	0.91
	62°F(16.7°C)	11757	11522	11464	11419	11316	0.86	0.87	0.87	0.87	0.87
	64.4°F(18.0°C)	11815	11578	11521	11475	11371	0.84	0.85	0.85	0.85	0.85
324	-22°F(-30.0°C)	4136	4053	4033	4017	3981	0.79	0.80	0.80	0.80	0.80
	-13°F(-25.0°C)	5298	5192	5166	5145	5099	0.84	0.85	0.85	0.85	0.85
	-4°F(-20.0°C)	6463	6334	6302	6277	6220	0.90	0.91	0.91	0.91	0.92
	0°F(-17.8°C)	7152	7009	6974	6946	6883	0.92	0.93	0.93	0.93	0.93
	5°F(-15.0°C)	8013	7853	7813	7782	7712	0.94	0.95	0.95	0.95	0.96
	14°F(-10.0°C)	9036	8856	8811	8776	8697	1.02	1.03	1.03	1.04	1.04
	17°F(-8.3°C)	9378	9190	9144	9108	9026	1.05	1.06	1.06	1.06	1.07
	22°F(-5.6°C)	10005	9804	9755	9716	9629	1.08	1.09	1.09	1.10	1.10
	27°F(-2.8°C)	10632	10419	10367	10325	10232	1.11	1.12	1.12	1.13	1.13
	32°F(-0.0°C)	11258	11033	10978	10934	10836	1.15	1.15	1.16	1.16	1.16
	35°F(1.7°C)	11635	11402	11345	11300	11198	1.16	1.17	1.18	1.18	1.18
	37°F(2.8°C)	11936	11697	11639	11592	11488	1.14	1.15	1.15	1.16	1.16
	42°F(5.6°C)	12690	12436	12374	12324	12213	1.09	1.09	1.10	1.10	1.10
	44.6°F(7.0°C)	12991	12732	12668	12617	12504	1.06	1.07	1.07	1.08	1.08
	47°F(8.3°C)	13444	13175	13109	13056	12939	1.03	1.04	1.04	1.04	1.05
	52°F(11.1°C)	13614	13342	13275	13222	13103	0.98	0.98	0.99	0.99	0.99
	57°F(13.9°C)	13785	13510	13442	13388	13268	0.92	0.93	0.93	0.93	0.94
	59°F(15.0°C)	13854	13577	13509	13455	13334	0.90	0.91	0.91	0.91	0.92
	62°F(16.7°C)	13956	13677	13609	13554	13432	0.87	0.88	0.88	0.88	0.88
	64.4°F(18.0°C)	14025	13744	13675	13621	13498	0.85	0.86	0.86	0.86	0.86

NOTE: Values in gray are extrapolated based on tested performance.

Table 45 — Low Static Cooling Performance (9K)

COOLING PERFORMANCE AT INDOOR DRY BULB TEMPERATURE SIZE 9 (Sheet 1 of 4)

AIRFLOW (CFM)	OUTDOOR DB(°F)	ID WB (°F)	60.8°F(16.0°C)					64.4°F(18.0°C)					67°F(19.4°C)					71.6°F(22.0°C)				
		ID DB (°F)	73.4°F (23.0°C)	77.0°F (25.0°C)	80.0°F (26.7°C)	80.6°F (27.0°C)	84.2°F (29.0°C)	73.4°F (23.0°C)	77.0°F (25.0°C)	80.0°F (26.7°C)	80.6°F (27.0°C)	84.2°F (29.0°C)	73.4°F (23.0°C)	77.0°F (25.0°C)	80.0°F (26.7°C)	80.6°F (27.0°C)	84.2°F (29.0°C)	73.4°F (23.0°C)	77.0°F (25.0°C)	80.0°F (26.7°C)	80.6°F (27.0°C)	84.2°F (29.0°C)
147	-22°F (-30.0°C)	TC	5644	5651	5657	5658	5665	5984	5991	5997	5998	6005	6341	6349	6357	6358	6365	6723	6731	6738	6739	6747
		S/T	0.28	0.33	0.38	0.38	0.43	0.30	0.35	0.40	0.40	0.46	0.32	0.38	0.43	0.43	0.49	0.34	0.40	0.45	0.45	0.52
		PI	0.27	0.27	0.27	0.27	0.27	0.29	0.29	0.29	0.29	0.29	0.30	0.30	0.30	0.30	0.30	0.32	0.32	0.32	0.32	0.32
	-13°F (-25.0°C)	TC	6114	6122	6129	6129	6137	6482	6490	6496	6498	6505	6870	6879	6886	6888	6895	7284	7291	7299	7301	7310
		S/T	0.29	0.34	0.38	0.38	0.44	0.30	0.36	0.40	0.41	0.46	0.32	0.38	0.43	0.43	0.49	0.34	0.40	0.46	0.46	0.52
		PI	0.29	0.29	0.29	0.29	0.29	0.31	0.31	0.31	0.31	0.31	0.33	0.33	0.33	0.33	0.33	0.35	0.35	0.35	0.35	0.35
	-4°F (-20.0°C)	TC	6584	6593	6600	6600	6609	6981	6989	6996	6998	7006	7398	7408	7416	7417	7426	7844	7852	7861	7862	7872
		S/T	0.29	0.34	0.38	0.38	0.44	0.31	0.36	0.41	0.41	0.46	0.32	0.38	0.43	0.43	0.49	0.34	0.40	0.46	0.46	0.52
		PI	0.31	0.31	0.31	0.31	0.31	0.33	0.33	0.33	0.33	0.33	0.35	0.35	0.35	0.35	0.35	0.37	0.37	0.37	0.37	0.37
	0°F (17.8°C)	TC	6793	6802	6810	6810	6819	7203	7211	7218	7220	7228	7633	7643	7651	7653	7661	8093	8102	8110	8112	8122
		S/T	0.29	0.34	0.39	0.39	0.44	0.31	0.36	0.41	0.41	0.47	0.32	0.38	0.43	0.43	0.49	0.34	0.40	0.46	0.46	0.52
		PI	0.32	0.32	0.32	0.32	0.32	0.34	0.34	0.34	0.34	0.34	0.36	0.36	0.36	0.36	0.36	0.39	0.39	0.39	0.39	0.39
	5°F (-15.0°C)	TC	7055	7064	7072	7072	7081	7480	7489	7496	7497	7506	7927	7937	7946	7947	7956	8404	8413	8422	8424	8434
		S/T	0.29	0.34	0.39	0.39	0.44	0.31	0.36	0.41	0.41	0.47	0.33	0.38	0.44	0.44	0.50	0.35	0.41	0.46	0.46	0.53
		PI	0.34	0.34	0.34	0.34	0.34	0.36	0.36	0.36	0.36	0.36	0.38	0.38	0.38	0.38	0.38	0.40	0.40	0.40	0.40	0.40
	14°F (-10.0°C)	TC	6432	6441	6448	6448	6457	6820	6828	6835	6836	6844	7227	7237	7245	7246	7254	7663	7671	7680	7681	7690
		S/T	0.29	0.34	0.39	0.39	0.44	0.31	0.36	0.41	0.41	0.47	0.33	0.38	0.44	0.44	0.50	0.35	0.41	0.46	0.46	0.53
		PI	0.30	0.30	0.30	0.30	0.30	0.31	0.31	0.31	0.31	0.31	0.33	0.33	0.33	0.33	0.33	0.35	0.35	0.35	0.35	0.35
	17°F (-8.3°C)	TC	6225	6233	6240	6240	6249	6600	6608	6614	6616	6624	6994	7004	7011	7013	7020	7416	7424	7432	7433	7442
		S/T	0.29	0.34	0.39	0.39	0.44	0.31	0.36	0.41	0.41	0.47	0.33	0.38	0.44	0.44	0.50	0.35	0.41	0.46	0.46	0.53
		PI	0.28	0.28	0.28	0.28	0.28	0.30	0.30	0.30	0.30	0.30	0.32	0.32	0.32	0.32	0.32	0.34	0.34	0.34	0.34	0.34
	23°F (-5.0°C)	TC	6353	6362	6368	6369	6377	6736	6744	6750	6752	6760	7138	7148	7156	7157	7165	7568	7577	7585	7586	7595
		S/T	0.29	0.34	0.39	0.39	0.45	0.31	0.36	0.41	0.41	0.47	0.33	0.39	0.44	0.44	0.50	0.35	0.41	0.47	0.47	0.53
		PI	0.30	0.30	0.30	0.30	0.30	0.32	0.32	0.32	0.32	0.32	0.33	0.34	0.34	0.34	0.34	0.35	0.36	0.36	0.36	0.36
	35°F (1.7°C)	TC	6609	6618	6625	6625	6634	7007	7016	7022	7024	7032	7426	7436	7444	7445	7454	7873	7882	7890	7892	7902
		S/T	0.29	0.35	0.39	0.39	0.45	0.31	0.37	0.42	0.42	0.48	0.33	0.39	0.44	0.44	0.50	0.35	0.41	0.47	0.47	0.53
		PI	0.33	0.33	0.33	0.33	0.33	0.35	0.35	0.35	0.35	0.35	0.37	0.37	0.37	0.37	0.37	0.39	0.39	0.39	0.39	0.39
	41°F (5.0°C)	TC	6686	6695	6702	6702	6711	7089	7097	7104	7106	7114	7512	7522	7531	7532	7540	7965	7974	7982	7984	7994
		S/T	0.30	0.35	0.39	0.39	0.45	0.31	0.37	0.42	0.42	0.48	0.33	0.39	0.44	0.44	0.50	0.35	0.41	0.47	0.47	0.53
		PI	0.33	0.33	0.33	0.33	0.33	0.34	0.35	0.35	0.35	0.35	0.37	0.37	0.37	0.37	0.37	0.39	0.39	0.39	0.39	0.39
	47°F (8.3°C)	TC	6763	6772	6779	6780	6789	7170	7179	7186	7187	7196	7599	7609	7617	7619	7627	8057	8065	8074	8076	8086
		S/T	0.30	0.35	0.40	0.40	0.45	0.31	0.37	0.42	0.42	0.48	0.33	0.39	0.44	0.44	0.51	0.35	0.41	0.47	0.47	0.54
		PI	0.32	0.32	0.32	0.32	0.32	0.34	0.34	0.34	0.34	0.34	0.36	0.36	0.36	0.36	0.36	0.38	0.38	0.38	0.38	0.38
	50°F (10.0°C)	TC	6698	6708	6715	6715	6724	7102	7111	7118	7119	7127	7526	7536	7545	7546	7554	7980	7989	7997	7999	8009
		S/T	0.30	0.35	0.40	0.40	0.45	0.32	0.37	0.42	0.42	0.48	0.33	0.39	0.45	0.45	0.51	0.35	0.42	0.47	0.47	0.54
		PI	0.31	0.31	0.31	0.31	0.31	0.33	0.33	0.33	0.33	0.33	0.35	0.35	0.35	0.35	0.35	0.37	0.37	0.37	0.37	0.38
	59°F (15.0°C)	TC	6505	6514	6521	6521	6530	6897	6905	6912	6914	6922	7309	7319	7327	7328	7337	7750	7758	7767	7768	7777
		S/T	0.30	0.35	0.40	0.40	0.45	0.32	0.37	0.42	0.42	0.48	0.34	0.39	0.45	0.45	0.51	0.36	0.42	0.48	0.48	0.54
		PI	0.29	0.30	0.30	0.30	0.30	0.31	0.31	0.31	0.31	0.31	0.33	0.33	0.33	0.33	0.33	0.35	0.35	0.35	0.35	0.35
	68°F (20.0°C)	TC	6312	6320	6327	6328	6336	6692	6700	6707	6708	6716	7092	7101	7109	7111	7119	7519	7528	7536	7537	7546
		S/T	0.31	0.36	0.41	0.41	0.47	0.33	0.38	0.43	0.43	0.50	0.35	0.41	0.46	0.46	0.52	0.37	0.43	0.49	0.49	0.56
		PI	0.28	0.28	0.28	0.28	0.28	0.29	0.29	0.29	0.29	0.29	0.31	0.31	0.31	0.31	0.31	0.33	0.33	0.33	0.33	0.33
	77°F (25.0°C)	TC	6119	6127	6133	6134	6142	6487	6495	6501	6503	6511	6875	6884	6892	6893	6901	7289	7297	7305	7306	7315
		S/T	0.31	0.37	0.42	0.42	0.47	0.33	0.39	0.44	0.44	0.50	0.35	0.41	0.47	0.47	0.53	0.37	0.44	0.49	0.49	0.56
		PI	0.26	0.26	0.26	0.26	0.26	0.27	0.27	0.27	0.27	0.27	0.29	0.29	0.29	0.29	0.29	0.31	0.31	0.31	0.31	0.31
	82°F (27.8°C)	TC	6198	6206	6213	6213	6221	6571	6579	6585	6587	6594	6964	6973	6980	6982	6990	7383	7391	7399	7400	7410
		S/T	0.32	0.37	0.42	0.42	0.48	0.33	0.39	0.45	0.45	0.51	0.35	0.42	0.47	0.47	0.54	0.38	0.44	0.50	0.50	0.57
		PI	0.30	0.30	0.30	0.30	0.30	0.32	0.32	0.32	0.32	0.32	0.34	0.34	0.34	0.34	0.34	0.36	0.36	0.36	0.36	0.36
	86°F (30.0°C)	TC	6496	6505	6512	6512	6521	6887	6895	6902	6904	6912	7299	7308	7316	7318	7326	7739	7747	7755	7757	7766
		S/T	0.32	0.37	0.43	0.43	0.49	0.34	0.40	0.45	0.45	0.51	0.36	0.42	0.48	0.48	0.55	0.38	0.45	0.51	0.51	0.58
		PI	0.40	0.40	0.40	0.40	0.40	0.42	0.42	0.42	0.42	0.42	0.45	0.45	0.45	0.45	0.45	0.47	0.47	0.47	0.47	0.48
	95°F (35.0°C)	TC	7167	7176	7184	7185	7194	7599	7608	7615	7617	7626	8053	8063	8072	8074	8083	8538	8547	8556	8558	8568
		S/T	0.32	0.37	0.43	0.43	0.49	0.34	0.40	0.45	0.45	0.51	0.36	0.42	0.48	0.48	0.55	0.38	0.45	0.51	0.51	0.58
		PI	0.62	0.62	0.62	0.62	0.62	0.66	0.66	0.66	0.66	0.66	0.70	0.70	0.70	0.70	0.70	0.74	0.74	0.74	0.74	0.74
	104°F (40.0°C)	TC	6386	6394	6401	6402	6410	6771	6779	6785	6787	6795	7175	7184	7192	7194	7202	7607	7616	7624	7625	7635
		S/T	0.33	0.38	0.44	0.44	0.50	0.35	0.41	0.46	0.46	0.53	0.37	0.43	0.49	0.49	0.56	0.39	0.46	0.52	0.52	0.59
		PI	0.63	0.63	0.63	0.63	0.63	0.66	0.66	0.67	0.67	0.67	0.70	0.70	0.71	0.71	0.71	0.75	0.75	0.75	0.75	0.75
	110°F (43.0°C)	TC	5917	5925	5931	5932	5940	6274	6281	6287	6289	6296	6649	6657	6665	6666	6673	7049	7057	7064	7066	7074
		S/T	0.34	0.40	0.45	0.45	0.52	0.36	0.42	0.48	0.48	0.55	0.38	0.45	0.51	0.51	0.58	0.40	0.47	0.54	0.54	0.61
		PI	0.63	0.63	0.63	0.63	0.63	0.67	0.67	0.67	0.67	0.67	0.71	0.71	0.71	0.71	0.71	0.75	0.75	0.75	0.75	0.75
	115°F (46.0°C)	TC	4759	4765	4771	4771	4777	5046	5052	5057	5058	5064	5347	5354	5360	5361	5367	5669	5676	5682	5683	5690
		S/T	0.34	0.40	0.46	0.46	0.52	0.36	0.43	0.49	0.49	0.55	0.39	0.45	0.51	0.51	0.59	0.41	0.48	0.55	0.55	0.62
		PI	0.52	0.53	0.53	0.53	0.53	0.56	0.56	0.56	0.56	0.56	0.59	0.59	0.59	0.59	0.59	0.63	0.63	0.63	0.63	0.63
	122°F (50.0°C)	TC	3215	3219	3223	3223	3227	3409	3413	3416	3417	3421	3612	3617	3621	3622	3626	3830	3834	3838	3839	3844
		S/T	0.35	0.41	0.47	0.47	0.53	0.37	0.44	0.50	0.50	0.57	0.39	0.46	0.53	0.53	0.60	0.42	0.49	0.56	0.56	0.64
		PI	0.39	0.39	0.39	0.39	0.39	0.41	0.41	0.41	0.41	0.41	0.43	0.43	0.43	0.43	0.43	0.46	0.46	0.46	0.46	0.46

Manufacturer reserves the right to change, at any time, specifications and designs without notice and without obligations.

COOLING PERFORMANCE AT INDOOR DRY BULB TEMPERATURE SIZE 9 (Sheet 2 of 4)

AIRFLOW (CFM)	OUTDOOR DB(°F)	ID WB (°F)	60.8°F(16.0°C)					64.4°F(18.0°C)					67°F(19.4°C)					71.6°F(22.0°C)				
		ID DB (°F)	73.4°F (23.0°C)	77.0°F (25.0°C)	80.0°F (26.7°C)	80.6°F (27.0°C)	84.2°F (29.0°C)	73.4°F (23.0°C)	77.0°F (25.0°C)	80.0°F (26.7°C)	80.6°F (27.0°C)	84.2°F (29.0°C)	73.4°F (23.0°C)	77.0°F (25.0°C)	80.0°F (26.7°C)	80.6°F (27.0°C)	84.2°F (29.0°C)	73.4°F (23.0°C)	77.0°F (25.0°C)	80.0°F (26.7°C)	80.6°F (27.0°C)	84.2°F (29.0°C)
206	-22°F (-30.0°C)	TC	6699	6708	6715	6716	6725	7103	7111	7118	7120	7128	7527	7537	7545	7547	7555	7981	7989	7998	7999	8009
		S/T	0.34	0.40	0.45	0.45	0.51	0.36	0.42	0.48	0.48	0.54	0.38	0.45	0.51	0.51	0.58	0.40	0.47	0.54	0.54	0.61
		PI	0.32	0.32	0.32	0.32	0.32	0.34	0.34	0.34	0.34	0.34	0.36	0.36	0.36	0.36	0.36	0.38	0.38	0.38	0.38	0.38
	-13°F (-25.0°C)	TC	7257	7267	7275	7275	7285	7695	7704	7712	7713	7722	8154	8165	8174	8176	8185	8646	8655	8665	8666	8677
		S/T	0.34	0.40	0.45	0.45	0.52	0.36	0.42	0.48	0.48	0.55	0.38	0.45	0.51	0.51	0.58	0.41	0.48	0.54	0.54	0.62
		PI	0.35	0.35	0.35	0.35	0.35	0.37	0.37	0.37	0.37	0.37	0.39	0.39	0.39	0.39	0.39	0.41	0.41	0.41	0.41	0.41
	-4°F (-20.0°C)	TC	7816	7826	7835	7835	7846	8287	8296	8305	8306	8316	8782	8793	8803	8805	8814	9311	9321	9331	9333	9344
		S/T	0.34	0.40	0.46	0.46	0.52	0.36	0.43	0.48	0.48	0.55	0.38	0.45	0.51	0.51	0.58	0.41	0.48	0.54	0.54	0.62
		PI	0.37	0.37	0.37	0.37	0.37	0.39	0.40	0.40	0.40	0.40	0.42	0.42	0.42	0.42	0.42	0.44	0.44	0.44	0.44	0.45
	0°F (-17.8°C)	TC	8064	8075	8083	8084	8095	8550	8560	8568	8570	8580	9061	9072	9082	9084	9094	9606	9617	9627	9629	9641
		S/T	0.34	0.40	0.46	0.46	0.52	0.36	0.43	0.48	0.48	0.55	0.39	0.45	0.51	0.51	0.59	0.41	0.48	0.54	0.54	0.62
		PI	0.38	0.38	0.39	0.39	0.39	0.41	0.41	0.41	0.41	0.41	0.43	0.43	0.43	0.43	0.43	0.46	0.46	0.46	0.46	0.46
	5°F (-15.0°C)	TC	8374	8385	8394	8395	8406	8879	8889	8898	8900	8910	9409	9421	9432	9434	9444	9976	9987	9998	9999	10012
		S/T	0.34	0.40	0.46	0.46	0.52	0.37	0.43	0.49	0.49	0.56	0.39	0.45	0.52	0.52	0.59	0.41	0.48	0.55	0.55	0.62
		PI	0.40	0.40	0.40	0.40	0.40	0.42	0.42	0.42	0.42	0.42	0.45	0.45	0.45	0.45	0.45	0.48	0.48	0.48	0.48	0.48
	14°F (-10.0°C)	TC	7635	7646	7654	7654	7665	8096	8105	8113	8115	8124	8579	8590	8600	8602	8611	9096	9106	9116	9117	9129
		S/T	0.35	0.41	0.46	0.46	0.53	0.37	0.43	0.49	0.49	0.56	0.39	0.46	0.52	0.52	0.59	0.41	0.48	0.55	0.55	0.63
		PI	0.35	0.35	0.35	0.35	0.35	0.37	0.37	0.37	0.37	0.37	0.39	0.39	0.39	0.40	0.40	0.42	0.42	0.42	0.42	0.42
	17°F (-8.3°C)	TC	7389	7399	7407	7408	7418	7835	7844	7852	7853	7862	8303	8313	8323	8324	8334	8803	8812	8822	8823	8834
		S/T	0.35	0.41	0.46	0.46	0.53	0.37	0.43	0.49	0.49	0.56	0.39	0.46	0.52	0.52	0.59	0.41	0.48	0.55	0.55	0.63
		PI	0.33	0.34	0.34	0.34	0.34	0.35	0.36	0.36	0.36	0.36	0.38	0.38	0.38	0.38	0.38	0.40	0.40	0.40	0.40	0.40
	23°F (-5.0°C)	TC	7541	7551	7559	7560	7570	7996	8005	8013	8015	8024	8473	8484	8494	8495	8505	8984	8994	9003	9005	9016
		S/T	0.35	0.41	0.46	0.46	0.53	0.37	0.43	0.49	0.49	0.56	0.39	0.46	0.52	0.52	0.59	0.41	0.49	0.55	0.55	0.63
		PI	0.35	0.35	0.35	0.35	0.36	0.38	0.38	0.38	0.38	0.38	0.40	0.40	0.40	0.40	0.40	0.42	0.42	0.42	0.42	0.42
	35°F (1.7°C)	TC	7845	7856	7864	7864	7875	8318	8328	8336	8338	8347	8815	8826	8836	8838	8848	9346	9356	9366	9368	9379
		S/T	0.35	0.41	0.47	0.47	0.53	0.37	0.44	0.49	0.49	0.56	0.39	0.46	0.52	0.52	0.60	0.42	0.49	0.56	0.56	0.63
		PI	0.39	0.39	0.39	0.39	0.39	0.42	0.42	0.42	0.42	0.42	0.44	0.44	0.44	0.44	0.44	0.47	0.47	0.47	0.47	0.47
	41°F (5.0°C)	TC	7936	7947	7956	7956	7967	8415	8425	8433	8435	8445	8917	8929	8939	8941	8951	9455	9465	9475	9477	9489
		S/T	0.35	0.41	0.47	0.47	0.53	0.37	0.44	0.50	0.50	0.57	0.39	0.46	0.53	0.53	0.60	0.42	0.49	0.56	0.56	0.63
		PI	0.39	0.39	0.39	0.39	0.39	0.41	0.41	0.41	0.41	0.41	0.43	0.43	0.43	0.43	0.44	0.46	0.46	0.46	0.46	0.46
	47°F (8.3°C)	TC	8028	8039	8047	8048	8058	8512	8522	8530	8532	8542	9020	9032	9042	9044	9054	9564	9574	9584	9586	9598
		S/T	0.35	0.41	0.47	0.47	0.53	0.37	0.44	0.50	0.50	0.57	0.40	0.46	0.53	0.53	0.60	0.42	0.49	0.56	0.56	0.64
		PI	0.38	0.38	0.38	0.38	0.38	0.40	0.40	0.40	0.40	0.40	0.43	0.43	0.43	0.43	0.43	0.45	0.45	0.45	0.45	0.45
	50°F (10.0°C)	TC	7951	7962	7971	7971	7982	8431	8440	8449	8450	8461	8934	8946	8956	8957	8967	9472	9483	9493	9495	9506
		S/T	0.35	0.41	0.47	0.47	0.54	0.37	0.44	0.50	0.50	0.57	0.40	0.47	0.53	0.53	0.60	0.42	0.49	0.56	0.56	0.64
		PI	0.37	0.37	0.37	0.37	0.37	0.39	0.40	0.40	0.40	0.40	0.42	0.42	0.42	0.42	0.42	0.44	0.44	0.44	0.44	0.45
	59°F (15.0°C)	TC	7722	7732	7741	7741	7751	8187	8197	8205	8207	8216	8676	8688	8697	8699	8709	9199	9209	9219	9221	9232
		S/T	0.36	0.42	0.47	0.47	0.54	0.38	0.44	0.50	0.50	0.57	0.40	0.47	0.53	0.53	0.61	0.42	0.50	0.56	0.56	0.64
		PI	0.35	0.35	0.35	0.35	0.35	0.37	0.37	0.37	0.37	0.37	0.39	0.39	0.39	0.39	0.39	0.42	0.42	0.42	0.42	0.42
	68°F (20.0°C)	TC	7492	7503	7511	7511	7521	7944	7953	7961	7963	7972	8419	8430	8439	8441	8450	8926	8936	8945	8947	8958
		S/T	0.36	0.43	0.49	0.49	0.55	0.39	0.45	0.52	0.52	0.59	0.41	0.48	0.55	0.55	0.62	0.43	0.51	0.58	0.58	0.66
		PI	0.33	0.33	0.33	0.33	0.33	0.35	0.35	0.35	0.35	0.35	0.37	0.37	0.37	0.37	0.37	0.39	0.39	0.39	0.39	0.39
	77°F (25.0°C)	TC	7263	7273	7281	7281	7291	7701	7710	7717	7719	7728	8161	8171	8181	8182	8191	8653	8662	8671	8673	8684
		S/T	0.37	0.43	0.49	0.49	0.56	0.39	0.46	0.52	0.52	0.60	0.42	0.49	0.55	0.55	0.63	0.44	0.52	0.59	0.59	0.67
		PI	0.30	0.30	0.31	0.31	0.31	0.32	0.32	0.32	0.32	0.32	0.34	0.34	0.34	0.34	0.34	0.36	0.36	0.36	0.36	0.36
	82°F (27.8°C)	TC	7357	7367	7375	7375	7385	7800	7809	7817	7819	7828	8266	8277	8286	8288	8297	8764	8774	8783	8785	8796
		S/T	0.37	0.44	0.50	0.50	0.57	0.40	0.47	0.53	0.53	0.60	0.42	0.49	0.56	0.56	0.64	0.45	0.52	0.59	0.59	0.68
		PI	0.35	0.35	0.35	0.35	0.36	0.38	0.38	0.38	0.38	0.38	0.40	0.40	0.40	0.40	0.40	0.42	0.42	0.42	0.42	0.42
	86°F (30.0°C)	TC	7711	7721	7729	7730	7740	8175	8185	8193	8195	8205	8664	8675	8685	8686	8696	9186	9196	9206	9207	9219
		S/T	0.38	0.44	0.51	0.51	0.58	0.40	0.47	0.54	0.54	0.61	0.43	0.50	0.57	0.57	0.65	0.45	0.53	0.60	0.60	0.69
		PI	0.47	0.47	0.47	0.47	0.47	0.50	0.50	0.50	0.50	0.50	0.53	0.53	0.53	0.53	0.53	0.56	0.56	0.56	0.56	0.56
	95°F (35.0°C)	TC	8507	8519	8528	8528	8540	9020	9031	9040	9041	9052	9559	9571	9582	9584	9594	10135	10146	10157	10158	10171
		S/T	0.38	0.44	0.51	0.51	0.58	0.40	0.47	0.54	0.54	0.61	0.43	0.50	0.57	0.57	0.65	0.45	0.53	0.60	0.60	0.69
		PI	0.74	0.74	0.74	0.74	0.74	0.78	0.78	0.78	0.78	0.78	0.83	0.83	0.83	0.83	0.83	0.88	0.88	0.88	0.88	0.88
	104°F (40.0°C)	TC	7580	7590	7598	7599	7609	8037	8046	8054	8056	8066	8517	8528	8538	8539	8549	9030	9040	9050	9051	9063
		S/T	0.39	0.46	0.52	0.52	0.59	0.41	0.48	0.55	0.55	0.63	0.44	0.51	0.58	0.58	0.66	0.46	0.54	0.62	0.62	0.70
		PI	0.74	0.74	0.75	0.75	0.75	0.79	0.79	0.79	0.79	0.79	0.84	0.84	0.84	0.84	0.84	0.89	0.89	0.89	0.89	0.89
	110°F (43.0°C)	TC	7024	7033	7041	7041	7051	7447	7456	7463	7465	7474	7892	7902	7911	7913	7921	8368	8377	8386	8387	8397
		S/T	0.40	0.47	0.54	0.54	0.61	0.43	0.50	0.57	0.57	0.65	0.45	0.53	0.60	0.60	0.69	0.48	0.56	0.64	0.64	0.73
		PI	0.75	0.75	0.75	0.75	0.75	0.79	0.79	0.79	0.79	0.80	0.84	0.84	0.84	0.84	0.84	0.89	0.89	0.89	0.89	0.89
	115°F (46.0°C)	TC	5649	5657	5663	5663	5671	5990	5997	6003	6004	6011	6347	6356	6363	6364	6371	6730	6737	6744	6745	6754
		S/T	0.41	0.48	0.54	0.54	0.62	0.43	0.51	0.58	0.58	0.66	0.46	0.54	0.61	0.61	0.70	0.49	0.57	0.65	0.65	0.74
		PI	0.62	0.62	0.62	0.62	0.63	0.66	0.66	0.66	0.66	0.66	0.70	0.70	0.70	0.70	0.70	0.74	0.74	0.74	0.74	0.74
	122°F (50.0°C)	TC	3816	3821	3825	3826	3831	4046	4051	4055	4056	4060	4288	4293	4298	4299	4304	4546	4551	4556	4557	4562
		S/T	0.42	0.49	0.56	0.56	0.63	0.44	0.52	0.59	0.59	0.67	0.47	0.55	0.62	0.62	0.71	0.50	0.58	0.66	0.66	0.75
		PI	0.46	0.46	0.46	0.46	0.46	0.49	0.49	0.49	0.49	0.49	0.51	0.51	0.52	0.52	0.52	0.54	0.55	0.55	0.55	0.55

COOLING PERFORMANCE AT INDOOR DRY BULB TEMPERATURE SIZE 9 (Sheet 3 of 4)

AIRFLOW (CFM)	OUTDOOR DB(°F)	ID WB (°F)	60.8°F(16.0°C)					64.4°F(18.0°C)					67°F(19.4°C)					71.6°F(22.0°C)				
		ID DB (°F)	73.4°F (23.0°C)	77.0°F (25.0°C)	80.0°F (26.7°C)	80.6°F (27.0°C)	84.2°F (29.0°C)	73.4°F (23.0°C)	77.0°F (25.0°C)	80.0°F (26.7°C)	80.6°F (27.0°C)	84.2°F (29.0°C)	73.4°F (23.0°C)	77.0°F (25.0°C)	80.0°F (26.7°C)	80.6°F (27.0°C)	84.2°F (29.0°C)	73.4°F (23.0°C)	77.0°F (25.0°C)	80.0°F (26.7°C)	80.6°F (27.0°C)	84.2°F (29.0°C)
265	-22°F (-30.0°C)	TC	7952	7963	7971	7972	7982	8431	8441	8450	8451	8461	8935	8947	8957	8958	8968	9473	9484	9494	9496	9507
		S/T	0.40	0.47	0.53	0.53	0.61	0.43	0.50	0.57	0.57	0.65	0.45	0.53	0.60	0.60	0.68	0.48	0.56	0.64	0.64	0.73
		PI	0.38	0.38	0.38	0.38	0.38	0.40	0.40	0.40	0.40	0.40	0.43	0.43	0.43	0.43	0.43	0.45	0.45	0.45	0.45	0.45
	-13°F (-25.0°C)	TC	8615	8626	8636	8636	8648	9134	9145	9154	9156	9166	9680	9692	9703	9705	9716	10263	10274	10285	10287	10300
		S/T	0.40	0.47	0.54	0.54	0.61	0.43	0.50	0.57	0.57	0.65	0.45	0.53	0.60	0.60	0.69	0.48	0.56	0.64	0.64	0.73
		PI	0.41	0.41	0.41	0.41	0.41	0.44	0.44	0.44	0.44	0.44	0.46	0.46	0.46	0.46	0.46	0.49	0.49	0.49	0.49	0.49
	-4°F (-20.0°C)	TC	9277	9290	9300	9300	9313	9837	9848	9858	9860	9872	10424	10438	10449	10451	10463	11052	11064	11076	11078	11092
		S/T	0.41	0.48	0.54	0.54	0.62	0.43	0.51	0.57	0.57	0.65	0.46	0.54	0.61	0.61	0.69	0.48	0.57	0.64	0.64	0.74
		PI	0.44	0.44	0.44	0.44	0.44	0.47	0.47	0.47	0.47	0.47	0.50	0.50	0.50	0.50	0.50	0.53	0.53	0.53	0.53	0.53
	0°F (-17.8°C)	TC	9572	9585	9595	9596	9609	10149	10161	10171	10173	10185	10755	10769	10781	10783	10795	11403	11416	11428	11430	11444
		S/T	0.41	0.48	0.54	0.54	0.62	0.43	0.51	0.58	0.58	0.66	0.46	0.54	0.61	0.61	0.70	0.48	0.57	0.65	0.65	0.74
		PI	0.46	0.46	0.46	0.46	0.46	0.48	0.48	0.48	0.48	0.49	0.51	0.51	0.51	0.51	0.51	0.54	0.54	0.54	0.54	0.55
	5°F (-15.0°C)	TC	9940	9953	9964	9965	9978	10539	10552	10562	10564	10577	11169	11183	11196	11198	11210	11842	11855	11868	11869	11884
		S/T	0.41	0.48	0.55	0.55	0.62	0.43	0.51	0.58	0.58	0.66	0.46	0.54	0.61	0.61	0.70	0.49	0.57	0.65	0.65	0.74
		PI	0.47	0.47	0.47	0.47	0.48	0.50	0.50	0.50	0.50	0.50	0.53	0.53	0.53	0.53	0.53	0.56	0.56	0.57	0.57	0.57
	14°F (-10.0°C)	TC	9063	9076	9085	9086	9098	9610	9621	9631	9632	9644	10184	10197	10208	10210	10222	10797	10809	10821	10823	10836
		S/T	0.41	0.48	0.55	0.55	0.62	0.43	0.51	0.58	0.58	0.66	0.46	0.54	0.61	0.61	0.70	0.49	0.57	0.65	0.65	0.74
		PI	0.42	0.42	0.42	0.42	0.42	0.44	0.44	0.44	0.44	0.44	0.47	0.47	0.47	0.47	0.47	0.50	0.50	0.50	0.50	0.50
	17°F (-8.3°C)	TC	8771	8783	8793	8793	8805	9300	9311	9320	9322	9333	9856	9868	9879	9881	9892	10449	10461	10472	10474	10487
		S/T	0.41	0.48	0.55	0.55	0.63	0.44	0.51	0.58	0.58	0.66	0.46	0.54	0.62	0.62	0.70	0.49	0.57	0.65	0.65	0.74
		PI	0.40	0.40	0.40	0.40	0.40	0.42	0.42	0.42	0.42	0.42	0.45	0.45	0.45	0.45	0.45	0.47	0.47	0.47	0.47	0.47
	23°F (-5.0°C)	TC	8952	8964	8973	8974	8986	9491	9502	9512	9514	9525	10058	10071	10082	10084	10096	10664	10676	10687	10689	10702
		S/T	0.41	0.49	0.55	0.55	0.63	0.44	0.51	0.58	0.58	0.67	0.46	0.54	0.62	0.62	0.71	0.49	0.58	0.66	0.66	0.75
		PI	0.42	0.42	0.42	0.42	0.42	0.45	0.45	0.45	0.45	0.45	0.47	0.47	0.47	0.47	0.47	0.50	0.50	0.50	0.50	0.50
	35°F (1.7°C)	TC	9312	9325	9335	9335	9348	9874	9885	9895	9897	9909	10463	10477	10489	10491	10502	11094	11106	11118	11120	11134
		S/T	0.42	0.49	0.55	0.55	0.63	0.44	0.52	0.59	0.59	0.67	0.47	0.55	0.62	0.62	0.71	0.49	0.58	0.66	0.66	0.75
		PI	0.47	0.47	0.47	0.47	0.47	0.49	0.49	0.49	0.49	0.50	0.52	0.52	0.52	0.52	0.52	0.55	0.55	0.56	0.56	0.56
	41°F (5.0°C)	TC	9421	9433	9444	9444	9457	9989	10000	10010	10012	10024	10585	10599	10611	10613	10625	11223	11235	11247	11249	11263
		S/T	0.42	0.49	0.56	0.56	0.63	0.44	0.52	0.59	0.59	0.67	0.47	0.55	0.62	0.62	0.71	0.50	0.58	0.66	0.66	0.75
		PI	0.46	0.46	0.46	0.46	0.46	0.49	0.49	0.49	0.49	0.49	0.51	0.52	0.52	0.52	0.52	0.55	0.55	0.55	0.55	0.55
	47°F (8.3°C)	TC	9529	9542	9552	9553	9566	10104	10115	10125	10127	10140	10707	10721	10733	10735	10747	11352	11365	11377	11379	11393
		S/T	0.42	0.49	0.56	0.56	0.63	0.44	0.52	0.59	0.59	0.67	0.47	0.55	0.63	0.63	0.71	0.50	0.58	0.66	0.66	0.76
		PI	0.45	0.45	0.45	0.45	0.45	0.48	0.48	0.48	0.48	0.48	0.51	0.51	0.51	0.51	0.51	0.54	0.54	0.54	0.54	0.54
	50°F (10.0°C)	TC	9438	9451	9461	9462	9475	10007	10019	10029	10031	10043	10605	10619	10631	10633	10645	11244	11256	11269	11270	11284
		S/T	0.42	0.49	0.56	0.56	0.64	0.44	0.52	0.59	0.59	0.68	0.47	0.55	0.63	0.63	0.72	0.50	0.59	0.67	0.67	0.76
		PI	0.44	0.44	0.44	0.44	0.44	0.47	0.47	0.47	0.47	0.47	0.50	0.50	0.50	0.50	0.50	0.53	0.53	0.53	0.53	0.53
	59°F (15.0°C)	TC	9166	9178	9188	9189	9201	9719	9730	9740	9742	9753	10299	10313	10324	10326	10337	10920	10932	10943	10945	10959
		S/T	0.42	0.49	0.56	0.56	0.64	0.45	0.52	0.60	0.60	0.68	0.47	0.56	0.63	0.63	0.72	0.50	0.59	0.67	0.67	0.76
		PI	0.42	0.42	0.42	0.42	0.42	0.44	0.44	0.44	0.44	0.44	0.47	0.47	0.47	0.47	0.47	0.49	0.50	0.50	0.50	0.50
	68°F (20.0°C)	TC	8894	8906	8915	8916	8928	9430	9441	9450	9452	9463	9993	10006	10017	10019	10030	10595	10607	10618	10620	10633
		S/T	0.43	0.51	0.58	0.58	0.66	0.46	0.54	0.61	0.61	0.70	0.49	0.57	0.65	0.65	0.74	0.52	0.61	0.69	0.69	0.78
		PI	0.39	0.39	0.39	0.39	0.39	0.41	0.41	0.41	0.41	0.41	0.44	0.44	0.44	0.44	0.44	0.46	0.46	0.46	0.46	0.46
	77°F (25.0°C)	TC	8621	8633	8642	8643	8654	9141	9152	9161	9163	9174	9687	9700	9711	9712	9723	10271	10282	10293	10295	10308
		S/T	0.44	0.51	0.58	0.58	0.67	0.46	0.55	0.62	0.62	0.71	0.49	0.58	0.66	0.66	0.75	0.52	0.61	0.70	0.70	0.79
		PI	0.36	0.36	0.36	0.36	0.36	0.38	0.38	0.38	0.38	0.38	0.41	0.41	0.41	0.41	0.41	0.43	0.43	0.43	0.43	0.43
	82°F (27.8°C)	TC	8733	8744	8754	8754	8766	9259	9270	9279	9281	9292	9812	9825	9836	9838	9849	10403	10415	10426	10428	10441
		S/T	0.44	0.52	0.59	0.59	0.68	0.47	0.55	0.63	0.63	0.72	0.50	0.59	0.67	0.67	0.76	0.53	0.62	0.71	0.71	0.80
		PI	0.42	0.42	0.42	0.42	0.42	0.45	0.45	0.45	0.45	0.45	0.47	0.47	0.47	0.47	0.47	0.50	0.50	0.50	0.50	0.50
	86°F (30.0°C)	TC	9153	9165	9175	9175	9188	9704	9716	9726	9727	9739	10284	10298	10309	10311	10323	10904	10916	10928	10929	10943
		S/T	0.45	0.53	0.60	0.60	0.68	0.48	0.56	0.64	0.64	0.72	0.51	0.59	0.67	0.67	0.77	0.54	0.63	0.71	0.71	0.81
		PI	0.56	0.56	0.56	0.56	0.56	0.59	0.59	0.60	0.60	0.60	0.63	0.63	0.63	0.63	0.63	0.67	0.67	0.67	0.67	0.67
	95°F (35.0°C)	TC	10098	10112	10123	10123	10137	10707	10720	10730	10732	10745	11347	11361	11374	11376	11389	12030	12043	12056	12058	12073
		S/T	0.45	0.53	0.60	0.60	0.68	0.48	0.56	0.64	0.64	0.72	0.51	0.59	0.67	0.67	0.77	0.54	0.63	0.71	0.71	0.81
		PI	0.88	0.88	0.88	0.88	0.88	0.93	0.93	0.93	0.93	0.93	0.98	0.98	0.99	0.99	0.99	1.04	1.04	1.04	1.04	1.05
	104°F (40.0°C)	TC	8998	9010	9020	9020	9032	9540	9551	9561	9563	9574	10110	10123	10134	10136	10148	10719	10731	10742	10744	10758
		S/T	0.46	0.54	0.61	0.61	0.70	0.49	0.57	0.65	0.65	0.74	0.52	0.61	0.69	0.69	0.79	0.55	0.64	0.73	0.73	0.83
		PI	0.88	0.88	0.88	0.88	0.89	0.94	0.94	0.94	0.94	0.94	0.99	0.99	0.99	0.99	1.00	1.05	1.05	1.05	1.05	1.06
	110°F (43.0°C)	TC	8337	8349	8358	8358	8369	8840	8850	8859	8861	8871	9368	9380	9391	9392	9403	9932	9943	9954	9956	9968
		S/T	0.48	0.56	0.64	0.64	0.73	0.51	0.59	0.68	0.68	0.77	0.54	0.63	0.72	0.72	0.82	0.57	0.67	0.76	0.76	0.87
		PI	0.89	0.89	0.89	0.89	0.89	0.94	0.94	0.94	0.94	0.94	1.00	1.00	1.00	1.00	1.00	1.06	1.06	1.06	1.06	1.06
	115°F (46.0°C)	TC	6706	6715	6722	6722	6731	7110	7118	7125	7127	7135	7534	7544	7553	7554	7563	7988	7997	8006	8007	8017
		S/T	0.48	0.57	0.64	0.64	0.74	0.51	0.60	0.68	0.68	0.78	0.54	0.64	0.72	0.72	0.83	0.58	0.68	0.77	0.77	0.88
		PI	0.74	0.74	0.74	0.74	0.74	0.78	0.79	0.79	0.79	0.79	0.83	0.83	0.83	0.83	0.83	0.88	0.88	0.88	0.88	0.88
	122°F (50.0°C)	TC	4530	4536	4541	4541	4547	4803	4809	4813	4814	4820	5090	5096	5102	5103	5109	5396	5402	5408	5409	5416
		S/T	0.49	0.58	0.66	0.66	0.75	0.52	0.62	0.70	0.70	0.80	0.56	0.65	0.74	0.74	0.85	0.59	0.69	0.79	0.79	0.90
		PI	0.54	0.54	0.54	0.54	0.55	0.58	0.58	0.58	0.58	0.58	0.61	0.61	0.61	0.61	0.61	0.65	0.65	0.65	0.65	0.65

COOLING PERFORMANCE AT INDOOR DRY BULB TEMPERATURE SIZE 9 (Sheet 4 of 4)

AIRFLOW (CFM)	OUTDOOR DB(°F)	ID WB (°F)	60.8°F(16.0°C)					64.4°F(18.0°C)					67°F(19.4°C)					71.6°F(22.0°C)				
		ID DB (°F)	73.4°F (23.0°C)	77.0°F (25.0°C)	80.0°F (26.7°C)	80.6°F (27.0°C)	84.2°F (29.0°C)	73.4°F (23.0°C)	77.0°F (25.0°C)	80.0°F (26.7°C)	80.6°F (27.0°C)	84.2°F (29.0°C)	73.4°F (23.0°C)	77.0°F (25.0°C)	80.0°F (26.7°C)	80.6°F (27.0°C)	84.2°F (29.0°C)	73.4°F (23.0°C)	77.0°F (25.0°C)	80.0°F (26.7°C)	80.6°F (27.0°C)	84.2°F (29.0°C)
324	-22°F (-30.0°C)	TC	9439	9452	9462	9463	9475	10008	10020	10030	10032	10044	10606	10620	10632	10634	10646	11245	11257	11270	11271	11285
		S/T	0.48	0.56	0.63	0.63	0.72	0.50	0.59	0.67	0.67	0.77	0.53	0.63	0.71	0.71	0.81	0.57	0.67	0.76	0.76	0.86
		PI	0.45	0.45	0.45	0.45	0.45	0.48	0.48	0.48	0.48	0.48	0.51	0.51	0.51	0.51	0.51	0.54	0.54	0.54	0.54	0.54
	-13°F (-25.0°C)	TC	10226	10240	10251	10251	10265	10842	10855	10866	10868	10881	11490	11505	11518	11520	11533	12182	12196	12209	12211	12226
		S/T	0.48	0.56	0.64	0.64	0.73	0.51	0.60	0.68	0.68	0.77	0.54	0.63	0.72	0.72	0.82	0.57	0.67	0.76	0.76	0.87
		PI	0.49	0.49	0.49	0.49	0.49	0.52	0.52	0.52	0.52	0.52	0.55	0.55	0.55	0.55	0.55	0.58	0.58	0.58	0.58	0.58
	-4°F (-20.0°C)	TC	11013	11027	11039	11040	11055	11676	11690	11702	11704	11718	12374	12390	12404	12406	12420	13119	13134	13148	13150	13166
		S/T	0.48	0.57	0.64	0.64	0.73	0.51	0.60	0.68	0.68	0.78	0.54	0.64	0.72	0.72	0.82	0.57	0.67	0.77	0.77	0.87
		PI	0.52	0.53	0.53	0.53	0.53	0.56	0.56	0.56	0.56	0.56	0.59	0.59	0.59	0.59	0.59	0.62	0.63	0.63	0.63	0.63
	0°F (-17.8°C)	TC	11362	11377	11390	11390	11406	12047	12061	12073	12076	12090	12767	12783	12798	12800	12814	13536	13551	13565	13567	13584
		S/T	0.48	0.57	0.64	0.64	0.73	0.51	0.60	0.68	0.68	0.78	0.54	0.64	0.72	0.72	0.83	0.58	0.68	0.77	0.77	0.88
		PI	0.54	0.54	0.54	0.54	0.54	0.57	0.57	0.58	0.58	0.58	0.61	0.61	0.61	0.61	0.61	0.64	0.65	0.65	0.65	0.65
	5°F (-15.0°C)	TC	11799	11815	11828	11828	11844	12510	12525	12537	12540	12555	13258	13275	13290	13292	13307	14057	14072	14087	14089	14107
		S/T	0.49	0.57	0.65	0.65	0.74	0.51	0.60	0.69	0.69	0.78	0.55	0.64	0.73	0.73	0.83	0.58	0.68	0.77	0.77	0.88
		PI	0.56	0.56	0.56	0.56	0.56	0.60	0.60	0.60	0.60	0.60	0.63	0.63	0.63	0.63	0.63	0.67	0.67	0.67	0.67	0.67
	14°F (-10.0°C)	TC	10759	10773	10785	10785	10800	11407	11421	11432	11434	11448	12089	12104	12118	12120	12133	12817	12831	12845	12847	12863
		S/T	0.49	0.57	0.65	0.65	0.74	0.52	0.61	0.69	0.69	0.78	0.55	0.64	0.73	0.73	0.83	0.58	0.68	0.77	0.77	0.88
		PI	0.49	0.49	0.50	0.50	0.50	0.52	0.52	0.53	0.53	0.53	0.56	0.56	0.56	0.56	0.56	0.59	0.59	0.59	0.59	0.59
	17°F (-8.3°C)	TC	10412	10426	10437	10437	10452	11039	11052	11063	11065	11079	11699	11714	11727	11729	11742	12404	12417	12431	12433	12448
		S/T	0.49	0.57	0.65	0.65	0.74	0.52	0.61	0.69	0.69	0.79	0.55	0.64	0.73	0.73	0.83	0.58	0.68	0.78	0.78	0.88
		PI	0.47	0.47	0.47	0.47	0.47	0.50	0.50	0.50	0.50	0.50	0.53	0.53	0.53	0.53	0.53	0.56	0.56	0.56	0.56	0.56
	23°F (-5.0°C)	TC	10626	10640	10652	10652	10666	11266	11280	11291	11293	11306	11939	11955	11968	11970	11984	12659	12672	12686	12688	12704
		S/T	0.49	0.58	0.65	0.65	0.75	0.52	0.61	0.69	0.69	0.79	0.55	0.65	0.74	0.74	0.84	0.58	0.69	0.78	0.78	0.89
		PI	0.50	0.50	0.50	0.50	0.50	0.53	0.53	0.53	0.53	0.53	0.56	0.56	0.56	0.56	0.56	0.59	0.59	0.60	0.60	0.60
	35°F (1.7°C)	TC	11054	11069	11081	11081	11096	11720	11734	11746	11748	11762	12420	12437	12450	12453	12467	13169	13183	13197	13199	13216
		S/T	0.49	0.58	0.66	0.66	0.75	0.52	0.61	0.70	0.70	0.79	0.55	0.65	0.74	0.74	0.84	0.59	0.69	0.78	0.78	0.89
		PI	0.55	0.55	0.55	0.55	0.55	0.59	0.59	0.59	0.59	0.59	0.62	0.62	0.62	0.62	0.62	0.66	0.66	0.66	0.66	0.66
	41°F (5.0°C)	TC	11183	11198	11210	11210	11225	11857	11871	11882	11885	11899	12565	12581	12595	12598	12612	13322	13337	13351	13353	13370
		S/T	0.49	0.58	0.66	0.66	0.75	0.52	0.61	0.70	0.70	0.80	0.56	0.65	0.74	0.74	0.84	0.59	0.69	0.78	0.78	0.89
		PI	0.54	0.54	0.55	0.55	0.55	0.58	0.58	0.58	0.58	0.58	0.61	0.61	0.61	0.61	0.61	0.65	0.65	0.65	0.65	0.65
	47°F (8.3°C)	TC	11312	11327	11339	11339	11355	11993	12007	12019	12022	12036	12710	12726	12740	12743	12757	13476	13490	13505	13507	13524
		S/T	0.50	0.58	0.66	0.66	0.75	0.53	0.62	0.70	0.70	0.80	0.56	0.65	0.74	0.74	0.85	0.59	0.69	0.79	0.79	0.90
		PI	0.54	0.54	0.54	0.54	0.54	0.57	0.57	0.57	0.57	0.57	0.60	0.60	0.60	0.60	0.60	0.64	0.64	0.64	0.64	0.64
	50°F (10.0°C)	TC	11204	11219	11231	11231	11247	11879	11893	11905	11907	11921	12589	12605	12619	12621	12635	13347	13362	13376	13378	13395
		S/T	0.50	0.58	0.66	0.66	0.76	0.53	0.62	0.70	0.70	0.80	0.56	0.66	0.75	0.75	0.85	0.59	0.70	0.79	0.79	0.90
		PI	0.52	0.53	0.53	0.53	0.53	0.56	0.56	0.56	0.56	0.56	0.59	0.59	0.59	0.59	0.59	0.63	0.63	0.63	0.63	0.63
	59°F (15.0°C)	TC	10880	10895	10907	10907	10922	11536	11550	11561	11564	11577	12225	12241	12255	12257	12271	12962	12976	12990	12992	13008
		S/T	0.50	0.59	0.67	0.67	0.76	0.53	0.62	0.71	0.71	0.81	0.56	0.66	0.75	0.75	0.86	0.60	0.70	0.80	0.80	0.91
		PI	0.49	0.49	0.49	0.49	0.49	0.52	0.52	0.52	0.52	0.52	0.55	0.55	0.56	0.56	0.56	0.59	0.59	0.59	0.59	0.59
	68°F (20.0°C)	TC	10557	10571	10583	10583	10598	11193	11207	11218	11220	11233	11862	11878	11891	11893	11906	12577	12591	12604	12606	12622
		S/T	0.51	0.60	0.69	0.69	0.78	0.54	0.64	0.73	0.73	0.83	0.58	0.68	0.77	0.77	0.88	0.61	0.72	0.82	0.82	0.93
		PI	0.46	0.46	0.46	0.46	0.46	0.49	0.49	0.49	0.49	0.49	0.52	0.52	0.52	0.52	0.52	0.55	0.55	0.55	0.55	0.55
	77°F (25.0°C)	TC	10234	10248	10259	10259	10273	10851	10864	10874	10876	10889	11499	11514	11527	11529	11542	12192	12205	12218	12220	12235
		S/T	0.52	0.61	0.69	0.69	0.79	0.55	0.65	0.74	0.74	0.84	0.59	0.69	0.78	0.78	0.89	0.62	0.73	0.83	0.83	0.94
		PI	0.43	0.43	0.43	0.43	0.43	0.45	0.46	0.46	0.46	0.46	0.48	0.48	0.48	0.48	0.48	0.51	0.51	0.51	0.51	0.51
	82°F (27.8°C)	TC	10366	10380	10391	10392	10406	10991	11004	11015	11017	11030	11647	11662	11675	11678	11691	12349	12362	12376	12378	12393
		S/T	0.53	0.62	0.70	0.70	0.80	0.56	0.66	0.75	0.75	0.85	0.59	0.70	0.79	0.79	0.90	0.63	0.74	0.84	0.84	0.95
		PI	0.50	0.50	0.50	0.50	0.50	0.53	0.53	0.53	0.53	0.53	0.56	0.56	0.56	0.56	0.56	0.59	0.59	0.60	0.60	0.60
	86°F (30.0°C)	TC	10865	10879	10891	10892	10906	11519	11533	11545	11547	11561	12208	12224	12237	12239	12253	12943	12957	12971	12973	12990
		S/T	0.53	0.63	0.71	0.71	0.81	0.57	0.66	0.75	0.75	0.86	0.60	0.70	0.80	0.80	0.91	0.64	0.75	0.85	0.85	0.97
		PI	0.66	0.67	0.67	0.67	0.67	0.70	0.71	0.71	0.71	0.71	0.75	0.75	0.75	0.75	0.75	0.79	0.79	0.79	0.79	0.79
	95°F (35.0°C)	TC	11987	12003	12016	12017	12033	12709	12724	12737	12740	12755	13469	13486	13501	13504	13519	14280	14296	14311	14314	14331
		S/T	0.53	0.63	0.71	0.71	0.81	0.57	0.66	0.75	0.75	0.86	0.60	0.70	0.80	0.80	0.91	0.64	0.75	0.85	0.85	0.97
		PI	1.04	1.04	1.04	1.04	1.04	1.10	1.10	1.10	1.10	1.11	1.17	1.17	1.17	1.17	1.17	1.24	1.24	1.24	1.24	1.24
	104°F (40.0°C)	TC	10681	10695	10707	10707	10721	11324	11338	11349	11351	11365	12001	12016	12030	12032	12046	12724	12738	12752	12754	12770
		S/T	0.55	0.64	0.73	0.73	0.83	0.58	0.68	0.77	0.77	0.88	0.62	0.72	0.82	0.82	0.93	0.65	0.76	0.87	0.87	0.99
		PI	1.05	1.05	1.05	1.05	1.05	1.11	1.11	1.11	1.11	1.11	1.18	1.18	1.18	1.18	1.18	1.25	1.25	1.25	1.25	1.25
	110°F (43.0°C)	TC	9897	9910	9921	9921	9935	10493	10506	10516	10518	10531	11120	11135	11147	11149	11162	11790	11803	11816	11818	11832
		S/T	0.57	0.67	0.76	0.76	0.86	0.60	0.71	0.80	0.80	0.91	0.64	0.75	0.85	0.85	0.97	0.68	0.79	0.90	0.90	1.00
		PI	1.05	1.05	1.06	1.06	1.06	1.12	1.12	1.12	1.12	1.12	1.18	1.18	1.19	1.19	1.19	1.25	1.26	1.26	1.26	1.26
	115°F (46.0°C)	TC	7960	7970	7979	7979	7990	8439	8449	8458	8459	8470	8944	8955	8965	8967	8977	9483	9493	9503	9505	9517
		S/T	0.57	0.67	0.77	0.77	0.87	0.61	0.71	0.81	0.81	0.92	0.65	0.76	0.86	0.86	0.98	0.68	0.80	0.91	0.91	1.00
		PI	0.88	0.88	0.88	0.88	0.88	0.93	0.93	0.93	0.93	0.93	0.99	0.99	0.99	0.99	0.99	1.05	1.05	1.05	1.05	1.05
	122°F (50.0°C)	TC	5377	5384	5390	5390	5398	5701	5708	5713	5715	5721	6042	6050	6056	6057	6064	6406	6413	6420	6421	6429
		S/T	0.59	0.69	0.78	0.78	0.89	0.62	0.73	0.83	0.83	0.95	0.66	0.77	0.88	0.88	1.00	0.70	0.82	0.93	0.93	1.00
		PI	0.64	0.65	0.65	0.65	0.65	0.68	0.68	0.68	0.69	0.69	0.72	0.73	0.73	0.73	0.73	0.77	0.77	0.77	0.77	0.77

NOTE: Values in gray are extrapolated based on tested performance.

Manufacturer reserves the right to change, at any time, specifications and designs without notice and without obligations.

Table 46 — Low Static Heating Performance (9K)

HEATING PERFORMANCE AT INDOOR DRY BULB TEMPERATURE SIZE 9 (Sheet 1 of 2)

AIRFLOW (CFM)	OUTDOOR DB (°F)	TC: Total Heating Capacity (BTU/hr)					PI: Power Input (kW)				
		Indoor Conditions (DB °F)					Indoor Conditions (DB °F)				
		60.8°F (16.0°C)	68°F 20.0°C)	70°F (21.1°C)	71.6°F (22.0°C)	75.2°F (24.0°C)	60.8°F (16.0°C)	68°F (20.0°C)	70°F (21.1°C)	71.6°F (22.0°C)	75.2°F 24.0°C)
147	-22°F(-30.0°C)	3784	3708	3690	3452	3421	1.41	1.43	1.43	1.43	1.44
	-13°F(-25.0°C)	4701	4607	4584	4124	4087	1.52	1.53	1.54	1.54	1.54
	-4°F(-20.0°C)	5950	5831	5802	5220	5173	1.63	1.64	1.64	1.65	1.65
	0°F(-17.8°C)	6355	6228	6197	5575	5525	1.65	1.66	1.67	1.67	1.68
	5°F(-15.0°C)	6862	6725	6691	6020	5966	1.68	1.69	1.70	1.70	1.71
	14°F(-10.0°C)	7563	7412	7375	6635	6576	1.74	1.75	1.76	1.76	1.77
	17°F(-8.3°C)	7797	7641	7603	6840	6779	1.76	1.77	1.78	1.78	1.79
	22°F(-5.6°C)	8052	7891	7851	7064	7000	1.73	1.74	1.74	1.75	1.75
	27°F(-2.8°C)	8306	8140	8099	7287	7221	1.69	1.71	1.71	1.71	1.72
	32°F(-0.0°C)	8561	8389	8348	7510	7443	1.66	1.67	1.68	1.68	1.69
	35°F(1.7°C)	8713	8539	8496	7644	7576	1.64	1.65	1.66	1.66	1.67
	37°F(2.8°C)	8914	8735	8692	7820	7750	1.60	1.61	1.61	1.62	1.62
	42°F(5.6°C)	9414	9226	9180	8259	8185	1.48	1.50	1.50	1.50	1.51
	44.6°F(7.0°C)	9614	9422	9375	8434	8359	1.44	1.45	1.45	1.46	1.46
	47°F(8.3°C)	9914	9716	9667	8698	8620	1.37	1.38	1.39	1.39	1.39
	52°F(11.1°C)	9482	9292	9246	8318	8243	1.22	1.23	1.24	1.24	1.24
	57°F(13.9°C)	9049	8868	8824	7939	7867	1.08	1.08	1.09	1.09	1.09
	59°F(15.0°C)	8876	8699	8655	7787	7717	1.02	1.03	1.03	1.03	1.03
	62°F(16.7°C)	8617	8444	8402	7559	7491	0.93	0.94	0.94	0.94	0.94
	64.4°F(18.0°C)	8444	8275	8233	7408	7341	0.87	0.88	0.88	0.88	0.88
206	-22°F(-30.0°C)	4580	4489	4466	4312	4273	1.43	1.44	1.44	1.45	1.45
	-13°F(-25.0°C)	5580	5468	5441	5151	5104	1.54	1.55	1.55	1.55	1.56
	-4°F(-20.0°C)	7063	6921	6887	6519	6461	1.64	1.66	1.66	1.66	1.67
	0°F(-17.8°C)	7544	7393	7356	6963	6901	1.67	1.68	1.68	1.69	1.69
	5°F(-15.0°C)	8145	7982	7943	7519	7451	1.70	1.71	1.72	1.72	1.73
	14°F(-10.0°C)	8978	8798	8754	8287	8213	1.76	1.77	1.78	1.78	1.79
	17°F(-8.3°C)	9255	9070	9025	8543	8466	1.78	1.79	1.80	1.80	1.81
	22°F(-5.6°C)	9558	9366	9320	8822	8743	1.74	1.76	1.76	1.77	1.77
	27°F(-2.8°C)	9860	9662	9614	9101	9019	1.71	1.72	1.73	1.73	1.74
	32°F(-0.0°C)	10162	9959	9909	9380	9296	1.68	1.69	1.69	1.70	1.70
	35°F(1.7°C)	10343	10136	10086	9547	9461	1.66	1.67	1.67	1.68	1.68
	37°F(2.8°C)	10581	10369	10317	9767	9679	1.61	1.63	1.63	1.63	1.64
	42°F(5.6°C)	11175	10951	10896	10315	10222	1.50	1.51	1.51	1.52	1.52
	44.6°F(7.0°C)	11412	11184	11128	10534	10439	1.45	1.47	1.47	1.47	1.48
	47°F(8.3°C)	11769	11533	11476	10863	10765	1.39	1.40	1.40	1.40	1.41
	52°F(11.1°C)	11255	11030	10975	10389	10296	1.24	1.25	1.25	1.25	1.26
	57°F(13.9°C)	10742	10527	10474	9915	9826	1.09	1.10	1.10	1.10	1.10
	59°F(15.0°C)	10536	10325	10274	9726	9638	1.03	1.04	1.04	1.04	1.04
	62°F(16.7°C)	10228	10024	9973	9441	9356	0.94	0.95	0.95	0.95	0.95
	64.4°F(18.0°C)	10023	9822	9773	9252	9168	0.88	0.89	0.89	0.89	0.89

HEATING PERFORMANCE AT INDOOR DRY BULB TEMPERATURE SIZE 9 (Sheet 2 of 2)

AIRFLOW (CFM)	OUTDOOR DB (°F)	TC: Total Heating Capacity (BTU/hr)					PI: Power Input (kW)				
		Indoor Conditions (DB °F)					Indoor Conditions (DB °F)				
		60.8°F (16.0°C)	68°F 20.0°C)	70°F (21.1°C)	71.6°F (22.0°C)	75.2°F (24.0°C)	60.8°F (16.0°C)	68°F (20.0°C)	70°F (21.1°C)	71.6°F (22.0°C)	75.2°F 24.0°C)
265	-22°F(-30.0°C)	5545	5434	5407	5385	5337	1.44	1.46	1.46	1.46	1.47
	-13°F(-25.0°C)	6624	6491	6459	6433	6375	1.55	1.56	1.57	1.57	1.58
	-4°F(-20.0°C)	8384	8216	8175	8142	8069	1.66	1.67	1.68	1.68	1.69
	0°F(-17.8°C)	8955	8776	8732	8697	8619	1.68	1.70	1.70	1.70	1.71
	5°F(-15.0°C)	9669	9475	9428	9390	9306	1.72	1.73	1.73	1.74	1.74
	14°F(-10.0°C)	10657	10444	10392	10350	10257	1.78	1.79	1.79	1.80	1.80
	17°F(-8.3°C)	10986	10767	10713	10670	10574	1.80	1.81	1.81	1.82	1.82
	22°F(-5.6°C)	11345	11118	11063	11018	10919	1.76	1.78	1.78	1.78	1.79
	27°F(-2.8°C)	11704	11470	11412	11367	11264	1.73	1.74	1.75	1.75	1.76
	32°F(-0.0°C)	12062	11821	11762	11715	11610	1.69	1.71	1.71	1.71	1.72
	35°F(1.7°C)	12278	12032	11972	11924	11817	1.67	1.69	1.69	1.69	1.70
	37°F(2.8°C)	12560	12308	12247	12198	12088	1.63	1.64	1.64	1.65	1.65
	42°F(5.6°C)	13265	12999	12934	12883	12767	1.51	1.53	1.53	1.53	1.54
	44.6°F(7.0°C)	13547	13276	13209	13156	13038	1.47	1.48	1.48	1.49	1.49
	47°F(8.3°C)	13970	13690	13622	13567	13445	1.40	1.41	1.41	1.42	1.42
	52°F(11.1°C)	13360	13093	13027	12975	12859	1.25	1.26	1.26	1.26	1.27
	57°F(13.9°C)	12751	12496	12433	12383	12272	1.10	1.11	1.11	1.11	1.12
	59°F(15.0°C)	12507	12257	12195	12147	12037	1.04	1.05	1.05	1.05	1.05
	62°F(16.7°C)	12141	11898	11839	11791	11685	0.95	0.95	0.96	0.96	0.96
	64.4°F(18.0°C)	11897	11659	11601	11555	11451	0.89	0.89	0.90	0.90	0.90
324	-22°F(-30.0°C)	6582	6450	6418	6392	6335	1.46	1.47	1.47	1.48	1.48
	-13°F(-25.0°C)	7863	7705	7667	7636	7567	1.57	1.58	1.58	1.59	1.59
	-4°F(-20.0°C)	9952	9752	9704	9665	9578	1.68	1.69	1.69	1.70	1.70
	0°F(-17.8°C)	10630	10417	10365	10323	10231	1.70	1.71	1.72	1.72	1.73
	5°F(-15.0°C)	11477	11248	11191	11147	11046	1.73	1.75	1.75	1.75	1.76
	14°F(-10.0°C)	12650	12397	12335	12286	12175	1.79	1.81	1.81	1.82	1.82
	17°F(-8.3°C)	13041	12780	12717	12666	12552	1.81	1.83	1.83	1.84	1.84
	22°F(-5.6°C)	13467	13198	13132	13079	12961	1.78	1.79	1.80	1.80	1.81
	27°F(-2.8°C)	13893	13615	13547	13493	13371	1.75	1.76	1.76	1.77	1.77
	32°F(-0.0°C)	14318	14032	13962	13906	13781	1.71	1.73	1.73	1.73	1.74
	35°F(1.7°C)	14574	14282	14211	14154	14027	1.69	1.70	1.71	1.71	1.72
	37°F(2.8°C)	14909	14610	14537	14479	14349	1.64	1.66	1.66	1.66	1.67
	42°F(5.6°C)	15745	15431	15353	15292	15154	1.53	1.54	1.54	1.55	1.55
	44.6°F(7.0°C)	16080	15759	15680	15617	15477	1.48	1.50	1.50	1.50	1.51
	47°F(8.3°C)	16582	16251	16169	16105	15960	1.41	1.43	1.43	1.43	1.44
	52°F(11.1°C)	15859	15542	15464	15402	15264	1.26	1.27	1.27	1.28	1.28
	57°F(13.9°C)	15135	14833	14759	14699	14567	1.11	1.12	1.12	1.12	1.13
	59°F(15.0°C)	14846	14549	14476	14418	14289	1.05	1.06	1.06	1.06	1.07
	62°F(16.7°C)	14412	14124	14053	13997	13871	0.96	0.96	0.97	0.97	0.97
	64.4°F(18.0°C)	14122	13840	13771	13716	13592	0.90	0.90	0.91	0.91	0.91

NOTE: Values in gray are extrapolated based on tested performance.

Table 47 — Low Static Cooling Performance (12K)

COOLING PERFORMANCE AT INDOOR DRY BULB TEMPERATURE SIZE 12 (Sheet 1 of 4)

AIRFLOW (CFM)	OUTDOOR DB(°F)	ID WB(°F)	60.8°F (16.0°C)					64.4°F (18.0°C)					67°F (19.4°C)					71.6°F (22.0°C)				
		ID DB(°F)	73.4°F (23.0°C)	77.0°F (25.0°C)	80.0°F (26.7°C)	80.6°F (27.0°C)	84.2°F (29.0°C)	73.4°F (23.0°C)	77.0°F (25.0°C)	80.0°F (26.7°C)	80.6°F (27.0°C)	84.2°F (29.0°C)	73.4°F (23.0°C)	77.0°F (25.0°C)	80.0°F (26.7°C)	80.6°F (27.0°C)	84.2°F (29.0°C)	73.4°F (23.0°C)	77.0°F (25.0°C)	80.0°F (26.7°C)	80.6°F (27.0°C)	84.2°F (29.0°C)
176	-22°F (-30.0°C)	TC	5482	5489	5495	5495	5503	5812	5819	5825	5826	5833	6159	6167	6174	6175	6182	6530	6537	6545	6546	6554
		S/T	0.28	0.32	0.37	0.37	0.42	0.29	0.34	0.39	0.39	0.45	0.31	0.36	0.41	0.41	0.47	0.33	0.39	0.44	0.44	0.50
		PI	0.26	0.26	0.26	0.26	0.26	0.28	0.28	0.28	0.28	0.28	0.29	0.29	0.29	0.29	0.29	0.31	0.31	0.31	0.31	0.31
	-13°F (-25.0°C)	TC	5938	5946	5953	5953	5961	6296	6304	6310	6311	6319	6672	6681	6689	6690	6697	7075	7082	7090	7091	7100
		S/T	0.28	0.33	0.37	0.37	0.42	0.30	0.35	0.39	0.39	0.45	0.31	0.37	0.42	0.42	0.48	0.33	0.39	0.44	0.44	0.50
		PI	0.28	0.28	0.28	0.28	0.28	0.30	0.30	0.30	0.30	0.30	0.32	0.32	0.32	0.32	0.32	0.34	0.34	0.34	0.34	0.34
	-4°F (-20.0°C)	TC	6395	6404	6411	6411	6420	6781	6789	6795	6797	6805	7186	7195	7203	7204	7212	7619	7627	7635	7636	7646
		S/T	0.28	0.33	0.37	0.37	0.43	0.30	0.35	0.40	0.40	0.45	0.31	0.37	0.42	0.42	0.48	0.33	0.39	0.44	0.44	0.51
		PI	0.30	0.31	0.31	0.31	0.31	0.32	0.32	0.32	0.32	0.32	0.34	0.34	0.34	0.34	0.34	0.36	0.36	0.36	0.36	0.36
	0°F (-17.8°C)	TC	6598	6607	6614	6615	6623	6996	7004	7011	7012	7021	7414	7424	7432	7433	7441	7861	7869	7878	7879	7889
		S/T	0.28	0.33	0.37	0.37	0.43	0.30	0.35	0.40	0.40	0.45	0.32	0.37	0.42	0.42	0.48	0.33	0.39	0.45	0.45	0.51
		PI	0.31	0.31	0.32	0.32	0.32	0.33	0.33	0.33	0.33	0.33	0.35	0.35	0.35	0.35	0.35	0.37	0.37	0.38	0.38	0.38
	5°F (-15.0°C)	TC	6852	6861	6869	6869	6878	7265	7274	7281	7282	7291	7699	7709	7718	7719	7728	8163	8172	8181	8182	8192
		S/T	0.28	0.33	0.38	0.38	0.43	0.30	0.35	0.40	0.40	0.45	0.32	0.37	0.42	0.42	0.48	0.34	0.39	0.45	0.45	0.51
		PI	0.33	0.33	0.33	0.33	0.33	0.35	0.35	0.35	0.35	0.35	0.37	0.37	0.37	0.37	0.37	0.39	0.39	0.39	0.39	0.39
	14°F (-10.0°C)	TC	6463	6472	6478	6479	6488	6852	6860	6867	6869	6877	7262	7271	7279	7281	7289	7699	7708	7716	7717	7727
		S/T	0.28	0.33	0.38	0.38	0.43	0.30	0.35	0.40	0.40	0.46	0.32	0.37	0.42	0.42	0.48	0.34	0.40	0.45	0.45	0.51
		PI	0.37	0.37	0.37	0.37	0.37	0.39	0.39	0.39	0.39	0.39	0.41	0.41	0.41	0.41	0.41	0.44	0.44	0.44	0.44	0.44
	17°F (-8.3°C)	TC	6333	6342	6348	6349	6357	6715	6723	6729	6731	6739	7116	7125	7133	7134	7142	7545	7553	7561	7562	7572
		S/T	0.28	0.33	0.38	0.38	0.43	0.30	0.35	0.40	0.40	0.46	0.32	0.37	0.42	0.42	0.48	0.34	0.40	0.45	0.45	0.51
		PI	0.38	0.38	0.38	0.38	0.38	0.40	0.40	0.40	0.40	0.40	0.43	0.43	0.43	0.43	0.43	0.45	0.45	0.45	0.45	0.45
	23°F (-5.0°C)	TC	6598	6606	6614	6614	6623	6995	7003	7010	7012	7020	7413	7423	7431	7432	7441	7860	7868	7877	7878	7888
		S/T	0.28	0.33	0.38	0.38	0.43	0.30	0.35	0.40	0.40	0.46	0.32	0.38	0.43	0.43	0.49	0.34	0.40	0.45	0.45	0.52
		PI	0.39	0.39	0.39	0.39	0.39	0.41	0.41	0.41	0.41	0.41	0.44	0.44	0.44	0.44	0.44	0.46	0.46	0.46	0.46	0.46
	35°F (1.7°C)	TC	7126	7136	7144	7144	7154	7556	7565	7572	7574	7583	8007	8018	8027	8028	8037	8490	8499	8508	8510	8520
		S/T	0.29	0.34	0.38	0.38	0.44	0.30	0.36	0.40	0.40	0.46	0.32	0.38	0.43	0.43	0.49	0.34	0.40	0.45	0.45	0.52
		PI	0.41	0.41	0.41	0.41	0.41	0.43	0.43	0.43	0.43	0.43	0.46	0.46	0.46	0.46	0.46	0.49	0.49	0.49	0.49	0.49
	41°F (5.0°C)	TC	6881	6890	6898	6898	6907	7296	7304	7312	7313	7322	7732	7742	7750	7752	7760	8197	8206	8215	8217	8227
		S/T	0.29	0.34	0.38	0.38	0.44	0.30	0.36	0.41	0.41	0.46	0.32	0.38	0.43	0.43	0.49	0.34	0.40	0.46	0.46	0.52
		PI	0.38	0.38	0.38	0.38	0.38	0.40	0.40	0.40	0.40	0.40	0.42	0.42	0.42	0.42	0.42	0.45	0.45	0.45	0.45	0.45
	47°F (8.3°C)	TC	6636	6645	6652	6652	6661	7036	7044	7051	7052	7061	7456	7466	7474	7475	7484	7905	7914	7922	7924	7933
		S/T	0.29	0.34	0.38	0.38	0.44	0.31	0.36	0.41	0.41	0.46	0.32	0.38	0.43	0.43	0.49	0.34	0.40	0.46	0.46	0.52
		PI	0.34	0.34	0.34	0.34	0.34	0.36	0.36	0.36	0.36	0.37	0.39	0.39	0.39	0.39	0.39	0.41	0.41	0.41	0.41	0.41
	50°F (10.0°C)	TC	6709	6718	6725	6726	6735	7113	7122	7129	7130	7139	7538	7548	7557	7558	7566	7993	8001	8010	8011	8021
		S/T	0.29	0.34	0.39	0.39	0.44	0.31	0.36	0.41	0.41	0.47	0.33	0.38	0.43	0.43	0.49	0.34	0.40	0.46	0.46	0.52
		PI	0.35	0.35	0.35	0.35	0.35	0.37	0.37	0.37	0.37	0.37	0.39	0.39	0.39	0.39	0.39	0.41	0.41	0.41	0.41	0.41
	59°F (15.0°C)	TC	6929	6939	6946	6947	6956	7347	7356	7363	7364	7373	7786	7796	7805	7806	7815	8255	8264	8273	8274	8285
		S/T	0.29	0.34	0.39	0.39	0.44	0.31	0.36	0.41	0.41	0.47	0.33	0.38	0.44	0.44	0.50	0.35	0.41	0.46	0.46	0.53
		PI	0.35	0.35	0.35	0.35	0.35	0.37	0.37	0.37	0.37	0.37	0.40	0.40	0.40	0.40	0.40	0.42	0.42	0.42	0.42	0.42
	68°F (20.0°C)	TC	7150	7159	7167	7167	7177	7581	7590	7597	7599	7608	8033	8044	8053	8054	8063	8517	8527	8536	8537	8548
		S/T	0.30	0.35	0.40	0.40	0.45	0.32	0.37	0.42	0.42	0.48	0.34	0.39	0.45	0.45	0.51	0.36	0.42	0.47	0.47	0.54
		PI	0.36	0.36	0.36	0.36	0.36	0.38	0.38	0.38	0.38	0.38	0.40	0.40	0.40	0.40	0.40	0.43	0.43	0.43	0.43	0.43
	77°F (25.0°C)	TC	7370	7380	7388	7388	7398	7814	7823	7831	7833	7842	8281	8292	8301	8303	8312	8780	8789	8799	8800	8811
		S/T	0.30	0.35	0.40	0.40	0.46	0.32	0.38	0.43	0.43	0.49	0.34	0.40	0.45	0.45	0.52	0.36	0.42	0.48	0.48	0.55
		PI	0.37	0.37	0.37	0.37	0.37	0.39	0.39	0.39	0.39	0.39	0.41	0.41	0.41	0.41	0.41	0.44	0.44	0.44	0.44	0.44
	82°F (27.8°C)	TC	7384	7394	7402	7402	7412	7829	7838	7846	7847	7857	8297	8307	8317	8318	8327	8797	8806	8816	8817	8828
		S/T	0.31	0.36	0.41	0.41	0.47	0.32	0.38	0.43	0.43	0.49	0.34	0.40	0.46	0.46	0.52	0.36	0.43	0.49	0.49	0.55
		PI	0.40	0.40	0.40	0.40	0.40	0.42	0.42	0.42	0.43	0.43	0.45	0.45	0.45	0.45	0.45	0.48	0.48	0.48	0.48	0.48
	86°F (30.0°C)	TC	7258	7268	7276	7276	7286	7696	7705	7712	7714	7723	8155	8166	8175	8177	8186	8647	8656	8666	8667	8678
		S/T	0.31	0.36	0.41	0.41	0.47	0.33	0.39	0.44	0.44	0.50	0.35	0.41	0.46	0.46	0.53	0.37	0.43	0.49	0.49	0.56
		PI	0.47	0.47	0.47	0.47	0.47	0.49	0.49	0.49	0.49	0.50	0.52	0.52	0.52	0.52	0.52	0.55	0.56	0.56	0.56	0.56
	95°F (35.0°C)	TC	6975	6985	6992	6992	7002	7396	7404	7412	7413	7422	7837	7848	7856	7858	7867	8310	8319	8328	8329	8339
		S/T	0.31	0.36	0.41	0.41	0.47	0.33	0.39	0.44	0.44	0.50	0.35	0.41	0.46	0.46	0.53	0.37	0.43	0.49	0.49	0.56
		PI	0.61	0.61	0.61	0.61	0.62	0.65	0.65	0.65	0.65	0.65	0.69	0.69	0.69	0.69	0.69	0.73	0.73	0.73	0.73	0.73
	104°F (40.0°C)	TC	6299	6307	6314	6315	6323	6679	6687	6693	6694	6702	7078	7087	7095	7096	7104	7504	7512	7520	7522	7531
		S/T	0.32	0.37	0.42	0.42	0.48	0.34	0.40	0.45	0.45	0.51	0.36	0.42	0.48	0.48	0.54	0.38	0.44	0.50	0.50	0.58
		PI	0.62	0.63	0.63	0.63	0.63	0.66	0.66	0.66	0.66	0.66	0.70	0.70	0.70	0.70	0.70	0.74	0.74	0.75	0.75	0.75
	110°F (43.0°C)	TC	5893	5901	5908	5908	5916	6248	6256	6262	6263	6271	6622	6630	6638	6639	6646	7021	7028	7036	7037	7046
		S/T	0.33	0.39	0.44	0.44	0.50	0.35	0.41	0.47	0.47	0.53	0.37	0.43	0.49	0.49	0.56	0.39	0.46	0.52	0.52	0.60
		PI	0.63	0.63	0.63	0.63	0.63	0.67	0.67	0.67	0.67	0.67	0.71	0.71	0.71	0.71	0.71	0.75	0.75	0.75	0.75	0.76
	115°F (46.0°C)	TC	4742	4748	4754	4754	4760	5028	5034	5039	5040	5046	5328	5335	5341	5342	5348	5649	5655	5662	5662	5669
		S/T	0.33	0.39	0.44	0.44	0.51	0.35	0.41	0.47	0.47	0.54	0.37	0.44	0.50	0.50	0.57	0.40	0.47	0.53	0.53	0.60
		PI	0.52	0.53	0.53	0.53	0.53	0.56	0.56	0.56	0.56	0.56	0.59	0.59	0.59	0.59	0.59	0.62	0.63	0.63	0.63	0.63
	122°F (50.0°C)	TC	3207	3211	3215	3215	3219	3400	3404	3408	3408	3412	3603	3608	3612	3613	3617	3821	3825	3829	3829	3834
		S/T	0.34	0.40	0.45	0.45	0.52	0.36	0.42	0.48	0.48	0.55	0.38	0.45	0.51	0.51	0.58	0.41	0.48	0.54	0.54	0.62
		PI	0.38	0.38	0.38	0.38	0.38	0.40	0.41	0.41	0.41	0.41	0.43	0.43	0.43	0.43	0.43	0.45	0.46	0.46	0.46	0.46

COOLING PERFORMANCE AT INDOOR DRY BULB TEMPERATURE SIZE 12 (Sheet 2 of 4)

AIRFLOW (CFM)	OUTDOOR DB(°F)	ID WB(°F)	60.8°F (16.0°C)					64.4°F (18.0°C)					67°F (19.4°C)					71.6°F (22.0°C)				
		ID DB(°F)	73.4°F (23.0°C)	77.0°F (25.0°C)	80.0°F (26.7°C)	80.6°F (27.0°C)	84.2°F (29.0°C)	73.4°F (23.0°C)	77.0°F (25.0°C)	80.0°F (26.7°C)	80.6°F (27.0°C)	84.2°F (29.0°C)	73.4°F (23.0°C)	77.0°F (25.0°C)	80.0°F (26.7°C)	80.6°F (27.0°C)	84.2°F (29.0°C)	73.4°F (23.0°C)	77.0°F (25.0°C)	80.0°F (26.7°C)	80.6°F (27.0°C)	84.2°F (29.0°C)
265	-22°F (-30.0°C)	TC	6570	6579	6586	6587	6595	6966	6975	6981	6983	6991	7382	7392	7400	7402	7410	7827	7836	7844	7846	7855
		S/T	0.33	0.39	0.44	0.44	0.50	0.35	0.41	0.47	0.47	0.53	0.37	0.44	0.50	0.50	0.57	0.39	0.46	0.53	0.53	0.60
		PI	0.31	0.31	0.31	0.31	0.31	0.33	0.33	0.33	0.33	0.33	0.35	0.35	0.35	0.35	0.35	0.37	0.37	0.37	0.37	0.37
	-13°F (-25.0°C)	TC	7118	7127	7135	7135	7145	7547	7556	7563	7565	7574	7998	8008	8017	8019	8027	8480	8489	8498	8499	8510
		S/T	0.33	0.39	0.44	0.44	0.51	0.35	0.41	0.47	0.47	0.54	0.37	0.44	0.50	0.50	0.57	0.40	0.47	0.53	0.53	0.60
		PI	0.34	0.34	0.34	0.34	0.34	0.36	0.36	0.36	0.36	0.36	0.38	0.38	0.38	0.38	0.38	0.40	0.40	0.40	0.40	0.41
	-4°F (-20.0°C)	TC	7665	7676	7684	7684	7695	8127	8137	8145	8147	8156	8613	8624	8634	8635	8645	9132	9142	9152	9153	9165
		S/T	0.34	0.39	0.45	0.45	0.51	0.36	0.42	0.47	0.47	0.54	0.38	0.44	0.50	0.50	0.57	0.40	0.47	0.53	0.53	0.61
		PI	0.37	0.37	0.37	0.37	0.37	0.39	0.39	0.39	0.39	0.39	0.41	0.41	0.41	0.41	0.41	0.43	0.44	0.44	0.44	0.44
	0°F (-17.8°C)	TC	7909	7919	7928	7928	7939	8385	8395	8404	8405	8415	8886	8898	8908	8909	8919	9422	9432	9442	9444	9456
		S/T	0.34	0.39	0.45	0.45	0.51	0.36	0.42	0.48	0.48	0.54	0.38	0.44	0.50	0.50	0.57	0.40	0.47	0.53	0.53	0.61
		PI	0.38	0.38	0.38	0.38	0.38	0.40	0.40	0.40	0.40	0.40	0.42	0.42	0.42	0.42	0.42	0.45	0.45	0.45	0.45	0.45
	5°F (-15.0°C)	TC	8213	8224	8233	8233	8244	8708	8718	8727	8729	8739	9228	9240	9250	9252	9262	9784	9795	9805	9807	9819
		S/T	0.34	0.40	0.45	0.45	0.51	0.36	0.42	0.48	0.48	0.54	0.38	0.45	0.51	0.51	0.58	0.40	0.47	0.54	0.54	0.61
		PI	0.39	0.39	0.39	0.39	0.39	0.41	0.42	0.42	0.42	0.42	0.44	0.44	0.44	0.44	0.44	0.47	0.47	0.47	0.47	0.47
	14°F (-10.0°C)	TC	7746	7757	7765	7766	7776	8213	8223	8231	8233	8242	8704	8715	8725	8727	8736	9228	9238	9248	9250	9261
		S/T	0.34	0.40	0.45	0.45	0.51	0.36	0.42	0.48	0.48	0.55	0.38	0.45	0.51	0.51	0.58	0.40	0.47	0.54	0.54	0.61
		PI	0.44	0.44	0.44	0.44	0.44	0.47	0.47	0.47	0.47	0.47	0.49	0.49	0.49	0.49	0.50	0.52	0.52	0.52	0.52	0.52
	17°F (-8.3°C)	TC	7591	7601	7609	7610	7620	8048	8058	8066	8067	8077	8529	8540	8550	8551	8561	9043	9053	9063	9064	9075
		S/T	0.34	0.40	0.45	0.45	0.52	0.36	0.42	0.48	0.48	0.55	0.38	0.45	0.51	0.51	0.58	0.40	0.47	0.54	0.54	0.62
		PI	0.45	0.46	0.46	0.46	0.46	0.48	0.48	0.48	0.48	0.48	0.51	0.51	0.51	0.51	0.51	0.54	0.54	0.54	0.54	0.54
	23°F (-5.0°C)	TC	7908	7919	7927	7927	7938	8384	8394	8403	8404	8414	8885	8897	8907	8908	8918	9421	9431	9441	9443	9454
		S/T	0.34	0.40	0.46	0.46	0.52	0.36	0.42	0.48	0.48	0.55	0.38	0.45	0.51	0.51	0.58	0.41	0.48	0.54	0.54	0.62
		PI	0.47	0.47	0.47	0.47	0.47	0.49	0.49	0.50	0.50	0.50	0.52	0.52	0.52	0.52	0.53	0.56	0.56	0.56	0.56	0.56
	35°F (1.7°C)	TC	8542	8553	8563	8563	8574	9057	9067	9076	9078	9089	9598	9610	9621	9623	9633	10176	10187	10198	10200	10212
		S/T	0.34	0.40	0.46	0.46	0.52	0.36	0.43	0.49	0.49	0.55	0.39	0.45	0.51	0.51	0.59	0.41	0.48	0.55	0.55	0.62
		PI	0.49	0.49	0.49	0.49	0.49	0.52	0.52	0.52	0.52	0.52	0.55	0.55	0.55	0.55	0.55	0.58	0.58	0.58	0.58	0.58
	41°F (5.0°C)	TC	8248	8259	8268	8268	8279	8745	8755	8764	8766	8776	9267	9279	9290	9291	9302	9826	9836	9847	9849	9861
		S/T	0.34	0.40	0.46	0.46	0.52	0.36	0.43	0.49	0.49	0.55	0.39	0.45	0.52	0.52	0.59	0.41	0.48	0.55	0.55	0.62
		PI	0.45	0.45	0.45	0.45	0.45	0.48	0.48	0.48	0.48	0.48	0.51	0.51	0.51	0.51	0.51	0.54	0.54	0.54	0.54	0.54
	47°F (8.3°C)	TC	7954	7964	7973	7973	7984	8433	8443	8451	8453	8463	8937	8948	8958	8960	8970	9475	9485	9496	9497	9509
		S/T	0.34	0.40	0.46	0.46	0.52	0.37	0.43	0.49	0.49	0.56	0.39	0.45	0.52	0.52	0.59	0.41	0.48	0.55	0.55	0.62
		PI	0.41	0.41	0.41	0.41	0.41	0.44	0.44	0.44	0.44	0.44	0.46	0.46	0.46	0.46	0.46	0.49	0.49	0.49	0.49	0.49
	50°F (10.0°C)	TC	8042	8052	8061	8061	8072	8526	8536	8545	8546	8557	9036	9047	9057	9059	9069	9580	9590	9601	9602	9614
		S/T	0.35	0.41	0.46	0.46	0.53	0.37	0.43	0.49	0.49	0.56	0.39	0.46	0.52	0.52	0.59	0.41	0.48	0.55	0.55	0.63
		PI	0.41	0.41	0.42	0.42	0.42	0.44	0.44	0.44	0.44	0.44	0.47	0.47	0.47	0.47	0.47	0.49	0.49	0.49	0.49	0.50
	59°F (15.0°C)	TC	8306	8317	8326	8326	8337	8806	8817	8825	8827	8838	9332	9344	9355	9357	9367	9895	9905	9916	9918	9930
		S/T	0.35	0.41	0.46	0.46	0.53	0.37	0.43	0.49	0.49	0.56	0.39	0.46	0.52	0.52	0.60	0.42	0.49	0.55	0.55	0.63
		PI	0.42	0.42	0.42	0.42	0.42	0.45	0.45	0.45	0.45	0.45	0.47	0.48	0.48	0.48	0.48	0.50	0.50	0.50	0.50	0.50
	68°F (20.0°C)	TC	8570	8581	8590	8591	8602	9086	9097	9106	9108	9118	9629	9641	9652	9654	9665	10209	10220	10231	10233	10246
		S/T	0.36	0.42	0.48	0.48	0.54	0.38	0.44	0.51	0.51	0.58	0.40	0.47	0.54	0.54	0.61	0.43	0.50	0.57	0.57	0.65
		PI	0.43	0.43	0.43	0.43	0.43	0.46	0.46	0.46	0.46	0.46	0.48	0.48	0.48	0.48	0.49	0.51	0.51	0.51	0.51	0.51
	77°F (25.0°C)	TC	8834	8846	8855	8856	8867	9366	9377	9386	9388	9399	9926	9939	9950	9951	9963	10524	10535	10547	10548	10561
		S/T	0.36	0.43	0.48	0.48	0.55	0.38	0.45	0.51	0.51	0.58	0.41	0.48	0.54	0.54	0.62	0.43	0.51	0.58	0.58	0.66
		PI	0.44	0.44	0.44	0.44	0.44	0.46	0.47	0.47	0.47	0.47	0.49	0.49	0.49	0.49	0.49	0.52	0.52	0.52	0.52	0.52
	82°F (27.8°C)	TC	8850	8862	8872	8872	8884	9384	9395	9404	9406	9417	9944	9957	9968	9970	9981	10544	10555	10567	10568	10581
		S/T	0.37	0.43	0.49	0.49	0.56	0.39	0.46	0.52	0.52	0.59	0.41	0.48	0.55	0.55	0.63	0.44	0.51	0.58	0.58	0.66
		PI	0.48	0.48	0.48	0.48	0.48	0.51	0.51	0.51	0.51	0.51	0.54	0.54	0.54	0.54	0.54	0.57	0.57	0.57	0.57	0.57
	86°F (30.0°C)	TC	8700	8711	8721	8721	8733	9224	9235	9244	9246	9257	9775	9788	9799	9800	9811	10364	10375	10387	10388	10401
		S/T	0.37	0.44	0.50	0.50	0.56	0.39	0.46	0.53	0.53	0.60	0.42	0.49	0.56	0.56	0.63	0.44	0.52	0.59	0.59	0.67
		PI	0.56	0.56	0.56	0.56	0.56	0.59	0.59	0.59	0.59	0.59	0.63	0.63	0.63	0.63	0.63	0.66	0.67	0.67	0.67	0.67
	95°F (35.0°C)	TC	8361	8372	8381	8381	8392	8864	8875	8884	8885	8896	9394	9406	9417	9418	9429	9960	9971	9982	9983	9996
		S/T	0.37	0.44	0.50	0.50	0.56	0.39	0.46	0.53	0.53	0.60	0.42	0.49	0.56	0.56	0.63	0.44	0.52	0.59	0.59	0.67
		PI	0.73	0.74	0.74	0.74	0.74	0.78	0.78	0.78	0.78	0.78	0.83	0.83	0.83	0.83	0.83	0.88	0.88	0.88	0.88	0.88
	104°F (40.0°C)	TC	7550	7560	7568	7569	7579	8005	8015	8022	8024	8034	8483	8494	8504	8505	8515	8994	9004	9014	9015	9027
		S/T	0.38	0.45	0.51	0.51	0.58	0.40	0.47	0.54	0.54	0.61	0.43	0.50	0.57	0.57	0.65	0.45	0.53	0.61	0.61	0.69
		PI	0.75	0.75	0.75	0.75	0.75	0.79	0.79	0.80	0.80	0.80	0.84	0.84	0.84	0.84	0.84	0.89	0.89	0.89	0.89	0.90
	110°F (43.0°C)	TC	7064	7073	7081	7081	7091	7489	7498	7506	7507	7516	7937	7947	7956	7958	7966	8415	8424	8433	8435	8445
		S/T	0.39	0.46	0.53	0.53	0.60	0.42	0.49	0.56	0.56	0.64	0.44	0.52	0.59	0.59	0.67	0.47	0.55	0.63	0.63	0.71
		PI	0.76	0.76	0.76	0.76	0.76	0.80	0.80	0.80	0.80	0.81	0.85	0.85	0.85	0.85	0.85	0.90	0.90	0.90	0.90	0.91
	115°F (46.0°C)	TC	5684	5691	5698	5698	5706	6026	6034	6039	6041	6048	6386	6395	6402	6403	6410	6771	6779	6786	6787	6795
		S/T	0.40	0.47	0.53	0.53	0.61	0.42	0.50	0.56	0.56	0.64	0.45	0.53	0.60	0.60	0.68	0.48	0.56	0.63	0.63	0.72
		PI	0.63	0.63	0.63	0.63	0.63	0.67	0.67	0.67	0.67	0.67	0.71	0.71	0.71	0.71	0.71	0.75	0.75	0.75	0.75	0.75
	122°F (50.0°C)	TC	3844	3849	3853	3853	3859	4076	4080	4084	4085	4090	4319	4325	4330	4330	4335	4579	4584	4589	4590	4596
		S/T	0.41	0.48	0.55	0.55	0.62	0.43	0.51	0.58	0.58	0.66	0.46	0.54	0.61	0.61	0.70	0.49	0.57	0.65	0.65	0.74
		PI	0.46	0.46	0.46	0.46	0.46	0.48	0.49	0.49	0.49	0.49	0.51	0.51	0.52	0.52	0.52	0.54	0.55	0.55	0.55	0.55

COOLING PERFORMANCE AT INDOOR DRY BULB TEMPERATURE SIZE 12 (Sheet 3 of 4)

AIRFLOW (CFM)	OUTDOOR DB(°F)	ID WB(°F)	60.8°F (16.0°C)					64.4°F (18.0°C)					67°F (19.4°C)					71.6°F (22.0°C)				
		ID DB(°F)	73.4°F (23.0°C)	77.0°F (25.0°C)	80.0°F (26.7°C)	80.6°F (27.0°C)	84.2°F (29.0°C)	73.4°F (23.0°C)	77.0°F (25.0°C)	80.0°F (26.7°C)	80.6°F (27.0°C)	84.2°F (29.0°C)	73.4°F (23.0°C)	77.0°F (25.0°C)	80.0°F (26.7°C)	80.6°F (27.0°C)	84.2°F (29.0°C)	73.4°F (23.0°C)	77.0°F (25.0°C)	80.0°F (26.7°C)	80.6°F (27.0°C)	84.2°F (29.0°C)
324	-22°F (-30.0°C)	TC	7875	7886	7894	7895	7905	8350	8360	8368	8370	8380	8849	8860	8870	8872	8882	9382	9392	9402	9404	9415
		S/T	0.40	0.47	0.53	0.53	0.60	0.42	0.49	0.56	0.56	0.64	0.45	0.52	0.59	0.60	0.68	0.47	0.56	0.63	0.63	0.72
		PI	0.38	0.38	0.38	0.38	0.38	0.40	0.40	0.40	0.40	0.40	0.42	0.42	0.42	0.42	0.42	0.45	0.45	0.45	0.45	0.45
	-13°F (-25.0°C)	TC	8532	8543	8552	8553	8564	9046	9056	9065	9067	9078	9586	9599	9609	9611	9622	10164	10175	10186	10187	10200
		S/T	0.40	0.47	0.53	0.53	0.61	0.42	0.50	0.57	0.57	0.64	0.45	0.53	0.60	0.60	0.68	0.48	0.56	0.64	0.64	0.72
		PI	0.41	0.41	0.41	0.41	0.41	0.43	0.43	0.43	0.43	0.43	0.46	0.46	0.46	0.46	0.46	0.48	0.48	0.49	0.49	0.49
	-4°F (-20.0°C)	TC	9188	9200	9210	9211	9223	9742	9753	9763	9765	9776	10324	10337	10348	10350	10362	10946	10957	10969	10971	10985
		S/T	0.40	0.47	0.54	0.54	0.61	0.43	0.50	0.57	0.57	0.65	0.45	0.53	0.60	0.60	0.69	0.48	0.56	0.64	0.64	0.73
		PI	0.44	0.44	0.44	0.44	0.44	0.46	0.46	0.47	0.47	0.47	0.49	0.49	0.49	0.49	0.49	0.52	0.52	0.52	0.52	0.52
	0°F (-17.8°C)	TC	9479	9492	9502	9503	9516	10051	10063	10073	10075	10087	10651	10665	10677	10679	10691	11293	11305	11318	11319	11333
		S/T	0.40	0.47	0.54	0.54	0.61	0.43	0.50	0.57	0.57	0.65	0.45	0.53	0.60	0.60	0.69	0.48	0.56	0.64	0.64	0.73
		PI	0.45	0.45	0.45	0.45	0.45	0.48	0.48	0.48	0.48	0.48	0.51	0.51	0.51	0.51	0.51	0.54	0.54	0.54	0.54	0.54
	5°F (-15.0°C)	TC	9844	9857	9868	9868	9882	10437	10450	10460	10462	10475	11061	11075	11088	11090	11102	11727	11740	11753	11755	11769
		S/T	0.41	0.48	0.54	0.54	0.62	0.43	0.50	0.57	0.57	0.65	0.46	0.53	0.61	0.61	0.69	0.48	0.57	0.64	0.64	0.73
		PI	0.47	0.47	0.47	0.47	0.47	0.50	0.50	0.50	0.50	0.50	0.53	0.53	0.53	0.53	0.53	0.56	0.56	0.56	0.56	0.56
	14°F (-10.0°C)	TC	9285	9297	9307	9308	9320	9844	9856	9866	9868	9880	10433	10446	10458	10460	10471	11061	11073	11085	11087	11101
		S/T	0.41	0.48	0.54	0.54	0.62	0.43	0.51	0.57	0.57	0.65	0.46	0.54	0.61	0.61	0.69	0.48	0.57	0.64	0.64	0.74
		PI	0.53	0.53	0.53	0.53	0.53	0.56	0.56	0.56	0.56	0.56	0.59	0.59	0.59	0.59	0.59	0.63	0.63	0.63	0.63	0.63
	17°F (-8.3°C)	TC	9099	9111	9121	9121	9133	9647	9658	9668	9670	9681	10223	10236	10248	10250	10261	10839	10851	10863	10864	10878
		S/T	0.41	0.48	0.54	0.54	0.62	0.43	0.51	0.58	0.58	0.66	0.46	0.54	0.61	0.61	0.70	0.49	0.57	0.65	0.65	0.74
		PI	0.55	0.55	0.55	0.55	0.55	0.58	0.58	0.58	0.58	0.58	0.61	0.61	0.61	0.61	0.61	0.65	0.65	0.65	0.65	0.65
	23°F (-5.0°C)	TC	9478	9491	9501	9502	9515	10050	10062	10072	10074	10085	10650	10664	10676	10678	10690	11292	11304	11316	11318	11332
		S/T	0.41	0.48	0.55	0.55	0.62	0.43	0.51	0.58	0.58	0.66	0.46	0.54	0.61	0.61	0.70	0.49	0.57	0.65	0.65	0.74
		PI	0.56	0.56	0.56	0.56	0.56	0.59	0.59	0.59	0.59	0.59	0.63	0.63	0.63	0.63	0.63	0.67	0.67	0.67	0.67	0.67
	35°F (1.7°C)	TC	10238	10252	10263	10264	10277	10855	10868	10879	10881	10894	11504	11519	11532	11534	11547	12197	12210	12224	12226	12241
		S/T	0.41	0.48	0.55	0.55	0.63	0.44	0.51	0.58	0.58	0.66	0.46	0.54	0.62	0.62	0.70	0.49	0.57	0.65	0.65	0.74
		PI	0.59	0.59	0.59	0.59	0.59	0.62	0.62	0.62	0.62	0.62	0.66	0.66	0.66	0.66	0.66	0.70	0.70	0.70	0.70	0.70
	41°F (5.0°C)	TC	9886	9899	9910	9910	9924	10482	10494	10504	10506	10519	11108	11122	11135	11137	11149	11777	11790	11803	11805	11819
		S/T	0.41	0.48	0.55	0.55	0.63	0.44	0.51	0.58	0.58	0.66	0.46	0.54	0.62	0.62	0.70	0.49	0.58	0.65	0.65	0.75
		PI	0.54	0.54	0.54	0.54	0.54	0.57	0.57	0.57	0.57	0.57	0.61	0.61	0.61	0.61	0.61	0.64	0.64	0.64	0.64	0.64
	47°F (8.3°C)	TC	9533	9546	9556	9557	9570	10108	10120	10130	10132	10144	10712	10726	10737	10739	10751	11357	11369	11382	11384	11398
		S/T	0.41	0.49	0.55	0.55	0.63	0.44	0.51	0.58	0.58	0.67	0.46	0.55	0.62	0.62	0.71	0.49	0.58	0.66	0.66	0.75
		PI	0.49	0.49	0.49	0.49	0.50	0.52	0.52	0.52	0.52	0.52	0.55	0.56	0.56	0.56	0.56	0.59	0.59	0.59	0.59	0.59
	50°F (10.0°C)	TC	9639	9652	9662	9663	9676	10220	10232	10242	10244	10256	10830	10844	10856	10858	10870	11483	11495	11508	11509	11524
		S/T	0.42	0.49	0.55	0.55	0.63	0.44	0.52	0.59	0.59	0.67	0.47	0.55	0.62	0.62	0.71	0.49	0.58	0.66	0.66	0.75
		PI	0.50	0.50	0.50	0.50	0.50	0.53	0.53	0.53	0.53	0.53	0.56	0.56	0.56	0.56	0.56	0.59	0.59	0.59	0.59	0.59
	59°F (15.0°C)	TC	9955	9969	9979	9980	9993	10555	10568	10578	10580	10593	11186	11200	11213	11215	11227	11860	11873	11886	11887	11902
		S/T	0.42	0.49	0.56	0.56	0.63	0.44	0.52	0.59	0.59	0.67	0.47	0.55	0.63	0.63	0.71	0.50	0.58	0.66	0.66	0.76
		PI	0.51	0.51	0.51	0.51	0.51	0.54	0.54	0.54	0.54	0.54	0.57	0.57	0.57	0.57	0.57	0.60	0.60	0.60	0.60	0.61
	68°F (20.0°C)	TC	10272	10286	10297	10297	10311	10891	10904	10914	10917	10930	11541	11556	11569	11571	11584	12237	12250	12263	12265	12281
		S/T	0.43	0.50	0.57	0.57	0.65	0.45	0.53	0.61	0.61	0.69	0.48	0.57	0.64	0.64	0.73	0.51	0.60	0.68	0.68	0.78
		PI	0.52	0.52	0.52	0.52	0.52	0.55	0.55	0.55	0.55	0.55	0.58	0.58	0.58	0.58	0.58	0.61	0.62	0.62	0.62	0.62
	77°F (25.0°C)	TC	10588	10602	10614	10614	10629	11226	11240	11251	11253	11266	11897	11912	11926	11928	11941	12614	12628	12641	12643	12659
		S/T	0.43	0.51	0.58	0.58	0.66	0.46	0.54	0.61	0.61	0.70	0.49	0.57	0.65	0.65	0.74	0.52	0.61	0.69	0.69	0.79
		PI	0.53	0.53	0.53	0.53	0.53	0.56	0.56	0.56	0.56	0.56	0.59	0.59	0.59	0.59	0.59	0.63	0.63	0.63	0.63	0.63
	82°F (27.8°C)	TC	10608	10622	10634	10634	10649	11247	11261	11272	11274	11288	11919	11935	11948	11950	11964	12638	12651	12665	12667	12683
		S/T	0.44	0.52	0.59	0.59	0.67	0.47	0.55	0.62	0.62	0.71	0.49	0.58	0.66	0.66	0.75	0.52	0.61	0.70	0.70	0.80
		PI	0.57	0.58	0.58	0.58	0.58	0.61	0.61	0.61	0.61	0.61	0.65	0.65	0.65	0.65	0.65	0.68	0.69	0.69	0.69	0.69
	86°F (30.0°C)	TC	10428	10442	10453	10453	10467	11056	11069	11080	11082	11095	11716	11732	11745	11747	11760	12422	12436	12449	12451	12467
		S/T	0.45	0.52	0.59	0.59	0.68	0.47	0.55	0.63	0.63	0.72	0.50	0.59	0.67	0.67	0.76	0.53	0.62	0.71	0.71	0.81
		PI	0.67	0.67	0.67	0.67	0.67	0.71	0.71	0.71	0.71	0.71	0.75	0.75	0.75	0.75	0.75	0.80	0.80	0.80	0.80	0.80
	95°F (35.0°C)	TC	10021	10034	10045	10046	10059	10625	10638	10648	10650	10663	11260	11274	11287	11289	11302	11938	11951	11964	11966	11981
		S/T	0.45	0.52	0.59	0.59	0.68	0.47	0.55	0.63	0.63	0.72	0.50	0.59	0.67	0.67	0.76	0.53	0.62	0.71	0.71	0.81
		PI	0.88	0.88	0.88	0.88	0.88	0.93	0.93	0.94	0.94	0.94	0.99	0.99	0.99	0.99	0.99	1.05	1.05	1.05	1.05	1.05
	104°F (40.0°C)	TC	9050	9062	9071	9072	9084	9595	9606	9616	9618	9629	10168	10181	10193	10195	10206	10781	10793	10804	10806	10819
		S/T	0.46	0.54	0.61	0.61	0.69	0.48	0.57	0.65	0.65	0.74	0.51	0.60	0.68	0.68	0.78	0.54	0.64	0.73	0.73	0.83
		PI	0.90	0.90	0.90	0.90	0.90	0.95	0.95	0.95	0.95	0.95	1.01	1.01	1.01	1.01	1.01	1.07	1.07	1.07	1.07	1.07
	110°F (43.0°C)	TC	8467	8478	8487	8488	8499	8977	8988	8996	8998	9009	9513	9526	9536	9538	9549	10086	10097	10108	10110	10123
		S/T	0.47	0.56	0.63	0.63	0.72	0.50	0.59	0.67	0.67	0.76	0.53	0.62	0.71	0.71	0.81	0.56	0.66	0.75	0.75	0.86
		PI	0.91	0.91	0.91	0.91	0.91	0.96	0.96	0.96	0.96	0.97	1.02	1.02	1.02	1.02	1.02	1.08	1.08	1.08	1.08	1.08
	115°F (46.0°C)	TC	6813	6822	6829	6830	6839	7223	7232	7239	7240	7249	7655	7665	7673	7675	7683	8116	8125	8134	8135	8145
		S/T	0.48	0.56	0.64	0.64	0.73	0.51	0.60	0.68	0.68	0.77	0.54	0.63	0.72	0.72	0.82	0.57	0.67	0.76	0.76	0.87
		PI	0.75	0.75	0.76	0.76	0.76	0.80	0.80	0.80	0.80	0.80	0.85	0.85	0.85	0.85	0.85	0.90	0.90	0.90	0.90	0.90
	122°F (50.0°C)	TC	4607	4614	4619	4619	4625	4885	4891	4896	4897	4902	5177	5184	5189	5190	5196	5489	5495	5501	5502	5508
		S/T	0.49	0.58	0.65	0.65	0.74	0.52	0.61	0.69	0.69	0.79	0.55	0.65	0.73	0.73	0.84	0.58	0.68	0.78	0.78	0.89
		PI	0.55	0.55	0.55	0.55	0.55	0.58	0.58	0.58	0.58	0.58	0.62	0.62	0.62	0.62	0.62	0.65	0.65	0.65	0.65	0.66

COOLING PERFORMANCE AT INDOOR DRY BULB TEMPERATURE SIZE 12 (Sheet 4 of 4)

AIRFLOW (CFM)	OUTDOOR DB(°F)	ID WB(°F)	60.8°F (16.0°C)					64.4°F (18.0°C)					67°F (19.4°C)					71.6°F (22.0°C)				
		ID DB(°F)	73.4°F (23.0°C)	77.0°F (25.0°C)	80.0°F (26.7°C)	80.6°F (27.0°C)	84.2°F (29.0°C)	73.4°F (23.0°C)	77.0°F (25.0°C)	80.0°F (26.7°C)	80.6°F (27.0°C)	84.2°F (29.0°C)	73.4°F (23.0°C)	77.0°F (25.0°C)	80.0°F (26.7°C)	80.6°F (27.0°C)	84.2°F (29.0°C)	73.4°F (23.0°C)	77.0°F (25.0°C)	80.0°F (26.7°C)	80.6°F (27.0°C)	84.2°F (29.0°C)
400	-22°F (-30.0°C)	TC	9439	9452	9462	9463	9475	10008	10020	10030	10032	10044	10606	10620	10632	10634	10646	11245	11257	11270	11271	11285
		S/T	0.48	0.56	0.63	0.63	0.72	0.50	0.59	0.67	0.67	0.77	0.53	0.63	0.71	0.71	0.81	0.57	0.67	0.76	0.76	0.86
		PI	0.45	0.45	0.45	0.45	0.45	0.48	0.48	0.48	0.48	0.48	0.51	0.51	0.51	0.51	0.51	0.54	0.54	0.54	0.54	0.54
	-13°F (-25.0°C)	TC	10226	10240	10251	10251	10265	10842	10855	10866	10868	10881	11490	11505	11518	11520	11533	12182	12196	12209	12211	12226
		S/T	0.48	0.56	0.64	0.64	0.73	0.51	0.60	0.68	0.68	0.77	0.54	0.63	0.72	0.72	0.82	0.57	0.67	0.76	0.76	0.87
		PI	0.49	0.49	0.49	0.49	0.49	0.52	0.52	0.52	0.52	0.52	0.55	0.55	0.55	0.55	0.55	0.58	0.58	0.58	0.58	0.58
	-4°F (-20.0°C)	TC	11013	11027	11039	11040	11055	11676	11690	11702	11704	11718	12374	12390	12404	12406	12420	13119	13134	13148	13150	13166
		S/T	0.48	0.57	0.64	0.64	0.73	0.51	0.60	0.68	0.68	0.78	0.54	0.64	0.72	0.72	0.82	0.57	0.67	0.77	0.77	0.87
		PI	0.52	0.53	0.53	0.53	0.53	0.56	0.56	0.56	0.56	0.56	0.59	0.59	0.59	0.59	0.59	0.62	0.63	0.63	0.63	0.63
	0°F (-17.8°C)	TC	11362	11377	11390	11390	11406	12047	12061	12073	12076	12090	12767	12783	12798	12800	12814	13536	13551	13565	13567	13584
		S/T	0.48	0.57	0.64	0.64	0.73	0.51	0.60	0.68	0.68	0.78	0.54	0.64	0.72	0.72	0.83	0.58	0.68	0.77	0.77	0.88
		PI	0.54	0.54	0.54	0.54	0.54	0.57	0.57	0.58	0.58	0.58	0.61	0.61	0.61	0.61	0.61	0.64	0.65	0.65	0.65	0.65
	5°F (-15.0°C)	TC	11799	11815	11828	11828	11844	12510	12525	12537	12540	12555	13258	13275	13290	13292	13307	14057	14072	14087	14089	14107
		S/T	0.49	0.57	0.65	0.65	0.74	0.51	0.60	0.69	0.69	0.78	0.55	0.64	0.73	0.73	0.83	0.58	0.68	0.77	0.77	0.88
		PI	0.56	0.56	0.56	0.56	0.56	0.60	0.60	0.60	0.60	0.60	0.63	0.63	0.63	0.63	0.63	0.67	0.67	0.67	0.67	0.67
	14°F (-10.0°C)	TC	11129	11144	11156	11156	11172	11800	11814	11825	11828	11842	12505	12521	12535	12537	12551	13258	13272	13287	13289	13306
		S/T	0.49	0.57	0.65	0.65	0.74	0.52	0.61	0.69	0.69	0.78	0.55	0.64	0.73	0.73	0.83	0.58	0.68	0.77	0.77	0.88
		PI	0.63	0.63	0.63	0.63	0.63	0.67	0.67	0.67	0.67	0.67	0.71	0.71	0.71	0.71	0.71	0.75	0.75	0.75	0.75	0.75
	17°F (-8.3°C)	TC	10906	10920	10932	10932	10947	11563	11576	11588	11590	11604	12254	12270	12283	12285	12299	12992	13006	13020	13022	13038
		S/T	0.49	0.57	0.65	0.65	0.74	0.52	0.61	0.69	0.69	0.79	0.55	0.64	0.73	0.73	0.83	0.58	0.68	0.78	0.78	0.88
		PI	0.65	0.65	0.66	0.66	0.66	0.69	0.69	0.69	0.69	0.70	0.73	0.74	0.74	0.74	0.74	0.78	0.78	0.78	0.78	0.78
	23°F (-5.0°C)	TC	11361	11376	11389	11389	11404	12046	12060	12072	12074	12089	12765	12782	12796	12799	12813	13534	13549	13564	13566	13583
		S/T	0.49	0.58	0.65	0.65	0.75	0.52	0.61	0.69	0.69	0.79	0.55	0.65	0.74	0.74	0.84	0.58	0.69	0.78	0.78	0.89
		PI	0.67	0.67	0.67	0.67	0.67	0.71	0.71	0.71	0.71	0.71	0.75	0.75	0.75	0.75	0.75	0.80	0.80	0.80	0.80	0.80
	35°F (1.7°C)	TC	12272	12288	12302	12302	12319	13011	13027	13040	13042	13058	13789	13807	13822	13825	13840	14620	14635	14651	14654	14672
		S/T	0.49	0.58	0.66	0.66	0.75	0.52	0.61	0.70	0.70	0.79	0.55	0.65	0.74	0.74	0.84	0.59	0.69	0.78	0.78	0.89
		PI	0.70	0.70	0.70	0.70	0.70	0.74	0.74	0.75	0.75	0.75	0.79	0.79	0.79	0.79	0.79	0.84	0.84	0.84	0.84	0.84
	41°F (5.0°C)	TC	11849	11865	11878	11878	11894	12563	12578	12591	12593	12608	13314	13331	13346	13349	13363	14116	14131	14147	14149	14167
		S/T	0.49	0.58	0.66	0.66	0.75	0.52	0.61	0.70	0.70	0.80	0.56	0.65	0.74	0.74	0.84	0.59	0.69	0.78	0.78	0.89
		PI	0.65	0.65	0.65	0.65	0.65	0.69	0.69	0.69	0.69	0.69	0.73	0.73	0.73	0.73	0.73	0.77	0.77	0.77	0.77	0.77
	47°F (8.3°C)	TC	11427	11442	11454	11455	11470	12115	12130	12142	12144	12158	12839	12856	12870	12872	12887	13613	13627	13642	13644	13661
		S/T	0.50	0.58	0.66	0.66	0.75	0.53	0.62	0.70	0.70	0.80	0.56	0.65	0.74	0.74	0.85	0.59	0.69	0.79	0.79	0.90
		PI	0.59	0.59	0.59	0.59	0.59	0.63	0.63	0.63	0.63	0.63	0.66	0.67	0.67	0.67	0.67	0.70	0.71	0.71	0.71	0.71
	50°F (10.0°C)	TC	11553	11569	11581	11582	11597	12249	12264	12276	12278	12293	12981	12998	13012	13015	13029	13763	13778	13793	13795	13813
		S/T	0.50	0.58	0.66	0.66	0.76	0.53	0.62	0.70	0.70	0.80	0.56	0.66	0.75	0.75	0.85	0.59	0.70	0.79	0.79	0.90
		PI	0.60	0.60	0.60	0.60	0.60	0.63	0.63	0.63	0.63	0.63	0.67	0.67	0.67	0.67	0.67	0.71	0.71	0.71	0.71	0.71
	59°F (15.0°C)	TC	11932	11948	11961	11962	11978	12652	12667	12679	12682	12697	13407	13425	13440	13442	13457	14215	14231	14246	14248	14266
		S/T	0.50	0.59	0.67	0.67	0.76	0.53	0.62	0.71	0.71	0.81	0.56	0.66	0.75	0.75	0.86	0.60	0.70	0.80	0.80	0.91
		PI	0.61	0.61	0.61	0.61	0.61	0.64	0.64	0.64	0.64	0.65	0.68	0.68	0.68	0.68	0.68	0.72	0.72	0.72	0.72	0.73
	68°F (20.0°C)	TC	12312	12328	12342	12342	12359	13054	13069	13082	13085	13100	13834	13852	13867	13870	13885	14667	14683	14699	14701	14720
		S/T	0.51	0.60	0.69	0.69	0.78	0.54	0.64	0.73	0.73	0.83	0.58	0.68	0.77	0.77	0.88	0.61	0.72	0.82	0.82	0.93
		PI	0.62	0.62	0.62	0.62	0.62	0.66	0.66	0.66	0.66	0.66	0.69	0.70	0.70	0.70	0.70	0.74	0.74	0.74	0.74	0.74
	77°F (25.0°C)	TC	12691	12708	12722	12722	12740	13456	13472	13485	13488	13504	14260	14278	14294	14297	14313	15119	15135	15152	15154	15173
		S/T	0.52	0.61	0.69	0.69	0.79	0.55	0.65	0.74	0.74	0.84	0.59	0.69	0.78	0.78	0.89	0.62	0.73	0.83	0.83	0.94
		PI	0.63	0.63	0.63	0.63	0.63	0.67	0.67	0.67	0.67	0.67	0.71	0.71	0.71	0.71	0.71	0.75	0.75	0.75	0.75	0.75
	82°F (27.8°C)	TC	12715	12732	12746	12746	12764	13481	13497	13511	13513	13529	14287	14305	14321	14324	14340	15148	15164	15181	15183	15202
		S/T	0.53	0.62	0.70	0.70	0.80	0.56	0.66	0.75	0.75	0.85	0.59	0.70	0.79	0.79	0.90	0.63	0.74	0.84	0.84	0.95
		PI	0.69	0.69	0.69	0.69	0.69	0.73	0.73	0.73	0.73	0.73	0.77	0.77	0.78	0.78	0.78	0.82	0.82	0.82	0.82	0.82
	86°F (30.0°C)	TC	12499	12515	12529	12529	12546	13252	13267	13281	13283	13299	14043	14062	14077	14080	14096	14890	14906	14922	14924	14943
		S/T	0.53	0.63	0.71	0.71	0.81	0.57	0.66	0.75	0.75	0.86	0.60	0.70	0.80	0.80	0.91	0.64	0.75	0.85	0.85	0.97
		PI	0.80	0.80	0.80	0.80	0.80	0.85	0.85	0.85	0.85	0.85	0.90	0.90	0.90	0.90	0.90	0.95	0.96	0.96	0.96	0.96
	95°F (35.0°C)	TC	12011	12027	12040	12041	12057	12735	12750	12763	12765	12780	13496	13514	13529	13531	13546	14309	14325	14340	14343	14360
		S/T	0.53	0.63	0.71	0.71	0.81	0.57	0.66	0.75	0.75	0.86	0.60	0.70	0.80	0.80	0.91	0.64	0.75	0.85	0.85	0.97
		PI	1.06	1.06	1.06	1.06	1.06	1.12	1.12	1.12	1.12	1.12	1.19	1.19	1.19	1.19	1.19	1.26	1.26	1.26	1.26	1.26
	104°F (40.0°C)	TC	10847	10861	10873	10874	10888	11501	11514	11526	11528	11542	12188	12203	12217	12219	12233	12922	12936	12950	12952	12968
		S/T	0.55	0.64	0.73	0.73	0.83	0.58	0.68	0.77	0.77	0.88	0.62	0.72	0.82	0.82	0.93	0.65	0.76	0.87	0.87	0.99
		PI	1.08	1.08	1.08	1.08	1.08	1.14	1.14	1.14	1.14	1.14	1.21	1.21	1.21	1.21	1.21	1.28	1.28	1.28	1.28	1.29
	110°F (43.0°C)	TC	10148	10162	10173	10173	10187	10760	10773	10783	10785	10798	11403	11417	11430	11432	11445	12090	12103	12116	12118	12133
		S/T	0.57	0.67	0.76	0.76	0.86	0.60	0.71	0.80	0.80	0.91	0.64	0.75	0.85	0.85	0.97	0.68	0.79	0.90	0.90	1.00
		PI	1.09	1.09	1.09	1.09	1.09	1.15	1.15	1.16	1.16	1.16	1.22	1.22	1.23	1.23	1.23	1.30	1.30	1.30	1.30	1.30
	115°F (46.0°C)	TC	8166	8177	8186	8186	8197	8658	8668	8677	8678	8689	9175	9187	9197	9199	9209	9728	9739	9749	9751	9763
		S/T	0.57	0.67	0.77	0.77	0.87	0.61	0.71	0.81	0.81	0.92	0.65	0.76	0.86	0.86	0.98	0.68	0.80	0.91	0.91	1.00
		PI	0.90	0.90	0.91	0.91	0.91	0.96	0.96	0.96	0.96	0.96	1.01	1.02	1.02	1.02	1.02	1.08	1.08	1.08	1.08	1.08
	122°F (50.0°C)	TC	5522	5530	5536	5536	5544	5855	5862	5868	5869	5876	6205	6213	6220	6221	6228	6579	6586	6593	6594	6603
		S/T	0.59	0.69	0.78	0.78	0.89	0.62	0.73	0.83	0.83	0.95	0.66	0.77	0.88	0.88	1.00	0.70	0.82	0.93	0.93	1.00
		PI	0.66	0.66	0.66	0.66	0.66	0.70	0.70	0.70	0.70	0.70	0.74	0.74	0.74	0.74	0.74	0.78	0.78	0.78	0.78	0.79

NOTE: Values in gray are extrapolated based on tested performance.

Table 48 — Low Static Heating Performance (12K)

HEATING PERFORMANCE AT INDOOR DRY BULB TEMPERATURE SIZE 12 (Sheet 1 of 2)

AIRFLOW (CFM)	OUTDOOR DB(°F)	TC: Total Heating Capacity (BTU/hr)					PI: Power Input (kW)				
		Indoor Conditions (DB °F)					Indoor Conditions (DB °F)				
		60.8°F (16.0°C)	68°F (20.0°C)	70°F (21.1°C)	71.6°F (22.0°C)	75.2°F (24.0°C)	60.8°F (16.0°C)	68°F (20.0°C)	70°F (21.1°C)	71.6°F (22.0°C)	75.2°F (24.0°C)
176	-22°F(-30.0°C)	3689	3615	3597	3799	3765	1.41	1.42	1.43	1.43	1.44
	-13°F(-25.0°C)	4834	4737	4714	4787	4744	1.48	1.50	1.50	1.50	1.51
	-4°F(-20.0°C)	6108	5986	5956	6049	5994	1.59	1.60	1.61	1.61	1.62
	0°F(-17.8°C)	6516	6386	6354	6453	6395	1.66	1.67	1.68	1.68	1.69
	5°F(-15.0°C)	7027	6886	6852	6958	6895	1.75	1.76	1.77	1.77	1.78
	14°F(-10.0°C)	7632	7479	7442	7557	7489	1.82	1.84	1.84	1.85	1.85
	17°F(-8.3°C)	7833	7677	7638	7757	7687	1.85	1.87	1.87	1.87	1.88
	22°F(-5.6°C)	8008	7848	7809	7930	7859	1.79	1.81	1.81	1.81	1.82
	27°F(-2.8°C)	8183	8020	7980	8103	8031	1.73	1.75	1.75	1.75	1.76
	32°F(-0.0°C)	8358	8191	8150	8277	8202	1.68	1.69	1.69	1.70	1.70
	35°F(1.7°C)	8463	8294	8253	8381	8305	1.64	1.65	1.66	1.66	1.67
	37°F(2.8°C)	8658	8485	8442	8573	8496	1.60	1.61	1.61	1.62	1.62
	42°F(5.6°C)	9144	8961	8916	9054	8973	1.48	1.50	1.50	1.50	1.51
	44.6°F(7.0°C)	9338	9151	9106	9247	9164	1.44	1.45	1.45	1.46	1.46
	47°F(8.3°C)	9630	9437	9390	9536	9450	1.37	1.38	1.39	1.39	1.39
	52°F(11.1°C)	9510	9320	9273	9417	9333	1.23	1.24	1.24	1.25	1.25
	57°F(13.9°C)	9391	9203	9157	9299	9215	1.09	1.10	1.10	1.10	1.11
	59°F(15.0°C)	9343	9156	9110	9252	9168	1.03	1.04	1.04	1.05	1.05
	62°F(16.7°C)	9271	9086	9040	9181	9098	0.95	0.96	0.96	0.96	0.96
	64.4°F(18.0°C)	9223	9039	8994	9133	9051	0.89	0.90	0.90	0.90	0.91
265	-22°F(-30.0°C)	4509	4419	4397	4510	4469	1.43	1.44	1.44	1.44	1.45
	-13°F(-25.0°C)	5794	5678	5650	5682	5631	1.50	1.51	1.51	1.52	1.52
	-4°F(-20.0°C)	7321	7175	7139	7180	7115	1.61	1.62	1.62	1.63	1.63
	0°F(-17.8°C)	7811	7654	7616	7660	7591	1.68	1.69	1.69	1.70	1.70
	5°F(-15.0°C)	8422	8254	8213	8259	8185	1.77	1.78	1.78	1.79	1.79
	14°F(-10.0°C)	9147	8965	8920	8971	8890	1.84	1.86	1.86	1.87	1.87
	17°F(-8.3°C)	9389	9201	9155	9208	9125	1.87	1.88	1.89	1.89	1.90
	22°F(-5.6°C)	9599	9407	9360	9413	9329	1.81	1.82	1.83	1.83	1.84
	27°F(-2.8°C)	9809	9612	9564	9619	9533	1.75	1.77	1.77	1.77	1.78
	32°F(-0.0°C)	10018	9818	9769	9825	9736	1.69	1.71	1.71	1.71	1.72
	35°F(1.7°C)	10144	9941	9892	9948	9859	1.66	1.67	1.67	1.68	1.68
	37°F(2.8°C)	10377	10170	10119	10177	10085	1.61	1.63	1.63	1.63	1.64
	42°F(5.6°C)	10960	10741	10687	10748	10651	1.50	1.51	1.51	1.52	1.52
	44.6°F(7.0°C)	11193	10969	10914	10976	10878	1.45	1.47	1.47	1.47	1.48
	47°F(8.3°C)	11542	11311	11255	11319	11217	1.39	1.40	1.40	1.40	1.41
	52°F(11.1°C)	11399	11171	11115	11179	11078	1.24	1.25	1.26	1.26	1.26
	57°F(13.9°C)	11256	11031	10975	11038	10939	1.10	1.11	1.11	1.11	1.12
	59°F(15.0°C)	11198	10974	10920	10982	10883	1.04	1.05	1.05	1.06	1.06
	62°F(16.7°C)	11112	10890	10836	10898	10800	0.96	0.97	0.97	0.97	0.97
	64.4°F(18.0°C)	11055	10834	10780	10841	10744	0.90	0.91	0.91	0.91	0.92

HEATING PERFORMANCE AT INDOOR DRY BULB TEMPERATURE SIZE 12 (Sheet 2 of 2)

AIRFLOW (CFM)	OUTDOOR DB(°F)	TC: Total Heating Capacity (BTU/hr)					PI: Power Input (kW)				
		Indoor Conditions (DB °F)					Indoor Conditions (DB °F)				
		60.8°F (16.0°C)	68°F (20.0°C)	70°F (21.1°C)	71.6°F (22.0°C)	75.2°F (24.0°C)	60.8°F (16.0°C)	68°F (20.0°C)	70°F (21.1°C)	71.6°F (22.0°C)	75.2°F (24.0°C)
324	-22°F(-30.0°C)	5512	5401	5374	5353	5305	1.44	1.45	1.46	1.46	1.47
	-13°F(-25.0°C)	6945	6806	6772	6745	6684	1.51	1.53	1.53	1.53	1.54
	-4°F(-20.0°C)	8775	8600	8557	8523	8446	1.62	1.64	1.64	1.64	1.65
	0°F(-17.8°C)	9362	9175	9129	9092	9010	1.69	1.71	1.71	1.71	1.72
	5°F(-15.0°C)	10095	9893	9844	9804	9716	1.78	1.80	1.80	1.81	1.81
	14°F(-10.0°C)	10964	10745	10691	10648	10553	1.86	1.88	1.88	1.88	1.89
	17°F(-8.3°C)	11254	11029	10974	10930	10832	1.89	1.90	1.91	1.91	1.92
	22°F(-5.6°C)	11505	11275	11219	11174	11073	1.83	1.84	1.85	1.85	1.86
	27°F(-2.8°C)	11757	11522	11464	11418	11315	1.77	1.78	1.79	1.79	1.80
	32°F(-0.0°C)	12008	11768	11709	11662	11557	1.71	1.72	1.73	1.73	1.74
	35°F(1.7°C)	12159	11916	11856	11809	11703	1.67	1.69	1.69	1.69	1.70
	37°F(2.8°C)	12438	12189	12129	12080	11971	1.63	1.64	1.64	1.65	1.65
	42°F(5.6°C)	13136	12874	12809	12758	12643	1.51	1.53	1.53	1.53	1.54
	44.6°F(7.0°C)	13416	13147	13082	13029	12912	1.47	1.48	1.48	1.49	1.49
	47°F(8.3°C)	13835	13558	13490	13436	13315	1.40	1.41	1.41	1.42	1.42
	52°F(11.1°C)	13663	13390	13323	13269	13150	1.26	1.27	1.27	1.27	1.28
	57°F(13.9°C)	13491	13221	13155	13103	12985	1.11	1.12	1.12	1.13	1.13
	59°F(15.0°C)	13423	13154	13088	13036	12919	1.05	1.06	1.07	1.07	1.07
	62°F(16.7°C)	13319	13053	12988	12936	12819	0.97	0.98	0.98	0.98	0.98
	64.4°F(18.0°C)	13251	12986	12921	12869	12753	0.91	0.92	0.92	0.92	0.93
400	-22°F(-30.0°C)	6606	6474	6442	6416	6358	1.46	1.47	1.47	1.47	1.48
	-13°F(-25.0°C)	8324	8158	8117	8085	8012	1.53	1.54	1.55	1.55	1.55
	-4°F(-20.0°C)	10518	10308	10256	10215	10124	1.64	1.65	1.66	1.66	1.66
	0°F(-17.8°C)	11221	10997	10942	10898	10800	1.71	1.72	1.73	1.73	1.74
	5°F(-15.0°C)	12100	11858	11799	11752	11646	1.80	1.82	1.82	1.82	1.83
	14°F(-10.0°C)	13142	12879	12815	12763	12648	1.88	1.90	1.90	1.90	1.91
	17°F(-8.3°C)	13489	13219	13153	13101	12983	1.91	1.92	1.93	1.93	1.94
	22°F(-5.6°C)	13790	13515	13447	13393	13273	1.85	1.86	1.87	1.87	1.88
	27°F(-2.8°C)	14092	13810	13741	13686	13563	1.79	1.80	1.80	1.81	1.82
	32°F(-0.0°C)	14393	14105	14035	13979	13853	1.73	1.74	1.74	1.75	1.75
	35°F(1.7°C)	14574	14282	14211	14154	14027	1.69	1.70	1.71	1.71	1.72
	37°F(2.8°C)	14909	14610	14537	14479	14349	1.64	1.66	1.66	1.66	1.67
	42°F(5.6°C)	15745	15431	15353	15292	15154	1.53	1.54	1.54	1.55	1.55
	44.6°F(7.0°C)	16080	15759	15680	15617	15477	1.48	1.50	1.50	1.50	1.51
	47°F(8.3°C)	16582	16251	16169	16105	15960	1.41	1.43	1.43	1.43	1.44
	52°F(11.1°C)	16377	16049	15969	15905	15762	1.27	1.28	1.28	1.28	1.29
	57°F(13.9°C)	16171	15847	15768	15705	15564	1.12	1.13	1.13	1.14	1.14
	59°F(15.0°C)	16088	15767	15688	15625	15484	1.07	1.07	1.08	1.08	1.08
	62°F(16.7°C)	15965	15646	15567	15505	15366	0.98	0.99	0.99	0.99	0.99
	64.4°F(18.0°C)	15883	15565	15487	15425	15286	0.92	0.93	0.93	0.93	0.93

Table 49 — Low Static Cooling Performance (18K)

COOLING PERFORMANCE AT INDOOR DRY BLUB TEMPERATURE SIZE 18 (Sheet 1 of 4)

AIRFLOW (CFM)	OUTDOOR DB (°F)	ID WB(°F)	60.8°F (16.0°C)					64.4°F (18.0°C)					67°F (19.4°C)					71.6°F (22.0°C)				
		ID DB(°F)	73.4°F (23.0°C)	77.0°F (25.0°C)	80.0°F (26.7°C)	80.6°F (27.0°C)	84.2°F (29.0°C)	73.4°F (23.0°C)	77.0°F (25.0°C)	80.0°F (26.7°C)	80.6°F (27.0°C)	84.2°F (29.0°C)	73.4°F (23.0°C)	77.0°F (25.0°C)	80.0°F (26.7°C)	80.6°F (27.0°C)	84.2°F (29.0°C)	73.4°F (23.0°C)	77.0°F (25.0°C)	80.0°F (26.7°C)	80.6°F (27.0°C)	84.2° (29.0°C)
441	-22°F (-30.0°C)	TC	11811	11827	11839	11840	11856	12522	12537	12550	12552	12567	13271	13288	13303	13305	13320	14070	14085	14101	14103	14121
		S/T	0.42	0.49	0.56	0.56	0.64	0.45	0.52	0.59	0.59	0.68	0.47	0.55	0.63	0.63	0.72	0.50	0.59	0.67	0.67	0.76
		PI	0.53	0.53	0.53	0.53	0.53	0.56	0.56	0.56	0.56	0.56	0.59	0.59	0.59	0.59	0.60	0.63	0.63	0.63	0.63	0.63
	-13°F (-25.0°C)	TC	12795	12812	12826	12826	12844	13566	13582	13595	13598	13614	14376	14395	14411	14414	14430	15243	15259	15276	15278	15297
		S/T	0.42	0.50	0.56	0.56	0.64	0.45	0.53	0.60	0.60	0.68	0.48	0.56	0.63	0.63	0.72	0.50	0.59	0.67	0.67	0.77
		PI	0.57	0.57	0.57	0.57	0.57	0.61	0.61	0.61	0.61	0.61	0.64	0.64	0.64	0.64	0.64	0.68	0.68	0.68	0.68	0.68
	-4°F (-20.0°C)	TC	13779	13798	13813	13813	13832	14610	14627	14641	14644	14662	15482	15502	15520	15523	15540	16415	16433	16451	16453	16474
		S/T	0.43	0.50	0.57	0.57	0.65	0.45	0.53	0.60	0.60	0.69	0.48	0.56	0.64	0.64	0.73	0.51	0.60	0.68	0.68	0.77
		PI	0.62	0.62	0.62	0.62	0.62	0.65	0.65	0.65	0.65	0.66	0.69	0.69	0.69	0.69	0.69	0.73	0.73	0.74	0.74	0.74
	0°F (-17.8°C)	TC	14217	14236	14251	14252	14271	15073	15091	15106	15109	15127	15974	15995	16012	16015	16033	16936	16955	16973	16976	16997
		S/T	0.43	0.50	0.57	0.57	0.65	0.45	0.53	0.60	0.60	0.69	0.48	0.56	0.64	0.64	0.73	0.51	0.60	0.68	0.68	0.77
		PI	0.64	0.64	0.64	0.64	0.64	0.67	0.67	0.68	0.68	0.68	0.71	0.71	0.72	0.72	0.72	0.76	0.76	0.76	0.76	0.76
	5°F (-15.0°C)	TC	14763	14783	14799	14800	14820	15653	15672	15687	15690	15709	16588	16610	16628	16631	16650	17588	17607	17626	17629	17651
		S/T	0.43	0.50	0.57	0.57	0.65	0.46	0.53	0.61	0.61	0.69	0.48	0.57	0.64	0.64	0.73	0.51	0.60	0.68	0.68	0.78
		PI	0.66	0.66	0.66	0.66	0.66	0.70	0.70	0.70	0.70	0.70	0.74	0.74	0.74	0.74	0.74	0.79	0.79	0.79	0.79	0.79
	14°F (-10.0°C)	TC	15753	15774	15791	15792	15813	16703	16722	16739	16742	16762	17700	17723	17743	17746	17766	18767	18787	18808	18811	18834
		S/T	0.43	0.50	0.57	0.57	0.65	0.46	0.53	0.61	0.61	0.69	0.48	0.57	0.64	0.64	0.73	0.51	0.60	0.68	0.68	0.78
		PI	0.61	0.61	0.61	0.61	0.62	0.65	0.65	0.65	0.65	0.65	0.69	0.69	0.69	0.69	0.69	0.73	0.73	0.73	0.73	0.73
	17°F (-8.3°C)	TC	16083	16105	16122	16123	16145	17052	17073	17089	17093	17113	18071	18095	18115	18118	18138	19160	19181	19202	19205	19229
		S/T	0.43	0.51	0.58	0.58	0.66	0.46	0.54	0.61	0.61	0.70	0.48	0.57	0.65	0.65	0.74	0.51	0.60	0.69	0.69	0.78
		PI	0.60	0.60	0.60	0.60	0.60	0.63	0.63	0.64	0.64	0.64	0.67	0.67	0.67	0.67	0.67	0.71	0.71	0.71	0.71	0.71
	23°F (-5.0°C)	TC	16022	16043	16060	16061	16083	16987	17007	17024	17027	17048	18002	18025	18045	18049	18069	19087	19107	19128	19131	19155
		S/T	0.43	0.51	0.58	0.58	0.66	0.46	0.54	0.61	0.61	0.70	0.49	0.57	0.65	0.65	0.74	0.52	0.61	0.69	0.69	0.78
		PI	0.62	0.62	0.62	0.62	0.62	0.66	0.66	0.66	0.66	0.66	0.70	0.70	0.70	0.70	0.70	0.74	0.74	0.74	0.74	0.74
	35°F (1.7°C)	TC	15898	15920	15937	15938	15959	16856	16876	16893	16896	16917	17864	17887	17907	17910	17930	18940	18960	18981	18984	19008
		S/T	0.44	0.51	0.58	0.58	0.66	0.46	0.54	0.62	0.62	0.70	0.49	0.57	0.65	0.65	0.74	0.52	0.61	0.69	0.69	0.79
		PI	0.67	0.67	0.67	0.67	0.67	0.71	0.71	0.71	0.71	0.71	0.75	0.75	0.75	0.75	0.75	0.80	0.80	0.80	0.80	0.80
	41°F (5.0°C)	TC	15731	15752	15769	15770	15791	16679	16699	16715	16719	16738	17676	17699	17718	17722	17741	18741	18761	18781	18784	18808
		S/T	0.44	0.51	0.58	0.58	0.66	0.46	0.54	0.62	0.62	0.70	0.49	0.58	0.65	0.65	0.75	0.52	0.61	0.69	0.69	0.79
		PI	0.70	0.70	0.70	0.70	0.70	0.74	0.74	0.74	0.74	0.74	0.79	0.79	0.79	0.79	0.79	0.83	0.83	0.84	0.84	0.84
	47°F (8.3°C)	TC	15564	15585	15601	15602	15623	16502	16521	16538	16541	16560	17488	17510	17530	17533	17553	18541	18561	18582	18584	18608
		S/T	0.44	0.51	0.58	0.58	0.67	0.46	0.54	0.62	0.62	0.71	0.49	0.58	0.66	0.66	0.75	0.52	0.61	0.70	0.70	0.79
		PI	0.73	0.73	0.73	0.73	0.73	0.77	0.78	0.78	0.78	0.78	0.82	0.82	0.82	0.82	0.82	0.87	0.87	0.87	0.87	0.87
	50°F (10.0°C)	TC	15761	15782	15799	15800	15821	16711	16730	16747	16750	16770	17709	17732	17752	17755	17775	18776	18796	18817	18820	18843
		S/T	0.44	0.52	0.59	0.59	0.67	0.47	0.55	0.62	0.62	0.71	0.49	0.58	0.66	0.66	0.75	0.52	0.62	0.70	0.70	0.80
		PI	0.75	0.75	0.75	0.75	0.75	0.79	0.79	0.80	0.80	0.80	0.84	0.84	0.84	0.84	0.84	0.89	0.89	0.89	0.89	0.90
	59°F (15.0°C)	TC	16352	16374	16391	16392	16414	17337	17358	17375	17378	17399	18373	18397	18417	18421	18441	19480	19501	19522	19525	19550
		S/T	0.44	0.52	0.59	0.59	0.67	0.47	0.55	0.63	0.63	0.71	0.50	0.58	0.66	0.66	0.76	0.53	0.62	0.70	0.70	0.80
		PI	0.80	0.81	0.81	0.81	0.81	0.85	0.85	0.85	0.85	0.86	0.90	0.90	0.91	0.91	0.91	0.96	0.96	0.96	0.96	0.96
	68°F (20.0°C)	TC	16943	16966	16984	16985	17008	17964	17985	18003	18006	18028	19037	19062	19083	19087	19108	20184	20206	20228	20231	20256
		S/T	0.45	0.53	0.61	0.61	0.69	0.48	0.56	0.64	0.64	0.73	0.51	0.60	0.68	0.68	0.78	0.54	0.63	0.72	0.72	0.82
		PI	0.86	0.86	0.86	0.86	0.86	0.91	0.91	0.91	0.91	0.91	0.97	0.97	0.97	0.97	0.97	1.02	1.03	1.03	1.03	1.03
	77°F (25.0°C)	TC	17534	17557	17576	17577	17601	18590	18612	18631	18635	18657	19701	19727	19749	19752	19774	20888	20911	20934	20937	20963
		S/T	0.46	0.54	0.61	0.61	0.70	0.49	0.57	0.65	0.65	0.74	0.52	0.61	0.69	0.69	0.79	0.55	0.64	0.73	0.73	0.83
		PI	0.91	0.92	0.92	0.92	0.92	0.97	0.97	0.97	0.97	0.97	1.03	1.03	1.03	1.03	1.03	1.09	1.09	1.09	1.09	1.09
	82°F (27.8°C)	TC	17319	17342	17361	17362	17385	18363	18384	18403	18406	18428	19460	19485	19507	19510	19532	20632	20655	20677	20680	20706
		S/T	0.47	0.55	0.62	0.62	0.71	0.49	0.58	0.66	0.66	0.75	0.52	0.61	0.70	0.70	0.80	0.55	0.65	0.74	0.74	0.84
		PI	0.99	0.99	0.99	0.99	0.99	1.05	1.05	1.05	1.05	1.05	1.11	1.11	1.11	1.11	1.12	1.18	1.18	1.18	1.18	1.18
	86°F (30.0°C)	TC	16462	16484	16502	16502	16525	17454	17475	17492	17495	17516	18497	18521	18541	18545	18565	19611	19632	19654	19657	19681
		S/T	0.47	0.55	0.63	0.63	0.72	0.50	0.59	0.67	0.67	0.76	0.53	0.62	0.71	0.71	0.81	0.56	0.66	0.75	0.75	0.85
		PI	1.10	1.10	1.11	1.11	1.11	1.17	1.17	1.17	1.17	1.17	1.24	1.24	1.24	1.24	1.24	1.31	1.32	1.32	1.32	1.32
	95°F (35.0°C)	TC	14533	14553	14568	14569	14589	15409	15427	15442	15446	15464	16330	16351	16369	16372	16390	17313	17332	17351	17354	17375
		S/T	0.47	0.55	0.63	0.63	0.72	0.50	0.59	0.67	0.67	0.76	0.53	0.62	0.71	0.71	0.81	0.56	0.66	0.75	0.75	0.85
		PI	1.36	1.36	1.36	1.36	1.37	1.44	1.44	1.45	1.45	1.45	1.53	1.53	1.53	1.53	1.53	1.62	1.62	1.62	1.62	1.63
	104°F (40.0°C)	TC	12572	12589	12603	12603	12620	13330	13346	13359	13362	13377	14126	14145	14160	14163	14179	14977	14994	15010	15012	15031
		S/T	0.48	0.57	0.64	0.64	0.74	0.51	0.60	0.68	0.68	0.78	0.54	0.64	0.72	0.72	0.83	0.58	0.68	0.77	0.77	0.88
		PI	1.30	1.30	1.30	1.30	1.30	1.37	1.38	1.38	1.38	1.38	1.46	1.46	1.46	1.46	1.46	1.54	1.55	1.55	1.55	1.55
	109.4°F (43.0°C)	TC	11396	11411	11423	11424	11439	12083	12097	12109	12111	12126	12804	12821	12835	12838	12852	13576	13591	13605	13608	13624
		S/T	0.50	0.59	0.67	0.67	0.76	0.53	0.62	0.71	0.71	0.81	0.56	0.66	0.75	0.75	0.86	0.60	0.70	0.80	0.80	0.91
		PI	1.26	1.26	1.26	1.26	1.26	1.33	1.34	1.34	1.34	1.34	1.41	1.42	1.42	1.42	1.42	1.50	1.50	1.50	1.50	1.50
	114.8°F (46.0°C)	TC	10057	10070	10081	10082	10095	10663	10676	10686	10688	10701	11300	11315	11327	11329	11342	11981	11994	12007	12009	12024
		S/T	0.51	0.60	0.68	0.68	0.77	0.54	0.63	0.72	0.72	0.82	0.57	0.67	0.76	0.76	0.87	0.60	0.71	0.81	0.81	0.92
		PI	1.26	1.26	1.26	1.26	1.26	1.33	1.33	1.34	1.34	1.34	1.41	1.41	1.42	1.42	1.42	1.50	1.50	1.50	1.50	1.50
	122°F (50.0°C)	TC	8272	8283	8292	8292	8303	8770	8781	8789	8791	8801	9294	9306	9317	9318	9329	9854	9865	9876	9877	9890
		S/T	0.52	0.61	0.69	0.69	0.79	0.55	0.65	0.73	0.73	0.84	0.58	0.68	0.78	0.78	0.89	0.62	0.73	0.82	0.82	0.94
		PI	1.26	1.26	1.26	1.26	1.26	1.33	1.33	1.33	1.33	1.34	1.41	1.41	1.41	1.41	1.42	1.50	1.50	1.50	1.50	1.50

COOLING PERFORMANCE AT INDOOR DRY BULB TEMPERATURE SIZE 18 (Sheet 2 of 4)

AIRFLOW (CFM)	OUTDOOR DB (°F)	ID WB(°F)	60.8°F (16.0°C)					64.4°F (18.0°C)					67°F (19.4°C)					71.6°F (22.0°C)				
		ID DB(°F)	73.4°F (23.0°C)	77.0°F (25.0°C)	80.0°F (26.7°C)	80.6°F (27.0°C)	84.2°F (29.0°C)	73.4°F (23.0°C)	77.0°F (25.0°C)	80.0°F (26.7°C)	80.6°F (27.0°C)	84.2°F (29.0°C)	73.4°F (23.0°C)	77.0°F (25.0°C)	80.0°F (26.7°C)	80.6°F (27.0°C)	84.2°F (29.0°C)	73.4°F (23.0°C)	77.0°F (25.0°C)	80.0°F (26.7°C)	80.6°F (27.0°C)	84.2° (29.0°C)
500	-22°F (-30.0°C)	TC	12308	12324	12338	12338	12355	13049	13065	13078	13080	13096	13829	13847	13862	13865	13881	14662	14678	14694	14696	14715
		S/T	0.44	0.51	0.58	0.58	0.67	0.46	0.55	0.62	0.62	0.71	0.49	0.58	0.66	0.66	0.75	0.52	0.61	0.70	0.70	0.79
		PI	0.55	0.55	0.55	0.55	0.55	0.58	0.58	0.58	0.58	0.59	0.62	0.62	0.62	0.62	0.62	0.66	0.66	0.66	0.66	0.66
	-13°F (-25.0°C)	TC	13333	13351	13366	13366	13384	14137	14154	14168	14170	14187	14981	15001	15018	15020	15037	15884	15901	15919	15921	15941
		S/T	0.44	0.52	0.59	0.59	0.67	0.47	0.55	0.62	0.62	0.71	0.50	0.58	0.66	0.66	0.75	0.53	0.62	0.70	0.70	0.80
		PI	0.60	0.60	0.60	0.60	0.60	0.63	0.63	0.63	0.63	0.63	0.67	0.67	0.67	0.67	0.67	0.71	0.71	0.71	0.71	0.71
	-4°F (-20.0°C)	TC	14359	14378	14394	14394	14414	15224	15242	15257	15260	15279	16134	16155	16173	16176	16194	17106	17125	17143	17146	17167
		S/T	0.44	0.52	0.59	0.59	0.67	0.47	0.55	0.63	0.63	0.72	0.50	0.59	0.66	0.67	0.76	0.53	0.62	0.70	0.70	0.80
		PI	0.64	0.64	0.64	0.64	0.64	0.68	0.68	0.68	0.68	0.68	0.72	0.72	0.72	0.72	0.72	0.76	0.77	0.77	0.77	0.77
	0°F (-17.8°C)	TC	14815	14835	14851	14851	14871	15708	15726	15742	15745	15764	16646	16668	16686	16689	16708	17649	17668	17687	17690	17712
		S/T	0.45	0.52	0.59	0.59	0.68	0.47	0.55	0.63	0.63	0.72	0.50	0.59	0.67	0.67	0.76	0.53	0.62	0.71	0.71	0.81
		PI	0.66	0.66	0.66	0.66	0.66	0.70	0.70	0.70	0.70	0.70	0.74	0.74	0.75	0.75	0.75	0.79	0.79	0.79	0.79	0.79
	5°F (-15.0°C)	TC	15385	15405	15422	15423	15443	16312	16331	16347	16350	16370	17286	17309	17328	17331	17351	18328	18348	18368	18371	18393
		S/T	0.45	0.52	0.60	0.60	0.68	0.47	0.56	0.63	0.63	0.72	0.50	0.59	0.67	0.67	0.76	0.53	0.63	0.71	0.71	0.81
		PI	0.69	0.69	0.69	0.69	0.69	0.73	0.73	0.73	0.73	0.73	0.77	0.77	0.77	0.77	0.78	0.82	0.82	0.82	0.82	0.82
	14°F (-10.0°C)	TC	16416	16438	16456	16457	16479	17405	17426	17443	17447	17467	18445	18469	18490	18493	18514	19557	19578	19599	19602	19627
		S/T	0.45	0.53	0.60	0.60	0.68	0.48	0.56	0.63	0.63	0.72	0.50	0.59	0.67	0.67	0.77	0.53	0.63	0.71	0.71	0.81
		PI	0.64	0.64	0.64	0.64	0.64	0.68	0.68	0.68	0.68	0.68	0.72	0.72	0.72	0.72	0.72	0.76	0.76	0.76	0.76	0.76
	17°F (-8.3°C)	TC	16760	16782	16801	16801	16824	17770	17791	17809	17812	17833	18832	18856	18877	18881	18902	19966	19988	20010	20013	20038
		S/T	0.45	0.53	0.60	0.60	0.68	0.48	0.56	0.64	0.64	0.72	0.51	0.59	0.67	0.67	0.77	0.54	0.63	0.71	0.71	0.81
		PI	0.62	0.62	0.62	0.62	0.63	0.66	0.66	0.66	0.66	0.66	0.70	0.70	0.70	0.70	0.70	0.74	0.74	0.74	0.74	0.74
	23°F (-5.0°C)	TC	16696	16718	16736	16737	16760	17702	17723	17740	17744	17765	18759	18784	18805	18808	18829	19890	19911	19933	19936	19961
		S/T	0.45	0.53	0.60	0.60	0.69	0.48	0.56	0.64	0.64	0.73	0.51	0.60	0.68	0.68	0.77	0.54	0.63	0.72	0.72	0.82
		PI	0.65	0.65	0.65	0.65	0.65	0.69	0.69	0.69	0.69	0.69	0.73	0.73	0.73	0.73	0.73	0.77	0.77	0.77	0.77	0.77
	35°F (1.7°C)	TC	16567	16590	16608	16608	16631	17566	17587	17604	17608	17628	18615	18639	18660	18664	18685	19737	19758	19780	19783	19808
		S/T	0.45	0.53	0.61	0.61	0.69	0.48	0.56	0.64	0.64	0.73	0.51	0.60	0.68	0.68	0.78	0.54	0.63	0.72	0.72	0.82
		PI	0.70	0.70	0.70	0.70	0.70	0.74	0.74	0.74	0.74	0.74	0.78	0.78	0.78	0.78	0.79	0.83	0.83	0.83	0.83	0.83
	41°F (5.0°C)	TC	16393	16415	16433	16434	16456	17381	17402	17419	17422	17443	18419	18443	18464	18467	18488	19529	19550	19572	19575	19599
		S/T	0.46	0.53	0.61	0.61	0.69	0.48	0.57	0.64	0.64	0.73	0.51	0.60	0.68	0.68	0.78	0.54	0.64	0.72	0.72	0.82
		PI	0.73	0.73	0.73	0.73	0.73	0.77	0.77	0.77	0.77	0.78	0.82	0.82	0.82	0.82	0.82	0.87	0.87	0.87	0.87	0.87
	47°F (8.3°C)	TC	16219	16241	16258	16259	16281	17196	17217	17234	17237	17257	18224	18247	18268	18271	18291	19322	19343	19364	19367	19391
		S/T	0.46	0.54	0.61	0.61	0.69	0.48	0.57	0.65	0.65	0.74	0.51	0.60	0.68	0.68	0.78	0.54	0.64	0.72	0.72	0.83
		PI	0.76	0.76	0.76	0.76	0.76	0.81	0.81	0.81	0.81	0.81	0.86	0.86	0.86	0.86	0.86	0.91	0.91	0.91	0.91	0.91
	50°F (10.0°C)	TC	16424	16446	16464	16465	16487	17414	17434	17452	17455	17476	18454	18478	18499	18502	18523	19566	19587	19609	19612	19636
		S/T	0.46	0.54	0.61	0.61	0.70	0.49	0.57	0.65	0.65	0.74	0.52	0.60	0.69	0.69	0.78	0.55	0.64	0.73	0.73	0.83
		PI	0.78	0.78	0.78	0.78	0.78	0.83	0.83	0.83	0.83	0.83	0.88	0.88	0.88	0.88	0.88	0.93	0.93	0.93	0.93	0.93
	59°F (15.0°C)	TC	17040	17063	17081	17082	17105	18067	18088	18106	18110	18131	19146	19171	19192	19196	19217	20300	20322	20344	20347	20372
		S/T	0.46	0.54	0.61	0.61	0.70	0.49	0.57	0.65	0.65	0.74	0.52	0.61	0.69	0.69	0.79	0.55	0.64	0.73	0.73	0.83
		PI	0.84	0.84	0.84	0.84	0.84	0.89	0.89	0.89	0.89	0.89	0.94	0.94	0.94	0.94	0.95	1.00	1.00	1.00	1.00	1.00
	68°F (20.0°C)	TC	17656	17680	17699	17699	17723	18720	18742	18760	18764	18786	19838	19864	19886	19890	19912	21034	21056	21079	21083	21109
		S/T	0.47	0.56	0.63	0.63	0.72	0.50	0.59	0.67	0.67	0.76	0.53	0.62	0.71	0.71	0.81	0.56	0.66	0.75	0.75	0.86
		PI	0.90	0.90	0.90	0.90	0.90	0.95	0.95	0.95	0.95	0.95	1.01	1.01	1.01	1.01	1.01	1.07	1.07	1.07	1.07	1.07
	77°F (25.0°C)	TC	18272	18296	18316	18317	18341	19373	19396	19415	19419	19442	20530	20557	20580	20584	20607	21767	21791	21815	21818	21845
		S/T	0.48	0.56	0.64	0.64	0.73	0.51	0.60	0.68	0.68	0.77	0.54	0.63	0.72	0.72	0.82	0.57	0.67	0.76	0.76	0.87
		PI	0.95	0.95	0.96	0.96	0.96	1.01	1.01	1.01	1.01	1.01	1.07	1.07	1.07	1.07	1.08	1.14	1.14	1.14	1.14	1.14
	82°F (27.8°C)	TC	18048	18072	18092	18092	18117	19136	19158	19177	19181	19204	20279	20305	20328	20331	20354	21501	21524	21547	21551	21578
		S/T	0.49	0.57	0.65	0.65	0.74	0.51	0.60	0.69	0.69	0.78	0.55	0.64	0.73	0.73	0.83	0.58	0.68	0.77	0.77	0.88
		PI	1.03	1.03	1.03	1.03	1.03	1.09	1.09	1.10	1.10	1.10	1.16	1.16	1.16	1.16	1.16	1.23	1.23	1.23	1.23	1.23
	86°F (30.0°C)	TC	17155	17178	17196	17197	17220	18188	18210	18228	18232	18253	19275	19300	19322	19325	19347	20436	20459	20481	20484	20510
		S/T	0.49	0.58	0.66	0.66	0.75	0.52	0.61	0.69	0.70	0.79	0.55	0.65	0.74	0.74	0.84	0.59	0.69	0.78	0.78	0.89
		PI	1.15	1.15	1.15	1.15	1.15	1.22	1.22	1.22	1.22	1.22	1.29	1.29	1.30	1.30	1.30	1.37	1.37	1.37	1.37	1.37
	95°F (35.0°C)	TC	15145	15165	15181	15182	15203	16057	16076	16092	16095	16115	17017	17039	17058	17061	17080	18042	18062	18081	18084	18107
		S/T	0.49	0.58	0.66	0.66	0.75	0.52	0.61	0.69	0.70	0.79	0.55	0.65	0.74	0.74	0.84	0.59	0.69	0.78	0.78	0.89
		PI	1.42	1.42	1.42	1.42	1.42	1.50	1.50	1.51	1.51	1.51	1.59	1.60	1.60	1.60	1.60	1.69	1.69	1.69	1.69	1.69
	104°F (40.0°C)	TC	13101	13119	13133	13134	13151	13891	13907	13921	13924	13940	14721	14740	14756	14759	14776	15608	15625	15642	15644	15664
		S/T	0.50	0.59	0.67	0.67	0.77	0.53	0.63	0.71	0.71	0.81	0.57	0.66	0.76	0.76	0.86	0.60	0.70	0.80	0.80	0.91
		PI	1.35	1.35	1.35	1.35	1.36	1.43	1.43	1.44	1.44	1.44	1.52	1.52	1.52	1.52	1.52	1.61	1.61	1.61	1.61	1.62
	109.4°F (43.0°C)	TC	11875	11891	11904	11905	11921	12591	12606	12618	12621	12636	13343	13361	13375	13378	13393	14147	14163	14178	14180	14198
		S/T	0.52	0.61	0.70	0.70	0.79	0.55	0.65	0.74	0.74	0.84	0.59	0.69	0.78	0.78	0.89	0.62	0.73	0.83	0.83	0.95
		PI	1.31	1.31	1.31	1.31	1.32	1.39	1.39	1.39	1.39	1.40	1.47	1.48	1.48	1.48	1.48	1.56	1.56	1.57	1.57	1.57
	114.8°F (46.0°C)	TC	10480	10494	10506	10506	10520	11112	11125	11136	11138	11151	11776	11791	11804	11806	11819	12485	12499	12512	12514	12530
		S/T	0.53	0.62	0.70	0.70	0.80	0.56	0.66	0.75	0.75	0.85	0.59	0.70	0.79	0.79	0.90	0.63	0.74	0.84	0.84	0.96
		PI	1.31	1.31	1.31	1.31	1.32	1.39	1.39	1.39	1.39	1.39	1.47	1.47	1.48	1.48	1.48	1.56	1.56	1.56	1.56	1.57
	122°F (50.0°C)	TC	8620	8631	8641	8641	8653	9139	9150	9159	9161	9172	9685	9698	9709	9711	9721	10269	10280	10291	10293	10306
		S/T	0.54	0.63	0.72	0.72	0.82	0.57	0.67	0.76	0.76	0.87	0.61	0.71	0.81	0.81	0.92	0.64	0.76	0.86	0.86	0.98
		PI	1.31	1.31	1.31	1.31	1.31	1.39	1.39	1.39	1.39	1.39	1.47	1.47	1.47	1.47	1.48	1.56	1.56	1.56	1.56	1.56

COOLING PERFORMANCE AT INDOOR DRY BULB TEMPERATURE SIZE 18 (Sheet 3 of 4)

AIRFLOW (CFM)	OUTDOOR DB (°F)	ID WB(°F)	60.8°F (16.0°C)					64.4°F (18.0°C)					67°F (19.4°C)					71.6°F (22.0°C)				
		ID DB(°F)	73.4°F (23.0°C)	77.0°F (25.0°C)	80.0°F (26.7°C)	80.6°F (27.0°C)	84.2°F (29.0°C)	73.4°F (23.0°C)	77.0°F (25.0°C)	80.0°F (26.7°C)	80.6°F (27.0°C)	84.2°F (29.0°C)	73.4°F (23.0°C)	77.0°F (25.0°C)	80.0°F (26.7°C)	80.6°F (27.0°C)	84.2°F (29.0°C)	73.4°F (23.0°C)	77.0°F (25.0°C)	80.0°F (26.7°C)	80.6°F (27.0°C)	84.2° (29.0°C)
559	-22°F (-30.0°C)	TC	12826	12843	12857	12857	12875	13599	13615	13628	13631	13647	14411	14430	14446	14449	14465	15279	15296	15313	15315	15334
		S/T	0.46	0.54	0.61	0.61	0.69	0.48	0.57	0.65	0.65	0.74	0.51	0.60	0.68	0.68	0.78	0.54	0.64	0.73	0.73	0.83
		PI	0.57	0.57	0.57	0.57	0.58	0.61	0.61	0.61	0.61	0.61	0.64	0.64	0.65	0.65	0.65	0.68	0.68	0.68	0.68	0.69
	-13°F (-25.0°C)	TC	13894	13913	13928	13929	13948	14732	14749	14764	14767	14784	15612	15632	15650	15653	15670	16553	16571	16589	16591	16612
		S/T	0.46	0.54	0.61	0.61	0.70	0.49	0.57	0.65	0.65	0.74	0.52	0.61	0.69	0.69	0.79	0.55	0.64	0.73	0.73	0.83
		PI	0.62	0.62	0.62	0.62	0.62	0.66	0.66	0.66	0.66	0.66	0.70	0.70	0.70	0.70	0.70	0.74	0.74	0.74	0.74	0.74
	-4°F (-20.0°C)	TC	14963	14983	15000	15000	15020	15865	15884	15899	15903	15922	16813	16835	16853	16857	16875	17826	17845	17865	17867	17890
		S/T	0.46	0.54	0.62	0.62	0.70	0.49	0.58	0.65	0.65	0.75	0.52	0.61	0.69	0.69	0.79	0.55	0.65	0.73	0.73	0.84
		PI	0.67	0.67	0.67	0.67	0.67	0.71	0.71	0.71	0.71	0.71	0.75	0.75	0.75	0.75	0.75	0.80	0.80	0.80	0.80	0.80
	0°F (-17.8°C)	TC	15438	15459	15476	15476	15497	16369	16388	16404	16407	16427	17347	17369	17388	17392	17411	18392	18412	18432	18435	18458
		S/T	0.46	0.54	0.62	0.62	0.71	0.49	0.58	0.66	0.66	0.75	0.52	0.61	0.69	0.69	0.79	0.55	0.65	0.74	0.74	0.84
		PI	0.69	0.69	0.69	0.69	0.69	0.73	0.73	0.73	0.73	0.73	0.78	0.78	0.78	0.78	0.78	0.82	0.82	0.82	0.82	0.82
	5°F (-15.0°C)	TC	16032	16054	16071	16072	16093	16998	17018	17035	17039	17059	18014	18037	18057	18061	18081	19099	19120	19141	19144	19168
		S/T	0.47	0.55	0.62	0.62	0.71	0.49	0.58	0.66	0.66	0.75	0.52	0.61	0.70	0.70	0.80	0.56	0.65	0.74	0.74	0.84
		PI	0.72	0.72	0.72	0.72	0.72	0.76	0.76	0.76	0.76	0.76	0.81	0.81	0.81	0.81	0.81	0.85	0.85	0.86	0.86	0.86
	14°F (-10.0°C)	TC	17107	17130	17148	17149	17172	18138	18159	18177	18181	18202	19221	19246	19268	19271	19293	20380	20402	20424	20427	20453
		S/T	0.47	0.55	0.62	0.62	0.71	0.50	0.58	0.66	0.66	0.75	0.52	0.62	0.70	0.70	0.80	0.56	0.65	0.74	0.74	0.85
		PI	0.67	0.67	0.67	0.67	0.67	0.71	0.71	0.71	0.71	0.71	0.75	0.75	0.75	0.75	0.75	0.79	0.79	0.80	0.80	0.80
	17°F (-8.3°C)	TC	17465	17489	17508	17508	17532	18518	18540	18558	18562	18584	19624	19650	19671	19675	19697	20806	20829	20852	20855	20881
		S/T	0.47	0.55	0.62	0.62	0.71	0.50	0.58	0.66	0.66	0.75	0.53	0.62	0.70	0.70	0.80	0.56	0.65	0.74	0.74	0.85
		PI	0.65	0.65	0.65	0.65	0.65	0.69	0.69	0.69	0.69	0.69	0.73	0.73	0.73	0.73	0.73	0.77	0.77	0.78	0.78	0.78
	23°F (-5.0°C)	TC	17398	17422	17441	17441	17465	18447	18469	18487	18491	18513	19549	19574	19596	19600	19622	20727	20749	20772	20775	20801
		S/T	0.47	0.55	0.63	0.63	0.72	0.50	0.59	0.67	0.67	0.76	0.53	0.62	0.71	0.71	0.80	0.56	0.66	0.75	0.75	0.85
		PI	0.67	0.68	0.68	0.68	0.68	0.72	0.72	0.72	0.72	0.72	0.76	0.76	0.76	0.76	0.76	0.80	0.80	0.81	0.81	0.81
	35°F (1.7°C)	TC	17265	17288	17306	17307	17331	18305	18327	18345	18348	18370	19399	19424	19446	19449	19471	20568	20590	20612	20615	20641
		S/T	0.47	0.56	0.63	0.63	0.72	0.50	0.59	0.67	0.67	0.76	0.53	0.62	0.71	0.71	0.81	0.56	0.66	0.75	0.75	0.86
		PI	0.73	0.73	0.73	0.73	0.73	0.77	0.77	0.77	0.77	0.77	0.82	0.82	0.82	0.82	0.82	0.86	0.87	0.87	0.87	0.87
	41°F (5.0°C)	TC	17083	17106	17124	17125	17148	18112	18134	18152	18155	18177	19195	19219	19241	19244	19266	20351	20373	20395	20399	20424
		S/T	0.47	0.56	0.63	0.63	0.72	0.50	0.59	0.67	0.67	0.76	0.53	0.63	0.71	0.71	0.81	0.56	0.66	0.75	0.75	0.86
		PI	0.76	0.76	0.76	0.76	0.76	0.81	0.81	0.81	0.81	0.81	0.85	0.85	0.86	0.86	0.86	0.90	0.91	0.91	0.91	0.91
	47°F (8.3°C)	TC	16901	16924	16942	16943	16966	17920	17941	17959	17962	17984	18990	19015	19036	19040	19061	20135	20157	20178	20182	20207
		S/T	0.48	0.56	0.63	0.63	0.72	0.50	0.59	0.67	0.67	0.77	0.53	0.63	0.71	0.71	0.81	0.57	0.66	0.76	0.76	0.86
		PI	0.79	0.79	0.80	0.80	0.80	0.84	0.84	0.84	0.84	0.84	0.89	0.89	0.89	0.89	0.89	0.94	0.95	0.95	0.95	0.95
	50°F (10.0°C)	TC	17115	17138	17157	17157	17181	18147	18168	18186	18190	18211	19231	19256	19277	19281	19302	20389	20412	20434	20437	20462
		S/T	0.48	0.56	0.64	0.64	0.73	0.51	0.59	0.68	0.68	0.77	0.54	0.63	0.72	0.72	0.82	0.57	0.67	0.76	0.76	0.87
		PI	0.81	0.81	0.82	0.82	0.82	0.86	0.86	0.86	0.86	0.87	0.91	0.91	0.92	0.92	0.92	0.97	0.97	0.97	0.97	0.97
	59°F (15.0°C)	TC	17757	17781	17800	17801	17825	18827	18849	18868	18872	18894	19952	19978	20000	20004	20026	21154	21177	21200	21203	21230
		S/T	0.48	0.56	0.64	0.64	0.73	0.51	0.60	0.68	0.68	0.77	0.54	0.63	0.72	0.72	0.82	0.57	0.67	0.76	0.76	0.87
		PI	0.87	0.87	0.88	0.88	0.88	0.93	0.93	0.93	0.93	0.93	0.98	0.98	0.98	0.98	0.98	1.04	1.04	1.04	1.04	1.04
	68°F (20.0°C)	TC	18399	18424	18443	18444	18469	19508	19531	19550	19554	19577	20673	20700	20723	20727	20750	21919	21942	21966	21970	21997
		S/T	0.49	0.58	0.66	0.66	0.75	0.52	0.61	0.70	0.70	0.79	0.55	0.65	0.74	0.74	0.84	0.59	0.69	0.78	0.78	0.89
		PI	0.93	0.93	0.94	0.94	0.94	0.99	0.99	0.99	0.99	0.99	1.05	1.05	1.05	1.05	1.05	1.11	1.11	1.11	1.11	1.12
	77°F (25.0°C)	TC	19041	19066	19087	19088	19113	20188	20212	20232	20236	20260	21394	21422	21446	21450	21474	22683	22708	22733	22736	22764
		S/T	0.50	0.59	0.67	0.67	0.76	0.53	0.62	0.71	0.71	0.80	0.56	0.66	0.75	0.75	0.85	0.60	0.70	0.79	0.79	0.90
		PI	0.99	0.99	1.00	1.00	1.00	1.05	1.05	1.06	1.06	1.06	1.12	1.12	1.12	1.12	1.12	1.18	1.18	1.19	1.19	1.19
	82°F (27.8°C)	TC	18807	18833	18853	18854	18879	19941	19964	19984	19988	20012	21132	21160	21183	21187	21211	22405	22430	22454	22458	22486
		S/T	0.51	0.59	0.67	0.67	0.77	0.54	0.63	0.72	0.72	0.82	0.57	0.67	0.76	0.76	0.86	0.60	0.71	0.80	0.80	0.92
		PI	1.07	1.08	1.08	1.08	1.08	1.14	1.14	1.14	1.14	1.14	1.21	1.21	1.21	1.21	1.21	1.28	1.28	1.28	1.28	1.28
	86°F (30.0°C)	TC	17876	17901	17920	17921	17945	18954	18976	18995	18999	19021	20086	20112	20135	20138	20161	21296	21320	21343	21346	21373
		S/T	0.51	0.60	0.68	0.68	0.78	0.54	0.64	0.72	0.72	0.83	0.58	0.68	0.77	0.77	0.88	0.61	0.72	0.81	0.81	0.93
		PI	1.20	1.20	1.20	1.20	1.20	1.27	1.27	1.27	1.27	1.27	1.35	1.35	1.35	1.35	1.35	1.43	1.43	1.43	1.43	1.43
	95°F (35.0°C)	TC	15782	15803	15820	15821	15842	16733	16753	16770	16773	16793	17733	17756	17776	17779	17799	18801	18822	18842	18845	18869
		S/T	0.51	0.60	0.68	0.68	0.78	0.54	0.64	0.72	0.72	0.83	0.58	0.68	0.77	0.77	0.88	0.61	0.72	0.81	0.81	0.93
		PI	1.48	1.48	1.48	1.48	1.48	1.57	1.57	1.57	1.57	1.57	1.66	1.66	1.66	1.66	1.67	1.76	1.76	1.76	1.76	1.77
	104°F (40.0°C)	TC	13653	13671	13686	13686	13705	14475	14493	14507	14510	14527	15340	15360	15377	15380	15397	16265	16282	16300	16303	16323
		S/T	0.53	0.62	0.70	0.70	0.80	0.56	0.65	0.74	0.74	0.85	0.59	0.69	0.79	0.79	0.90	0.63	0.73	0.83	0.83	0.95
		PI	1.41	1.41	1.41	1.41	1.41	1.49	1.49	1.50	1.50	1.50	1.58	1.58	1.59	1.59	1.59	1.68	1.68	1.68	1.68	1.68
	109.4°F (43.0°C)	TC	12375	12392	12405	12406	12422	13121	13136	13149	13152	13168	13905	13923	13938	13941	13956	14743	14759	14775	14777	14795
		S/T	0.54	0.64	0.73	0.73	0.83	0.58	0.68	0.77	0.77	0.88	0.61	0.72	0.82	0.82	0.93	0.65	0.76	0.86	0.86	0.99
		PI	1.37	1.37	1.37	1.37	1.37	1.45	1.45	1.45	1.45	1.45	1.54	1.54	1.54	1.54	1.54	1.63	1.63	1.63	1.63	1.63
	114.8°F (46.0°C)	TC	10921	10936	10948	10948	10963	11579	11593	11604	11607	11621	12271	12287	12301	12303	12317	13010	13025	13039	13041	13057
		S/T	0.55	0.65	0.73	0.73	0.84	0.58	0.69	0.78	0.78	0.89	0.62	0.73	0.83	0.83	0.94	0.66	0.77	0.87	0.87	1.00
		PI	1.37	1.37	1.37	1.37	1.37	1.45	1.45	1.45	1.45	1.45	1.53	1.54	1.54	1.54	1.54	1.63	1.63	1.63	1.63	1.63
	122°F (50.0°C)	TC	8983	8995	9004	9005	9017	9524	9535	9545	9547	9558	10093	10106	10117	10119	10130	10701	10713	10724	10726	10739
		S/T	0.56	0.66	0.75	0.75	0.86	0.60	0.70	0.80	0.80	0.91	0.63	0.74	0.84	0.84	0.96	0.67	0.79	0.90	0.90	1.00
		PI	1.36	1.37	1.37	1.37	1.37	1.45	1.45	1.45	1.45	1.45	1.53	1.53	1.54	1.54	1.54	1.62	1.63	1.63	1.63	1.63

COOLING PERFORMANCE AT INDOOR DRY BULB TEMPERATURE SIZE 18 (Sheet 4 of 4)

AIRFLOW (CFM)	OUTDOOR DB (°F)	ID WB(°F)	60.8°F (16.0°C)					64.4°F (18.0°C)					67°F (19.4°C)					71.6°F (22.0°C)				
		ID DB(°F)	73.4°F (23.0°C)	77.0°F (25.0°C)	80.0°F (26.7°C)	80.6°F (27.0°C)	84.2°F (29.0°C)	73.4°F (23.0°C)	77.0°F (25.0°C)	80.0°F (26.7°C)	80.6°F (27.0°C)	84.2°F (29.0°C)	73.4°F (23.0°C)	77.0°F (25.0°C)	80.0°F (26.7°C)	80.6°F (27.0°C)	84.2°F (29.0°C)	73.4°F (23.0°C)	77.0°F (25.0°C)	80.0°F (26.7°C)	80.6°F (27.0°C)	84.2° (29.0°C)
600	-22°F (-30.0°C)	TC	13365	13383	13398	13398	13416	14171	14188	14202	14204	14221	15017	15037	15054	15057	15073	15922	15940	15957	15959	15979
		S/T	0.48	0.56	0.63	0.63	0.72	0.50	0.59	0.67	0.67	0.77	0.53	0.63	0.71	0.71	0.81	0.57	0.67	0.76	0.76	0.86
		PI	0.60	0.60	0.60	0.60	0.60	0.63	0.63	0.63	0.63	0.64	0.67	0.67	0.67	0.67	0.67	0.71	0.71	0.71	0.71	0.71
	-13°F (-25.0°C)	TC	14479	14499	14514	14515	14534	15352	15370	15385	15388	15406	16269	16290	16308	16311	16329	17249	17268	17287	17289	17311
		S/T	0.48	0.56	0.64	0.64	0.73	0.51	0.60	0.68	0.68	0.77	0.54	0.63	0.72	0.72	0.82	0.57	0.67	0.76	0.76	0.87
		PI	0.65	0.65	0.65	0.65	0.65	0.69	0.69	0.69	0.69	0.69	0.73	0.73	0.73	0.73	0.73	0.77	0.77	0.77	0.77	0.77
	-4°F (-20.0°C)	TC	15593	15614	15631	15631	15653	16533	16552	16569	16572	16592	17520	17543	17563	17566	17586	18576	18596	18616	18619	18643
		S/T	0.48	0.57	0.64	0.64	0.73	0.51	0.60	0.68	0.68	0.78	0.54	0.64	0.72	0.72	0.82	0.57	0.67	0.77	0.77	0.87
		PI	0.70	0.70	0.70	0.70	0.70	0.74	0.74	0.74	0.74	0.74	0.78	0.78	0.78	0.79	0.79	0.83	0.83	0.83	0.83	0.83
	0°F (-17.8°C)	TC	16088	16110	16127	16128	16149	17058	17078	17095	17098	17118	18077	18100	18120	18124	18144	19166	19187	19207	19210	19234
		S/T	0.48	0.57	0.64	0.64	0.73	0.51	0.60	0.68	0.68	0.78	0.54	0.64	0.72	0.72	0.83	0.58	0.68	0.77	0.77	0.88
		PI	0.72	0.72	0.72	0.72	0.72	0.76	0.76	0.76	0.76	0.77	0.81	0.81	0.81	0.81	0.81	0.86	0.86	0.86	0.86	0.86
	5°F (-15.0°C)	TC	16707	16729	16747	16748	16771	17714	17735	17752	17756	17777	18772	18796	18817	18821	18842	19903	19925	19946	19949	19974
		S/T	0.49	0.57	0.65	0.65	0.74	0.51	0.60	0.69	0.69	0.78	0.55	0.64	0.73	0.73	0.83	0.58	0.68	0.77	0.77	0.88
		PI	0.75	0.75	0.75	0.75	0.75	0.79	0.79	0.79	0.79	0.79	0.84	0.84	0.84	0.84	0.84	0.89	0.89	0.89	0.89	0.89
	14°F (-10.0°C)	TC	17827	17851	17870	17871	17895	18901	18924	18942	18946	18968	20030	20056	20079	20082	20105	21237	21260	21283	21287	21313
		S/T	0.49	0.57	0.65	0.65	0.74	0.52	0.61	0.69	0.69	0.78	0.55	0.64	0.73	0.73	0.83	0.58	0.68	0.77	0.77	0.88
		PI	0.69	0.70	0.70	0.70	0.70	0.74	0.74	0.74	0.74	0.74	0.78	0.78	0.78	0.78	0.78	0.83	0.83	0.83	0.83	0.83
	17°F (-8.3°C)	TC	18200	18225	18244	18245	18270	19297	19320	19339	19343	19366	20450	20476	20499	20503	20526	21682	21706	21729	21733	21760
		S/T	0.49	0.57	0.65	0.65	0.74	0.52	0.61	0.69	0.69	0.79	0.55	0.64	0.73	0.73	0.83	0.58	0.68	0.78	0.78	0.88
		PI	0.68	0.68	0.68	0.68	0.68	0.72	0.72	0.72	0.72	0.72	0.76	0.76	0.76	0.76	0.76	0.81	0.81	0.81	0.81	0.81
	23°F (-5.0°C)	TC	18131	18155	18174	18175	18200	19223	19246	19265	19269	19292	20372	20398	20421	20425	20447	21599	21623	21646	21649	21676
		S/T	0.49	0.58	0.65	0.65	0.75	0.52	0.61	0.69	0.69	0.79	0.55	0.65	0.74	0.74	0.84	0.58	0.69	0.78	0.78	0.89
		PI	0.70	0.70	0.70	0.70	0.71	0.75	0.75	0.75	0.75	0.75	0.79	0.79	0.79	0.79	0.79	0.84	0.84	0.84	0.84	0.84
	35°F (1.7°C)	TC	17991	18015	18035	18036	18060	19075	19098	19117	19121	19143	20215	20241	20264	20268	20290	21433	21456	21480	21483	21510
		S/T	0.49	0.58	0.66	0.66	0.75	0.52	0.61	0.70	0.70	0.79	0.55	0.65	0.74	0.74	0.84	0.59	0.69	0.78	0.78	0.89
		PI	0.76	0.76	0.76	0.76	0.76	0.80	0.80	0.80	0.80	0.80	0.85	0.85	0.85	0.85	0.85	0.90	0.90	0.90	0.90	0.90
	41°F (5.0°C)	TC	17802	17826	17845	17846	17870	18875	18897	18916	18919	18942	20002	20028	20051	20054	20077	21207	21231	21254	21257	21283
		S/T	0.49	0.58	0.66	0.66	0.75	0.52	0.61	0.70	0.70	0.80	0.56	0.65	0.74	0.74	0.84	0.59	0.69	0.78	0.78	0.89
		PI	0.79	0.79	0.79	0.79	0.79	0.84	0.84	0.84	0.84	0.84	0.89	0.89	0.89	0.89	0.89	0.94	0.94	0.94	0.95	0.95
	47°F (8.3°C)	TC	17613	17636	17655	17656	17680	18674	18696	18714	18718	18740	19790	19815	19837	19841	19863	20982	21005	21028	21031	21057
		S/T	0.50	0.58	0.66	0.66	0.75	0.53	0.62	0.70	0.70	0.80	0.56	0.65	0.74	0.74	0.85	0.59	0.69	0.79	0.79	0.90
		PI	0.83	0.83	0.83	0.83	0.83	0.88	0.88	0.88	0.88	0.88	0.93	0.93	0.93	0.93	0.93	0.98	0.99	0.99	0.99	0.99
	50°F (10.0°C)	TC	17835	17859	17879	17879	17904	18910	18933	18951	18955	18978	20040	20066	20088	20092	20115	21248	21271	21294	21297	21324
		S/T	0.50	0.58	0.66	0.66	0.76	0.53	0.62	0.70	0.70	0.80	0.56	0.66	0.75	0.75	0.85	0.59	0.70	0.79	0.79	0.90
		PI	0.85	0.85	0.85	0.85	0.85	0.90	0.90	0.90	0.90	0.90	0.95	0.95	0.95	0.95	0.96	1.01	1.01	1.01	1.01	1.01
	59°F (15.0°C)	TC	18504	18529	18549	18550	18575	19619	19643	19662	19666	19689	20792	20819	20842	20846	20869	22044	22068	22092	22096	22123
		S/T	0.50	0.59	0.67	0.67	0.76	0.53	0.62	0.71	0.71	0.81	0.56	0.66	0.75	0.75	0.86	0.60	0.70	0.80	0.80	0.91
		PI	0.91	0.91	0.91	0.91	0.91	0.96	0.97	0.97	0.97	0.97	1.02	1.02	1.03	1.03	1.03	1.08	1.09	1.09	1.09	1.09
	68°F (20.0°C)	TC	19173	19199	19220	19220	19246	20329	20353	20373	20377	20401	21543	21571	21595	21599	21623	22841	22866	22891	22894	22923
		S/T	0.51	0.60	0.69	0.69	0.78	0.54	0.64	0.73	0.73	0.83	0.58	0.68	0.77	0.77	0.88	0.61	0.72	0.82	0.82	0.93
		PI	0.97	0.97	0.98	0.98	0.98	1.03	1.03	1.03	1.03	1.03	1.09	1.09	1.10	1.10	1.10	1.16	1.16	1.16	1.16	1.16
	77°F (25.0°C)	TC	19842	19869	19890	19891	19918	21038	21063	21083	21088	21113	22295	22323	22348	22353	22377	23638	23664	23689	23693	23722
		S/T	0.52	0.61	0.69	0.69	0.79	0.55	0.65	0.74	0.74	0.84	0.59	0.69	0.78	0.78	0.89	0.62	0.73	0.83	0.83	0.94
		PI	1.04	1.04	1.04	1.04	1.04	1.10	1.10	1.10	1.10	1.10	1.16	1.16	1.17	1.17	1.17	1.23	1.23	1.24	1.24	1.24
	82°F (27.8°C)	TC	19599	19625	19646	19647	19674	20780	20805	20825	20829	20854	22021	22050	22075	22079	22103	23348	23374	23399	23403	23432
		S/T	0.53	0.62	0.70	0.70	0.80	0.56	0.66	0.75	0.75	0.85	0.59	0.70	0.79	0.79	0.90	0.63	0.74	0.84	0.84	0.95
		PI	1.12	1.12	1.12	1.12	1.12	1.19	1.19	1.19	1.19	1.19	1.26	1.26	1.26	1.26	1.26	1.33	1.33	1.34	1.34	1.34
	86°F (30.0°C)	TC	18629	18654	18674	18675	18700	19751	19775	19794	19798	19822	20931	20959	20982	20986	21009	22193	22217	22241	22244	22272
		S/T	0.53	0.63	0.71	0.71	0.81	0.57	0.66	0.75	0.75	0.86	0.60	0.70	0.80	0.80	0.91	0.64	0.75	0.85	0.85	0.97
		PI	1.25	1.25	1.25	1.25	1.25	1.32	1.33	1.33	1.33	1.33	1.40	1.40	1.41	1.41	1.41	1.49	1.49	1.49	1.49	1.49
	95°F (35.0°C)	TC	16446	16468	16486	16487	16509	17437	17458	17475	17479	17499	18479	18503	18524	18527	18548	19593	19614	19635	19638	19663
		S/T	0.53	0.63	0.71	0.71	0.81	0.57	0.66	0.75	0.75	0.86	0.60	0.70	0.80	0.80	0.91	0.64	0.75	0.85	0.85	0.97
		PI	1.54	1.54	1.54	1.54	1.55	1.63	1.63	1.64	1.64	1.64	1.73	1.73	1.73	1.73	1.74	1.83	1.84	1.84	1.84	1.84
	104°F (40.0°C)	TC	14227	14246	14262	14262	14282	15085	15102	15117	15120	15138	15986	16007	16024	16027	16045	16949	16967	16986	16989	17010
		S/T	0.55	0.64	0.73	0.73	0.83	0.58	0.68	0.77	0.77	0.88	0.62	0.72	0.82	0.82	0.93	0.65	0.76	0.87	0.87	0.99
		PI	1.47	1.47	1.47	1.47	1.47	1.56	1.56	1.56	1.56	1.56	1.65	1.65	1.65	1.65	1.65	1.75	1.75	1.75	1.75	1.75
	110°F (43.0°C)	TC	12896	12913	12927	12928	12945	13673	13689	13703	13705	13722	14490	14509	14525	14528	14544	15363	15380	15396	15399	15418
		S/T	0.57	0.67	0.76	0.76	0.86	0.60	0.71	0.80	0.80	0.91	0.64	0.75	0.85	0.85	0.97	0.68	0.79	0.90	0.90	1.00
		PI	1.42	1.43	1.43	1.43	1.43	1.51	1.51	1.51	1.51	1.52	1.60	1.60	1.60	1.60	1.61	1.70	1.70	1.70	1.70	1.70
	115°F (46.0°C)	TC	11381	11396	11408	11409	11424	12067	12081	12093	12095	12110	12788	12804	12818	12821	12835	13558	13573	13588	13590	13607
		S/T	0.57	0.67	0.77	0.77	0.87	0.61	0.71	0.81	0.81	0.92	0.65	0.76	0.86	0.86	0.98	0.68	0.80	0.91	0.91	1.00
		PI	1.42	1.42	1.43	1.43	1.43	1.51	1.51	1.51	1.51	1.51	1.60	1.60	1.60	1.60	1.60	1.69	1.70	1.70	1.70	1.70
	122°F (50.0°C)	TC	9361	9373	9383	9384	9396	9925	9936	9946	9948	9960	10518	10531	10543	10545	10557	11151	11164	11176	11177	11191
		S/T	0.59	0.69	0.78	0.78	0.89	0.62	0.73	0.83	0.83	0.95	0.66	0.77	0.88	0.88	1.00	0.70	0.82	0.93	0.93	1.00
		PI	1.42	1.42	1.42	1.42	1.43	1.51	1.51	1.51	1.51	1.51	1.60	1.60	1.60	1.60	1.60	1.69	1.69	1.70	1.70	1.70

Table 50 — Low Static Heating Performance (18K)

HEATING PERFORMANCE AT INDOOR DRY BULB TEMPERATURE SIZE 18 (Sheet 1 of 2)

AIRFLOW (CFM)	OUTDOOR DB (°F)	TC: Total Heating Capacity (BTU/hr)					PI: Power Input (kW)				
		Indoor Conditions (DB °F)					Indoor Conditions (DB °F)				
		60.8°F (16.0°C)	68°F (20.0°C)	70°F (21.1°C)	71.6°F (22.0°C)	75.2°F (24.0°C)	60.8°F (16.0°C)	68°F (20.0°C)	70°F (21.1°C)	71.6°F (22.0°C)	75.2°F (24.0°C)
441	-22°F(-30.0°C)	8949	8770	8726	8332	8257	1.85	1.87	1.87	1.88	1.88
	-13°F(-25.0°C)	11583	11351	11295	10369	10275	2.00	2.02	2.03	2.03	2.04
	-4°F(-20.0°C)	14425	14136	14065	12912	12796	2.18	2.20	2.20	2.21	2.22
	0°F(-17.8°C)	15275	14970	14895	13674	13551	2.30	2.32	2.32	2.33	2.34
	5°F(-15.0°C)	16339	16012	15932	14626	14494	2.44	2.46	2.47	2.47	2.48
	14°F(-10.0°C)	17776	17421	17334	15913	15770	2.41	2.43	2.44	2.44	2.45
	17°F(-8.3°C)	18256	17891	17801	16342	16195	2.40	2.42	2.43	2.43	2.44
	22°F(-5.6°C)	18336	17970	17880	16414	16266	2.29	2.31	2.32	2.32	2.33
	27°F(-2.8°C)	18417	18049	17959	16486	16338	2.18	2.20	2.20	2.21	2.22
	32°F(-0.0°C)	18498	18128	18037	16559	16410	2.07	2.09	2.09	2.09	2.10
	35°F(1.7°C)	18546	18175	18085	16602	16453	2.00	2.02	2.02	2.03	2.04
	37°F(2.8°C)	18675	18301	18210	16717	16567	1.96	1.97	1.98	1.98	1.99
	42°F(5.6°C)	18996	18616	18523	17004	16851	1.84	1.86	1.86	1.86	1.87
	44.6°F(7.0°C)	19124	18741	18648	17119	16965	1.79	1.81	1.81	1.82	1.82
	47°F(8.3°C)	19316	18930	18835	17291	17136	1.73	1.74	1.74	1.75	1.75
	52°F(11.1°C)	18509	18139	18048	16568	16419	1.53	1.54	1.54	1.55	1.55
	57°F(13.9°C)	17701	17347	17260	15845	15703	1.33	1.34	1.34	1.35	1.35
	59°F(15.0°C)	17378	17031	16945	15556	15416	1.25	1.26	1.26	1.27	1.27
	62°F(16.7°C)	16894	16556	16473	15123	14986	1.13	1.14	1.14	1.15	1.15
	64.4°F(18.0°C)	16571	16239	16158	14833	14700	1.05	1.06	1.06	1.07	1.07
500	-22°F(-30.0°C)	9511	9320	9274	9043	8962	1.87	1.89	1.89	1.89	1.90
	-13°F(-25.0°C)	12070	11829	11770	11255	11153	2.03	2.04	2.05	2.05	2.06
	-4°F(-20.0°C)	15032	14731	14657	14016	13890	2.20	2.22	2.23	2.23	2.24
	0°F(-17.8°C)	15918	15600	15522	14842	14709	2.32	2.34	2.34	2.35	2.36
	5°F(-15.0°C)	17026	16686	16602	15875	15733	2.47	2.49	2.49	2.50	2.51
	14°F(-10.0°C)	18525	18154	18063	17272	17117	2.44	2.46	2.46	2.47	2.48
	17°F(-8.3°C)	19024	18644	18550	17738	17578	2.43	2.45	2.45	2.46	2.47
	22°F(-5.6°C)	19108	18726	18632	17817	17656	2.32	2.33	2.34	2.34	2.35
	27°F(-2.8°C)	19192	18808	18714	17895	17734	2.20	2.22	2.23	2.23	2.24
	32°F(-0.0°C)	19276	18891	18796	17973	17812	2.09	2.11	2.11	2.12	2.12
	35°F(1.7°C)	19327	18940	18846	18021	17858	2.02	2.04	2.04	2.05	2.06
	37°F(2.8°C)	19461	19071	18976	18145	17982	1.98	1.99	2.00	2.00	2.01
	42°F(5.6°C)	19795	19399	19302	18457	18291	1.86	1.87	1.88	1.88	1.89
	44.6°F(7.0°C)	19929	19530	19432	18582	18414	1.81	1.83	1.83	1.83	1.84
	47°F(8.3°C)	20129	19727	19628	18769	18600	1.74	1.76	1.76	1.76	1.77
	52°F(11.1°C)	19288	18902	18807	17984	17822	1.54	1.56	1.56	1.56	1.57
	57°F(13.9°C)	18446	18077	17987	17199	17044	1.34	1.35	1.36	1.36	1.37
	59°F(15.0°C)	18109	17747	17659	16885	16733	1.26	1.27	1.28	1.28	1.28
	62°F(16.7°C)	17605	17252	17166	16415	16267	1.14	1.15	1.16	1.16	1.16
	64.4°F(18.0°C)	17268	16923	16838	16101	15956	1.06	1.07	1.08	1.08	1.08

HEATING PERFORMANCE AT INDOOR DRY BULB TEMPERATURE SIZE 18 (Sheet 2 of 2)

AIRFLOW (CFM)	OUTDOOR DB (°F)	TC: Total Heating Capacity (BTU/hr)					PI: Power Input (kW)				
		Indoor Conditions (DB °F)					Indoor Conditions (DB °F)				
		60.8°F (16.0°C)	68°F (20.0°C)	70°F (21.1°C)	71.6°F (22.0°C)	75.2°F (24.0°C)	60.8°F (16.0°C)	68°F (20.0°C)	70°F (21.1°C)	71.6°F (22.0°C)	75.2°F (24.0°C)
559	-22°F(-30.0°C)	10107	9905	9855	9816	9728	1.89	1.91	1.91	1.91	1.92
	-13°F(-25.0°C)	12578	12327	12265	12216	12106	2.05	2.06	2.07	2.07	2.08
	-4°F(-20.0°C)	15664	15351	15274	15213	15076	2.23	2.24	2.25	2.25	2.26
	0°F(-17.8°C)	16588	16256	16175	16110	15965	2.34	2.36	2.37	2.37	2.38
	5°F(-15.0°C)	17743	17388	17301	17232	17077	2.49	2.51	2.52	2.52	2.53
	14°F(-10.0°C)	19304	18918	18823	18748	18579	2.46	2.48	2.49	2.49	2.50
	17°F(-8.3°C)	19825	19428	19331	19254	19080	2.45	2.47	2.48	2.48	2.49
	22°F(-5.6°C)	19912	19514	19416	19339	19165	2.34	2.36	2.36	2.37	2.38
	27°F(-2.8°C)	20000	19600	19502	19424	19249	2.23	2.24	2.25	2.25	2.26
	32°F(-0.0°C)	20088	19686	19587	19509	19333	2.11	2.13	2.13	2.14	2.15
	35°F(1.7°C)	20140	19737	19639	19560	19384	2.04	2.06	2.06	2.07	2.08
	37°F(2.8°C)	20280	19874	19775	19696	19518	2.00	2.01	2.02	2.02	2.03
	42°F(5.6°C)	20628	20215	20114	20034	19854	1.88	1.89	1.90	1.90	1.91
	44.6°F(7.0°C)	20767	20352	20250	20169	19988	1.83	1.85	1.85	1.85	1.86
	47°F(8.3°C)	20976	20557	20454	20372	20189	1.76	1.77	1.78	1.78	1.79
	52°F(11.1°C)	20099	19697	19599	19520	19345	1.56	1.57	1.57	1.58	1.58
	57°F(13.9°C)	19222	18838	18744	18669	18501	1.36	1.37	1.37	1.37	1.38
	59°F(15.0°C)	18872	18494	18402	18328	18163	1.28	1.29	1.29	1.29	1.30
	62°F(16.7°C)	18345	17978	17889	17817	17657	1.16	1.17	1.17	1.17	1.17
	64.4°F(18.0°C)	17995	17635	17547	17476	17319	1.08	1.08	1.09	1.09	1.09
600	-22°F(-30.0°C)	10532	10322	10270	10229	10137	1.91	1.93	1.93	1.93	1.94
	-13°F(-25.0°C)	13108	12846	12781	12730	12616	2.07	2.08	2.09	2.09	2.10
	-4°F(-20.0°C)	16323	15997	15917	15853	15711	2.25	2.27	2.27	2.28	2.29
	0°F(-17.8°C)	17286	16940	16856	16788	16637	2.37	2.39	2.39	2.40	2.41
	5°F(-15.0°C)	18489	18120	18029	17957	17795	2.52	2.54	2.54	2.55	2.56
	14°F(-10.0°C)	20116	19714	19616	19537	19361	2.49	2.51	2.51	2.52	2.53
	17°F(-8.3°C)	20659	20246	20144	20064	19883	2.48	2.50	2.50	2.51	2.52
	22°F(-5.6°C)	20750	20335	20234	20153	19971	2.36	2.38	2.39	2.39	2.40
	27°F(-2.8°C)	20842	20425	20323	20241	20059	2.25	2.27	2.27	2.27	2.28
	32°F(-0.0°C)	20933	20514	20412	20330	20147	2.13	2.15	2.15	2.16	2.17
	35°F(1.7°C)	20988	20568	20465	20383	20200	2.06	2.08	2.09	2.09	2.10
	37°F(2.8°C)	21133	20710	20607	20524	20340	2.02	2.03	2.04	2.04	2.05
	42°F(5.6°C)	21496	21066	20961	20877	20689	1.90	1.91	1.92	1.92	1.93
	44.6°F(7.0°C)	21641	21208	21102	21018	20829	1.85	1.86	1.87	1.87	1.88
	47°F(8.3°C)	21859	21422	21315	21230	21038	1.78	1.79	1.80	1.80	1.81
	52°F(11.1°C)	20945	20526	20424	20342	20159	1.57	1.59	1.59	1.59	1.60
	57°F(13.9°C)	20031	19631	19532	19454	19279	1.37	1.38	1.38	1.39	1.39
	59°F(15.0°C)	19666	19272	19176	19099	18927	1.29	1.30	1.30	1.31	1.31
	62°F(16.7°C)	19117	18735	18641	18567	18400	1.17	1.18	1.18	1.18	1.19
	64.4°F(18.0°C)	18752	18377	18285	18212	18048	1.09	1.09	1.10	1.10	1.10

HEATING AND COOLING PERFORMANCE

Ceiling/Floor Console (45MCFAQ)

Table 51 — Ceiling/Floor Console Cooling Performance (18K)

COOLING PERFORMANCE AT INDOOR DRY BULB TEMPERATURE SIZE 18 (Sheet 1 of 4)

AIRFLOW (CFM)	OUTDOOR DB(°F)	ID WB(°F)	60.8°F(16.0°C)					64.4°F(18.0°C)					67°F(19.4°C)					71.6°F(22.0°C)				
		ID DB(°F)	73.4°F (23.0°C)	77.0°F (25.0°C)	80.0°F (26.7°C)	80.6°F (27.0°C)	84.2°F (29.0°C)	73.4°F (23.0°C)	77.0°F (25.0°C)	80.0°F (26.7°C)	80.6°F (27.0°C)	84.2°F (29.0°C)	73.4°F (23.0°C)	77.0°F (25.0°C)	80.0°F (26.7°C)	80.6°F (27.0°C)	84.2°F (29.0°C)	73.4°F (23.0°C)	77.0°F (25.0°C)	80.0°F (26.7°C)	80.6°F (27.0°C)	84.2°F (29.0°C)
421	-22°F (-30.0°C)	TC	9924	9937	9948	9948	9962	10522	10534	10545	10547	10559	11150	11165	11177	11179	11192	11822	11835	11848	11850	11865
		S/T	0.35	0.42	0.47	0.47	0.54	0.37	0.44	0.50	0.50	0.57	0.40	0.47	0.53	0.53	0.60	0.42	0.49	0.56	0.56	0.64
		PI	0.45	0.45	0.45	0.45	0.45	0.47	0.47	0.47	0.47	0.47	0.50	0.50	0.50	0.50	0.50	0.53	0.53	0.53	0.53	0.53
	-13°F (-25.0°C)	TC	10243	10257	10268	10268	10282	10860	10873	10884	10886	10899	11509	11524	11537	11539	11552	12203	12216	12229	12231	12246
		S/T	0.36	0.42	0.47	0.47	0.54	0.38	0.44	0.50	0.50	0.57	0.40	0.47	0.53	0.53	0.61	0.42	0.50	0.57	0.57	0.64
		PI	0.43	0.43	0.43	0.43	0.43	0.46	0.46	0.46	0.46	0.46	0.48	0.48	0.48	0.48	0.48	0.51	0.51	0.51	0.51	0.51
	-4°F (-20.0°C)	TC	11324	11339	11351	11352	11367	12006	12020	12032	12035	12049	12724	12740	12754	12757	12771	13490	13505	13520	13522	13538
		S/T	0.36	0.42	0.48	0.48	0.54	0.38	0.45	0.51	0.51	0.58	0.40	0.47	0.54	0.54	0.61	0.43	0.50	0.57	0.57	0.65
		PI	0.49	0.49	0.49	0.49	0.49	0.52	0.52	0.52	0.52	0.52	0.55	0.55	0.56	0.56	0.56	0.59	0.59	0.59	0.59	0.59
	0°F (-17.8°C)	TC	11804	11820	11833	11833	11849	12516	12530	12543	12545	12560	13263	13281	13295	13298	13313	14062	14078	14093	14095	14113
		S/T	0.36	0.42	0.48	0.48	0.55	0.38	0.45	0.51	0.51	0.58	0.40	0.47	0.54	0.54	0.61	0.43	0.50	0.57	0.57	0.65
		PI	0.52	0.52	0.52	0.52	0.52	0.55	0.55	0.55	0.55	0.55	0.59	0.59	0.59	0.59	0.59	0.62	0.62	0.62	0.62	0.62
	5°F (-15.0°C)	TC	12405	12421	12435	12435	12452	13152	13168	13181	13183	13199	13938	13956	13972	13974	13990	14778	14794	14810	14812	14831
		S/T	0.36	0.42	0.48	0.48	0.55	0.38	0.45	0.51	0.51	0.58	0.41	0.48	0.54	0.54	0.62	0.43	0.50	0.57	0.57	0.65
		PI	0.56	0.56	0.56	0.56	0.56	0.59	0.59	0.59	0.59	0.59	0.63	0.63	0.63	0.63	0.63	0.66	0.66	0.66	0.66	0.67
	14°F (-10.0°C)	TC	13048	13066	13080	13080	13098	13834	13851	13864	13867	13884	14661	14680	14696	14699	14715	15544	15561	15578	15580	15600
		S/T	0.36	0.42	0.48	0.48	0.55	0.38	0.45	0.51	0.51	0.58	0.41	0.48	0.54	0.54	0.62	0.43	0.51	0.57	0.57	0.65
		PI	0.44	0.44	0.44	0.44	0.44	0.46	0.46	0.46	0.46	0.47	0.49	0.49	0.49	0.49	0.49	0.52	0.52	0.52	0.52	0.52
	17°F (-8.3°C)	TC	13262	13280	13295	13295	13313	14062	14078	14092	14095	14112	14902	14921	14938	14941	14957	15800	15817	15834	15837	15856
		S/T	0.36	0.43	0.48	0.48	0.55	0.38	0.45	0.51	0.51	0.58	0.41	0.48	0.54	0.54	0.62	0.43	0.51	0.58	0.58	0.66
		PI	0.40	0.40	0.40	0.40	0.40	0.42	0.42	0.42	0.42	0.42	0.45	0.45	0.45	0.45	0.45	0.47	0.47	0.47	0.47	0.48
	23°F (-5.0°C)	TC	13401	13419	13434	13434	13452	14209	14226	14240	14243	14259	15058	15077	15094	15097	15114	15965	15982	16000	16002	16022
		S/T	0.36	0.43	0.49	0.49	0.55	0.39	0.45	0.52	0.52	0.59	0.41	0.48	0.55	0.55	0.62	0.43	0.51	0.58	0.58	0.66
		PI	0.44	0.44	0.44	0.44	0.44	0.46	0.46	0.46	0.46	0.46	0.49	0.49	0.49	0.49	0.49	0.52	0.52	0.52	0.52	0.52
	35°F (1.7°C)	TC	13679	13697	13712	13713	13731	14503	14520	14535	14538	14555	15370	15390	15407	15410	15427	16296	16314	16331	16334	16354
		S/T	0.37	0.43	0.49	0.49	0.56	0.39	0.46	0.52	0.52	0.59	0.41	0.48	0.55	0.55	0.63	0.44	0.51	0.58	0.58	0.66
		PI	0.51	0.51	0.52	0.52	0.52	0.54	0.55	0.55	0.55	0.55	0.58	0.58	0.58	0.58	0.58	0.61	0.61	0.61	0.61	0.61
	41°F (5.0°C)	TC	13515	13533	13547	13548	13566	14329	14346	14360	14363	14380	15185	15205	15222	15225	15242	16100	16118	16135	16138	16158
		S/T	0.37	0.43	0.49	0.49	0.56	0.39	0.46	0.52	0.52	0.59	0.41	0.48	0.55	0.55	0.63	0.44	0.51	0.58	0.58	0.66
		PI	0.56	0.56	0.56	0.56	0.56	0.59	0.59	0.59	0.59	0.59	0.62	0.63	0.63	0.63	0.63	0.66	0.66	0.66	0.66	0.66
	47°F (8.3°C)	TC	13350	13368	13383	13383	13401	14155	14172	14186	14188	14205	15000	15020	15037	15039	15056	15904	15922	15939	15941	15961
		S/T	0.37	0.43	0.49	0.49	0.56	0.39	0.46	0.52	0.52	0.59	0.41	0.49	0.55	0.55	0.63	0.44	0.51	0.58	0.58	0.67
		PI	0.60	0.60	0.60	0.60	0.60	0.63	0.64	0.64	0.64	0.64	0.67	0.67	0.67	0.67	0.67	0.71	0.71	0.71	0.71	0.72
	50°F (10.0°C)	TC	13504	13522	13537	13537	13556	14318	14335	14349	14352	14369	15173	15193	15210	15213	15230	16087	16105	16122	16125	16145
		S/T	0.37	0.43	0.49	0.49	0.56	0.39	0.46	0.52	0.52	0.60	0.42	0.49	0.55	0.55	0.63	0.44	0.52	0.59	0.59	0.67
		PI	0.62	0.62	0.62	0.62	0.62	0.65	0.65	0.65	0.65	0.65	0.69	0.69	0.69	0.69	0.69	0.73	0.73	0.73	0.73	0.74
	59°F (15.0°C)	TC	13965	13984	13999	13999	14018	14807	14824	14839	14842	14859	15691	15712	15729	15732	15750	16637	16655	16673	16675	16696
		S/T	0.37	0.44	0.50	0.50	0.57	0.39	0.46	0.53	0.53	0.60	0.42	0.49	0.56	0.56	0.64	0.44	0.52	0.59	0.59	0.67
		PI	0.67	0.67	0.67	0.67	0.67	0.71	0.71	0.71	0.71	0.71	0.75	0.75	0.75	0.75	0.75	0.79	0.79	0.80	0.80	0.80
	68°F (20.0°C)	TC	14426	14445	14461	14462	14481	15295	15314	15329	15332	15350	16209	16230	16248	16251	16270	17186	17205	17223	17226	17247
		S/T	0.38	0.45	0.51	0.51	0.58	0.40	0.48	0.54	0.54	0.62	0.43	0.50	0.57	0.57	0.65	0.45	0.53	0.61	0.61	0.69
		PI	0.72	0.72	0.72	0.72	0.72	0.76	0.76	0.76	0.76	0.76	0.81	0.81	0.81	0.81	0.81	0.85	0.86	0.86	0.86	0.86
	77°F (25.0°C)	TC	14887	14907	14923	14924	14944	15784	15803	15819	15822	15841	16727	16749	16768	16771	16790	17735	17754	17774	17777	17799
		S/T	0.39	0.45	0.52	0.52	0.59	0.41	0.48	0.55	0.55	0.62	0.43	0.51	0.58	0.58	0.66	0.46	0.54	0.61	0.61	0.70
		PI	0.77	0.77	0.77	0.77	0.77	0.81	0.82	0.82	0.82	0.82	0.86	0.86	0.86	0.87	0.87	0.91	0.92	0.92	0.92	0.92
	82°F (27.8°C)	TC	14718	14738	14754	14755	14775	15605	15624	15639	15642	15661	16538	16559	16578	16581	16599	17534	17553	17572	17575	17597
		S/T	0.39	0.46	0.52	0.52	0.60	0.42	0.49	0.55	0.55	0.63	0.44	0.52	0.59	0.59	0.67	0.47	0.55	0.62	0.62	0.71
		PI	0.83	0.83	0.83	0.83	0.83	0.88	0.88	0.88	0.88	0.88	0.93	0.93	0.93	0.93	0.93	0.99	0.99	0.99	0.99	0.99
	86°F (30.0°C)	TC	14047	14066	14081	14082	14101	14894	14911	14926	14929	14947	15783	15804	15821	15824	15842	16734	16753	16771	16773	16794
		S/T	0.40	0.47	0.53	0.53	0.60	0.42	0.49	0.56	0.56	0.64	0.45	0.52	0.59	0.59	0.68	0.47	0.55	0.63	0.63	0.72
		PI	0.92	0.92	0.92	0.92	0.92	0.97	0.98	0.98	0.98	0.98	1.03	1.03	1.04	1.04	1.04	1.09	1.10	1.10	1.10	1.10
	95°F (35.0°C)	TC	12537	12553	12567	12568	12584	13292	13308	13321	13324	13339	14086	14105	14120	14123	14139	14935	14951	14967	14970	14988
		S/T	0.40	0.47	0.53	0.53	0.60	0.42	0.49	0.56	0.56	0.64	0.45	0.52	0.59	0.59	0.68	0.47	0.55	0.63	0.63	0.72
		PI	1.12	1.12	1.12	1.12	1.13	1.19	1.19	1.19	1.19	1.19	1.26	1.26	1.26	1.26	1.27	1.34	1.34	1.34	1.34	1.34
	104°F (40.0°C)	TC	10681	10695	10707	10707	10722	11325	11338	11349	11351	11365	12001	12017	12030	12032	12046	12724	12738	12752	12754	12770
		S/T	0.41	0.48	0.54	0.54	0.62	0.43	0.51	0.57	0.57	0.66	0.46	0.54	0.61	0.61	0.69	0.48	0.57	0.65	0.65	0.74
		PI	1.05	1.05	1.06	1.06	1.06	1.12	1.12	1.12	1.12	1.12	1.18	1.19	1.19	1.19	1.19	1.25	1.26	1.26	1.26	1.26
	110°F (43.0°C)	TC	9567	9580	9591	9591	9604	10144	10156	10166	10168	10180	10750	10764	10776	10778	10790	11398	11410	11423	11424	11439
		S/T	0.42	0.49	0.56	0.56	0.64	0.45	0.52	0.60	0.60	0.68	0.47	0.56	0.63	0.63	0.72	0.50	0.59	0.67	0.67	0.76
		PI	1.01	1.01	1.01	1.01	1.02	1.07	1.07	1.08	1.08	1.08	1.14	1.14	1.14	1.14	1.14	1.21	1.21	1.21	1.21	1.21
	115°F (46.0°C)	TC	8377	8388	8397	8397	8409	8881	8892	8901	8903	8913	9412	9424	9435	9437	9447	9979	9990	10001	10002	10015
		S/T	0.43	0.50	0.57	0.57	0.65	0.45	0.53	0.60	0.60	0.69	0.48	0.56	0.64	0.64	0.73	0.51	0.60	0.68	0.68	0.77
		PI	0.95	0.96	0.96	0.96	0.96	1.01	1.01	1.01	1.01	1.02	1.07	1.07	1.07	1.07	1.08	1.14	1.14	1.14	1.14	1.14
	122°F (50.0°C)	TC	6789	6798	6805	6806	6815	7198	7207	7214	7215	7224	7628	7638	7647	7648	7657	8088	8097	8105	8107	8117
		S/T	0.44	0.51	0.58	0.58	0.66	0.46	0.54	0.62	0.62	0.70	0.49	0.58	0.65	0.65	0.75	0.52	0.61	0.69	0.69	0.79
		PI	0.88	0.88	0.88	0.88	0.88	0.93	0.93	0.93	0.93	0.93	0.98	0.99	0.99	0.99	0.99	1.04	1.05	1.05	1.05	1.05

COOLING PERFORMANCE AT INDOOR DRY BULB TEMPERATURE SIZE 18 (Sheet 2 of 4)

AIRFLOW (CFM)	OUTDOOR DB(°F)	ID WB(°F)	60.8°F(16.0°C)					64.4°F(18.0°C)					67°F(19.4°C)					71.6°F(22.0°C)				
		ID DB(°F)	73.4°F (23.0°C)	77.0°F (25.0°C)	80.0°F (26.7°C)	80.6°F (27.0°C)	84.2°F (29.0°C)	73.4°F (23.0°C)	77.0°F (25.0°C)	80.0°F (26.7°C)	80.6°F (27.0°C)	84.2°F (29.0°C)	73.4°F (23.0°C)	77.0°F (25.0°C)	80.0°F (26.7°C)	80.6°F (27.0°C)	84.2°F (29.0°C)	73.4°F (23.0°C)	77.0°F (25.0°C)	80.0°F (26.7°C)	80.6°F (27.0°C)	84.2°F (29.0°C)
485	-22°F (-30.0°C)	TC	10956	10971	10982	10983	10998	11616	11630	11641	11644	11657	12310	12326	12340	12342	12356	13052	13066	13080	13082	13098
		S/T	0.39	0.46	0.52	0.52	0.59	0.41	0.49	0.55	0.55	0.63	0.44	0.51	0.59	0.59	0.67	0.47	0.55	0.62	0.62	0.71
		PI	0.49	0.49	0.49	0.49	0.49	0.52	0.52	0.52	0.52	0.52	0.55	0.55	0.55	0.55	0.55	0.59	0.59	0.59	0.59	0.59
	-13°F (-25.0°C)	TC	11308	11324	11336	11336	11352	11990	12004	12016	12018	12032	12706	12723	12737	12739	12753	13472	13486	13501	13503	13520
		S/T	0.39	0.46	0.52	0.52	0.60	0.42	0.49	0.56	0.56	0.63	0.44	0.52	0.59	0.59	0.67	0.47	0.55	0.62	0.62	0.71
		PI	0.47	0.47	0.47	0.47	0.48	0.50	0.50	0.50	0.50	0.50	0.53	0.53	0.53	0.53	0.53	0.56	0.57	0.57	0.57	0.57
	-4°F (-20.0°C)	TC	12502	12518	12532	12532	12549	13255	13271	13284	13286	13302	14047	14065	14081	14083	14099	14893	14909	14926	14928	14947
		S/T	0.40	0.46	0.53	0.53	0.60	0.42	0.49	0.56	0.56	0.64	0.44	0.52	0.59	0.59	0.68	0.47	0.55	0.63	0.63	0.72
		PI	0.54	0.54	0.55	0.55	0.55	0.58	0.58	0.58	0.58	0.58	0.61	0.61	0.61	0.61	0.61	0.65	0.65	0.65	0.65	0.65
	0°F (-17.8°C)	TC	13032	13049	13063	13064	13082	13817	13834	13847	13850	13866	14643	14662	14678	14681	14697	15525	15542	15559	15561	15581
		S/T	0.40	0.47	0.53	0.53	0.60	0.42	0.49	0.56	0.56	0.64	0.45	0.52	0.59	0.59	0.68	0.47	0.55	0.63	0.63	0.72
		PI	0.58	0.58	0.58	0.58	0.58	0.61	0.61	0.61	0.61	0.61	0.65	0.65	0.65	0.65	0.65	0.69	0.69	0.69	0.69	0.69
	5°F (-15.0°C)	TC	13695	13713	13728	13729	13747	14520	14537	14552	14554	14572	15388	15408	15425	15428	15445	16315	16332	16350	16353	16373
		S/T	0.40	0.47	0.53	0.53	0.61	0.42	0.50	0.56	0.56	0.64	0.45	0.53	0.60	0.60	0.68	0.47	0.56	0.63	0.63	0.72
		PI	0.61	0.62	0.62	0.62	0.62	0.65	0.65	0.65	0.65	0.65	0.69	0.69	0.69	0.69	0.69	0.73	0.73	0.73	0.73	0.73
	14°F (-10.0°C)	TC	14405	14424	14440	14441	14460	15273	15291	15306	15309	15328	16186	16207	16225	16228	16246	17161	17179	17198	17201	17222
		S/T	0.40	0.47	0.53	0.53	0.61	0.42	0.50	0.56	0.56	0.64	0.45	0.53	0.60	0.60	0.68	0.48	0.56	0.63	0.63	0.72
		PI	0.48	0.48	0.48	0.48	0.48	0.51	0.51	0.51	0.51	0.51	0.54	0.54	0.54	0.54	0.54	0.58	0.58	0.58	0.58	0.58
	17°F (-8.3°C)	TC	14642	14661	14677	14678	14698	15524	15543	15558	15561	15579	16452	16473	16491	16494	16513	17443	17462	17481	17484	17505
		S/T	0.40	0.47	0.53	0.53	0.61	0.42	0.50	0.57	0.57	0.65	0.45	0.53	0.60	0.60	0.68	0.48	0.56	0.64	0.64	0.73
		PI	0.44	0.44	0.44	0.44	0.44	0.47	0.47	0.47	0.47	0.47	0.49	0.49	0.49	0.49	0.49	0.52	0.52	0.52	0.52	0.52
	23°F (-5.0°C)	TC	14795	14815	14831	14832	14852	15687	15705	15721	15724	15743	16624	16645	16664	16667	16686	17625	17645	17664	17667	17689
		S/T	0.40	0.47	0.54	0.54	0.61	0.43	0.50	0.57	0.57	0.65	0.45	0.53	0.60	0.60	0.69	0.48	0.56	0.64	0.64	0.73
		PI	0.48	0.48	0.48	0.48	0.48	0.51	0.51	0.51	0.51	0.51	0.54	0.54	0.54	0.54	0.54	0.57	0.57	0.58	0.58	0.58
	35°F (1.7°C)	TC	15102	15122	15138	15139	15159	16012	16031	16046	16050	16069	16968	16990	17009	17012	17031	17991	18010	18030	18033	18055
		S/T	0.40	0.47	0.54	0.54	0.62	0.43	0.50	0.57	0.57	0.65	0.45	0.53	0.61	0.61	0.69	0.48	0.57	0.64	0.64	0.73
		PI	0.57	0.57	0.57	0.57	0.57	0.60	0.60	0.60	0.60	0.60	0.64	0.64	0.64	0.64	0.64	0.68	0.68	0.68	0.68	0.68
	41°F (5.0°C)	TC	14920	14940	14956	14957	14977	15819	15838	15854	15857	15876	16764	16786	16805	16808	16827	17775	17794	17813	17816	17838
		S/T	0.41	0.48	0.54	0.54	0.62	0.43	0.50	0.57	0.57	0.65	0.46	0.53	0.61	0.61	0.69	0.48	0.57	0.64	0.64	0.73
		PI	0.61	0.61	0.62	0.62	0.62	0.65	0.65	0.65	0.65	0.65	0.69	0.69	0.69	0.69	0.69	0.73	0.73	0.73	0.73	0.73
	47°F (8.3°C)	TC	14739	14759	14774	14775	14795	15627	15645	15661	15664	15683	16561	16582	16601	16604	16622	17558	17577	17597	17599	17621
		S/T	0.41	0.48	0.54	0.54	0.62	0.43	0.51	0.57	0.57	0.66	0.46	0.54	0.61	0.61	0.69	0.48	0.57	0.65	0.65	0.74
		PI	0.66	0.66	0.66	0.66	0.66	0.70	0.70	0.70	0.70	0.70	0.74	0.74	0.74	0.74	0.74	0.79	0.79	0.79	0.79	0.79
	50°F (10.0°C)	TC	14908	14928	14945	14945	14965	15807	15826	15841	15844	15863	16751	16773	16792	16795	16814	17761	17780	17799	17802	17824
		S/T	0.41	0.48	0.54	0.54	0.62	0.43	0.51	0.58	0.58	0.66	0.46	0.54	0.61	0.61	0.70	0.49	0.57	0.65	0.65	0.74
		PI	0.68	0.68	0.68	0.68	0.68	0.72	0.72	0.72	0.72	0.72	0.76	0.76	0.77	0.77	0.77	0.81	0.81	0.81	0.81	0.81
	59°F (15.0°C)	TC	15417	15438	15455	15455	15476	16347	16366	16382	16385	16405	17323	17346	17365	17368	17388	18367	18387	18407	18410	18433
		S/T	0.41	0.48	0.55	0.55	0.62	0.44	0.51	0.58	0.58	0.66	0.46	0.54	0.62	0.62	0.70	0.49	0.57	0.65	0.65	0.74
		PI	0.74	0.74	0.74	0.74	0.74	0.78	0.78	0.78	0.78	0.78	0.83	0.83	0.83	0.83	0.83	0.88	0.88	0.88	0.88	0.88
	68°F (20.0°C)	TC	15926	15948	15965	15966	15987	16886	16906	16923	16926	16946	17895	17918	17938	17942	17962	18973	18994	19015	19018	19041
		S/T	0.42	0.49	0.56	0.56	0.64	0.45	0.52	0.60	0.60	0.68	0.47	0.56	0.63	0.63	0.72	0.50	0.59	0.67	0.67	0.76
		PI	0.79	0.79	0.79	0.79	0.79	0.84	0.84	0.84	0.84	0.84	0.89	0.89	0.89	0.89	0.89	0.94	0.94	0.95	0.95	0.95
	77°F (25.0°C)	TC	16435	16458	16475	16476	16498	17426	17447	17464	17467	17488	18467	18491	18512	18515	18536	19580	19601	19622	19625	19650
		S/T	0.43	0.50	0.57	0.57	0.65	0.45	0.53	0.60	0.60	0.69	0.48	0.56	0.64	0.64	0.73	0.51	0.60	0.68	0.68	0.77
		PI	0.85	0.85	0.85	0.85	0.85	0.90	0.90	0.90	0.90	0.90	0.95	0.95	0.95	0.96	0.96	1.01	1.01	1.01	1.01	1.01
	82°F (27.8°C)	TC	16249	16271	16288	16289	16311	17228	17249	17266	17269	17290	18258	18281	18302	18305	18326	19358	19379	19400	19403	19427
		S/T	0.43	0.51	0.58	0.58	0.66	0.46	0.54	0.61	0.61	0.70	0.49	0.57	0.65	0.65	0.74	0.52	0.60	0.69	0.69	0.78
		PI	0.92	0.92	0.92	0.92	0.92	0.97	0.97	0.97	0.97	0.97	1.03	1.03	1.03	1.03	1.03	1.09	1.09	1.09	1.09	1.09
	86°F (30.0°C)	TC	15508	15529	15546	15546	15567	16443	16462	16478	16482	16501	17425	17448	17467	17470	17490	18475	18495	18515	18518	18541
		S/T	0.44	0.51	0.58	0.58	0.67	0.46	0.54	0.62	0.62	0.71	0.49	0.58	0.66	0.66	0.75	0.52	0.61	0.70	0.70	0.79
		PI	1.01	1.02	1.02	1.02	1.02	1.08	1.08	1.08	1.08	1.08	1.14	1.14	1.14	1.14	1.14	1.21	1.21	1.21	1.21	1.21
	95°F (35.0°C)	TC	13840	13859	13874	13875	13893	14675	14692	14706	14709	14727	15551	15571	15589	15592	15609	16488	16506	16524	16527	16547
		S/T	0.44	0.51	0.58	0.58	0.67	0.46	0.54	0.62	0.62	0.71	0.49	0.58	0.66	0.66	0.75	0.52	0.61	0.70	0.70	0.79
		PI	1.24	1.24	1.24	1.24	1.24	1.31	1.31	1.32	1.32	1.32	1.39	1.39	1.39	1.40	1.40	1.48	1.48	1.48	1.48	1.48
	104°F (40.0°C)	TC	11792	11808	11820	11821	11837	12502	12517	12529	12532	12547	13249	13266	13281	13284	13299	14048	14063	14078	14080	14098
		S/T	0.45	0.53	0.60	0.60	0.68	0.48	0.56	0.63	0.63	0.72	0.50	0.59	0.67	0.67	0.77	0.53	0.63	0.71	0.71	0.81
		PI	1.16	1.16	1.17	1.17	1.17	1.23	1.23	1.24	1.24	1.24	1.31	1.31	1.31	1.31	1.31	1.39	1.39	1.39	1.39	1.39
	110°F (43.0°C)	TC	10562	10577	10588	10589	10603	11199	11212	11223	11226	11239	11868	11883	11897	11899	11912	12583	12597	12611	12612	12628
		S/T	0.47	0.55	0.62	0.62	0.71	0.49	0.58	0.66	0.66	0.75	0.52	0.61	0.70	0.70	0.80	0.55	0.65	0.74	0.74	0.84
		PI	1.12	1.12	1.12	1.12	1.12	1.18	1.19	1.19	1.19	1.19	1.26	1.26	1.26	1.26	1.26	1.33	1.33	1.33	1.33	1.34
	115°F (46.0°C)	TC	9248	9260	9270	9271	9283	9805	9817	9827	9828	9840	10391	10404	10416	10418	10430	11017	11029	11041	11043	11057
		S/T	0.47	0.55	0.63	0.63	0.72	0.50	0.59	0.67	0.67	0.76	0.53	0.62	0.71	0.71	0.80	0.56	0.66	0.75	0.75	0.85
		PI	1.05	1.05	1.06	1.06	1.06	1.12	1.12	1.12	1.12	1.12	1.18	1.19	1.19	1.19	1.19	1.25	1.26	1.26	1.26	1.26
	122°F (50.0°C)	TC	7495	7505	7513	7514	7524	7947	7956	7964	7966	7975	8422	8433	8442	8444	8453	8929	8939	8948	8950	8961
		S/T	0.48	0.57	0.64	0.64	0.73	0.51	0.60	0.68	0.68	0.78	0.54	0.64	0.72	0.72	0.82	0.57	0.67	0.77	0.77	0.87
		PI	0.97	0.97	0.97	0.97	0.97	1.03	1.03	1.03	1.03	1.03	1.09	1.09	1.09	1.09	1.09	1.15	1.15	1.16	1.16	1.16

COOLING PERFORMANCE AT INDOOR DRY BULB TEMPERATURE SIZE 18 (Sheet 3 of 4)

AIRFLOW (CFM)	OUTDOOR DB(°F)	ID WB(°F)	60.8°F(16.0°C)					64.4°F(18.0°C)					67°F(19.4°C)					71.6°F(22.0°C)				
		ID DB(°F)	73.4°F (23.0°C)	77.0°F (25.0°C)	80.0°F (26.7°C)	80.6°F (27.0°C)	84.2°F (29.0°C)	73.4°F (23.0°C)	77.0°F (25.0°C)	80.0°F (26.7°C)	80.6°F (27.0°C)	84.2°F (29.0°C)	73.4°F (23.0°C)	77.0°F (25.0°C)	80.0°F (26.7°C)	80.6°F (27.0°C)	84.2°F (29.0°C)	73.4°F (23.0°C)	77.0°F (25.0°C)	80.0°F (26.7°C)	80.6°F (27.0°C)	84.2°F (29.0°C)
547	-22°F (-30.0°C)	TC	12095	12112	12125	12125	12141	12824	12839	12852	12855	12870	13590	13608	13623	13626	13641	14409	14425	14441	14443	14461
		S/T	0.43	0.51	0.57	0.57	0.66	0.46	0.54	0.61	0.61	0.69	0.48	0.57	0.65	0.65	0.74	0.51	0.60	0.68	0.68	0.78
		PI	0.54	0.54	0.54	0.54	0.54	0.58	0.58	0.58	0.58	0.58	0.61	0.61	0.61	0.61	0.61	0.65	0.65	0.65	0.65	0.65
	-13°F (-25.0°C)	TC	12484	12501	12515	12515	12532	13237	13252	13266	13268	13284	14028	14046	14061	14064	14080	14873	14889	14905	14907	14926
		S/T	0.43	0.51	0.58	0.58	0.66	0.46	0.54	0.61	0.61	0.70	0.49	0.57	0.65	0.65	0.74	0.52	0.61	0.69	0.69	0.79
		PI	0.52	0.52	0.52	0.52	0.53	0.55	0.56	0.56	0.56	0.56	0.59	0.59	0.59	0.59	0.59	0.62	0.62	0.62	0.62	0.63
	-4°F (-20.0°C)	TC	13802	13820	13835	13836	13854	14633	14651	14665	14668	14686	15508	15528	15545	15548	15565	16442	16460	16478	16480	16501
		S/T	0.44	0.51	0.58	0.58	0.66	0.46	0.54	0.62	0.62	0.70	0.49	0.58	0.65	0.65	0.75	0.52	0.61	0.69	0.69	0.79
		PI	0.60	0.60	0.60	0.60	0.60	0.64	0.64	0.64	0.64	0.64	0.68	0.68	0.68	0.68	0.68	0.72	0.72	0.72	0.72	0.72
	0°F (-17.8°C)	TC	14387	14407	14422	14423	14442	15254	15272	15287	15290	15309	16166	16187	16205	16208	16226	17140	17158	17177	17180	17201
		S/T	0.44	0.51	0.58	0.58	0.67	0.46	0.54	0.62	0.62	0.71	0.49	0.58	0.66	0.66	0.75	0.52	0.61	0.70	0.70	0.79
		PI	0.64	0.64	0.64	0.64	0.64	0.67	0.67	0.68	0.68	0.68	0.71	0.71	0.72	0.72	0.72	0.76	0.76	0.76	0.76	0.76
	5°F (-15.0°C)	TC	15119	15139	15156	15156	15177	16030	16049	16065	16068	16087	16988	17010	17029	17032	17051	18011	18031	18051	18053	18076
		S/T	0.44	0.52	0.59	0.59	0.67	0.47	0.55	0.62	0.62	0.71	0.49	0.58	0.66	0.66	0.75	0.52	0.61	0.70	0.70	0.80
		PI	0.68	0.68	0.68	0.68	0.68	0.72	0.72	0.72	0.72	0.72	0.76	0.76	0.76	0.76	0.77	0.81	0.81	0.81	0.81	0.81
	14°F (-10.0°C)	TC	15903	15925	15942	15942	15964	16862	16882	16898	16902	16922	17869	17892	17912	17915	17935	18946	18966	18987	18990	19013
		S/T	0.44	0.52	0.59	0.59	0.67	0.47	0.55	0.62	0.62	0.71	0.50	0.58	0.66	0.66	0.75	0.53	0.62	0.70	0.70	0.80
		PI	0.53	0.53	0.53	0.53	0.53	0.57	0.57	0.57	0.57	0.57	0.60	0.60	0.60	0.60	0.60	0.63	0.64	0.64	0.64	0.64
	17°F (-8.3°C)	TC	16165	16186	16204	16204	16226	17139	17159	17176	17179	17200	18163	18186	18207	18210	18230	19257	19278	19299	19302	19326
		S/T	0.44	0.52	0.59	0.59	0.67	0.47	0.55	0.63	0.63	0.71	0.50	0.58	0.66	0.66	0.76	0.53	0.62	0.70	0.70	0.80
		PI	0.48	0.49	0.49	0.49	0.49	0.51	0.51	0.51	0.51	0.52	0.54	0.54	0.55	0.55	0.55	0.58	0.58	0.58	0.58	0.58
	23°F (-5.0°C)	TC	16334	16356	16373	16374	16396	17318	17339	17356	17359	17380	18353	18377	18397	18401	18421	19459	19480	19501	19504	19528
		S/T	0.44	0.52	0.59	0.59	0.68	0.47	0.55	0.63	0.63	0.72	0.50	0.59	0.67	0.67	0.76	0.53	0.62	0.71	0.71	0.80
		PI	0.53	0.53	0.53	0.53	0.53	0.56	0.56	0.57	0.57	0.57	0.60	0.60	0.60	0.60	0.60	0.63	0.63	0.63	0.63	0.64
	35°F (1.7°C)	TC	16672	16695	16713	16713	16736	17677	17698	17715	17719	17740	18733	18757	18778	18782	18803	19862	19883	19905	19908	19933
		S/T	0.45	0.52	0.60	0.60	0.68	0.47	0.56	0.63	0.63	0.72	0.50	0.59	0.67	0.67	0.76	0.53	0.62	0.71	0.71	0.81
		PI	0.63	0.63	0.63	0.63	0.63	0.66	0.66	0.67	0.67	0.67	0.70	0.70	0.71	0.71	0.71	0.75	0.75	0.75	0.75	0.75
	41°F (5.0°C)	TC	16472	16494	16512	16513	16535	17465	17485	17503	17506	17527	18508	18532	18553	18556	18577	19623	19644	19666	19669	19693
		S/T	0.45	0.53	0.60	0.60	0.68	0.47	0.56	0.63	0.63	0.72	0.50	0.59	0.67	0.67	0.76	0.53	0.63	0.71	0.71	0.81
		PI	0.68	0.68	0.68	0.68	0.68	0.72	0.72	0.72	0.72	0.72	0.76	0.76	0.76	0.76	0.76	0.81	0.81	0.81	0.81	0.81
	47°F (8.3°C)	TC	16272	16293	16311	16312	16334	17252	17273	17290	17293	17314	18283	18307	18327	18330	18351	19385	19406	19427	19430	19454
		S/T	0.45	0.53	0.60	0.60	0.68	0.48	0.56	0.63	0.63	0.72	0.50	0.59	0.67	0.67	0.77	0.53	0.63	0.71	0.71	0.81
		PI	0.73	0.73	0.73	0.73	0.73	0.77	0.77	0.77	0.77	0.78	0.82	0.82	0.82	0.82	0.82	0.87	0.87	0.87	0.87	0.87
	50°F (10.0°C)	TC	16459	16481	16499	16500	16522	17451	17471	17489	17492	17513	18493	18517	18538	18542	18562	19608	19629	19650	19653	19678
		S/T	0.45	0.53	0.60	0.60	0.69	0.48	0.56	0.64	0.64	0.73	0.51	0.59	0.68	0.68	0.77	0.54	0.63	0.72	0.72	0.82
		PI	0.75	0.75	0.75	0.75	0.75	0.80	0.80	0.80	0.80	0.80	0.84	0.84	0.84	0.84	0.85	0.89	0.89	0.90	0.90	0.90
	59°F (15.0°C)	TC	17021	17044	17062	17063	17086	18047	18068	18086	18089	18111	19125	19150	19171	19175	19196	20277	20299	20321	20324	20350
		S/T	0.45	0.53	0.60	0.60	0.69	0.48	0.56	0.64	0.64	0.73	0.51	0.60	0.68	0.68	0.77	0.54	0.63	0.72	0.72	0.82
		PI	0.81	0.81	0.81	0.81	0.81	0.86	0.86	0.86	0.86	0.86	0.91	0.91	0.91	0.91	0.92	0.97	0.97	0.97	0.97	0.97
	68°F (20.0°C)	TC	17583	17606	17625	17626	17650	18642	18665	18683	18687	18709	19756	19782	19804	19808	19830	20947	20969	20992	20995	21022
		S/T	0.47	0.55	0.62	0.62	0.71	0.49	0.58	0.66	0.66	0.75	0.52	0.61	0.70	0.70	0.80	0.55	0.65	0.74	0.74	0.84
		PI	0.87	0.88	0.88	0.88	0.88	0.93	0.93	0.93	0.93	0.93	0.98	0.98	0.98	0.98	0.99	1.04	1.04	1.04	1.04	1.04
	77°F (25.0°C)	TC	18145	18169	18189	18190	18214	19238	19261	19280	19284	19307	20388	20414	20437	20441	20464	21616	21640	21663	21666	21693
		S/T	0.47	0.55	0.63	0.63	0.72	0.50	0.59	0.67	0.67	0.76	0.53	0.62	0.71	0.71	0.81	0.56	0.66	0.75	0.75	0.85
		PI	0.94	0.94	0.94	0.94	0.94	0.99	0.99	0.99	0.99	1.00	1.05	1.05	1.05	1.05	1.06	1.11	1.12	1.12	1.12	1.12
	82°F (27.8°C)	TC	17939	17963	17983	17983	18008	19020	19043	19061	19065	19088	20156	20183	20205	20209	20231	21371	21394	21417	21421	21447
		S/T	0.48	0.56	0.64	0.64	0.73	0.51	0.59	0.68	0.68	0.77	0.54	0.63	0.72	0.72	0.82	0.57	0.67	0.76	0.76	0.86
		PI	1.01	1.01	1.01	1.01	1.01	1.07	1.07	1.07	1.07	1.07	1.14	1.14	1.14	1.14	1.14	1.20	1.20	1.21	1.21	1.21
	86°F (30.0°C)	TC	17121	17144	17162	17163	17186	18153	18174	18192	18196	18217	19237	19262	19284	19287	19309	20396	20418	20441	20444	20469
		S/T	0.48	0.57	0.64	0.64	0.74	0.51	0.60	0.68	0.68	0.78	0.54	0.64	0.72	0.72	0.83	0.58	0.68	0.77	0.77	0.88
		PI	1.12	1.12	1.12	1.12	1.12	1.19	1.19	1.19	1.19	1.19	1.26	1.26	1.26	1.26	1.26	1.33	1.34	1.34	1.34	1.34
	95°F (35.0°C)	TC	15280	15300	15317	15318	15338	16201	16220	16236	16239	16258	17169	17191	17210	17213	17232	18203	18223	18243	18246	18268
		S/T	0.48	0.57	0.64	0.64	0.74	0.51	0.60	0.68	0.68	0.78	0.54	0.64	0.72	0.72	0.83	0.58	0.68	0.77	0.77	0.88
		PI	1.37	1.37	1.37	1.37	1.37	1.45	1.45	1.45	1.45	1.45	1.54	1.54	1.54	1.54	1.54	1.63	1.63	1.63	1.63	1.63
	104°F (40.0°C)	TC	13018	13036	13050	13050	13068	13803	13819	13833	13835	13852	14627	14646	14663	14665	14682	15509	15525	15542	15545	15564
		S/T	0.50	0.58	0.66	0.66	0.75	0.53	0.62	0.70	0.70	0.80	0.56	0.65	0.74	0.74	0.85	0.59	0.69	0.79	0.79	0.90
		PI	1.28	1.29	1.29	1.29	1.29	1.36	1.36	1.36	1.36	1.37	1.44	1.44	1.45	1.45	1.45	1.53	1.53	1.53	1.53	1.53
	110°F (43.0°C)	TC	11661	11677	11689	11690	11706	12364	12378	12391	12393	12408	13102	13119	13134	13136	13151	13892	13907	13922	13924	13942
		S/T	0.51	0.60	0.69	0.69	0.78	0.54	0.64	0.73	0.73	0.83	0.58	0.68	0.77	0.77	0.88	0.61	0.72	0.82	0.82	0.93
		PI	1.23	1.24	1.24	1.24	1.24	1.31	1.31	1.31	1.31	1.31	1.39	1.39	1.39	1.39	1.39	1.47	1.47	1.47	1.47	1.48
	115°F (46.0°C)	TC	10210	10223	10234	10235	10249	10825	10838	10848	10851	10864	11472	11487	11499	11502	11514	12163	12176	12189	12191	12206
		S/T	0.52	0.61	0.69	0.69	0.79	0.55	0.65	0.73	0.73	0.84	0.58	0.69	0.78	0.78	0.89	0.62	0.73	0.83	0.83	0.94
		PI	1.16	1.16	1.17	1.17	1.17	1.23	1.23	1.24	1.24	1.24	1.31	1.31	1.31	1.31	1.31	1.39	1.39	1.39	1.39	1.39
	122°F (50.0°C)	TC	8275	8286	8295	8295	8306	8773	8784	8792	8794	8805	9297	9310	9320	9322	9332	9858	9868	9879	9881	9893
		S/T	0.53	0.62	0.71	0.71	0.81	0.56	0.66	0.75	0.75	0.86	0.60	0.70	0.80	0.80	0.91	0.63	0.74	0.84	0.85	0.96
		PI	1.07	1.07	1.07	1.07	1.07	1.13	1.13	1.14	1.14	1.14	1.20	1.20	1.20	1.20	1.20	1.27	1.27	1.28	1.28	1.28

COOLING PERFORMANCE AT INDOOR DRY BULB TEMPERATURE SIZE 18 (Sheet 4 of 4)

AIRFLOW (CFM)	OUTDOOR DB(°F)	ID WB(°F)	60.8°F(16.0°C)					64.4°F(18.0°C)					67°F(19.4°C)					71.6°F(22.0°C)				
		ID DB(°F)	73.4°F (23.0°C)	77.0°F (25.0°C)	80.0°F (26.7°C)	80.6°F (27.0°C)	84.2°F (29.0°C)	73.4°F (23.0°C)	77.0°F (25.0°C)	80.0°F (26.7°C)	80.6°F (27.0°C)	84.2°F (29.0°C)	73.4°F (23.0°C)	77.0°F (25.0°C)	80.0°F (26.7°C)	80.6°F (27.0°C)	84.2°F (29.0°C)	73.4°F (23.0°C)	77.0°F (25.0°C)	80.0°F (26.7°C)	80.6°F (27.0°C)	84.2°F (29.0°C)
576	-22°F (-30.0°C)	TC	13353	13371	13386	13386	13404	14158	14175	14189	14191	14208	15004	15023	15040	15043	15060	15908	15925	15942	15945	15965
		S/T	0.48	0.56	0.63	0.63	0.72	0.50	0.59	0.67	0.67	0.77	0.53	0.63	0.71	0.71	0.81	0.57	0.67	0.76	0.76	0.86
		PI	0.60	0.60	0.60	0.60	0.60	0.64	0.64	0.64	0.64	0.64	0.67	0.67	0.68	0.68	0.68	0.71	0.71	0.72	0.72	0.72
	-13°F (-25.0°C)	TC	13783	13801	13816	13817	13835	14613	14631	14645	14648	14665	15487	15507	15524	15527	15544	16420	16437	16455	16458	16478
		S/T	0.48	0.56	0.64	0.64	0.73	0.51	0.60	0.68	0.68	0.77	0.54	0.63	0.72	0.72	0.82	0.57	0.67	0.76	0.76	0.87
		PI	0.58	0.58	0.58	0.58	0.58	0.61	0.61	0.61	0.61	0.61	0.65	0.65	0.65	0.65	0.65	0.69	0.69	0.69	0.69	0.69
	-4°F (-20.0°C)	TC	15237	15258	15274	15275	15295	16155	16175	16191	16194	16213	17121	17143	17162	17165	17184	18152	18172	18192	18195	18217
		S/T	0.48	0.57	0.64	0.64	0.73	0.51	0.60	0.68	0.68	0.78	0.54	0.64	0.72	0.72	0.82	0.57	0.67	0.77	0.77	0.87
		PI	0.66	0.66	0.66	0.66	0.67	0.70	0.70	0.70	0.70	0.71	0.75	0.75	0.75	0.75	0.75	0.79	0.79	0.79	0.79	0.79
	0°F (-17.8°C)	TC	15884	15905	15922	15923	15944	16841	16861	16877	16881	16901	17847	17870	17890	17893	17913	18922	18943	18963	18966	18990
		S/T	0.48	0.57	0.64	0.64	0.73	0.51	0.60	0.68	0.68	0.78	0.54	0.64	0.72	0.72	0.83	0.58	0.68	0.77	0.77	0.88
		PI	0.70	0.70	0.70	0.70	0.70	0.74	0.74	0.75	0.75	0.75	0.79	0.79	0.79	0.79	0.79	0.84	0.84	0.84	0.84	0.84
	5°F (-15.0°C)	TC	16691	16714	16732	16733	16755	17697	17718	17736	17739	17760	18755	18779	18800	18803	18824	19885	19906	19928	19931	19956
		S/T	0.49	0.57	0.65	0.65	0.74	0.51	0.60	0.69	0.69	0.78	0.55	0.64	0.73	0.73	0.83	0.58	0.68	0.77	0.77	0.88
		PI	0.75	0.75	0.75	0.75	0.75	0.79	0.80	0.80	0.80	0.80	0.84	0.84	0.84	0.84	0.84	0.89	0.89	0.89	0.89	0.90
	14°F (-10.0°C)	TC	17557	17581	17600	17601	17624	18615	18637	18656	18659	18682	19727	19753	19775	19779	19801	20916	20939	20962	20965	20991
		S/T	0.49	0.57	0.65	0.65	0.74	0.52	0.61	0.69	0.69	0.78	0.55	0.64	0.73	0.73	0.83	0.58	0.68	0.77	0.77	0.88
		PI	0.59	0.59	0.59	0.59	0.59	0.62	0.62	0.63	0.63	0.63	0.66	0.66	0.66	0.66	0.66	0.70	0.70	0.70	0.70	0.70
	17°F (-8.3°C)	TC	17846	17870	17889	17890	17914	18921	18944	18962	18966	18989	20052	20078	20100	20104	20126	21260	21283	21306	21309	21336
		S/T	0.49	0.57	0.65	0.65	0.74	0.52	0.61	0.69	0.69	0.79	0.55	0.64	0.73	0.73	0.83	0.58	0.68	0.78	0.78	0.88
		PI	0.53	0.54	0.54	0.54	0.54	0.57	0.57	0.57	0.57	0.57	0.60	0.60	0.60	0.60	0.60	0.64	0.64	0.64	0.64	0.64
	23°F (-5.0°C)	TC	18033	18057	18076	18077	18101	19119	19142	19161	19165	19187	20262	20288	20310	20314	20337	21482	21506	21529	21532	21559
		S/T	0.49	0.58	0.65	0.65	0.75	0.52	0.61	0.69	0.69	0.79	0.55	0.65	0.74	0.74	0.84	0.58	0.69	0.78	0.78	0.89
		PI	0.59	0.59	0.59	0.59	0.59	0.62	0.62	0.62	0.62	0.62	0.66	0.66	0.66	0.66	0.66	0.70	0.70	0.70	0.70	0.70
	35°F(1.7°C)	TC	18406	18431	18451	18452	18477	19515	19539	19558	19562	19585	20681	20708	20731	20735	20758	21927	21951	21975	21979	22006
		S/T	0.49	0.58	0.66	0.66	0.75	0.52	0.61	0.70	0.70	0.79	0.55	0.65	0.74	0.74	0.84	0.59	0.69	0.78	0.78	0.89
		PI	0.69	0.69	0.69	0.69	0.69	0.73	0.73	0.73	0.74	0.74	0.78	0.78	0.78	0.78	0.78	0.82	0.82	0.83	0.83	0.83
	41°F (5.0°C)	TC	18185	18210	18229	18230	18255	19281	19304	19323	19327	19350	20433	20459	20482	20486	20509	21664	21688	21711	21715	21742
		S/T	0.49	0.58	0.66	0.66	0.75	0.52	0.61	0.70	0.70	0.80	0.56	0.65	0.74	0.74	0.84	0.59	0.69	0.78	0.78	0.89
		PI	0.75	0.75	0.75	0.75	0.75	0.79	0.79	0.80	0.80	0.80	0.84	0.84	0.84	0.84	0.84	0.89	0.89	0.89	0.89	0.89
	47°F (8.3°C)	TC	17964	17988	18007	18008	18033	19046	19069	19088	19092	19114	20184	20211	20233	20237	20260	21401	21424	21447	21450	21477
		S/T	0.50	0.58	0.66	0.66	0.75	0.53	0.62	0.70	0.70	0.80	0.56	0.65	0.74	0.74	0.85	0.59	0.69	0.79	0.79	0.90
		PI	0.81	0.81	0.81	0.81	0.81	0.85	0.85	0.86	0.86	0.86	0.90	0.91	0.91	0.91	0.91	0.96	0.96	0.96	0.96	0.96
	50°F (10.0°C)	TC	18171	18195	18215	18216	18240	19266	19289	19308	19311	19334	20417	20443	20466	20470	20493	21647	21670	21694	21697	21724
		S/T	0.50	0.58	0.66	0.66	0.76	0.53	0.62	0.70	0.70	0.80	0.56	0.66	0.75	0.75	0.85	0.59	0.70	0.79	0.79	0.90
		PI	0.83	0.83	0.83	0.83	0.83	0.88	0.88	0.88	0.88	0.88	0.93	0.93	0.93	0.93	0.93	0.99	0.99	0.99	0.99	0.99
	59°F (15.0°C)	TC	18791	18816	18837	18837	18863	19924	19947	19967	19971	19995	21114	21141	21165	21169	21192	22386	22410	22435	22438	22466
		S/T	0.50	0.59	0.67	0.67	0.76	0.53	0.62	0.71	0.71	0.81	0.56	0.66	0.75	0.75	0.86	0.60	0.70	0.80	0.80	0.91
		PI	0.90	0.90	0.90	0.90	0.90	0.95	0.95	0.95	0.95	0.95	1.01	1.01	1.01	1.01	1.01	1.07	1.07	1.07	1.07	1.07
	68°F (20.0°C)	TC	19412	19438	19459	19459	19486	20581	20606	20626	20630	20655	21811	21839	21864	21868	21892	23125	23150	23175	23179	23208
		S/T	0.51	0.60	0.69	0.69	0.78	0.54	0.64	0.73	0.73	0.83	0.58	0.68	0.77	0.77	0.88	0.61	0.72	0.82	0.82	0.93
		PI	0.96	0.97	0.97	0.97	0.97	1.02	1.02	1.03	1.03	1.03	1.08	1.09	1.09	1.09	1.09	1.15	1.15	1.15	1.15	1.15
	77°F (25.0°C)	TC	20032	20059	20080	20081	20108	21239	21264	21285	21290	21315	22508	22537	22562	22567	22592	23864	23890	23916	23920	23950
		S/T	0.52	0.61	0.69	0.69	0.79	0.55	0.65	0.74	0.74	0.84	0.59	0.69	0.78	0.78	0.89	0.62	0.73	0.83	0.83	0.94
		PI	1.03	1.03	1.04	1.04	1.04	1.10	1.10	1.10	1.10	1.10	1.16	1.16	1.16	1.16	1.17	1.23	1.23	1.23	1.23	1.24
	82°F (27.8°C)	TC	19805	19831	19853	19854	19880	20998	21023	21044	21048	21073	22253	22282	22307	22311	22336	23594	23619	23645	23649	23678
		S/T	0.53	0.62	0.70	0.70	0.80	0.56	0.66	0.75	0.75	0.85	0.59	0.70	0.79	0.79	0.90	0.63	0.74	0.84	0.84	0.95
		PI	1.12	1.12	1.12	1.12	1.12	1.18	1.18	1.19	1.19	1.19	1.25	1.25	1.26	1.26	1.26	1.33	1.33	1.33	1.33	1.33
	86°F (30.0°C)	TC	18901	18927	18947	18948	18974	20041	20064	20084	20088	20112	21238	21265	21289	21293	21317	22517	22542	22567	22570	22598
		S/T	0.53	0.63	0.71	0.71	0.81	0.57	0.66	0.75	0.75	0.86	0.60	0.70	0.80	0.80	0.91	0.64	0.75	0.85	0.85	0.97
		PI	1.24	1.24	1.24	1.24	1.24	1.31	1.31	1.31	1.31	1.32	1.39	1.39	1.39	1.39	1.39	1.47	1.47	1.48	1.48	1.48
	95°F (35.0°C)	TC	16869	16892	16910	16911	16933	17886	17907	17925	17928	17949	18954	18979	19000	19004	19025	20096	20118	20140	20143	20168
		S/T	0.53	0.63	0.71	0.71	0.81	0.57	0.66	0.75	0.75	0.86	0.60	0.70	0.80	0.80	0.91	0.64	0.75	0.85	0.85	0.97
		PI	1.51	1.51	1.51	1.51	1.52	1.60	1.60	1.60	1.60	1.61	1.70	1.70	1.70	1.70	1.70	1.80	1.80	1.80	1.80	1.80
	104°F (40.0°C)	TC	14372	14391	14407	14407	14427	15238	15256	15271	15274	15292	16149	16169	16188	16191	16209	17121	17140	17159	17161	17183
		S/T	0.55	0.64	0.73	0.73	0.83	0.58	0.68	0.77	0.77	0.88	0.62	0.72	0.82	0.82	0.93	0.65	0.76	0.87	0.87	0.99
		PI	1.42	1.42	1.42	1.42	1.42	1.50	1.50	1.51	1.51	1.51	1.59	1.59	1.60	1.60	1.60	1.69	1.69	1.69	1.69	1.69
	110°F (43.0°C)	TC	12874	12891	12905	12906	12923	13650	13666	13679	13682	13698	14465	14484	14500	14503	14519	15337	15353	15370	15372	15392
		S/T	0.57	0.67	0.76	0.76	0.86	0.60	0.71	0.80	0.80	0.91	0.64	0.75	0.85	0.85	0.97	0.68	0.79	0.90	0.90	1.00
		PI	1.36	1.36	1.37	1.37	1.37	1.44	1.45	1.45	1.45	1.45	1.53	1.53	1.53	1.53	1.54	1.62	1.62	1.63	1.63	1.63
	115°F (46.0°C)	TC	11272	11287	11299	11299	11315	11951	11965	11977	11979	11993	12665	12681	12695	12698	12712	13428	13442	13457	13459	13476
		S/T	0.57	0.67	0.77	0.77	0.87	0.61	0.71	0.81	0.81	0.92	0.65	0.76	0.86	0.86	0.98	0.68	0.80	0.91	0.91	1.00
		PI	1.28	1.29	1.29	1.29	1.29	1.36	1.36	1.36	1.36	1.37	1.44	1.44	1.45	1.45	1.45	1.53	1.53	1.53	1.53	1.53
	122°F (50.0°C)	TC	9135	9148	9157	9158	9170	9686	9697	9707	9709	9720	10264	10278	10289	10291	10303	10883	10895	10907	10908	10922
		S/T	0.59	0.69	0.78	0.78	0.89	0.62	0.73	0.83	0.83	0.95	0.66	0.77	0.88	0.88	1.00	0.70	0.82	0.93	0.93	1.00
		PI	1.18	1.18	1.18	1.18	1.18	1.25	1.25	1.25	1.25	1.25	1.33	1.33	1.33	1.33	1.33	1.41	1.41	1.41	1.41	1.41

Table 52 — Ceiling/Floor Console Heating Performance (18K)

HEATING PERFORMANCE AT INDOOR DRY BULB TEMPERATURE SIZE 18 (Sheet 1 of 2)

AIRFLOW (CFM)	OUTDOOR DB (°F)	TC: Total Heating Capacity (BTU/hr)					PI: Power Input (kW)				
		Indoor Conditions (DB °F)					Indoor Conditions (DB °F)				
		60.8°F (16.0°C)	68°F (20.0°C)	70°F (21.1°C)	71.6°F (22.0°C)	75.2°F (24.0°C)	60.8°F (16.0°C)	68°F (20.0°C)	70°F (21.1°C)	71.6°F (22.0°C)	75.2°F (24.0°C)
421	-22°F(-30.0°C)	6962	6823	6789	6613	6554	1.84	1.86	1.86	1.87	1.87
	-13°F(-25.0°C)	8384	8216	8175	7658	7589	2.00	2.01	2.02	2.02	2.03
	-4°F(-20.0°C)	11051	10830	10776	10094	10003	2.21	2.22	2.23	2.23	2.24
	0°F(-17.8°C)	12067	11826	11767	11022	10923	2.38	2.40	2.41	2.41	2.42
	5°F(-15.0°C)	13338	13071	13005	12183	12073	2.61	2.63	2.63	2.64	2.65
	14°F(-10.0°C)	14081	13799	13730	12861	12746	2.59	2.61	2.61	2.62	2.63
	17°F(-8.3°C)	14328	14042	13972	13088	12970	2.58	2.60	2.61	2.61	2.62
	22°F(-5.6°C)	14514	14224	14153	13257	13138	2.43	2.45	2.45	2.46	2.47
	27°F(-2.8°C)	14700	14406	14334	13427	13306	2.27	2.29	2.29	2.30	2.31
	32°F(-0.0°C)	14885	14588	14515	13596	13474	2.12	2.13	2.14	2.14	2.15
	35°F(1.7°C)	14997	14697	14623	13698	13575	2.02	2.04	2.04	2.05	2.05
	37°F(2.8°C)	15317	15011	14936	13991	13865	2.00	2.02	2.02	2.03	2.04
	42°F(5.6°C)	16118	15796	15717	14723	14590	1.96	1.97	1.98	1.98	1.99
	44.6°F(7.0°C)	16439	16110	16030	15015	14880	1.94	1.95	1.96	1.96	1.97
	47°F(8.3°C)	16920	16581	16498	15454	15315	1.91	1.93	1.93	1.93	1.94
	52°F(11.1°C)	16116	15794	15715	14720	14588	1.66	1.68	1.68	1.68	1.69
	57°F(13.9°C)	15312	15006	14931	13986	13860	1.41	1.43	1.43	1.43	1.44
	59°F(15.0°C)	14991	14691	14617	13692	13569	1.31	1.33	1.33	1.33	1.34
	62°F(16.7°C)	14508	14218	14147	13252	13133	1.17	1.17	1.18	1.18	1.18
	64.4°F(18.0°C)	14187	13903	13834	12958	12842	1.07	1.07	1.08	1.08	1.08
485	-22°F(-30.0°C)	7838	7681	7643	7529	7461	1.86	1.88	1.88	1.89	1.89
	-13°F(-25.0°C)	9256	9070	9025	8717	8639	2.02	2.03	2.04	2.04	2.05
	-4°F(-20.0°C)	12201	11956	11897	11491	11388	2.23	2.25	2.25	2.26	2.26
	0°F(-17.8°C)	13322	13056	12991	12548	12435	2.41	2.43	2.43	2.44	2.45
	5°F(-15.0°C)	14725	14430	14358	13869	13744	2.63	2.65	2.66	2.67	2.68
	14°F(-10.0°C)	15545	15234	15158	14641	14510	2.61	2.64	2.64	2.65	2.66
	17°F(-8.3°C)	15819	15502	15425	14899	14765	2.61	2.63	2.63	2.64	2.65
	22°F(-5.6°C)	16024	15703	15625	15092	14956	2.45	2.47	2.48	2.48	2.49
	27°F(-2.8°C)	16229	15904	15824	15285	15147	2.29	2.31	2.32	2.32	2.33
	32°F(-0.0°C)	16434	16105	16024	15478	15339	2.14	2.15	2.16	2.16	2.17
	35°F(1.7°C)	16557	16225	16144	15594	15454	2.04	2.06	2.06	2.07	2.08
	37°F(2.8°C)	16910	16572	16489	15927	15784	2.02	2.04	2.04	2.05	2.06
	42°F(5.6°C)	17795	17439	17352	16760	16609	1.98	1.99	2.00	2.00	2.01
	44.6°F(7.0°C)	18149	17786	17697	17093	16940	1.96	1.97	1.98	1.98	1.99
	47°F(8.3°C)	18679	18306	18214	17593	17435	1.93	1.95	1.95	1.95	1.96
	52°F(11.1°C)	17792	17436	17349	16758	16607	1.68	1.69	1.70	1.70	1.71
	57°F(13.9°C)	16905	16567	16484	15922	15778	1.43	1.44	1.44	1.45	1.45
	59°F(15.0°C)	16550	16219	16138	15587	15447	1.33	1.34	1.34	1.34	1.35
	62°F(16.7°C)	16017	15697	15618	15086	14950	1.18	1.19	1.19	1.19	1.20
	64.4°F(18.0°C)	15662	15349	15272	14752	14619	1.08	1.09	1.09	1.09	1.09

HEATING PERFORMANCE AT INDOOR DRY BULB TEMPERATURE SIZE 18 (Sheet 2 of 2)

AIRFLOW (CFM)	OUTDOOR DB (°F)	TC: Total Heating Capacity (BTU/hr)					PI: Power Input (kW)				
		Indoor Conditions (DB °F)					Indoor Conditions (DB °F)				
		60.8°F (16.0°C)	68°F (20.0°C)	70°F (21.1°C)	71.6°F (22.0°C)	75.2°F (24.0°C)	60.8°F (16.0°C)	68°F (20.0°C)	70°F (21.1°C)	71.6°F (22.0°C)	75.2°F (24.0°C)
547	-22°F(-30.0°C)	8825	8648	8605	8571	8493	1.88	1.90	1.90	1.90	1.91
	-13°F(-25.0°C)	10218	10014	9964	9924	9835	2.04	2.06	2.06	2.06	2.07
	-4°F(-20.0°C)	13469	13200	13134	13081	12964	2.25	2.27	2.27	2.28	2.29
	0°F(-17.8°C)	14708	14414	14342	14284	14156	2.43	2.45	2.46	2.46	2.47
	5°F(-15.0°C)	16256	15931	15851	15788	15646	2.66	2.68	2.69	2.69	2.70
	14°F(-10.0°C)	17162	16819	16735	16668	16518	2.64	2.66	2.67	2.67	2.68
	17°F(-8.3°C)	17464	17115	17029	16961	16808	2.63	2.66	2.66	2.67	2.68
	22°F(-5.6°C)	17690	17336	17250	17181	17026	2.48	2.50	2.50	2.51	2.52
	27°F(-2.8°C)	17916	17558	17470	17400	17244	2.32	2.34	2.34	2.34	2.35
	32°F(-0.0°C)	18143	17780	17691	17620	17462	2.16	2.18	2.18	2.18	2.19
	35°F(1.7°C)	18278	17913	17823	17752	17592	2.06	2.08	2.08	2.09	2.10
	37°F(2.8°C)	18669	18296	18204	18131	17968	2.04	2.06	2.06	2.07	2.08
	42°F(5.6°C)	19646	19253	19156	19080	18908	2.00	2.01	2.02	2.02	2.03
	44.6°F(7.0°C)	20036	19635	19537	19459	19284	1.98	1.99	2.00	2.00	2.01
	47°F(8.3°C)	20622	20210	20109	20028	19848	1.95	1.97	1.97	1.97	1.98
	52°F(11.1°C)	19642	19250	19153	19077	18905	1.70	1.71	1.71	1.72	1.72
	57°F(13.9°C)	18663	18290	18198	18125	17962	1.44	1.45	1.46	1.46	1.47
	59°F(15.0°C)	18271	17906	17816	17745	17585	1.34	1.35	1.35	1.36	1.36
	62°F(16.7°C)	17683	17330	17243	17174	17019	1.19	1.20	1.20	1.20	1.21
	64.4°F(18.0°C)	17291	16945	16861	16793	16642	1.09	1.10	1.10	1.10	1.11
576	-22°F(-30.0°C)	9743	9548	9500	9462	9377	1.90	1.92	1.92	1.92	1.93
	-13°F(-25.0°C)	11281	11055	11000	10956	10857	2.06	2.08	2.08	2.08	2.09
	-4°F(-20.0°C)	14870	14573	14500	14442	14312	2.27	2.29	2.30	2.30	2.31
	0°F(-17.8°C)	16238	15913	15833	15770	15628	2.46	2.48	2.48	2.49	2.50
	5°F(-15.0°C)	17947	17588	17500	17430	17273	2.69	2.71	2.71	2.72	2.73
	14°F(-10.0°C)	18947	18568	18475	18401	18235	2.67	2.69	2.69	2.70	2.71
	17°F(-8.3°C)	19280	18894	18800	18725	18556	2.66	2.68	2.69	2.69	2.70
	22°F(-5.6°C)	19530	19139	19044	18967	18797	2.50	2.52	2.53	2.53	2.54
	27°F(-2.8°C)	19780	19384	19287	19210	19037	2.34	2.36	2.36	2.37	2.38
	32°F(-0.0°C)	20030	19629	19531	19453	19278	2.18	2.20	2.20	2.21	2.22
	35°F(1.7°C)	20179	19776	19677	19598	19422	2.08	2.10	2.10	2.11	2.12
	37°F(2.8°C)	20611	20198	20098	20017	19837	2.06	2.08	2.09	2.09	2.10
	42°F(5.6°C)	21689	21255	21149	21064	20875	2.02	2.03	2.04	2.04	2.05
	44.6°F(7.0°C)	22120	21678	21569	21483	21290	2.00	2.01	2.02	2.02	2.03
	47°F(8.3°C)	22767	22312	22200	22111	21912	1.97	1.99	1.99	1.99	2.00
	52°F(11.1°C)	21685	21252	21145	21061	20871	1.71	1.73	1.73	1.73	1.74
	57°F(13.9°C)	20604	20192	20091	20010	19830	1.46	1.47	1.47	1.48	1.48
	59°F(15.0°C)	20171	19768	19669	19590	19414	1.35	1.37	1.37	1.37	1.38
	62°F(16.7°C)	19522	19132	19036	18960	18789	1.20	1.21	1.21	1.22	1.22
	64.4°F(18.0°C)	19090	18708	18614	18540	18373	1.10	1.11	1.11	1.11	1.12

Table 53 — Ceiling/Floor Console Cooling Performance (24K)

COOLING PERFORMANCE AT INDOOR DRY BULB TEMPERATURE SIZE 24 (Sheet 1 of 4)

AIRFLOW (CFM)	OUTDOOR DB(°F)	ID WB(°F)	60.8°F(16.0°C)					64.4°F(18.0°C)					67°F(19.4°C)					71.6°F(22.0°C)				
		ID DB(°F)	73.4°F (23.0°C)	77.0°F (25.0°C)	80.0°F (26.7°C)	80.6°F (27.0°C)	84.2°F (29.0°C)	73.4°F (23.0°C)	77.0°F (25.0°C)	80.0°F (26.7°C)	80.6°F (27.0°C)	84.2°F (29.0°C)	73.4°F (23.0°C)	77.0°F (25.0°C)	80.0°F (26.7°C)	80.6°F (27.0°C)	84.2°F (29.0°C)	73.4°F (23.0°C)	77.0°F (25.0°C)	80.0°F (26.7°C)	80.6°F (27.0°C)	84.2°F (29.0°C)
453	-22°F (-30.0°C)	TC	18952	18978	18998	18999	19025	20094	20118	20138	20142	20166	21295	21323	21346	21350	21374	22578	22603	22627	22631	22659
		S/T	0.46	0.54	0.61	0.61	0.70	0.49	0.57	0.65	0.65	0.74	0.52	0.61	0.69	0.69	0.79	0.55	0.64	0.73	0.73	0.83
		PI	0.86	0.86	0.86	0.86	0.86	0.91	0.91	0.91	0.91	0.91	0.96	0.96	0.97	0.97	0.97	1.02	1.02	1.02	1.02	1.02
	-13°F (-25.0°C)	TC	20532	20559	20581	20582	20610	21769	21795	21816	21821	21846	23070	23100	23125	23130	23155	24460	24486	24513	24517	24547
		S/T	0.46	0.54	0.62	0.62	0.70	0.49	0.58	0.65	0.65	0.75	0.52	0.61	0.69	0.69	0.79	0.55	0.65	0.74	0.74	0.84
		PI	0.93	0.93	0.93	0.93	0.93	0.98	0.99	0.99	0.99	0.99	1.04	1.04	1.05	1.05	1.05	1.11	1.11	1.11	1.11	1.11
	-4°F (-20.0°C)	TC	22111	22141	22165	22166	22195	23444	23471	23494	23499	23527	24844	24876	24904	24909	24937	26341	26370	26398	26402	26435
		S/T	0.47	0.55	0.62	0.62	0.71	0.49	0.58	0.66	0.66	0.75	0.52	0.61	0.70	0.70	0.80	0.55	0.65	0.74	0.74	0.84
		PI	1.00	1.00	1.00	1.00	1.00	1.06	1.06	1.06	1.06	1.06	1.12	1.13	1.13	1.13	1.13	1.19	1.19	1.19	1.19	1.20
	0°F (-17.8°C)	TC	22813	22844	22868	22869	22900	24188	24216	24240	24245	24274	25633	25666	25695	25700	25728	27177	27207	27236	27241	27275
		S/T	0.47	0.55	0.62	0.62	0.71	0.50	0.58	0.66	0.66	0.75	0.53	0.62	0.70	0.70	0.80	0.56	0.65	0.74	0.74	0.85
		PI	1.03	1.03	1.03	1.03	1.04	1.09	1.10	1.10	1.10	1.10	1.16	1.16	1.16	1.16	1.16	1.23	1.23	1.23	1.23	1.23
	5°F (-15.0°C)	TC	23690	23722	23748	23749	23781	25118	25148	25173	25178	25207	26619	26653	26683	26688	26718	28223	28253	28284	28288	28324
		S/T	0.47	0.55	0.63	0.63	0.71	0.50	0.58	0.66	0.66	0.76	0.53	0.62	0.70	0.70	0.80	0.56	0.66	0.75	0.75	0.85
		PI	1.07	1.07	1.07	1.07	1.08	1.14	1.14	1.14	1.14	1.14	1.20	1.21	1.21	1.21	1.21	1.28	1.28	1.28	1.28	1.28
	14°F (-10.0°C)	TC	23420	23451	23477	23478	23509	24831	24861	24885	24890	24920	26315	26349	26378	26383	26413	27900	27931	27961	27966	28000
		S/T	0.47	0.55	0.63	0.63	0.72	0.50	0.59	0.67	0.67	0.76	0.53	0.62	0.71	0.71	0.80	0.56	0.66	0.75	0.75	0.85
		PI	1.04	1.04	1.04	1.04	1.04	1.10	1.10	1.11	1.11	1.11	1.17	1.17	1.17	1.17	1.17	1.24	1.24	1.24	1.24	1.24
	17°F (-8.3°C)	TC	23330	23361	23386	23387	23419	24736	24765	24790	24794	24824	26214	26248	26277	26282	26311	27793	27823	27854	27858	27893
		S/T	0.47	0.55	0.63	0.63	0.72	0.50	0.59	0.67	0.67	0.76	0.53	0.62	0.71	0.71	0.81	0.56	0.66	0.75	0.75	0.85
		PI	1.03	1.03	1.03	1.03	1.03	1.09	1.09	1.09	1.09	1.10	1.16	1.16	1.16	1.16	1.16	1.23	1.23	1.23	1.23	1.23
	23°F (-5.0°C)	TC	22902	22933	22958	22959	22990	24282	24311	24335	24340	24369	25733	25767	25795	25800	25829	27284	27313	27343	27347	27381
		S/T	0.47	0.56	0.63	0.63	0.72	0.50	0.59	0.67	0.67	0.76	0.53	0.63	0.71	0.71	0.81	0.56	0.66	0.75	0.75	0.86
		PI	0.95	0.95	0.95	0.95	0.95	1.00	1.00	1.01	1.01	1.01	1.06	1.07	1.07	1.07	1.07	1.13	1.13	1.13	1.13	1.13
	35°F (1.7°C)	TC	22047	22077	22101	22102	22131	23376	23403	23427	23431	23459	24772	24804	24832	24837	24864	26265	26293	26322	26326	26359
		S/T	0.48	0.56	0.64	0.64	0.72	0.51	0.59	0.67	0.67	0.77	0.54	0.63	0.71	0.71	0.81	0.57	0.67	0.76	0.76	0.86
		PI	0.78	0.78	0.78	0.78	0.78	0.83	0.83	0.83	0.83	0.83	0.88	0.88	0.88	0.88	0.88	0.93	0.93	0.93	0.93	0.93
	41°F (5.0°C)	TC	23675	23707	23733	23734	23766	25102	25132	25157	25162	25192	26602	26636	26666	26671	26701	28205	28235	28266	28271	28306
		S/T	0.48	0.56	0.64	0.64	0.73	0.51	0.59	0.68	0.68	0.77	0.54	0.63	0.72	0.72	0.82	0.57	0.67	0.76	0.76	0.86
		PI	1.04	1.04	1.04	1.04	1.04	1.10	1.10	1.10	1.10	1.10	1.17	1.17	1.17	1.17	1.17	1.24	1.24	1.24	1.24	1.24
	47°F (8.3°C)	TC	25304	25338	25365	25366	25400	26829	26860	26887	26892	26924	28432	28468	28500	28506	28537	30145	30177	30210	30215	30253
		S/T	0.48	0.56	0.64	0.64	0.73	0.51	0.60	0.68	0.68	0.77	0.54	0.63	0.72	0.72	0.82	0.57	0.67	0.76	0.76	0.87
		PI	1.30	1.30	1.30	1.30	1.30	1.37	1.38	1.38	1.38	1.38	1.46	1.46	1.46	1.46	1.46	1.54	1.55	1.55	1.55	1.55
	50°F (10.0°C)	TC	25547	25581	25609	25610	25644	27086	27118	27145	27151	27183	28705	28742	28774	28779	28811	30434	30467	30500	30505	30543
		S/T	0.48	0.57	0.64	0.64	0.73	0.51	0.60	0.68	0.68	0.78	0.54	0.63	0.72	0.72	0.82	0.57	0.67	0.76	0.76	0.87
		PI	1.33	1.34	1.34	1.34	1.34	1.42	1.42	1.42	1.42	1.42	1.50	1.50	1.50	1.50	1.51	1.59	1.59	1.59	1.59	1.60
	59°F (15.0°C)	TC	26276	26311	26340	26341	26376	27859	27892	27920	27926	27959	29524	29562	29595	29601	29634	31303	31337	31371	31376	31415
		S/T	0.48	0.57	0.65	0.65	0.74	0.51	0.60	0.68	0.68	0.78	0.54	0.64	0.73	0.73	0.83	0.58	0.68	0.77	0.77	0.88
		PI	1.45	1.45	1.45	1.45	1.45	1.54	1.54	1.54	1.54	1.54	1.63	1.63	1.63	1.63	1.63	1.73	1.73	1.73	1.73	1.73
	68°F (20.0°C)	TC	27005	27041	27071	27072	27108	28633	28666	28695	28700	28734	30343	30383	30416	30422	30456	32171	32206	32241	32246	32287
		S/T	0.50	0.58	0.66	0.66	0.76	0.53	0.62	0.70	0.70	0.80	0.56	0.66	0.74	0.74	0.85	0.59	0.69	0.79	0.79	0.90
		PI	1.56	1.57	1.57	1.57	1.57	1.66	1.66	1.66	1.66	1.66	1.76	1.76	1.76	1.76	1.76	1.86	1.86	1.87	1.87	1.87
	77°F (25.0°C)	TC	27734	27771	27801	27803	27840	29406	29440	29469	29475	29510	31162	31203	31238	31243	31278	33040	33076	33112	33117	33158
		S/T	0.50	0.59	0.67	0.67	0.77	0.53	0.63	0.71	0.71	0.81	0.57	0.66	0.75	0.75	0.86	0.60	0.70	0.80	0.80	0.91
		PI	1.68	1.68	1.68	1.68	1.68	1.78	1.78	1.78	1.78	1.79	1.89	1.89	1.89	1.89	1.89	2.00	2.00	2.00	2.00	2.01
	82°F (27.8°C)	TC	27202	27238	27268	27269	27306	28841	28875	28904	28910	28944	30564	30604	30638	30644	30678	32406	32441	32476	32481	32522
		S/T	0.51	0.60	0.68	0.68	0.77	0.54	0.63	0.72	0.72	0.82	0.57	0.67	0.76	0.76	0.87	0.61	0.71	0.81	0.81	0.92
		PI	1.75	1.75	1.75	1.75	1.76	1.86	1.86	1.86	1.86	1.86	1.97	1.97	1.97	1.97	1.97	2.08	2.09	2.09	2.09	2.09
	86°F (30.0°C)	TC	25593	25628	25655	25656	25691	27136	27168	27195	27200	27232	28757	28794	28826	28832	28864	30489	30523	30556	30561	30599
		S/T	0.52	0.61	0.69	0.69	0.78	0.55	0.64	0.73	0.73	0.83	0.58	0.68	0.77	0.77	0.88	0.61	0.72	0.82	0.82	0.93
		PI	1.82	1.82	1.82	1.82	1.83	1.93	1.93	1.93	1.93	1.94	2.04	2.05	2.05	2.05	2.05	2.17	2.17	2.17	2.17	2.17
	95°F (35.0°C)	TC	21974	22003	22027	22028	22058	23298	23325	23349	23353	23381	24690	24722	24749	24754	24782	26177	26206	26234	26238	26271
		S/T	0.52	0.61	0.69	0.69	0.78	0.55	0.64	0.73	0.73	0.83	0.58	0.68	0.77	0.77	0.88	0.61	0.72	0.82	0.82	0.93
		PI	1.97	1.98	1.98	1.98	1.98	2.09	2.10	2.10	2.10	2.10	2.22	2.22	2.22	2.22	2.23	2.35	2.35	2.36	2.36	2.36
	104°F (40.0°C)	TC	19613	19640	19661	19662	19688	20795	20820	20840	20845	20869	22038	22066	22091	22095	22120	23365	23391	23416	23420	23449
		S/T	0.53	0.62	0.71	0.71	0.80	0.56	0.66	0.75	0.75	0.85	0.59	0.70	0.79	0.79	0.90	0.63	0.74	0.84	0.84	0.96
		PI	1.95	1.95	1.95	1.95	1.96	2.07	2.07	2.07	2.07	2.07	2.19	2.19	2.19	2.19	2.20	2.32	2.32	2.33	2.33	2.33
	110°F (43.0°C)	TC	18197	18221	18241	18242	18266	19294	19316	19335	19339	19362	20446	20473	20496	20499	20522	21678	21702	21725	21729	21756
		S/T	0.55	0.64	0.73	0.73	0.83	0.58	0.68	0.78	0.78	0.88	0.62	0.72	0.82	0.82	0.94	0.65	0.77	0.87	0.87	0.99
		PI	1.93	1.94	1.94	1.94	1.94	2.05	2.05	2.05	2.05	2.06	2.17	2.17	2.18	2.18	2.18	2.30	2.31	2.31	2.31	2.31
	115°F (46.0°C)	TC	15288	15309	15325	15326	15347	16210	16229	16245	16248	16267	17178	17200	17220	17223	17242	18213	18233	18253	18256	18278
		S/T	0.55	0.65	0.74	0.74	0.84	0.59	0.69	0.78	0.78	0.89	0.62	0.73	0.83	0.83	0.95	0.66	0.78	0.88	0.88	1.00
		PI	1.71	1.72	1.72	1.72	1.72	1.82	1.82	1.82	1.82	1.82	1.93	1.93	1.93	1.93	1.93	2.04	2.04	2.05	2.05	2.05
	122°F (50.0°C)	TC	11410	11425	11438	11438	11454	12098	12112	12124	12126	12141	12821	12837	12851	12854	12868	13593	13608	13623	13625	13642
		S/T	0.57	0.67	0.76	0.76	0.86	0.60	0.71	0.80	0.80	0.91	0.64	0.75	0.85	0.85	0.97	0.68	0.79	0.90	0.90	1.00
		PI	1.42	1.42	1.43	1.43	1.43	1.51	1.51	1.51	1.51	1.51	1.60	1.60	1.60	1.60	1.60	1.70	1.70	1.70	1.70	1.70

COOLING PERFORMANCE AT INDOOR DRY BULB TEMPERATURE SIZE 24 (Sheet 2 of 4)

AIRFLOW (CFM)	OUTDOOR DB(°F)	ID WB(°F)	60.8°F(16.0°C)					64.4°F(18.0°C)					67°F(19.4°C)					71.6°F(22.0°C)				
		ID DB(°F)	73.4°F (23.0°C)	77.0°F (25.0°C)	80.0°F (26.7°C)	80.6°F (27.0°C)	84.2°F (29.0°C)	73.4°F (23.0°C)	77.0°F (25.0°C)	80.0°F (26.7°C)	80.6°F (27.0°C)	84.2°F (29.0°C)	73.4°F (23.0°C)	77.0°F (25.0°C)	80.0°F (26.7°C)	80.6°F (27.0°C)	84.2°F (29.0°C)	73.4°F (23.0°C)	77.0°F (25.0°C)	80.0°F (26.7°C)	80.6°F (27.0°C)	84.2°F (29.0°C)
606	-22°F (-30.0°C)	TC	19167	19193	19213	19214	19240	20322	20346	20366	20370	20394	21536	21564	21588	21592	21616	22834	22859	22883	22887	22916
		S/T	0.47	0.55	0.62	0.62	0.71	0.49	0.58	0.66	0.66	0.75	0.52	0.61	0.70	0.70	0.79	0.55	0.65	0.74	0.74	0.84
		PI	0.87	0.87	0.87	0.87	0.87	0.92	0.92	0.92	0.92	0.92	0.97	0.98	0.98	0.98	0.98	1.03	1.03	1.03	1.04	1.04
	-13°F (-25.0°C)	TC	20764	20792	20815	20815	20844	22016	22042	22063	22068	22094	23331	23361	23387	23392	23418	24737	24763	24790	24794	24825
		S/T	0.47	0.55	0.62	0.62	0.71	0.50	0.58	0.66	0.66	0.76	0.53	0.62	0.70	0.70	0.80	0.56	0.65	0.74	0.74	0.85
		PI	0.94	0.94	0.94	0.94	0.94	1.00	1.00	1.00	1.00	1.00	1.06	1.06	1.06	1.06	1.06	1.12	1.12	1.12	1.12	1.12
	-4°F (-20.0°C)	TC	22361	22392	22416	22417	22447	23709	23737	23761	23765	23793	25126	25158	25186	25191	25219	26639	26668	26697	26702	26735
		S/T	0.47	0.55	0.63	0.63	0.72	0.50	0.59	0.67	0.67	0.76	0.53	0.62	0.71	0.71	0.80	0.56	0.66	0.75	0.75	0.85
		PI	1.01	1.01	1.01	1.01	1.02	1.07	1.07	1.07	1.07	1.08	1.14	1.14	1.14	1.14	1.14	1.20	1.21	1.21	1.21	1.21
	0°F (-17.8°C)	TC	23071	23102	23127	23128	23159	24462	24491	24515	24520	24549	25923	25957	25986	25991	26020	27485	27515	27545	27549	27584
		S/T	0.47	0.55	0.63	0.63	0.72	0.50	0.59	0.67	0.67	0.76	0.53	0.62	0.71	0.71	0.81	0.56	0.66	0.75	0.75	0.86
		PI	1.04	1.04	1.05	1.05	1.05	1.11	1.11	1.11	1.11	1.11	1.17	1.17	1.18	1.18	1.18	1.24	1.24	1.25	1.25	1.25
	5°F (-15.0°C)	TC	23959	23991	24017	24018	24050	25403	25433	25458	25463	25493	26920	26955	26985	26990	27020	28542	28573	28604	28609	28644
		S/T	0.47	0.56	0.63	0.63	0.72	0.50	0.59	0.67	0.67	0.77	0.53	0.63	0.71	0.71	0.81	0.57	0.66	0.75	0.75	0.86
		PI	1.08	1.09	1.09	1.09	1.09	1.15	1.15	1.15	1.15	1.15	1.22	1.22	1.22	1.22	1.22	1.29	1.29	1.29	1.29	1.30
	14°F (-10.0°C)	TC	23685	23717	23743	23744	23776	25113	25142	25167	25172	25202	26613	26648	26677	26682	26712	28216	28247	28278	28282	28317
		S/T	0.48	0.56	0.63	0.63	0.72	0.50	0.59	0.67	0.67	0.77	0.53	0.63	0.71	0.71	0.81	0.57	0.67	0.76	0.76	0.86
		PI	1.05	1.05	1.05	1.05	1.06	1.12	1.12	1.12	1.12	1.12	1.18	1.18	1.18	1.19	1.19	1.25	1.25	1.26	1.26	1.26
	17°F (-8.3°C)	TC	23594	23626	23651	23652	23684	25016	25046	25070	25075	25105	26511	26545	26575	26580	26609	28108	28138	28169	28173	28209
		S/T	0.48	0.56	0.64	0.64	0.73	0.51	0.59	0.67	0.67	0.77	0.54	0.63	0.72	0.72	0.82	0.57	0.67	0.76	0.76	0.86
		PI	1.04	1.04	1.04	1.04	1.05	1.10	1.11	1.11	1.11	1.11	1.17	1.17	1.17	1.17	1.17	1.24	1.24	1.24	1.24	1.25
	23°F (-5.0°C)	TC	23162	23193	23218	23219	23250	24557	24587	24611	24616	24645	26025	26058	26088	26092	26121	27593	27623	27653	27657	27692
		S/T	0.48	0.56	0.64	0.64	0.73	0.51	0.60	0.68	0.68	0.77	0.54	0.63	0.72	0.72	0.82	0.57	0.67	0.76	0.76	0.87
		PI	0.96	0.96	0.96	0.96	0.96	1.02	1.02	1.02	1.02	1.02	1.08	1.08	1.08	1.08	1.08	1.14	1.14	1.14	1.14	1.14
	35°F (1.7°C)	TC	22297	22327	22351	22352	22382	23641	23669	23692	23697	23725	25053	25085	25113	25118	25146	26562	26591	26620	26624	26658
		S/T	0.48	0.57	0.64	0.64	0.73	0.51	0.60	0.68	0.68	0.78	0.54	0.64	0.72	0.72	0.82	0.57	0.67	0.77	0.77	0.87
		PI	0.79	0.79	0.79	0.79	0.79	0.84	0.84	0.84	0.84	0.84	0.89	0.89	0.89	0.89	0.89	0.94	0.94	0.94	0.94	0.94
	41°F (5.0°C)	TC	23944	23976	24002	24003	24035	25387	25417	25442	25447	25477	26903	26938	26968	26973	27003	28524	28555	28586	28591	28626
		S/T	0.48	0.57	0.64	0.64	0.73	0.51	0.60	0.68	0.68	0.78	0.54	0.64	0.72	0.72	0.83	0.58	0.68	0.77	0.77	0.87
		PI	1.05	1.05	1.05	1.05	1.05	1.11	1.11	1.12	1.12	1.12	1.18	1.18	1.18	1.18	1.18	1.25	1.25	1.25	1.25	1.26
	47°F (8.3°C)	TC	25590	25625	25652	25654	25688	27133	27165	27192	27197	27229	28754	28791	28823	28828	28861	30486	30519	30552	30557	30595
		S/T	0.48	0.57	0.65	0.65	0.74	0.51	0.60	0.68	0.68	0.78	0.54	0.64	0.73	0.73	0.83	0.58	0.68	0.77	0.77	0.88
		PI	1.31	1.31	1.31	1.31	1.32	1.39	1.39	1.39	1.39	1.40	1.47	1.48	1.48	1.48	1.48	1.56	1.56	1.57	1.57	1.57
	50°F (10.0°C)	TC	25836	25871	25899	25900	25935	27393	27426	27453	27458	27491	29030	29067	29100	29105	29138	30779	30812	30846	30851	30889
		S/T	0.49	0.57	0.65	0.65	0.74	0.52	0.61	0.69	0.69	0.78	0.55	0.64	0.73	0.73	0.83	0.58	0.68	0.77	0.77	0.88
		PI	1.35	1.35	1.35	1.35	1.35	1.43	1.43	1.43	1.43	1.44	1.52	1.52	1.52	1.52	1.52	1.61	1.61	1.61	1.61	1.61
	59°F (15.0°C)	TC	26574	26609	26638	26639	26675	28175	28208	28236	28242	28275	29858	29897	29930	29936	29969	31657	31692	31726	31731	31771
		S/T	0.49	0.57	0.65	0.65	0.74	0.52	0.61	0.69	0.69	0.79	0.55	0.65	0.73	0.73	0.84	0.58	0.68	0.78	0.78	0.89
		PI	1.47	1.47	1.47	1.47	1.47	1.55	1.56	1.56	1.56	1.56	1.65	1.65	1.65	1.65	1.65	1.75	1.75	1.75	1.75	1.75
	68°F (20.0°C)	TC	27311	27348	27377	27378	27415	28957	28991	29020	29025	29060	30687	30727	30761	30767	30801	32536	32571	32607	32612	32652
		S/T	0.50	0.59	0.67	0.67	0.76	0.53	0.63	0.71	0.71	0.81	0.56	0.66	0.75	0.75	0.86	0.60	0.70	0.80	0.80	0.91
		PI	1.58	1.58	1.58	1.59	1.59	1.68	1.68	1.68	1.68	1.68	1.78	1.78	1.78	1.78	1.78	1.88	1.89	1.89	1.89	1.89
	77°F (25.0°C)	TC	28048	28086	28116	28118	28155	29739	29774	29803	29809	29845	31515	31556	31591	31597	31633	33414	33451	33487	33492	33534
		S/T	0.51	0.60	0.68	0.68	0.77	0.54	0.63	0.72	0.72	0.82	0.57	0.67	0.76	0.76	0.87	0.61	0.71	0.81	0.81	0.92
		PI	1.70	1.70	1.70	1.70	1.70	1.80	1.80	1.80	1.80	1.81	1.91	1.91	1.91	1.91	1.91	2.02	2.02	2.03	2.03	2.03
	82°F (27.8°C)	TC	27510	27547	27577	27578	27615	29168	29202	29231	29237	29272	30910	30951	30985	30991	31025	32773	32809	32844	32849	32890
		S/T	0.52	0.60	0.69	0.69	0.78	0.55	0.64	0.73	0.73	0.83	0.58	0.68	0.77	0.77	0.88	0.61	0.72	0.82	0.82	0.93
		PI	1.77	1.77	1.77	1.77	1.78	1.88	1.88	1.88	1.88	1.88	1.99	1.99	1.99	1.99	2.00	2.11	2.11	2.11	2.11	2.12
	86°F (30.0°C)	TC	25883	25918	25946	25947	25982	27443	27475	27503	27508	27541	29082	29120	29153	29158	29191	30835	30868	30902	30907	30945
		S/T	0.52	0.61	0.70	0.70	0.79	0.55	0.65	0.74	0.74	0.84	0.59	0.69	0.78	0.78	0.89	0.62	0.73	0.83	0.83	0.95
		PI	1.84	1.84	1.84	1.84	1.85	1.95	1.95	1.95	1.96	1.96	2.07	2.07	2.07	2.07	2.07	2.19	2.19	2.20	2.20	2.20
	95°F (35.0°C)	TC	22223	22252	22276	22277	22307	23562	23590	23613	23618	23646	24969	25002	25030	25034	25062	26474	26503	26532	26536	26569
		S/T	0.52	0.61	0.70	0.70	0.79	0.55	0.65	0.74	0.74	0.84	0.59	0.69	0.78	0.78	0.89	0.62	0.73	0.83	0.83	0.95
		PI	2.00	2.00	2.00	2.00	2.00	2.12	2.12	2.12	2.12	2.12	2.24	2.25	2.25	2.25	2.25	2.38	2.38	2.38	2.38	2.39
	104°F (40.0°C)	TC	19835	19862	19883	19884	19911	21031	21056	21076	21081	21106	22287	22316	22341	22345	22370	23630	23656	23681	23685	23715
		S/T	0.54	0.63	0.71	0.71	0.81	0.57	0.67	0.76	0.76	0.86	0.60	0.71	0.80	0.80	0.91	0.64	0.75	0.85	0.85	0.97
		PI	1.97	1.97	1.98	1.98	1.98	2.09	2.09	2.09	2.09	2.10	2.21	2.22	2.22	2.22	2.22	2.35	2.35	2.35	2.35	2.36
	110°F (43.0°C)	TC	18403	18428	18448	18448	18473	19512	19535	19555	19558	19582	20678	20705	20728	20732	20755	21924	21948	21971	21975	22002
		S/T	0.55	0.65	0.74	0.74	0.84	0.59	0.69	0.78	0.78	0.89	0.62	0.73	0.83	0.83	0.95	0.66	0.78	0.88	0.88	1.00
		PI	1.95	1.96	1.96	1.96	1.96	2.07	2.07	2.08	2.08	2.08	2.20	2.20	2.20	2.20	2.20	2.33	2.33	2.33	2.33	2.34
	115°F (46.0°C)	TC	15461	15482	15499	15500	15521	16393	16413	16429	16432	16452	17373	17395	17415	17418	17437	18419	18439	18459	18462	18485
		S/T	0.56	0.66	0.75	0.75	0.85	0.59	0.70	0.79	0.79	0.90	0.63	0.74	0.84	0.84	0.96	0.67	0.78	0.89	0.89	1.00
		PI	1.73	1.74	1.74	1.74	1.74	1.84	1.84	1.84	1.84	1.84	1.95	1.95	1.95	1.95	1.96	2.07	2.07	2.07	2.07	2.07
	122°F (50.0°C)	TC	11539	11555	11567	11568	11583	12235	12249	12261	12264	12278	12966	12983	12997	12999	13014	13747	13762	13777	13779	13796
		S/T	0.57	0.67	0.77	0.77	0.87	0.61	0.71	0.81	0.81	0.93	0.65	0.76	0.86	0.86	0.98	0.68	0.80	0.91	0.91	1.00
		PI	1.44	1.44	1.44	1.44	1.44	1.53	1.53	1.53	1.53	1.53	1.62	1.62	1.62	1.62	1.62	1.71	1.72	1.72	1.72	1.72

COOLING PERFORMANCE AT INDOOR DRY BULB TEMPERATURE SIZE 24 (Sheet 3 of 4)

AIRFLOW (CFM)	OUTDOOR DB(°F)	ID WB(°F)	60.8°F(16.0°C)					64.4°F(18.0°C)					67°F(19.4°C)					71.6°F(22.0°C)				
		ID DB(°F)	73.4°F (23.0°C)	77.0°F (25.0°C)	80.0°F (26.7°C)	80.6°F (27.0°C)	84.2°F (29.0°C)	73.4°F (23.0°C)	77.0°F (25.0°C)	80.0°F (26.7°C)	80.6°F (27.0°C)	84.2°F (29.0°C)	73.4°F (23.0°C)	77.0°F (25.0°C)	80.0°F (26.7°C)	80.6°F (27.0°C)	84.2°F (29.0°C)	73.4°F (23.0°C)	77.0°F (25.0°C)	80.0°F (26.7°C)	80.6°F (27.0°C)	84.2°F (29.0°C)
706	-22°F (-30.0°C)	TC	19384	19410	19431	19432	19458	20552	20577	20597	20601	20625	21780	21808	21833	21837	21861	23092	23118	23143	23146	23175
		S/T	0.47	0.55	0.63	0.63	0.72	0.50	0.59	0.67	0.67	0.76	0.53	0.62	0.71	0.71	0.80	0.56	0.66	0.75	0.75	0.85
		PI	0.88	0.88	0.88	0.88	0.88	0.93	0.93	0.93	0.93	0.93	0.99	0.99	0.99	0.99	0.99	1.04	1.05	1.05	1.05	1.05
	-13°F (-25.0°C)	TC	20999	21028	21050	21051	21080	22265	22291	22313	22318	22344	23595	23626	23652	23656	23683	25017	25044	25071	25075	25106
		S/T	0.47	0.56	0.63	0.63	0.72	0.50	0.59	0.67	0.67	0.76	0.53	0.62	0.71	0.71	0.81	0.56	0.66	0.75	0.75	0.86
		PI	0.95	0.95	0.95	0.95	0.95	1.01	1.01	1.01	1.01	1.01	1.07	1.07	1.07	1.07	1.07	1.13	1.13	1.13	1.13	1.14
	-4°F (-20.0°C)	TC	22615	22645	22670	22671	22701	23978	24006	24030	24034	24063	25410	25443	25471	25476	25505	26941	26970	27000	27004	27038
		S/T	0.48	0.56	0.64	0.64	0.72	0.51	0.59	0.67	0.67	0.77	0.54	0.63	0.71	0.71	0.81	0.57	0.67	0.76	0.76	0.86
		PI	1.02	1.02	1.03	1.03	1.03	1.08	1.09	1.09	1.09	1.09	1.15	1.15	1.15	1.15	1.15	1.22	1.22	1.22	1.22	1.22
	0°F (-17.8°C)	TC	23333	23364	23389	23390	23422	24739	24768	24793	24797	24827	26217	26251	26280	26285	26314	27796	27827	27857	27861	27896
		S/T	0.48	0.56	0.64	0.64	0.73	0.51	0.59	0.68	0.68	0.77	0.54	0.63	0.72	0.72	0.82	0.57	0.67	0.76	0.76	0.87
		PI	1.06	1.06	1.06	1.06	1.06	1.12	1.12	1.12	1.12	1.12	1.19	1.19	1.19	1.19	1.19	1.26	1.26	1.26	1.26	1.26
	5°F (-15.0°C)	TC	24230	24263	24289	24290	24323	25690	25721	25746	25751	25782	27225	27260	27291	27296	27326	28866	28897	28928	28933	28969
		S/T	0.48	0.56	0.64	0.64	0.73	0.51	0.60	0.68	0.68	0.77	0.54	0.63	0.72	0.72	0.82	0.57	0.67	0.76	0.76	0.87
		PI	1.10	1.10	1.10	1.10	1.10	1.16	1.16	1.16	1.16	1.17	1.23	1.23	1.23	1.23	1.24	1.31	1.31	1.31	1.31	1.31
	14°F (-10.0°C)	TC	23954	23986	24012	24013	24045	25397	25427	25452	25457	25488	26914	26949	26979	26984	27015	28536	28567	28598	28603	28638
		S/T	0.48	0.56	0.64	0.64	0.73	0.51	0.60	0.68	0.68	0.78	0.54	0.63	0.72	0.72	0.82	0.57	0.67	0.76	0.76	0.87
		PI	1.06	1.07	1.07	1.07	1.07	1.13	1.13	1.13	1.13	1.13	1.20	1.20	1.20	1.20	1.20	1.27	1.27	1.27	1.27	1.27
	17°F (-8.3°C)	TC	23861	23893	23919	23920	23952	25299	25329	25354	25359	25389	26811	26846	26876	26881	26911	28426	28457	28488	28493	28528
		S/T	0.48	0.57	0.64	0.64	0.73	0.51	0.60	0.68	0.68	0.78	0.54	0.64	0.72	0.72	0.82	0.57	0.67	0.77	0.77	0.87
		PI	1.05	1.05	1.06	1.06	1.06	1.12	1.12	1.12	1.12	1.12	1.18	1.18	1.19	1.19	1.19	1.25	1.26	1.26	1.26	1.26
	23°F (-5.0°C)	TC	23424	23456	23481	23482	23513	24836	24865	24890	24895	24924	26319	26354	26383	26388	26417	27905	27936	27966	27970	28005
		S/T	0.49	0.57	0.65	0.65	0.74	0.51	0.60	0.69	0.69	0.78	0.55	0.64	0.73	0.73	0.83	0.58	0.68	0.77	0.77	0.88
		PI	0.97	0.97	0.97	0.97	0.97	1.03	1.03	1.03	1.03	1.03	1.09	1.09	1.09	1.09	1.09	1.15	1.15	1.16	1.16	1.16
	35°F (1.7°C)	TC	22549	22580	22604	22605	22635	23908	23937	23960	23965	23993	25337	25370	25398	25403	25431	26863	26892	26922	26926	26959
		S/T	0.49	0.57	0.65	0.65	0.74	0.52	0.61	0.69	0.69	0.79	0.55	0.64	0.73	0.73	0.83	0.58	0.68	0.77	0.77	0.88
		PI	0.80	0.80	0.80	0.80	0.80	0.85	0.85	0.85	0.85	0.85	0.90	0.90	0.90	0.90	0.90	0.95	0.95	0.95	0.95	0.95
	41°F (5.0°C)	TC	24215	24247	24273	24275	24307	25674	25704	25730	25735	25766	27208	27243	27274	27279	27309	28847	28879	28910	28915	28951
		S/T	0.49	0.57	0.65	0.65	0.74	0.52	0.61	0.69	0.69	0.79	0.55	0.64	0.73	0.73	0.83	0.58	0.68	0.78	0.78	0.88
		PI	1.06	1.06	1.06	1.06	1.07	1.13	1.13	1.13	1.13	1.13	1.19	1.19	1.20	1.20	1.20	1.27	1.27	1.27	1.27	1.27
	47°F (8.3°C)	TC	25880	25915	25943	25944	25979	27440	27472	27500	27505	27538	29079	29117	29150	29155	29187	30831	30865	30898	30903	30942
		S/T	0.49	0.58	0.65	0.65	0.74	0.52	0.61	0.69	0.69	0.79	0.55	0.65	0.73	0.73	0.84	0.58	0.68	0.78	0.78	0.89
		PI	1.33	1.33	1.33	1.33	1.33	1.41	1.41	1.41	1.41	1.41	1.49	1.49	1.49	1.49	1.50	1.58	1.58	1.58	1.58	1.59
	50°F (10.0°C)	TC	26129	26164	26192	26193	26229	27703	27736	27764	27769	27802	29359	29397	29429	29435	29468	31128	31161	31195	31200	31239
		S/T	0.49	0.58	0.66	0.66	0.75	0.52	0.61	0.70	0.70	0.79	0.55	0.65	0.74	0.74	0.84	0.59	0.69	0.78	0.78	0.89
		PI	1.37	1.37	1.37	1.37	1.37	1.45	1.45	1.45	1.45	1.45	1.53	1.54	1.54	1.54	1.54	1.63	1.63	1.63	1.63	1.63
	59°F (15.0°C)	TC	26875	26911	26940	26941	26977	28494	28528	28556	28562	28596	30197	30236	30269	30275	30309	32016	32051	32086	32091	32131
		S/T	0.50	0.58	0.66	0.66	0.75	0.52	0.62	0.70	0.70	0.80	0.56	0.65	0.74	0.74	0.85	0.59	0.69	0.79	0.79	0.90
		PI	1.48	1.48	1.49	1.49	1.49	1.57	1.57	1.57	1.58	1.58	1.67	1.67	1.67	1.67	1.67	1.77	1.77	1.77	1.77	1.77
	68°F (20.0°C)	TC	27620	27657	27687	27688	27726	29285	29319	29348	29354	29389	31034	31075	31109	31115	31150	32904	32940	32976	32981	33022
		S/T	0.51	0.60	0.68	0.68	0.77	0.54	0.63	0.72	0.72	0.82	0.57	0.67	0.76	0.76	0.87	0.61	0.71	0.81	0.81	0.92
		PI	1.60	1.60	1.60	1.60	1.61	1.70	1.70	1.70	1.70	1.70	1.80	1.80	1.80	1.80	1.80	1.90	1.91	1.91	1.91	1.91
	77°F (25.0°C)	TC	28366	28404	28435	28436	28474	30075	30111	30141	30147	30183	31872	31914	31949	31955	31991	33793	33829	33866	33872	33914
		S/T	0.51	0.60	0.69	0.69	0.78	0.55	0.64	0.73	0.73	0.83	0.58	0.68	0.77	0.77	0.88	0.61	0.72	0.82	0.82	0.93
		PI	1.72	1.72	1.72	1.72	1.72	1.82	1.82	1.82	1.82	1.83	1.93	1.93	1.93	1.93	1.94	2.04	2.05	2.05	2.05	2.05
	82°F (27.8°C)	TC	27822	27859	27889	27890	27928	29498	29533	29562	29568	29603	31261	31301	31336	31342	31377	33144	33180	33216	33221	33263
		S/T	0.52	0.61	0.70	0.70	0.79	0.55	0.65	0.74	0.74	0.84	0.59	0.69	0.78	0.78	0.89	0.62	0.73	0.83	0.83	0.94
		PI	1.79	1.79	1.79	1.79	1.80	1.90	1.90	1.90	1.90	1.90	2.01	2.01	2.02	2.02	2.02	2.13	2.13	2.14	2.14	2.14
	86°F (30.0°C)	TC	26176	26211	26240	26241	26276	27754	27787	27814	27820	27853	29412	29450	29483	29488	29521	31184	31218	31252	31257	31296
		S/T	0.53	0.62	0.70	0.70	0.80	0.56	0.66	0.75	0.75	0.85	0.59	0.70	0.79	0.79	0.90	0.63	0.74	0.84	0.84	0.96
		PI	1.86	1.86	1.87	1.87	1.87	1.97	1.97	1.98	1.98	1.98	2.09	2.09	2.10	2.10	2.10	2.22	2.22	2.22	2.22	2.22
	95°F (35.0°C)	TC	22474	22504	22529	22530	22560	23829	23857	23880	23885	23914	25252	25285	25313	25318	25346	26774	26803	26832	26836	26870
		S/T	0.53	0.62	0.70	0.70	0.80	0.56	0.66	0.75	0.75	0.85	0.59	0.70	0.79	0.79	0.90	0.63	0.74	0.84	0.84	0.96
		PI	2.02	2.02	2.02	2.02	2.03	2.14	2.14	2.15	2.15	2.15	2.27	2.27	2.27	2.27	2.28	2.41	2.41	2.41	2.41	2.41
	104°F (40.0°C)	TC	20060	20087	20109	20110	20137	21269	21294	21315	21319	21345	22540	22569	22594	22598	22623	23898	23924	23950	23953	23983
		S/T	0.54	0.64	0.72	0.72	0.82	0.57	0.67	0.76	0.76	0.87	0.61	0.71	0.81	0.81	0.92	0.64	0.76	0.86	0.86	0.98
		PI	1.99	2.00	2.00	2.00	2.00	2.11	2.12	2.12	2.12	2.12	2.24	2.24	2.24	2.24	2.25	2.37	2.38	2.38	2.38	2.38
	110°F (43.0°C)	TC	18611	18637	18657	18657	18683	19733	19756	19776	19780	19803	20912	20939	20963	20966	20990	22172	22196	22220	22224	22251
		S/T	0.56	0.66	0.75	0.75	0.85	0.59	0.70	0.79	0.79	0.90	0.63	0.74	0.84	0.84	0.96	0.67	0.78	0.89	0.89	1.00
		PI	1.98	1.98	1.98	1.98	1.98	2.10	2.10	2.10	2.10	2.10	2.22	2.22	2.23	2.23	2.23	2.36	2.36	2.36	2.36	2.36
	115°F (46.0°C)	TC	15637	15658	15674	15675	15696	16579	16599	16615	16618	16638	17569	17592	17612	17615	17635	18628	18648	18669	18671	18695
		S/T	0.57	0.67	0.76	0.76	0.86	0.60	0.71	0.80	0.80	0.91	0.64	0.75	0.85	0.85	0.97	0.68	0.79	0.90	0.90	1.00
		PI	1.75	1.76	1.76	1.76	1.76	1.86	1.86	1.86	1.86	1.87	1.97	1.97	1.97	1.98	1.98	2.09	2.09	2.09	2.09	2.10
	122°F (50.0°C)	TC	11670	11686	11698	11699	11715	12373	12388	12400	12403	12417	13113	13130	13144	13147	13161	13903	13918	13933	13935	13952
		S/T	0.58	0.68	0.77	0.77	0.88	0.62	0.72	0.82	0.82	0.94	0.65	0.77	0.87	0.87	0.99	0.69	0.81	0.92	0.92	1.00
		PI	1.46	1.46	1.46	1.46	1.46	1.54	1.54	1.55	1.55	1.55	1.64	1.64	1.64	1.64	1.64	1.73	1.74	1.74	1.74	1.74

COOLING PERFORMANCE AT INDOOR DRY BULB TEMPERATURE SIZE 24 (Sheet 4 of 4)

AIRFLOW (CFM)	OUTDOOR DB(°F)	ID WB(°F)	60.8°F(16.0°C)					64.4°F(18.0°C)					67°F(19.4°C)					71.6°F(22.0°C)				
		ID DB(°F)	73.4°F (23.0°C)	77.0°F (25.0°C)	80.0°F (26.7°C)	80.6°F (27.0°C)	84.2°F (29.0°C)	73.4°F (23.0°C)	77.0°F (25.0°C)	80.0°F (26.7°C)	80.6°F (27.0°C)	84.2°F (29.0°C)	73.4°F (23.0°C)	77.0°F (25.0°C)	80.0°F (26.7°C)	80.6°F (27.0°C)	84.2°F (29.0°C)	73.4°F (23.0°C)	77.0°F (25.0°C)	80.0°F (26.7°C)	80.6°F (27.0°C)	84.2°F (29.0°C)
735	-22°F (-30.0°C)	TC	19604	19630	19651	19652	19679	20785	20810	20830	20834	20859	22027	22055	22080	22084	22109	23354	23379	23405	23408	23438
		S/T	0.48	0.56	0.63	0.63	0.72	0.50	0.59	0.67	0.67	0.77	0.53	0.63	0.71	0.71	0.81	0.57	0.67	0.76	0.76	0.86
		PI	0.89	0.89	0.89	0.89	0.89	0.94	0.94	0.94	0.94	0.94	1.00	1.00	1.00	1.00	1.00	1.06	1.06	1.06	1.06	1.06
	-13°F (-25.0°C)	TC	21237	21266	21289	21290	21318	22517	22544	22566	22570	22597	23862	23893	23920	23924	23951	25300	25328	25355	25359	25391
		S/T	0.48	0.56	0.64	0.64	0.73	0.51	0.60	0.68	0.68	0.77	0.54	0.63	0.72	0.72	0.82	0.57	0.67	0.76	0.76	0.87
		PI	0.96	0.96	0.96	0.96	0.96	1.02	1.02	1.02	1.02	1.02	1.08	1.08	1.08	1.08	1.08	1.14	1.15	1.15	1.15	1.15
	-4°F (-20.0°C)	TC	22871	22902	22926	22927	22958	24249	24278	24302	24307	24336	25698	25731	25760	25765	25794	27246	27276	27306	27310	27344
		S/T	0.48	0.57	0.64	0.64	0.73	0.51	0.60	0.68	0.68	0.78	0.54	0.64	0.72	0.72	0.82	0.57	0.67	0.77	0.77	0.87
		PI	1.03	1.04	1.04	1.04	1.04	1.10	1.10	1.10	1.10	1.10	1.16	1.16	1.17	1.17	1.17	1.23	1.23	1.24	1.24	1.24
	0°F (-17.8°C)	TC	23597	23629	23654	23655	23687	25019	25049	25073	25078	25108	26514	26548	26578	26583	26612	28111	28142	28172	28177	28212
		S/T	0.48	0.57	0.64	0.64	0.73	0.51	0.60	0.68	0.68	0.78	0.54	0.64	0.72	0.72	0.83	0.58	0.68	0.77	0.77	0.88
		PI	1.07	1.07	1.07	1.07	1.07	1.13	1.13	1.13	1.13	1.14	1.20	1.20	1.20	1.20	1.20	1.27	1.27	1.27	1.27	1.28
	5°F (-15.0°C)	TC	24505	24537	24564	24565	24598	25981	26012	26038	26043	26074	27534	27569	27600	27605	27636	29192	29224	29256	29261	29297
		S/T	0.49	0.57	0.65	0.65	0.74	0.51	0.60	0.69	0.69	0.78	0.55	0.64	0.73	0.73	0.83	0.58	0.68	0.77	0.77	0.88
		PI	1.11	1.11	1.11	1.11	1.11	1.18	1.18	1.18	1.18	1.18	1.25	1.25	1.25	1.25	1.25	1.32	1.32	1.32	1.32	1.33
	14°F (-10.0°C)	TC	24225	24257	24284	24285	24317	25685	25715	25741	25746	25776	27219	27255	27285	27290	27321	28859	28891	28922	28927	28963
		S/T	0.49	0.57	0.65	0.65	0.74	0.52	0.61	0.69	0.69	0.78	0.55	0.64	0.73	0.73	0.83	0.58	0.68	0.77	0.77	0.88
		PI	1.08	1.08	1.08	1.08	1.08	1.14	1.14	1.14	1.14	1.14	1.21	1.21	1.21	1.21	1.21	1.28	1.28	1.28	1.28	1.29
	17°F (-8.3°C)	TC	24132	24164	24190	24191	24224	25586	25616	25642	25647	25677	27115	27150	27180	27185	27215	28748	28779	28811	28815	28851
		S/T	0.49	0.57	0.65	0.65	0.74	0.52	0.61	0.69	0.69	0.79	0.55	0.64	0.73	0.73	0.83	0.58	0.68	0.78	0.78	0.88
		PI	1.07	1.07	1.07	1.07	1.07	1.13	1.13	1.13	1.13	1.13	1.20	1.20	1.20	1.20	1.20	1.27	1.27	1.27	1.27	1.27
	23°F (-5.0°C)	TC	23689	23721	23747	23748	23780	25117	25147	25172	25177	25206	26618	26652	26682	26687	26717	28221	28252	28283	28287	28322
		S/T	0.49	0.58	0.65	0.65	0.75	0.52	0.61	0.69	0.69	0.79	0.55	0.65	0.74	0.74	0.84	0.58	0.69	0.78	0.78	0.89
		PI	0.98	0.98	0.98	0.98	0.98	1.04	1.04	1.04	1.04	1.04	1.10	1.10	1.10	1.10	1.10	1.17	1.17	1.17	1.17	1.17
	35°F (1.7°C)	TC	22805	22835	22860	22861	22892	24179	24208	24232	24236	24265	25624	25657	25686	25690	25719	27168	27197	27227	27231	27265
		S/T	0.49	0.58	0.66	0.66	0.75	0.52	0.61	0.70	0.70	0.79	0.55	0.65	0.74	0.74	0.84	0.59	0.69	0.78	0.78	0.89
		PI	0.81	0.81	0.81	0.81	0.81	0.86	0.86	0.86	0.86	0.86	0.91	0.91	0.91	0.91	0.91	0.96	0.96	0.96	0.96	0.97
	41°F (5.0°C)	TC	24489	24522	24548	24550	24583	25965	25996	26021	26026	26057	27516	27552	27583	27588	27619	29174	29206	29238	29242	29279
		S/T	0.49	0.58	0.66	0.66	0.75	0.52	0.61	0.70	0.70	0.80	0.56	0.65	0.74	0.74	0.84	0.59	0.69	0.78	0.78	0.89
		PI	1.07	1.08	1.08	1.08	1.08	1.14	1.14	1.14	1.14	1.14	1.21	1.21	1.21	1.21	1.21	1.28	1.28	1.28	1.28	1.28
	47°F (8.3°C)	TC	26173	26209	26237	26238	26273	27751	27784	27811	27817	27850	29409	29447	29480	29485	29518	31181	31214	31248	31253	31292
		S/T	0.50	0.58	0.66	0.66	0.75	0.53	0.62	0.70	0.70	0.80	0.56	0.65	0.74	0.74	0.85	0.59	0.69	0.79	0.79	0.90
		PI	1.34	1.34	1.34	1.34	1.35	1.42	1.42	1.42	1.43	1.43	1.51	1.51	1.51	1.51	1.51	1.60	1.60	1.60	1.60	1.60
	50°F (10.0°C)	TC	26425	26460	26489	26490	26526	28017	28050	28078	28084	28117	29691	29730	29763	29768	29802	31480	31514	31549	31554	31593
		S/T	0.50	0.58	0.66	0.66	0.76	0.53	0.62	0.70	0.70	0.80	0.56	0.66	0.75	0.75	0.85	0.59	0.70	0.79	0.79	0.90
		PI	1.38	1.38	1.38	1.38	1.39	1.46	1.47	1.47	1.47	1.47	1.55	1.55	1.55	1.56	1.56	1.64	1.65	1.65	1.65	1.65
	59°F (15.0°C)	TC	27179	27216	27245	27246	27283	28817	28851	28880	28885	28920	30539	30578	30612	30618	30652	32379	32414	32449	32454	32494
		S/T	0.50	0.59	0.67	0.67	0.76	0.53	0.62	0.71	0.71	0.81	0.56	0.66	0.75	0.75	0.86	0.60	0.70	0.80	0.80	0.91
		PI	1.50	1.50	1.50	1.50	1.50	1.59	1.59	1.59	1.59	1.59	1.68	1.69	1.69	1.69	1.69	1.79	1.79	1.79	1.79	1.79
	68°F (20.0°C)	TC	27933	27971	28001	28002	28040	29617	29652	29681	29687	29722	31386	31427	31462	31468	31503	33277	33313	33349	33355	33396
		S/T	0.51	0.60	0.69	0.69	0.78	0.54	0.64	0.73	0.73	0.83	0.58	0.68	0.77	0.77	0.88	0.61	0.72	0.82	0.82	0.93
		PI	1.62	1.62	1.62	1.62	1.62	1.71	1.72	1.72	1.72	1.72	1.82	1.82	1.82	1.82	1.82	1.93	1.93	1.93	1.93	1.93
	77°F (25.0°C)	TC	28687	28726	28757	28758	28797	30416	30452	30482	30488	30524	32233	32275	32311	32317	32353	34175	34213	34250	34255	34298
		S/T	0.52	0.61	0.69	0.69	0.79	0.55	0.65	0.74	0.74	0.84	0.59	0.69	0.78	0.78	0.89	0.62	0.73	0.83	0.83	0.94
		PI	1.74	1.74	1.74	1.74	1.74	1.84	1.84	1.84	1.84	1.85	1.95	1.95	1.95	1.96	1.96	2.07	2.07	2.07	2.07	2.07
	82°F (27.8°C)	TC	28137	28175	28205	28206	28244	29832	29868	29897	29903	29939	31615	31656	31691	31697	31732	33520	33556	33592	33598	33640
		S/T	0.53	0.62	0.70	0.70	0.80	0.56	0.66	0.75	0.75	0.85	0.59	0.70	0.79	0.79	0.90	0.63	0.74	0.84	0.84	0.95
		PI	1.81	1.81	1.81	1.81	1.82	1.92	1.92	1.92	1.92	1.93	2.03	2.04	2.04	2.04	2.04	2.16	2.16	2.16	2.16	2.16
	86°F (30.0°C)	TC	26473	26508	26537	26538	26574	28068	28101	28129	28135	28168	29745	29784	29817	29822	29856	31537	31572	31606	31611	31650
		S/T	0.53	0.63	0.71	0.71	0.81	0.57	0.66	0.75	0.75	0.86	0.60	0.70	0.80	0.80	0.91	0.64	0.75	0.85	0.85	0.97
		PI	1.88	1.88	1.89	1.89	1.89	1.99	2.00	2.00	2.00	2.00	2.11	2.12	2.12	2.12	2.12	2.24	2.24	2.25	2.25	2.25
	95°F (35.0°C)	TC	22729	22759	22784	22785	22816	24099	24127	24151	24156	24184	25538	25571	25600	25605	25633	27077	27106	27136	27140	27174
		S/T	0.53	0.63	0.71	0.71	0.81	0.57	0.66	0.75	0.75	0.86	0.60	0.70	0.80	0.80	0.91	0.64	0.75	0.85	0.85	0.97
		PI	2.04	2.04	2.05	2.05	2.05	2.17	2.17	2.17	2.17	2.17	2.29	2.30	2.30	2.30	2.30	2.43	2.44	2.44	2.44	2.44
	104°F (40.0°C)	TC	20287	20315	20336	20337	20365	21510	21535	21557	21561	21586	22795	22825	22850	22854	22880	24168	24195	24221	24225	24255
		S/T	0.55	0.64	0.73	0.73	0.83	0.58	0.68	0.77	0.77	0.88	0.62	0.72	0.82	0.82	0.93	0.65	0.76	0.87	0.87	0.99
		PI	2.02	2.02	2.02	2.02	2.02	2.14	2.14	2.14	2.14	2.14	2.26	2.27	2.27	2.27	2.27	2.40	2.40	2.41	2.41	2.41
	110°F (43.0°C)	TC	18822	18848	18868	18869	18894	19957	19980	20000	20004	20028	21149	21176	21200	21204	21228	22423	22448	22472	22475	22503
		S/T	0.57	0.67	0.76	0.76	0.86	0.60	0.71	0.80	0.80	0.91	0.64	0.75	0.85	0.85	0.97	0.68	0.79	0.90	0.90	1.00
		PI	2.00	2.00	2.00	2.00	2.01	2.12	2.12	2.12	2.12	2.13	2.25	2.25	2.25	2.25	2.25	2.38	2.38	2.39	2.39	2.39
	115°F (46.0°C)	TC	15814	15835	15852	15853	15874	16767	16787	16803	16806	16826	17768	17792	17811	17815	17835	18839	18860	18880	18883	18906
		S/T	0.57	0.67	0.77	0.77	0.87	0.61	0.71	0.81	0.81	0.92	0.65	0.76	0.86	0.86	0.98	0.68	0.80	0.91	0.91	1.00
		PI	1.77	1.78	1.78	1.78	1.78	1.88	1.88	1.88	1.88	1.89	1.99	2.00	2.00	2.00	2.00	2.11	2.11	2.12	2.12	2.12
	122°F (50.0°C)	TC	11802	11818	11831	11831	11847	12514	12528	12541	12543	12558	13261	13278	13293	13296	13310	14060	14075	14091	14093	14110
		S/T	0.59	0.69	0.78	0.78	0.89	0.62	0.73	0.83	0.83	0.95	0.66	0.77	0.88	0.88	1.00	0.70	0.82	0.93	0.93	1.00
		PI	1.47	1.47	1.48	1.48	1.48	1.56	1.56	1.56	1.56	1.57	1.65	1.66	1.66	1.66	1.66	1.75	1.76	1.76	1.76	1.76

Table 54 — Ceiling/Floor Console Heating Performance (24K)

HEATING PERFORMANCE AT INDOOR DRY BULB TEMPERATURE SIZE 24 (Sheet 1 of 2)

AIRFLOW (CFM)	OUTDOOR DB(°F)	TC: Total Heating Capacity (BTU/hr)					PI: Power Input (kW)				
		Indoor Conditions (DB °F)					Indoor Conditions (DB °F)				
		60.8°F (16.0°C)	68°F (20.0°C)	70°F (21.1°C)	71.6°F (22.0°C)	75.2°F (24.0°C)	60.8°F (16.0°C)	68°F (20.0°C)	70°F (21.1°C)	71.6°F (22.0°C)	75.2°F (24.0°C)
453	-22°F(-30.0°C)	9915	9716	9668	8005	7933	2.22	2.24	2.24	2.25	2.25
	-13°F(-25.0°C)	13186	12923	12858	10238	10146	2.35	2.37	2.38	2.38	2.39
	-4°F(-20.0°C)	16359	16032	15952	12701	12587	2.52	2.55	2.55	2.56	2.57
	0°F(-17.8°C)	19752	19357	19260	15335	15197	2.80	2.83	2.83	2.84	2.85
	5°F(-15.0°C)	23993	23514	23396	18628	18460	3.15	3.18	3.19	3.19	3.21
	14°F(-10.0°C)	23324	22858	22743	18109	17946	2.86	2.88	2.88	2.89	2.90
	17°F(-8.3°C)	23101	22639	22526	17935	17774	2.76	2.78	2.78	2.79	2.80
	22°F(-5.6°C)	24440	23951	23832	18975	18804	2.81	2.84	2.84	2.85	2.86
	27°F(-2.8°C)	25779	25264	25138	20015	19835	2.87	2.89	2.90	2.90	2.92
	32°F(-0.0°C)	27119	26576	26443	21055	20865	2.92	2.95	2.95	2.96	2.97
	35°F(1.7°C)	27922	27364	27227	21678	21483	2.96	2.98	2.99	2.99	3.01
	37°F(2.8°C)	28143	27580	27442	21850	21653	2.88	2.90	2.91	2.91	2.92
	42°F(5.6°C)	28696	28122	27981	22279	22078	2.67	2.69	2.70	2.71	2.72
	44.6°F(7.0°C)	28917	28338	28197	22451	22248	2.59	2.61	2.62	2.62	2.63
	47°F(8.3°C)	29248	28663	28520	22708	22503	2.47	2.49	2.49	2.50	2.51
	52°F(11.1°C)	28885	28307	28166	22426	22224	2.22	2.23	2.24	2.24	2.25
	57°F(13.9°C)	28522	27951	27812	22144	21945	1.96	1.98	1.98	1.99	1.99
	59°F(15.0°C)	28377	27809	27670	22031	21833	1.86	1.88	1.88	1.88	1.89
	62°F(16.7°C)	28159	27595	27458	21862	21665	1.71	1.72	1.73	1.73	1.74
	64.4°F(18.0°C)	28013	27453	27316	21749	21553	1.61	1.62	1.63	1.63	1.63
606	-22°F(-30.0°C)	10226	10021	9971	9055	8974	2.24	2.26	2.26	2.27	2.28
	-13°F(-25.0°C)	13336	13069	13004	11580	11476	2.38	2.40	2.40	2.41	2.42
	-4°F(-20.0°C)	16544	16214	16132	14366	14237	2.55	2.57	2.58	2.58	2.59
	0°F(-17.8°C)	19976	19576	19478	17346	17190	2.83	2.86	2.86	2.87	2.88
	5°F(-15.0°C)	24265	23780	23661	21071	20881	3.19	3.21	3.22	3.22	3.24
	14°F(-10.0°C)	23588	23117	23001	20483	20299	2.88	2.91	2.91	2.92	2.93
	17°F(-8.3°C)	23363	22895	22781	20287	20104	2.78	2.81	2.81	2.82	2.83
	22°F(-5.6°C)	24717	24223	24102	21463	21270	2.84	2.86	2.87	2.88	2.89
	27°F(-2.8°C)	26071	25550	25422	22639	22435	2.90	2.92	2.93	2.93	2.94
	32°F(-0.0°C)	27426	26877	26743	23815	23601	2.95	2.98	2.98	2.99	3.00
	35°F(1.7°C)	28238	27674	27535	24521	24300	2.99	3.01	3.02	3.02	3.04
	37°F(2.8°C)	28462	27893	27753	24715	24492	2.91	2.93	2.94	2.94	2.95
	42°F(5.6°C)	29021	28440	28298	25200	24973	2.70	2.72	2.73	2.73	2.74
	44.6°F(7.0°C)	29244	28659	28516	25394	25166	2.62	2.64	2.64	2.65	2.66
	47°F(8.3°C)	29579	28988	28843	25685	25454	2.49	2.51	2.52	2.52	2.53
	52°F(11.1°C)	29212	28628	28485	25366	25138	2.24	2.26	2.26	2.27	2.27
	57°F(13.9°C)	28845	28268	28127	25047	24822	1.98	2.00	2.00	2.01	2.01
	59°F(15.0°C)	28698	28124	27983	24920	24696	1.88	1.90	1.90	1.90	1.91
	62°F(16.7°C)	28478	27908	27769	24728	24506	1.73	1.74	1.74	1.75	1.76
	64.4°F(18.0°C)	28331	27764	27625	24601	24379	1.63	1.64	1.64	1.64	1.65

HEATING PERFORMANCE AT INDOOR DRY BULB TEMPERATURE SIZE 24 (Sheet 2 of 2)

AIRFLOW (CFM)	OUTDOOR DB(°F)	TC: Total Heating Capacity (BTU/hr)					PI: Power Input (kW)				
		Indoor Conditions (DB °F)					Indoor Conditions (DB °F)				
		60.8°F (16.0°C)	68°F (20.0°C)	70°F (21.1°C)	71.6°F (22.0°C)	75.2°F (24.0°C)	60.8°F (16.0°C)	68°F (20.0°C)	70°F (21.1°C)	71.6°F (22.0°C)	75.2°F (24.0°C)
706	-22°F(-30.0°C)	10546	10335	10284	10242	10150	2.26	2.28	2.29	2.29	2.30
	-13°F(-25.0°C)	13487	13217	13151	13098	12981	2.40	2.42	2.43	2.43	2.44
	-4°F(-20.0°C)	16732	16397	16315	16250	16104	2.58	2.60	2.60	2.61	2.62
	0°F(-17.8°C)	20202	19798	19699	19620	19444	2.86	2.88	2.89	2.90	2.91
	5°F(-15.0°C)	24540	24049	23929	23833	23619	3.22	3.24	3.25	3.26	3.27
	14°F(-10.0°C)	23856	23378	23262	23168	22960	2.91	2.94	2.94	2.95	2.96
	17°F(-8.3°C)	23627	23155	23039	22947	22740	2.81	2.83	2.84	2.85	2.86
	22°F(-5.6°C)	24997	24497	24375	24277	24059	2.87	2.89	2.90	2.90	2.92
	27°F(-2.8°C)	26367	25839	25710	25607	25377	2.93	2.95	2.96	2.96	2.97
	32°F(-0.0°C)	27737	27182	27046	26938	26695	2.98	3.01	3.01	3.02	3.03
	35°F(1.7°C)	28558	27987	27847	27736	27486	3.02	3.04	3.05	3.06	3.07
	37°F(2.8°C)	28784	28209	28068	27955	27704	2.94	2.96	2.96	2.97	2.98
	42°F(5.6°C)	29349	28762	28619	28504	28248	2.73	2.75	2.75	2.76	2.77
	44.6°F(7.0°C)	29575	28984	28839	28724	28465	2.64	2.67	2.67	2.68	2.69
	47°F(8.3°C)	29914	29316	29170	29053	28791	2.52	2.54	2.54	2.55	2.56
	52°F(11.1°C)	29543	28952	28807	28692	28434	2.26	2.28	2.28	2.29	2.30
	57°F(13.9°C)	29172	28588	28445	28331	28076	2.00	2.02	2.02	2.03	2.04
	59°F(15.0°C)	29023	28443	28300	28187	27933	1.90	1.91	1.92	1.92	1.93
	62°F(16.7°C)	28800	28224	28083	27971	27719	1.74	1.76	1.76	1.77	1.77
	64.4°F(18.0°C)	28652	28079	27938	27826	27576	1.64	1.65	1.66	1.66	1.67
735	-22°F(-30.0°C)	10666	10452	10400	10358	10265	2.29	2.30	2.31	2.31	2.32
	-13°F(-25.0°C)	13640	13367	13300	13247	13128	2.43	2.45	2.45	2.46	2.47
	-4°F(-20.0°C)	16921	16583	16500	16434	16286	2.60	2.62	2.63	2.63	2.64
	0°F(-17.8°C)	20431	20022	19922	19843	19664	2.89	2.91	2.92	2.93	2.94
	5°F(-15.0°C)	24818	24322	24200	24103	23886	3.25	3.28	3.28	3.29	3.30
	14°F(-10.0°C)	24126	23643	23525	23431	23220	2.94	2.97	2.97	2.98	2.99
	17°F(-8.3°C)	23895	23417	23300	23207	22998	2.84	2.86	2.87	2.88	2.89
	22°F(-5.6°C)	25280	24775	24651	24552	24331	2.90	2.92	2.93	2.93	2.95
	27°F(-2.8°C)	26665	26132	26001	25897	25664	2.96	2.98	2.99	2.99	3.00
	32°F(-0.0°C)	28051	27490	27352	27243	26998	3.01	3.04	3.04	3.05	3.06
	35°F(1.7°C)	28882	28304	28163	28050	27798	3.05	3.07	3.08	3.09	3.10
	37°F(2.8°C)	29110	28528	28386	28272	28018	2.96	2.99	2.99	3.00	3.01
	42°F(5.6°C)	29682	29088	28943	28827	28568	2.75	2.78	2.78	2.79	2.80
	44.6°F(7.0°C)	29910	29312	29166	29049	28788	2.67	2.69	2.70	2.70	2.71
	47°F(8.3°C)	30253	29648	29500	29382	29118	2.54	2.56	2.57	2.58	2.59
	52°F(11.1°C)	29878	29280	29134	29017	28756	2.28	2.30	2.31	2.31	2.32
	57°F(13.9°C)	29502	28912	28767	28652	28394	2.02	2.04	2.04	2.05	2.06
	59°F(15.0°C)	29352	28765	28621	28506	28250	1.92	1.93	1.94	1.94	1.95
	62°F(16.7°C)	29126	28544	28401	28288	28033	1.76	1.78	1.78	1.78	1.79
	64.4°F(18.0°C)	28976	28397	28255	28142	27888	1.66	1.67	1.67	1.68	1.68

APPLICATION DATA

Unit Selections

Select equipment that either matches or supports slightly more than the anticipated peak load. This provides better humidity control, fewer unit cycles, and less part-load operation.

For units used in spaces with high sensible loads, base equipment selection on unit sensible load, not on total anticipated load. Adjust for anticipated room wet bulb temperature to avoid undersizing the equipment.

Unit Mounting (Outdoor)

Refer to the unit's installation instructions for further details.

Unit leveling - For reliable operation, units should be level in all planes.

Clearance - Minimum clearance (see Fig. 6 – on page 6) must be provided for airflow. The condensing units are designed for free-flow application. Air inlets and outlets should not be restricted.

Unit location - A location which is convenient to installation and not exposed to strong winds. A location that can bear the weight of the outdoor unit and where the outdoor unit can be mounted in a level position.

Do not install the indoor or outdoor units in a location with special environmental conditions. For those applications, contact your sales representative.

System Operating Conditions

OPERATING RANGE MIN/MAX °F / °C

All sizes 6-33 (208/230V):

- Cooling: -22/122 (-30/55)
- Heating: -22/75 (-30/30)

NOTE: Without intervention, the unit may continue to run at temperatures outside of the specified operating temperatures. However, operation outside of the specified temperature range may result in decreased performance and may cause damage to the unit.

METERING DEVICES

The outdoor unit has an electronic expansion valve to manage the refrigerant flow of the connected fan coil.

DRAIN CONNECTIONS

Install drains to meet the local sanitation codes.

REFRIGERANT LINES

General refrigerant line sizing:

1. The outdoor units are shipped with a full charge of R454B refrigerant. All charges, line sizing, and capacities are based on runs of 25 ft. (7.6 m). For runs over 25 ft. (7.6 m), reviewTable 2 for the proper refrigerant charge.
2. Refrigerant lines should not be buried in the ground. If it is necessary to bury the lines, do not bury more than 36-in (914 mm). Provide a minimum 6-in (152 mm) vertical rise to the service valves to prevent refrigerant migration.
3. Both lines must be insulated. Use a minimum of 1/2-in. (12.7 mm) thick insulation. Closed-cell insulation is recommended in all long-line applications.
4. Special consideration should be given to isolating the interconnecting tubing from the building structure. Isolate the tubing so vibration or noise is not transmitted into the structure.

Long Line Applications:

1. No change in line sizing is required.
2. For additional refrigerant charge, see Table 2.

⚠ CAUTION

When the outdoor unit is matched with a Multi-Family or Residential Fan Coil where there is the need to braze the piping on the fan coil side it is **REQUIRED** to flow Nitrogen in the system while brazing the line set since a filter drier is not recommended to be used with these condensing units.

WIRING

All wires must be sized per NEC (National Electrical Code) or CEC (Canadian Electrical Code) and local codes. Use Electrical Data table MCA (minimum circuit amps) and MOCP (maximum over current protection) to correctly size the wires and the disconnect fuse or breakers respectively.

Recommended Connection Method for Power and Communication Wiring:

The main power is supplied to the outdoor unit. The field supplied 14/3 power/communication wiring, from the outdoor unit to the indoor unit, consists of four (4) wires and provides the power for the indoor unit. Two wires are high voltage AC power, one is communication wiring and the other is a ground wire. Wiring between indoor and outdoor unit is polarity sensitive. The use of BX wire is **NOT** recommended.

If installed in a high Electromagnetic field (EMF) area and communication issues exists, a 14/2 stranded shielded wire can be used to replace L2 and (S) between outdoor unit and indoor unit landing the shield onto ground in the outdoor unit only.

⚠ CAUTION

EQUIPMENT DAMAGE HAZARD

Failure to follow this caution may result in equipment damage or improper operation.

⚠ CAUTION

EQUIPMENT DAMAGE HAZARD

Failure to follow this caution may result in equipment damage or improper operation.

Be sure to comply with local codes while running wire from the indoor unit to the outdoor unit.

Every wire must be connected firmly. Loose wiring may cause the terminal to overheat or result in unit malfunction. A fire hazard may also exist. Ensure all wiring is tightly connected.

No wire should touch the refrigerant tubing, compressor or any moving parts.

Disconnecting means must be provided and shall be located within sight and readily accessible from the air conditioner.

ELECTRICAL DATA

Outdoor Unit		6K	9K	12K	18K	24K	33K
Voltage-Phase-Frequency		208/230V-1-60					
Max – Min Voltage Range		253-187					
MCA	A	12	15	15	19	24.9	34
MOP	A	15	15	15	20	25	35
Cooling (with AE2 high wall IDU)							
Running current	(A)	3.1	4.1	4	6.4	8.3	12.7
Power consumption	(W)	333	580	890	1440	1846	2750
Heating (with AE2 high wall IDU)							
Running current range	(A)	4	4.1	4.1	7.2	11	13.7
Power consumption	(W)	489	935	935	1618	2485	3131

Legend:
MCA - Minimum Circuit Ampacity
MOP - Maximum Overcurrent Protection

AIR PRESSURE

OUTDOOR MODEL		37MAHAQ06AA3	37MAHAQ09AA3	37MAHAQ12AA3	37MAHAQ18AA3	37MAHAQ24AA3	37MAHAQ33AA3
OUTDOOR AIRFLOW SPECIFICATIONS	CFM	1235.29	1470.59	1470.59	1764.71	2235.29	2235.29

SOUND PRESSURE

OUTDOOR MODEL		37MAHAQ06AA3	37MAHAQ09AA3	37MAHAQ12AA3	37MAHAQ18AA3	37MAHAQ24AA3	37MAHAQ33AA3
OUTDOOR SOUND PRESSURE LEVELS	dB(A)	53	56	56	59	61.5	63

Outdoor Unit Sound Pressure Test Conditions

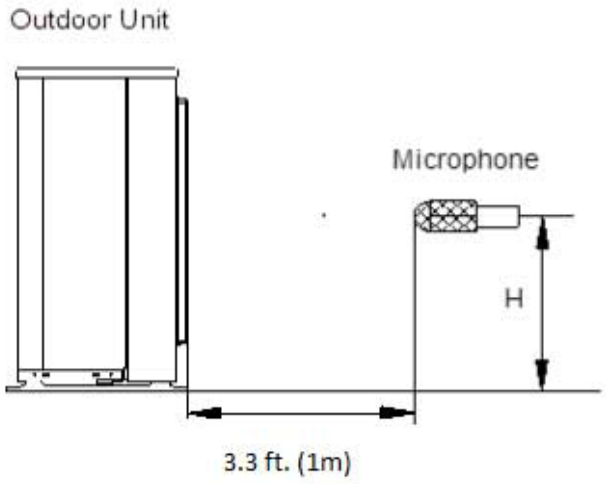

A220462

Fig. 9 —Outdoor Unit Sound Pressure Test

NOTE: H=0.5 x Height of outdoor unit

CONNECTION DIAGRAMS

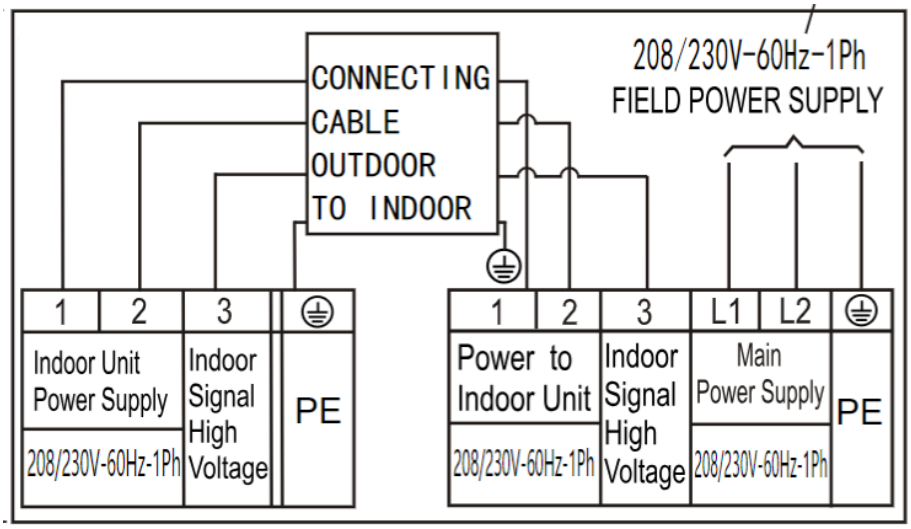

Fig. 10 —Connection Diagram Sizes 6K-33K (208/230-1-60V)

WIRING DIAGRAMS

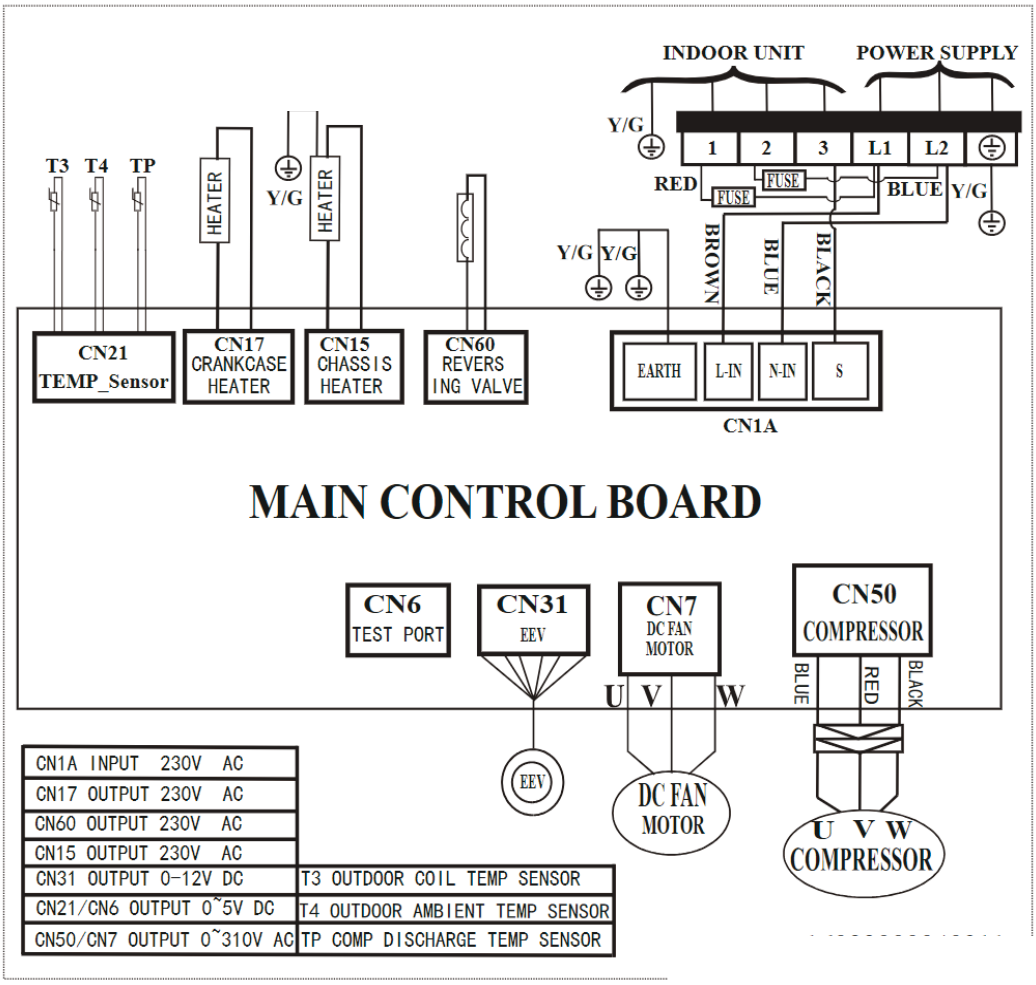

Fig. 11 —Wiring Diagram Sizes 6K/9K/12K

WIRING DIAGRAMS (CONT)

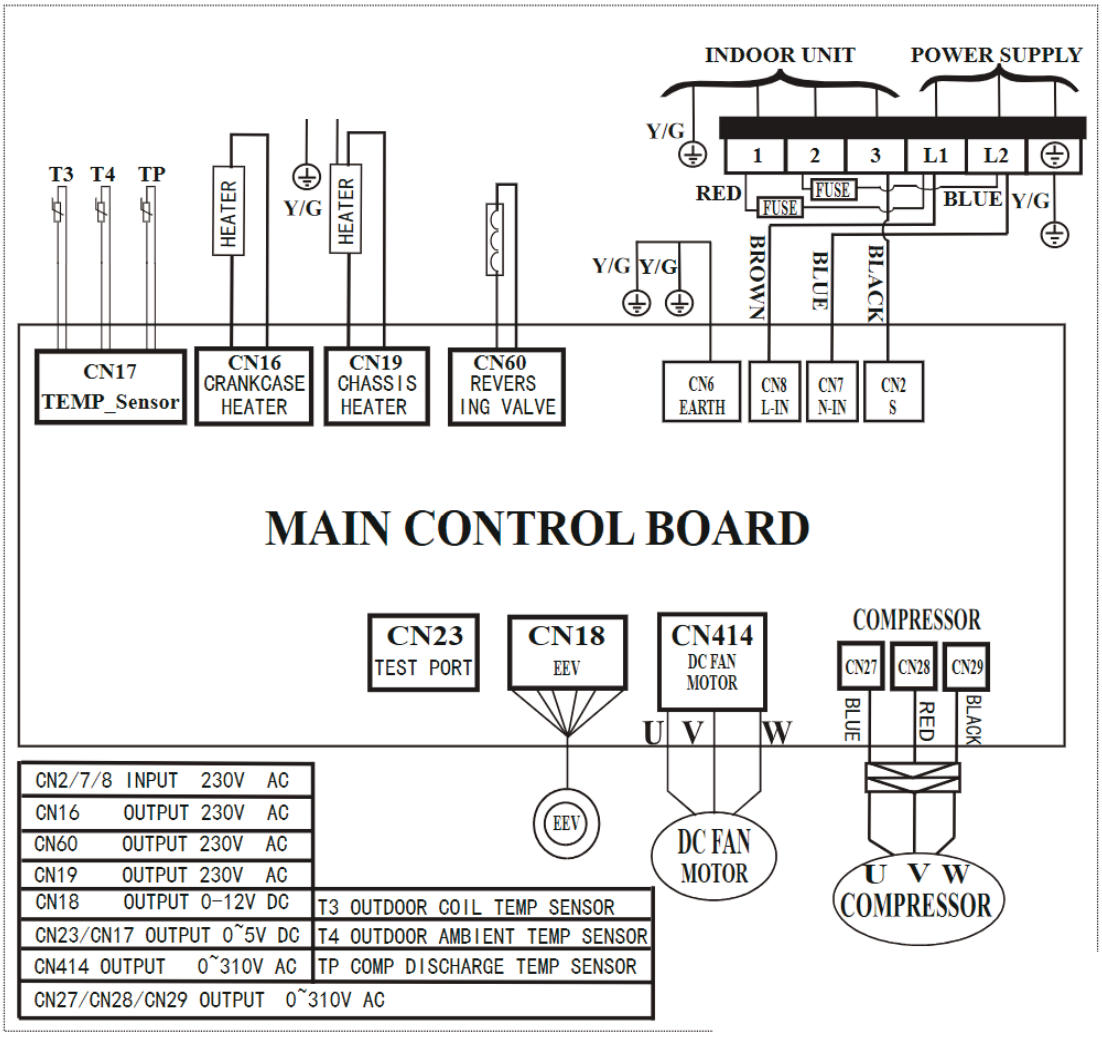

Fig. 12 — Wiring Diagram - Sizes 18K

WIRING DIAGRAMS (CONTINUED)

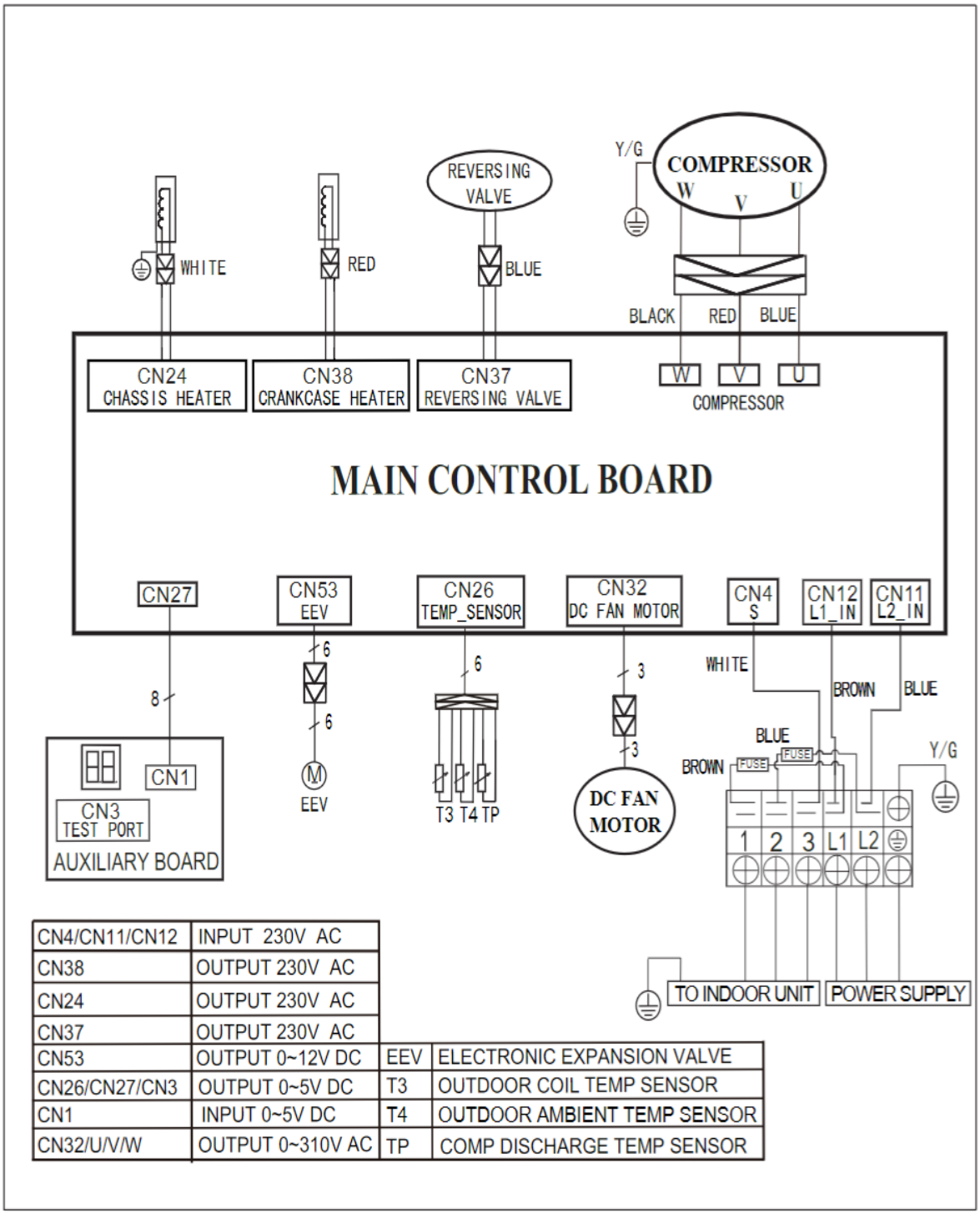

CN4/CN11/CN12	INPUT 230V AC		
CN38	OUTPUT 230V AC		
CN24	OUTPUT 230V AC		
CN37	OUTPUT 230V AC		
CN53	OUTPUT 0~12V DC	EEV	ELECTRONIC EXPANSION VALVE
CN26/CN27/CN3	OUTPUT 0~5V DC	T3	OUTDOOR COIL TEMP SENSOR
CN1	INPUT 0~5V DC	T4	OUTDOOR AMBIENT TEMP SENSOR
CN32/U/V/W	OUTPUT 0~310V AC	TP	COMP DISCHARGE TEMP SENSOR

Fig. 13 — Wiring Diagram Size 24K

WIRING DIAGRAMS (CONTINUED)

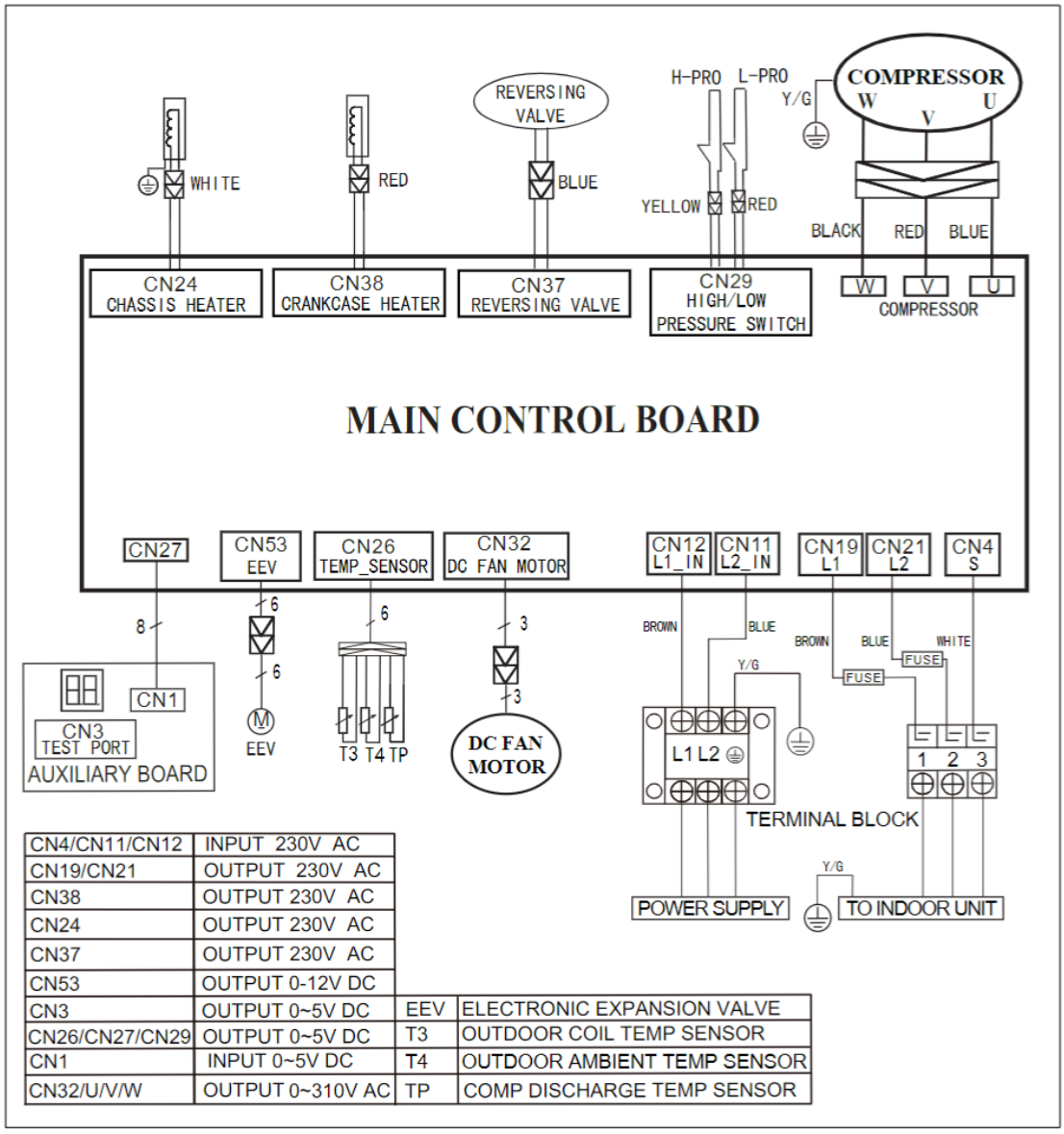

CN4/CN11/CN12	INPUT 230V AC		
CN19/CN21	OUTPUT 230V AC		
CN38	OUTPUT 230V AC		
CN24	OUTPUT 230V AC		
CN37	OUTPUT 230V AC		
CN53	OUTPUT 0-12V DC		
CN3	OUTPUT 0~5V DC	EEV	ELECTRONIC EXPANSION VALVE
CN26/CN27/CN29	OUTPUT 0~5V DC	T3	OUTDOOR COIL TEMP SENSOR
CN1	INPUT 0~5V DC	T4	OUTDOOR AMBIENT TEMP SENSOR
CN32/U/V/W	OUTPUT 0~310V AC	TP	COMP DISCHARGE TEMP SENSOR

Fig. 14 — Wiring Diagram Sizes 33K

REFRIGERANT CYCLE DIAGRAMS

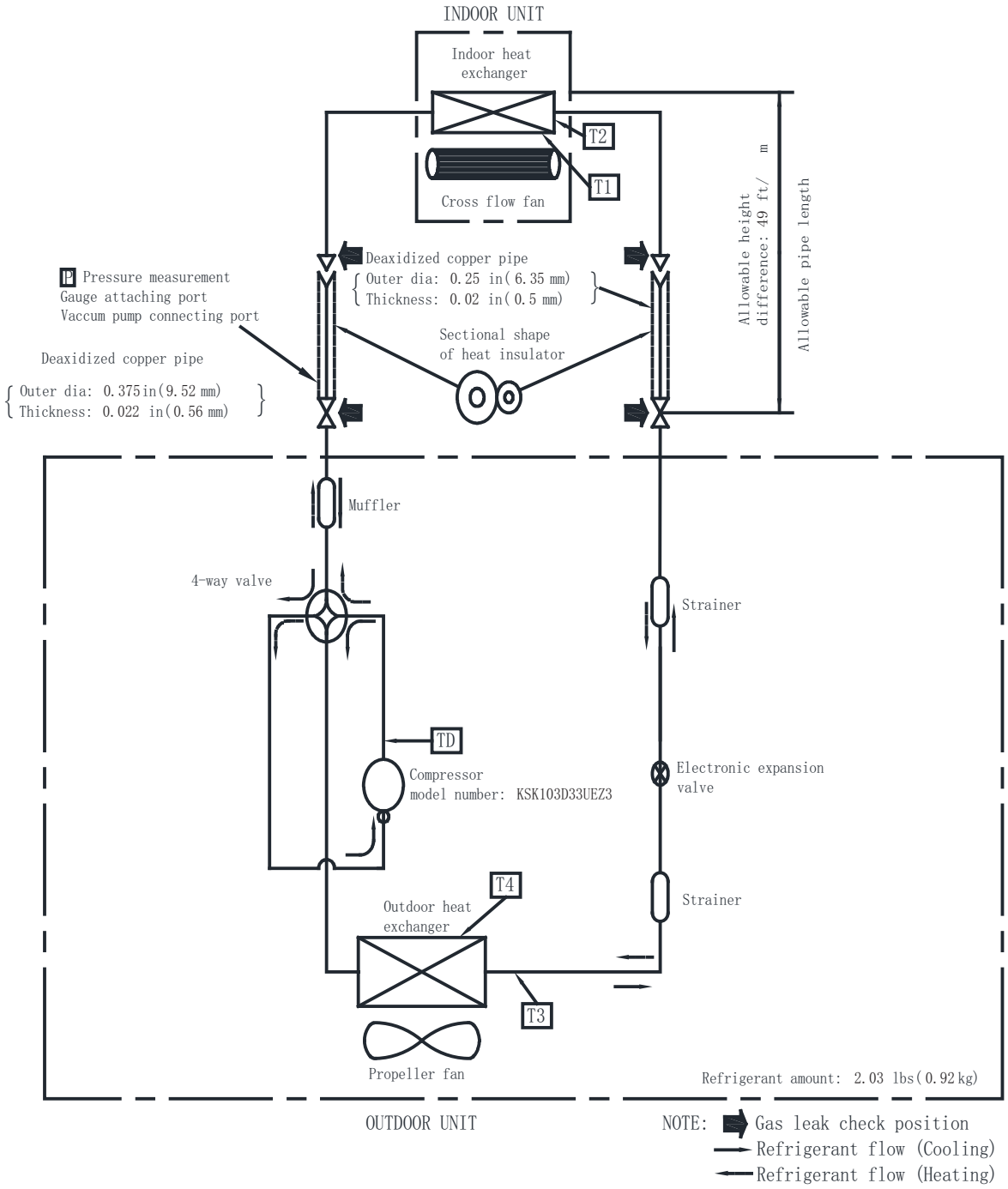

Fig. 15 —Size 6K

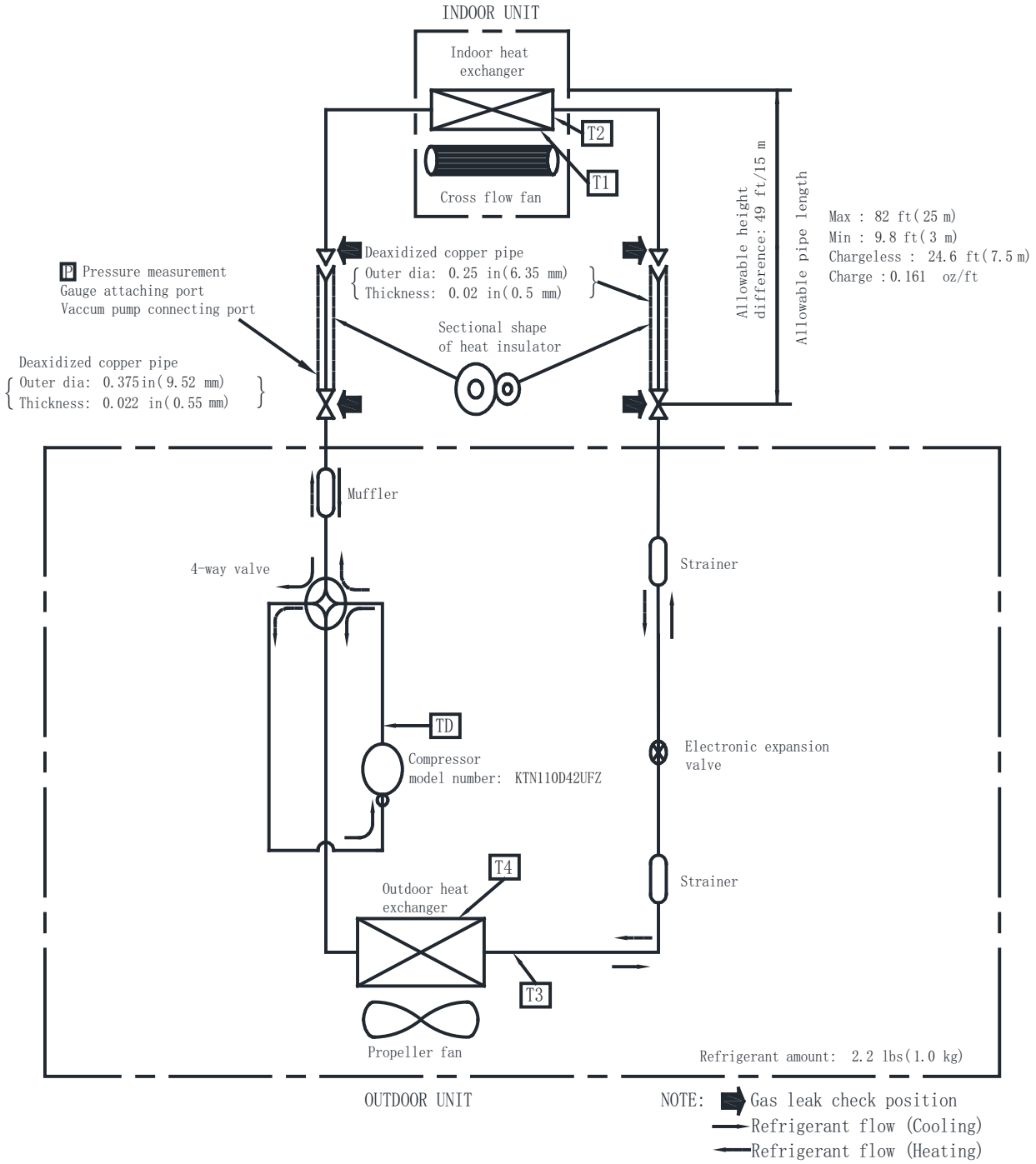

Fig. 16 —Size 9K/12K

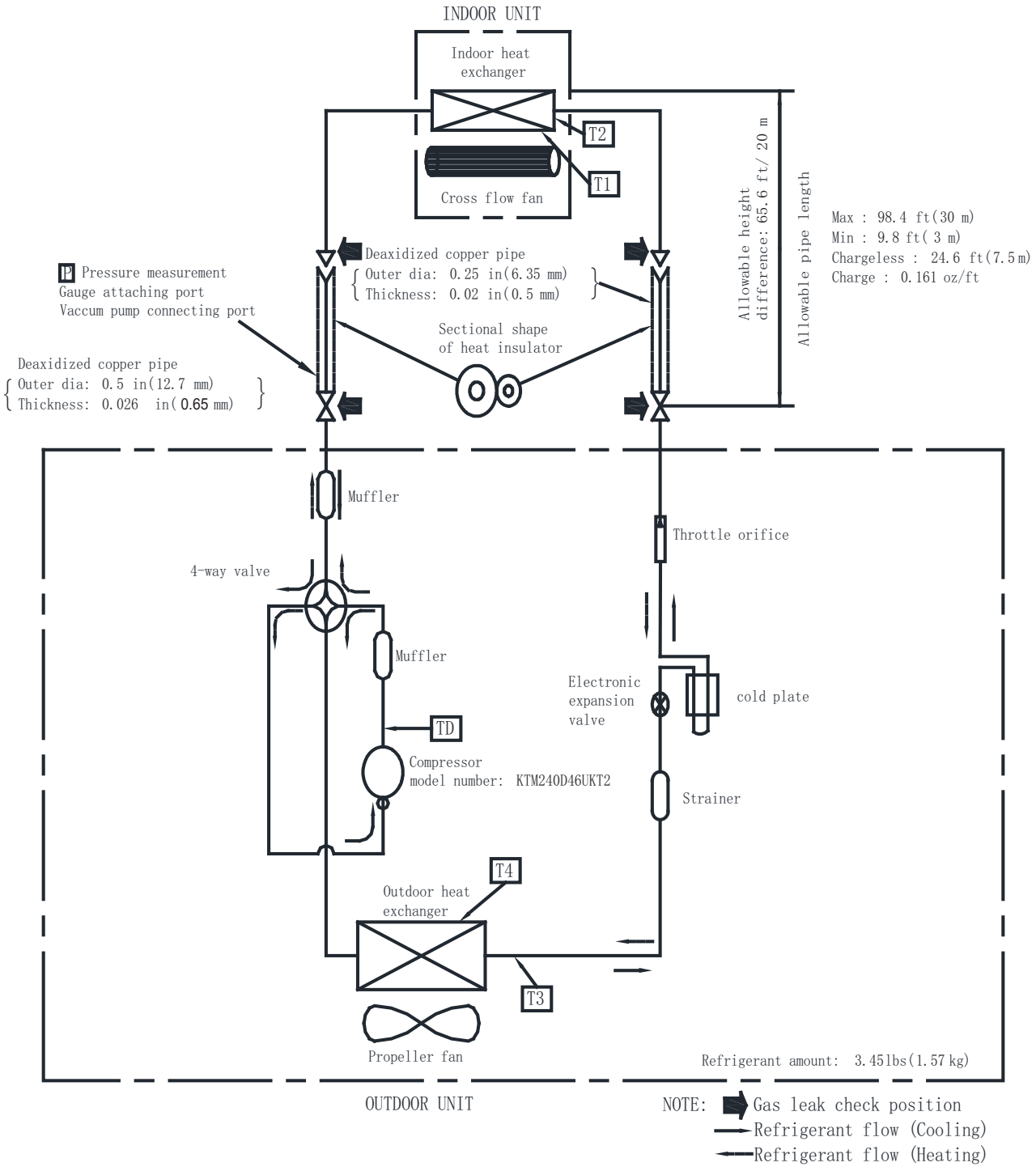

Fig. 17 —Size 18K

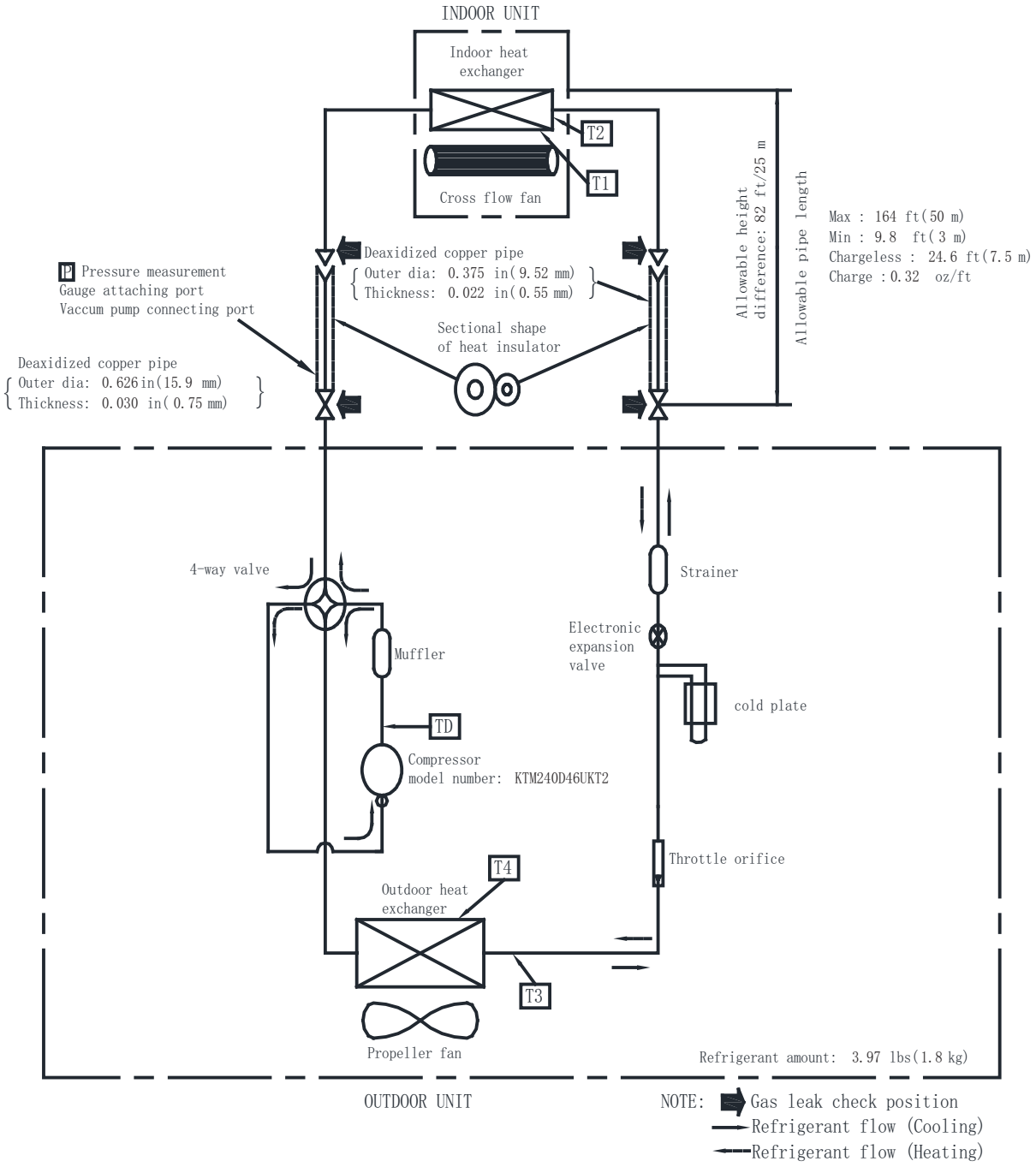

Fig. 18 —Size 24K

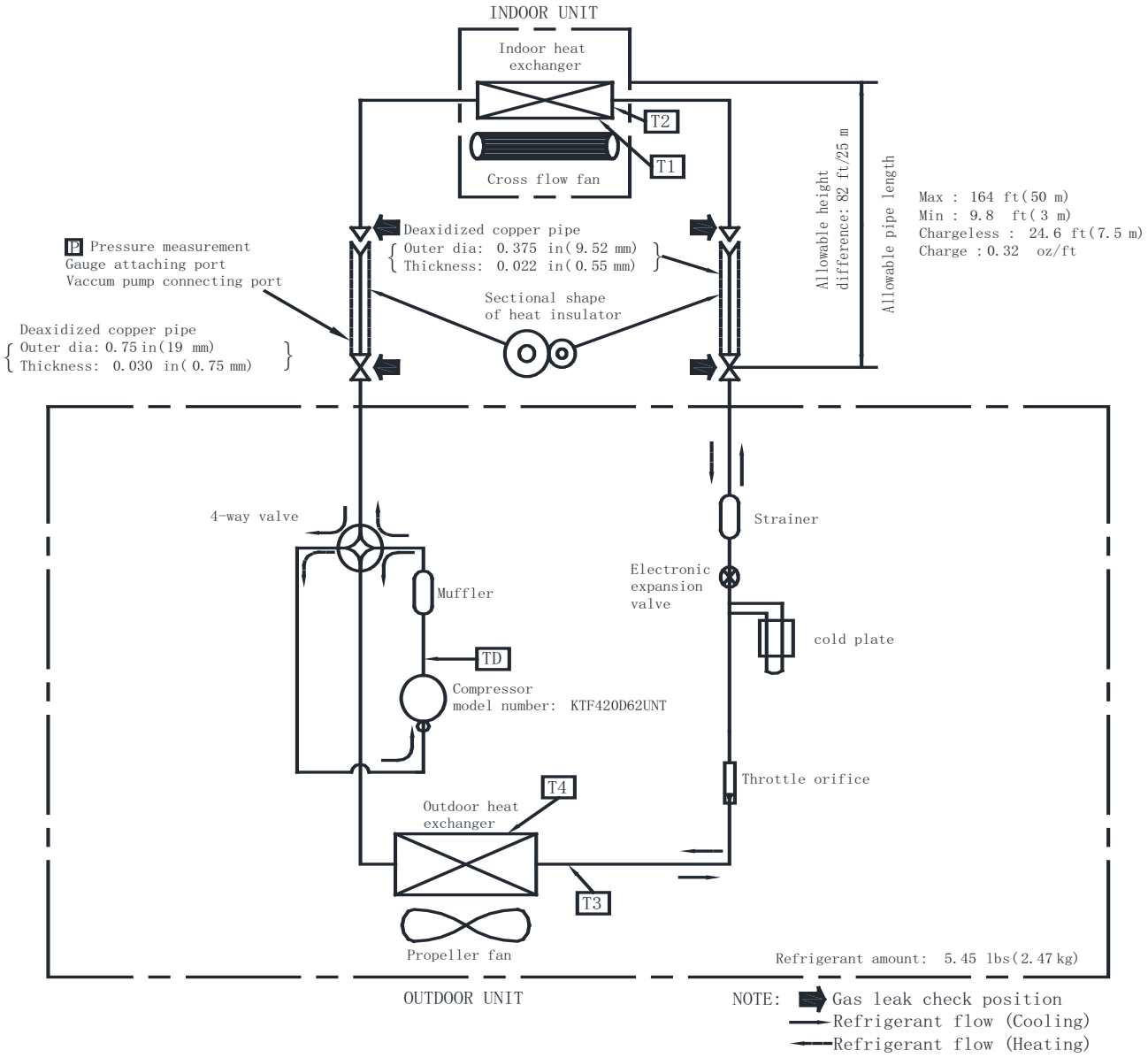

Fig. 19 —Size 33

GUIDE SPECIFICATIONS
HORIZONTAL DISCHARGE OUTDOOR UNITS

Size Range: 0.5 to 2.75 Ton Nominal Cooling and Heating Capacity
Model Number: **37MAHA**

Part 1 - GENERAL

1.01 System Description

1. Outdoor air-cooled split system compressor sections suitable for on-the-ground, rooftop, wall hung or balcony mounting. Units consist of a rotary compressor, an air-cooled coil, propeller-type draw-through outdoor fan, reversing valve (HP), accumulator (HP units), metering device(s), and a control box. Units discharge air horizontally as shown on the contract drawings. Units function as the outdoor component of an air-to-air heat pump system.
2. Units are to be used in a refrigeration circuit matched to ductless heat pump fan coil units.

1.02 Agency Listings

1. Unit construction complies with ANSI/ASHRAE 15, latest revision, and with the NEC.
2. Units are evaluated in accordance with UL standard 60335-2-40.
3. Units are listed in the CEC directory.
4. Unit cabinet is capable of withstanding 500-hour salt spray test per Federal Test Standard No. 141 (method 6061).
5. Air-cooled condenser coils are leak tested at 550 psig.

1.03 Delivery, Storage, And Handling

Units are shipped in one piece and are stored and handled per unit manufacturer's recommendations.

1.04 Warranty (For Inclusion By Specifying Engineer)

Part 2 - PRODUCTS

2.01 Equipment

A. **General:**

Factory assembled, single piece, air-cooled outdoor unit. Contained within the unit enclosure is all the factory wiring, piping, controls, and the compressor.

B. **Unit Cabinet:**

1. Unit cabinet is constructed of galvanized steel, bonderized and coated with a baked-enamel finish on the inside and outside.
2. Unit access panels is removable with minimal screws and provides full access to the compressor, fan, and control components.
3. The outdoor compartment is isolated and has an acoustic lining to assure quiet operation.

C. **Fans:**

1. Outdoor fans are the direct drive propeller type, and discharges air horizontally. Fans draw air through the outdoor coil.
2. Outdoor fan motors are totally enclosed, single phase motors with class E insulation and permanently lubricated ball bearings. The motor shall be protected by internal thermal overload protection.
3. The shaft has inherent corrosion resistance.
4. Fan blades are non-metallic and statically and dynamically balanced.
5. Outdoor fan openings are equipped with a PVC metal/mesh coated protection grille over the fan.

D. Compressor:

1. Compressor is the fully hermetic rotary type.
2. Compressor is equipped with an oil system, operating oil charge, and a motor.
3. Motor is NEMA rated class E, suitable for operation in a refrigerant atmosphere.
4. Compressor assembly is installed on rubber vibration isolators.

E. Outdoor Coil:

The coil is constructed of aluminum hydrophilic pre-coated fins mechanically bonded to seamless copper tubes, which are cleaned, dehydrated, and sealed.

F. Refrigeration Components:

Refrigerant circuit components include a brass external liquid line service valve with service gage port connections, a suction line service valve with a service gage connection port, service gage port connections on compressor suction and discharge lines with Schrader type fittings with brass caps, accumulator, reversing valve.

G. Controls and Safeties:

Operating controls and safeties are factory selected, assembled, and tested. The minimum control functions include the following:

1. Controls:
   - A time delay control sequence is provided standard through the fan coil board
   - Automatic outdoor fan motor protection.
2. Safeties:
   - System diagnostics
   - Compressor motor current and temperature overload protection
   - Outdoor fan failure protection.

H. Electrical Requirements:

1. Unit operates on single-phase, 60 Hz power at 208/230V for all unit sizes.
2. Unit electrical power has a single point connection for indoor units only. NO electric heat strips may be powered from the outdoor unit.
3. Unit Control voltage to the indoor fan coil is nominally -20VDC to 50VDC.
4. All power and control wiring must be installed per NEC and all local electrical codes.
5. The unit has high and low voltage terminal block connections.

© 2025 Carrier. All rights reserved.
Edition Date: 06/25
Catalog No: PDS37MAHA-01
A Proud Member of the Carrier Family
Replaces: New
Manufacturer reserves the right to change, at any time, specifications and designs without notice and without obligations.