37MHRAQ

Single Zone Outdoor Ductless Unit
Sizes 9K to 36K

Product Data

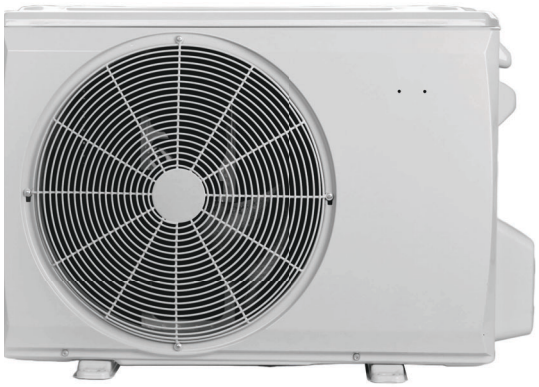

Fig. 1 — Sizes 9K - 36K

NOTE: Images are for illustration purposes **only**. Actual models may differ slightly.

TABLE OF CONTENTS

PAGE

INDUSTRY LEADING FEATURES / BENEFITS 1
MODEL NUMBER NOMENCLATURE 3
STANDARD FEATURES AND ACCESSORIES 4
DIMENSIONS - OUTDOOR 5
CLEARANCES 9
COOLING PERFORMANCE DATA 15
HEATING PERFORMANCE 47
APPLICATION DATA 63
WIRING 64
ELECTRICAL DATA - HEAT PUMP 65
WIRING DIAGRAMS 66
Part 1 - GENERAL 71
GUIDE SPECIFICATIONS 71

INDUSTRY LEADING FEATURES / BENEFITS

A PERFECT BALANCE BETWEEN BUDGET LIMITS, ENERGY SAVINGS AND COMFORT.

The **37MHRAQ** series ductless systems are a matched combination of an outdoor condensing unit and an indoor fan coil unit connected only by refrigerant tubing and wires.

The ductless system permits creative solutions to design problems such as:

- Add-ons to current space (an office or family room addition)
- Special space requirements
- When changes in the load cannot be handled by the existing system
- When adding air conditioning to spaces that are heated by hydronic or electric heat and have no ductwork
- Historical renovations or any application where preserving the look of the original structure is essential.

The ideal compliment to your ducted system when it is impractical or prohibitively expensive to use ductwork.

The compact indoor fan coil units take up very little space in the room and do not obstruct windows. The fan coils are attractively styled to blend with most room decors. Advanced system components incorporate innovative technology to provide reliable cooling performance at low sound levels.

Inverter Technology

The inverter driven compressor is designed to run at various input power frequencies (Hz) which controls the compressor's motor speed.

Even Temperature – The control package, including the inverter, monitors the outdoor and indoor temperatures as they relate to the selected indoor set point and adjusts the compressor speed to match the load and keep the system operating continuously rather than cycling and creating temperature swings. This translates to higher comfort levels for the occupants.

Rapid Pull Down/Warm-Up – Comfort is increased by the inverter system's ability to ramp up the compressor speed enabling the system to reach the user selected room temperature set point quicker.

Humidity Control – Running the system for longer periods and continuously varying the compressor speed enhances the humidity control.

Individual Room Comfort

Maximum comfort is provided because each space can be controlled individually based on the usage pattern.

Low Sound Levels

When noise is a concern, ductless systems are the answer. The indoor units are whisper quiet. There are no compressors indoors, either in the conditioned space or directly over it, and there is none of the noise usually generated by air being forced through the ductwork.

When sound ordinances and proximity to neighbors demand quiet operation, the **37MHRAQ** unit is the right choice. With the inverter technology, these units run at lower speeds most of the time resulting in reduced sound levels.

Inverter Technology – Enhanced Economical Operation

Ductless systems are inherently economical to operate. Individual rooms are heated or cooled only when required, and since the air is delivered directly to the space, there is no need to use additional energy to move the air in the ductwork. This economical operation is enhanced further when the inverter system output matches the load resulting in a more efficient system.

Easy-To-Use Controls

The systems have microprocessor-based controls to provide the ultimate in comfort and efficiency. The user friendly wired and wireless remote controls provide the interface between the user and the unit.

Secure Operation

If security is an issue, outdoor and indoor units are connected only by refrigerant piping and wiring to prevent intruders from crawling through ductwork or wall openings. In addition, since the **37MHRAQ** can be installed close to an outside wall, coils are protected from vandals and severe weather.

Fast Installation

This compact ductless system is simple to install. Only wires and piping need to run between the indoor and outdoor units. These units are fast and easy to install ensuring minimal disruption to customers in homes or the workplace. This makes the **37MHRAQ** systems the equipment of choice for retrofit applications.

Simple Servicing and Maintenance

Removing the top panel of the outdoor unit provides immediate access to the control compartment, providing the service technician access to the diagnostic LEDs to facilitate the troubleshooting process. In addition, the draw-thru design of the outdoor unit means that dirt accumulates on the outside surface of the coil. Coils can be cleaned quickly from the inside using a pressure hose and detergent.

On the indoor units, service and maintenance expense is reduced due to the permanent easy to clean filters. Also, error codes are displayed on the front panel to alert the user to certain system malfunctions.

Built-in Reliability

Ductless system indoor and outdoor units are designed to provide years of trouble-free operation. Both the indoor and outdoor units are well protected. Whenever the microprocessor detects abnormal conditions, the unit stops and an error code appears.

Inverter systems provide additional reliability due to the soft start.

This refers to the ability of the inverter to start the compressor motor using reduced voltage and reduced current. This feature is beneficial from an electrical standpoint (eliminates current spikes) as well as an overall reliability standpoint due to reduced stress on all associated system components.

Agency Listings

All systems are listed with AHRI (Air conditioning, Heating, and Refrigeration Institute) and are UL certified per UL 60335-2-40 standard.

Manufacturer reserves the right to change, at any time, specifications and designs without notice and without obligations.

MODEL NUMBER NOMENCLATURE

OUTDOOR UNIT

37 MH R A Q 12 A A 3

37 = OUTDOOR UNIT

MH = ALL

UNIT TYPE
R = OUTDOOR UNIT

MAJOR SERIES

SYSTEM TYPE
C = COOLING ONLY
Q = HEAT PUMP

VOLTAGE
1 = 115-1-60
3 = 208/230-1-60

VARIATIONS
A = STANDARD

MAXIMUM NUMBER OF FAN COIL UNITS THAT CAN BE CONNECTED TO THE OUTDOOR UNIT
A = 1:1

NOMINAL CAPACITY
09 - 0.75 TON
12 - 1 TON
18 - 1.5 TONS
24 - 2 TONS
30 - 2.5 TONS
36 - 3 TONS

Use of the AHRI Certified TM Mark indicates a manufacturer's participation in the program For verification of certification for individual products, go to www.ahridirectory.org.

STANDARD FEATURES AND ACCESSORIES

Ease Of Installation	
Low Voltage Controls	S
Comfort Features	
Microprocessor Controls	S
Auto Restart Function	S
Auto Changeover	S
Energy Saving Features	
Inverter Driven Compressor	S
46° F Heating Mode (Heating Setback)	S
Safety And Reliability	
3 Minute Time Delay For Compressor	S
High Compressor Discharge Temperature	S
Low Voltage Protection	S
Compressor Overload Protection	S
Compressor Over Current Protection	S
IPM Module Protection	S
Condenser High Temp Protection in Cooling Mode	S
Aluminum Hydrophilic pre-coated fins	S
Ease Of Service And Maintenance	
Diagnostics	S
Liquid Line Pressure Taps	S
Application Flexibility	
Crankcase Heater	S
Base pan Heater on Heat Pump units only	S

Legend

S - Standard
A - Accessory

Table 1 — Base Pan Rubber Plugs

OUTDOOR UNIT MODEL NUMBER PER UNIT	BASE PAN RUBBER PLUGS RCD PART NUMBER	QTY.
37MHRAQ09AA1 37MHRAQ12AA1	12600801A00077	30
37MHRAQ09AA3 37MHRAQ12AA3	12600801A00077	30
37MHRAQ18AA3	12600801A00077	23
37MHRAQ24AA3	12600801A00077	30
37MHRAQ30AA3 37MHRAQ36AA3	12600801A00117	5

NOTE: The base pan is built in with multiple holes for proper draining during the defrost process. For applications where it is required to seal these holes, and re-direct the condensate drain, rubber plugs are available through RCD.

Outdoor Units

Crankcase Unit

The crankcase heater is standard on all unit sizes. Heater clamps must be placed around the compressor oil stump.

Base pan Heater

The base pan heater is standard on all unit sizes.

DIMENSIONS - OUTDOOR

Table 2 — Dimensions

SYSTEM SIZE		9K 115V	12K 115V	9K	12K	18K	24K	30K	36K
		(115 V)	(115 V)	(208/230 V)	(208/230 V)	(208/230 V)	(208/230 V)	(208/230 V)	(208/230 V)
Height (H)	inch	21.85	21.85	21.85	21.85	21.81	26.5	31.89	31.89
	mm	555	555	555	555	554	673	810	810
Width (W)	inch	30.12	30.12	30.12	30.12	31.69	35.04	37.24	37.24
	mm	765	765	765	765	805	890	946	946
Depth (D)	inch	11.93	11.93	11.93	11.93	12.99	13.46	16.14	16.14
	mm	303	303	303	303	330	342	410	410
Weight - Net	lbs.	56.66	61.29	54.23	59.08	72.31	94.58	142.86	150.35
	kg	25.7	27.8	24.6	26.8	32.8	42.9	64.8	68.2

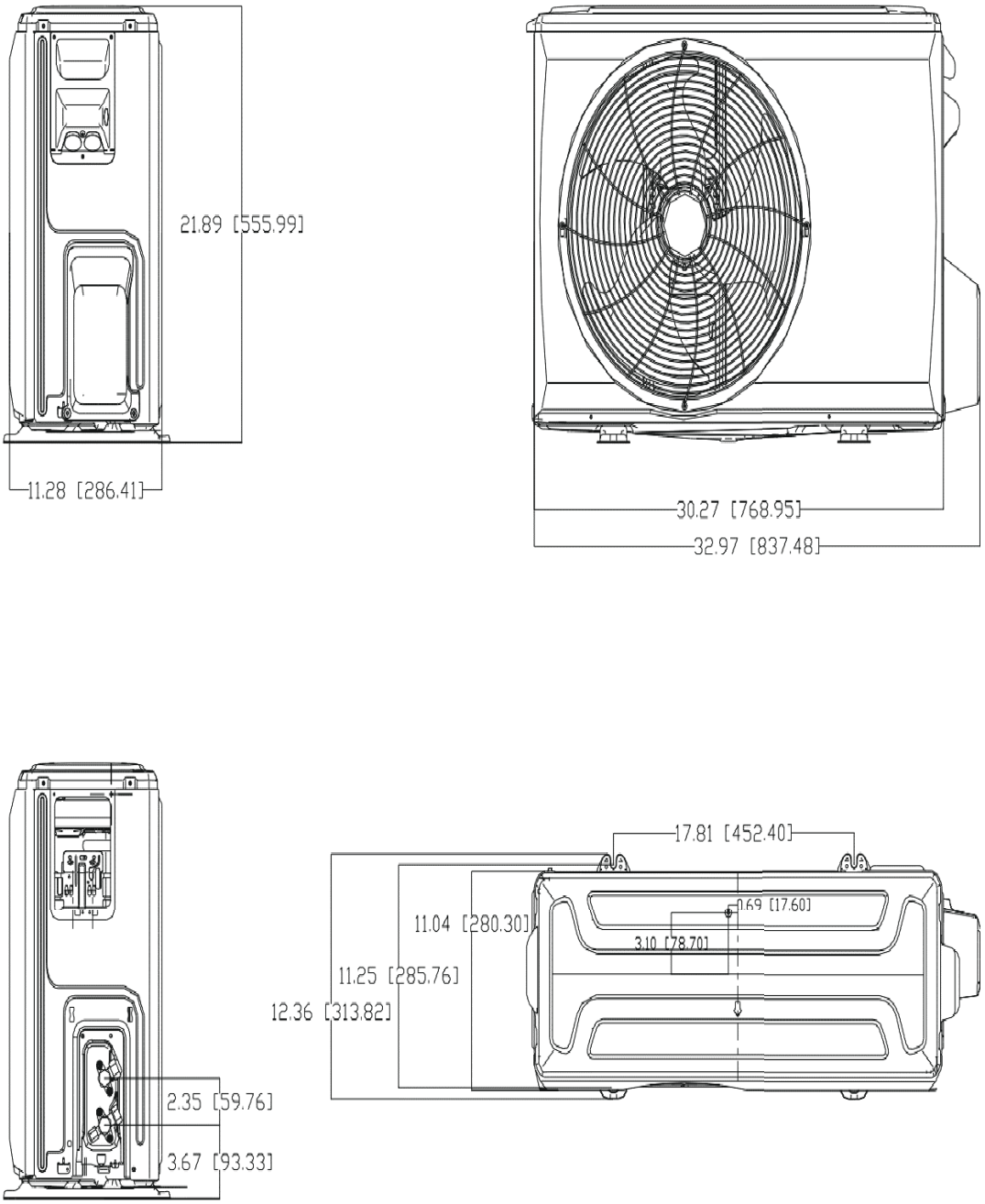

Fig. 2 — Sizes 09K/12K

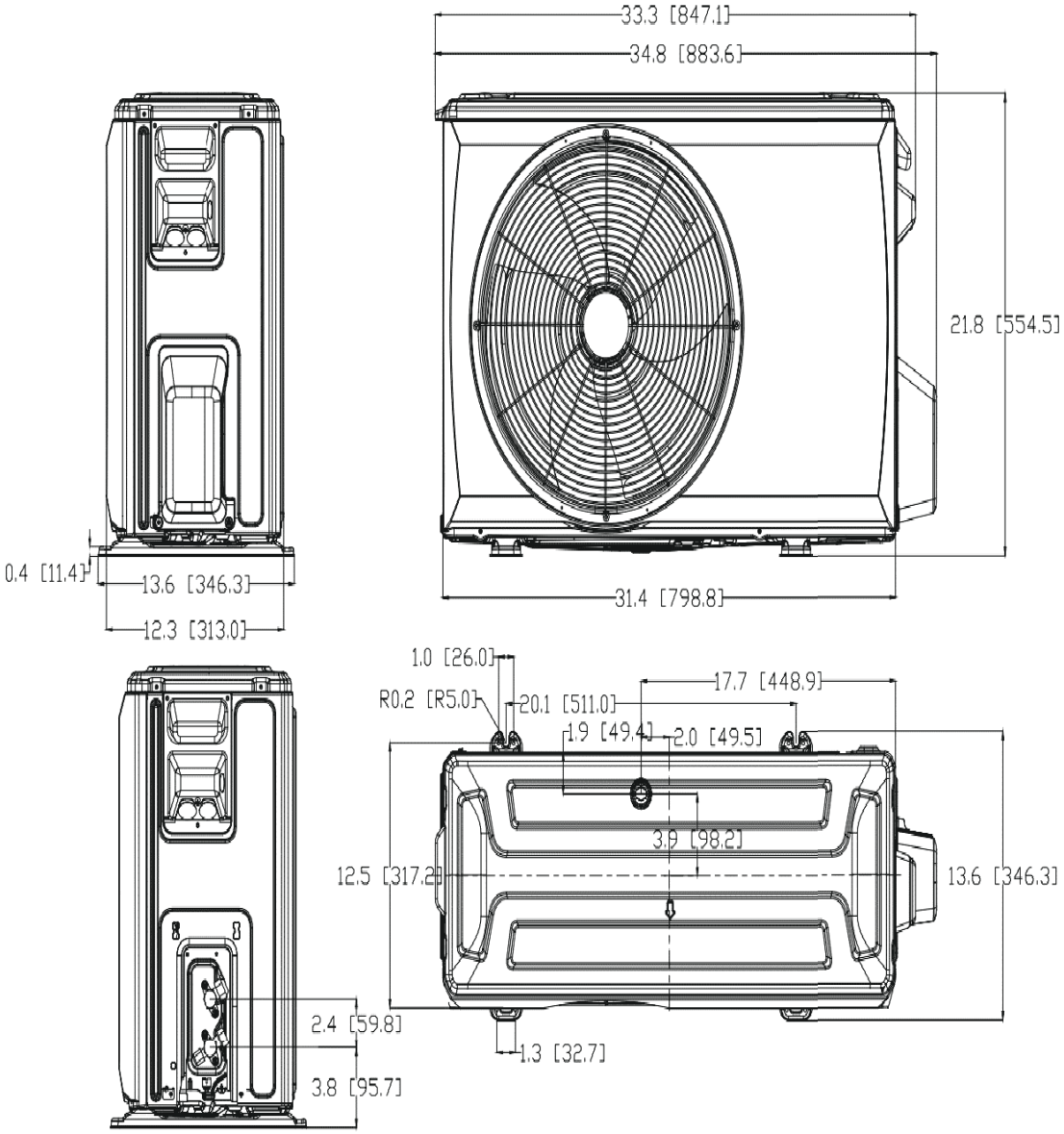

Fig. 3 — Size 18K

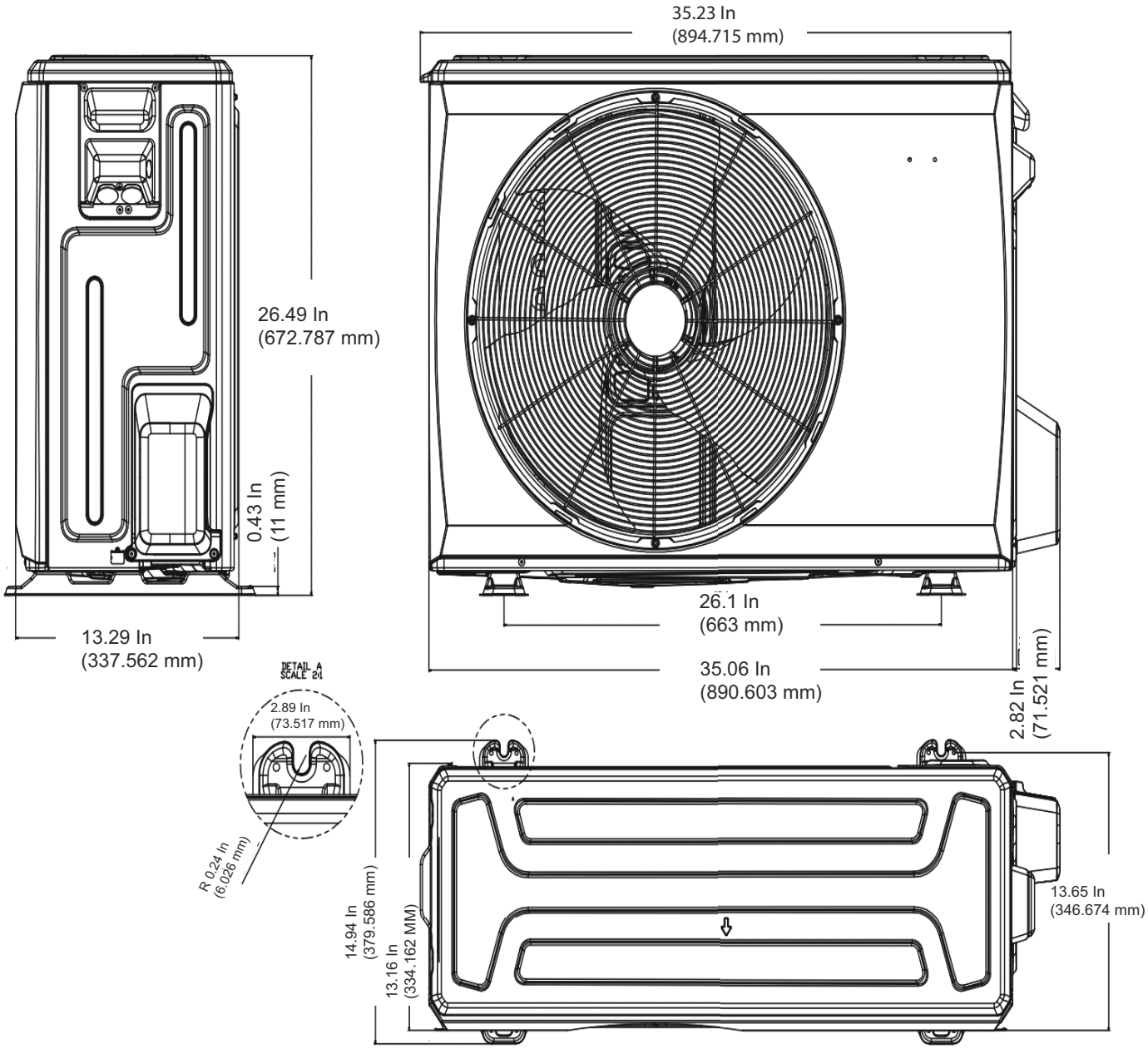

Fig. 4 — Size 24K

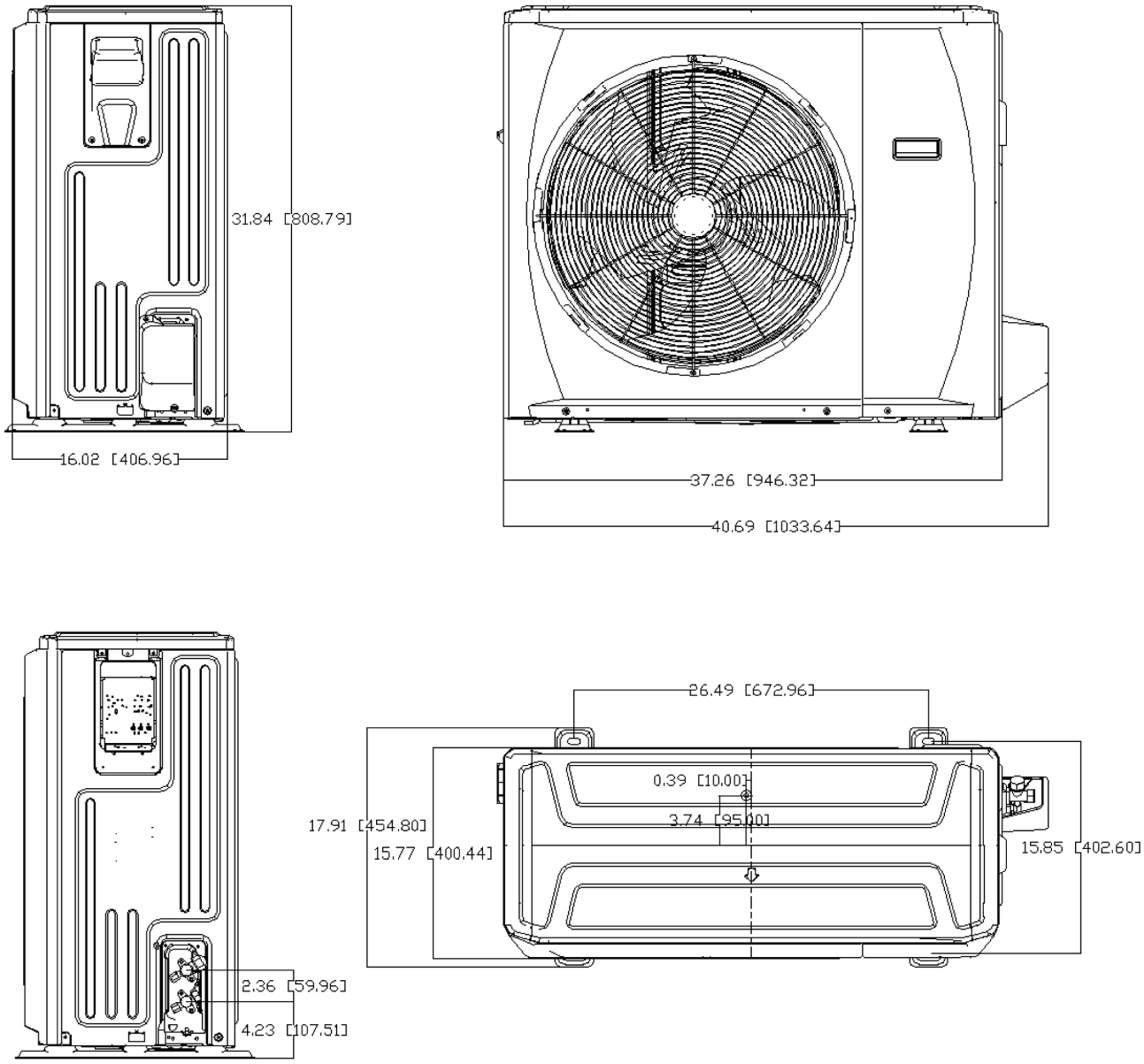

Fig. 5 — Sizes 30K and 36K

Table 3 — Unit Sizes

SYSTEM TONS	BTUH	VOLTAGE	PRODUCT
0.75	9,000	115-1	37MHRAQ09AA1
1	12,000	115-1	37MHRAQ12AA1
0.75	9,000	208/230-1	37MHRAQ09AA3
1	12,000	208/230-1	37MHRAQ12AA3
1.5	18,000	208/230-1	37MHRAQ18AA3
2	24,000	208/230-1	37MHRAQ24AA3
2.5	30,000	208/230-1	37MHRAQ30AA3
3	36,000	208/230-1	37MHRAQ36AA3

NOTE: Before installing the indoor unit, ensure the compatibility with the outdoor unit using the product data as a reference.

CLEARANCES

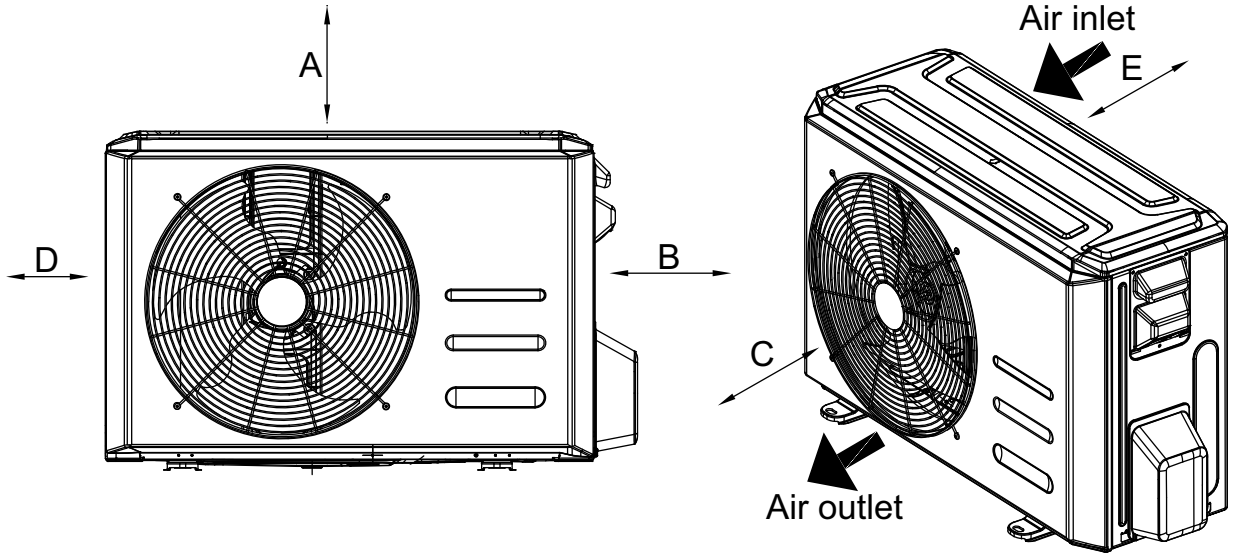

Fig. 6 — Clearances

Table 4 — Clearances

UNIT	MINIMUM VALUE IN. (MM)
A	20 (508)
B	14 (355)
C	20 (508)
D	4 (101)
E	4 (101)

NOTE: The outdoor unit must be mounted at least 2in (50mm) above the maximum anticipated snow depth.

SPECIFICATIONS

Table 5: SPECIFICATIONS

Outdoor model			37MHRAQ09AA1	37MHRAQ12AA1	37MHRAQ09AA3	37MHRAQ12AA3	37MHRAQ18AA3	37MHRAQ24AA3	37MHRAQ30AA3	37MHRAQ36AA3
POWER SUPPLY		V; Ph;Hz	115V; 1Ph;60HZ	115V;1 Ph;60HZ	208/230V; 1Ph;60HZ	208/230V; 1Ph;60HZ	208/230V; 1Ph;60HZ	208/230V; 1Ph;60HZ	208/230V; 1Ph;60HZ	208/230V; 1Ph;60HZ
COMPRESSOR SPECIFICATIONS	Model		KSK103D33UEZ3	KSN98D64UFZ3	KSK103D33UEZ3	KSN98D64UFZ3	KSN140D21UFZ	KTM240D46UKT2	KTF250D22UMT	KTF250D22UMT
	Type		ROTARY	ROTARY	ROTARY	ROTARY	ROTARY	ROTARY	ROTARY	ROTARY
	Brand		GMCC	GMCC	GMCC	GMCC	GMCC	GMCC	GMCC	GMCC
	Capacity	W	2035/3255	1930/3100	2035/3255	1930/3100	4385	4780/7600	8095	8095
		Btu/h	11106	10577	11106	10577	14962	25931	27620	27620
	Input	W	826	765	826	765	1140	2045	2200	2200
	Rated current	A	5.65	4.65	5.65	4.65	7.5	9.30	10	10
	Refrigerant Oil		ESTER OIL	ESTER OIL	ESTER OIL	ESTER OIL	ESTER OIL	ESTER OIL	ESTER OIL	ESTER OIL
	Oil Type		VG74	VG74	VG74	VG74	VG74	VG74	VG74	VG74
	Oil Charge	fl. Oz	10.48	10.15	10.48	10.15	14.88	20.97	22.66	22.66
OUTDOOR FAN SPECIFICATIONS	Material	-	Acrylonitrile Styrene +20%GF	Acrylonitrile Styrene +20%GF	Acrylonitrile Styrene +20%GF	Acrylonitrile Styrene +20%GF	Acrylonitrile Styrene +20%GF	Acrylonitrile Styrene +20%GF	Acrylonitrile Styrene +20%GF	Acrylonitrile Styrene +20%GF
	Type	-	ZL-421*133*8-3KN	ZL-421*133*8-3KN	ZL-421*133*8-3KN	ZL-421*133*8-3KN	ZL-434*144*8-3KN	ZL-535*133*12-3KFN	ZL-560*139*12-3KN	ZL-560*139*12-3KN
	Diameter	inch	16.6	16.6	16.6	16.6	17.1	21.1	22.0	22.0
		mm	421	421	421	421	434	535	560	560
	Height	inch	5.2	5.2	5.2	5.2	5.7	5.2	5.5	5.5
		mm	133	133	133	133	144	133	139	139
OUTDOOR MOTOR SPECIFICATIONS	Model	-	ZKFN-34-10-1-3	ZKFN-34-10-1-3	ZKFN-34-10-1-3	ZKFN-34-10-1L-1	ZKFN-34-10-1-3	ZKFN-80-10-1L	ZKFN-120-8-2	ZKFN-120-8-2
	Type	-	DC	DC	DC	DC	DC	DC	DC	DC
	Input	W	35.4	35.4	35.4	35.4	35.4	112.3	107	107
	Max. input	W	81.3	81.3	81.3	81.3	81.3	239	176	176
	Output	W	26.6	26.6	26.6	26.6	26.6	84.2	80.3	80.3
	FLA	A	0.5	0.6	0.35	0.37	0.44	0.8	1.3	1.3
	Rated HP	HP	0.04	0.04	0.04	0.04	0.04	0.11	0.11	0.11
	Range of current	Amps	0.57~0.85	0.57~0.85	0.57~0.85	0.57~0.85	0.57~0.85	0.39~1.85	0.79~1.67	0.79~1.67
	Rated current	Amps	0.62	0.62	0.62	0.62	0.62	0.95	1.21	1.21
	Speed	rev/min	800/600	780/700/600	800/600	800/700/600	840/700/650	830/700/550	900/700/500	880/700/500
	Rated RPM	rev/min	800	780	800	800	840	830	900	880
	Insulation class	-	E	E	E	B	E	B	E	E
	Safe class	-	IP24	IP24	IP24	IP24	IP24	IP24	IPX4	IPX4

Manufacturer reserves the right to change, at any time, specifications and designs without notice and without obligations.

Table 5: SPECIFICATIONS (Continued)

Outdoor model			37MHRAQ09AA1	37MHRAQ12AA1	37MHRAQ09AA3	37MHRAQ12AA3	37MHRAQ18AA3	37MHRAQ24AA3	37MHRAQ30AA3	37MHRAQ36AA3
OUTDOOR REFRIGERANT COIL SPECIFICATIONS	Number of rows	Rows	1	1	1	1	2	1.6	3	3
	Tube outside dia.	inch	0.276	0.276	0.276	0.276	0.276	0.276	0.276	0.276
		mm	Φ7	Φ7	Φ7	Φ7	Φ7	Φ7	Φ7	Φ7
	Nominal Tube Wall	mm	0.00945 (0.24)	0.00945 (0.24)	0.00945 (0.24)	0.00945 (0.24)	0.00945 (0.24)	0.00945 (0.24)	0.00945 (0.24)	0.00945 (0.24)
	Tube Enhancement	(Yes/ No)	Yes	Yes	Yes	Yes	Yes	Yes	Yes	Yes
	Tube Material		Copper	Copper	Copper	Copper	Copper	Copper	Copper	Copper
	Tube pitch (a) x row pitch (b)	inch	0.83× 0.53	0.83× 0.87	0.83× 0.53	0.83× 0.87	0.83× 0.87	0.83× 0.87	0.83× 0.53	0.83× 0.53
		mm	21x13.37	21x22	21x13.37	21x22	21x22	21x22	21x13.37	21x13.37
	Fin Spacing	FPI	19	20	19	20	20	20	19	19
		mm	1.4	1.3	1.4	1.3	1.3	1.3	1.4	1.4
	Fin type		Louvered	Plain fin	Louvered	Plain fin	Plain fin	Plain fin	Louvered	Louvered
	Fin Material		Gold hydrophilic aluminum	Gold hydrophilic aluminum	Gold hydrophilic aluminum	Gold hydrophilic aluminum	Gold hydrophilic aluminum	Gold hydrophilic aluminum	Gold hydrophilic aluminum	Gold hydrophilic aluminum
	Coil length x height x width	inch	29.29x19.84x0.53	29.33x19.84x0.87	29.29x19.84x0.53	29.33x19.84x0.87	33.86x19.84x1.73	35.43x23.98x0.87+21.26x23.98x0.87	39.37x29.76x0.53+38.58x29.76x0.53+37.99x29.76x0.53	39.37x29.76x0.53+38.58x29.76x0.53+37.99x29.76x0.53
		mm	744*504*13.37	745*504*22	744*504*13.37	745*504*22	860*504*44	900*609*22+540*609*22	1000x756x13.37+980x756x13.37+965x756x13.37	1000x756x13.37+980x756x13.37+965x756x13.37
	Face area	ft2	4.04	4.04	4.04	4.04	4.67	5.90	8.14	8.14
	Number of circuits	#	2	2	2	2	4	5	6	6
	High Burst Pressure	Psi (MPa)	550(3.79)	550(3.79)	550(3.79)	550(3.79)	550(3.79)	550(3.79)	550(3.79)	550(3.79)
	Low Burst Pressure	Psi (MPa)	340(2.34)	340(2.34)	340(2.34)	340(2.34)	340(2.34)	340(2.34)	340(2.34)	340(2.34)

Manufacturer reserves the right to change, at any time, specifications and designs without notice and without obligations.

Table 5: SPECIFICATIONS (Continued)

Outdoor model			37MHRAQ09AA1	37MHRAQ12AA1	37MHRAQ09AA3	37MHRAQ12AA3	37MHRAQ18AA3	37MHRAQ24AA3	37MHRAQ30AA3	37MHRAQ36AA3
PIPING AND REFRIGERANT INFORMATION	Refrigerant Type	Type	**R454B**	**R454B**	**R454B**	**R454B**	**R454B**	**R454B**	**R454B**	**R454B**
	Charge Amount	lb. (kg)	**1.34(0.61)**	**1.52(0.69)**	**1.34(0.61)**	**1.54(0.7)**	**2.54(1.15)**	**3.35(1.52)**	**5.29(2.4)**	**7.05(3.2)**
	Additional refrigerant charge	Oz/ft (g/m)	0.16(15)	0.16(15)	0.16(15)	0.16(15)	0.16(15)	0.32(30)	0.32(30)	0.32(30)
	Liquid Pipe (size - connection type)	In (mm)	1/4in (6.35mm)	1/4in (6.35mm)	1/4in (6.35mm)	1/4in (6.35mm)	1/4in (6.35mm)	3/8in (9.52mm)	3/8in (9.52mm)	3/8in (9.52mm)
	Suction Pipe (size - connection type)	In (mm)	3/8in (9.52mm)	3/8in (9.52mm)	3/8in (9.52mm)	3/8in (9.52mm)	1/2in (12.7mm)	5/8in (15.9mm)	5/8in (15.9mm)	5/8in (15.9mm)
	Min. Piping Length	ft. (m)	10 (3)	10 (3)	10 (3)	10 (3)	10 (3)	10 (3)	10 (3)	10 (3)
	Standard Piping Length	ft. (m)	24.6 (7.5)	24.6 (7.5)	24.6 (7.5)	24.6 (7.5)	24.6 (7.5)	24.6 (7.5)	24.6 (7.5)	24.6 (7.5)
	Max. Piping Length with no additional refrigerant charge per System	ft. (m)	24.6 (7.5)	24.6 (7.5)	24.6 (7.5)	24.6 (7.5)	24.6 (7.5)	24.6 (7.5)	24.6 (7.5)	24.6 (7.5)
	Total Maximum Piping Length per system	ft. (m)	82.02(25)	82.02(25)	82.02(25)	82.02(25)	98.42(30)	164.04(50)	164.04(50)	213.25(65)
	Max. outdoor-indoor height difference (OU higher than IU)	ft. (m)	49.21(15)	49.21(15)	49.21(15)	49.21(15)	65.62(20)	82.02(25)	82.02(25)	98.43(30)
	Max. outdoor-indoor height difference (IU higher than OU)	ft. (m)	49.21(15)	49.21(15)	49.21(15)	49.21(15)	65.62(20)	82.02(25)	82.02(25)	98.43(30)
AIRFLOW SPECIFICATIONS	Outdoor (CFM)	CFM	1294.9	1236	1294.9	1236	1236	1765.7	2237.9	2237.9
SOUND DATA	Outdoor Sound Pressure Level	dB(A)	53	52.5	53.5	53	58	62	61.5	63

Table 5: SPECIFICATIONS (Continued)

Outdoor model				37MHRAQ09AA1	37MHRAQ12AA1	37MHRAQ09AA3	37MHRAQ12AA3	37MHRAQ18AA3	37MHRAQ24AA3	37MHRAQ30AA3	37MHRAQ36AA3
ENVIRONMENTAL SPECIFICATIONS	Cooling Operating Range	Indoor Min - Max DB	°F	60~90	60~90	60~90	60~90	60~90	60~90	60~90	60~90
			(°C)	(16?32)	(16?32)	(16?32)	(16?32)	(16?32)	(16?32)	(16?32)	(16?32)
		Indoor Min - Max WB	°F	59-84	59-84	59-84	59-84	59-84	59-84	59-84	59-84
			(°C)	(15-29)	(15-29)	(15-29)	(15-29)	(15-29)	(15-29)	(15-29)	(15-29)
		Outdoor Min - Max DB	°F	5~122	5~122	5~122	5~122	5~122	5~122	5~122	5~122
			(°C)	(-15?50)	(-15?50)	(-15?50)	(-15?50)	(-15?50)	(-15?50)	(-15?50)	(-15?50)
	Heating Operating Range	Indoor Min - Max DB	°F	32~86	32~86	32~86	32~86	32~86	32~86	32~86	32~86
			(°C)	(0?30)	(0?30)	(0?30)	(0?30)	(0?30)	(0?30)	(0?30)	(0?30)
		Outdoor Min - Max DB	°F	5~75	5~75	5~75	5~75	5~75	5~75	5~75	5~75
			(°C)	(-15?24)	(-15?24)	(-15?24)	(-15?24)	(-15?24)	(-15?24)	(-15?24)	(-15?24)
	Cooling Cut-in	Temperature	°F	NA	NA	NA	NA	NA	NA	NA	NA
			(°C)	NA	NA	NA	NA	NA	NA	NA	NA
	Cooling Cut-out	Temperature	°F	NA	NA	NA	NA	NA	NA	NA	NA
			(°C)	NA	NA	NA	NA	NA	NA	NA	NA
	Heating Cut-in	Temperature	°F	NA	NA	NA	NA	NA	NA	NA	NA
			(°C)	NA	NA	NA	NA	NA	NA	NA	NA
	Heating Cut-Out	Temperature	°F	NA	NA	NA	NA	NA	NA	NA	NA
			(°C)	NA	NA	NA	NA	NA	NA	NA	NA
	Non-operating environment Storage	Temperature range (DB)	°F	-49-140	-49-140	-49-140	-49-140	-49-140	-49-140	-49-140	-49-140
			(°C)	(-45-60)	(-45-60)	(-45-60)	(-45-60)	(-45-60)	(-45-60)	(-45-60)	(-45-60)
	Operation Humidity	%		0-80 %	0-80 %	0-80 %	0-80 %	0-80 %	0-80 %	0-80 %	0-80 %
	Ambient Humidity	%		0-80 %	0-80 %	0-80 %	0-80 %	0-80 %	0-80 %	0-80 %	0-80 %

COMPATIBILITY

INDOOR UNIT		HEAT PUMP OUTDOOR UNIT							
		37MHRAQ09AA1	37MHRAQ12AA1	37MHRAQ09AA3	37MHRAQ12AA3	37MHRAQ18AA3	37MHRAQ24AA3	37MHRAQ30AA3	37MHRAQ36AA3
HIGH WALL COMFORT	45MHHAQ09XA1	•							
	45MHHAQ12XA1		•						
	45MHHAQ09XA3			•					
	45MHHAQ12XA3				•				
	45MHHAQ18XA3					•			
	45MHHAQ24XA3						•		
	45MHHAQ30XA3							•	
	45MHHAQ36XA3								•

Manufacturer reserves the right to change, at any time, specifications and designs without notice and without obligations.

PERFORMANCE

INDOOR UNIT TYPE			Entry Tier High Wall							
INDOOR MODEL			45MHHAQ09XA1	45MHHAQ12XA1	45MHHAQ09XA3	45MHHAQ12XA3	45MHHAQ18XA3	45MHHAQ24XA3	45MHHAQ30XA3	45MHHAQ36XA3
OUTDOOR MODEL			37MHRAQ09AA1	37MHRAQ12AA1	37MHRAQ09AA3	37MHRAQ12AA3	37MHRAQ18AA3	37MHRAQ24AA3	37MHRAQ30AA3	37MHRAQ36AA3
POWER SUPPLY		V; Ph;Hz	115V;1 Ph;60HZ	115V; 1Ph;60HZ	208/230V; 1Ph;60HZ	208/230V; 1Ph;60HZ	208/230V; 1Ph;60HZ	208/230V; 1Ph;60HZ	208/230V; 1Ph;60HZ	208/230V; 1Ph;60HZ
PERFORMANCE DATA	Cooling Rated Capacity (DOE A2 - 95°F)	Btu/h	9000	12000	9000	12000	18000	24000	30000	36000
	Cooling Capacity Range	Btu/h	2900~10500	3800~12600	2900~10500	2700~13800	2600~18600	6200~24700	6800~33900	6600~36800
	SEER2	Btu/h.W	21.5	21.4	21.7	21.4	20.3	18.5	22.4	19.5
	EER2 (DOE A2 - 95°F)	Btu/h.W	12.5	10	12.6	10.8	11.5	9.7	12	9.4
	Heating Rated Capacity (DOE H12 - 47°F)	Btu/h	10000	12000	10000	12000	18800	24000	30000	36000
	Heating Capacity Range	Btu/h	2400~11200	2730~12500	2400~11200	4200~14100	6100~19200	11900~27200	12300~32100	11400~44000
	COP (DOE H12 - 47°F)	W/W	3.15	3.15	3.27	3.34	3.08	3.22	3.03	2.95
	HSPF IV	Btu/h.W	9.1	8.7	9.4	9.2	9.1	9	9	9.1
	HSPF V	Btu/h.W	7	6.7	7.2	7	7	7.1	7	7
	Cooling Rated Capacity (DOE B2 - 82°F)	Btu/h	9700	13000	9700	13100	19800	27000	32000	38000
	EER2 (DOE B2 - 82°F)	Btu/h.W	16.2	12.8	15.8	13.1	14.4	12.5	14.5	11.4
	Heating Rated Capacity (DOE H32 - 17°F)	Btu/h	6600	7800	6600	8300	11700	17200	20000	25600
	COP (DOE H32 - 17°F)	W/W	2.32	2.3	2.45	2.32	2.62	2.46	2.4	2.3
	Heating Maximum Capacity (17°F)	Btu/h	7400	8100	7500	9200	13300	20200	21500	25600
	Heating Rated Capacity (ODE H42 - 5°F)	Btu/h	7000	7000	7000	8000	11500	17000	20000	24000
	COP (DOE H42 - 5°F)	W/W	1.95	1.85	2	1.8	2	2.11	1.94	2.02
	Heating Maximum Capacity (5°F)	Btu/h	7000	7000	7000	8000	11500	17000	20000	24000

Manufacturer reserves the right to change, at any time, specifications and designs without notice and without obligations.

COOLING PERFORMANCE DATA

Table 6: COOLING PERFORMANCE 9k - 115v

AIRFLOW (CFM)	OUTDOOR DB °F (°C)	ID WB °F (°C)	60.8°F(16.0°C)					64.4°F(18.0°C)					67°F(19.4°C)					71.6°F(22.0°C)				
		ID DB °F (°C))	73.4°F 23.0°C	77.0°F 25.0°C	80.0°F 26.7°C	80.6°F 27.0°C	84.2°F 29.0°C	73.4°F 23.0°C	77.0°F 25.0°C	80.0°F 26.7°C	80.6°F 27.0°C	84.2°F 29.0°C	73.4°F 23.0°C	77.0°F 25.0°C	80.0°F 26.7°C	80.6°F 27.0°C	84.2°F 29.0°C	73.4°F 23.0°C	77.0°F(25.0°C	80.0°F 26.7°C	80.6°F 27.0°C	84.2°F 29.0°C
135	-22°F -30.0°C	TC																				
		S/T																				
		PI																				
	-13°F -25.0°C	TC	3847	3852	3856	3856	3862	4079	4083	4088	4088	4093	4322	4328	4333	4334	4338	4583	4588	4593	4593	4599
		S/T	0.29	0.33	0.38	0.38	0.43	0.27	0.32	0.36	0.36	0.41	0.25	0.30	0.34	0.34	0.39	0.24	0.28	0.32	0.32	0.36
		PI	0.18	0.18	0.18	0.18	0.18	0.19	0.19	0.19	0.19	0.19	0.20	0.20	0.20	0.20	0.20	0.21	0.21	0.21	0.21	0.21
	-4°F -20.0°C	TC	4143	4148	4153	4153	4159	4392	4398	4402	4403	4408	4655	4661	4666	4667	4672	4935	4941	4946	4947	4953
		S/T	0.29	0.34	0.39	0.39	0.44	0.27	0.32	0.37	0.37	0.42	0.26	0.30	0.34	0.34	0.39	0.24	0.29	0.32	0.32	0.37
		PI	0.18	0.18	0.18	0.18	0.18	0.19	0.20	0.20	0.20	0.20	0.21	0.21	0.21	0.21	0.21	0.22	0.22	0.22	0.22	0.22
	0°F -17.8°C	TC	4274	4280	4285	4285	4291	4532	4537	4542	4543	4548	4803	4809	4814	4815	4820	5092	5097	5103	5104	5110
		S/T	0.29	0.34	0.39	0.39	0.44	0.28	0.32	0.37	0.37	0.42	0.26	0.31	0.35	0.35	0.40	0.25	0.29	0.33	0.33	0.37
		PI	0.19	0.19	0.19	0.19	0.19	0.20	0.20	0.20	0.20	0.20	0.21	0.21	0.21	0.21	0.21	0.22	0.22	0.22	0.22	0.22
	5°F -15.0°C	TC	4439	4445	4449	4450	4456	4706	4712	4716	4717	4723	4987	4994	4999	5000	5006	5288	5294	5299	5300	5307
		S/T	0.30	0.35	0.39	0.39	0.45	0.28	0.33	0.37	0.37	0.42	0.26	0.31	0.35	0.35	0.40	0.25	0.29	0.33	0.33	0.38
		PI	0.19	0.19	0.19	0.19	0.19	0.20	0.20	0.20	0.20	0.20	0.21	0.21	0.21	0.21	0.21	0.23	0.23	0.23	0.23	0.23
	14°F -10.0°C	TC	4744	4751	4756	4756	4762	5030	5036	5041	5042	5048	5331	5338	5343	5344	5350	5652	5658	5664	5665	5672
		S/T	0.29	0.34	0.39	0.39	0.44	0.27	0.32	0.36	0.36	0.42	0.26	0.30	0.34	0.34	0.39	0.24	0.29	0.32	0.32	0.37
		PI	0.19	0.19	0.19	0.19	0.19	0.20	0.20	0.20	0.20	0.20	0.21	0.21	0.21	0.21	0.21	0.22	0.22	0.22	0.22	0.22
	17°F -8.3°C	TC	4846	4853	4858	4858	4865	5138	5144	5149	5150	5156	5445	5452	5458	5459	5465	5773	5779	5786	5787	5794
		S/T	0.29	0.34	0.38	0.38	0.44	0.27	0.32	0.36	0.36	0.41	0.26	0.30	0.34	0.34	0.39	0.24	0.28	0.32	0.32	0.37
		PI	0.18	0.19	0.19	0.19	0.19	0.20	0.20	0.20	0.20	0.20	0.21	0.21	0.21	0.21	0.21	0.22	0.22	0.22	0.22	0.22
	23°F -5.0°C	TC	4806	4812	4818	4818	4824	5096	5102	5107	5108	5114	5400	5407	5413	5414	5420	5725	5732	5738	5739	5746
		S/T	0.28	0.33	0.38	0.38	0.43	0.27	0.32	0.36	0.36	0.41	0.25	0.30	0.34	0.34	0.39	0.24	0.28	0.32	0.32	0.36
		PI	0.18	0.18	0.18	0.18	0.18	0.19	0.19	0.19	0.19	0.19	0.21	0.21	0.21	0.21	0.21	0.22	0.22	0.22	0.22	0.22
	35°F 1.7°C	TC	4726	4732	4737	4737	4744	5011	5017	5021	5022	5028	5310	5317	5323	5324	5330	5630	5636	5642	5643	5650
		S/T	0.28	0.33	0.37	0.37	0.42	0.26	0.31	0.35	0.35	0.40	0.25	0.29	0.33	0.33	0.38	0.23	0.28	0.31	0.31	0.36
		PI	0.18	0.18	0.18	0.18	0.18	0.19	0.19	0.19	0.19	0.19	0.20	0.20	0.20	0.20	0.20	0.21	0.21	0.21	0.21	0.21
	41°F 5.0°C	TC	4605	4611	4616	4616	4622	4882	4888	4893	4894	4900	5174	5181	5187	5188	5193	5486	5492	5498	5499	5505
		S/T	0.29	0.34	0.38	0.38	0.43	0.27	0.32	0.36	0.36	0.41	0.25	0.30	0.34	0.34	0.39	0.24	0.28	0.32	0.32	0.36
		PI	0.17	0.17	0.17	0.17	0.17	0.18	0.18	0.18	0.18	0.18	0.19	0.19	0.20	0.20	0.20	0.21	0.21	0.21	0.21	0.21
	47°F 8.3°C	TC	4484	4490	4495	4495	4501	4754	4760	4764	4765	4771	5038	5045	5050	5051	5057	5342	5348	5353	5354	5361
		S/T	0.29	0.34	0.39	0.39	0.44	0.28	0.32	0.37	0.37	0.42	0.26	0.31	0.35	0.35	0.40	0.25	0.29	0.33	0.33	0.37
		PI	0.17	0.17	0.17	0.17	0.17	0.18	0.18	0.18	0.18	0.18	0.19	0.19	0.19	0.19	0.19	0.20	0.20	0.20	0.20	0.20
	50°F 10.0°C	TC	4457	4463	4468	4468	4474	4726	4731	4736	4737	4743	5008	5015	5020	5021	5027	5310	5316	5321	5322	5329
		S/T	0.29	0.34	0.39	0.39	0.44	0.27	0.32	0.36	0.36	0.41	0.26	0.30	0.34	0.34	0.39	0.24	0.28	0.32	0.32	0.37
		PI	0.18	0.18	0.18	0.18	0.18	0.19	0.19	0.19	0.19	0.19	0.20	0.20	0.20	0.20	0.20	0.21	0.21	0.21	0.21	0.21
	59°F 15.0°C	TC	4377	4382	4387	4387	4393	4640	4646	4650	4651	4657	4918	4924	4929	4930	4936	5214	5220	5225	5226	5233
		S/T	0.28	0.33	0.37	0.37	0.42	0.26	0.31	0.35	0.35	0.40	0.25	0.29	0.33	0.33	0.38	0.23	0.27	0.31	0.31	0.36
		PI	0.20	0.20	0.20	0.20	0.20	0.21	0.21	0.21	0.21	0.21	0.23	0.23	0.23	0.23	0.23	0.24	0.24	0.24	0.24	0.24
	68°F 20.0°C	TC	4296	4302	4307	4307	4313	4555	4560	4565	4566	4571	4827	4833	4839	4840	4845	5118	5124	5129	5130	5136
		S/T	0.27	0.32	0.36	0.36	0.41	0.25	0.30	0.34	0.34	0.39	0.24	0.28	0.32	0.32	0.36	0.23	0.27	0.30	0.30	0.34
		PI	0.23	0.23	0.23	0.23	0.23	0.24	0.24	0.24	0.24	0.24	0.25	0.25	0.25	0.25	0.25	0.27	0.27	0.27	0.27	0.27
	77°F 25.0°C	TC	4216	4221	4226	4226	4232	4470	4475	4479	4480	4486	4737	4743	4748	4749	4754	5022	5028	5033	5034	5040
		S/T	0.26	0.30	0.35	0.35	0.39	0.24	0.29	0.33	0.33	0.37	0.23	0.27	0.31	0.31	0.35	0.22	0.26	0.29	0.29	0.33
		PI	0.25	0.25	0.25	0.25	0.25	0.26	0.27	0.27	0.27	0.27	0.28	0.28	0.28	0.28	0.28	0.30	0.30	0.30	0.30	0.30
	82°F 27.8°C	TC	4180	4186	4190	4190	4196	4432	4437	4442	4442	4448	4697	4703	4708	4709	4714	4980	4985	4991	4991	4998
		S/T	0.26	0.31	0.35	0.35	0.40	0.25	0.29	0.33	0.33	0.37	0.23	0.27	0.31	0.31	0.35	0.22	0.26	0.29	0.29	0.33
		PI	0.27	0.27	0.27	0.27	0.27	0.29	0.29	0.29	0.29	0.29	0.30	0.30	0.31	0.31	0.31	0.32	0.32	0.32	0.32	0.32
	86°F 30.0°C	TC	4163	4169	4173	4173	4179	4414	4419	4423	4424	4430	4678	4684	4689	4690	4695	4959	4965	4970	4971	4977
		S/T	0.27	0.32	0.36	0.36	0.41	0.26	0.30	0.34	0.34	0.39	0.24	0.29	0.32	0.32	0.37	0.23	0.27	0.31	0.31	0.35
		PI	0.30	0.30	0.30	0.30	0.30	0.31	0.32	0.32	0.32	0.32	0.33	0.33	0.33	0.33	0.33	0.35	0.35	0.35	0.35	0.36
	95°F 35.0°C	TC	4125	4130	4135	4135	4140	4373	4378	4383	4384	4389	4634	4640	4646	4647	4652	4914	4919	4924	4925	4931
		S/T	0.30	0.35	0.40	0.40	0.45	0.28	0.33	0.38	0.38	0.43	0.27	0.31	0.35	0.35	0.40	0.25	0.29	0.33	0.33	0.38
		PI	0.36	0.36	0.36	0.36	0.36	0.38	0.38	0.38	0.38	0.38	0.40	0.40	0.40	0.40	0.40	0.42	0.42	0.42	0.42	0.43
	104°F 40.0°C	TC	3771	3776	3780	3780	3785	3998	4003	4007	4008	4013	4237	4243	4247	4248	4253	4492	4497	4502	4503	4509
		S/T	0.32	0.38	0.43	0.43	0.49	0.30	0.36	0.40	0.40	0.46	0.29	0.34	0.38	0.38	0.43	0.27	0.32	0.36	0.36	0.41
		PI	0.38	0.38	0.38	0.38	0.38	0.40	0.40	0.40	0.40	0.40	0.43	0.43	0.43	0.43	0.43	0.45	0.45	0.45	0.45	0.45
	110°F 43.0°C	TC	3559	3564	3567	3568	3572	3773	3778	3782	3782	3787	3999	4004	4008	4009	4014	4240	4244	4249	4250	4255
		S/T	0.33	0.39	0.45	0.45	0.51	0.32	0.37	0.42	0.42	0.48	0.30	0.35	0.40	0.40	0.45	0.28	0.33	0.37	0.37	0.43
		PI	0.39	0.40	0.40	0.40	0.40	0.42	0.42	0.42	0.42	0.42	0.44	0.44	0.44	0.44	0.45	0.47	0.47	0.47	0.47	0.47
	115°F 46.0°C	TC	3122	3127	3130	3130	3134	3311	3314	3318	3318	3322	3508	3513	3517	3517	3521	3720	3724	3728	3728	3733
		S/T	0.35	0.41	0.46	0.46	0.53	0.33	0.38	0.44	0.44	0.50	0.31	0.36	0.41	0.41	0.47	0.29	0.34	0.39	0.39	0.44
		PI	0.39	0.39	0.39	0.39	0.39	0.41	0.41	0.41	0.41	0.41	0.44	0.44	0.44	0.44	0.44	0.46	0.46	0.46	0.46	0.47
	122°F 50.0°C	TC	2540	2544	2547	2547	2550	2694	2697	2699	2700	2703	2854	2858	2861	2862	2865	3026	3030	3033	3033	3037
		S/T	0.36	0.42	0.48	0.48	0.55	0.34	0.40	0.46	0.46	0.52	0.32	0.38	0.43	0.43	0.49	0.30	0.36	0.41	0.41	0.46
		PI	0.38	0.38	0.38	0.38	0.38	0.40	0.40	0.41	0.41	0.41	0.43	0.43	0.43	0.43	0.43	0.45	0.45	0.46	0.46	0.46

Manufacturer reserves the right to change, at any time, specifications and designs without notice and without obligations.

Table 6: COOLING PERFORMANCE 9k - 115v (Continued)

AIRFLOW (CFM)	OUTDOOR DB °F (°C)	ID WB °F (°C)	60.8°F(16.0°C)					64.4°F(18.0°C)					67°F(19.4°C)					71.6°F(22.0°C)				
		ID DB °F (°C))	73.4°F 23.0°C	77.0°F 25.0°C	80.0°F 26.7°C	80.6°F 27.0°C	84.2°F 29.0°C	73.4°F 23.0°C	77.0°F 25.0°C	80.0°F 26.7°C	80.6°F 27.0°C	84.2°F 29.0°C	73.4°F 23.0°C	77.0°F 25.0°C	80.0°F 26.7°C	80.6°F 27.0°C	84.2°F 29.0°C	73.4°F 23.0°C	77.0°F(25.0°C	80.0°F 26.7°C	80.6°F 27.0°C	84.2°F 29.0°C
171	-22°F -30.0°C	TC																				
		S/T																				
		PI																				
	-13°F -25.0°C	TC	4959	4965	4971	4971	4977	5257	5264	5269	5270	5276	5571	5579	5585	5586	5592	5907	5914	5920	5921	5928
		S/T	0.37	0.43	0.49	0.49	0.56	0.35	0.41	0.46	0.46	0.53	0.33	0.38	0.44	0.44	0.50	0.31	0.36	0.41	0.41	0.47
		PI	0.22	0.22	0.22	0.22	0.22	0.24	0.24	0.24	0.24	0.24	0.25	0.25	0.25	0.25	0.25	0.26	0.27	0.27	0.27	0.27
	-4°F -20.0°C	TC	5340	5347	5353	5353	5360	5662	5668	5674	5675	5682	6000	6008	6015	6016	6022	6362	6368	6375	6376	6384
		S/T	0.37	0.44	0.50	0.50	0.57	0.35	0.41	0.47	0.47	0.54	0.33	0.39	0.44	0.44	0.51	0.31	0.37	0.42	0.42	0.48
		PI	0.23	0.23	0.23	0.23	0.23	0.24	0.24	0.24	0.24	0.24	0.26	0.26	0.26	0.26	0.26	0.27	0.27	0.27	0.27	0.28
	0°F -17.8°C	TC	5509	5517	5523	5523	5531	5841	5848	5854	5855	5862	6190	6199	6205	6207	6214	6563	6571	6578	6579	6587
		S/T	0.38	0.44	0.50	0.50	0.57	0.36	0.42	0.47	0.47	0.54	0.34	0.39	0.45	0.45	0.51	0.32	0.37	0.42	0.42	0.48
		PI	0.23	0.23	0.23	0.23	0.23	0.25	0.25	0.25	0.25	0.25	0.26	0.26	0.26	0.26	0.26	0.28	0.28	0.28	0.28	0.28
	5°F -15.0°C	TC	5721	5729	5735	5735	5743	6066	6073	6079	6081	6088	6429	6437	6444	6445	6453	6816	6823	6831	6832	6840
		S/T	0.38	0.45	0.51	0.51	0.58	0.36	0.42	0.48	0.48	0.55	0.34	0.40	0.45	0.45	0.51	0.32	0.37	0.43	0.43	0.49
		PI	0.24	0.24	0.24	0.24	0.24	0.25	0.25	0.25	0.25	0.25	0.27	0.27	0.27	0.27	0.27	0.28	0.28	0.28	0.28	0.28
	14°F -10.0°C	TC	6115	6123	6130	6130	6139	6484	6491	6498	6499	6507	6871	6880	6888	6889	6897	7285	7293	7301	7302	7311
		S/T	0.37	0.44	0.50	0.50	0.57	0.35	0.41	0.47	0.47	0.54	0.33	0.39	0.44	0.44	0.51	0.31	0.37	0.42	0.42	0.48
		PI	0.23	0.23	0.23	0.23	0.23	0.25	0.25	0.25	0.25	0.25	0.26	0.26	0.26	0.26	0.26	0.28	0.28	0.28	0.28	0.28
	17°F -8.3°C	TC	6246	6255	6262	6262	6270	6623	6631	6637	6639	6646	7019	7028	7036	7037	7045	7441	7450	7458	7459	7468
		S/T	0.37	0.44	0.49	0.49	0.56	0.35	0.41	0.47	0.47	0.53	0.33	0.39	0.44	0.44	0.50	0.31	0.37	0.42	0.42	0.47
		PI	0.23	0.23	0.23	0.23	0.23	0.25	0.25	0.25	0.25	0.25	0.26	0.26	0.26	0.26	0.26	0.28	0.28	0.28	0.28	0.28
	23°F -5.0°C	TC	6195	6203	6210	6210	6218	6568	6576	6582	6584	6592	6961	6970	6977	6979	6986	7380	7388	7396	7397	7406
		S/T	0.37	0.43	0.49	0.49	0.56	0.35	0.41	0.46	0.46	0.53	0.33	0.38	0.44	0.44	0.50	0.31	0.36	0.41	0.41	0.47
		PI	0.23	0.23	0.23	0.23	0.23	0.24	0.24	0.24	0.24	0.24	0.26	0.26	0.26	0.26	0.26	0.27	0.27	0.27	0.27	0.27
	35°F 1.7°C	TC	6091	6100	6106	6107	6115	6459	6466	6473	6474	6482	6844	6853	6861	6862	6870	7257	7265	7273	7274	7283
		S/T	0.36	0.42	0.48	0.48	0.55	0.34	0.40	0.45	0.45	0.52	0.32	0.38	0.43	0.43	0.49	0.30	0.35	0.40	0.40	0.46
		PI	0.22	0.22	0.22	0.22	0.22	0.24	0.24	0.24	0.24	0.24	0.25	0.25	0.25	0.25	0.25	0.27	0.27	0.27	0.27	0.27
	41°F 5.0°C	TC	5936	5944	5950	5950	5958	6293	6301	6307	6308	6316	6669	6678	6685	6687	6694	7071	7079	7087	7088	7096
		S/T	0.37	0.43	0.49	0.49	0.56	0.35	0.41	0.46	0.46	0.53	0.33	0.38	0.44	0.44	0.50	0.31	0.36	0.41	0.41	0.47
		PI	0.22	0.22	0.22	0.22	0.22	0.23	0.23	0.23	0.23	0.23	0.24	0.24	0.24	0.24	0.24	0.26	0.26	0.26	0.26	0.26
	47°F 8.3°C	TC	5780	5787	5794	5794	5802	6128	6135	6141	6143	6150	6494	6503	6510	6511	6518	6885	6893	6900	6901	6910
		S/T	0.38	0.44	0.50	0.50	0.57	0.36	0.42	0.47	0.47	0.54	0.34	0.39	0.45	0.45	0.51	0.32	0.37	0.42	0.42	0.48
		PI	0.21	0.21	0.21	0.21	0.21	0.22	0.22	0.22	0.22	0.22	0.24	0.24	0.24	0.24	0.24	0.25	0.25	0.25	0.25	0.25
	50°F 10.0°C	TC	5745	5753	5759	5759	5767	6091	6099	6105	6106	6113	6455	6464	6471	6472	6479	6844	6852	6859	6860	6869
		S/T	0.37	0.44	0.50	0.50	0.57	0.35	0.41	0.47	0.47	0.53	0.33	0.39	0.44	0.44	0.50	0.31	0.37	0.42	0.42	0.48
		PI	0.22	0.22	0.22	0.22	0.22	0.23	0.24	0.24	0.24	0.24	0.25	0.25	0.25	0.25	0.25	0.26	0.26	0.26	0.26	0.26
	59°F 15.0°C	TC	5641	5649	5655	5655	5663	5981	5988	5994	5996	6003	6339	6347	6354	6355	6362	6721	6728	6735	6736	6745
		S/T	0.36	0.42	0.48	0.48	0.55	0.34	0.40	0.45	0.45	0.52	0.32	0.38	0.43	0.43	0.49	0.30	0.35	0.40	0.40	0.46
		PI	0.25	0.25	0.25	0.25	0.25	0.27	0.27	0.27	0.27	0.27	0.28	0.28	0.28	0.28	0.28	0.30	0.30	0.30	0.30	0.30
	68°F 20.0°C	TC	5538	5545	5551	5551	5559	5871	5878	5884	5885	5892	6222	6230	6237	6238	6245	6597	6604	6611	6612	6621
		S/T	0.35	0.41	0.46	0.46	0.53	0.33	0.38	0.44	0.44	0.50	0.31	0.36	0.41	0.41	0.47	0.29	0.34	0.39	0.39	0.44
		PI	0.28	0.28	0.28	0.28	0.28	0.30	0.30	0.30	0.30	0.30	0.32	0.32	0.32	0.32	0.32	0.34	0.34	0.34	0.34	0.34
	77°F 25.0°C	TC	5434	5441	5447	5447	5455	5761	5768	5774	5775	5782	6106	6114	6120	6121	6128	6473	6481	6488	6489	6497
		S/T	0.33	0.39	0.45	0.45	0.51	0.32	0.37	0.42	0.42	0.48	0.30	0.35	0.40	0.40	0.45	0.28	0.33	0.37	0.37	0.43
		PI	0.31	0.31	0.31	0.31	0.31	0.33	0.33	0.33	0.33	0.33	0.35	0.35	0.35	0.35	0.35	0.37	0.37	0.37	0.37	0.37
	82°F 27.8°C	TC	5388	5395	5401	5401	5409	5713	5719	5725	5726	5733	6054	6062	6069	6070	6077	6419	6426	6433	6434	6442
		S/T	0.34	0.40	0.45	0.45	0.51	0.32	0.37	0.42	0.42	0.48	0.30	0.35	0.40	0.40	0.46	0.28	0.33	0.38	0.38	0.43
		PI	0.34	0.34	0.34	0.34	0.34	0.36	0.36	0.36	0.36	0.36	0.38	0.38	0.38	0.38	0.38	0.40	0.40	0.41	0.41	0.41
	86°F 30.0°C	TC	5366	5373	5379	5379	5387	5689	5696	5702	5703	5710	6029	6037	6044	6045	6052	6393	6400	6407	6408	6415
		S/T	0.35	0.41	0.47	0.47	0.53	0.33	0.39	0.44	0.44	0.50	0.31	0.37	0.42	0.42	0.48	0.30	0.35	0.39	0.39	0.45
		PI	0.37	0.37	0.37	0.37	0.37	0.39	0.39	0.40	0.40	0.40	0.42	0.42	0.42	0.42	0.42	0.44	0.44	0.44	0.44	0.44
	95°F 35.0°C	TC	5317	5324	5329	5330	5337	5637	5644	5649	5650	5657	5974	5982	5988	5989	5996	6334	6341	6348	6348	6356
		S/T	0.39	0.45	0.51	0.51	0.59	0.36	0.43	0.48	0.48	0.55	0.34	0.40	0.46	0.46	0.52	0.32	0.38	0.43	0.43	0.49
		PI	0.45	0.45	0.45	0.45	0.45	0.47	0.47	0.47	0.47	0.47	0.50	0.50	0.50	0.50	0.50	0.53	0.53	0.53	0.53	0.53
	104°F 40.0°C	TC	4861	4867	4873	4873	4879	5154	5160	5165	5166	5172	5462	5469	5475	5476	5482	5791	5797	5803	5804	5811
		S/T	0.41	0.49	0.55	0.55	0.63	0.39	0.46	0.52	0.52	0.59	0.37	0.43	0.49	0.49	0.56	0.35	0.41	0.46	0.46	0.53
		PI	0.48	0.48	0.48	0.48	0.48	0.50	0.51	0.51	0.51	0.51	0.53	0.54	0.54	0.54	0.54	0.57	0.57	0.57	0.57	0.57
	110°F 43.0°C	TC	4587	4593	4598	4599	4605	4864	4870	4874	4875	4881	5154	5161	5167	5168	5174	5465	5471	5477	5478	5484
		S/T	0.43	0.51	0.57	0.57	0.66	0.41	0.48	0.54	0.54	0.62	0.38	0.45	0.51	0.51	0.58	0.36	0.42	0.48	0.48	0.55
		PI	0.49	0.50	0.50	0.50	0.50	0.52	0.52	0.53	0.53	0.53	0.56	0.56	0.56	0.56	0.56	0.59	0.59	0.59	0.59	0.59
	115°F 46.0°C	TC	4025	4030	4034	4035	4040	4267	4272	4277	4277	4282	4522	4528	4533	4534	4539	4795	4800	4805	4806	4812
		S/T	0.45	0.52	0.60	0.60	0.68	0.42	0.49	0.56	0.56	0.64	0.40	0.47	0.53	0.53	0.60	0.37	0.44	0.50	0.50	0.57
		PI	0.49	0.49	0.49	0.49	0.49	0.52	0.52	0.52	0.52	0.52	0.55	0.55	0.55	0.55	0.55	0.58	0.58	0.58	0.58	0.58
	122°F 50.0°C	TC	3275	3279	3282	3283	3287	3472	3476	3479	3480	3484	3679	3684	3688	3689	3693	3901	3905	3910	3910	3915
		S/T	0.47	0.55	0.62	0.62	0.71	0.44	0.52	0.59	0.59	0.67	0.42	0.49	0.55	0.55	0.63	0.39	0.46	0.52	0.52	0.60
		PI	0.48	0.48	0.48	0.48	0.48	0.51	0.51	0.51	0.51	0.51	0.54	0.54	0.54	0.54	0.54	0.57	0.57	0.57	0.57	0.57

Table 6: COOLING PERFORMANCE 9k - 115v (Continued)

AIRFLOW (CFM)	OUTDOOR DB °F (°C)	ID WB °F (°C)	60.8°F(16.0°C)					64.4°F(18.0°C)					67°F(19.4°C)					71.6°F(22.0°C)				
		ID DB °F (°C))	73.4°F 23.0°C	77.0°F 25.0°C	80.0°F 26.7°C	80.6°F 27.0°C	84.2°F 29.0°C	73.4°F 23.0°C	77.0°F 25.0°C	80.0°F 26.7°C	80.6°F 27.0°C	84.2°F 29.0°C	73.4°F 23.0°C	77.0°F 25.0°C	80.0°F 26.7°C	80.6°F 27.0°C	84.2°F 29.0°C	73.4°F 23.0°C	77.0°F(25.0°C	80.0°F 26.7°C	80.6°F 27.0°C	84.2°F 29.0°C
235	-22°F -30.0°C	TC																				
		S/T																				
		PI																				
	-13°F -25.0°C	TC	6391	6400	6407	6407	6416	6777	6785	6791	6793	6801	7182	7191	7199	7200	7208	7614	7623	7631	7632	7641
		S/T	0.47	0.56	0.63	0.63	0.72	0.45	0.52	0.60	0.60	0.68	0.42	0.50	0.56	0.56	0.64	0.40	0.47	0.53	0.53	0.61
		PI	0.28	0.28	0.28	0.28	0.28	0.30	0.30	0.30	0.30	0.30	0.32	0.32	0.32	0.32	0.32	0.33	0.34	0.34	0.34	0.34
	-4°F -20.0°C	TC	6883	6892	6900	6900	6909	7298	7307	7314	7315	7324	7734	7744	7753	7754	7763	8200	8209	8218	8219	8229
		S/T	0.48	0.57	0.64	0.64	0.73	0.45	0.53	0.61	0.61	0.69	0.43	0.50	0.57	0.57	0.65	0.40	0.48	0.54	0.54	0.62
		PI	0.29	0.29	0.29	0.29	0.29	0.31	0.31	0.31	0.31	0.31	0.33	0.33	0.33	0.33	0.33	0.35	0.35	0.35	0.35	0.35
	0°F -17.8°C	TC	7102	7111	7119	7119	7129	7530	7539	7546	7547	7556	7979	7990	7999	8000	8009	8460	8469	8479	8480	8491
		S/T	0.49	0.57	0.65	0.65	0.74	0.46	0.54	0.61	0.61	0.70	0.43	0.51	0.58	0.58	0.66	0.41	0.48	0.54	0.54	0.62
		PI	0.30	0.30	0.30	0.30	0.30	0.31	0.31	0.31	0.31	0.31	0.33	0.33	0.33	0.33	0.33	0.35	0.35	0.35	0.35	0.35
	5°F -15.0°C	TC	7375	7385	7393	7393	7403	7819	7828	7836	7838	7847	8286	8297	8306	8308	8317	8786	8795	8805	8806	8817
		S/T	0.49	0.58	0.65	0.65	0.75	0.46	0.54	0.62	0.62	0.70	0.44	0.51	0.58	0.58	0.66	0.41	0.48	0.55	0.55	0.63
		PI	0.30	0.30	0.30	0.30	0.30	0.32	0.32	0.32	0.32	0.32	0.34	0.34	0.34	0.34	0.34	0.36	0.36	0.36	0.36	0.36
	14°F -10.0°C	TC	7882	7893	7902	7902	7913	8357	8367	8376	8377	8387	8857	8868	8878	8880	8890	9390	9401	9411	9412	9424
		S/T	0.48	0.56	0.64	0.64	0.73	0.45	0.53	0.61	0.61	0.69	0.43	0.50	0.57	0.57	0.65	0.40	0.47	0.54	0.54	0.61
		PI	0.29	0.30	0.30	0.30	0.30	0.31	0.31	0.31	0.31	0.31	0.33	0.33	0.33	0.33	0.33	0.35	0.35	0.35	0.35	0.35
	17°F -8.3°C	TC	8052	8062	8071	8072	8082	8537	8547	8555	8557	8567	9047	9059	9069	9070	9081	9592	9602	9613	9614	9626
		S/T	0.48	0.56	0.64	0.64	0.73	0.45	0.53	0.60	0.60	0.69	0.43	0.50	0.57	0.57	0.65	0.40	0.47	0.54	0.54	0.61
		PI	0.29	0.29	0.29	0.29	0.29	0.31	0.31	0.31	0.31	0.31	0.33	0.33	0.33	0.33	0.33	0.35	0.35	0.35	0.35	0.35
	23°F -5.0°C	TC	7985	7996	8004	8005	8016	8466	8476	8485	8486	8496	8972	8984	8994	8995	9005	9513	9523	9533	9535	9547
		S/T	0.47	0.56	0.63	0.63	0.72	0.45	0.52	0.60	0.60	0.68	0.42	0.49	0.56	0.56	0.64	0.40	0.47	0.53	0.53	0.60
		PI	0.29	0.29	0.29	0.29	0.29	0.31	0.31	0.31	0.31	0.31	0.32	0.33	0.33	0.33	0.33	0.34	0.34	0.35	0.35	0.35
	35°F 1.7°C	TC	7852	7862	7871	7871	7882	8325	8335	8343	8345	8355	8822	8834	8844	8845	8855	9354	9364	9374	9376	9388
		S/T	0.46	0.54	0.62	0.62	0.71	0.44	0.51	0.58	0.58	0.67	0.41	0.48	0.55	0.55	0.63	0.39	0.46	0.52	0.52	0.59
		PI	0.28	0.28	0.28	0.28	0.28	0.30	0.30	0.30	0.30	0.30	0.32	0.32	0.32	0.32	0.32	0.34	0.34	0.34	0.34	0.34
	41°F 5.0°C	TC	7651	7661	7669	7670	7680	8112	8122	8130	8131	8141	8597	8608	8617	8619	8629	9115	9125	9134	9136	9147
		S/T	0.47	0.56	0.63	0.63	0.72	0.45	0.53	0.60	0.60	0.68	0.42	0.50	0.56	0.56	0.64	0.40	0.47	0.53	0.53	0.61
		PI	0.27	0.27	0.28	0.28	0.28	0.29	0.29	0.29	0.29	0.29	0.31	0.31	0.31	0.31	0.31	0.33	0.33	0.33	0.33	0.33
	47°F 8.3°C	TC	7450	7460	7468	7468	7478	7899	7908	7916	7918	7927	8371	8382	8391	8393	8402	8875	8885	8895	8896	8907
		S/T	0.49	0.57	0.65	0.65	0.74	0.46	0.54	0.61	0.61	0.70	0.43	0.51	0.58	0.58	0.66	0.41	0.48	0.54	0.54	0.62
		PI	0.27	0.27	0.27	0.27	0.27	0.28	0.28	0.28	0.28	0.28	0.30	0.30	0.30	0.30	0.30	0.32	0.32	0.32	0.32	0.32
	50°F 10.0°C	TC	7405	7415	7423	7424	7434	7852	7861	7869	7870	7880	8321	8332	8341	8342	8352	8822	8832	8841	8843	8854
		S/T	0.48	0.56	0.64	0.64	0.73	0.45	0.53	0.60	0.60	0.69	0.43	0.50	0.57	0.57	0.65	0.40	0.47	0.54	0.54	0.61
		PI	0.28	0.28	0.28	0.28	0.28	0.30	0.30	0.30	0.30	0.30	0.31	0.31	0.32	0.32	0.32	0.33	0.33	0.33	0.33	0.33
	59°F 15.0°C	TC	7272	7281	7289	7290	7299	7710	7719	7727	7728	7737	8171	8181	8190	8192	8201	8663	8672	8682	8683	8694
		S/T	0.46	0.54	0.62	0.62	0.70	0.44	0.51	0.58	0.58	0.66	0.41	0.48	0.55	0.55	0.63	0.39	0.46	0.52	0.52	0.59
		PI	0.32	0.32	0.32	0.32	0.32	0.34	0.34	0.34	0.34	0.34	0.36	0.36	0.36	0.36	0.36	0.38	0.38	0.38	0.38	0.38
	68°F 20.0°C	TC	7138	7148	7155	7156	7165	7568	7577	7585	7586	7595	8020	8031	8040	8041	8050	8504	8513	8522	8523	8534
		S/T	0.45	0.52	0.60	0.60	0.68	0.42	0.49	0.56	0.56	0.64	0.40	0.47	0.53	0.53	0.60	0.38	0.44	0.50	0.50	0.57
		PI	0.36	0.36	0.36	0.36	0.36	0.38	0.38	0.38	0.38	0.38	0.40	0.40	0.40	0.40	0.40	0.43	0.43	0.43	0.43	0.43
	77°F 25.0°C	TC	7004	7014	7021	7022	7031	7426	7435	7443	7444	7453	7870	7880	7889	7891	7899	8344	8353	8362	8364	8374
		S/T	0.43	0.51	0.57	0.57	0.65	0.41	0.48	0.54	0.54	0.62	0.38	0.45	0.51	0.51	0.58	0.36	0.42	0.48	0.48	0.55
		PI	0.40	0.40	0.40	0.40	0.40	0.42	0.42	0.42	0.42	0.42	0.44	0.45	0.45	0.45	0.45	0.47	0.47	0.47	0.47	0.47
	82°F 27.8°C	TC	6945	6954	6962	6962	6972	7364	7372	7380	7381	7390	7804	7814	7822	7824	7833	8274	8283	8292	8293	8303
		S/T	0.43	0.51	0.58	0.58	0.66	0.41	0.48	0.55	0.55	0.62	0.39	0.45	0.52	0.52	0.59	0.36	0.43	0.49	0.49	0.55
		PI	0.43	0.43	0.43	0.43	0.43	0.45	0.46	0.46	0.46	0.46	0.48	0.48	0.48	0.48	0.48	0.51	0.51	0.51	0.51	0.51
	86°F 30.0°C	TC	6917	6926	6934	6934	6943	7334	7342	7350	7351	7360	7772	7782	7791	7792	7801	8240	8249	8258	8259	8270
		S/T	0.45	0.53	0.60	0.60	0.69	0.43	0.50	0.57	0.57	0.65	0.40	0.47	0.54	0.54	0.61	0.38	0.45	0.51	0.51	0.58
		PI	0.47	0.47	0.47	0.47	0.47	0.50	0.50	0.50	0.50	0.50	0.53	0.53	0.53	0.53	0.53	0.56	0.56	0.56	0.56	0.56
	95°F 35.0°C	TC	6853	6862	6870	6870	6879	7266	7275	7282	7283	7292	7700	7710	7719	7720	7729	8164	8173	8182	8183	8193
		S/T	0.50	0.58	0.66	0.66	0.76	0.47	0.55	0.62	0.63	0.71	0.44	0.52	0.59	0.59	0.67	0.42	0.49	0.56	0.56	0.63
		PI	0.56	0.56	0.56	0.56	0.57	0.60	0.60	0.60	0.60	0.60	0.63	0.63	0.63	0.63	0.64	0.67	0.67	0.67	0.67	0.67
	104°F 40.0°C	TC	6266	6274	6281	6281	6289	6643	6651	6658	6659	6667	7040	7049	7057	7058	7066	7464	7472	7480	7482	7491
		S/T	0.53	0.63	0.71	0.71	0.81	0.50	0.59	0.67	0.67	0.77	0.47	0.56	0.63	0.63	0.72	0.45	0.53	0.60	0.60	0.68
		PI	0.60	0.60	0.60	0.60	0.60	0.64	0.64	0.64	0.64	0.64	0.68	0.68	0.68	0.68	0.68	0.72	0.72	0.72	0.72	0.72
	110°F 43.0°C	TC	5913	5921	5927	5928	5936	6269	6277	6283	6284	6292	6644	6653	6660	6661	6669	7044	7052	7060	7061	7069
		S/T	0.56	0.65	0.74	0.74	0.84	0.52	0.62	0.70	0.70	0.80	0.49	0.58	0.66	0.66	0.75	0.47	0.55	0.62	0.62	0.71
		PI	0.63	0.63	0.63	0.63	0.63	0.66	0.66	0.66	0.66	0.67	0.70	0.70	0.70	0.70	0.71	0.74	0.75	0.75	0.75	0.75
	115°F 46.0°C	TC	5188	5195	5200	5201	5208	5500	5507	5512	5513	5520	5829	5837	5843	5844	5851	6180	6187	6194	6195	6202
		S/T	0.58	0.68	0.77	0.77	0.87	0.54	0.64	0.72	0.72	0.82	0.51	0.60	0.68	0.68	0.78	0.48	0.57	0.64	0.64	0.73
		PI	0.62	0.62	0.62	0.62	0.62	0.65	0.65	0.65	0.65	0.66	0.69	0.69	0.69	0.69	0.69	0.73	0.73	0.74	0.74	0.74
	122°F 50.0°C	TC	4221	4227	4231	4231	4237	4475	4481	4485	4486	4491	4743	4749	4754	4755	4760	5028	5034	5039	5040	5046
		S/T	0.60	0.71	0.80	0.80	0.91	0.57	0.67	0.76	0.76	0.86	0.54	0.63	0.71	0.71	0.81	0.51	0.59	0.67	0.67	0.77
		PI	0.60	0.60	0.61	0.61	0.61	0.64	0.64	0.64	0.64	0.64	0.68	0.68	0.68	0.68	0.68	0.72	0.72	0.72	0.72	0.72

Table 6: COOLING PERFORMANCE 9k - 115v (Continued)

AIRFLOW (CFM)	OUTDOOR DB °F (°C)	ID WB °F (°C)	60.8°F(16.0°C)					64.4°F(18.0°C)					67°F(19.4°C)					71.6°F(22.0°C)				
		ID DB °F (°C))	73.4°F 23.0°C	77.0°F 25.0°C	80.0°F 26.7°C	80.6°F 27.0°C	84.2°F 29.0°C	73.4°F 23.0°C	77.0°F 25.0°C	80.0°F 26.7°C	80.6°F 27.0°C	84.2°F 29.0°C	73.4°F 23.0°C	77.0°F 25.0°C	80.0°F 26.7°C	80.6°F 27.0°C	84.2°F 29.0°C	73.4°F 23.0°C	77.0°F(25.0°C	80.0°F 26.7°C	80.6°F 27.0°C	84.2°F 29.0°C
312	-22°F -30.0°C	TC																				
		S/T																				
		PI																				
	-13°F -25.0°C	TC	\	8250	8259	8259	8270	8735	8745	8754	8756	8766	9257	9269	9279	9281	9291	9815	9825	9836	9838	9850
		S/T	0.61	0.72	0.82	0.82	0.93	0.58	0.68	0.77	0.77	0.88	0.54	0.64	0.73	0.73	0.83	0.51	0.60	0.68	0.68	0.78
		PI	0.36	0.36	0.36	0.36	0.36	0.38	0.38	0.38	0.38	0.38	0.40	0.40	0.40	0.40	0.40	0.43	0.43	0.43	0.43	0.43
	-4°F -20.0°C	TC	8872	8884	8894	8894	8906	9407	9418	9427	9429	9440	9969	9982	9993	9995	10006	10570	10581	10593	10594	10607
		S/T	0.62	0.73	0.83	0.83	0.94	0.59	0.69	0.78	0.78	0.89	0.55	0.65	0.74	0.74	0.84	0.52	0.61	0.70	0.70	0.79
		PI	0.37	0.37	0.37	0.37	0.37	0.39	0.39	0.39	0.39	0.40	0.42	0.42	0.42	0.42	0.42	0.44	0.44	0.44	0.44	0.44
	0°F -17.8°C	TC	9154	9166	9176	9177	9189	9706	9717	9727	9729	9740	10285	10299	10310	10312	10324	10905	10917	10929	10931	10944
		S/T	0.63	0.73	0.84	0.84	0.95	0.59	0.69	0.79	0.79	0.90	0.56	0.65	0.74	0.74	0.85	0.53	0.62	0.70	0.70	0.80
		PI	0.38	0.38	0.38	0.38	0.38	0.40	0.40	0.40	0.40	0.40	0.42	0.42	0.42	0.43	0.43	0.45	0.45	0.45	0.45	0.45
	5°F -15.0°C	TC	9506	9519	9529	9529	9542	10079	10091	10101	10103	10115	10681	10695	10707	10709	10721	11325	11337	11349	11351	11365
		S/T	0.63	0.74	0.84	0.84	0.96	0.60	0.70	0.80	0.80	0.91	0.56	0.66	0.75	0.75	0.86	0.53	0.62	0.71	0.71	0.81
		PI	0.38	0.38	0.39	0.39	0.39	0.41	0.41	0.41	0.41	0.41	0.43	0.43	0.43	0.43	0.43	0.46	0.46	0.46	0.46	0.46
	14°F -10.0°C	TC	10160	10174	10185	10185	10199	10773	10785	10796	10798	10811	11416	11431	11444	11446	11459	12104	12117	12130	12132	12147
		S/T	0.62	0.73	0.83	0.83	0.94	0.59	0.69	0.78	0.78	0.89	0.55	0.65	0.74	0.74	0.84	0.52	0.61	0.69	0.69	0.79
		PI	0.38	0.38	0.38	0.38	0.38	0.40	0.40	0.40	0.40	0.40	0.42	0.42	0.42	0.42	0.42	0.45	0.45	0.45	0.45	0.45
	17°F -8.3°C	TC	10378	10392	10404	10404	10418	11004	11017	11028	11030	11043	11661	11676	11690	11692	11705	12364	12377	12391	12393	12408
		S/T	0.62	0.72	0.82	0.82	0.94	0.58	0.68	0.78	0.78	0.88	0.55	0.64	0.73	0.73	0.83	0.52	0.61	0.69	0.69	0.79
		PI	0.37	0.37	0.37	0.37	0.38	0.40	0.40	0.40	0.40	0.40	0.42	0.42	0.42	0.42	0.42	0.45	0.45	0.45	0.45	0.45
	23°F -5.0°C	TC	10293	10306	10318	10318	10332	10913	10926	10937	10939	10952	11565	11580	11593	11595	11608	12262	12275	12288	12290	12306
		S/T	0.61	0.72	0.81	0.81	0.93	0.58	0.68	0.77	0.77	0.88	0.54	0.64	0.72	0.72	0.83	0.51	0.60	0.68	0.68	0.78
		PI	0.37	0.37	0.37	0.37	0.37	0.39	0.39	0.39	0.39	0.39	0.41	0.42	0.42	0.42	0.42	0.44	0.44	0.44	0.44	0.44
	35°F 1.7°C	TC	10121	10135	10146	10146	10160	10731	10744	10754	10756	10769	11372	11387	11399	11402	11414	12057	12070	12083	12085	12100
		S/T	0.60	0.70	0.80	0.80	0.91	0.56	0.66	0.75	0.75	0.86	0.53	0.62	0.71	0.71	0.81	0.50	0.59	0.67	0.67	0.76
		PI	0.36	0.36	0.36	0.36	0.36	0.38	0.38	0.38	0.38	0.38	0.40	0.40	0.41	0.41	0.41	0.43	0.43	0.43	0.43	0.43
	41°F 5.0°C	TC	9862	9875	9886	9886	9900	10456	10469	10479	10481	10494	11081	11095	11108	11110	11122	11749	11761	11774	11776	11791
		S/T	0.61	0.72	0.82	0.82	0.93	0.58	0.68	0.77	0.77	0.88	0.54	0.64	0.73	0.73	0.83	0.51	0.60	0.69	0.69	0.78
		PI	0.35	0.35	0.35	0.35	0.35	0.37	0.37	0.37	0.37	0.37	0.39	0.39	0.39	0.39	0.40	0.42	0.42	0.42	0.42	0.42
	47°F 8.3°C	TC	9603	9616	9626	9627	9640	10182	10194	10204	10206	10218	10790	10804	10816	10818	10830	11440	11453	11465	11467	11481
		S/T	0.63	0.73	0.83	0.83	0.95	0.59	0.69	0.79	0.79	0.90	0.56	0.65	0.74	0.74	0.85	0.53	0.62	0.70	0.70	0.80
		PI	0.34	0.34	0.34	0.34	0.34	0.36	0.36	0.36	0.36	0.36	0.38	0.38	0.38	0.38	0.38	0.41	0.41	0.41	0.41	0.41
	50°F 10.0°C	TC	9546	9558	9569	9569	9582	10121	10133	10143	10145	10157	10725	10739	10751	10753	10765	11372	11384	11396	11398	11412
		S/T	0.62	0.73	0.82	0.82	0.94	0.58	0.68	0.78	0.78	0.89	0.55	0.65	0.73	0.73	0.84	0.52	0.61	0.69	0.69	0.79
		PI	0.36	0.36	0.36	0.36	0.36	0.38	0.38	0.38	0.38	0.38	0.40	0.40	0.40	0.40	0.40	0.43	0.43	0.43	0.43	0.43
	59°F 15.0°C	TC	9373	9386	9396	9396	9409	9938	9950	9960	9962	9973	10532	10545	10557	10559	10571	11166	11178	11191	11192	11206
		S/T	0.60	0.70	0.80	0.80	0.91	0.56	0.66	0.75	0.75	0.86	0.53	0.62	0.71	0.71	0.81	0.50	0.59	0.67	0.67	0.76
		PI	0.41	0.41	0.41	0.41	0.41	0.43	0.43	0.43	0.43	0.43	0.46	0.46	0.46	0.46	0.46	0.48	0.49	0.49	0.49	0.49
	68°F 20.0°C	TC	9201	9213	9223	9224	9236	9755	9767	9776	9778	9790	10338	10352	10363	10365	10377	10961	10973	10985	10987	11000
		S/T	0.58	0.68	0.77	0.77	0.88	0.54	0.64	0.72	0.72	0.83	0.51	0.60	0.68	0.68	0.78	0.48	0.57	0.65	0.65	0.74
		PI	0.46	0.46	0.46	0.46	0.46	0.48	0.48	0.48	0.48	0.49	0.51	0.51	0.51	0.51	0.51	0.54	0.54	0.54	0.54	0.55
	77°F 25.0°C	TC	9028	9041	9050	9051	9063	9573	9584	9593	9595	9607	10144	10158	10169	10171	10182	10756	10767	10779	10781	10794
		S/T	0.55	0.65	0.74	0.74	0.84	0.52	0.61	0.70	0.70	0.80	0.49	0.58	0.66	0.66	0.75	0.47	0.55	0.62	0.62	0.71
		PI	0.51	0.51	0.51	0.51	0.51	0.54	0.54	0.54	0.54	0.54	0.57	0.57	0.57	0.57	0.57	0.60	0.60	0.60	0.60	0.60
	82°F 27.8°C	TC	8952	8964	8974	8974	8986	9492	9503	9512	9514	9525	10059	10072	10083	10085	10096	10665	10676	10688	10690	10703
		S/T	0.56	0.66	0.75	0.75	0.85	0.53	0.62	0.70	0.70	0.80	0.50	0.58	0.66	0.66	0.76	0.47	0.55	0.63	0.63	0.71
		PI	0.55	0.55	0.55	0.55	0.55	0.58	0.58	0.58	0.58	0.58	0.62	0.62	0.62	0.62	0.62	0.65	0.65	0.65	0.65	0.65
	86°F 30.0°C	TC	8916	8928	8937	8938	8950	9453	9464	9473	9475	9487	10018	10031	10042	10044	10055	10621	10633	10644	10646	10659
		S/T	0.58	0.69	0.78	0.78	0.89	0.55	0.65	0.74	0.74	0.84	0.52	0.61	0.69	0.69	0.79	0.49	0.58	0.65	0.65	0.75
		PI	0.60	0.60	0.60	0.60	0.60	0.64	0.64	0.64	0.64	0.64	0.67	0.68	0.68	0.68	0.68	0.72	0.72	0.72	0.72	0.72
	95°F 35.0°C	TC	8834	8845	8855	8855	8867	9366	9377	9386	9388	9399	9925	9938	9949	9951	9962	10523	10535	10546	10548	10561
		S/T	0.64	0.75	0.85	0.85	0.97	0.60	0.71	0.81	0.81	0.92	0.57	0.67	0.76	0.76	0.87	0.54	0.63	0.72	0.72	0.82
		PI	0.72	0.72	0.72	0.72	0.72	0.76	0.76	0.76	0.76	0.77	0.81	0.81	0.81	0.81	0.81	0.86	0.86	0.86	0.86	0.86
	104°F 40.0°C	TC	8076	8087	8096	8096	8107	8563	8573	8582	8583	8593	9074	9086	9096	9098	9108	9621	9632	9642	9644	9656
		S/T	0.69	0.81	0.92	0.92	1.00	0.65	0.76	0.87	0.87	0.99	0.61	0.72	0.82	0.82	0.93	0.58	0.68	0.77	0.77	0.88
		PI	0.77	0.77	0.77	0.77	0.77	0.81	0.82	0.82	0.82	0.82	0.86	0.86	0.87	0.87	0.87	0.92	0.92	0.92	0.92	0.92
	110°F 43.0°C	TC	7622	7632	7640	7641	7651	8081	8091	8099	8100	8110	8564	8575	8585	8586	8596	9080	9090	9100	9101	9112
		S/T	0.72	0.84	0.96	0.96	1.00	0.68	0.79	0.90	0.90	1.00	0.64	0.75	0.85	0.85	0.97	0.60	0.71	0.80	0.80	0.91
		PI	0.80	0.80	0.80	0.80	0.80	0.85	0.85	0.85	0.85	0.85	0.90	0.90	0.90	0.90	0.90	0.95	0.95	0.95	0.95	0.95
	115°F 46.0°C	TC	6687	6696	6703	6704	6713	7090	7098	7105	7107	7115	7514	7523	7532	7533	7542	7966	7975	7984	7985	7995
		S/T	0.74	0.87	0.99	0.99	1.00	0.70	0.82	0.93	0.93	1.00	0.66	0.77	0.88	0.88	1.00	0.62	0.73	0.83	0.83	0.95
		PI	0.79	0.79	0.79	0.79	0.79	0.83	0.83	0.84	0.84	0.84	0.88	0.88	0.89	0.89	0.89	0.94	0.94	0.94	0.94	0.94
	122°F 50.0°C	TC	5441	5448	5454	5454	5461	5769	5775	5781	5782	5789	6113	6121	6128	6129	6136	6482	6489	6496	6497	6505
		S/T	0.75	0.88	1.00	1.00	1.00	0.73	0.86	0.98	0.98	1.00	0.69	0.81	0.92	0.92	1.00	0.65	0.76	0.87	0.87	0.99
		PI	0.77	0.77	0.77	0.77	0.77	0.82	0.82	0.82	0.82	0.82	0.87	0.87	0.87	0.87	0.87	0.92	0.92	0.92	0.92	0.92

Manufacturer reserves the right to change, at any time, specifications and designs without notice and without obligations.

Table 7: COOLING PERFORMANCE 12k - 115v

AIRFLOW (CFM)	OUTDOOR DB °F (°C)	ID WB °F (°C)	60.8°F(16.0°C)					64.4°F(18.0°C)					67°F(19.4°C)					71.6°F(22.0°C)				
		ID DB °F (°C))	73.4°F 23.0°C	77.0°F 25.0°C	80.0°F 26.7°C	80.6°F 27.0°C	84.2°F 29.0°C	73.4°F 23.0°C	77.0°F 25.0°C	80.0°F 26.7°C	80.6°F 27.0°C	84.2°F 29.0°C	73.4°F 23.0°C	77.0°F 25.0°C	80.0°F 26.7°C	80.6°F 27.0°C	84.2°F 29.0°C	73.4°F 23.0°C	77.0°F(25.0°C	80.0°F 26.7°C	80.6°F 27.0°C	84.2°F 29.0°C
176	-22°F -30.0°C	TC																				
		S/T																				
		PI																				
	-13°F -25.0°C	TC	6611	6620	6627	6628	6637	7010	7018	7025	7026	7035	7429	7438	7447	7448	7456	7876	7885	7893	7895	7904
		S/T	0.39	0.45	0.51	0.51	0.59	0.36	0.43	0.49	0.49	0.55	0.34	0.40	0.46	0.46	0.52	0.32	0.38	0.43	0.43	0.49
		PI	0.34	0.34	0.34	0.34	0.34	0.36	0.36	0.36	0.36	0.36	0.38	0.38	0.38	0.38	0.38	0.40	0.40	0.40	0.40	0.40
	-4°F -20.0°C	TC	7120	7130	7137	7138	7147	7549	7558	7565	7567	7576	8000	8010	8019	8021	8030	8482	8491	8501	8502	8512
		S/T	0.39	0.46	0.52	0.52	0.60	0.37	0.43	0.49	0.49	0.56	0.35	0.41	0.47	0.47	0.53	0.33	0.39	0.44	0.44	0.50
		PI	0.35	0.35	0.35	0.35	0.35	0.37	0.37	0.37	0.37	0.37	0.39	0.39	0.39	0.39	0.39	0.42	0.42	0.42	0.42	0.42
	0°F -17.8°C	TC	7346	7356	7364	7364	7374	7789	7798	7806	7807	7816	8254	8265	8274	8275	8285	8751	8761	8770	8772	8783
		S/T	0.40	0.46	0.53	0.53	0.60	0.37	0.44	0.50	0.50	0.57	0.35	0.41	0.47	0.47	0.53	0.33	0.39	0.44	0.44	0.50
		PI	0.36	0.36	0.36	0.36	0.36	0.38	0.38	0.38	0.38	0.38	0.40	0.40	0.40	0.40	0.40	0.42	0.42	0.42	0.42	0.42
	5°F -15.0°C	TC	7629	7639	7647	7647	7658	8088	8098	8106	8107	8117	8571	8583	8592	8594	8603	9088	9098	9108	9109	9120
		S/T	0.40	0.47	0.53	0.53	0.61	0.38	0.44	0.50	0.50	0.57	0.36	0.42	0.47	0.47	0.54	0.34	0.39	0.45	0.45	0.51
		PI	0.36	0.36	0.36	0.36	0.36	0.38	0.38	0.38	0.38	0.39	0.41	0.41	0.41	0.41	0.41	0.43	0.43	0.43	0.43	0.43
	14°F -10.0°C	TC	7580	7590	7598	7598	7609	8037	8046	8054	8056	8065	8517	8528	8537	8539	8548	9030	9040	9049	9051	9062
		S/T	0.39	0.46	0.52	0.52	0.60	0.37	0.43	0.49	0.49	0.56	0.35	0.41	0.46	0.46	0.53	0.33	0.39	0.44	0.44	0.50
		PI	0.37	0.37	0.37	0.37	0.37	0.39	0.39	0.39	0.39	0.39	0.42	0.42	0.42	0.42	0.42	0.44	0.44	0.44	0.44	0.44
	17°F -8.3°C	TC	7563	7574	7582	7582	7592	8019	8029	8037	8038	8048	8498	8509	8519	8521	8530	9010	9020	9030	9031	9043
		S/T	0.39	0.46	0.52	0.52	0.59	0.37	0.43	0.49	0.49	0.56	0.35	0.41	0.46	0.46	0.53	0.33	0.38	0.44	0.44	0.50
		PI	0.37	0.37	0.37	0.37	0.37	0.39	0.40	0.40	0.40	0.40	0.42	0.42	0.42	0.42	0.42	0.44	0.44	0.44	0.44	0.45
	23°F -5.0°C	TC	7639	7649	7657	7658	7668	8099	8109	8117	8118	8128	8583	8594	8604	8605	8615	9100	9110	9120	9121	9133
		S/T	0.39	0.45	0.51	0.51	0.59	0.36	0.43	0.48	0.48	0.55	0.34	0.40	0.46	0.46	0.52	0.32	0.38	0.43	0.43	0.49
		PI	0.37	0.37	0.37	0.37	0.37	0.39	0.39	0.39	0.39	0.39	0.41	0.41	0.41	0.41	0.41	0.44	0.44	0.44	0.44	0.44
	35°F 1.7°C	TC	7789	7800	7808	7808	7819	8259	8268	8277	8278	8288	8752	8763	8773	8775	8785	9279	9289	9299	9301	9313
		S/T	0.38	0.44	0.50	0.50	0.57	0.36	0.42	0.48	0.48	0.54	0.34	0.39	0.45	0.45	0.51	0.32	0.37	0.42	0.42	0.48
		PI	0.35	0.35	0.35	0.35	0.35	0.37	0.37	0.37	0.37	0.37	0.39	0.40	0.40	0.40	0.40	0.42	0.42	0.42	0.42	0.42
	41°F 5.0°C	TC	7236	7245	7253	7253	7263	7672	7681	7688	7690	7699	8130	8140	8150	8151	8160	8620	8629	8638	8640	8651
		S/T	0.39	0.45	0.52	0.52	0.59	0.36	0.43	0.49	0.49	0.55	0.34	0.40	0.46	0.46	0.52	0.32	0.38	0.43	0.43	0.49
		PI	0.31	0.31	0.31	0.31	0.31	0.33	0.33	0.33	0.33	0.33	0.35	0.35	0.35	0.35	0.35	0.37	0.37	0.37	0.37	0.37
	47°F 8.3°C	TC	6682	6691	6698	6698	6707	7085	7093	7100	7101	7110	7508	7518	7526	7527	7536	7960	7969	7978	7979	7989
		S/T	0.40	0.46	0.53	0.53	0.60	0.37	0.44	0.50	0.50	0.57	0.35	0.41	0.47	0.47	0.53	0.33	0.39	0.44	0.44	0.50
		PI	0.27	0.27	0.27	0.27	0.27	0.29	0.29	0.29	0.29	0.29	0.31	0.31	0.31	0.31	0.31	0.33	0.33	0.33	0.33	0.33
	50°F 10.0°C	TC	6657	6666	6674	6674	6683	7059	7067	7074	7075	7084	7480	7490	7498	7500	7508	7931	7940	7948	7950	7960
		S/T	0.39	0.46	0.52	0.52	0.59	0.37	0.43	0.49	0.49	0.56	0.35	0.41	0.46	0.46	0.53	0.33	0.38	0.44	0.44	0.50
		PI	0.28	0.29	0.29	0.29	0.29	0.30	0.30	0.30	0.30	0.30	0.32	0.32	0.32	0.32	0.32	0.34	0.34	0.34	0.34	0.34
	59°F 15.0°C	TC	6584	6593	6600	6601	6609	6981	6989	6996	6998	7006	7398	7408	7416	7417	7426	7844	7852	7861	7862	7872
		S/T	0.38	0.44	0.50	0.50	0.57	0.36	0.42	0.47	0.47	0.54	0.34	0.39	0.45	0.45	0.51	0.32	0.37	0.42	0.42	0.48
		PI	0.32	0.32	0.32	0.32	0.32	0.34	0.34	0.34	0.34	0.34	0.36	0.36	0.36	0.36	0.36	0.38	0.38	0.38	0.38	0.38
	68°F 20.0°C	TC	6511	6520	6527	6527	6536	6903	6912	6918	6920	6928	7316	7325	7334	7335	7343	7757	7765	7774	7775	7784
		S/T	0.36	0.43	0.48	0.49	0.55	0.34	0.40	0.46	0.46	0.52	0.32	0.38	0.43	0.43	0.49	0.31	0.36	0.41	0.41	0.46
		PI	0.35	0.35	0.35	0.35	0.35	0.37	0.37	0.37	0.37	0.38	0.40	0.40	0.40	0.40	0.40	0.42	0.42	0.42	0.42	0.42
	77°F 25.0°C	TC	6438	6447	6453	6454	6462	6826	6834	6841	6842	6850	7234	7243	7251	7252	7261	7670	7678	7686	7687	7697
		S/T	0.35	0.41	0.47	0.47	0.53	0.33	0.39	0.44	0.44	0.50	0.31	0.37	0.42	0.42	0.47	0.29	0.35	0.39	0.39	0.45
		PI	0.39	0.39	0.39	0.39	0.39	0.41	0.41	0.41	0.41	0.41	0.43	0.43	0.44	0.44	0.44	0.46	0.46	0.46	0.46	0.46
	82°F 27.8°C	TC	6458	6466	6473	6474	6482	6847	6855	6862	6863	6871	7256	7265	7273	7275	7283	7693	7701	7710	7711	7721
		S/T	0.35	0.41	0.47	0.47	0.54	0.33	0.39	0.44	0.44	0.51	0.31	0.37	0.42	0.42	0.48	0.30	0.35	0.40	0.40	0.45
		PI	0.44	0.44	0.44	0.44	0.44	0.47	0.47	0.47	0.47	0.47	0.49	0.50	0.50	0.50	0.50	0.52	0.52	0.53	0.53	0.53
	86°F 30.0°C	TC	6550	6558	6565	6566	6575	6944	6952	6959	6961	6969	7359	7369	7377	7378	7387	7803	7811	7820	7821	7830
		S/T	0.37	0.43	0.49	0.49	0.56	0.35	0.41	0.46	0.46	0.53	0.33	0.39	0.44	0.44	0.50	0.31	0.36	0.41	0.41	0.47
		PI	0.53	0.53	0.53	0.53	0.53	0.56	0.56	0.56	0.56	0.56	0.59	0.59	0.59	0.59	0.59	0.63	0.63	0.63	0.63	0.63
	95°F 35.0°C	TC	6756	6766	6773	6773	6782	7164	7172	7179	7181	7189	7592	7601	7610	7611	7620	8049	8058	8067	8068	8078
		S/T	0.40	0.47	0.54	0.54	0.61	0.38	0.45	0.51	0.51	0.58	0.36	0.42	0.48	0.48	0.55	0.34	0.40	0.45	0.45	0.52
		PI	0.72	0.72	0.72	0.72	0.73	0.77	0.77	0.77	0.77	0.77	0.81	0.81	0.81	0.81	0.82	0.86	0.86	0.86	0.86	0.86
	104°F 40.0°C	TC	5800	5808	5814	5815	5822	6150	6157	6163	6164	6172	6517	6526	6533	6534	6541	6910	6917	6925	6926	6935
		S/T	0.43	0.51	0.58	0.58	0.66	0.41	0.48	0.55	0.55	0.62	0.39	0.45	0.52	0.52	0.59	0.36	0.43	0.49	0.49	0.55
		PI	0.64	0.64	0.64	0.64	0.64	0.68	0.68	0.68	0.68	0.68	0.72	0.72	0.72	0.72	0.72	0.76	0.76	0.77	0.77	0.77
	110°F 43.0°C	TC	5227	5234	5239	5239	5247	5542	5548	5554	5555	5561	5873	5880	5887	5888	5894	6226	6233	6240	6241	6249
		S/T	0.45	0.53	0.60	0.60	0.69	0.43	0.50	0.57	0.57	0.65	0.40	0.47	0.54	0.54	0.61	0.38	0.45	0.51	0.51	0.58
		PI	0.59	0.59	0.59	0.59	0.59	0.63	0.63	0.63	0.63	0.63	0.67	0.67	0.67	0.67	0.67	0.71	0.71	0.71	0.71	0.71
	115°F 46.0°C	TC	4168	4173	4178	4178	4184	4419	4424	4428	4429	4435	4683	4689	4694	4695	4700	4965	4970	4976	4977	4983
		S/T	0.47	0.55	0.62	0.62	0.71	0.44	0.52	0.59	0.59	0.67	0.42	0.49	0.56	0.56	0.63	0.39	0.46	0.52	0.52	0.60
		PI	0.50	0.50	0.50	0.50	0.50	0.53	0.53	0.53	0.53	0.53	0.56	0.56	0.56	0.56	0.57	0.60	0.60	0.60	0.60	0.60
	122°F 50.0°C	TC	2756	2759	2762	2763	2766	2922	2925	2928	2929	2932	3096	3100	3104	3104	3108	3283	3287	3290	3291	3295
		S/T	0.49	0.57	0.65	0.65	0.74	0.46	0.54	0.62	0.62	0.70	0.44	0.51	0.58	0.58	0.66	0.41	0.48	0.55	0.55	0.62
		PI	0.38	0.38	0.38	0.38	0.38	0.40	0.40	0.40	0.40	0.40	0.43	0.43	0.43	0.43	0.43	0.45	0.45	0.45	0.45	0.46

Manufacturer reserves the right to change, at any time, specifications and designs without notice and without obligations.

Table 7: COOLING PERFORMANCE 12k - 115v (Continued)

AIRFLOW (CFM)	OUTDOOR DB °F (°C)	ID WB °F (°C)	60.8°F(16.0°C)					64.4°F(18.0°C)					67°F(19.4°C)					71.6°F(22.0°C)				
		ID DB °F (°C))	73.4°F 23.0°C	77.0°F 25.0°C	80.0°F 26.7°C	80.6°F 27.0°C	84.2°F 29.0°C	73.4°F 23.0°C	77.0°F 25.0°C	80.0°F 26.7°C	80.6°F 27.0°C	84.2°F 29.0°C	73.4°F 23.0°C	77.0°F 25.0°C	80.0°F 26.7°C	80.6°F 27.0°C	84.2°F 29.0°C	73.4°F 23.0°C	77.0°F(25.0°C	80.0°F 26.7°C	80.6°F 27.0°C	84.2°F 29.0°C
235	-22°F -30.0°C	TC																				
		S/T																				
		PI																				
	-13°F -25.0°C	TC	7707	7717	7726	7726	7736	8171	8181	8189	8191	8200	8660	8671	8681	8682	8692	9181	9191	9201	9203	9214
		S/T	0.45	0.53	0.60	0.60	0.68	0.42	0.50	0.57	0.57	0.65	0.40	0.47	0.53	0.53	0.61	0.38	0.44	0.50	0.50	0.57
		PI	0.38	0.38	0.38	0.38	0.38	0.41	0.41	0.41	0.41	0.41	0.43	0.43	0.43	0.43	0.43	0.46	0.46	0.46	0.46	0.46
	-4°F -20.0°C	TC	8300	8311	8320	8320	8331	8800	8810	8819	8821	8831	9326	9338	9348	9350	9360	9888	9898	9909	9911	9923
		S/T	0.46	0.54	0.61	0.61	0.70	0.43	0.51	0.58	0.58	0.66	0.41	0.48	0.54	0.54	0.62	0.38	0.45	0.51	0.51	0.58
		PI	0.40	0.40	0.40	0.40	0.40	0.42	0.42	0.42	0.42	0.42	0.45	0.45	0.45	0.45	0.45	0.47	0.47	0.47	0.47	0.47
	0°F -17.8°C	TC	8563	8575	8584	8584	8596	9079	9090	9099	9101	9112	9622	9634	9645	9647	9658	10201	10213	10224	10225	10238
		S/T	0.46	0.54	0.61	0.61	0.70	0.43	0.51	0.58	0.58	0.66	0.41	0.48	0.55	0.55	0.62	0.39	0.45	0.52	0.52	0.59
		PI	0.40	0.40	0.40	0.40	0.40	0.43	0.43	0.43	0.43	0.43	0.45	0.45	0.45	0.45	0.45	0.48	0.48	0.48	0.48	0.48
	5°F -15.0°C	TC	8893	8905	8914	8915	8927	9429	9440	9449	9451	9462	9992	10005	10016	10018	10029	10594	10605	10617	10619	10632
		S/T	0.47	0.55	0.62	0.62	0.71	0.44	0.51	0.59	0.59	0.67	0.41	0.49	0.55	0.55	0.63	0.39	0.46	0.52	0.52	0.59
		PI	0.41	0.41	0.41	0.41	0.41	0.43	0.44	0.44	0.44	0.44	0.46	0.46	0.46	0.46	0.46	0.49	0.49	0.49	0.49	0.49
	14°F -10.0°C	TC	8836	8848	8857	8858	8870	9368	9379	9389	9390	9402	9928	9941	9952	9954	9965	10526	10538	10549	10551	10564
		S/T	0.46	0.54	0.61	0.61	0.69	0.43	0.51	0.57	0.57	0.65	0.41	0.48	0.54	0.54	0.62	0.38	0.45	0.51	0.51	0.58
		PI	0.42	0.42	0.42	0.42	0.42	0.44	0.44	0.45	0.45	0.45	0.47	0.47	0.47	0.47	0.47	0.50	0.50	0.50	0.50	0.50
	17°F -8.3°C	TC	8817	8829	8838	8839	8851	9348	9359	9368	9370	9381	9907	9920	9931	9932	9944	10504	10515	10526	10528	10541
		S/T	0.45	0.53	0.60	0.60	0.69	0.43	0.50	0.57	0.57	0.65	0.40	0.47	0.54	0.54	0.61	0.38	0.45	0.51	0.51	0.58
		PI	0.42	0.42	0.42	0.42	0.42	0.45	0.45	0.45	0.45	0.45	0.47	0.47	0.47	0.48	0.48	0.50	0.50	0.50	0.50	0.50
	23°F -5.0°C	TC	8905	8916	8926	8926	8939	9441	9452	9462	9464	9475	10005	10018	10029	10031	10042	10608	10620	10631	10633	10646
		S/T	0.45	0.53	0.60	0.60	0.68	0.42	0.50	0.56	0.57	0.64	0.40	0.47	0.53	0.53	0.61	0.38	0.44	0.50	0.50	0.57
		PI	0.41	0.41	0.41	0.41	0.42	0.44	0.44	0.44	0.44	0.44	0.46	0.47	0.47	0.47	0.47	0.49	0.49	0.49	0.49	0.49
	35°F 1.7°C	TC	9080	9092	9102	9102	9115	9627	9638	9648	9650	9661	10202	10215	10227	10229	10240	10817	10829	10840	10842	10856
		S/T	0.44	0.52	0.59	0.59	0.67	0.42	0.49	0.55	0.55	0.63	0.39	0.46	0.52	0.52	0.60	0.37	0.43	0.49	0.49	0.56
		PI	0.40	0.40	0.40	0.40	0.40	0.42	0.42	0.42	0.42	0.42	0.45	0.45	0.45	0.45	0.45	0.47	0.47	0.48	0.48	0.48
	41°F 5.0°C	TC	8435	8446	8455	8455	8467	8943	8953	8962	8964	8975	9477	9489	9500	9502	9512	10048	10059	10070	10072	10084
		S/T	0.45	0.53	0.60	0.60	0.68	0.42	0.50	0.57	0.57	0.65	0.40	0.47	0.53	0.53	0.61	0.38	0.44	0.50	0.50	0.57
		PI	0.35	0.35	0.35	0.35	0.36	0.38	0.38	0.38	0.38	0.38	0.40	0.40	0.40	0.40	0.40	0.42	0.42	0.42	0.42	0.42
	47°F 8.3°C	TC	7789	7800	7808	7808	7819	8259	8268	8276	8278	8288	8752	8763	8773	8775	8784	9279	9289	9299	9301	9312
		S/T	0.46	0.54	0.61	0.61	0.70	0.43	0.51	0.58	0.58	0.66	0.41	0.48	0.55	0.55	0.62	0.39	0.45	0.52	0.52	0.59
		PI	0.31	0.31	0.31	0.31	0.31	0.33	0.33	0.33	0.33	0.33	0.35	0.35	0.35	0.35	0.35	0.37	0.37	0.37	0.37	0.37
	50°F 10.0°C	TC	7761	7771	7779	7780	7790	8228	8238	8246	8248	8258	8720	8731	8741	8743	8752	9245	9255	9265	9267	9278
		S/T	0.46	0.53	0.61	0.61	0.69	0.43	0.50	0.57	0.57	0.65	0.41	0.48	0.54	0.54	0.62	0.38	0.45	0.51	0.51	0.58
		PI	0.32	0.32	0.32	0.32	0.32	0.34	0.34	0.34	0.34	0.34	0.36	0.36	0.36	0.36	0.36	0.38	0.38	0.39	0.39	0.39
	59°F 15.0°C	TC	7675	7686	7694	7694	7705	8138	8148	8156	8157	8167	8624	8635	8645	8647	8656	9144	9154	9164	9165	9176
		S/T	0.44	0.52	0.59	0.59	0.67	0.41	0.49	0.55	0.55	0.63	0.39	0.46	0.52	0.52	0.59	0.37	0.43	0.49	0.49	0.56
		PI	0.36	0.36	0.36	0.36	0.36	0.38	0.38	0.38	0.38	0.38	0.41	0.41	0.41	0.41	0.41	0.43	0.43	0.43	0.43	0.43
	68°F 20.0°C	TC	7590	7600	7608	7609	7619	8047	8057	8065	8067	8076	8528	8539	8549	8550	8560	9042	9052	9062	9063	9074
		S/T	0.42	0.50	0.57	0.57	0.64	0.40	0.47	0.53	0.53	0.61	0.38	0.44	0.50	0.50	0.57	0.36	0.42	0.47	0.47	0.54
		PI	0.40	0.40	0.40	0.40	0.40	0.42	0.42	0.42	0.42	0.42	0.45	0.45	0.45	0.45	0.45	0.48	0.48	0.48	0.48	0.48
	77°F 25.0°C	TC	7505	7515	7523	7523	7533	7957	7966	7974	7976	7985	8432	8443	8453	8454	8464	8940	8950	8960	8961	8972
		S/T	0.41	0.48	0.54	0.54	0.62	0.39	0.45	0.51	0.51	0.59	0.36	0.43	0.48	0.48	0.55	0.34	0.40	0.46	0.46	0.52
		PI	0.44	0.44	0.44	0.44	0.44	0.46	0.46	0.46	0.47	0.47	0.49	0.49	0.49	0.49	0.49	0.52	0.52	0.52	0.52	0.52
	82°F 27.8°C	TC	7528	7538	7546	7546	7556	7981	7991	7999	8000	8010	8458	8469	8479	8480	8490	8968	8978	8987	8989	9000
		S/T	0.41	0.48	0.55	0.55	0.63	0.39	0.46	0.52	0.52	0.59	0.37	0.43	0.49	0.49	0.56	0.35	0.41	0.46	0.46	0.53
		PI	0.50	0.50	0.50	0.50	0.50	0.53	0.53	0.53	0.53	0.53	0.56	0.56	0.56	0.56	0.56	0.59	0.59	0.60	0.60	0.60
	86°F 30.0°C	TC	7635	7645	7653	7654	7664	8095	8105	8113	8114	8124	8579	8590	8599	8601	8611	9095	9105	9115	9117	9128
		S/T	0.43	0.50	0.57	0.57	0.65	0.41	0.48	0.54	0.54	0.62	0.38	0.45	0.51	0.51	0.58	0.36	0.42	0.48	0.48	0.55
		PI	0.60	0.60	0.60	0.60	0.60	0.63	0.63	0.63	0.63	0.64	0.67	0.67	0.67	0.67	0.67	0.71	0.71	0.71	0.71	0.71
	95°F 35.0°C	TC	7876	7887	7895	7896	7906	8351	8361	8369	8371	8380	8850	8861	8871	8873	8883	9383	9393	9403	9405	9416
		S/T	0.47	0.55	0.63	0.63	0.72	0.44	0.52	0.59	0.59	0.68	0.42	0.49	0.56	0.56	0.64	0.40	0.46	0.53	0.53	0.60
		PI	0.82	0.82	0.82	0.82	0.82	0.87	0.87	0.87	0.87	0.87	0.92	0.92	0.92	0.92	0.92	0.98	0.98	0.98	0.98	0.98
	104°F 40.0°C	TC	6761	6771	6778	6778	6787	7169	7177	7184	7186	7194	7597	7607	7616	7617	7625	8055	8064	8072	8074	8084
		S/T	0.51	0.59	0.67	0.67	0.77	0.48	0.56	0.64	0.64	0.73	0.45	0.53	0.60	0.60	0.68	0.43	0.50	0.57	0.57	0.65
		PI	0.73	0.73	0.73	0.73	0.73	0.77	0.77	0.77	0.77	0.77	0.82	0.82	0.82	0.82	0.82	0.87	0.87	0.87	0.87	0.87
	110°F 43.0°C	TC	6093	6101	6107	6108	6116	6460	6467	6474	6475	6483	6846	6855	6862	6864	6871	7258	7266	7274	7275	7284
		S/T	0.53	0.62	0.70	0.70	0.80	0.50	0.58	0.66	0.66	0.76	0.47	0.55	0.63	0.63	0.71	0.44	0.52	0.59	0.59	0.67
		PI	0.67	0.67	0.67	0.67	0.67	0.71	0.71	0.71	0.71	0.71	0.75	0.75	0.76	0.76	0.76	0.80	0.80	0.80	0.80	0.80
	115°F 46.0°C	TC	4858	4865	4870	4870	4877	5151	5157	5162	5163	5169	5459	5466	5472	5473	5479	5788	5794	5800	5801	5808
		S/T	0.55	0.64	0.73	0.73	0.83	0.51	0.60	0.69	0.69	0.78	0.49	0.57	0.65	0.65	0.74	0.46	0.54	0.61	0.61	0.70
		PI	0.57	0.57	0.57	0.57	0.57	0.60	0.60	0.60	0.60	0.60	0.64	0.64	0.64	0.64	0.64	0.68	0.68	0.68	0.68	0.68
	122°F 50.0°C	TC	3212	3217	3220	3220	3225	3406	3410	3413	3414	3418	3609	3614	3618	3619	3623	3827	3831	3835	3836	3841
		S/T	0.57	0.67	0.76	0.76	0.87	0.54	0.63	0.72	0.72	0.82	0.51	0.60	0.68	0.68	0.77	0.48	0.56	0.64	0.64	0.73
		PI	0.43	0.43	0.43	0.43	0.43	0.46	0.46	0.46	0.46	0.46	0.48	0.49	0.49	0.49	0.49	0.51	0.51	0.51	0.51	0.52

Table 7: COOLING PERFORMANCE 12k - 115v (Continued)

AIRFLOW (CFM)	OUTDOOR DB °F (°C)	ID WB °F (°C)	60.8°F(16.0°C)					64.4°F(18.0°C)					67°F(19.4°C)					71.6°F(22.0°C)				
		ID DB °F (°C))	73.4°F 23.0°C	77.0°F 25.0°C	80.0°F 26.7°C	80.6°F 27.0°C	84.2°F 29.0°C	73.4°F 23.0°C	77.0°F 25.0°C	80.0°F 26.7°C	80.6°F 27.0°C	84.2°F 29.0°C	73.4°F 23.0°C	77.0°F 25.0°C	80.0°F 26.7°C	80.6°F 27.0°C	84.2°F 29.0°C	73.4°F 23.0°C	77.0°F(25.0°C	80.0°F 26.7°C	80.6°F 27.0°C	84.2°F 29.0°C
294	-22°F -30.0°C	TC																				
		S/T																				
		PI																				
	-13°F -25.0°C	TC	8984	8996	9006	9006	9018	9525	9537	9546	9548	9559	10095	10108	10119	10121	10132	10703	10714	10726	10728	10741
		S/T	0.52	0.62	0.70	0.70	0.80	0.49	0.58	0.66	0.66	0.75	0.47	0.55	0.62	0.62	0.71	0.44	0.52	0.59	0.59	0.67
		PI	0.44	0.44	0.44	0.44	0.44	0.46	0.46	0.47	0.47	0.47	0.49	0.49	0.49	0.49	0.49	0.52	0.52	0.52	0.52	0.52
	-4°F -20.0°C	TC	9675	9688	9699	9699	9712	10258	10270	10280	10283	10295	10871	10885	10897	10899	10912	11526	11539	11551	11553	11567
		S/T	0.53	0.63	0.71	0.71	0.81	0.50	0.59	0.67	0.67	0.76	0.47	0.56	0.63	0.63	0.72	0.45	0.53	0.60	0.60	0.68
		PI	0.45	0.45	0.45	0.45	0.46	0.48	0.48	0.48	0.48	0.48	0.51	0.51	0.51	0.51	0.51	0.54	0.54	0.54	0.54	0.54
	0°F -17.8°C	TC	9982	9996	10006	10007	10020	10584	10596	10607	10609	10622	11216	11231	11243	11245	11258	11892	11905	11918	11920	11935
		S/T	0.54	0.63	0.72	0.72	0.82	0.51	0.59	0.68	0.68	0.77	0.48	0.56	0.64	0.64	0.73	0.45	0.53	0.60	0.60	0.69
		PI	0.46	0.46	0.46	0.46	0.46	0.49	0.49	0.49	0.49	0.49	0.52	0.52	0.52	0.52	0.52	0.55	0.55	0.55	0.55	0.55
	5°F -15.0°C	TC	10366	10380	10391	10392	10406	10991	11004	11015	11017	11030	11648	11663	11676	11678	11691	12349	12363	12376	12378	12394
		S/T	0.54	0.64	0.72	0.72	0.82	0.51	0.60	0.68	0.68	0.78	0.48	0.57	0.64	0.64	0.73	0.46	0.53	0.61	0.61	0.69
		PI	0.47	0.47	0.47	0.47	0.47	0.50	0.50	0.50	0.50	0.50	0.53	0.53	0.53	0.53	0.53	0.56	0.56	0.56	0.56	0.56
	14°F -10.0°C	TC	10300	10314	10325	10325	10339	10921	10934	10944	10947	10960	11573	11588	11601	11603	11616	12270	12284	12297	12299	12314
		S/T	0.53	0.62	0.71	0.71	0.81	0.50	0.59	0.67	0.67	0.76	0.47	0.56	0.63	0.63	0.72	0.45	0.52	0.60	0.60	0.68
		PI	0.48	0.48	0.48	0.48	0.48	0.51	0.51	0.51	0.51	0.51	0.54	0.54	0.54	0.54	0.54	0.57	0.57	0.57	0.57	0.57
	17°F -8.3°C	TC	10278	10292	10303	10303	10317	10897	10910	10921	10923	10936	11548	11563	11576	11578	11591	12244	12257	12271	12273	12288
		S/T	0.53	0.62	0.71	0.71	0.80	0.50	0.59	0.67	0.67	0.76	0.47	0.55	0.63	0.63	0.72	0.44	0.52	0.59	0.59	0.67
		PI	0.48	0.48	0.48	0.48	0.48	0.51	0.51	0.51	0.51	0.51	0.54	0.54	0.54	0.54	0.54	0.57	0.58	0.58	0.58	0.58
	23°F -5.0°C	TC	10380	10394	10405	10406	10420	11006	11019	11030	11032	11045	11663	11678	11691	11693	11707	12366	12379	12393	12395	12410
		S/T	0.52	0.61	0.70	0.70	0.80	0.49	0.58	0.66	0.66	0.75	0.47	0.55	0.62	0.62	0.71	0.44	0.52	0.59	0.59	0.67
		PI	0.47	0.47	0.47	0.47	0.48	0.50	0.50	0.50	0.50	0.50	0.53	0.53	0.53	0.53	0.53	0.56	0.56	0.56	0.57	0.57
	35°F 1.7°C	TC	10584	10599	10610	10611	10625	11222	11236	11247	11249	11262	11893	11908	11922	11924	11937	12609	12623	12637	12639	12655
		S/T	0.51	0.60	0.68	0.68	0.78	0.48	0.57	0.65	0.65	0.74	0.46	0.54	0.61	0.61	0.69	0.43	0.51	0.57	0.57	0.66
		PI	0.46	0.46	0.46	0.46	0.46	0.48	0.48	0.48	0.48	0.48	0.51	0.51	0.51	0.51	0.51	0.54	0.54	0.54	0.54	0.54
	41°F 5.0°C	TC	9832	9845	9856	9856	9870	10425	10437	10447	10449	10462	11048	11062	11074	11076	11089	11713	11726	11739	11740	11755
		S/T	0.53	0.62	0.70	0.70	0.80	0.50	0.58	0.66	0.66	0.75	0.47	0.55	0.62	0.62	0.71	0.44	0.52	0.59	0.59	0.67
		PI	0.40	0.41	0.41	0.41	0.41	0.43	0.43	0.43	0.43	0.43	0.45	0.46	0.46	0.46	0.46	0.48	0.48	0.48	0.48	0.48
	47°F 8.3°C	TC	9080	9092	9102	9102	9115	9627	9638	9648	9650	9661	10202	10215	10227	10229	10240	10817	10829	10840	10842	10856
		S/T	0.54	0.63	0.72	0.72	0.82	0.51	0.59	0.68	0.68	0.77	0.48	0.56	0.64	0.64	0.73	0.45	0.53	0.60	0.60	0.69
		PI	0.35	0.35	0.36	0.36	0.36	0.38	0.38	0.38	0.38	0.38	0.40	0.40	0.40	0.40	0.40	0.42	0.42	0.42	0.42	0.42
	50°F 10.0°C	TC	9047	9059	9069	9069	9081	9592	9603	9613	9615	9626	10165	10178	10190	10191	10203	10777	10789	10801	10803	10816
		S/T	0.53	0.62	0.71	0.71	0.81	0.50	0.59	0.67	0.67	0.76	0.47	0.55	0.63	0.63	0.72	0.45	0.52	0.59	0.59	0.68
		PI	0.37	0.37	0.37	0.37	0.37	0.39	0.39	0.39	0.39	0.39	0.41	0.42	0.42	0.42	0.42	0.44	0.44	0.44	0.44	0.44
	59°F 15.0°C	TC	8947	8959	8969	8969	8981	9486	9498	9507	9509	9520	10053	10066	10077	10079	10091	10659	10671	10682	10684	10697
		S/T	0.51	0.60	0.68	0.68	0.78	0.48	0.57	0.64	0.64	0.73	0.46	0.54	0.61	0.61	0.69	0.43	0.50	0.57	0.57	0.65
		PI	0.41	0.41	0.41	0.41	0.41	0.44	0.44	0.44	0.44	0.44	0.46	0.46	0.47	0.47	0.47	0.49	0.49	0.49	0.49	0.49
	68°F 20.0°C	TC	8848	8860	8869	8870	8882	9381	9392	9401	9403	9414	9941	9954	9965	9967	9978	10540	10552	10563	10565	10578
		S/T	0.49	0.58	0.66	0.66	0.75	0.47	0.55	0.62	0.62	0.71	0.44	0.52	0.59	0.59	0.67	0.42	0.49	0.55	0.55	0.63
		PI	0.46	0.46	0.46	0.46	0.46	0.48	0.48	0.49	0.49	0.49	0.51	0.51	0.51	0.51	0.51	0.54	0.54	0.55	0.55	0.55
	77°F 25.0°C	TC	8748	8760	8769	8770	8782	9276	9286	9296	9298	9309	9830	9842	9853	9855	9866	10422	10433	10445	10446	10459
		S/T	0.48	0.56	0.63	0.63	0.72	0.45	0.53	0.60	0.60	0.68	0.42	0.50	0.56	0.57	0.64	0.40	0.47	0.53	0.53	0.61
		PI	0.50	0.50	0.50	0.50	0.50	0.53	0.53	0.53	0.53	0.53	0.56	0.56	0.56	0.56	0.56	0.60	0.60	0.60	0.60	0.60
	82°F 27.8°C	TC	8775	8787	8796	8797	8809	9304	9315	9324	9326	9337	9860	9873	9884	9885	9896	10454	10465	10477	10478	10491
		S/T	0.48	0.56	0.64	0.64	0.73	0.45	0.53	0.60	0.60	0.69	0.43	0.50	0.57	0.57	0.65	0.40	0.47	0.54	0.54	0.61
		PI	0.57	0.57	0.57	0.57	0.57	0.60	0.61	0.61	0.61	0.61	0.64	0.64	0.64	0.64	0.64	0.68	0.68	0.68	0.68	0.68
	86°F 30.0°C	TC	8900	8912	8922	8922	8934	9436	9448	9457	9459	9470	10000	10013	10024	10026	10037	10603	10614	10626	10627	10641
		S/T	0.50	0.59	0.67	0.67	0.76	0.47	0.56	0.63	0.63	0.72	0.45	0.52	0.60	0.60	0.68	0.42	0.49	0.56	0.56	0.64
		PI	0.68	0.68	0.68	0.68	0.69	0.72	0.72	0.73	0.73	0.73	0.77	0.77	0.77	0.77	0.77	0.81	0.81	0.82	0.82	0.82
	95°F 35.0°C	TC	9181	9194	9203	9204	9216	9735	9746	9756	9758	9769	10316	10329	10341	10343	10354	10938	10950	10961	10963	10977
		S/T	0.55	0.64	0.73	0.73	0.84	0.52	0.61	0.69	0.69	0.79	0.49	0.57	0.65	0.65	0.74	0.46	0.54	0.62	0.62	0.70
		PI	0.94	0.94	0.94	0.94	0.94	0.99	0.99	1.00	1.00	1.00	1.05	1.05	1.06	1.06	1.06	1.12	1.12	1.12	1.12	1.12
	104°F 40.0°C	TC	7882	7892	7901	7901	7912	8357	8367	8375	8377	8387	8856	8868	8878	8879	8889	9390	9400	9410	9412	9423
		S/T	0.59	0.69	0.79	0.79	0.90	0.56	0.65	0.74	0.74	0.85	0.53	0.62	0.70	0.70	0.80	0.50	0.58	0.66	0.66	0.75
		PI	0.83	0.83	0.83	0.83	0.83	0.88	0.88	0.88	0.88	0.88	0.93	0.93	0.94	0.94	0.94	0.99	0.99	0.99	0.99	0.99
	110°F 43.0°C	TC	7102	7112	7119	7120	7129	7530	7539	7547	7548	7557	7980	7991	7999	8001	8010	8461	8470	8479	8481	8491
		S/T	0.61	0.72	0.82	0.82	0.93	0.58	0.68	0.77	0.77	0.88	0.55	0.64	0.73	0.73	0.83	0.52	0.61	0.69	0.69	0.78
		PI	0.77	0.77	0.77	0.77	0.77	0.81	0.81	0.81	0.81	0.82	0.86	0.86	0.86	0.86	0.86	0.91	0.91	0.92	0.92	0.92
	115°F 46.0°C	TC	5663	5671	5677	5677	5685	6005	6012	6018	6019	6026	6363	6372	6379	6380	6387	6747	6754	6761	6762	6771
		S/T	0.64	0.75	0.85	0.85	0.97	0.60	0.70	0.80	0.80	0.91	0.57	0.66	0.75	0.75	0.86	0.53	0.63	0.71	0.71	0.81
		PI	0.65	0.65	0.65	0.65	0.65	0.69	0.69	0.69	0.69	0.69	0.73	0.73	0.73	0.73	0.73	0.77	0.77	0.78	0.78	0.78
	122°F 50.0°C	TC	3745	3750	3754	3754	3759	3970	3975	3979	3980	3985	4208	4213	4218	4219	4223	4461	4466	4471	4472	4477
		S/T	0.67	0.78	0.89	0.89	1.00	0.63	0.74	0.84	0.84	0.95	0.59	0.69	0.79	0.79	0.90	0.56	0.66	0.74	0.74	0.85
		PI	0.49	0.49	0.49	0.49	0.49	0.52	0.52	0.52	0.52	0.52	0.55	0.55	0.56	0.56	0.56	0.59	0.59	0.59	0.59	0.59

Manufacturer reserves the right to change, at any time, specifications and designs without notice and without obligations.

Table 7: COOLING PERFORMANCE 12k - 115v (Continued)

AIRFLOW (CFM)	OUTDOOR DB °F (°C)	ID WB °F (°C)	60.8°F(16.0°C)					64.4°F(18.0°C)					67°F(19.4°C)					71.6°F(22.0°C)				
		ID DB °F (°C))	73.4°F 23.0°C	77.0°F 25.0°C	80.0°F 26.7°C	80.6°F 27.0°C	84.2°F 29.0°C	73.4°F 23.0°C	77.0°F 25.0°C	80.0°F 26.7°C	80.6°F 27.0°C	84.2°F 29.0°C	73.4°F 23.0°C	77.0°F 25.0°C	80.0°F 26.7°C	80.6°F 27.0°C	84.2°F 29.0°C	73.4°F 23.0°C	77.0°F(25.0°C	80.0°F 26.7°C	80.6°F 27.0°C	84.2°F 29.0°C
353	-22°F -30.0°C	TC																				
		S/T																				
		PI																				
	-13°F -25.0°C	TC	10473	10487	10498	10499	10513	11104	11117	11128	11130	11143	11767	11783	11796	11798	11811	12476	12490	12503	12505	12521
		S/T	0.61	0.72	0.82	0.82	0.93	0.58	0.68	0.77	0.77	0.88	0.54	0.64	0.73	0.73	0.83	0.51	0.60	0.68	0.68	0.78
		PI	0.51	0.51	0.51	0.51	0.51	0.54	0.54	0.54	0.54	0.54	0.57	0.57	0.57	0.57	0.57	0.60	0.60	0.60	0.60	0.60
	-4°F -20.0°C	TC	11278	11294	11306	11306	11321	11958	11972	11984	11986	12001	12672	12689	12703	12705	12720	13436	13451	13465	13467	13484
		S/T	0.62	0.73	0.83	0.83	0.94	0.59	0.69	0.78	0.78	0.89	0.55	0.65	0.74	0.74	0.84	0.52	0.61	0.70	0.70	0.79
		PI	0.52	0.52	0.52	0.52	0.53	0.56	0.56	0.56	0.56	0.56	0.59	0.59	0.59	0.59	0.59	0.62	0.62	0.63	0.63	0.63
	0°F -17.8°C	TC	11636	11652	11665	11665	11681	12338	12352	12365	12367	12382	13075	13092	13106	13109	13123	13863	13878	13893	13895	13912
		S/T	0.63	0.73	0.84	0.84	0.95	0.59	0.69	0.79	0.79	0.90	0.56	0.65	0.74	0.74	0.85	0.53	0.62	0.70	0.70	0.80
		PI	0.53	0.53	0.53	0.53	0.53	0.56	0.56	0.56	0.56	0.57	0.60	0.60	0.60	0.60	0.60	0.63	0.63	0.63	0.63	0.64
	5°F -15.0°C	TC	12084	12100	12113	12114	12130	12812	12827	12840	12843	12858	13578	13595	13610	13613	13628	14396	14411	14427	14429	14447
		S/T	0.63	0.74	0.84	0.84	0.96	0.60	0.70	0.80	0.80	0.91	0.56	0.66	0.75	0.75	0.86	0.53	0.62	0.71	0.71	0.81
		PI	0.54	0.54	0.54	0.54	0.54	0.57	0.57	0.58	0.58	0.58	0.61	0.61	0.61	0.61	0.61	0.65	0.65	0.65	0.65	0.65
	14°F -10.0°C	TC	12007	12023	12036	12036	12053	12730	12745	12758	12761	12776	13491	13508	13523	13526	13541	14304	14319	14335	14337	14355
		S/T	0.62	0.73	0.83	0.83	0.94	0.59	0.69	0.78	0.78	0.89	0.55	0.65	0.74	0.74	0.84	0.52	0.61	0.69	0.69	0.79
		PI	0.55	0.55	0.55	0.55	0.56	0.59	0.59	0.59	0.59	0.59	0.62	0.62	0.62	0.62	0.62	0.66	0.66	0.66	0.66	0.66
	17°F -8.3°C	TC	11981	11997	12010	12011	12027	12703	12718	12731	12733	12748	13462	13479	13494	13497	13512	14273	14289	14304	14306	14324
		S/T	0.62	0.72	0.82	0.82	0.94	0.58	0.68	0.78	0.78	0.88	0.55	0.64	0.73	0.73	0.83	0.52	0.61	0.69	0.69	0.79
		PI	0.56	0.56	0.56	0.56	0.56	0.59	0.59	0.59	0.59	0.59	0.63	0.63	0.63	0.63	0.63	0.66	0.66	0.66	0.66	0.67
	23°F -5.0°C	TC	12100	12116	12129	12130	12146	12829	12845	12857	12860	12875	13596	13613	13629	13631	13646	14415	14431	14446	14449	14467
		S/T	0.61	0.72	0.81	0.81	0.93	0.58	0.68	0.77	0.77	0.88	0.54	0.64	0.72	0.72	0.83	0.51	0.60	0.68	0.68	0.78
		PI	0.55	0.55	0.55	0.55	0.55	0.58	0.58	0.58	0.58	0.58	0.61	0.61	0.62	0.62	0.62	0.65	0.65	0.65	0.65	0.65
	35°F 1.7°C	TC	12338	12355	12368	12369	12386	13082	13098	13110	13113	13129	13864	13882	13897	13900	13915	14699	14715	14731	14733	14752
		S/T	0.60	0.70	0.80	0.80	0.91	0.56	0.66	0.75	0.75	0.86	0.53	0.62	0.71	0.71	0.81	0.50	0.59	0.67	0.67	0.76
		PI	0.53	0.53	0.53	0.53	0.53	0.56	0.56	0.56	0.56	0.56	0.59	0.59	0.59	0.59	0.59	0.63	0.63	0.63	0.63	0.63
	41°F 5.0°C	TC	11461	11477	11489	11490	11505	12152	12167	12179	12181	12195	12878	12895	12909	12912	12926	13654	13669	13684	13686	13703
		S/T	0.61	0.72	0.82	0.82	0.93	0.58	0.68	0.77	0.77	0.88	0.54	0.64	0.73	0.73	0.83	0.51	0.60	0.69	0.69	0.78
		PI	0.47	0.47	0.47	0.47	0.47	0.50	0.50	0.50	0.50	0.50	0.53	0.53	0.53	0.53	0.53	0.56	0.56	0.56	0.56	0.56
	47°F 8.3°C	TC	10584	10599	10610	10611	10625	11222	11236	11247	11249	11262	11893	11908	11922	11924	11937	12609	12623	12637	12639	12655
		S/T	0.63	0.73	0.83	0.83	0.95	0.59	0.69	0.79	0.79	0.90	0.56	0.65	0.74	0.74	0.85	0.53	0.62	0.70	0.70	0.80
		PI	0.41	0.41	0.41	0.41	0.41	0.43	0.43	0.43	0.43	0.44	0.46	0.46	0.46	0.46	0.46	0.49	0.49	0.49	0.49	0.49
	50°F 10.0°C	TC	10546	10560	10571	10572	10586	11181	11195	11206	11208	11221	11849	11865	11878	11880	11893	12563	12577	12591	12593	12608
		S/T	0.62	0.73	0.82	0.82	0.94	0.58	0.68	0.78	0.78	0.89	0.55	0.65	0.73	0.73	0.84	0.52	0.61	0.69	0.69	0.79
		PI	0.43	0.43	0.43	0.43	0.43	0.45	0.45	0.45	0.45	0.45	0.48	0.48	0.48	0.48	0.48	0.51	0.51	0.51	0.51	0.51
	59°F 15.0°C	TC	10430	10444	10455	10456	10470	11058	11072	11082	11085	11098	11719	11734	11747	11750	11763	12425	12439	12452	12454	12470
		S/T	0.60	0.70	0.80	0.80	0.91	0.56	0.66	0.75	0.75	0.86	0.53	0.62	0.71	0.71	0.81	0.50	0.59	0.67	0.67	0.76
		PI	0.48	0.48	0.48	0.48	0.48	0.51	0.51	0.51	0.51	0.51	0.54	0.54	0.54	0.54	0.54	0.57	0.57	0.57	0.57	0.57
	68°F 20.0°C	TC	10314	10328	10339	10339	10353	10935	10948	10959	10961	10974	11589	11604	11617	11619	11632	12287	12300	12314	12316	12331
		S/T	0.58	0.68	0.77	0.77	0.88	0.54	0.64	0.72	0.72	0.83	0.51	0.60	0.68	0.68	0.78	0.48	0.57	0.65	0.65	0.74
		PI	0.53	0.53	0.53	0.53	0.53	0.56	0.56	0.56	0.56	0.56	0.59	0.59	0.59	0.59	0.59	0.63	0.63	0.63	0.63	0.63
	77°F 25.0°C	TC	10198	10212	10223	10223	10237	10813	10825	10836	10838	10851	11459	11473	11486	11488	11501	12149	12162	12175	12177	12192
		S/T	0.55	0.65	0.74	0.74	0.84	0.52	0.61	0.70	0.70	0.80	0.49	0.58	0.66	0.66	0.75	0.47	0.55	0.62	0.62	0.71
		PI	0.58	0.58	0.58	0.58	0.58	0.61	0.61	0.61	0.61	0.61	0.65	0.65	0.65	0.65	0.65	0.69	0.69	0.69	0.69	0.69
	82°F 27.8°C	TC	10229	10243	10254	10254	10268	10846	10858	10869	10871	10884	11494	11509	11521	11524	11536	12186	12199	12213	12215	12230
		S/T	0.56	0.66	0.75	0.75	0.85	0.53	0.62	0.70	0.70	0.80	0.50	0.58	0.66	0.66	0.76	0.47	0.55	0.63	0.63	0.71
		PI	0.66	0.66	0.66	0.66	0.66	0.70	0.70	0.70	0.70	0.70	0.74	0.74	0.74	0.74	0.74	0.78	0.78	0.79	0.79	0.79
	86°F 30.0°C	TC	10375	10389	10400	10400	10414	11000	11013	11024	11026	11039	11657	11672	11685	11688	11701	12360	12373	12387	12388	12404
		S/T	0.58	0.69	0.78	0.78	0.89	0.55	0.65	0.74	0.74	0.84	0.52	0.61	0.69	0.69	0.79	0.49	0.58	0.65	0.65	0.75
		PI	0.79	0.79	0.79	0.79	0.79	0.84	0.84	0.84	0.84	0.84	0.89	0.89	0.89	0.89	0.89	0.94	0.94	0.94	0.94	0.94
	95°F 35.0°C	TC	10703	10717	10729	10729	10743	11348	11361	11372	11375	11388	12026	12041	12055	12057	12070	12750	12764	12778	12780	12796
		S/T	0.64	0.75	0.85	0.85	0.97	0.60	0.71	0.81	0.81	0.92	0.57	0.67	0.76	0.76	0.87	0.54	0.63	0.72	0.72	0.82
		PI	1.08	1.08	1.08	1.08	1.09	1.15	1.15	1.15	1.15	1.15	1.22	1.22	1.22	1.22	1.22	1.29	1.29	1.29	1.29	1.29
	104°F 40.0°C	TC	9188	9200	9210	9211	9223	9742	9753	9763	9765	9776	10324	10337	10349	10351	10362	10946	10958	10970	10971	10985
		S/T	0.69	0.81	0.92	0.92	1.00	0.65	0.76	0.87	0.87	0.99	0.61	0.72	0.82	0.82	0.93	0.58	0.68	0.77	0.77	0.88
		PI	0.96	0.96	0.96	0.96	0.96	1.02	1.02	1.02	1.02	1.02	1.08	1.08	1.08	1.08	1.08	1.14	1.14	1.14	1.14	1.15
	110°F 43.0°C	TC	8279	8290	8299	8300	8311	8778	8788	8797	8799	8809	9303	9315	9325	9327	9337	9863	9874	9884	9886	9898
		S/T	0.72	0.84	0.96	0.96	1.00	0.68	0.79	0.90	0.90	1.00	0.64	0.75	0.85	0.85	0.97	0.60	0.71	0.80	0.80	0.91
		PI	0.89	0.89	0.89	0.89	0.89	0.94	0.94	0.94	0.94	0.94	0.99	1.00	1.00	1.00	1.00	1.05	1.06	1.06	1.06	1.06
	115°F 46.0°C	TC	6602	6611	6618	6618	6627	7000	7008	7015	7016	7025	7418	7427	7436	7437	7445	7865	7873	7882	7883	7893
		S/T	0.74	0.87	0.99	0.99	1.00	0.70	0.82	0.93	0.93	1.00	0.66	0.77	0.88	0.88	1.00	0.62	0.73	0.83	0.83	0.95
		PI	0.75	0.75	0.75	0.75	0.75	0.79	0.80	0.80	0.80	0.80	0.84	0.84	0.84	0.84	0.85	0.89	0.89	0.90	0.90	0.90
	122°F 50.0°C	TC	4365	4371	4376	4376	4382	4628	4634	4638	4639	4645	4905	4911	4917	4918	4923	5200	5206	5212	5213	5219
		S/T	0.75	0.88	1.00	1.00	1.00	0.73	0.86	0.98	0.98	1.00	0.69	0.81	0.92	0.92	1.00	0.65	0.76	0.87	0.87	0.99
		PI	0.57	0.57	0.57	0.57	0.57	0.60	0.60	0.60	0.60	0.61	0.64	0.64	0.64	0.64	0.64	0.68	0.68	0.68	0.68	0.68

Table 8: COOLING PERFORMANCE 9k

AIRFLOW (CFM)	OUTDOOR DB °F (°C)	ID WB °F (°C)	60.8°F(16.0°C)					64.4°F(18.0°C)					67°F(19.4°C)					71.6°F(22.0°C)				
		ID DB °F (°C))	73.4°F 23.0°C	77.0°F 25.0°C	80.0°F 26.7°C	80.6°F 27.0°C	84.2°F 29.0°C	73.4°F 23.0°C	77.0°F 25.0°C	80.0°F 26.7°C	80.6°F 27.0°C	84.2°F 29.0°C	73.4°F 23.0°C	77.0°F 25.0°C	80.0°F 26.7°C	80.6°F 27.0°C	84.2°F 29.0°C	73.4°F 23.0°C	77.0°F(25.0°C	80.0°F 26.7°C	80.6°F 27.0°C	84.2°F 29.0°C
153	-22°F -30.0°C	TC																				
		S/T																				
		PI																				
	-13°F -25.0°C	TC	6058	6067	6073	6073	6082	6423	6431	6437	6439	6446	6807	6816	6824	6825	6833	7217	7225	7233	7234	7243
		S/T	0.41	0.48	0.54	0.54	0.62	0.38	0.45	0.51	0.51	0.58	0.36	0.43	0.48	0.48	0.55	0.34	0.40	0.46	0.46	0.52
		PI	0.43	0.44	0.44	0.44	0.44	0.46	0.46	0.46	0.46	0.46	0.49	0.49	0.49	0.49	0.49	0.52	0.52	0.52	0.52	0.52
	-4°F -20.0°C	TC	6524	6533	6540	6541	6549	6918	6926	6933	6934	6942	7331	7340	7349	7350	7358	7773	7781	7790	7791	7800
		S/T	0.41	0.49	0.55	0.55	0.63	0.39	0.46	0.52	0.52	0.59	0.37	0.43	0.49	0.49	0.56	0.35	0.41	0.46	0.46	0.53
		PI	0.45	0.45	0.45	0.45	0.45	0.48	0.48	0.48	0.48	0.48	0.51	0.51	0.51	0.51	0.51	0.54	0.54	0.54	0.54	0.54
	0°F -17.8°C	TC	6732	6741	6748	6748	6757	7137	7146	7153	7154	7163	7564	7573	7582	7583	7592	8019	8028	8037	8038	8048
		S/T	0.42	0.49	0.56	0.56	0.63	0.39	0.46	0.53	0.53	0.60	0.37	0.44	0.50	0.50	0.56	0.35	0.41	0.47	0.47	0.53
		PI	0.46	0.46	0.46	0.46	0.46	0.48	0.49	0.49	0.49	0.49	0.51	0.51	0.52	0.52	0.52	0.54	0.55	0.55	0.55	0.55
	5°F -15.0°C	TC	6990	7000	7007	7008	7017	7412	7420	7428	7429	7438	7855	7865	7873	7875	7884	8328	8337	8346	8347	8358
		S/T	0.42	0.49	0.56	0.56	0.64	0.40	0.47	0.53	0.53	0.60	0.38	0.44	0.50	0.50	0.57	0.35	0.42	0.47	0.47	0.54
		PI	0.47	0.47	0.47	0.47	0.47	0.49	0.49	0.50	0.50	0.50	0.52	0.52	0.52	0.52	0.53	0.56	0.56	0.56	0.56	0.56
	14°F -10.0°C	TC	7302	7312	7320	7321	7330	7743	7752	7759	7761	7770	8205	8216	8225	8226	8236	8700	8709	8718	8720	8731
		S/T	0.41	0.49	0.55	0.55	0.63	0.39	0.46	0.52	0.52	0.59	0.37	0.43	0.49	0.49	0.56	0.35	0.41	0.46	0.46	0.53
		PI	0.49	0.49	0.49	0.49	0.49	0.52	0.52	0.52	0.52	0.52	0.55	0.55	0.55	0.55	0.55	0.58	0.58	0.58	0.58	0.58
	17°F -8.3°C	TC	7407	7416	7424	7425	7435	7853	7862	7870	7871	7881	8322	8333	8342	8344	8353	8823	8833	8843	8844	8855
		S/T	0.41	0.48	0.55	0.55	0.62	0.39	0.45	0.52	0.52	0.59	0.37	0.43	0.49	0.49	0.56	0.35	0.40	0.46	0.46	0.52
		PI	0.50	0.50	0.50	0.50	0.50	0.53	0.53	0.53	0.53	0.53	0.56	0.56	0.56	0.56	0.56	0.59	0.59	0.59	0.59	0.59
	23°F -5.0°C	TC	7483	7493	7501	7502	7512	7934	7944	7951	7953	7962	8408	8419	8429	8430	8440	8915	8925	8934	8936	8947
		S/T	0.41	0.48	0.54	0.54	0.62	0.38	0.45	0.51	0.51	0.58	0.36	0.42	0.48	0.48	0.55	0.34	0.40	0.46	0.46	0.52
		PI	0.45	0.45	0.45	0.45	0.45	0.48	0.48	0.48	0.48	0.48	0.50	0.51	0.51	0.51	0.51	0.54	0.54	0.54	0.54	0.54
	35°F 1.7°C	TC	7637	7647	7655	7656	7666	8097	8107	8115	8116	8126	8581	8592	8601	8603	8613	9098	9108	9118	9119	9130
		S/T	0.40	0.47	0.53	0.53	0.61	0.38	0.44	0.50	0.50	0.57	0.36	0.42	0.47	0.47	0.54	0.33	0.39	0.45	0.45	0.51
		PI	0.36	0.36	0.36	0.36	0.36	0.38	0.38	0.38	0.38	0.38	0.40	0.40	0.40	0.40	0.40	0.42	0.42	0.42	0.42	0.43
	41°F 5.0°C	TC	7212	7221	7229	7229	7239	7646	7655	7663	7664	7673	8103	8114	8123	8124	8133	8591	8601	8610	8611	8622
		S/T	0.41	0.48	0.54	0.54	0.62	0.38	0.45	0.51	0.51	0.59	0.36	0.43	0.48	0.48	0.55	0.34	0.40	0.46	0.46	0.52
		PI	0.30	0.30	0.30	0.30	0.30	0.32	0.32	0.32	0.32	0.32	0.33	0.34	0.34	0.34	0.34	0.35	0.36	0.36	0.36	0.36
	47°F 8.3°C	TC	6786	6796	6803	6803	6812	7195	7204	7211	7212	7221	7625	7635	7644	7645	7654	8085	8094	8102	8104	8114
		S/T	0.42	0.49	0.56	0.56	0.63	0.39	0.46	0.52	0.52	0.60	0.37	0.44	0.50	0.50	0.56	0.35	0.41	0.47	0.47	0.53
		PI	0.24	0.24	0.24	0.24	0.24	0.25	0.25	0.26	0.26	0.26	0.27	0.27	0.27	0.27	0.27	0.29	0.29	0.29	0.29	0.29
	50°F 10.0°C	TC	6772	6781	6788	6789	6798	7180	7189	7196	7197	7206	7609	7619	7627	7629	7637	8068	8076	8085	8086	8096
		S/T	0.41	0.48	0.55	0.55	0.63	0.39	0.46	0.52	0.52	0.59	0.37	0.43	0.49	0.49	0.56	0.35	0.41	0.46	0.46	0.53
		PI	0.25	0.25	0.25	0.25	0.25	0.27	0.27	0.27	0.27	0.27	0.28	0.28	0.28	0.28	0.28	0.30	0.30	0.30	0.30	0.30
	59°F 15.0°C	TC	6729	6738	6745	6745	6755	7134	7143	7150	7151	7160	7561	7570	7579	7580	7589	8016	8025	8034	8035	8045
		S/T	0.40	0.47	0.53	0.53	0.61	0.38	0.44	0.50	0.50	0.57	0.35	0.42	0.47	0.47	0.54	0.33	0.39	0.45	0.45	0.51
		PI	0.28	0.28	0.28	0.28	0.28	0.30	0.30	0.30	0.30	0.30	0.32	0.32	0.32	0.32	0.32	0.33	0.33	0.33	0.33	0.34
	68°F 20.0°C	TC	6686	6695	6702	6702	6711	7089	7097	7104	7105	7114	7512	7522	7530	7532	7540	7965	7973	7982	7983	7993
		S/T	0.38	0.45	0.51	0.51	0.58	0.36	0.43	0.48	0.48	0.55	0.34	0.40	0.46	0.46	0.52	0.32	0.38	0.43	0.43	0.49
		PI	0.31	0.31	0.31	0.31	0.31	0.33	0.33	0.33	0.33	0.33	0.35	0.35	0.35	0.35	0.35	0.37	0.37	0.37	0.37	0.37
	77°F 25.0°C	TC	6642	6651	6658	6659	6668	7043	7051	7058	7059	7068	7463	7473	7481	7483	7491	7913	7922	7930	7932	7941
		S/T	0.37	0.43	0.49	0.49	0.56	0.35	0.41	0.47	0.47	0.53	0.33	0.39	0.44	0.44	0.50	0.31	0.36	0.41	0.41	0.47
		PI	0.34	0.34	0.34	0.34	0.34	0.36	0.36	0.36	0.36	0.36	0.38	0.38	0.38	0.38	0.38	0.41	0.41	0.41	0.41	0.41
	82°F 27.8°C	TC	6606	6615	6622	6622	6631	7004	7012	7019	7021	7029	7422	7432	7440	7442	7450	7870	7878	7887	7888	7898
		S/T	0.37	0.44	0.50	0.50	0.57	0.35	0.41	0.47	0.47	0.54	0.33	0.39	0.44	0.44	0.50	0.31	0.37	0.42	0.42	0.48
		PI	0.37	0.37	0.37	0.37	0.37	0.39	0.39	0.40	0.40	0.40	0.42	0.42	0.42	0.42	0.42	0.44	0.44	0.44	0.44	0.44
	86°F 30.0°C	TC	6561	6570	6577	6577	6586	6956	6964	6971	6973	6981	7372	7381	7389	7391	7399	7816	7824	7833	7834	7844
		S/T	0.39	0.46	0.52	0.52	0.59	0.37	0.43	0.49	0.49	0.56	0.35	0.41	0.46	0.46	0.53	0.33	0.38	0.44	0.44	0.50
		PI	0.42	0.42	0.42	0.42	0.42	0.44	0.44	0.44	0.44	0.44	0.47	0.47	0.47	0.47	0.47	0.49	0.50	0.50	0.50	0.50
	95°F 35.0°C	TC	6459	6468	6475	6475	6484	6849	6857	6863	6865	6873	7258	7267	7275	7277	7285	7695	7703	7712	7713	7723
		S/T	0.43	0.50	0.57	0.57	0.65	0.40	0.47	0.54	0.54	0.61	0.38	0.45	0.51	0.51	0.58	0.36	0.42	0.48	0.48	0.54
		PI	0.51	0.51	0.51	0.51	0.51	0.54	0.54	0.54	0.54	0.55	0.58	0.58	0.58	0.58	0.58	0.61	0.61	0.61	0.61	0.61
	104°F 40.0°C	TC	5863	5871	5878	5878	5886	6217	6224	6230	6232	6239	6588	6597	6604	6605	6613	6985	6993	7000	7001	7010
		S/T	0.46	0.54	0.61	0.61	0.70	0.43	0.51	0.58	0.58	0.66	0.41	0.48	0.54	0.54	0.62	0.39	0.45	0.51	0.51	0.59
		PI	0.54	0.54	0.54	0.54	0.54	0.57	0.57	0.57	0.57	0.57	0.60	0.61	0.61	0.61	0.61	0.64	0.64	0.64	0.64	0.64
	110°F 43.0°C	TC	5506	5513	5519	5519	5527	5838	5845	5850	5852	5859	6186	6195	6201	6203	6209	6559	6566	6574	6575	6583
		S/T	0.48	0.56	0.64	0.64	0.73	0.45	0.53	0.60	0.60	0.68	0.43	0.50	0.57	0.57	0.65	0.40	0.47	0.53	0.53	0.61
		PI	0.55	0.55	0.55	0.55	0.56	0.59	0.59	0.59	0.59	0.59	0.62	0.62	0.62	0.62	0.62	0.66	0.66	0.66	0.66	0.66
	115°F 46.0°C	TC	5148	5154	5160	5160	5167	5458	5464	5470	5471	5477	5784	5791	5798	5799	5805	6132	6139	6146	6147	6154
		S/T	0.49	0.58	0.66	0.66	0.75	0.47	0.55	0.62	0.62	0.71	0.44	0.52	0.59	0.59	0.67	0.42	0.49	0.55	0.55	0.63
		PI	0.55	0.55	0.55	0.55	0.55	0.59	0.59	0.59	0.59	0.59	0.62	0.62	0.62	0.62	0.62	0.66	0.66	0.66	0.66	0.66
	122°F 50.0°C	TC	4670	4676	4681	4681	4688	4951	4957	4962	4963	4969	5247	5254	5260	5261	5266	5563	5569	5575	5576	5583
		S/T	0.52	0.61	0.69	0.69	0.79	0.49	0.57	0.65	0.65	0.74	0.46	0.54	0.61	0.61	0.70	0.43	0.51	0.58	0.58	0.66
		PI	0.55	0.55	0.55	0.55	0.55	0.58	0.59	0.59	0.59	0.59	0.62	0.62	0.62	0.62	0.62	0.66	0.66	0.66	0.66	0.66

Manufacturer reserves the right to change, at any time, specifications and designs without notice and without obligations.

Table 8: COOLING PERFORMANCE 9k (Continued)

AIRFLOW (CFM)	OUTDOOR DB °F (°C)	ID WB °F (°C)	60.8°F(16.0°C)					64.4°F(18.0°C)					67°F(19.4°C)					71.6°F(22.0°C)				
		ID DB °F (°C))	73.4°F 23.0°C	77.0°F 25.0°C	80.0°F 26.7°C	80.6°F 27.0°C	84.2°F 29.0°C	73.4°F 23.0°C	77.0°F 25.0°C	80.0°F 26.7°C	80.6°F 27.0°C	84.2°F 29.0°C	73.4°F 23.0°C	77.0°F 25.0°C	80.0°F 26.7°C	80.6°F 27.0°C	84.2°F 29.0°C	73.4°F 23.0°C	77.0°F(25.0°C	80.0°F 26.7°C	80.6°F 27.0°C	84.2°F 29.0°C
194	-22°F -30.0°C	TC																				
		S/T																				
		PI																				
	-13°F -25.0°C	TC	6935	6944	6952	6952	6961	7353	7361	7369	7370	7379	7792	7802	7811	7812	7821	8262	8271	8280	8281	8291
		S/T	0.47	0.55	0.62	0.62	0.71	0.44	0.52	0.59	0.59	0.67	0.42	0.49	0.55	0.55	0.63	0.39	0.46	0.52	0.52	0.60
		PI	0.48	0.48	0.48	0.48	0.49	0.51	0.51	0.51	0.51	0.51	0.54	0.54	0.54	0.54	0.55	0.58	0.58	0.58	0.58	0.58
	-4°F -20.0°C	TC	7468	7478	7486	7487	7497	7918	7928	7936	7937	7947	8391	8402	8412	8413	8423	8897	8907	8916	8918	8929
		S/T	0.47	0.56	0.63	0.63	0.72	0.45	0.53	0.60	0.60	0.68	0.42	0.50	0.56	0.56	0.64	0.40	0.47	0.53	0.53	0.61
		PI	0.50	0.50	0.50	0.50	0.50	0.53	0.53	0.53	0.53	0.53	0.56	0.56	0.56	0.56	0.56	0.60	0.60	0.60	0.60	0.60
	0°F -17.8°C	TC	7705	7716	7724	7724	7735	8170	8179	8188	8189	8199	8658	8669	8679	8680	8690	9180	9189	9199	9201	9212
		S/T	0.48	0.56	0.64	0.64	0.73	0.45	0.53	0.60	0.60	0.69	0.43	0.50	0.57	0.57	0.65	0.40	0.47	0.54	0.54	0.61
		PI	0.51	0.51	0.51	0.51	0.51	0.54	0.54	0.54	0.54	0.54	0.57	0.57	0.57	0.57	0.57	0.61	0.61	0.61	0.61	0.61
	5°F -15.0°C	TC	8002	8013	8021	8022	8032	8484	8494	8502	8504	8514	8991	9003	9013	9014	9024	9533	9543	9553	9555	9567
		S/T	0.48	0.57	0.64	0.64	0.73	0.46	0.53	0.61	0.61	0.69	0.43	0.50	0.57	0.57	0.65	0.40	0.48	0.54	0.54	0.62
		PI	0.52	0.52	0.52	0.52	0.52	0.55	0.55	0.55	0.55	0.55	0.58	0.58	0.58	0.58	0.58	0.62	0.62	0.62	0.62	0.62
	14°F -10.0°C	TC	8359	8370	8379	8380	8391	8863	8873	8882	8884	8894	9392	9404	9415	9417	9427	9958	9969	9980	9981	9994
		S/T	0.47	0.56	0.63	0.63	0.72	0.45	0.52	0.60	0.60	0.68	0.42	0.49	0.56	0.56	0.64	0.40	0.47	0.53	0.53	0.60
		PI	0.54	0.54	0.54	0.54	0.55	0.58	0.58	0.58	0.58	0.58	0.61	0.61	0.61	0.61	0.61	0.65	0.65	0.65	0.65	0.65
	17°F -8.3°C	TC	8478	8489	8499	8499	8510	8989	9000	9008	9010	9021	9526	9538	9549	9551	9561	10100	10111	10122	10124	10136
		S/T	0.47	0.55	0.63	0.63	0.72	0.44	0.52	0.59	0.59	0.67	0.42	0.49	0.56	0.56	0.64	0.39	0.46	0.53	0.53	0.60
		PI	0.55	0.55	0.55	0.55	0.55	0.58	0.59	0.59	0.59	0.59	0.62	0.62	0.62	0.62	0.62	0.66	0.66	0.66	0.66	0.66
	23°F -5.0°C	TC	8566	8577	8587	8587	8599	9082	9093	9102	9104	9114	9625	9637	9648	9650	9661	10205	10216	10227	10228	10241
		S/T	0.47	0.55	0.62	0.62	0.71	0.44	0.52	0.59	0.59	0.67	0.41	0.49	0.55	0.55	0.63	0.39	0.46	0.52	0.52	0.59
		PI	0.50	0.50	0.50	0.50	0.50	0.53	0.53	0.53	0.53	0.53	0.56	0.56	0.56	0.56	0.56	0.60	0.60	0.60	0.60	0.60
	35°F 1.7°C	TC	8742	8753	8763	8763	8775	9268	9279	9289	9290	9301	9822	9835	9846	9848	9859	10414	10425	10437	10438	10451
		S/T	0.46	0.54	0.61	0.61	0.69	0.43	0.51	0.57	0.57	0.65	0.41	0.48	0.54	0.54	0.62	0.38	0.45	0.51	0.51	0.58
		PI	0.40	0.40	0.40	0.40	0.40	0.42	0.42	0.42	0.42	0.42	0.44	0.44	0.45	0.45	0.45	0.47	0.47	0.47	0.47	0.47
	41°F 5.0°C	TC	8255	8266	8275	8275	8286	8752	8763	8771	8773	8784	9275	9287	9298	9299	9310	9834	9845	9856	9857	9869
		S/T	0.47	0.55	0.62	0.62	0.71	0.44	0.52	0.59	0.59	0.67	0.42	0.49	0.55	0.55	0.63	0.39	0.46	0.52	0.52	0.60
		PI	0.33	0.33	0.33	0.33	0.33	0.35	0.35	0.35	0.35	0.35	0.37	0.37	0.37	0.37	0.37	0.39	0.40	0.40	0.40	0.40
	47°F 8.3°C	TC	7768	7779	7787	7787	7798	8236	8246	8254	8256	8266	8728	8740	8750	8751	8761	9254	9264	9275	9276	9288
		S/T	0.48	0.56	0.64	0.64	0.73	0.45	0.53	0.60	0.60	0.68	0.43	0.50	0.57	0.57	0.65	0.40	0.47	0.53	0.53	0.61
		PI	0.27	0.27	0.27	0.27	0.27	0.28	0.28	0.28	0.28	0.28	0.30	0.30	0.30	0.30	0.30	0.32	0.32	0.32	0.32	0.32
	50°F 10.0°C	TC	7752	7762	7771	7771	7781	8219	8229	8237	8238	8248	8710	8721	8731	8733	8742	9235	9245	9255	9256	9268
		S/T	0.47	0.55	0.63	0.63	0.72	0.45	0.52	0.59	0.59	0.68	0.42	0.49	0.56	0.56	0.64	0.40	0.47	0.53	0.53	0.60
		PI	0.28	0.28	0.28	0.28	0.28	0.30	0.30	0.30	0.30	0.30	0.31	0.31	0.31	0.31	0.31	0.33	0.33	0.33	0.33	0.33
	59°F 15.0°C	TC	7702	7713	7721	7721	7732	8166	8176	8184	8186	8196	8654	8666	8675	8677	8687	9176	9186	9196	9197	9209
		S/T	0.46	0.53	0.61	0.61	0.69	0.43	0.50	0.57	0.57	0.65	0.41	0.48	0.54	0.54	0.62	0.38	0.45	0.51	0.51	0.58
		PI	0.31	0.31	0.31	0.31	0.31	0.33	0.33	0.33	0.33	0.33	0.35	0.35	0.35	0.35	0.35	0.37	0.37	0.37	0.37	0.37
	68°F 20.0°C	TC	7653	7663	7671	7672	7682	8114	8124	8132	8133	8143	8599	8610	8620	8621	8631	9117	9127	9137	9138	9150
		S/T	0.44	0.52	0.59	0.59	0.67	0.41	0.49	0.55	0.55	0.63	0.39	0.46	0.52	0.52	0.59	0.37	0.43	0.49	0.49	0.56
		PI	0.35	0.35	0.35	0.35	0.35	0.37	0.37	0.37	0.37	0.37	0.39	0.39	0.39	0.39	0.39	0.41	0.41	0.41	0.41	0.41
	77°F 25.0°C	TC	7603	7614	7622	7622	7632	8062	8071	8079	8081	8090	8543	8554	8564	8565	8575	9058	9068	9078	9079	9090
		S/T	0.42	0.50	0.56	0.56	0.64	0.40	0.47	0.53	0.53	0.61	0.38	0.44	0.50	0.50	0.57	0.36	0.42	0.47	0.47	0.54
		PI	0.38	0.38	0.38	0.38	0.38	0.40	0.40	0.40	0.40	0.40	0.43	0.43	0.43	0.43	0.43	0.45	0.45	0.45	0.45	0.45
	82°F 27.8°C	TC	7561	7572	7580	7580	7590	8017	8027	8035	8036	8046	8496	8507	8517	8518	8528	9008	9018	9028	9029	9040
		S/T	0.43	0.50	0.57	0.57	0.65	0.40	0.47	0.54	0.54	0.61	0.38	0.45	0.51	0.51	0.58	0.36	0.42	0.48	0.48	0.55
		PI	0.41	0.41	0.41	0.41	0.42	0.44	0.44	0.44	0.44	0.44	0.47	0.47	0.47	0.47	0.47	0.49	0.49	0.49	0.49	0.49
	86°F 30.0°C	TC	7510	7520	7528	7528	7539	7962	7972	7980	7981	7991	8438	8449	8459	8460	8470	8947	8956	8966	8967	8979
		S/T	0.45	0.52	0.59	0.59	0.68	0.42	0.49	0.56	0.56	0.64	0.40	0.47	0.53	0.53	0.60	0.37	0.44	0.50	0.50	0.57
		PI	0.46	0.46	0.46	0.46	0.46	0.49	0.49	0.49	0.49	0.49	0.52	0.52	0.52	0.52	0.52	0.55	0.55	0.55	0.55	0.55
	95°F 35.0°C	TC	7394	7404	7412	7412	7422	7839	7849	7856	7858	7867	8308	8318	8328	8329	8339	8808	8818	8827	8829	8840
		S/T	0.49	0.57	0.65	0.65	0.74	0.46	0.54	0.61	0.61	0.70	0.44	0.51	0.58	0.58	0.66	0.41	0.48	0.55	0.55	0.62
		PI	0.57	0.57	0.57	0.57	0.57	0.60	0.60	0.61	0.61	0.61	0.64	0.64	0.64	0.64	0.64	0.68	0.68	0.68	0.68	0.68
	104°F 40.0°C	TC	6712	6721	6728	6728	6737	7116	7125	7132	7133	7141	7541	7551	7560	7561	7569	7996	8004	8013	8014	8024
		S/T	0.52	0.62	0.70	0.70	0.80	0.50	0.58	0.66	0.66	0.75	0.47	0.55	0.62	0.62	0.71	0.44	0.52	0.59	0.59	0.67
		PI	0.60	0.60	0.60	0.60	0.60	0.63	0.63	0.64	0.64	0.64	0.67	0.67	0.67	0.67	0.67	0.71	0.71	0.71	0.71	0.72
	110°F 43.0°C	TC	6302	6311	6318	6318	6327	6682	6690	6697	6698	6706	7081	7091	7099	7100	7108	7508	7516	7525	7526	7535
		S/T	0.55	0.64	0.73	0.73	0.83	0.52	0.61	0.69	0.69	0.78	0.49	0.57	0.65	0.65	0.74	0.46	0.54	0.61	0.61	0.70
		PI	0.62	0.62	0.62	0.62	0.62	0.65	0.65	0.65	0.65	0.65	0.69	0.69	0.69	0.69	0.69	0.73	0.73	0.73	0.73	0.74
	115°F 46.0°C	TC	5892	5900	5907	5907	5915	6247	6255	6261	6262	6270	6621	6629	6637	6638	6645	7019	7027	7035	7036	7045
		S/T	0.57	0.66	0.75	0.75	0.86	0.53	0.63	0.71	0.71	0.81	0.50	0.59	0.67	0.67	0.77	0.48	0.56	0.63	0.63	0.72
		PI	0.61	0.62	0.62	0.62	0.62	0.65	0.65	0.65	0.65	0.65	0.69	0.69	0.69	0.69	0.69	0.73	0.73	0.73	0.73	0.73
	122°F 50.0°C	TC	5345	5352	5358	5358	5366	5667	5674	5680	5681	5688	6006	6014	6021	6022	6028	6368	6375	6382	6383	6391
		S/T	0.59	0.69	0.79	0.79	0.90	0.56	0.65	0.74	0.74	0.85	0.53	0.62	0.70	0.70	0.80	0.50	0.58	0.66	0.66	0.76
		PI	0.61	0.61	0.61	0.61	0.62	0.65	0.65	0.65	0.65	0.65	0.69	0.69	0.69	0.69	0.69	0.73	0.73	0.73	0.73	0.73

Table 8: COOLING PERFORMANCE 9k (Continued)

AIRFLOW (CFM)	OUTDOOR DB °F (°C)	ID WB °F (°C)	60.8°F(16.0°C)					64.4°F(18.0°C)					67°F(19.4°C)					71.6°F(22.0°C)				
		ID DB °F (°C))	73.4°F 23.0°C	77.0°F 25.0°C	80.0°F 26.7°C	80.6°F 27.0°C	84.2°F 29.0°C	73.4°F 23.0°C	77.0°F 25.0°C	80.0°F 26.7°C	80.6°F 27.0°C	84.2°F 29.0°C	73.4°F 23.0°C	77.0°F 25.0°C	80.0°F 26.7°C	80.6°F 27.0°C	84.2°F 29.0°C	73.4°F 23.0°C	77.0°F(25.0°C	80.0°F 26.7°C	80.6°F 27.0°C	84.2°F 29.0°C
324	-22°F -30.0°C	TC																				
		S/T																				
		PI																				
	-13°F -25.0°C	TC	7938	7949	7957	7958	7968	8417	8426	8435	8436	8446	8919	8931	8941	8943	8953	9457	9467	9477	9479	9491
		S/T	0.53	0.63	0.71	0.71	0.81	0.50	0.59	0.67	0.67	0.77	0.48	0.56	0.63	0.63	0.72	0.45	0.53	0.60	0.60	0.68
		PI	0.54	0.54	0.54	0.54	0.55	0.58	0.58	0.58	0.58	0.58	0.61	0.61	0.61	0.61	0.61	0.65	0.65	0.65	0.65	0.65
	-4°F -20.0°C	TC	8549	8560	8569	8570	8581	9064	9075	9084	9085	9096	9605	9618	9629	9630	9641	10184	10195	10206	10208	10221
		S/T	0.54	0.64	0.72	0.72	0.83	0.51	0.60	0.68	0.68	0.78	0.48	0.57	0.64	0.64	0.73	0.46	0.54	0.61	0.61	0.69
		PI	0.56	0.56	0.56	0.56	0.56	0.60	0.60	0.60	0.60	0.60	0.63	0.63	0.63	0.63	0.63	0.67	0.67	0.67	0.67	0.67
	0°F -17.8°C	TC	8820	8832	8842	8842	8854	9352	9363	9372	9374	9385	9910	9923	9934	9936	9947	10508	10519	10530	10532	10545
		S/T	0.55	0.64	0.73	0.73	0.83	0.52	0.61	0.69	0.69	0.78	0.49	0.57	0.65	0.65	0.74	0.46	0.54	0.61	0.61	0.70
		PI	0.57	0.57	0.57	0.57	0.57	0.61	0.61	0.61	0.61	0.61	0.64	0.64	0.64	0.64	0.64	0.68	0.68	0.68	0.68	0.68
	5°F -15.0°C	TC	9159	9172	9182	9182	9194	9711	9723	9732	9734	9746	10292	10305	10316	10318	10330	10912	10924	10935	10937	10951
		S/T	0.55	0.65	0.74	0.74	0.84	0.52	0.61	0.69	0.69	0.79	0.49	0.58	0.66	0.66	0.75	0.46	0.54	0.62	0.62	0.70
		PI	0.58	0.58	0.58	0.58	0.58	0.62	0.62	0.62	0.62	0.62	0.65	0.65	0.66	0.66	0.66	0.69	0.69	0.69	0.69	0.70
	14°F -10.0°C	TC	9568	9581	9591	9592	9605	10145	10157	10167	10169	10181	10751	10765	10777	10779	10791	11399	11411	11424	11425	11440
		S/T	0.54	0.64	0.72	0.72	0.82	0.51	0.60	0.68	0.68	0.78	0.48	0.57	0.64	0.64	0.73	0.45	0.53	0.61	0.61	0.69
		PI	0.61	0.61	0.61	0.61	0.61	0.65	0.65	0.65	0.65	0.65	0.69	0.69	0.69	0.69	0.69	0.73	0.73	0.73	0.73	0.73
	17°F -8.3°C	TC	9705	9718	9728	9729	9742	10289	10302	10312	10314	10326	10904	10918	10930	10933	10945	11561	11574	11586	11588	11603
		S/T	0.54	0.63	0.72	0.72	0.82	0.51	0.60	0.68	0.68	0.77	0.48	0.56	0.64	0.64	0.73	0.45	0.53	0.60	0.60	0.69
		PI	0.62	0.62	0.62	0.62	0.62	0.66	0.66	0.66	0.66	0.66	0.70	0.70	0.70	0.70	0.70	0.74	0.74	0.74	0.74	0.74
	23°F -5.0°C	TC	9805	9818	9829	9829	9843	10396	10408	10419	10421	10433	11017	11031	11044	11046	11058	11681	11694	11706	11708	11723
		S/T	0.53	0.63	0.71	0.71	0.81	0.50	0.59	0.67	0.67	0.76	0.47	0.56	0.63	0.63	0.72	0.45	0.53	0.60	0.60	0.68
		PI	0.56	0.56	0.56	0.56	0.56	0.59	0.60	0.60	0.60	0.60	0.63	0.63	0.63	0.63	0.63	0.67	0.67	0.67	0.67	0.67
	35°F 1.7°C	TC	10006	10020	10031	10031	10044	10609	10622	10632	10634	10647	11243	11258	11270	11272	11285	11921	11934	11946	11948	11963
		S/T	0.52	0.61	0.70	0.70	0.79	0.49	0.58	0.66	0.66	0.75	0.47	0.55	0.62	0.62	0.71	0.44	0.51	0.59	0.59	0.67
		PI	0.44	0.44	0.45	0.45	0.45	0.47	0.47	0.47	0.47	0.47	0.50	0.50	0.50	0.50	0.50	0.53	0.53	0.53	0.53	0.53
	41°F 5.0°C	TC	9449	9462	9472	9473	9485	10019	10030	10040	10042	10054	10617	10631	10643	10645	10657	11257	11269	11281	11283	11297
		S/T	0.53	0.63	0.71	0.71	0.81	0.50	0.59	0.67	0.67	0.77	0.48	0.56	0.63	0.63	0.72	0.45	0.53	0.60	0.60	0.68
		PI	0.37	0.37	0.37	0.37	0.37	0.39	0.39	0.40	0.40	0.40	0.42	0.42	0.42	0.42	0.42	0.44	0.44	0.44	0.44	0.44
	47°F 8.3°C	TC	8892	8904	8914	8914	8926	9428	9439	9448	9450	9462	9991	10004	10015	10017	10028	10593	10605	10616	10618	10631
		S/T	0.55	0.64	0.73	0.73	0.83	0.52	0.61	0.69	0.69	0.78	0.49	0.57	0.65	0.65	0.74	0.46	0.54	0.61	0.61	0.70
		PI	0.30	0.30	0.30	0.30	0.30	0.32	0.32	0.32	0.32	0.32	0.34	0.34	0.34	0.34	0.34	0.36	0.36	0.36	0.36	0.36
	50°F 10.0°C	TC	8873	8885	8895	8895	8907	9408	9419	9428	9430	9441	9970	9983	9994	9996	10007	10571	10582	10594	10595	10609
		S/T	0.54	0.63	0.72	0.72	0.82	0.51	0.60	0.68	0.68	0.77	0.48	0.56	0.64	0.64	0.73	0.45	0.53	0.61	0.61	0.69
		PI	0.31	0.31	0.31	0.31	0.31	0.33	0.33	0.33	0.33	0.33	0.35	0.35	0.35	0.35	0.35	0.37	0.37	0.37	0.37	0.37
	59°F 15.0°C	TC	8817	8828	8838	8838	8850	9348	9359	9368	9370	9381	9906	9919	9930	9932	9943	10503	10515	10526	10528	10541
		S/T	0.52	0.61	0.70	0.70	0.79	0.49	0.58	0.66	0.66	0.75	0.46	0.55	0.62	0.62	0.71	0.44	0.51	0.58	0.58	0.67
		PI	0.35	0.35	0.35	0.35	0.35	0.37	0.37	0.37	0.37	0.37	0.39	0.39	0.39	0.39	0.40	0.42	0.42	0.42	0.42	0.42
	68°F 20.0°C	TC	8760	8772	8781	8782	8793	9288	9299	9308	9310	9321	9843	9856	9867	9868	9879	10436	10447	10459	10460	10473
		S/T	0.50	0.59	0.67	0.67	0.77	0.47	0.56	0.63	0.63	0.72	0.45	0.53	0.60	0.60	0.68	0.42	0.50	0.56	0.56	0.64
		PI	0.39	0.39	0.39	0.39	0.39	0.41	0.41	0.41	0.41	0.41	0.44	0.44	0.44	0.44	0.44	0.46	0.46	0.46	0.46	0.46
	77°F 25.0°C	TC	8703	8715	8724	8725	8737	9228	9239	9248	9250	9261	9779	9792	9803	9805	9816	10368	10380	10391	10393	10405
		S/T	0.48	0.57	0.65	0.65	0.74	0.46	0.54	0.61	0.61	0.70	0.43	0.51	0.58	0.58	0.66	0.41	0.48	0.54	0.54	0.62
		PI	0.43	0.43	0.43	0.43	0.43	0.45	0.45	0.45	0.45	0.45	0.48	0.48	0.48	0.48	0.48	0.51	0.51	0.51	0.51	0.51
	82°F 27.8°C	TC	8655	8667	8676	8677	8688	9177	9188	9197	9199	9210	9725	9738	9749	9751	9761	10311	10322	10334	10335	10348
		S/T	0.49	0.57	0.65	0.65	0.74	0.46	0.54	0.62	0.62	0.70	0.44	0.51	0.58	0.58	0.66	0.41	0.48	0.55	0.55	0.62
		PI	0.46	0.47	0.47	0.47	0.47	0.49	0.49	0.49	0.49	0.49	0.52	0.52	0.52	0.52	0.52	0.55	0.55	0.55	0.55	0.56
	86°F 30.0°C	TC	8596	8608	8617	8618	8629	9114	9125	9134	9136	9147	9659	9671	9682	9684	9695	10241	10252	10263	10265	10278
		S/T	0.51	0.60	0.68	0.68	0.78	0.48	0.57	0.64	0.64	0.73	0.45	0.53	0.61	0.61	0.69	0.43	0.50	0.57	0.57	0.65
		PI	0.52	0.52	0.52	0.52	0.52	0.55	0.55	0.55	0.55	0.55	0.58	0.58	0.58	0.58	0.58	0.62	0.62	0.62	0.62	0.62
	95°F 35.0°C	TC	8463	8475	8484	8484	8496	8973	8984	8993	8995	9005	9510	9522	9532	9534	9545	10082	10093	10104	10106	10119
		S/T	0.56	0.66	0.75	0.75	0.85	0.53	0.62	0.70	0.70	0.80	0.50	0.58	0.66	0.66	0.76	0.47	0.55	0.63	0.63	0.71
		PI	0.64	0.64	0.64	0.64	0.64	0.68	0.68	0.68	0.68	0.68	0.72	0.72	0.72	0.72	0.72	0.76	0.76	0.76	0.76	0.76
	104°F 40.0°C	TC	7683	7693	7701	7702	7712	8146	8155	8163	8165	8175	8632	8644	8653	8655	8664	9152	9162	9172	9174	9185
		S/T	0.60	0.71	0.80	0.80	0.91	0.57	0.67	0.76	0.76	0.86	0.53	0.63	0.71	0.71	0.81	0.50	0.59	0.67	0.67	0.77
		PI	0.67	0.67	0.67	0.67	0.67	0.71	0.71	0.71	0.71	0.71	0.75	0.76	0.76	0.76	0.76	0.80	0.80	0.80	0.80	0.80
	110°F 43.0°C	TC	7214	7224	7232	7232	7242	7649	7658	7666	7667	7676	8106	8117	8126	8127	8136	8594	8604	8613	8614	8625
		S/T	0.63	0.73	0.83	0.83	0.95	0.59	0.69	0.79	0.79	0.90	0.56	0.65	0.74	0.74	0.85	0.53	0.62	0.70	0.70	0.80
		PI	0.69	0.69	0.69	0.69	0.69	0.73	0.73	0.73	0.73	0.73	0.78	0.78	0.78	0.78	0.78	0.82	0.82	0.82	0.82	0.83
	115°F 46.0°C	TC	6745	6754	6761	6761	6770	7151	7160	7167	7168	7177	7578	7588	7597	7598	7607	8035	8044	8052	8054	8064
		S/T	0.65	0.76	0.86	0.86	0.98	0.61	0.72	0.81	0.81	0.93	0.58	0.68	0.77	0.77	0.88	0.54	0.64	0.73	0.73	0.83
		PI	0.69	0.69	0.69	0.69	0.69	0.73	0.73	0.73	0.73	0.73	0.78	0.78	0.78	0.78	0.78	0.82	0.82	0.82	0.82	0.82
	122°F 50.0°C	TC	6119	6127	6133	6134	6142	6487	6495	6501	6503	6510	6875	6884	6892	6893	6901	7289	7297	7305	7306	7315
		S/T	0.68	0.79	0.90	0.90	1.00	0.64	0.75	0.85	0.85	0.97	0.60	0.71	0.80	0.80	0.92	0.57	0.67	0.76	0.76	0.86
		PI	0.69	0.69	0.69	0.69	0.69	0.73	0.73	0.73	0.73	0.73	0.77	0.77	0.78	0.78	0.78	0.82	0.82	0.82	0.82	0.82

Manufacturer reserves the right to change, at any time, specifications and designs without notice and without obligations.

Table 8: COOLING PERFORMANCE 9k (Continued)

AIRFLOW (CFM)	OUTDOOR DB °F (°C)	ID WB °F (°C)	60.8°F(16.0°C)					64.4°F(18.0°C)					67°F(19.4°C)					71.6°F(22.0°C)				
		ID DB °F (°C))	73.4°F 23.0°C	77.0°F 25.0°C	80.0°F 26.7°C	80.6°F 27.0°C	84.2°F 29.0°C	73.4°F 23.0°C	77.0°F 25.0°C	80.0°F 26.7°C	80.6°F 27.0°C	84.2°F 29.0°C	73.4°F 23.0°C	77.0°F 25.0°C	80.0°F 26.7°C	80.6°F 27.0°C	84.2°F 29.0°C	73.4°F 23.0°C	77.0°F(25.0°C	80.0°F 26.7°C	80.6°F 27.0°C	84.2°F 29.0°C
382	-22°F -30.0°C	TC																				
		S/T																				
		PI																				
	-13°F -25.0°C	TC	9087	9099	9109	9109	9121	9634	9646	9655	9657	9668	10210	10223	10234	10236	10248	10825	10837	10848	10850	10864
		S/T	0.61	0.72	0.82	0.82	0.93	0.58	0.68	0.77	0.77	0.88	0.54	0.64	0.73	0.73	0.83	0.51	0.60	0.68	0.68	0.78
		PI	0.62	0.62	0.62	0.62	0.62	0.65	0.65	0.65	0.65	0.66	0.69	0.69	0.69	0.69	0.69	0.73	0.73	0.74	0.74	0.74
	-4°F -20.0°C	TC	9786	9799	9809	9810	9823	10375	10388	10398	10400	10412	10995	11009	11022	11024	11036	11658	11670	11683	11685	11699
		S/T	0.62	0.73	0.83	0.83	0.94	0.59	0.69	0.78	0.78	0.89	0.55	0.65	0.74	0.74	0.84	0.52	0.61	0.70	0.70	0.79
		PI	0.64	0.64	0.64	0.64	0.64	0.68	0.68	0.68	0.68	0.68	0.72	0.72	0.72	0.72	0.72	0.76	0.76	0.76	0.76	0.76
	0°F -17.8°C	TC	10096	10110	10121	10121	10135	10705	10717	10728	10730	10743	11344	11359	11372	11374	11386	12028	12041	12054	12056	12071
		S/T	0.63	0.73	0.84	0.84	0.95	0.59	0.69	0.79	0.79	0.90	0.56	0.65	0.74	0.74	0.85	0.53	0.62	0.70	0.70	0.80
		PI	0.65	0.65	0.65	0.65	0.65	0.69	0.69	0.69	0.69	0.69	0.73	0.73	0.73	0.73	0.73	0.77	0.77	0.77	0.77	0.77
	5°F -15.0°C	TC	10484	10499	10510	10510	10525	11116	11130	11141	11143	11156	11780	11796	11809	11811	11824	12490	12504	12517	12519	12535
		S/T	0.63	0.74	0.84	0.84	0.96	0.60	0.70	0.80	0.80	0.91	0.56	0.66	0.75	0.75	0.86	0.53	0.62	0.71	0.71	0.81
		PI	0.66	0.66	0.66	0.66	0.66	0.70	0.70	0.70	0.70	0.70	0.74	0.74	0.74	0.74	0.74	0.79	0.79	0.79	0.79	0.79
	14°F -10.0°C	TC	10953	10967	10979	10980	10994	11613	11626	11638	11640	11654	12306	12322	12336	12338	12352	13048	13062	13076	13078	13095
		S/T	0.62	0.73	0.83	0.83	0.94	0.59	0.69	0.78	0.78	0.89	0.55	0.65	0.74	0.74	0.84	0.52	0.61	0.69	0.69	0.79
		PI	0.69	0.69	0.69	0.69	0.69	0.73	0.73	0.73	0.74	0.74	0.78	0.78	0.78	0.78	0.78	0.82	0.82	0.83	0.83	0.83
	17°F -8.3°C	TC	11109	11123	11135	11136	11151	11778	11792	11804	11806	11820	12482	12498	12512	12514	12528	13234	13248	13263	13265	13281
		S/T	0.62	0.72	0.82	0.82	0.94	0.58	0.68	0.78	0.78	0.88	0.55	0.64	0.73	0.73	0.83	0.52	0.61	0.69	0.69	0.79
		PI	0.70	0.70	0.70	0.70	0.70	0.74	0.75	0.75	0.75	0.75	0.79	0.79	0.79	0.79	0.79	0.84	0.84	0.84	0.84	0.84
	23°F -5.0°C	TC	11224	11239	11251	11251	11267	11900	11914	11926	11928	11942	12611	12627	12641	12644	12658	13371	13385	13400	13402	13419
		S/T	0.61	0.72	0.81	0.81	0.93	0.58	0.68	0.77	0.77	0.88	0.54	0.64	0.72	0.72	0.83	0.51	0.60	0.68	0.68	0.78
		PI	0.64	0.64	0.64	0.64	0.64	0.67	0.68	0.68	0.68	0.68	0.71	0.72	0.72	0.72	0.72	0.76	0.76	0.76	0.76	0.76
	35°F 1.7°C	TC	11454	11469	11482	11482	11498	12144	12159	12171	12173	12187	12870	12886	12901	12903	12918	13645	13660	13675	13677	13694
		S/T	0.60	0.70	0.80	0.80	0.91	0.56	0.66	0.75	0.75	0.86	0.53	0.62	0.71	0.71	0.81	0.50	0.59	0.67	0.67	0.76
		PI	0.50	0.50	0.50	0.50	0.51	0.53	0.53	0.53	0.54	0.54	0.57	0.57	0.57	0.57	0.57	0.60	0.60	0.60	0.60	0.60
	41°F 5.0°C	TC	10816	10831	10842	10843	10858	11468	11482	11493	11495	11509	12153	12169	12183	12185	12198	12885	12899	12913	12916	12932
		S/T	0.61	0.72	0.82	0.82	0.93	0.58	0.68	0.77	0.77	0.88	0.54	0.64	0.73	0.73	0.83	0.51	0.60	0.69	0.69	0.78
		PI	0.42	0.42	0.42	0.42	0.42	0.45	0.45	0.45	0.45	0.45	0.47	0.47	0.48	0.48	0.48	0.50	0.50	0.50	0.50	0.50
	47°F 8.3°C	TC	10179	10192	10203	10204	10217	10792	10805	10815	10818	10830	11437	11452	11464	11466	11479	12126	12139	12152	12154	12169
		S/T	0.63	0.73	0.83	0.83	0.95	0.59	0.69	0.79	0.79	0.90	0.56	0.65	0.74	0.74	0.85	0.53	0.62	0.70	0.70	0.80
		PI	0.34	0.34	0.34	0.34	0.34	0.36	0.36	0.36	0.36	0.36	0.38	0.38	0.38	0.38	0.38	0.41	0.41	0.41	0.41	0.41
	50°F 10.0°C	TC	10157	10171	10182	10182	10196	10769	10782	10792	10795	10807	11412	11427	11440	11442	11455	12100	12113	12126	12128	12143
		S/T	0.62	0.73	0.82	0.82	0.94	0.58	0.68	0.78	0.78	0.89	0.55	0.65	0.73	0.73	0.84	0.52	0.61	0.69	0.69	0.79
		PI	0.35	0.35	0.36	0.36	0.36	0.38	0.38	0.38	0.38	0.38	0.40	0.40	0.40	0.40	0.40	0.42	0.42	0.42	0.42	0.42
	59°F 15.0°C	TC	10092	10106	10117	10117	10131	10700	10713	10724	10726	10738	11340	11354	11367	11369	11382	12023	12036	12049	12051	12066
		S/T	0.60	0.70	0.80	0.80	0.91	0.56	0.66	0.75	0.75	0.86	0.53	0.62	0.71	0.71	0.81	0.50	0.59	0.67	0.67	0.76
		PI	0.40	0.40	0.40	0.40	0.40	0.42	0.42	0.42	0.42	0.42	0.45	0.45	0.45	0.45	0.45	0.47	0.47	0.47	0.47	0.47
	68°F 20.0°C	TC	10027	10041	10052	10052	10066	10632	10644	10655	10657	10669	11267	11281	11294	11296	11309	11946	11959	11972	11973	11988
		S/T	0.58	0.68	0.77	0.77	0.88	0.54	0.64	0.72	0.72	0.83	0.51	0.60	0.68	0.68	0.78	0.48	0.57	0.65	0.65	0.74
		PI	0.44	0.44	0.44	0.44	0.44	0.47	0.47	0.47	0.47	0.47	0.49	0.49	0.50	0.50	0.50	0.52	0.52	0.53	0.53	0.53
	77°F 25.0°C	TC	9962	9976	9987	9987	10001	10563	10575	10586	10588	10600	11194	11208	11221	11223	11236	11868	11881	11894	11896	11911
		S/T	0.55	0.65	0.74	0.74	0.84	0.52	0.61	0.70	0.70	0.80	0.49	0.58	0.66	0.66	0.75	0.47	0.55	0.62	0.62	0.71
		PI	0.48	0.48	0.48	0.48	0.48	0.51	0.51	0.51	0.51	0.51	0.54	0.54	0.54	0.54	0.54	0.57	0.58	0.58	0.58	0.58
	82°F 27.8°C	TC	9908	9921	9932	9932	9945	10505	10517	10528	10530	10542	11132	11147	11159	11161	11174	11803	11816	11829	11831	11845
		S/T	0.56	0.66	0.75	0.75	0.85	0.53	0.62	0.70	0.70	0.80	0.50	0.58	0.66	0.66	0.76	0.47	0.55	0.63	0.63	0.71
		PI	0.53	0.53	0.53	0.53	0.53	0.56	0.56	0.56	0.56	0.56	0.59	0.59	0.59	0.59	0.59	0.63	0.63	0.63	0.63	0.63
	86°F 30.0°C	TC	9840	9853	9864	9864	9878	10433	10445	10456	10458	10470	11056	11071	11083	11085	11097	11722	11735	11748	11750	11764
		S/T	0.58	0.69	0.78	0.78	0.89	0.55	0.65	0.74	0.74	0.84	0.52	0.61	0.69	0.69	0.79	0.49	0.58	0.65	0.65	0.75
		PI	0.59	0.59	0.59	0.59	0.59	0.62	0.62	0.62	0.62	0.63	0.66	0.66	0.66	0.66	0.66	0.70	0.70	0.70	0.70	0.70
	95°F 35.0°C	TC	9688	9701	9711	9712	9725	10272	10284	10294	10296	10308	10885	10899	10912	10914	10926	11541	11554	11566	11568	11582
		S/T	0.64	0.75	0.85	0.85	0.97	0.60	0.71	0.81	0.81	0.92	0.57	0.67	0.76	0.76	0.87	0.54	0.63	0.72	0.72	0.82
		PI	0.73	0.73	0.73	0.73	0.73	0.77	0.77	0.77	0.77	0.77	0.82	0.82	0.82	0.82	0.82	0.86	0.87	0.87	0.87	0.87
	104°F 40.0°C	TC	8794	8806	8815	8816	8828	9324	9335	9344	9346	9357	9881	9894	9905	9907	9918	10477	10488	10499	10501	10514
		S/T	0.69	0.81	0.92	0.92	1.00	0.65	0.76	0.87	0.87	0.99	0.61	0.72	0.82	0.82	0.93	0.58	0.68	0.77	0.77	0.88
		PI	0.76	0.76	0.76	0.76	0.76	0.81	0.81	0.81	0.81	0.81	0.86	0.86	0.86	0.86	0.86	0.91	0.91	0.91	0.91	0.91
	110°F 43.0°C	TC	8258	8269	8278	8278	8289	8756	8766	8775	8776	8787	9279	9291	9301	9303	9313	9838	9848	9859	9861	9873
		S/T	0.72	0.84	0.96	0.96	1.00	0.68	0.79	0.90	0.90	1.00	0.64	0.75	0.85	0.85	0.97	0.60	0.71	0.80	0.80	0.91
		PI	0.78	0.78	0.78	0.79	0.79	0.83	0.83	0.83	0.83	0.83	0.88	0.88	0.88	0.88	0.88	0.93	0.93	0.93	0.94	0.94
	115°F 46.0°C	TC	7720	7731	7739	7740	7750	8186	8195	8204	8205	8215	8675	8686	8696	8697	8707	9197	9207	9217	9219	9230
		S/T	0.74	0.87	0.99	0.99	1.00	0.70	0.82	0.93	0.93	1.00	0.66	0.77	0.88	0.88	1.00	0.62	0.73	0.83	0.83	0.95
		PI	0.78	0.78	0.78	0.78	0.78	0.83	0.83	0.83	0.83	0.83	0.88	0.88	0.88	0.88	0.88	0.93	0.93	0.93	0.93	0.93
	122°F 50.0°C	TC	7004	7013	7021	7021	7031	7426	7435	7442	7443	7452	7870	7880	7889	7890	7899	8344	8353	8362	8363	8374
		S/T	0.75	0.88	1.00	1.00	1.00	0.73	0.86	0.98	0.98	1.00	0.69	0.81	0.92	0.92	1.00	0.65	0.76	0.87	0.87	0.99
		PI	0.78	0.78	0.78	0.78	0.78	0.83	0.83	0.83	0.83	0.83	0.88	0.88	0.88	0.88	0.88	0.93	0.93	0.93	0.93	0.93

Table 9: COOLING PERFORMANCE 12k

AIRFLOW (CFM)	OUTDOOR DB °F (°C)	ID WB °F (°C)	60.8°F(16.0°C)					64.4°F(18.0°C)					67°F(19.4°C)					71.6°F(22.0°C)				
		ID DB °F (°C))	73.4°F 23.0°C	77.0°F 25.0°C	80.0°F 26.7°C	80.6°F 27.0°C	84.2°F 29.0°C	73.4°F 23.0°C	77.0°F 25.0°C	80.0°F 26.7°C	80.6°F 27.0°C	84.2°F 29.0°C	73.4°F 23.0°C	77.0°F 25.0°C	80.0°F 26.7°C	80.6°F 27.0°C	84.2°F 29.0°C	73.4°F 23.0°C	77.0°F(25.0°C	80.0°F 26.7°C	80.6°F 27.0°C	84.2°F 29.0°C
153	-22°F -30.0°C	TC																				
		S/T																				
		PI																				
	-13°F -25.0°C	TC	5989	5997	6004	6004	6012	6350	6357	6364	6365	6373	6729	6738	6746	6747	6754	7135	7143	7150	7151	7160
		S/T	0.41	0.48	0.54	0.54	0.62	0.38	0.45	0.51	0.51	0.58	0.36	0.42	0.48	0.48	0.55	0.34	0.40	0.46	0.46	0.52
		PI	0.32	0.32	0.32	0.32	0.32	0.33	0.34	0.34	0.34	0.34	0.35	0.36	0.36	0.36	0.36	0.38	0.38	0.38	0.38	0.38
	-4°F -20.0°C	TC	6450	6458	6465	6466	6474	6838	6847	6853	6855	6863	7247	7256	7264	7266	7274	7684	7692	7700	7702	7711
		S/T	0.41	0.49	0.55	0.55	0.63	0.39	0.46	0.52	0.52	0.59	0.37	0.43	0.49	0.49	0.56	0.35	0.41	0.46	0.46	0.53
		PI	0.33	0.33	0.33	0.33	0.33	0.35	0.35	0.35	0.35	0.35	0.37	0.37	0.37	0.37	0.37	0.39	0.39	0.39	0.39	0.39
	0°F -17.8°C	TC	6654	6663	6671	6671	6680	7056	7064	7071	7072	7081	7477	7487	7495	7497	7505	7928	7936	7945	7946	7956
		S/T	0.42	0.49	0.56	0.56	0.63	0.39	0.46	0.52	0.52	0.60	0.37	0.43	0.49	0.49	0.56	0.35	0.41	0.47	0.47	0.53
		PI	0.33	0.33	0.33	0.33	0.33	0.35	0.35	0.35	0.35	0.35	0.37	0.37	0.37	0.37	0.37	0.40	0.40	0.40	0.40	0.40
	5°F -15.0°C	TC	6910	6920	6927	6928	6937	7327	7336	7343	7344	7353	7765	7775	7783	7785	7794	8232	8241	8250	8252	8262
		S/T	0.42	0.49	0.56	0.56	0.64	0.40	0.47	0.53	0.53	0.60	0.37	0.44	0.50	0.50	0.57	0.35	0.41	0.47	0.47	0.54
		PI	0.34	0.34	0.34	0.34	0.34	0.36	0.36	0.36	0.36	0.36	0.38	0.38	0.38	0.38	0.38	0.40	0.40	0.40	0.40	0.40
	14°F -10.0°C	TC	7902	7912	7921	7921	7932	8378	8388	8396	8398	8408	8878	8890	8900	8901	8911	9413	9424	9434	9435	9447
		S/T	0.41	0.48	0.55	0.55	0.63	0.39	0.46	0.52	0.52	0.59	0.37	0.43	0.49	0.49	0.56	0.35	0.41	0.46	0.46	0.53
		PI	0.35	0.35	0.36	0.36	0.36	0.38	0.38	0.38	0.38	0.38	0.40	0.40	0.40	0.40	0.40	0.42	0.42	0.42	0.42	0.42
	17°F -8.3°C	TC	8232	8243	8252	8252	8264	8728	8739	8747	8749	8759	9250	9262	9272	9274	9284	9807	9818	9828	9830	9842
		S/T	0.41	0.48	0.55	0.55	0.62	0.39	0.45	0.52	0.52	0.59	0.36	0.43	0.49	0.49	0.55	0.34	0.40	0.46	0.46	0.52
		PI	0.36	0.36	0.36	0.36	0.36	0.38	0.38	0.38	0.38	0.38	0.40	0.40	0.41	0.41	0.41	0.43	0.43	0.43	0.43	0.43
	23°F -5.0°C	TC	8180	8191	8200	8200	8211	8673	8683	8692	8693	8704	9191	9203	9213	9215	9225	9745	9755	9766	9767	9779
		S/T	0.41	0.48	0.54	0.54	0.62	0.38	0.45	0.51	0.51	0.58	0.36	0.42	0.48	0.48	0.55	0.34	0.40	0.45	0.45	0.52
		PI	0.36	0.36	0.36	0.36	0.36	0.38	0.38	0.38	0.38	0.38	0.40	0.40	0.40	0.40	0.40	0.42	0.42	0.42	0.42	0.42
	35°F 1.7°C	TC	8075	8086	8095	8095	8106	8562	8572	8580	8582	8592	9073	9085	9095	9097	9107	9620	9630	9641	9642	9654
		S/T	0.40	0.47	0.53	0.53	0.60	0.38	0.44	0.50	0.50	0.57	0.35	0.42	0.47	0.47	0.54	0.33	0.39	0.45	0.45	0.51
		PI	0.35	0.35	0.35	0.35	0.35	0.37	0.37	0.37	0.37	0.37	0.39	0.39	0.39	0.39	0.39	0.41	0.41	0.41	0.41	0.41
	41°F 5.0°C	TC	7691	7701	7710	7710	7721	8155	8164	8172	8174	8184	8642	8653	8663	8664	8674	9163	9172	9182	9184	9195
		S/T	0.41	0.48	0.54	0.54	0.62	0.38	0.45	0.51	0.51	0.58	0.36	0.43	0.48	0.48	0.55	0.34	0.40	0.46	0.46	0.52
		PI	0.32	0.32	0.32	0.32	0.32	0.34	0.34	0.34	0.34	0.34	0.36	0.36	0.36	0.36	0.36	0.38	0.38	0.38	0.38	0.38
	47°F 8.3°C	TC	7307	7317	7325	7325	7335	7748	7757	7765	7766	7775	8211	8221	8230	8232	8241	8705	8715	8724	8726	8736
		S/T	0.42	0.49	0.55	0.55	0.63	0.39	0.46	0.52	0.52	0.60	0.37	0.43	0.49	0.49	0.56	0.35	0.41	0.47	0.47	0.53
		PI	0.29	0.29	0.29	0.29	0.29	0.31	0.31	0.31	0.31	0.31	0.33	0.33	0.33	0.33	0.33	0.35	0.35	0.35	0.35	0.35
	50°F 10.0°C	TC	7270	7280	7288	7288	7298	7708	7718	7725	7727	7736	8169	8180	8189	8190	8199	8661	8671	8680	8681	8692
		S/T	0.41	0.48	0.55	0.55	0.63	0.39	0.46	0.52	0.52	0.59	0.37	0.43	0.49	0.49	0.56	0.35	0.41	0.46	0.46	0.53
		PI	0.30	0.30	0.30	0.30	0.30	0.32	0.32	0.32	0.32	0.32	0.34	0.34	0.34	0.34	0.34	0.36	0.36	0.36	0.36	0.36
	59°F 15.0°C	TC	7159	7169	7177	7177	7187	7591	7600	7607	7609	7618	8044	8055	8064	8065	8074	8529	8538	8547	8549	8559
		S/T	0.40	0.47	0.53	0.53	0.60	0.37	0.44	0.50	0.50	0.57	0.35	0.41	0.47	0.47	0.54	0.33	0.39	0.44	0.44	0.51
		PI	0.34	0.34	0.34	0.34	0.34	0.36	0.36	0.36	0.36	0.36	0.38	0.38	0.38	0.38	0.38	0.40	0.40	0.40	0.40	0.40
	68°F 20.0°C	TC	7048	7058	7065	7066	7075	7473	7482	7489	7491	7500	7919	7930	7939	7940	7949	8397	8406	8415	8416	8427
		S/T	0.38	0.45	0.51	0.51	0.58	0.36	0.42	0.48	0.48	0.55	0.34	0.40	0.45	0.45	0.52	0.32	0.38	0.43	0.43	0.49
		PI	0.37	0.37	0.37	0.37	0.37	0.39	0.39	0.39	0.40	0.40	0.42	0.42	0.42	0.42	0.42	0.44	0.44	0.44	0.44	0.44
	77°F 25.0°C	TC	6937	6946	6954	6954	6964	7355	7364	7371	7373	7381	7795	7805	7813	7815	7824	8264	8273	8282	8284	8294
		S/T	0.37	0.43	0.49	0.49	0.56	0.35	0.41	0.46	0.46	0.53	0.33	0.39	0.44	0.44	0.50	0.31	0.36	0.41	0.41	0.47
		PI	0.41	0.41	0.41	0.41	0.41	0.43	0.43	0.43	0.43	0.43	0.46	0.46	0.46	0.46	0.46	0.48	0.48	0.49	0.49	0.49
	82°F 27.8°C	TC	7063	7073	7080	7080	7090	7489	7498	7505	7506	7515	7936	7946	7955	7957	7966	8414	8423	8433	8434	8444
		S/T	0.37	0.44	0.50	0.50	0.57	0.35	0.41	0.47	0.47	0.53	0.33	0.39	0.44	0.44	0.50	0.31	0.37	0.42	0.42	0.48
		PI	0.48	0.48	0.48	0.48	0.48	0.51	0.51	0.51	0.51	0.51	0.54	0.54	0.54	0.54	0.54	0.57	0.57	0.57	0.57	0.57
	86°F 30.0°C	TC	7400	7410	7418	7419	7429	7846	7856	7863	7865	7874	8315	8326	8335	8337	8346	8816	8826	8835	8837	8848
		S/T	0.39	0.46	0.52	0.52	0.59	0.37	0.43	0.49	0.49	0.56	0.35	0.41	0.46	0.46	0.53	0.33	0.38	0.44	0.44	0.50
		PI	0.61	0.61	0.61	0.61	0.61	0.65	0.65	0.65	0.65	0.65	0.68	0.68	0.69	0.69	0.69	0.72	0.73	0.73	0.73	0.73
	95°F 35.0°C	TC	8160	8171	8179	8180	8191	8651	8662	8670	8672	8682	9168	9180	9190	9192	9202	9721	9731	9742	9743	9755
		S/T	0.43	0.50	0.57	0.57	0.65	0.40	0.47	0.54	0.54	0.61	0.38	0.44	0.51	0.51	0.58	0.36	0.42	0.48	0.48	0.54
		PI	0.90	0.90	0.90	0.90	0.90	0.95	0.95	0.95	0.95	0.95	1.01	1.01	1.01	1.01	1.01	1.07	1.07	1.07	1.07	1.07
	104°F 40.0°C	TC	6539	6548	6555	6555	6564	6933	6941	6948	6949	6958	7347	7357	7365	7366	7375	7790	7798	7807	7808	7818
		S/T	0.46	0.54	0.61	0.61	0.70	0.43	0.51	0.58	0.58	0.66	0.41	0.48	0.54	0.54	0.62	0.38	0.45	0.51	0.51	0.58
		PI	0.72	0.72	0.72	0.72	0.72	0.76	0.77	0.77	0.77	0.77	0.81	0.81	0.81	0.81	0.81	0.86	0.86	0.86	0.86	0.86
	110°F 43.0°C	TC	5567	5574	5580	5580	5588	5902	5909	5915	5916	5923	6255	6263	6270	6271	6278	6632	6639	6646	6647	6655
		S/T	0.48	0.56	0.64	0.64	0.72	0.45	0.53	0.60	0.60	0.68	0.42	0.50	0.57	0.57	0.64	0.40	0.47	0.53	0.53	0.61
		PI	0.62	0.62	0.62	0.62	0.62	0.65	0.65	0.65	0.65	0.66	0.69	0.69	0.69	0.69	0.69	0.73	0.73	0.74	0.74	0.74
	115°F 46.0°C	TC	4355	4361	4366	4366	4372	4618	4623	4628	4629	4634	4894	4900	4905	4906	4912	5188	5194	5200	5201	5207
		S/T	0.49	0.58	0.66	0.66	0.75	0.47	0.55	0.62	0.62	0.71	0.44	0.52	0.59	0.59	0.67	0.41	0.49	0.55	0.55	0.63
		PI	0.51	0.51	0.51	0.51	0.51	0.54	0.54	0.54	0.54	0.54	0.57	0.57	0.57	0.57	0.57	0.60	0.60	0.60	0.60	0.60
	122°F 50.0°C	TC	2740	2744	2747	2747	2750	2905	2909	2911	2912	2915	3079	3083	3086	3087	3090	3264	3268	3271	3272	3276
		S/T	0.52	0.60	0.69	0.69	0.78	0.49	0.57	0.65	0.65	0.74	0.46	0.54	0.61	0.61	0.70	0.43	0.51	0.58	0.58	0.66
		PI	0.36	0.36	0.36	0.36	0.36	0.38	0.38	0.38	0.38	0.38	0.40	0.40	0.40	0.40	0.40	0.43	0.43	0.43	0.43	0.43

Manufacturer reserves the right to change, at any time, specifications and designs without notice and without obligations.

Table 9: COOLING PERFORMANCE 12k (Continued)

AIRFLOW (CFM)	OUTDOOR DB °F (°C)	ID WB °F (°C)	60.8°F(16.0°C)					64.4°F(18.0°C)					67°F(19.4°C)					71.6°F(22.0°C)				
		ID DB °F (°C))	73.4°F 23.0°C	77.0°F 25.0°C	80.0°F 26.7°C	80.6°F 27.0°C	84.2°F 29.0°C	73.4°F 23.0°C	77.0°F 25.0°C	80.0°F 26.7°C	80.6°F 27.0°C	84.2°F 29.0°C	73.4°F 23.0°C	77.0°F 25.0°C	80.0°F 26.7°C	80.6°F 27.0°C	84.2°F 29.0°C	73.4°F 23.0°C	77.0°F(25.0°C	80.0°F 26.7°C	80.6°F 27.0°C	84.2°F 29.0°C
194	-22°F -30.0°C	TC																				
		S/T																				
		PI																				
	-13°F -25.0°C	TC	6861	6870	6878	6878	6887	7275	7283	7291	7292	7301	7709	7719	7728	7729	7738	8174	8183	8192	8193	8203
		S/T	0.47	0.55	0.62	0.62	0.71	0.44	0.52	0.59	0.59	0.67	0.41	0.49	0.55	0.55	0.63	0.39	0.46	0.52	0.52	0.59
		PI	0.35	0.35	0.35	0.35	0.35	0.37	0.37	0.37	0.37	0.37	0.40	0.40	0.40	0.40	0.40	0.42	0.42	0.42	0.42	0.42
	-4°F -20.0°C	TC	7389	7399	7407	7407	7417	7834	7844	7851	7853	7862	8302	8313	8322	8324	8333	8803	8812	8822	8823	8834
		S/T	0.47	0.56	0.63	0.63	0.72	0.45	0.52	0.60	0.60	0.68	0.42	0.49	0.56	0.56	0.64	0.40	0.47	0.53	0.53	0.60
		PI	0.36	0.36	0.37	0.37	0.37	0.39	0.39	0.39	0.39	0.39	0.41	0.41	0.41	0.41	0.41	0.43	0.43	0.43	0.43	0.44
	0°F -17.8°C	TC	7624	7634	7642	7642	7653	8083	8093	8101	8102	8112	8566	8577	8587	8588	8598	9082	9092	9102	9103	9115
		S/T	0.48	0.56	0.64	0.64	0.73	0.45	0.53	0.60	0.60	0.68	0.42	0.50	0.57	0.57	0.65	0.40	0.47	0.53	0.53	0.61
		PI	0.37	0.37	0.37	0.37	0.37	0.39	0.39	0.39	0.39	0.39	0.42	0.42	0.42	0.42	0.42	0.44	0.44	0.44	0.44	0.44
	5°F -15.0°C	TC	7917	7927	7936	7936	7947	8394	8404	8412	8414	8424	8895	8907	8917	8919	8929	9431	9442	9452	9453	9465
		S/T	0.48	0.57	0.64	0.64	0.73	0.45	0.53	0.61	0.61	0.69	0.43	0.50	0.57	0.57	0.65	0.40	0.47	0.54	0.54	0.61
		PI	0.38	0.38	0.38	0.38	0.38	0.40	0.40	0.40	0.40	0.40	0.42	0.42	0.42	0.42	0.42	0.45	0.45	0.45	0.45	0.45
	14°F -10.0°C	TC	9052	9065	9074	9075	9087	9598	9609	9619	9621	9632	10171	10185	10196	10198	10209	10784	10796	10808	10809	10823
		S/T	0.47	0.55	0.63	0.63	0.72	0.45	0.52	0.59	0.59	0.68	0.42	0.49	0.56	0.56	0.64	0.40	0.47	0.53	0.53	0.60
		PI	0.39	0.39	0.40	0.40	0.40	0.42	0.42	0.42	0.42	0.42	0.44	0.44	0.44	0.44	0.44	0.47	0.47	0.47	0.47	0.47
	17°F -8.3°C	TC	9431	9444	9454	9454	9467	9999	10011	10021	10023	10035	10597	10610	10622	10624	10636	11235	11247	11260	11261	11275
		S/T	0.47	0.55	0.63	0.63	0.71	0.44	0.52	0.59	0.59	0.67	0.42	0.49	0.56	0.56	0.64	0.39	0.46	0.53	0.53	0.60
		PI	0.40	0.40	0.40	0.40	0.40	0.42	0.43	0.43	0.43	0.43	0.45	0.45	0.45	0.45	0.45	0.48	0.48	0.48	0.48	0.48
	23°F -5.0°C	TC	9371	9384	9394	9394	9407	9936	9947	9957	9959	9971	10529	10543	10555	10557	10568	11164	11176	11188	11190	11204
		S/T	0.47	0.55	0.62	0.62	0.71	0.44	0.51	0.58	0.59	0.67	0.41	0.49	0.55	0.55	0.63	0.39	0.46	0.52	0.52	0.59
		PI	0.40	0.40	0.40	0.40	0.40	0.42	0.42	0.42	0.42	0.42	0.44	0.44	0.45	0.45	0.45	0.47	0.47	0.47	0.47	0.47
	35°F 1.7°C	TC	9251	9263	9273	9274	9286	9808	9820	9830	9832	9843	10394	10408	10420	10421	10433	11021	11033	11045	11046	11060
		S/T	0.46	0.53	0.61	0.61	0.69	0.43	0.50	0.57	0.57	0.65	0.41	0.48	0.54	0.54	0.62	0.38	0.45	0.51	0.51	0.58
		PI	0.39	0.39	0.39	0.39	0.39	0.41	0.41	0.41	0.41	0.41	0.43	0.43	0.43	0.43	0.43	0.46	0.46	0.46	0.46	0.46
	41°F 5.0°C	TC	8811	8823	8833	8833	8845	9342	9353	9363	9364	9375	9900	9913	9924	9926	9937	10497	10508	10520	10521	10534
		S/T	0.47	0.55	0.62	0.62	0.71	0.44	0.52	0.59	0.59	0.67	0.42	0.49	0.55	0.55	0.63	0.39	0.46	0.52	0.52	0.60
		PI	0.35	0.35	0.35	0.35	0.36	0.38	0.38	0.38	0.38	0.38	0.40	0.40	0.40	0.40	0.40	0.42	0.42	0.42	0.42	0.42
	47°F 8.3°C	TC	8372	8383	8392	8392	8403	8876	8887	8895	8897	8908	9406	9419	9429	9431	9441	9973	9984	9995	9996	10009
		S/T	0.48	0.56	0.64	0.64	0.72	0.45	0.53	0.60	0.60	0.68	0.42	0.50	0.57	0.57	0.64	0.40	0.47	0.53	0.53	0.61
		PI	0.32	0.32	0.32	0.32	0.32	0.34	0.34	0.34	0.34	0.34	0.36	0.36	0.36	0.36	0.36	0.38	0.39	0.39	0.39	0.39
	50°F 10.0°C	TC	8329	8340	8349	8350	8361	8831	8842	8850	8852	8862	9359	9371	9381	9383	9393	9923	9933	9944	9946	9958
		S/T	0.47	0.55	0.63	0.63	0.72	0.44	0.52	0.59	0.59	0.68	0.42	0.49	0.56	0.56	0.64	0.40	0.46	0.53	0.53	0.60
		PI	0.34	0.34	0.34	0.34	0.34	0.36	0.36	0.36	0.36	0.36	0.38	0.38	0.38	0.38	0.38	0.40	0.40	0.40	0.40	0.40
	59°F 15.0°C	TC	8202	8213	8222	8222	8233	8696	8706	8715	8717	8727	9216	9228	9238	9240	9250	9771	9782	9792	9794	9806
		S/T	0.46	0.53	0.61	0.61	0.69	0.43	0.50	0.57	0.57	0.65	0.41	0.48	0.54	0.54	0.62	0.38	0.45	0.51	0.51	0.58
		PI	0.37	0.38	0.38	0.38	0.38	0.40	0.40	0.40	0.40	0.40	0.42	0.42	0.42	0.42	0.42	0.45	0.45	0.45	0.45	0.45
	68°F 20.0°C	TC	8075	8085	8094	8095	8105	8561	8571	8580	8582	8592	9073	9085	9095	9096	9106	9619	9630	9640	9642	9654
		S/T	0.44	0.52	0.59	0.59	0.67	0.41	0.49	0.55	0.55	0.63	0.39	0.46	0.52	0.52	0.59	0.37	0.43	0.49	0.49	0.56
		PI	0.41	0.41	0.41	0.41	0.42	0.44	0.44	0.44	0.44	0.44	0.46	0.47	0.47	0.47	0.47	0.49	0.49	0.49	0.49	0.49
	77°F 25.0°C	TC	7947	7958	7967	7967	7978	8426	8436	8445	8446	8456	8930	8941	8951	8953	8963	9468	9478	9488	9490	9502
		S/T	0.42	0.50	0.56	0.56	0.64	0.40	0.47	0.53	0.53	0.61	0.38	0.44	0.50	0.50	0.57	0.36	0.42	0.47	0.47	0.54
		PI	0.45	0.45	0.45	0.45	0.45	0.48	0.48	0.48	0.48	0.48	0.51	0.51	0.51	0.51	0.51	0.54	0.54	0.54	0.54	0.54
	82°F 27.8°C	TC	8092	8102	8111	8112	8123	8579	8589	8598	8600	8610	9092	9104	9114	9115	9126	9640	9650	9661	9662	9674
		S/T	0.43	0.50	0.57	0.57	0.65	0.40	0.47	0.54	0.54	0.61	0.38	0.45	0.51	0.51	0.58	0.36	0.42	0.48	0.48	0.54
		PI	0.53	0.54	0.54	0.54	0.54	0.57	0.57	0.57	0.57	0.57	0.60	0.60	0.60	0.60	0.60	0.64	0.64	0.64	0.64	0.64
	86°F 30.0°C	TC	8478	8490	8499	8499	8511	8989	9000	9009	9010	9021	9526	9538	9549	9551	9562	10100	10111	10122	10124	10136
		S/T	0.45	0.52	0.59	0.59	0.68	0.42	0.49	0.56	0.56	0.64	0.40	0.47	0.53	0.53	0.60	0.37	0.44	0.50	0.50	0.57
		PI	0.68	0.68	0.68	0.68	0.68	0.72	0.72	0.72	0.72	0.72	0.76	0.76	0.76	0.76	0.76	0.81	0.81	0.81	0.81	0.81
	95°F 35.0°C	TC	9348	9360	9370	9371	9384	9911	9923	9933	9935	9946	10503	10517	10529	10531	10542	11136	11148	11160	11162	11176
		S/T	0.49	0.57	0.65	0.65	0.74	0.46	0.54	0.61	0.61	0.70	0.43	0.51	0.58	0.58	0.66	0.41	0.48	0.55	0.55	0.62
		PI	1.00	1.00	1.00	1.00	1.00	1.06	1.06	1.06	1.06	1.06	1.12	1.12	1.12	1.12	1.13	1.19	1.19	1.19	1.19	1.19
	104°F 40.0°C	TC	7491	7501	7509	7510	7520	7943	7952	7960	7962	7971	8417	8428	8438	8439	8449	8924	8934	8944	8945	8956
		S/T	0.52	0.61	0.70	0.70	0.80	0.49	0.58	0.66	0.66	0.75	0.47	0.55	0.62	0.62	0.71	0.44	0.52	0.59	0.59	0.67
		PI	0.80	0.80	0.80	0.80	0.81	0.85	0.85	0.85	0.85	0.85	0.90	0.90	0.90	0.90	0.91	0.96	0.96	0.96	0.96	0.96
	110°F 43.0°C	TC	6377	6386	6393	6393	6402	6762	6770	6776	6778	6786	7166	7175	7183	7184	7192	7597	7606	7614	7615	7625
		S/T	0.55	0.64	0.73	0.73	0.83	0.51	0.60	0.69	0.69	0.78	0.49	0.57	0.65	0.65	0.74	0.46	0.54	0.61	0.61	0.70
		PI	0.69	0.69	0.69	0.69	0.69	0.73	0.73	0.73	0.73	0.73	0.77	0.77	0.77	0.77	0.77	0.82	0.82	0.82	0.82	0.82
	115°F 46.0°C	TC	4989	4996	5002	5002	5009	5290	5296	5302	5303	5309	5606	5614	5620	5621	5627	5944	5950	5957	5958	5965
		S/T	0.57	0.66	0.75	0.75	0.86	0.53	0.63	0.71	0.71	0.81	0.50	0.59	0.67	0.67	0.76	0.47	0.56	0.63	0.63	0.72
		PI	0.56	0.56	0.56	0.56	0.57	0.60	0.60	0.60	0.60	0.60	0.63	0.63	0.63	0.63	0.64	0.67	0.67	0.67	0.67	0.67
	122°F 50.0°C	TC	3139	3143	3147	3147	3151	3328	3332	3335	3336	3340	3527	3532	3536	3536	3540	3740	3744	3748	3748	3753
		S/T	0.59	0.69	0.79	0.79	0.90	0.56	0.65	0.74	0.74	0.85	0.53	0.62	0.70	0.70	0.80	0.50	0.58	0.66	0.66	0.75
		PI	0.40	0.40	0.40	0.40	0.40	0.42	0.42	0.42	0.42	0.43	0.45	0.45	0.45	0.45	0.45	0.48	0.48	0.48	0.48	0.48

Table 9: COOLING PERFORMANCE 12k (Continued)

AIRFLOW (CFM)	OUTDOOR DB °F (°C)	ID WB °F (°C)	60.8°F(16.0°C)					64.4°F(18.0°C)					67°F(19.4°C)					71.6°F(22.0°C)				
		ID DB °F (°C))	73.4°F 23.0°C	77.0°F 25.0°C	80.0°F 26.7°C	80.6°F 27.0°C	84.2°F 29.0°C	73.4°F 23.0°C	77.0°F 25.0°C	80.0°F 26.7°C	80.6°F 27.0°C	84.2°F 29.0°C	73.4°F 23.0°C	77.0°F 25.0°C	80.0°F 26.7°C	80.6°F 27.0°C	84.2°F 29.0°C	73.4°F 23.0°C	77.0°F(25.0°C	80.0°F 26.7°C	80.6°F 27.0°C	84.2°F 29.0°C
324	-22°F -30.0°C	TC																				
		S/T																				
		PI																				
	-13°F -25.0°C	TC	7860	7871	7880	7880	7890	8334	8344	8352	8354	8364	8832	8844	8853	8855	8865	9364	9374	9385	9386	9398
		S/T	0.53	0.63	0.71	0.71	0.81	0.50	0.59	0.67	0.67	0.77	0.47	0.56	0.63	0.63	0.72	0.45	0.53	0.60	0.60	0.68
		PI	0.40	0.40	0.40	0.40	0.40	0.42	0.42	0.42	0.42	0.42	0.44	0.44	0.45	0.45	0.45	0.47	0.47	0.47	0.47	0.47
	-4°F -20.0°C	TC	8465	8476	8486	8486	8497	8975	8986	8995	8997	9007	9511	9524	9534	9536	9547	10085	10096	10107	10108	10121
		S/T	0.54	0.64	0.72	0.72	0.82	0.51	0.60	0.68	0.68	0.78	0.48	0.57	0.64	0.64	0.73	0.46	0.53	0.61	0.61	0.69
		PI	0.41	0.41	0.41	0.41	0.41	0.43	0.43	0.43	0.43	0.44	0.46	0.46	0.46	0.46	0.46	0.49	0.49	0.49	0.49	0.49
	0°F -17.8°C	TC	8734	8746	8755	8755	8767	9260	9271	9280	9282	9293	9813	9826	9837	9839	9850	10405	10416	10427	10429	10442
		S/T	0.55	0.64	0.73	0.73	0.83	0.52	0.61	0.69	0.69	0.78	0.49	0.57	0.65	0.65	0.74	0.46	0.54	0.61	0.61	0.70
		PI	0.42	0.42	0.42	0.42	0.42	0.44	0.44	0.44	0.44	0.44	0.47	0.47	0.47	0.47	0.47	0.49	0.50	0.50	0.50	0.50
	5°F -15.0°C	TC	9070	9082	9092	9092	9104	9616	9628	9637	9639	9651	10191	10204	10215	10217	10229	10805	10817	10828	10830	10844
		S/T	0.55	0.65	0.74	0.74	0.84	0.52	0.61	0.69	0.69	0.79	0.49	0.58	0.65	0.65	0.75	0.46	0.54	0.62	0.62	0.70
		PI	0.42	0.42	0.42	0.42	0.42	0.45	0.45	0.45	0.45	0.45	0.48	0.48	0.48	0.48	0.48	0.50	0.50	0.51	0.51	0.51
	14°F -10.0°C	TC	10371	10385	10396	10396	10410	10996	11009	11020	11022	11035	11653	11668	11681	11683	11696	12355	12368	12382	12384	12399
		S/T	0.54	0.64	0.72	0.72	0.82	0.51	0.60	0.68	0.68	0.78	0.48	0.57	0.64	0.64	0.73	0.45	0.53	0.61	0.61	0.69
		PI	0.44	0.44	0.44	0.44	0.44	0.47	0.47	0.47	0.47	0.47	0.50	0.50	0.50	0.50	0.50	0.53	0.53	0.53	0.53	0.53
	17°F -8.3°C	TC	10804	10819	10831	10831	10846	11455	11469	11480	11483	11496	12140	12156	12169	12171	12185	12871	12885	12899	12901	12917
		S/T	0.54	0.63	0.72	0.72	0.82	0.51	0.60	0.68	0.68	0.77	0.48	0.56	0.64	0.64	0.73	0.45	0.53	0.60	0.60	0.69
		PI	0.45	0.45	0.45	0.45	0.45	0.48	0.48	0.48	0.48	0.48	0.51	0.51	0.51	0.51	0.51	0.54	0.54	0.54	0.54	0.54
	23°F -5.0°C	TC	10736	10750	10762	10762	10777	11383	11396	11407	11410	11423	12063	12078	12092	12094	12108	12789	12803	12817	12819	12835
		S/T	0.53	0.63	0.71	0.71	0.81	0.50	0.59	0.67	0.67	0.76	0.47	0.56	0.63	0.63	0.72	0.45	0.52	0.60	0.60	0.68
		PI	0.44	0.44	0.45	0.45	0.45	0.47	0.47	0.47	0.47	0.47	0.50	0.50	0.50	0.50	0.50	0.53	0.53	0.53	0.53	0.53
	35°F 1.7°C	TC	10598	10612	10624	10624	10639	11237	11250	11261	11263	11277	11908	11924	11937	11939	11952	12626	12639	12653	12655	12671
		S/T	0.52	0.61	0.70	0.70	0.79	0.49	0.58	0.66	0.66	0.75	0.46	0.55	0.62	0.62	0.71	0.44	0.51	0.58	0.58	0.67
		PI	0.43	0.43	0.43	0.43	0.43	0.46	0.46	0.46	0.46	0.46	0.49	0.49	0.49	0.49	0.49	0.52	0.52	0.52	0.52	0.52
	41°F 5.0°C	TC	10094	10108	10119	10119	10133	10703	10715	10726	10728	10741	11342	11357	11370	11372	11384	12026	12039	12052	12054	12069
		S/T	0.53	0.63	0.71	0.71	0.81	0.50	0.59	0.67	0.67	0.77	0.48	0.56	0.63	0.63	0.72	0.45	0.53	0.60	0.60	0.68
		PI	0.40	0.40	0.40	0.40	0.40	0.42	0.42	0.42	0.42	0.42	0.45	0.45	0.45	0.45	0.45	0.47	0.47	0.48	0.48	0.48
	47°F 8.3°C	TC	9591	9604	9614	9614	9627	10169	10181	10191	10193	10205	10776	10790	10802	10804	10816	11425	11438	11450	11452	11466
		S/T	0.55	0.64	0.73	0.73	0.83	0.52	0.60	0.69	0.69	0.78	0.49	0.57	0.65	0.65	0.74	0.46	0.54	0.61	0.61	0.70
		PI	0.36	0.36	0.36	0.36	0.36	0.38	0.39	0.39	0.39	0.39	0.41	0.41	0.41	0.41	0.41	0.43	0.43	0.43	0.43	0.43
	50°F 10.0°C	TC	9542	9555	9565	9566	9579	10117	10129	10139	10141	10153	10722	10735	10747	10749	10761	11368	11380	11392	11394	11408
		S/T	0.54	0.63	0.72	0.72	0.82	0.51	0.60	0.68	0.68	0.77	0.48	0.56	0.64	0.64	0.73	0.45	0.53	0.60	0.60	0.69
		PI	0.38	0.38	0.38	0.38	0.38	0.40	0.40	0.40	0.40	0.40	0.42	0.42	0.43	0.43	0.43	0.45	0.45	0.45	0.45	0.45
	59°F 15.0°C	TC	9396	9409	9419	9420	9432	9963	9974	9984	9986	9998	10558	10571	10583	10585	10597	11194	11206	11218	11220	11234
		S/T	0.52	0.61	0.70	0.70	0.79	0.49	0.58	0.66	0.66	0.75	0.46	0.54	0.62	0.62	0.71	0.44	0.51	0.58	0.58	0.67
		PI	0.42	0.42	0.42	0.42	0.42	0.45	0.45	0.45	0.45	0.45	0.47	0.47	0.47	0.47	0.48	0.50	0.50	0.50	0.50	0.50
	68°F 20.0°C	TC	9251	9263	9273	9273	9286	9808	9820	9829	9831	9843	10394	10407	10419	10421	10433	11020	11032	11044	11046	11060
		S/T	0.50	0.59	0.67	0.67	0.76	0.47	0.56	0.63	0.63	0.72	0.45	0.53	0.60	0.60	0.68	0.42	0.50	0.56	0.56	0.64
		PI	0.46	0.47	0.47	0.47	0.47	0.49	0.49	0.49	0.49	0.49	0.52	0.52	0.52	0.52	0.52	0.55	0.55	0.56	0.56	0.56
	77°F 25.0°C	TC	9105	9117	9127	9127	9140	9653	9665	9674	9676	9688	10230	10243	10255	10257	10268	10847	10858	10870	10872	10885
		S/T	0.48	0.57	0.65	0.65	0.74	0.46	0.54	0.61	0.61	0.69	0.43	0.51	0.57	0.57	0.66	0.41	0.48	0.54	0.54	0.62
		PI	0.51	0.51	0.51	0.51	0.51	0.54	0.54	0.54	0.54	0.54	0.57	0.57	0.57	0.57	0.57	0.61	0.61	0.61	0.61	0.61
	82°F 27.8°C	TC	9270	9282	9292	9293	9305	9829	9840	9850	9852	9864	10416	10429	10441	10443	10455	11043	11055	11067	11069	11083
		S/T	0.49	0.57	0.65	0.65	0.74	0.46	0.54	0.61	0.61	0.70	0.43	0.51	0.58	0.58	0.66	0.41	0.48	0.55	0.55	0.62
		PI	0.60	0.60	0.60	0.60	0.60	0.64	0.64	0.64	0.64	0.64	0.68	0.68	0.68	0.68	0.68	0.72	0.72	0.72	0.72	0.72
	86°F 30.0°C	TC	9713	9726	9736	9737	9750	10298	10310	10321	10323	10335	10913	10928	10940	10942	10954	11571	11584	11596	11598	11612
		S/T	0.51	0.60	0.68	0.68	0.78	0.48	0.56	0.64	0.64	0.73	0.45	0.53	0.61	0.61	0.69	0.43	0.50	0.57	0.57	0.65
		PI	0.76	0.76	0.76	0.76	0.76	0.81	0.81	0.81	0.81	0.81	0.86	0.86	0.86	0.86	0.86	0.91	0.91	0.91	0.91	0.91
	95°F 35.0°C	TC	10709	10724	10735	10736	10750	11355	11368	11379	11381	11395	12033	12049	12062	12064	12078	12758	12772	12786	12788	12804
		S/T	0.56	0.66	0.75	0.75	0.85	0.53	0.62	0.70	0.70	0.80	0.50	0.58	0.66	0.66	0.76	0.47	0.55	0.63	0.63	0.71
		PI	1.12	1.12	1.12	1.12	1.13	1.19	1.19	1.19	1.19	1.19	1.26	1.26	1.26	1.26	1.26	1.34	1.34	1.34	1.34	1.34
	104°F 40.0°C	TC	8582	8594	8603	8603	8615	9099	9110	9119	9121	9132	9643	9656	9666	9668	9679	10224	10235	10246	10248	10261
		S/T	0.60	0.70	0.80	0.80	0.91	0.57	0.66	0.76	0.76	0.86	0.53	0.63	0.71	0.71	0.81	0.50	0.59	0.67	0.67	0.77
		PI	0.90	0.90	0.90	0.90	0.91	0.96	0.96	0.96	0.96	0.96	1.01	1.02	1.02	1.02	1.02	1.07	1.08	1.08	1.08	1.08
	110°F 43.0°C	TC	7306	7316	7324	7324	7334	7746	7756	7763	7765	7774	8209	8220	8229	8230	8240	8704	8713	8723	8724	8735
		S/T	0.63	0.73	0.83	0.83	0.95	0.59	0.69	0.79	0.79	0.90	0.56	0.65	0.74	0.74	0.85	0.52	0.62	0.70	0.70	0.80
		PI	0.77	0.77	0.77	0.77	0.77	0.82	0.82	0.82	0.82	0.82	0.87	0.87	0.87	0.87	0.87	0.92	0.92	0.92	0.92	0.92
	115°F 46.0°C	TC	5716	5724	5730	5730	5738	6061	6068	6074	6075	6082	6423	6431	6438	6439	6447	6810	6817	6824	6826	6834
		S/T	0.65	0.76	0.86	0.86	0.98	0.61	0.72	0.81	0.81	0.93	0.58	0.68	0.77	0.77	0.88	0.54	0.64	0.72	0.72	0.83
		PI	0.63	0.63	0.63	0.63	0.64	0.67	0.67	0.67	0.67	0.67	0.71	0.71	0.71	0.71	0.71	0.75	0.75	0.76	0.76	0.76
	122°F 50.0°C	TC	3596	3601	3605	3605	3610	3813	3817	3821	3822	3826	4041	4046	4050	4051	4056	4284	4289	4293	4294	4299
		S/T	0.68	0.79	0.90	0.90	1.00	0.64	0.75	0.85	0.85	0.97	0.60	0.71	0.80	0.80	0.92	0.57	0.67	0.76	0.76	0.86
		PI	0.45	0.45	0.45	0.45	0.45	0.48	0.48	0.48	0.48	0.48	0.50	0.51	0.51	0.51	0.51	0.54	0.54	0.54	0.54	0.54

Table 9: COOLING PERFORMANCE 12k (Continued)

AIRFLOW (CFM)	OUTDOOR DB °F (°C)	ID WB °F (°C)	60.8°F(16.0°C)					64.4°F(18.0°C)					67°F(19.4°C)					71.6°F(22.0°C)				
		ID DB °F (°C))	73.4°F 23.0°C	77.0°F 25.0°C	80.0°F 26.7°C	80.6°F 27.0°C	84.2°F 29.0°C	73.4°F 23.0°C	77.0°F 25.0°C	80.0°F 26.7°C	80.6°F 27.0°C	84.2°F 29.0°C	73.4°F 23.0°C	77.0°F 25.0°C	80.0°F 26.7°C	80.6°F 27.0°C	84.2°F 29.0°C	73.4°F 23.0°C	77.0°F(25.0°C	80.0°F 26.7°C	80.6°F 27.0°C	84.2°F 29.0°C
382	-22°F -30.0°C	TC																				
		S/T																				
		PI																				
	-13°F -25.0°C	TC	9005	9017	9027	9027	9040	9548	9559	9569	9571	9582	10118	10131	10143	10145	10156	10728	10740	10751	10753	10766
		S/T	0.61	0.72	0.82	0.82	0.93	0.58	0.68	0.77	0.77	0.88	0.54	0.64	0.73	0.73	0.83	0.51	0.60	0.68	0.68	0.78
		PI	0.45	0.45	0.45	0.45	0.45	0.48	0.48	0.48	0.48	0.48	0.50	0.50	0.50	0.51	0.51	0.53	0.53	0.54	0.54	0.54
	-4°F -20.0°C	TC	9698	9711	9721	9722	9735	10282	10295	10305	10307	10319	10897	10911	10923	10925	10937	11553	11566	11578	11580	11595
		S/T	0.62	0.73	0.83	0.83	0.94	0.59	0.69	0.78	0.78	0.89	0.55	0.65	0.74	0.74	0.84	0.52	0.61	0.70	0.70	0.79
		PI	0.46	0.46	0.47	0.47	0.47	0.49	0.49	0.49	0.49	0.49	0.52	0.52	0.52	0.52	0.52	0.55	0.55	0.55	0.55	0.56
	0°F -17.8°C	TC	10006	10019	10030	10030	10044	10609	10621	10632	10634	10647	11243	11257	11270	11272	11284	11920	11933	11946	11948	11963
		S/T	0.63	0.73	0.84	0.84	0.95	0.59	0.69	0.79	0.79	0.90	0.56	0.65	0.74	0.74	0.85	0.53	0.62	0.70	0.70	0.80
		PI	0.47	0.47	0.47	0.47	0.47	0.50	0.50	0.50	0.50	0.50	0.53	0.53	0.53	0.53	0.53	0.56	0.56	0.56	0.56	0.56
	5°F -15.0°C	TC	10391	10405	10416	10416	10430	11017	11030	11041	11043	11056	11675	11690	11703	11705	11718	12378	12392	12405	12407	12423
		S/T	0.63	0.74	0.84	0.84	0.96	0.60	0.70	0.80	0.80	0.91	0.56	0.66	0.75	0.75	0.86	0.53	0.62	0.71	0.71	0.81
		PI	0.48	0.48	0.48	0.48	0.48	0.51	0.51	0.51	0.51	0.51	0.54	0.54	0.54	0.54	0.54	0.57	0.57	0.57	0.57	0.57
	14°F -10.0°C	TC	11881	11897	11910	11910	11926	12597	12612	12624	12627	12642	13350	13367	13382	13384	13399	14154	14169	14185	14187	14205
		S/T	0.62	0.73	0.83	0.83	0.94	0.59	0.69	0.78	0.78	0.89	0.55	0.65	0.74	0.74	0.84	0.52	0.61	0.69	0.69	0.79
		PI	0.50	0.50	0.50	0.50	0.50	0.53	0.53	0.53	0.53	0.54	0.57	0.57	0.57	0.57	0.57	0.60	0.60	0.60	0.60	0.60
	17°F -8.3°C	TC	12378	12394	12408	12408	12425	13124	13139	13152	13155	13171	13908	13926	13941	13944	13960	14746	14762	14778	14780	14799
		S/T	0.62	0.72	0.82	0.82	0.94	0.58	0.68	0.78	0.78	0.88	0.55	0.64	0.73	0.73	0.83	0.52	0.61	0.69	0.69	0.79
		PI	0.51	0.51	0.51	0.51	0.51	0.54	0.54	0.54	0.54	0.54	0.57	0.57	0.58	0.58	0.58	0.61	0.61	0.61	0.61	0.61
	23°F -5.0°C	TC	12299	12316	12329	12329	12346	13040	13056	13069	13071	13087	13819	13837	13853	13855	13871	14652	14668	14684	14686	14704
		S/T	0.61	0.72	0.81	0.81	0.93	0.58	0.68	0.77	0.77	0.88	0.54	0.64	0.72	0.72	0.83	0.51	0.60	0.68	0.68	0.78
		PI	0.50	0.50	0.51	0.51	0.51	0.53	0.54	0.54	0.54	0.54	0.57	0.57	0.57	0.57	0.57	0.60	0.60	0.60	0.60	0.60
	35°F 1.7°C	TC	12142	12158	12171	12172	12188	12873	12888	12901	12904	12919	13642	13660	13675	13678	13693	14464	14480	14496	14498	14516
		S/T	0.60	0.70	0.80	0.80	0.91	0.56	0.66	0.75	0.75	0.86	0.53	0.62	0.71	0.71	0.81	0.50	0.59	0.67	0.67	0.76
		PI	0.49	0.49	0.49	0.49	0.49	0.52	0.52	0.52	0.52	0.52	0.55	0.55	0.55	0.55	0.55	0.58	0.59	0.59	0.59	0.59
	41°F 5.0°C	TC	11564	11580	11592	11593	11609	12261	12276	12288	12290	12305	12994	13011	13025	13028	13042	13777	13792	13807	13809	13826
		S/T	0.61	0.72	0.82	0.82	0.93	0.58	0.68	0.77	0.77	0.88	0.54	0.64	0.73	0.73	0.83	0.51	0.60	0.69	0.69	0.78
		PI	0.45	0.45	0.45	0.45	0.45	0.48	0.48	0.48	0.48	0.48	0.51	0.51	0.51	0.51	0.51	0.54	0.54	0.54	0.54	0.54
	47°F 8.3°C	TC	10987	11002	11014	11014	11029	11650	11663	11675	11677	11691	12346	12362	12375	12378	12391	13089	13104	13118	13120	13136
		S/T	0.63	0.73	0.83	0.83	0.95	0.59	0.69	0.79	0.79	0.90	0.56	0.65	0.74	0.74	0.85	0.53	0.62	0.70	0.70	0.80
		PI	0.41	0.41	0.41	0.41	0.41	0.44	0.44	0.44	0.44	0.44	0.46	0.46	0.46	0.46	0.46	0.49	0.49	0.49	0.49	0.49
	50°F 10.0°C	TC	10932	10946	10958	10959	10973	11590	11604	11616	11618	11632	12283	12299	12313	12315	12329	13023	13037	13051	13053	13070
		S/T	0.62	0.73	0.82	0.82	0.94	0.58	0.68	0.78	0.78	0.89	0.55	0.65	0.73	0.73	0.84	0.52	0.61	0.69	0.69	0.79
		PI	0.43	0.43	0.43	0.43	0.43	0.45	0.45	0.46	0.46	0.46	0.48	0.48	0.48	0.48	0.48	0.51	0.51	0.51	0.51	0.51
	59°F 15.0°C	TC	10765	10779	10791	10791	10806	11413	11427	11438	11440	11454	12095	12111	12125	12127	12140	12824	12838	12852	12854	12870
		S/T	0.60	0.70	0.80	0.80	0.91	0.56	0.66	0.75	0.75	0.86	0.53	0.62	0.71	0.71	0.81	0.50	0.59	0.67	0.67	0.76
		PI	0.48	0.48	0.48	0.48	0.48	0.51	0.51	0.51	0.51	0.51	0.54	0.54	0.54	0.54	0.54	0.57	0.57	0.57	0.57	0.57
	68°F 20.0°C	TC	10598	10612	10623	10624	10638	11236	11250	11261	11263	11276	11908	11923	11936	11939	11952	12625	12639	12653	12655	12670
		S/T	0.58	0.68	0.77	0.77	0.88	0.54	0.64	0.72	0.72	0.83	0.51	0.60	0.68	0.68	0.78	0.48	0.57	0.65	0.65	0.74
		PI	0.53	0.53	0.53	0.53	0.53	0.56	0.56	0.56	0.56	0.56	0.59	0.59	0.59	0.59	0.59	0.63	0.63	0.63	0.63	0.63
	77°F 25.0°C	TC	10431	10445	10456	10456	10471	11059	11072	11083	11086	11099	11720	11735	11748	11751	11764	12426	12440	12453	12455	12471
		S/T	0.55	0.65	0.74	0.74	0.84	0.52	0.61	0.70	0.70	0.80	0.49	0.58	0.66	0.66	0.75	0.47	0.55	0.62	0.62	0.71
		PI	0.58	0.58	0.58	0.58	0.58	0.61	0.61	0.61	0.61	0.61	0.65	0.65	0.65	0.65	0.65	0.69	0.69	0.69	0.69	0.69
	82°F 27.8°C	TC	10620	10634	10646	10646	10661	11260	11273	11284	11287	11300	11933	11948	11962	11964	11977	12652	12665	12679	12681	12697
		S/T	0.56	0.66	0.75	0.75	0.85	0.53	0.62	0.70	0.70	0.80	0.50	0.58	0.66	0.66	0.76	0.47	0.55	0.63	0.63	0.71
		PI	0.68	0.68	0.68	0.68	0.68	0.72	0.72	0.72	0.72	0.73	0.77	0.77	0.77	0.77	0.77	0.81	0.81	0.81	0.81	0.82
	86°F 30.0°C	TC	11127	11142	11154	11155	11170	11798	11812	11824	11826	11840	12503	12519	12533	12535	12549	13256	13270	13285	13287	13304
		S/T	0.58	0.69	0.78	0.78	0.89	0.55	0.65	0.74	0.74	0.84	0.52	0.61	0.69	0.69	0.79	0.49	0.58	0.65	0.65	0.75
		PI	0.86	0.86	0.87	0.87	0.87	0.92	0.92	0.92	0.92	0.92	0.97	0.97	0.97	0.97	0.97	1.03	1.03	1.03	1.03	1.03
	95°F 35.0°C	TC	12269	12285	12299	12299	12316	13008	13024	13036	13039	13054	13785	13803	13819	13821	13837	14616	14632	14648	14650	14668
		S/T	0.64	0.75	0.85	0.85	0.97	0.60	0.71	0.81	0.81	0.92	0.57	0.67	0.76	0.76	0.87	0.54	0.63	0.72	0.72	0.82
		PI	1.27	1.27	1.28	1.28	1.28	1.35	1.35	1.35	1.35	1.35	1.43	1.43	1.43	1.43	1.43	1.52	1.52	1.52	1.52	1.52
	104°F 40.0°C	TC	9832	9845	9856	9856	9870	10425	10437	10447	10449	10462	11047	11062	11074	11076	11088	11713	11726	11739	11740	11755
		S/T	0.69	0.81	0.92	0.92	1.00	0.65	0.76	0.87	0.87	0.99	0.61	0.72	0.82	0.82	0.93	0.58	0.68	0.77	0.77	0.88
		PI	1.02	1.03	1.03	1.03	1.03	1.09	1.09	1.09	1.09	1.09	1.15	1.15	1.15	1.15	1.15	1.22	1.22	1.22	1.22	1.22
	110°F 43.0°C	TC	8370	8381	8390	8391	8402	8874	8885	8894	8895	8906	9405	9417	9427	9429	9440	9971	9982	9993	9995	10007
		S/T	0.72	0.84	0.96	0.96	1.00	0.68	0.79	0.90	0.90	1.00	0.64	0.75	0.85	0.85	0.97	0.60	0.71	0.80	0.80	0.91
		PI	0.87	0.88	0.88	0.88	0.88	0.93	0.93	0.93	0.93	0.93	0.98	0.98	0.99	0.99	0.99	1.04	1.04	1.04	1.04	1.05
	115°F 46.0°C	TC	6549	6557	6564	6565	6574	6943	6951	6958	6960	6968	7358	7368	7376	7377	7385	7801	7810	7818	7820	7829
		S/T	0.74	0.87	0.99	0.99	1.00	0.70	0.82	0.93	0.93	1.00	0.66	0.77	0.88	0.88	1.00	0.62	0.73	0.83	0.83	0.95
		PI	0.72	0.72	0.72	0.72	0.72	0.76	0.76	0.76	0.76	0.76	0.81	0.81	0.81	0.81	0.81	0.86	0.86	0.86	0.86	0.86
	122°F 50.0°C	TC	4120	4125	4130	4130	4136	4368	4373	4378	4379	4384	4629	4635	4640	4641	4646	4908	4913	4919	4920	4926
		S/T	0.75	0.88	1.00	1.00	1.00	0.73	0.86	0.98	0.98	1.00	0.69	0.81	0.92	0.92	1.00	0.65	0.76	0.87	0.87	0.99
		PI	0.51	0.51	0.51	0.51	0.51	0.54	0.54	0.54	0.54	0.54	0.57	0.57	0.57	0.57	0.57	0.61	0.61	0.61	0.61	0.61

Table 10: COOLING PERFORMANCE 18k

AIRFLOW (CFM)	OUTDOOR DB °F (°C)	ID WB °F (°C)	60.8°F(16.0°C)					64.4°F(18.0°C)					67°F(19.4°C)					71.6°F(22.0°C)				
		ID DB °F (°C))	73.4°F 23.0°C	77.0°F 25.0°C	80.0°F 26.7°C	80.6°F 27.0°C	84.2°F 29.0°C	73.4°F 23.0°C	77.0°F 25.0°C	80.0°F 26.7°C	80.6°F 27.0°C	84.2°F 29.0°C	73.4°F 23.0°C	77.0°F 25.0°C	80.0°F 26.7°C	80.6°F 27.0°C	84.2°F 29.0°C	73.4°F 23.0°C	77.0°F(25.0°C	80.0°F 26.7°C	80.6°F 27.0°C	84.2°F 29.0°C
153	-22°F -30.0°C	TC																				
		S/T																				
		PI																				
	-13°F -25.0°C	TC	5989	5997	6004	6004	6012	6350	6357	6364	6365	6373	6729	6738	6746	6747	6754	7135	7143	7150	7151	7160
		S/T	0.41	0.48	0.54	0.54	0.62	0.38	0.45	0.51	0.51	0.58	0.36	0.42	0.48	0.48	0.55	0.34	0.40	0.46	0.46	0.52
		PI	0.32	0.32	0.32	0.32	0.32	0.33	0.34	0.34	0.34	0.34	0.35	0.36	0.36	0.36	0.36	0.38	0.38	0.38	0.38	0.38
	-4°F -20.0°C	TC	6450	6458	6465	6466	6474	6838	6847	6853	6855	6863	7247	7256	7264	7266	7274	7684	7692	7700	7702	7711
		S/T	0.41	0.49	0.55	0.55	0.63	0.39	0.46	0.52	0.52	0.59	0.37	0.43	0.49	0.49	0.56	0.35	0.41	0.46	0.46	0.53
		PI	0.33	0.33	0.33	0.33	0.33	0.35	0.35	0.35	0.35	0.35	0.37	0.37	0.37	0.37	0.37	0.39	0.39	0.39	0.39	0.39
	0°F -17.8°C	TC	6654	6663	6671	6671	6680	7056	7064	7071	7072	7081	7477	7487	7495	7497	7505	7928	7936	7945	7946	7956
		S/T	0.42	0.49	0.56	0.56	0.63	0.39	0.46	0.52	0.52	0.60	0.37	0.43	0.49	0.49	0.56	0.35	0.41	0.47	0.47	0.53
		PI	0.33	0.33	0.33	0.33	0.33	0.35	0.35	0.35	0.35	0.35	0.37	0.37	0.37	0.37	0.37	0.40	0.40	0.40	0.40	0.40
	5°F -15.0°C	TC	6910	6920	6927	6928	6937	7327	7336	7343	7344	7353	7765	7775	7783	7785	7794	8232	8241	8250	8252	8262
		S/T	0.42	0.49	0.56	0.56	0.64	0.40	0.47	0.53	0.53	0.60	0.37	0.44	0.50	0.50	0.57	0.35	0.41	0.47	0.47	0.54
		PI	0.34	0.34	0.34	0.34	0.34	0.36	0.36	0.36	0.36	0.36	0.38	0.38	0.38	0.38	0.38	0.40	0.40	0.40	0.40	0.40
	14°F -10.0°C	TC	7902	7912	7921	7921	7932	8378	8388	8396	8398	8408	8878	8890	8900	8901	8911	9413	9424	9434	9435	9447
		S/T	0.41	0.48	0.55	0.55	0.63	0.39	0.46	0.52	0.52	0.59	0.37	0.43	0.49	0.49	0.56	0.35	0.41	0.46	0.46	0.53
		PI	0.35	0.35	0.36	0.36	0.36	0.38	0.38	0.38	0.38	0.38	0.40	0.40	0.40	0.40	0.40	0.42	0.42	0.42	0.42	0.42
	17°F -8.3°C	TC	8232	8243	8252	8252	8264	8728	8739	8747	8749	8759	9250	9262	9272	9274	9284	9807	9818	9828	9830	9842
		S/T	0.41	0.48	0.55	0.55	0.62	0.39	0.45	0.52	0.52	0.59	0.36	0.43	0.49	0.49	0.55	0.34	0.40	0.46	0.46	0.52
		PI	0.36	0.36	0.36	0.36	0.36	0.38	0.38	0.38	0.38	0.38	0.40	0.40	0.41	0.41	0.41	0.43	0.43	0.43	0.43	0.43
	23°F -5.0°C	TC	8180	8191	8200	8200	8211	8673	8683	8692	8693	8704	9191	9203	9213	9215	9225	9745	9755	9766	9767	9779
		S/T	0.41	0.48	0.54	0.54	0.62	0.38	0.45	0.51	0.51	0.58	0.36	0.42	0.48	0.48	0.55	0.34	0.40	0.45	0.45	0.52
		PI	0.36	0.36	0.36	0.36	0.36	0.38	0.38	0.38	0.38	0.38	0.40	0.40	0.40	0.40	0.40	0.42	0.42	0.42	0.42	0.42
	35°F 1.7°C	TC	8075	8086	8095	8095	8106	8562	8572	8580	8582	8592	9073	9085	9095	9097	9107	9620	9630	9641	9642	9654
		S/T	0.40	0.47	0.53	0.53	0.60	0.38	0.44	0.50	0.50	0.57	0.35	0.42	0.47	0.47	0.54	0.33	0.39	0.45	0.45	0.51
		PI	0.35	0.35	0.35	0.35	0.35	0.37	0.37	0.37	0.37	0.37	0.39	0.39	0.39	0.39	0.39	0.41	0.41	0.41	0.41	0.41
	41°F 5.0°C	TC	7691	7701	7710	7710	7721	8155	8164	8172	8174	8184	8642	8653	8663	8664	8674	9163	9172	9182	9184	9195
		S/T	0.41	0.48	0.54	0.54	0.62	0.38	0.45	0.51	0.51	0.58	0.36	0.43	0.48	0.48	0.55	0.34	0.40	0.46	0.46	0.52
		PI	0.32	0.32	0.32	0.32	0.32	0.34	0.34	0.34	0.34	0.34	0.36	0.36	0.36	0.36	0.36	0.38	0.38	0.38	0.38	0.38
	47°F 8.3°C	TC	7307	7317	7325	7325	7335	7748	7757	7765	7766	7775	8211	8221	8230	8232	8241	8705	8715	8724	8726	8736
		S/T	0.42	0.49	0.55	0.55	0.63	0.39	0.46	0.52	0.52	0.60	0.37	0.43	0.49	0.49	0.56	0.35	0.41	0.47	0.47	0.53
		PI	0.29	0.29	0.29	0.29	0.29	0.31	0.31	0.31	0.31	0.31	0.33	0.33	0.33	0.33	0.33	0.35	0.35	0.35	0.35	0.35
	50°F 10.0°C	TC	7270	7280	7288	7288	7298	7708	7718	7725	7727	7736	8169	8180	8189	8190	8199	8661	8671	8680	8681	8692
		S/T	0.41	0.48	0.55	0.55	0.63	0.39	0.46	0.52	0.52	0.59	0.37	0.43	0.49	0.49	0.56	0.35	0.41	0.46	0.46	0.53
		PI	0.30	0.30	0.30	0.30	0.30	0.32	0.32	0.32	0.32	0.32	0.34	0.34	0.34	0.34	0.34	0.36	0.36	0.36	0.36	0.36
	59°F 15.0°C	TC	7159	7169	7177	7177	7187	7591	7600	7607	7609	7618	8044	8055	8064	8065	8074	8529	8538	8547	8549	8559
		S/T	0.40	0.47	0.53	0.53	0.60	0.37	0.44	0.50	0.50	0.57	0.35	0.41	0.47	0.47	0.54	0.33	0.39	0.44	0.44	0.51
		PI	0.34	0.34	0.34	0.34	0.34	0.36	0.36	0.36	0.36	0.36	0.38	0.38	0.38	0.38	0.38	0.40	0.40	0.40	0.40	0.40
	68°F 20.0°C	TC	7048	7058	7065	7066	7075	7473	7482	7489	7491	7500	7919	7930	7939	7940	7949	8397	8406	8415	8416	8427
		S/T	0.38	0.45	0.51	0.51	0.58	0.36	0.42	0.48	0.48	0.55	0.34	0.40	0.45	0.45	0.52	0.32	0.38	0.43	0.43	0.49
		PI	0.37	0.37	0.37	0.37	0.37	0.39	0.39	0.39	0.40	0.40	0.42	0.42	0.42	0.42	0.42	0.44	0.44	0.44	0.44	0.44
	77°F 25.0°C	TC	6937	6946	6954	6954	6964	7355	7364	7371	7373	7381	7795	7805	7813	7815	7824	8264	8273	8282	8284	8294
		S/T	0.37	0.43	0.49	0.49	0.56	0.35	0.41	0.46	0.46	0.53	0.33	0.39	0.44	0.44	0.50	0.31	0.36	0.41	0.41	0.47
		PI	0.41	0.41	0.41	0.41	0.41	0.43	0.43	0.43	0.43	0.43	0.46	0.46	0.46	0.46	0.46	0.48	0.48	0.49	0.49	0.49
	82°F 27.8°C	TC	7063	7073	7080	7080	7090	7489	7498	7505	7506	7515	7936	7946	7955	7957	7966	8414	8423	8433	8434	8444
		S/T	0.37	0.44	0.50	0.50	0.57	0.35	0.41	0.47	0.47	0.53	0.33	0.39	0.44	0.44	0.50	0.31	0.37	0.42	0.42	0.48
		PI	0.48	0.48	0.48	0.48	0.48	0.51	0.51	0.51	0.51	0.51	0.54	0.54	0.54	0.54	0.54	0.57	0.57	0.57	0.57	0.57
	86°F 30.0°C	TC	7400	7410	7418	7419	7429	7846	7856	7863	7865	7874	8315	8326	8335	8337	8346	8816	8826	8835	8837	8848
		S/T	0.39	0.46	0.52	0.52	0.59	0.37	0.43	0.49	0.49	0.56	0.35	0.41	0.46	0.46	0.53	0.33	0.38	0.44	0.44	0.50
		PI	0.61	0.61	0.61	0.61	0.61	0.65	0.65	0.65	0.65	0.65	0.68	0.68	0.69	0.69	0.69	0.72	0.73	0.73	0.73	0.73
	95°F 35.0°C	TC	8160	8171	8179	8180	8191	8651	8662	8670	8672	8682	9168	9180	9190	9192	9202	9721	9731	9742	9743	9755
		S/T	0.43	0.50	0.57	0.57	0.65	0.40	0.47	0.54	0.54	0.61	0.38	0.44	0.51	0.51	0.58	0.36	0.42	0.48	0.48	0.54
		PI	0.90	0.90	0.90	0.90	0.90	0.95	0.95	0.95	0.95	0.95	1.01	1.01	1.01	1.01	1.01	1.07	1.07	1.07	1.07	1.07
	104°F 40.0°C	TC	6539	6548	6555	6555	6564	6933	6941	6948	6949	6958	7347	7357	7365	7366	7375	7790	7798	7807	7808	7818
		S/T	0.46	0.54	0.61	0.61	0.70	0.43	0.51	0.58	0.58	0.66	0.41	0.48	0.54	0.54	0.62	0.38	0.45	0.51	0.51	0.58
		PI	0.72	0.72	0.72	0.72	0.72	0.76	0.77	0.77	0.77	0.77	0.81	0.81	0.81	0.81	0.81	0.86	0.86	0.86	0.86	0.86
	110°F 43.0°C	TC	5567	5574	5580	5580	5588	5902	5909	5915	5916	5923	6255	6263	6270	6271	6278	6632	6639	6646	6647	6655
		S/T	0.48	0.56	0.64	0.64	0.72	0.45	0.53	0.60	0.60	0.68	0.42	0.50	0.57	0.57	0.64	0.40	0.47	0.53	0.53	0.61
		PI	0.62	0.62	0.62	0.62	0.62	0.65	0.65	0.65	0.65	0.66	0.69	0.69	0.69	0.69	0.69	0.73	0.73	0.74	0.74	0.74
	115°F 46.0°C	TC	4355	4361	4366	4366	4372	4618	4623	4628	4629	4634	4894	4900	4905	4906	4912	5188	5194	5200	5201	5207
		S/T	0.49	0.58	0.66	0.66	0.75	0.47	0.55	0.62	0.62	0.71	0.44	0.52	0.59	0.59	0.67	0.41	0.49	0.55	0.55	0.63
		PI	0.51	0.51	0.51	0.51	0.51	0.54	0.54	0.54	0.54	0.54	0.57	0.57	0.57	0.57	0.57	0.60	0.60	0.60	0.60	0.60
	122°F 50.0°C	TC	2740	2744	2747	2747	2750	2905	2909	2911	2912	2915	3079	3083	3086	3087	3090	3264	3268	3271	3272	3276
		S/T	0.52	0.60	0.69	0.69	0.78	0.49	0.57	0.65	0.65	0.74	0.46	0.54	0.61	0.61	0.70	0.43	0.51	0.58	0.58	0.66
		PI	0.36	0.36	0.36	0.36	0.36	0.38	0.38	0.38	0.38	0.38	0.40	0.40	0.40	0.40	0.40	0.43	0.43	0.43	0.43	0.43

Manufacturer reserves the right to change, at any time, specifications and designs without notice and without obligations.

Table 10: COOLING PERFORMANCE 18k (Continued)

AIRFLOW (CFM)	OUTDOOR DB °F (°C)	ID WB °F (°C)	60.8°F(16.0°C)					64.4°F(18.0°C)					67°F(19.4°C)					71.6°F(22.0°C)				
		ID DB °F (°C))	73.4°F 23.0°C	77.0°F 25.0°C	80.0°F 26.7°C	80.6°F 27.0°C	84.2°F 29.0°C	73.4°F 23.0°C	77.0°F 25.0°C	80.0°F 26.7°C	80.6°F 27.0°C	84.2°F 29.0°C	73.4°F 23.0°C	77.0°F 25.0°C	80.0°F 26.7°C	80.6°F 27.0°C	84.2°F 29.0°C	73.4°F 23.0°C	77.0°F(25.0°C	80.0°F 26.7°C	80.6°F 27.0°C	84.2°F 29.0°C
194	-22°F -30.0°C	TC																				
		S/T																				
		PI																				
	-13°F -25.0°C	TC	6861	6870	6878	6878	6887	7275	7283	7291	7292	7301	7709	7719	7728	7729	7738	8174	8183	8192	8193	8203
		S/T	0.47	0.55	0.62	0.62	0.71	0.44	0.52	0.59	0.59	0.67	0.41	0.49	0.55	0.55	0.63	0.39	0.46	0.52	0.52	0.59
		PI	0.35	0.35	0.35	0.35	0.35	0.37	0.37	0.37	0.37	0.37	0.40	0.40	0.40	0.40	0.40	0.42	0.42	0.42	0.42	0.42
	-4°F -20.0°C	TC	7389	7399	7407	7407	7417	7834	7844	7851	7853	7862	8302	8313	8322	8324	8333	8803	8812	8822	8823	8834
		S/T	0.47	0.56	0.63	0.63	0.72	0.45	0.52	0.60	0.60	0.68	0.42	0.49	0.56	0.56	0.64	0.40	0.47	0.53	0.53	0.60
		PI	0.36	0.36	0.37	0.37	0.37	0.39	0.39	0.39	0.39	0.39	0.41	0.41	0.41	0.41	0.41	0.43	0.43	0.43	0.43	0.44
	0°F -17.8°C	TC	7624	7634	7642	7642	7653	8083	8093	8101	8102	8112	8566	8577	8587	8588	8598	9082	9092	9102	9103	9115
		S/T	0.48	0.56	0.64	0.64	0.73	0.45	0.53	0.60	0.60	0.68	0.42	0.50	0.57	0.57	0.65	0.40	0.47	0.53	0.53	0.61
		PI	0.37	0.37	0.37	0.37	0.37	0.39	0.39	0.39	0.39	0.39	0.42	0.42	0.42	0.42	0.42	0.44	0.44	0.44	0.44	0.44
	5°F -15.0°C	TC	7917	7927	7936	7936	7947	8394	8404	8412	8414	8424	8895	8907	8917	8919	8929	9431	9442	9452	9453	9465
		S/T	0.48	0.57	0.64	0.64	0.73	0.45	0.53	0.61	0.61	0.69	0.43	0.50	0.57	0.57	0.65	0.40	0.47	0.54	0.54	0.61
		PI	0.38	0.38	0.38	0.38	0.38	0.40	0.40	0.40	0.40	0.40	0.42	0.42	0.42	0.42	0.42	0.45	0.45	0.45	0.45	0.45
	14°F -10.0°C	TC	9052	9065	9074	9075	9087	9598	9609	9619	9621	9632	10171	10185	10196	10198	10209	10784	10796	10808	10809	10823
		S/T	0.47	0.55	0.63	0.63	0.72	0.45	0.52	0.59	0.59	0.68	0.42	0.49	0.56	0.56	0.64	0.40	0.47	0.53	0.53	0.60
		PI	0.39	0.39	0.40	0.40	0.40	0.42	0.42	0.42	0.42	0.42	0.44	0.44	0.44	0.44	0.44	0.47	0.47	0.47	0.47	0.47
	17°F -8.3°C	TC	9431	9444	9454	9454	9467	9999	10011	10021	10023	10035	10597	10610	10622	10624	10636	11235	11247	11260	11261	11275
		S/T	0.47	0.55	0.63	0.63	0.71	0.44	0.52	0.59	0.59	0.67	0.42	0.49	0.56	0.56	0.64	0.39	0.46	0.53	0.53	0.60
		PI	0.40	0.40	0.40	0.40	0.40	0.42	0.43	0.43	0.43	0.43	0.45	0.45	0.45	0.45	0.45	0.48	0.48	0.48	0.48	0.48
	23°F -5.0°C	TC	9371	9384	9394	9394	9407	9936	9947	9957	9959	9971	10529	10543	10555	10557	10568	11164	11176	11188	11190	11204
		S/T	0.47	0.55	0.62	0.62	0.71	0.44	0.51	0.58	0.59	0.67	0.41	0.49	0.55	0.55	0.63	0.39	0.46	0.52	0.52	0.59
		PI	0.40	0.40	0.40	0.40	0.40	0.42	0.42	0.42	0.42	0.42	0.44	0.44	0.45	0.45	0.45	0.47	0.47	0.47	0.47	0.47
	35°F 1.7°C	TC	9251	9263	9273	9274	9286	9808	9820	9830	9832	9843	10394	10408	10420	10421	10433	11021	11033	11045	11046	11060
		S/T	0.46	0.53	0.61	0.61	0.69	0.43	0.50	0.57	0.57	0.65	0.41	0.48	0.54	0.54	0.62	0.38	0.45	0.51	0.51	0.58
		PI	0.39	0.39	0.39	0.39	0.39	0.41	0.41	0.41	0.41	0.41	0.43	0.43	0.43	0.43	0.43	0.46	0.46	0.46	0.46	0.46
	41°F 5.0°C	TC	8811	8823	8833	8833	8845	9342	9353	9363	9364	9375	9900	9913	9924	9926	9937	10497	10508	10520	10521	10534
		S/T	0.47	0.55	0.62	0.62	0.71	0.44	0.52	0.59	0.59	0.67	0.42	0.49	0.55	0.55	0.63	0.39	0.46	0.52	0.52	0.60
		PI	0.35	0.35	0.35	0.35	0.36	0.38	0.38	0.38	0.38	0.38	0.40	0.40	0.40	0.40	0.40	0.42	0.42	0.42	0.42	0.42
	47°F 8.3°C	TC	8372	8383	8392	8392	8403	8876	8887	8895	8897	8908	9406	9419	9429	9431	9441	9973	9984	9995	9996	10009
		S/T	0.48	0.56	0.64	0.64	0.72	0.45	0.53	0.60	0.60	0.68	0.42	0.50	0.57	0.57	0.64	0.40	0.47	0.53	0.53	0.61
		PI	0.32	0.32	0.32	0.32	0.32	0.34	0.34	0.34	0.34	0.34	0.36	0.36	0.36	0.36	0.36	0.38	0.39	0.39	0.39	0.39
	50°F 10.0°C	TC	8329	8340	8349	8350	8361	8831	8842	8850	8852	8862	9359	9371	9381	9383	9393	9923	9933	9944	9946	9958
		S/T	0.47	0.55	0.63	0.63	0.72	0.44	0.52	0.59	0.59	0.68	0.42	0.49	0.56	0.56	0.64	0.40	0.46	0.53	0.53	0.60
		PI	0.34	0.34	0.34	0.34	0.34	0.36	0.36	0.36	0.36	0.36	0.38	0.38	0.38	0.38	0.38	0.40	0.40	0.40	0.40	0.40
	59°F 15.0°C	TC	8202	8213	8222	8222	8233	8696	8706	8715	8717	8727	9216	9228	9238	9240	9250	9771	9782	9792	9794	9806
		S/T	0.46	0.53	0.61	0.61	0.69	0.43	0.50	0.57	0.57	0.65	0.41	0.48	0.54	0.54	0.62	0.38	0.45	0.51	0.51	0.58
		PI	0.37	0.38	0.38	0.38	0.38	0.40	0.40	0.40	0.40	0.40	0.42	0.42	0.42	0.42	0.42	0.45	0.45	0.45	0.45	0.45
	68°F 20.0°C	TC	8075	8085	8094	8095	8105	8561	8571	8580	8582	8592	9073	9085	9095	9096	9106	9619	9630	9640	9642	9654
		S/T	0.44	0.52	0.59	0.59	0.67	0.41	0.49	0.55	0.55	0.63	0.39	0.46	0.52	0.52	0.59	0.37	0.43	0.49	0.49	0.56
		PI	0.41	0.41	0.41	0.41	0.42	0.44	0.44	0.44	0.44	0.44	0.46	0.47	0.47	0.47	0.47	0.49	0.49	0.49	0.49	0.49
	77°F 25.0°C	TC	7947	7958	7967	7967	7978	8426	8436	8445	8446	8456	8930	8941	8951	8953	8963	9468	9478	9488	9490	9502
		S/T	0.42	0.50	0.56	0.56	0.64	0.40	0.47	0.53	0.53	0.61	0.38	0.44	0.50	0.50	0.57	0.36	0.42	0.47	0.47	0.54
		PI	0.45	0.45	0.45	0.45	0.45	0.48	0.48	0.48	0.48	0.48	0.51	0.51	0.51	0.51	0.51	0.54	0.54	0.54	0.54	0.54
	82°F 27.8°C	TC	8092	8102	8111	8112	8123	8579	8589	8598	8600	8610	9092	9104	9114	9115	9126	9640	9650	9661	9662	9674
		S/T	0.43	0.50	0.57	0.57	0.65	0.40	0.47	0.54	0.54	0.61	0.38	0.45	0.51	0.51	0.58	0.36	0.42	0.48	0.48	0.54
		PI	0.53	0.54	0.54	0.54	0.54	0.57	0.57	0.57	0.57	0.57	0.60	0.60	0.60	0.60	0.60	0.64	0.64	0.64	0.64	0.64
	86°F 30.0°C	TC	8478	8490	8499	8499	8511	8989	9000	9009	9010	9021	9526	9538	9549	9551	9562	10100	10111	10122	10124	10136
		S/T	0.45	0.52	0.59	0.59	0.68	0.42	0.49	0.56	0.56	0.64	0.40	0.47	0.53	0.53	0.60	0.37	0.44	0.50	0.50	0.57
		PI	0.68	0.68	0.68	0.68	0.68	0.72	0.72	0.72	0.72	0.72	0.76	0.76	0.76	0.76	0.76	0.81	0.81	0.81	0.81	0.81
	95°F 35.0°C	TC	9348	9360	9370	9371	9384	9911	9923	9933	9935	9946	10503	10517	10529	10531	10542	11136	11148	11160	11162	11176
		S/T	0.49	0.57	0.65	0.65	0.74	0.46	0.54	0.61	0.61	0.70	0.43	0.51	0.58	0.58	0.66	0.41	0.48	0.55	0.55	0.62
		PI	1.00	1.00	1.00	1.00	1.00	1.06	1.06	1.06	1.06	1.06	1.12	1.12	1.12	1.12	1.13	1.19	1.19	1.19	1.19	1.19
	104°F 40.0°C	TC	7491	7501	7509	7510	7520	7943	7952	7960	7962	7971	8417	8428	8438	8439	8449	8924	8934	8944	8945	8956
		S/T	0.52	0.61	0.70	0.70	0.80	0.49	0.58	0.66	0.66	0.75	0.47	0.55	0.62	0.62	0.71	0.44	0.52	0.59	0.59	0.67
		PI	0.80	0.80	0.80	0.80	0.81	0.85	0.85	0.85	0.85	0.85	0.90	0.90	0.90	0.90	0.91	0.96	0.96	0.96	0.96	0.96
	110°F 43.0°C	TC	6377	6386	6393	6393	6402	6762	6770	6776	6778	6786	7166	7175	7183	7184	7192	7597	7606	7614	7615	7625
		S/T	0.55	0.64	0.73	0.73	0.83	0.51	0.60	0.69	0.69	0.78	0.49	0.57	0.65	0.65	0.74	0.46	0.54	0.61	0.61	0.70
		PI	0.69	0.69	0.69	0.69	0.69	0.73	0.73	0.73	0.73	0.73	0.77	0.77	0.77	0.77	0.77	0.82	0.82	0.82	0.82	0.82
	115°F 46.0°C	TC	4989	4996	5002	5002	5009	5290	5296	5302	5303	5309	5606	5614	5620	5621	5627	5944	5950	5957	5958	5965
		S/T	0.57	0.66	0.75	0.75	0.86	0.53	0.63	0.71	0.71	0.81	0.50	0.59	0.67	0.67	0.76	0.47	0.56	0.63	0.63	0.72
		PI	0.56	0.56	0.56	0.56	0.57	0.60	0.60	0.60	0.60	0.60	0.63	0.63	0.63	0.63	0.64	0.67	0.67	0.67	0.67	0.67
	122°F 50.0°C	TC	3139	3143	3147	3147	3151	3328	3332	3335	3336	3340	3527	3532	3536	3536	3540	3740	3744	3748	3748	3753
		S/T	0.59	0.69	0.79	0.79	0.90	0.56	0.65	0.74	0.74	0.85	0.53	0.62	0.70	0.70	0.80	0.50	0.58	0.66	0.66	0.75
		PI	0.40	0.40	0.40	0.40	0.40	0.42	0.42	0.42	0.42	0.43	0.45	0.45	0.45	0.45	0.45	0.48	0.48	0.48	0.48	0.48

Manufacturer reserves the right to change, at any time, specifications and designs without notice and without obligations.

Table 10: COOLING PERFORMANCE 18k (Continued)

AIRFLOW (CFM)	OUTDOOR DB °F (°C)	ID WB °F (°C)	60.8°F(16.0°C)					64.4°F(18.0°C)					67°F(19.4°C)					71.6°F(22.0°C)				
		ID DB °F (°C))	73.4°F 23.0°C	77.0°F 25.0°C	80.0°F 26.7°C	80.6°F 27.0°C	84.2°F 29.0°C	73.4°F 23.0°C	77.0°F 25.0°C	80.0°F 26.7°C	80.6°F 27.0°C	84.2°F 29.0°C	73.4°F 23.0°C	77.0°F 25.0°C	80.0°F 26.7°C	80.6°F 27.0°C	84.2°F 29.0°C	73.4°F 23.0°C	77.0°F(25.0°C	80.0°F 26.7°C	80.6°F 27.0°C	84.2°F 29.0°C
324	-22°F -30.0°C	TC																				
		S/T																				
		PI																				
	-13°F -25.0°C	TC	7860	7871	7880	7880	7890	8334	8344	8352	8354	8364	8832	8844	8853	8855	8865	9364	9374	9385	9386	9398
		S/T	0.53	0.63	0.71	0.71	0.81	0.50	0.59	0.67	0.67	0.77	0.47	0.56	0.63	0.63	0.72	0.45	0.53	0.60	0.60	0.68
		PI	0.40	0.40	0.40	0.40	0.40	0.42	0.42	0.42	0.42	0.42	0.44	0.44	0.45	0.45	0.45	0.47	0.47	0.47	0.47	0.47
	-4°F -20.0°C	TC	8465	8476	8486	8486	8497	8975	8986	8995	8997	9007	9511	9524	9534	9536	9547	10085	10096	10107	10108	10121
		S/T	0.54	0.64	0.72	0.72	0.82	0.51	0.60	0.68	0.68	0.78	0.48	0.57	0.64	0.64	0.73	0.46	0.53	0.61	0.61	0.69
		PI	0.41	0.41	0.41	0.41	0.41	0.43	0.43	0.43	0.43	0.44	0.46	0.46	0.46	0.46	0.46	0.49	0.49	0.49	0.49	0.49
	0°F -17.8°C	TC	8734	8746	8755	8755	8767	9260	9271	9280	9282	9293	9813	9826	9837	9839	9850	10405	10416	10427	10429	10442
		S/T	0.55	0.64	0.73	0.73	0.83	0.52	0.61	0.69	0.69	0.78	0.49	0.57	0.65	0.65	0.74	0.46	0.54	0.61	0.61	0.70
		PI	0.42	0.42	0.42	0.42	0.42	0.44	0.44	0.44	0.44	0.44	0.47	0.47	0.47	0.47	0.47	0.49	0.50	0.50	0.50	0.50
	5°F -15.0°C	TC	9070	9082	9092	9092	9104	9616	9628	9637	9639	9651	10191	10204	10215	10217	10229	10805	10817	10828	10830	10844
		S/T	0.55	0.65	0.74	0.74	0.84	0.52	0.61	0.69	0.69	0.79	0.49	0.58	0.65	0.65	0.75	0.46	0.54	0.62	0.62	0.70
		PI	0.42	0.42	0.42	0.42	0.42	0.45	0.45	0.45	0.45	0.45	0.48	0.48	0.48	0.48	0.48	0.50	0.50	0.51	0.51	0.51
	14°F -10.0°C	TC	10371	10385	10396	10396	10410	10996	11009	11020	11022	11035	11653	11668	11681	11683	11696	12355	12368	12382	12384	12399
		S/T	0.54	0.64	0.72	0.72	0.82	0.51	0.60	0.68	0.68	0.78	0.48	0.57	0.64	0.64	0.73	0.45	0.53	0.61	0.61	0.69
		PI	0.44	0.44	0.44	0.44	0.44	0.47	0.47	0.47	0.47	0.47	0.50	0.50	0.50	0.50	0.50	0.53	0.53	0.53	0.53	0.53
	17°F -8.3°C	TC	10804	10819	10831	10831	10846	11455	11469	11480	11483	11496	12140	12156	12169	12171	12185	12871	12885	12899	12901	12917
		S/T	0.54	0.63	0.72	0.72	0.82	0.51	0.60	0.68	0.68	0.77	0.48	0.56	0.64	0.64	0.73	0.45	0.53	0.60	0.60	0.69
		PI	0.45	0.45	0.45	0.45	0.45	0.48	0.48	0.48	0.48	0.48	0.51	0.51	0.51	0.51	0.51	0.54	0.54	0.54	0.54	0.54
	23°F -5.0°C	TC	10736	10750	10762	10762	10777	11383	11396	11407	11410	11423	12063	12078	12092	12094	12108	12789	12803	12817	12819	12835
		S/T	0.53	0.63	0.71	0.71	0.81	0.50	0.59	0.67	0.67	0.76	0.47	0.56	0.63	0.63	0.72	0.45	0.52	0.60	0.60	0.68
		PI	0.44	0.44	0.45	0.45	0.45	0.47	0.47	0.47	0.47	0.47	0.50	0.50	0.50	0.50	0.50	0.53	0.53	0.53	0.53	0.53
	35°F 1.7°C	TC	10598	10612	10624	10624	10639	11237	11250	11261	11263	11277	11908	11924	11937	11939	11952	12626	12639	12653	12655	12671
		S/T	0.52	0.61	0.70	0.70	0.79	0.49	0.58	0.66	0.66	0.75	0.46	0.55	0.62	0.62	0.71	0.44	0.51	0.58	0.58	0.67
		PI	0.43	0.43	0.43	0.43	0.43	0.46	0.46	0.46	0.46	0.46	0.49	0.49	0.49	0.49	0.49	0.52	0.52	0.52	0.52	0.52
	41°F 5.0°C	TC	10094	10108	10119	10119	10133	10703	10715	10726	10728	10741	11342	11357	11370	11372	11384	12026	12039	12052	12054	12069
		S/T	0.53	0.63	0.71	0.71	0.81	0.50	0.59	0.67	0.67	0.77	0.48	0.56	0.63	0.63	0.72	0.45	0.53	0.60	0.60	0.68
		PI	0.40	0.40	0.40	0.40	0.40	0.42	0.42	0.42	0.42	0.42	0.45	0.45	0.45	0.45	0.45	0.47	0.47	0.48	0.48	0.48
	47°F 8.3°C	TC	9591	9604	9614	9614	9627	10169	10181	10191	10193	10205	10776	10790	10802	10804	10816	11425	11438	11450	11452	11466
		S/T	0.55	0.64	0.73	0.73	0.83	0.52	0.60	0.69	0.69	0.78	0.49	0.57	0.65	0.65	0.74	0.46	0.54	0.61	0.61	0.70
		PI	0.36	0.36	0.36	0.36	0.36	0.38	0.39	0.39	0.39	0.39	0.41	0.41	0.41	0.41	0.41	0.43	0.43	0.43	0.43	0.43
	50°F 10.0°C	TC	9542	9555	9565	9566	9579	10117	10129	10139	10141	10153	10722	10735	10747	10749	10761	11368	11380	11392	11394	11408
		S/T	0.54	0.63	0.72	0.72	0.82	0.51	0.60	0.68	0.68	0.77	0.48	0.56	0.64	0.64	0.73	0.45	0.53	0.60	0.60	0.69
		PI	0.38	0.38	0.38	0.38	0.38	0.40	0.40	0.40	0.40	0.40	0.42	0.42	0.43	0.43	0.43	0.45	0.45	0.45	0.45	0.45
	59°F 15.0°C	TC	9396	9409	9419	9420	9432	9963	9974	9984	9986	9998	10558	10571	10583	10585	10597	11194	11206	11218	11220	11234
		S/T	0.52	0.61	0.70	0.70	0.79	0.49	0.58	0.66	0.66	0.75	0.46	0.54	0.62	0.62	0.71	0.44	0.51	0.58	0.58	0.67
		PI	0.42	0.42	0.42	0.42	0.42	0.45	0.45	0.45	0.45	0.45	0.47	0.47	0.47	0.47	0.48	0.50	0.50	0.50	0.50	0.50
	68°F 20.0°C	TC	9251	9263	9273	9273	9286	9808	9820	9829	9831	9843	10394	10407	10419	10421	10433	11020	11032	11044	11046	11060
		S/T	0.50	0.59	0.67	0.67	0.76	0.47	0.56	0.63	0.63	0.72	0.45	0.53	0.60	0.60	0.68	0.42	0.50	0.56	0.56	0.64
		PI	0.46	0.47	0.47	0.47	0.47	0.49	0.49	0.49	0.49	0.49	0.52	0.52	0.52	0.52	0.52	0.55	0.55	0.56	0.56	0.56
	77°F 25.0°C	TC	9105	9117	9127	9127	9140	9653	9665	9674	9676	9688	10230	10243	10255	10257	10268	10847	10858	10870	10872	10885
		S/T	0.48	0.57	0.65	0.65	0.74	0.46	0.54	0.61	0.61	0.69	0.43	0.51	0.57	0.57	0.66	0.41	0.48	0.54	0.54	0.62
		PI	0.51	0.51	0.51	0.51	0.51	0.54	0.54	0.54	0.54	0.54	0.57	0.57	0.57	0.57	0.57	0.61	0.61	0.61	0.61	0.61
	82°F 27.8°C	TC	9270	9282	9292	9293	9305	9829	9840	9850	9852	9864	10416	10429	10441	10443	10455	11043	11055	11067	11069	11083
		S/T	0.49	0.57	0.65	0.65	0.74	0.46	0.54	0.61	0.61	0.70	0.43	0.51	0.58	0.58	0.66	0.41	0.48	0.55	0.55	0.62
		PI	0.60	0.60	0.60	0.60	0.60	0.64	0.64	0.64	0.64	0.64	0.68	0.68	0.68	0.68	0.68	0.72	0.72	0.72	0.72	0.72
	86°F 30.0°C	TC	9713	9726	9736	9737	9750	10298	10310	10321	10323	10335	10913	10928	10940	10942	10954	11571	11584	11596	11598	11612
		S/T	0.51	0.60	0.68	0.68	0.78	0.48	0.56	0.64	0.64	0.73	0.45	0.53	0.61	0.61	0.69	0.43	0.50	0.57	0.57	0.65
		PI	0.76	0.76	0.76	0.76	0.76	0.81	0.81	0.81	0.81	0.81	0.86	0.86	0.86	0.86	0.86	0.91	0.91	0.91	0.91	0.91
	95°F 35.0°C	TC	10709	10724	10735	10736	10750	11355	11368	11379	11381	11395	12033	12049	12062	12064	12078	12758	12772	12786	12788	12804
		S/T	0.56	0.66	0.75	0.75	0.85	0.53	0.62	0.70	0.70	0.80	0.50	0.58	0.66	0.66	0.76	0.47	0.55	0.63	0.63	0.71
		PI	1.12	1.12	1.12	1.12	1.13	1.19	1.19	1.19	1.19	1.19	1.26	1.26	1.26	1.26	1.26	1.34	1.34	1.34	1.34	1.34
	104°F 40.0°C	TC	8582	8594	8603	8603	8615	9099	9110	9119	9121	9132	9643	9656	9666	9668	9679	10224	10235	10246	10248	10261
		S/T	0.60	0.70	0.80	0.80	0.91	0.57	0.66	0.76	0.76	0.86	0.53	0.63	0.71	0.71	0.81	0.50	0.59	0.67	0.67	0.77
		PI	0.90	0.90	0.90	0.90	0.91	0.96	0.96	0.96	0.96	0.96	1.01	1.02	1.02	1.02	1.02	1.07	1.08	1.08	1.08	1.08
	110°F 43.0°C	TC	7306	7316	7324	7324	7334	7746	7756	7763	7765	7774	8209	8220	8229	8230	8240	8704	8713	8723	8724	8735
		S/T	0.63	0.73	0.83	0.83	0.95	0.59	0.69	0.79	0.79	0.90	0.56	0.65	0.74	0.74	0.85	0.52	0.62	0.70	0.70	0.80
		PI	0.77	0.77	0.77	0.77	0.77	0.82	0.82	0.82	0.82	0.82	0.87	0.87	0.87	0.87	0.87	0.92	0.92	0.92	0.92	0.92
	115°F 46.0°C	TC	5716	5724	5730	5730	5738	6061	6068	6074	6075	6082	6423	6431	6438	6439	6447	6810	6817	6824	6826	6834
		S/T	0.65	0.76	0.86	0.86	0.98	0.61	0.72	0.81	0.81	0.93	0.58	0.68	0.77	0.77	0.88	0.54	0.64	0.72	0.72	0.83
		PI	0.63	0.63	0.63	0.63	0.64	0.67	0.67	0.67	0.67	0.67	0.71	0.71	0.71	0.71	0.71	0.75	0.75	0.76	0.76	0.76
	122°F 50.0°C	TC	3596	3601	3605	3605	3610	3813	3817	3821	3822	3826	4041	4046	4050	4051	4056	4284	4289	4293	4294	4299
		S/T	0.68	0.79	0.90	0.90	1.00	0.64	0.75	0.85	0.85	0.97	0.60	0.71	0.80	0.80	0.92	0.57	0.67	0.76	0.76	0.86
		PI	0.45	0.45	0.45	0.45	0.45	0.48	0.48	0.48	0.48	0.48	0.50	0.51	0.51	0.51	0.51	0.54	0.54	0.54	0.54	0.54

Table 10: COOLING PERFORMANCE 18k (Continued)

AIRFLOW (CFM)	OUTDOOR DB °F (°C)	ID WB °F (°C)	60.8°F(16.0°C)					64.4°F(18.0°C)					67°F(19.4°C)					71.6°F(22.0°C)				
		ID DB °F (°C))	73.4°F 23.0°C	77.0°F 25.0°C	80.0°F 26.7°C	80.6°F 27.0°C	84.2°F 29.0°C	73.4°F 23.0°C	77.0°F 25.0°C	80.0°F 26.7°C	80.6°F 27.0°C	84.2°F 29.0°C	73.4°F 23.0°C	77.0°F 25.0°C	80.0°F 26.7°C	80.6°F 27.0°C	84.2°F 29.0°C	73.4°F 23.0°C	77.0°F(25.0°C	80.0°F 26.7°C	80.6°F 27.0°C	84.2°F 29.0°C
382	-22°F -30.0°C	TC																				
		S/T																				
		PI																				
	-13°F -25.0°C	TC	9005	9017	9027	9027	9040	9548	9559	9569	9571	9582	10118	10131	10143	10145	10156	10728	10740	10751	10753	10766
		S/T	0.61	0.72	0.82	0.82	0.93	0.58	0.68	0.77	0.77	0.88	0.54	0.64	0.73	0.73	0.83	0.51	0.60	0.68	0.68	0.78
		PI	0.45	0.45	0.45	0.45	0.45	0.48	0.48	0.48	0.48	0.48	0.50	0.50	0.50	0.51	0.51	0.53	0.53	0.54	0.54	0.54
	-4°F -20.0°C	TC	9698	9711	9721	9722	9735	10282	10295	10305	10307	10319	10897	10911	10923	10925	10937	11553	11566	11578	11580	11595
		S/T	0.62	0.73	0.83	0.83	0.94	0.59	0.69	0.78	0.78	0.89	0.55	0.65	0.74	0.74	0.84	0.52	0.61	0.70	0.70	0.79
		PI	0.46	0.46	0.47	0.47	0.47	0.49	0.49	0.49	0.49	0.49	0.52	0.52	0.52	0.52	0.52	0.55	0.55	0.55	0.55	0.56
	0°F -17.8°C	TC	10006	10019	10030	10030	10044	10609	10621	10632	10634	10647	11243	11257	11270	11272	11284	11920	11933	11946	11948	11963
		S/T	0.63	0.73	0.84	0.84	0.95	0.59	0.69	0.79	0.79	0.90	0.56	0.65	0.74	0.74	0.85	0.53	0.62	0.70	0.70	0.80
		PI	0.47	0.47	0.47	0.47	0.47	0.50	0.50	0.50	0.50	0.50	0.53	0.53	0.53	0.53	0.53	0.56	0.56	0.56	0.56	0.56
	5°F -15.0°C	TC	10391	10405	10416	10416	10430	11017	11030	11041	11043	11056	11675	11690	11703	11705	11718	12378	12392	12405	12407	12423
		S/T	0.63	0.74	0.84	0.84	0.96	0.60	0.70	0.80	0.80	0.91	0.56	0.66	0.75	0.75	0.86	0.53	0.62	0.71	0.71	0.81
		PI	0.48	0.48	0.48	0.48	0.48	0.51	0.51	0.51	0.51	0.51	0.54	0.54	0.54	0.54	0.54	0.57	0.57	0.57	0.57	0.57
	14°F -10.0°C	TC	11881	11897	11910	11910	11926	12597	12612	12624	12627	12642	13350	13367	13382	13384	13399	14154	14169	14185	14187	14205
		S/T	0.62	0.73	0.83	0.83	0.94	0.59	0.69	0.78	0.78	0.89	0.55	0.65	0.74	0.74	0.84	0.52	0.61	0.69	0.69	0.79
		PI	0.50	0.50	0.50	0.50	0.50	0.53	0.53	0.53	0.53	0.54	0.57	0.57	0.57	0.57	0.57	0.60	0.60	0.60	0.60	0.60
	17°F -8.3°C	TC	12378	12394	12408	12408	12425	13124	13139	13152	13155	13171	13908	13926	13941	13944	13960	14746	14762	14778	14780	14799
		S/T	0.62	0.72	0.82	0.82	0.94	0.58	0.68	0.78	0.78	0.88	0.55	0.64	0.73	0.73	0.83	0.52	0.61	0.69	0.69	0.79
		PI	0.51	0.51	0.51	0.51	0.51	0.54	0.54	0.54	0.54	0.54	0.57	0.57	0.58	0.58	0.58	0.61	0.61	0.61	0.61	0.61
	23°F -5.0°C	TC	12299	12316	12329	12329	12346	13040	13056	13069	13071	13087	13819	13837	13853	13855	13871	14652	14668	14684	14686	14704
		S/T	0.61	0.72	0.81	0.81	0.93	0.58	0.68	0.77	0.77	0.88	0.54	0.64	0.72	0.72	0.83	0.51	0.60	0.68	0.68	0.78
		PI	0.50	0.50	0.51	0.51	0.51	0.53	0.54	0.54	0.54	0.54	0.57	0.57	0.57	0.57	0.57	0.60	0.60	0.60	0.60	0.60
	35°F 1.7°C	TC	12142	12158	12171	12172	12188	12873	12888	12901	12904	12919	13642	13660	13675	13678	13693	14464	14480	14496	14498	14516
		S/T	0.60	0.70	0.80	0.80	0.91	0.56	0.66	0.75	0.75	0.86	0.53	0.62	0.71	0.71	0.81	0.50	0.59	0.67	0.67	0.76
		PI	0.49	0.49	0.49	0.49	0.49	0.52	0.52	0.52	0.52	0.52	0.55	0.55	0.55	0.55	0.55	0.58	0.59	0.59	0.59	0.59
	41°F 5.0°C	TC	11564	11580	11592	11593	11609	12261	12276	12288	12290	12305	12994	13011	13025	13028	13042	13777	13792	13807	13809	13826
		S/T	0.61	0.72	0.82	0.82	0.93	0.58	0.68	0.77	0.77	0.88	0.54	0.64	0.73	0.73	0.83	0.51	0.60	0.69	0.69	0.78
		PI	0.45	0.45	0.45	0.45	0.45	0.48	0.48	0.48	0.48	0.48	0.51	0.51	0.51	0.51	0.51	0.54	0.54	0.54	0.54	0.54
	47°F 8.3°C	TC	10987	11002	11014	11014	11029	11650	11663	11675	11677	11691	12346	12362	12375	12378	12391	13089	13104	13118	13120	13136
		S/T	0.63	0.73	0.83	0.83	0.95	0.59	0.69	0.79	0.79	0.90	0.56	0.65	0.74	0.74	0.85	0.53	0.62	0.70	0.70	0.80
		PI	0.41	0.41	0.41	0.41	0.41	0.44	0.44	0.44	0.44	0.44	0.46	0.46	0.46	0.46	0.46	0.49	0.49	0.49	0.49	0.49
	50°F 10.0°C	TC	10932	10946	10958	10959	10973	11590	11604	11616	11618	11632	12283	12299	12313	12315	12329	13023	13037	13051	13053	13070
		S/T	0.62	0.73	0.82	0.82	0.94	0.58	0.68	0.78	0.78	0.89	0.55	0.65	0.73	0.73	0.84	0.52	0.61	0.69	0.69	0.79
		PI	0.43	0.43	0.43	0.43	0.43	0.45	0.45	0.46	0.46	0.46	0.48	0.48	0.48	0.48	0.48	0.51	0.51	0.51	0.51	0.51
	59°F 15.0°C	TC	10765	10779	10791	10791	10806	11413	11427	11438	11440	11454	12095	12111	12125	12127	12140	12824	12838	12852	12854	12870
		S/T	0.60	0.70	0.80	0.80	0.91	0.56	0.66	0.75	0.75	0.86	0.53	0.62	0.71	0.71	0.81	0.50	0.59	0.67	0.67	0.76
		PI	0.48	0.48	0.48	0.48	0.48	0.51	0.51	0.51	0.51	0.51	0.54	0.54	0.54	0.54	0.54	0.57	0.57	0.57	0.57	0.57
	68°F 20.0°C	TC	10598	10612	10623	10624	10638	11236	11250	11261	11263	11276	11908	11923	11936	11939	11952	12625	12639	12653	12655	12670
		S/T	0.58	0.68	0.77	0.77	0.88	0.54	0.64	0.72	0.72	0.83	0.51	0.60	0.68	0.68	0.78	0.48	0.57	0.65	0.65	0.74
		PI	0.53	0.53	0.53	0.53	0.53	0.56	0.56	0.56	0.56	0.56	0.59	0.59	0.59	0.59	0.59	0.63	0.63	0.63	0.63	0.63
	77°F 25.0°C	TC	10431	10445	10456	10456	10471	11059	11072	11083	11086	11099	11720	11735	11748	11751	11764	12426	12440	12453	12455	12471
		S/T	0.55	0.65	0.74	0.74	0.84	0.52	0.61	0.70	0.70	0.80	0.49	0.58	0.66	0.66	0.75	0.47	0.55	0.62	0.62	0.71
		PI	0.58	0.58	0.58	0.58	0.58	0.61	0.61	0.61	0.61	0.61	0.65	0.65	0.65	0.65	0.65	0.69	0.69	0.69	0.69	0.69
	82°F 27.8°C	TC	10620	10634	10646	10646	10661	11260	11273	11284	11287	11300	11933	11948	11962	11964	11977	12652	12665	12679	12681	12697
		S/T	0.56	0.66	0.75	0.75	0.85	0.53	0.62	0.70	0.70	0.80	0.50	0.58	0.66	0.66	0.76	0.47	0.55	0.63	0.63	0.71
		PI	0.68	0.68	0.68	0.68	0.68	0.72	0.72	0.72	0.72	0.73	0.77	0.77	0.77	0.77	0.77	0.81	0.81	0.81	0.81	0.82
	86°F 30.0°C	TC	11127	11142	11154	11155	11170	11798	11812	11824	11826	11840	12503	12519	12533	12535	12549	13256	13270	13285	13287	13304
		S/T	0.58	0.69	0.78	0.78	0.89	0.55	0.65	0.74	0.74	0.84	0.52	0.61	0.69	0.69	0.79	0.49	0.58	0.65	0.65	0.75
		PI	0.86	0.86	0.87	0.87	0.87	0.92	0.92	0.92	0.92	0.92	0.97	0.97	0.97	0.97	0.97	1.03	1.03	1.03	1.03	1.03
	95°F 35.0°C	TC	12269	12285	12299	12299	12316	13008	13024	13036	13039	13054	13785	13803	13819	13821	13837	14616	14632	14648	14650	14668
		S/T	0.64	0.75	0.85	0.85	0.97	0.60	0.71	0.81	0.81	0.92	0.57	0.67	0.76	0.76	0.87	0.54	0.63	0.72	0.72	0.82
		PI	1.27	1.27	1.28	1.28	1.28	1.35	1.35	1.35	1.35	1.35	1.43	1.43	1.43	1.43	1.43	1.52	1.52	1.52	1.52	1.52
	104°F 40.0°C	TC	9832	9845	9856	9856	9870	10425	10437	10447	10449	10462	11047	11062	11074	11076	11088	11713	11726	11739	11740	11755
		S/T	0.69	0.81	0.92	0.92	1.00	0.65	0.76	0.87	0.87	0.99	0.61	0.72	0.82	0.82	0.93	0.58	0.68	0.77	0.77	0.88
		PI	1.02	1.03	1.03	1.03	1.03	1.09	1.09	1.09	1.09	1.09	1.15	1.15	1.15	1.15	1.15	1.22	1.22	1.22	1.22	1.22
	110°F 43.0°C	TC	8370	8381	8390	8391	8402	8874	8885	8894	8895	8906	9405	9417	9427	9429	9440	9971	9982	9993	9995	10007
		S/T	0.72	0.84	0.96	0.96	1.00	0.68	0.79	0.90	0.90	1.00	0.64	0.75	0.85	0.85	0.97	0.60	0.71	0.80	0.80	0.91
		PI	0.87	0.88	0.88	0.88	0.88	0.93	0.93	0.93	0.93	0.93	0.98	0.98	0.99	0.99	0.99	1.04	1.04	1.04	1.04	1.05
	115°F 46.0°C	TC	6549	6557	6564	6565	6574	6943	6951	6958	6960	6968	7358	7368	7376	7377	7385	7801	7810	7818	7820	7829
		S/T	0.74	0.87	0.99	0.99	1.00	0.70	0.82	0.93	0.93	1.00	0.66	0.77	0.88	0.88	1.00	0.62	0.73	0.83	0.83	0.95
		PI	0.72	0.72	0.72	0.72	0.72	0.76	0.76	0.76	0.76	0.76	0.81	0.81	0.81	0.81	0.81	0.86	0.86	0.86	0.86	0.86
	122°F 50.0°C	TC	4120	4125	4130	4130	4136	4368	4373	4378	4379	4384	4629	4635	4640	4641	4646	4908	4913	4919	4920	4926
		S/T	0.75	0.88	1.00	1.00	1.00	0.73	0.86	0.98	0.98	1.00	0.69	0.81	0.92	0.92	1.00	0.65	0.76	0.87	0.87	0.99
		PI	0.51	0.51	0.51	0.51	0.51	0.54	0.54	0.54	0.54	0.54	0.57	0.57	0.57	0.57	0.57	0.61	0.61	0.61	0.61	0.61

Table 11: COOLING PERFORMANCE 24k

AIRFLOW (CFM)	OUTDOOR DB °F (°C)	ID WB °F (°C)	60.8°F(16.0°C)					64.4°F(18.0°C)					67°F(19.4°C)					71.6°F(22.0°C)				
		ID DB °F (°C))	73.4°F 23.0°C	77.0°F 25.0°C	80.0°F 26.7°C	80.6°F 27.0°C	84.2°F 29.0°C	73.4°F 23.0°C	77.0°F 25.0°C	80.0°F 26.7°C	80.6°F 27.0°C	84.2°F 29.0°C	73.4°F 23.0°C	77.0°F 25.0°C	80.0°F 26.7°C	80.6°F 27.0°C	84.2°F 29.0°C	73.4°F 23.0°C	77.0°F(25.0°C	80.0°F 26.7°C	80.6°F 27.0°C	84.2°F 29.0°C
329	-22°F -30.0°C	TC																				
		S/T																				
		PI																				
	-13°F -25.0°C	TC	10922	10936	10948	10949	10963	11580	11594	11605	11607	11621	12272	12288	12301	12304	12317	13011	13025	13040	13042	13058
		S/T	0.28	0.33	0.38	0.38	0.43	0.27	0.31	0.35	0.35	0.40	0.25	0.29	0.33	0.33	0.38	0.24	0.28	0.32	0.32	0.36
		PI	0.66	0.66	0.66	0.66	0.66	0.70	0.70	0.70	0.70	0.70	0.74	0.74	0.74	0.74	0.74	0.78	0.78	0.79	0.79	0.79
	-4°F -20.0°C	TC	11762	11778	11790	11791	11807	12471	12485	12498	12500	12515	13216	13233	13248	13250	13265	14012	14027	14043	14045	14062
		S/T	0.29	0.34	0.38	0.38	0.44	0.27	0.32	0.36	0.36	0.41	0.26	0.30	0.34	0.34	0.39	0.24	0.28	0.32	0.32	0.37
		PI	0.68	0.68	0.68	0.68	0.68	0.72	0.72	0.72	0.72	0.72	0.77	0.77	0.77	0.77	0.77	0.81	0.81	0.81	0.81	0.81
	0°F -17.8°C	TC	12135	12152	12165	12165	12182	12867	12882	12895	12897	12912	13635	13653	13668	13671	13686	14457	14473	14488	14491	14509
		S/T	0.29	0.34	0.38	0.38	0.44	0.27	0.32	0.36	0.36	0.41	0.26	0.30	0.34	0.34	0.39	0.24	0.28	0.32	0.32	0.37
		PI	0.69	0.69	0.69	0.69	0.69	0.73	0.73	0.73	0.73	0.74	0.78	0.78	0.78	0.78	0.78	0.82	0.82	0.83	0.83	0.83
	5°F -15.0°C	TC	12602	12619	12633	12633	12650	13361	13377	13391	13393	13409	14160	14178	14194	14197	14212	15013	15029	15046	15048	15067
		S/T	0.29	0.34	0.39	0.39	0.44	0.27	0.32	0.37	0.37	0.42	0.26	0.30	0.35	0.35	0.39	0.24	0.29	0.33	0.33	0.37
		PI	0.70	0.71	0.71	0.71	0.71	0.75	0.75	0.75	0.75	0.75	0.79	0.79	0.79	0.79	0.79	0.84	0.84	0.84	0.84	0.84
	14°F -10.0°C	TC	12324	12341	12354	12355	12371	13067	13083	13095	13098	13114	13848	13866	13881	13884	13899	14682	14698	14714	14716	14735
		S/T	0.29	0.34	0.38	0.38	0.43	0.27	0.32	0.36	0.36	0.41	0.25	0.30	0.34	0.34	0.39	0.24	0.28	0.32	0.32	0.36
		PI	0.69	0.69	0.69	0.69	0.69	0.73	0.73	0.73	0.73	0.73	0.78	0.78	0.78	0.78	0.78	0.82	0.82	0.82	0.82	0.82
	17°F -8.3°C	TC	12232	12248	12261	12262	12279	12969	12984	12997	13000	13015	13744	13762	13777	13780	13795	14572	14588	14604	14606	14624
		S/T	0.28	0.33	0.38	0.38	0.43	0.27	0.31	0.36	0.36	0.41	0.25	0.30	0.34	0.34	0.38	0.24	0.28	0.32	0.32	0.36
		PI	0.69	0.69	0.69	0.69	0.69	0.73	0.73	0.73	0.73	0.73	0.77	0.77	0.77	0.77	0.77	0.82	0.82	0.82	0.82	0.82
	23°F -5.0°C	TC	11690	11706	11719	11719	11735	12395	12409	12422	12424	12439	13135	13152	13167	13169	13184	13927	13942	13957	13959	13977
		S/T	0.28	0.33	0.38	0.38	0.43	0.27	0.31	0.35	0.35	0.40	0.25	0.29	0.33	0.33	0.38	0.24	0.28	0.31	0.32	0.36
		PI	0.69	0.69	0.69	0.69	0.69	0.73	0.73	0.73	0.73	0.73	0.77	0.77	0.77	0.77	0.77	0.82	0.82	0.82	0.82	0.82
	35°F 1.7°C	TC	10607	10621	10633	10633	10648	11246	11260	11271	11273	11286	11918	11934	11947	11949	11963	12636	12650	12664	12666	12682
		S/T	0.28	0.32	0.37	0.37	0.42	0.26	0.31	0.35	0.35	0.40	0.25	0.29	0.33	0.33	0.37	0.23	0.27	0.31	0.31	0.35
		PI	0.69	0.69	0.69	0.69	0.69	0.73	0.73	0.73	0.73	0.73	0.77	0.77	0.77	0.77	0.77	0.82	0.82	0.82	0.82	0.82
	41°F 5.0°C	TC	10140	10154	10165	10165	10179	10751	10764	10775	10777	10790	11394	11409	11421	11423	11436	12080	12093	12107	12108	12124
		S/T	0.28	0.33	0.38	0.38	0.43	0.27	0.31	0.35	0.35	0.40	0.25	0.29	0.33	0.33	0.38	0.24	0.28	0.32	0.32	0.36
		PI	0.63	0.63	0.63	0.63	0.63	0.67	0.67	0.67	0.67	0.67	0.71	0.71	0.71	0.71	0.71	0.75	0.75	0.75	0.75	0.75
	47°F 8.3°C	TC	9674	9687	9697	9698	9711	10257	10269	10279	10281	10293	10869	10883	10896	10898	10910	11524	11537	11549	11551	11566
		S/T	0.29	0.34	0.38	0.38	0.44	0.27	0.32	0.36	0.36	0.41	0.26	0.30	0.34	0.34	0.39	0.24	0.28	0.32	0.32	0.37
		PI	0.57	0.57	0.57	0.57	0.57	0.61	0.61	0.61	0.61	0.61	0.64	0.64	0.64	0.64	0.65	0.68	0.68	0.68	0.68	0.68
	50°F 10.0°C	TC	9704	9717	9728	9728	9741	10289	10301	10311	10313	10325	10904	10918	10930	10932	10944	11560	11573	11586	11587	11602
		S/T	0.29	0.33	0.38	0.38	0.43	0.27	0.32	0.36	0.36	0.41	0.25	0.30	0.34	0.34	0.39	0.24	0.28	0.32	0.32	0.36
		PI	0.59	0.59	0.59	0.59	0.59	0.62	0.62	0.62	0.62	0.63	0.66	0.66	0.66	0.66	0.66	0.70	0.70	0.70	0.70	0.70
	59°F 15.0°C	TC	9795	9808	9819	9819	9833	10386	10398	10408	10410	10422	11006	11020	11033	11035	11047	11669	11682	11695	11696	11711
		S/T	0.28	0.32	0.37	0.37	0.42	0.26	0.30	0.35	0.35	0.39	0.25	0.29	0.33	0.33	0.37	0.23	0.27	0.31	0.31	0.35
		PI	0.63	0.63	0.63	0.63	0.64	0.67	0.67	0.67	0.67	0.67	0.71	0.71	0.71	0.71	0.71	0.75	0.75	0.76	0.76	0.76
	68°F 20.0°C	TC	9886	9900	9910	9911	9924	10482	10495	10505	10507	10520	11108	11123	11135	11137	11150	11778	11791	11803	11805	11820
		S/T	0.27	0.31	0.35	0.35	0.40	0.25	0.29	0.33	0.33	0.38	0.24	0.28	0.32	0.32	0.36	0.22	0.26	0.30	0.30	0.34
		PI	0.68	0.68	0.68	0.68	0.68	0.72	0.72	0.72	0.72	0.72	0.76	0.76	0.76	0.76	0.76	0.81	0.81	0.81	0.81	0.81
	77°F 25.0°C	TC	9978	9991	10002	10002	10016	10579	10591	10602	10604	10617	11211	11225	11238	11240	11253	11886	11899	11912	11914	11929
		S/T	0.26	0.30	0.34	0.34	0.39	0.24	0.28	0.32	0.32	0.37	0.23	0.27	0.30	0.30	0.35	0.21	0.25	0.29	0.29	0.33
		PI	0.72	0.72	0.72	0.72	0.73	0.77	0.77	0.77	0.77	0.77	0.81	0.81	0.81	0.81	0.82	0.86	0.86	0.86	0.86	0.86
	82°F 27.8°C	TC	10022	10035	10046	10046	10060	10626	10638	10649	10651	10663	11260	11275	11288	11290	11302	11939	11952	11965	11967	11982
		S/T	0.26	0.30	0.34	0.34	0.39	0.24	0.29	0.32	0.32	0.37	0.23	0.27	0.31	0.31	0.35	0.22	0.25	0.29	0.29	0.33
		PI	0.79	0.79	0.79	0.79	0.79	0.84	0.84	0.84	0.84	0.84	0.89	0.89	0.89	0.89	0.89	0.94	0.94	0.94	0.94	0.95
	86°F 30.0°C	TC	10048	10062	10073	10073	10087	10654	10667	10677	10679	10692	11290	11305	11318	11320	11332	11971	11984	11997	11999	12014
		S/T	0.27	0.32	0.36	0.36	0.41	0.25	0.30	0.34	0.34	0.39	0.24	0.28	0.32	0.32	0.36	0.23	0.27	0.30	0.30	0.34
		PI	0.90	0.90	0.90	0.90	0.90	0.95	0.95	0.95	0.95	0.96	1.01	1.01	1.01	1.01	1.01	1.07	1.07	1.07	1.07	1.07
	95°F 35.0°C	TC	10109	10122	10133	10134	10147	10718	10731	10741	10743	10756	11358	11373	11386	11388	11400	12043	12056	12069	12071	12086
		S/T	0.30	0.35	0.39	0.39	0.45	0.28	0.33	0.37	0.37	0.42	0.26	0.31	0.35	0.35	0.40	0.25	0.29	0.33	0.33	0.38
		PI	1.14	1.14	1.14	1.14	1.14	1.21	1.21	1.21	1.21	1.21	1.28	1.28	1.28	1.28	1.29	1.36	1.36	1.36	1.36	1.36
	104°F 40.0°C	TC	8816	8828	8838	8838	8850	9348	9359	9368	9370	9381	9906	9919	9930	9932	9943	10503	10515	10526	10528	10541
		S/T	0.32	0.37	0.42	0.42	0.48	0.30	0.35	0.40	0.40	0.45	0.28	0.33	0.38	0.38	0.43	0.27	0.31	0.35	0.36	0.40
		PI	1.08	1.08	1.08	1.08	1.08	1.14	1.14	1.14	1.14	1.15	1.21	1.21	1.21	1.21	1.21	1.28	1.28	1.29	1.29	1.29
	110°F 43.0°C	TC	8041	8052	8061	8061	8072	8526	8536	8544	8546	8556	9035	9047	9057	9059	9069	9579	9590	9600	9602	9614
		S/T	0.33	0.39	0.44	0.44	0.50	0.31	0.37	0.42	0.42	0.47	0.29	0.34	0.39	0.39	0.45	0.28	0.33	0.37	0.37	0.42
		PI	1.04	1.04	1.04	1.04	1.04	1.10	1.10	1.10	1.10	1.11	1.17	1.17	1.17	1.17	1.17	1.24	1.24	1.24	1.24	1.24
	115°F 46.0°C	TC	7096	7106	7114	7114	7123	7524	7533	7540	7542	7551	7974	7984	7993	7994	8003	8454	8463	8472	8474	8484
		S/T	0.34	0.40	0.46	0.46	0.52	0.32	0.38	0.43	0.43	0.49	0.30	0.36	0.41	0.41	0.46	0.29	0.34	0.38	0.38	0.44
		PI	0.94	0.94	0.95	0.95	0.95	1.00	1.00	1.00	1.00	1.00	1.06	1.06	1.06	1.06	1.06	1.12	1.12	1.13	1.13	1.13
	122°F 50.0°C	TC	5837	5845	5851	5851	5859	6188	6196	6202	6203	6210	6558	6567	6574	6575	6583	6953	6961	6968	6970	6978
		S/T	0.36	0.42	0.48	0.48	0.54	0.34	0.40	0.45	0.45	0.51	0.32	0.37	0.42	0.42	0.48	0.30	0.35	0.40	0.40	0.46
		PI	0.81	0.82	0.82	0.82	0.82	0.86	0.86	0.87	0.87	0.87	0.92	0.92	0.92	0.92	0.92	0.97	0.97	0.97	0.97	0.97

Manufacturer reserves the right to change, at any time, specifications and designs without notice and without obligations.

Table 11: COOLING PERFORMANCE 24k (Continued)

AIRFLOW (CFM)	OUTDOOR DB °F (°C)	ID WB °F (°C)	60.8°F(16.0°C)					64.4°F(18.0°C)					67°F(19.4°C)					71.6°F(22.0°C)				
		ID DB °F (°C))	73.4°F 23.0°C	77.0°F 25.0°C	80.0°F 26.7°C	80.6°F 27.0°C	84.2°F 29.0°C	73.4°F 23.0°C	77.0°F 25.0°C	80.0°F 26.7°C	80.6°F 27.0°C	84.2°F 29.0°C	73.4°F 23.0°C	77.0°F 25.0°C	80.0°F 26.7°C	80.6°F 27.0°C	84.2°F 29.0°C	73.4°F 23.0°C	77.0°F(25.0°C	80.0°F 26.7°C	80.6°F 27.0°C	84.2°F 29.0°C
400	-22°F -30.0°C	TC																				
		S/T																				
		PI																				
	-13°F -25.0°C	TC	14138	14157	14172	14173	14192	14990	15008	15023	15026	15044	15886	15906	15924	15927	15945	16843	16861	16880	16882	16903
		S/T	0.36	0.43	0.49	0.49	0.55	0.34	0.40	0.46	0.46	0.52	0.32	0.38	0.43	0.43	0.49	0.31	0.36	0.41	0.41	0.47
		PI	0.83	0.83	0.83	0.83	0.83	0.88	0.88	0.88	0.88	0.88	0.93	0.93	0.93	0.93	0.93	0.99	0.99	0.99	0.99	0.99
	-4°F -20.0°C	TC	15226	15246	15263	15263	15284	16143	16162	16178	16182	16201	17108	17130	17149	17152	17171	18139	18158	18178	18181	18204
		S/T	0.37	0.44	0.49	0.49	0.56	0.35	0.41	0.47	0.47	0.53	0.33	0.39	0.44	0.44	0.50	0.31	0.37	0.42	0.42	0.47
		PI	0.86	0.86	0.86	0.86	0.86	0.91	0.91	0.91	0.91	0.91	0.96	0.96	0.96	0.97	0.97	1.02	1.02	1.02	1.02	1.02
	0°F -17.8°C	TC	15709	15730	15747	15748	15769	16656	16676	16692	16695	16715	17651	17674	17694	17697	17717	18714	18735	18755	18758	18781
		S/T	0.37	0.44	0.50	0.50	0.57	0.35	0.41	0.47	0.47	0.54	0.33	0.39	0.44	0.44	0.51	0.31	0.37	0.42	0.42	0.48
		PI	0.87	0.87	0.87	0.87	0.87	0.92	0.92	0.92	0.92	0.93	0.98	0.98	0.98	0.98	0.98	1.04	1.04	1.04	1.04	1.04
	5°F -15.0°C	TC	16313	16335	16353	16354	16376	17296	17317	17334	17337	17358	18330	18354	18374	18377	18398	19434	19455	19477	19480	19504
		S/T	0.38	0.44	0.50	0.50	0.57	0.36	0.42	0.47	0.47	0.54	0.34	0.39	0.45	0.45	0.51	0.32	0.37	0.42	0.42	0.48
		PI	0.89	0.89	0.89	0.89	0.89	0.94	0.94	0.94	0.94	0.94	1.00	1.00	1.00	1.00	1.00	1.06	1.06	1.06	1.06	1.06
	14°F -10.0°C	TC	15954	15975	15993	15993	16015	16915	16935	16952	16955	16976	17926	17949	17969	17973	17993	19006	19027	19047	19050	19074
		S/T	0.37	0.43	0.49	0.49	0.56	0.35	0.41	0.47	0.47	0.53	0.33	0.39	0.44	0.44	0.50	0.31	0.36	0.41	0.41	0.47
		PI	0.87	0.87	0.87	0.87	0.87	0.92	0.92	0.92	0.92	0.92	0.98	0.98	0.98	0.98	0.98	1.03	1.04	1.04	1.04	1.04
	17°F -8.3°C	TC	15834	15855	15872	15873	15895	16788	16808	16825	16828	16848	17791	17814	17834	17838	17857	18863	18884	18904	18907	18931
		S/T	0.37	0.43	0.49	0.49	0.56	0.35	0.41	0.46	0.46	0.53	0.33	0.38	0.44	0.44	0.50	0.31	0.36	0.41	0.41	0.47
		PI	0.86	0.86	0.86	0.86	0.87	0.91	0.91	0.92	0.92	0.92	0.97	0.97	0.97	0.97	0.97	1.03	1.03	1.03	1.03	1.03
	23°F -5.0°C	TC	15133	15153	15170	15170	15191	16045	16064	16080	16083	16102	17004	17026	17045	17048	17067	18028	18048	18067	18070	18093
		S/T	0.36	0.43	0.49	0.49	0.55	0.34	0.40	0.46	0.46	0.52	0.32	0.38	0.43	0.43	0.49	0.31	0.36	0.41	0.41	0.46
		PI	0.86	0.86	0.86	0.86	0.87	0.91	0.92	0.92	0.92	0.92	0.97	0.97	0.97	0.97	0.97	1.03	1.03	1.03	1.03	1.03
	35°F 1.7°C	TC	13731	13749	13764	13765	13783	14558	14576	14590	14593	14610	15428	15448	15465	15468	15486	16358	16376	16393	16396	16416
		S/T	0.36	0.42	0.48	0.48	0.54	0.34	0.40	0.45	0.45	0.51	0.32	0.37	0.42	0.42	0.48	0.30	0.35	0.40	0.40	0.46
		PI	0.86	0.87	0.87	0.87	0.87	0.92	0.92	0.92	0.92	0.92	0.97	0.97	0.97	0.97	0.97	1.03	1.03	1.03	1.03	1.03
	41°F 5.0°C	TC	13127	13144	13158	13159	13177	13918	13934	13948	13951	13967	14749	14768	14785	14788	14804	15638	15655	15672	15674	15694
		S/T	0.37	0.43	0.49	0.49	0.56	0.34	0.40	0.46	0.46	0.52	0.33	0.38	0.43	0.43	0.49	0.31	0.36	0.41	0.41	0.47
		PI	0.79	0.79	0.79	0.79	0.80	0.84	0.84	0.84	0.84	0.84	0.89	0.89	0.89	0.89	0.89	0.94	0.94	0.95	0.95	0.95
	47°F 8.3°C	TC	12522	12539	12553	12553	12570	13277	13293	13306	13309	13324	14070	14089	14104	14107	14123	14918	14934	14951	14953	14972
		S/T	0.37	0.44	0.50	0.50	0.57	0.35	0.41	0.47	0.47	0.54	0.33	0.39	0.44	0.44	0.51	0.31	0.37	0.42	0.42	0.48
		PI	0.72	0.72	0.72	0.72	0.72	0.76	0.76	0.77	0.77	0.77	0.81	0.81	0.81	0.81	0.81	0.86	0.86	0.86	0.86	0.86
	50°F 10.0°C	TC	12562	12579	12592	12593	12610	13319	13335	13348	13350	13366	14115	14133	14149	14151	14167	14965	14981	14998	15000	15019
		S/T	0.37	0.43	0.49	0.49	0.56	0.35	0.41	0.46	0.46	0.53	0.33	0.39	0.44	0.44	0.50	0.31	0.36	0.41	0.41	0.47
		PI	0.74	0.74	0.74	0.74	0.74	0.78	0.78	0.79	0.79	0.79	0.83	0.83	0.83	0.83	0.83	0.88	0.88	0.88	0.88	0.88
	59°F 15.0°C	TC	12680	12697	12711	12711	12728	13444	13460	13473	13476	13492	14247	14266	14282	14284	14300	15106	15122	15139	15141	15160
		S/T	0.36	0.42	0.48	0.48	0.54	0.34	0.39	0.45	0.45	0.51	0.32	0.37	0.42	0.42	0.48	0.30	0.35	0.40	0.40	0.45
		PI	0.80	0.80	0.80	0.80	0.80	0.84	0.84	0.85	0.85	0.85	0.89	0.90	0.90	0.90	0.90	0.95	0.95	0.95	0.95	0.95
	68°F 20.0°C	TC	12798	12815	12829	12830	12847	13569	13585	13599	13601	13618	14380	14399	14415	14417	14433	15246	15263	15279	15282	15301
		S/T	0.34	0.40	0.46	0.46	0.52	0.32	0.38	0.43	0.43	0.49	0.31	0.36	0.41	0.41	0.47	0.29	0.34	0.38	0.38	0.44
		PI	0.85	0.85	0.85	0.85	0.86	0.90	0.91	0.91	0.91	0.91	0.96	0.96	0.96	0.96	0.96	1.02	1.02	1.02	1.02	1.02
	77°F 25.0°C	TC	12916	12933	12947	12948	12965	13694	13711	13724	13727	13743	14513	14531	14548	14550	14567	15387	15404	15420	15423	15442
		S/T	0.33	0.39	0.44	0.44	0.50	0.31	0.37	0.42	0.42	0.47	0.29	0.35	0.39	0.39	0.45	0.28	0.33	0.37	0.37	0.42
		PI	0.91	0.91	0.91	0.91	0.91	0.96	0.97	0.97	0.97	0.97	1.02	1.02	1.02	1.02	1.03	1.08	1.08	1.09	1.09	1.09
	82°F 27.8°C	TC	12973	12990	13004	13005	13022	13755	13771	13785	13787	13804	14577	14595	14612	14614	14631	15455	15472	15488	15491	15510
		S/T	0.33	0.39	0.45	0.45	0.51	0.32	0.37	0.42	0.42	0.48	0.30	0.35	0.40	0.40	0.45	0.28	0.33	0.37	0.37	0.43
		PI	0.99	1.00	1.00	1.00	1.00	1.05	1.06	1.06	1.06	1.06	1.12	1.12	1.12	1.12	1.12	1.18	1.19	1.19	1.19	1.19
	86°F 30.0°C	TC	13008	13025	13039	13040	13057	13792	13808	13822	13824	13841	14616	14634	14651	14654	14670	15496	15513	15530	15532	15552
		S/T	0.35	0.41	0.47	0.47	0.53	0.33	0.39	0.44	0.44	0.50	0.31	0.36	0.41	0.41	0.47	0.29	0.34	0.39	0.39	0.45
		PI	1.13	1.13	1.13	1.13	1.13	1.20	1.20	1.20	1.20	1.20	1.27	1.27	1.27	1.27	1.27	1.35	1.35	1.35	1.35	1.35
	95°F 35.0°C	TC	13086	13103	13117	13118	13136	13874	13891	13904	13907	13924	14703	14722	14739	14741	14758	15589	15606	15623	15625	15645
		S/T	0.38	0.45	0.51	0.51	0.58	0.36	0.42	0.48	0.48	0.55	0.34	0.40	0.45	0.45	0.52	0.32	0.38	0.43	0.43	0.49
		PI	1.43	1.44	1.44	1.44	1.44	1.52	1.52	1.52	1.52	1.53	1.61	1.61	1.61	1.62	1.62	1.71	1.71	1.71	1.71	1.71
	104°F 40.0°C	TC	11413	11428	11441	11441	11456	12101	12115	12127	12129	12144	12824	12840	12855	12857	12871	13596	13611	13626	13628	13645
		S/T	0.41	0.48	0.55	0.55	0.62	0.39	0.45	0.52	0.52	0.59	0.37	0.43	0.49	0.49	0.56	0.34	0.40	0.46	0.46	0.52
		PI	1.35	1.36	1.36	1.36	1.36	1.44	1.44	1.44	1.44	1.44	1.52	1.52	1.53	1.53	1.53	1.61	1.62	1.62	1.62	1.62
	110°F 43.0°C	TC	10409	10423	10434	10435	10449	11037	11050	11061	11063	11076	11696	11711	11724	11726	11739	12401	12414	12428	12430	12445
		S/T	0.43	0.50	0.57	0.57	0.65	0.40	0.47	0.54	0.54	0.61	0.38	0.45	0.51	0.51	0.58	0.36	0.42	0.48	0.48	0.55
		PI	1.31	1.31	1.31	1.31	1.31	1.39	1.39	1.39	1.39	1.39	1.47	1.47	1.47	1.47	1.47	1.56	1.56	1.56	1.56	1.56
	115°F 46.0°C	TC	9186	9199	9208	9209	9221	9740	9751	9761	9763	9775	10322	10335	10347	10349	10360	10944	10956	10967	10969	10983
		S/T	0.44	0.52	0.59	0.59	0.67	0.42	0.49	0.56	0.56	0.63	0.39	0.46	0.53	0.53	0.60	0.37	0.44	0.50	0.50	0.56
		PI	1.19	1.19	1.19	1.19	1.19	1.26	1.26	1.26	1.26	1.26	1.33	1.33	1.34	1.34	1.34	1.41	1.41	1.42	1.42	1.42
	122°F 50.0°C	TC	7556	7566	7574	7574	7584	8011	8020	8028	8030	8039	8490	8501	8510	8512	8521	9001	9011	9021	9022	9033
		S/T	0.46	0.54	0.62	0.62	0.70	0.44	0.51	0.58	0.58	0.66	0.41	0.48	0.55	0.55	0.63	0.39	0.46	0.52	0.52	0.59
		PI	1.02	1.03	1.03	1.03	1.03	1.09	1.09	1.09	1.09	1.09	1.15	1.15	1.15	1.15	1.16	1.22	1.22	1.22	1.22	1.23

Manufacturer reserves the right to change, at any time, specifications and designs without notice and without obligations.

Table 11: COOLING PERFORMANCE 24k (Continued)

AIRFLOW (CFM)	OUTDOOR DB °F (°C)	ID WB °F (°C)	60.8°F(16.0°C)					64.4°F(18.0°C)					67°F(19.4°C)					71.6°F(22.0°C)				
		ID DB °F (°C))	73.4°F 23.0°C	77.0°F 25.0°C	80.0°F 26.7°C	80.6°F 27.0°C	84.2°F 29.0°C	73.4°F 23.0°C	77.0°F 25.0°C	80.0°F 26.7°C	80.6°F 27.0°C	84.2°F 29.0°C	73.4°F 23.0°C	77.0°F 25.0°C	80.0°F 26.7°C	80.6°F 27.0°C	84.2°F 29.0°C	73.4°F 23.0°C	77.0°F(25.0°C	80.0°F 26.7°C	80.6°F 27.0°C	84.2°F 29.0°C
547	-22°F -30.0°C	TC																				
		S/T																				
		PI																				
	-13°F -25.0°C	TC	18302	18326	18346	18347	18372	19405	19428	19447	19451	19474	20564	20591	20614	20618	20641	21803	21827	21851	21854	21881
		S/T	0.47	0.55	0.63	0.63	0.72	0.45	0.52	0.59	0.59	0.68	0.42	0.49	0.56	0.56	0.64	0.40	0.47	0.53	0.53	0.60
		PI	1.05	1.05	1.05	1.05	1.05	1.11	1.11	1.12	1.12	1.12	1.18	1.18	1.18	1.18	1.18	1.25	1.25	1.25	1.25	1.26
	-4°F -20.0°C	TC	19710	19736	19757	19758	19785	20898	20922	20943	20947	20972	22146	22175	22200	22204	22228	23480	23506	23531	23535	23564
		S/T	0.48	0.56	0.64	0.64	0.73	0.45	0.53	0.60	0.60	0.69	0.43	0.50	0.57	0.57	0.65	0.40	0.47	0.54	0.54	0.61
		PI	1.09	1.09	1.09	1.09	1.09	1.15	1.15	1.16	1.16	1.16	1.22	1.22	1.23	1.23	1.23	1.30	1.30	1.30	1.30	1.30
	0°F -17.8°C	TC	20335	20363	20385	20386	20413	21561	21586	21608	21612	21638	22849	22879	22904	22909	22934	24226	24252	24279	24282	24313
		S/T	0.48	0.57	0.65	0.65	0.74	0.46	0.54	0.61	0.61	0.69	0.43	0.51	0.57	0.57	0.65	0.41	0.48	0.54	0.54	0.62
		PI	1.10	1.11	1.11	1.11	1.11	1.17	1.17	1.17	1.17	1.18	1.24	1.24	1.24	1.24	1.25	1.32	1.32	1.32	1.32	1.32
	5°F -15.0°C	TC	21118	21146	21169	21170	21198	22390	22417	22439	22443	22470	23728	23759	23785	23790	23816	25158	25185	25212	25216	25248
		S/T	0.49	0.57	0.65	0.65	0.74	0.46	0.54	0.61	0.61	0.70	0.43	0.51	0.58	0.58	0.66	0.41	0.48	0.55	0.55	0.62
		PI	1.13	1.13	1.13	1.13	1.13	1.19	1.19	1.20	1.20	1.20	1.26	1.27	1.27	1.27	1.27	1.34	1.34	1.34	1.34	1.35
	14°F -10.0°C	TC	20652	20680	20702	20703	20731	21897	21923	21944	21949	21975	23205	23235	23261	23265	23291	24603	24630	24657	24661	24691
		S/T	0.48	0.56	0.64	0.64	0.73	0.45	0.53	0.60	0.60	0.69	0.43	0.50	0.57	0.57	0.65	0.40	0.47	0.54	0.54	0.61
		PI	1.10	1.10	1.10	1.10	1.11	1.17	1.17	1.17	1.17	1.17	1.24	1.24	1.24	1.24	1.24	1.31	1.31	1.32	1.32	1.32
	17°F -8.3°C	TC	20497	20525	20547	20548	20575	21732	21758	21780	21784	21810	23031	23061	23086	23091	23117	24418	24445	24472	24475	24506
		S/T	0.48	0.56	0.63	0.63	0.72	0.45	0.53	0.60	0.60	0.68	0.42	0.50	0.57	0.57	0.64	0.40	0.47	0.53	0.53	0.61
		PI	1.09	1.10	1.10	1.10	1.10	1.16	1.16	1.16	1.16	1.16	1.23	1.23	1.23	1.23	1.23	1.30	1.31	1.31	1.31	1.31
	23°F -5.0°C	TC	19590	19616	19637	19638	19664	20770	20795	20815	20819	20844	22011	22040	22064	22068	22093	23337	23363	23388	23392	23421
		S/T	0.47	0.55	0.63	0.63	0.72	0.44	0.52	0.59	0.59	0.68	0.42	0.49	0.56	0.56	0.64	0.40	0.46	0.53	0.53	0.60
		PI	1.10	1.10	1.10	1.10	1.10	1.16	1.16	1.16	1.16	1.17	1.23	1.23	1.23	1.23	1.24	1.30	1.31	1.31	1.31	1.31
	35°F 1.7°C	TC	17775	17799	17818	17818	17843	18846	18868	18887	18890	18913	19972	19998	20020	20024	20046	21175	21198	21221	21224	21251
		S/T	0.46	0.54	0.62	0.62	0.70	0.44	0.51	0.58	0.58	0.66	0.41	0.48	0.55	0.55	0.63	0.39	0.46	0.52	0.52	0.59
		PI	1.10	1.10	1.10	1.10	1.10	1.16	1.16	1.17	1.17	1.17	1.23	1.23	1.24	1.24	1.24	1.31	1.31	1.31	1.31	1.31
	41°F 5.0°C	TC	16992	17015	17034	17034	17057	18017	18038	18056	18059	18081	19093	19118	19139	19143	19164	20243	20265	20287	20291	20316
		S/T	0.47	0.55	0.63	0.63	0.72	0.45	0.52	0.59	0.59	0.68	0.42	0.49	0.56	0.56	0.64	0.40	0.47	0.53	0.53	0.60
		PI	1.01	1.01	1.01	1.01	1.01	1.07	1.07	1.07	1.07	1.07	1.13	1.13	1.13	1.13	1.13	1.20	1.20	1.20	1.20	1.20
	47°F 8.3°C	TC	16210	16232	16250	16250	16272	17187	17208	17225	17228	17248	18214	18238	18258	18261	18282	19312	19333	19354	19357	19381
		S/T	0.48	0.57	0.64	0.64	0.73	0.46	0.54	0.61	0.61	0.69	0.43	0.50	0.57	0.57	0.65	0.41	0.48	0.54	0.54	0.62
		PI	0.91	0.92	0.92	0.92	0.92	0.97	0.97	0.97	0.97	0.97	1.03	1.03	1.03	1.03	1.03	1.09	1.09	1.09	1.09	1.09
	50°F 10.0°C	TC	16261	16283	16301	16301	16323	17241	17262	17279	17282	17303	18271	18295	18315	18319	18339	19372	19393	19414	19417	19442
		S/T	0.48	0.56	0.64	0.64	0.73	0.45	0.53	0.60	0.60	0.69	0.43	0.50	0.57	0.57	0.65	0.40	0.47	0.54	0.54	0.61
		PI	0.94	0.94	0.94	0.94	0.94	0.99	1.00	1.00	1.00	1.00	1.05	1.06	1.06	1.06	1.06	1.12	1.12	1.12	1.12	1.12
	59°F 15.0°C	TC	16414	16436	16454	16455	16477	17403	17424	17441	17445	17465	18443	18467	18488	18491	18512	19554	19576	19597	19600	19624
		S/T	0.46	0.54	0.62	0.62	0.70	0.44	0.51	0.58	0.58	0.66	0.41	0.48	0.55	0.55	0.62	0.39	0.45	0.52	0.52	0.59
		PI	1.01	1.01	1.01	1.01	1.01	1.07	1.07	1.07	1.07	1.08	1.14	1.14	1.14	1.14	1.14	1.20	1.21	1.21	1.21	1.21
	68°F 20.0°C	TC	16567	16589	16607	16608	16630	17565	17586	17603	17607	17628	18615	18639	18660	18663	18684	19736	19758	19779	19782	19807
		S/T	0.45	0.52	0.59	0.59	0.68	0.42	0.49	0.56	0.56	0.64	0.40	0.46	0.53	0.53	0.60	0.37	0.44	0.50	0.50	0.57
		PI	1.08	1.08	1.09	1.09	1.09	1.15	1.15	1.15	1.15	1.15	1.22	1.22	1.22	1.22	1.22	1.29	1.29	1.29	1.29	1.29
	77°F 25.0°C	TC	16720	16742	16760	16761	16784	17727	17748	17766	17769	17790	18786	18811	18832	18835	18856	19918	19940	19962	19965	19990
		S/T	0.43	0.50	0.57	0.57	0.65	0.40	0.47	0.54	0.54	0.61	0.38	0.45	0.51	0.51	0.58	0.36	0.42	0.48	0.48	0.55
		PI	1.15	1.16	1.16	1.16	1.16	1.22	1.23	1.23	1.23	1.23	1.30	1.30	1.30	1.30	1.30	1.38	1.38	1.38	1.38	1.38
	82°F 27.8°C	TC	16793	16816	16834	16835	16858	17806	17827	17844	17848	17869	18869	18894	18915	18918	18939	20006	20028	20050	20053	20078
		S/T	0.43	0.51	0.58	0.58	0.66	0.41	0.48	0.54	0.54	0.62	0.38	0.45	0.51	0.51	0.59	0.36	0.43	0.48	0.48	0.55
		PI	1.26	1.26	1.27	1.27	1.27	1.34	1.34	1.34	1.34	1.34	1.42	1.42	1.42	1.42	1.42	1.50	1.51	1.51	1.51	1.51
	86°F 30.0°C	TC	16838	16861	16879	16880	16903	17853	17874	17892	17895	17917	18920	18944	18965	18969	18990	20060	20082	20103	20106	20132
		S/T	0.45	0.53	0.60	0.60	0.69	0.43	0.50	0.57	0.57	0.65	0.40	0.47	0.54	0.54	0.61	0.38	0.44	0.51	0.51	0.58
		PI	1.43	1.44	1.44	1.44	1.44	1.52	1.52	1.52	1.52	1.53	1.61	1.61	1.62	1.62	1.62	1.71	1.71	1.71	1.71	1.71
	95°F 35.0°C	TC	16939	16962	16980	16981	17004	17960	17982	17999	18003	18024	19033	19058	19079	19083	19104	20180	20202	20224	20227	20252
		S/T	0.49	0.58	0.66	0.66	0.75	0.47	0.55	0.62	0.62	0.71	0.44	0.52	0.59	0.59	0.67	0.42	0.49	0.55	0.55	0.63
		PI	1.82	1.82	1.83	1.83	1.83	1.93	1.93	1.93	1.93	1.94	2.05	2.05	2.05	2.05	2.05	2.17	2.17	2.17	2.17	2.18
	104°F 40.0°C	TC	14774	14794	14810	14810	14830	15664	15683	15698	15701	15720	16600	16622	16640	16643	16662	17600	17620	17639	17641	17663
		S/T	0.53	0.62	0.71	0.71	0.81	0.50	0.59	0.67	0.67	0.76	0.47	0.55	0.63	0.63	0.72	0.45	0.52	0.59	0.59	0.68
		PI	1.72	1.72	1.72	1.72	1.73	1.82	1.83	1.83	1.83	1.83	1.93	1.93	1.94	1.94	1.94	2.05	2.05	2.05	2.05	2.06
	110°F 43.0°C	TC	13475	13493	13507	13508	13526	14287	14304	14318	14321	14338	15140	15160	15177	15180	15197	16053	16070	16087	16090	16110
		S/T	0.55	0.65	0.74	0.74	0.84	0.52	0.61	0.70	0.70	0.79	0.49	0.58	0.66	0.66	0.75	0.46	0.55	0.62	0.62	0.71
		PI	1.66	1.66	1.66	1.66	1.67	1.76	1.76	1.76	1.76	1.77	1.86	1.87	1.87	1.87	1.87	1.98	1.98	1.98	1.98	1.98
	115°F 46.0°C	TC	11892	11908	11920	11921	11937	12608	12623	12636	12638	12653	13361	13379	13394	13396	13411	14167	14182	14197	14200	14217
		S/T	0.57	0.67	0.76	0.76	0.87	0.54	0.63	0.72	0.72	0.82	0.51	0.60	0.68	0.68	0.77	0.48	0.56	0.64	0.64	0.73
		PI	1.51	1.51	1.51	1.51	1.51	1.60	1.60	1.60	1.60	1.60	1.69	1.69	1.70	1.70	1.70	1.79	1.80	1.80	1.80	1.80
	122°F 50.0°C	TC	9781	9794	9804	9805	9818	10370	10382	10393	10395	10407	10990	11004	11016	11018	11031	11652	11664	11677	11679	11694
		S/T	0.60	0.70	0.80	0.80	0.91	0.57	0.66	0.75	0.75	0.86	0.53	0.63	0.71	0.71	0.81	0.50	0.59	0.67	0.67	0.76
		PI	1.30	1.30	1.30	1.30	1.31	1.38	1.38	1.38	1.38	1.38	1.46	1.46	1.47	1.47	1.47	1.55	1.55	1.55	1.55	1.56

Manufacturer reserves the right to change, at any time, specifications and designs without notice and without obligations.

Table 11: COOLING PERFORMANCE 24k (Continued)

AIRFLOW (CFM)	OUTDOOR DB °F (°C)	ID WB °F (°C)	60.8°F(16.0°C)					64.4°F(18.0°C)					67°F(19.4°C)					71.6°F(22.0°C)				
		ID DB °F (°C))	73.4°F 23.0°C	77.0°F 25.0°C	80.0°F 26.7°C	80.6°F 27.0°C	84.2°F 29.0°C	73.4°F 23.0°C	77.0°F 25.0°C	80.0°F 26.7°C	80.6°F 27.0°C	84.2°F 29.0°C	73.4°F 23.0°C	77.0°F 25.0°C	80.0°F 26.7°C	80.6°F 27.0°C	84.2°F 29.0°C	73.4°F 23.0°C	77.0°F(25.0°C	80.0°F 26.7°C	80.6°F 27.0°C	84.2°F 29.0°C
729	-22°F -30.0°C	TC																				
		S/T																				
		PI																				
	-13°F -25.0°C	TC	23692	23724	23749	23750	23782	25120	25149	25174	25179	25209	26620	26655	26685	26690	26719	28224	28255	28286	28290	28325
		S/T	0.61	0.72	0.82	0.82	0.93	0.58	0.68	0.77	0.77	0.88	0.54	0.64	0.73	0.73	0.83	0.51	0.60	0.68	0.68	0.78
		PI	1.35	1.35	1.35	1.35	1.35	1.43	1.43	1.43	1.43	1.43	1.51	1.51	1.52	1.52	1.52	1.60	1.61	1.61	1.61	1.61
	-4°F -20.0°C	TC	25514	25549	25576	25577	25612	27052	27084	27111	27116	27148	28668	28705	28737	28743	28775	30395	30428	30461	30466	30504
		S/T	0.62	0.73	0.83	0.83	0.94	0.59	0.69	0.78	0.78	0.89	0.55	0.65	0.74	0.74	0.84	0.52	0.61	0.70	0.70	0.79
		PI	1.39	1.40	1.40	1.40	1.40	1.48	1.48	1.48	1.48	1.48	1.57	1.57	1.57	1.57	1.57	1.66	1.66	1.67	1.67	1.67
	0°F -17.8°C	TC	26324	26360	26388	26389	26425	27911	27944	27971	27977	28010	29578	29617	29650	29655	29688	31360	31394	31428	31433	31473
		S/T	0.63	0.73	0.84	0.84	0.95	0.59	0.69	0.79	0.79	0.90	0.56	0.65	0.74	0.74	0.85	0.53	0.62	0.70	0.70	0.80
		PI	1.42	1.42	1.42	1.42	1.42	1.50	1.50	1.50	1.50	1.51	1.59	1.59	1.59	1.60	1.60	1.69	1.69	1.69	1.69	1.69
	5°F -15.0°C	TC	27337	27373	27403	27404	27441	28984	29018	29047	29053	29087	30716	30756	30790	30796	30830	32566	32602	32637	32642	32683
		S/T	0.63	0.74	0.84	0.84	0.96	0.60	0.70	0.80	0.80	0.91	0.56	0.66	0.75	0.75	0.86	0.53	0.62	0.71	0.71	0.81
		PI	1.44	1.44	1.45	1.45	1.45	1.53	1.53	1.53	1.53	1.54	1.62	1.62	1.63	1.63	1.63	1.72	1.72	1.72	1.72	1.72
	14°F -10.0°C	TC	26734	26770	26799	26800	26836	28345	28379	28407	28413	28446	30039	30078	30111	30117	30151	31849	31883	31918	31923	31963
		S/T	0.62	0.73	0.83	0.83	0.94	0.59	0.69	0.78	0.78	0.89	0.55	0.65	0.74	0.74	0.84	0.52	0.61	0.69	0.69	0.79
		PI	1.41	1.41	1.42	1.42	1.42	1.50	1.50	1.50	1.50	1.50	1.59	1.59	1.59	1.59	1.59	1.68	1.69	1.69	1.69	1.69
	17°F -8.3°C	TC	26534	26569	26598	26599	26635	28133	28166	28194	28199	28233	29813	29852	29885	29891	29924	31610	31644	31678	31683	31723
		S/T	0.62	0.72	0.82	0.82	0.94	0.58	0.68	0.78	0.78	0.88	0.55	0.64	0.73	0.73	0.83	0.52	0.61	0.69	0.69	0.79
		PI	1.40	1.40	1.41	1.41	1.41	1.49	1.49	1.49	1.49	1.49	1.58	1.58	1.58	1.58	1.58	1.67	1.67	1.67	1.68	1.68
	23°F -5.0°C	TC	25359	25393	25420	25421	25456	26887	26919	26945	26951	26983	28493	28530	28562	28567	28599	30210	30243	30276	30281	30318
		S/T	0.61	0.72	0.81	0.81	0.93	0.58	0.68	0.77	0.77	0.88	0.54	0.64	0.72	0.72	0.83	0.51	0.60	0.68	0.68	0.78
		PI	1.40	1.41	1.41	1.41	1.41	1.49	1.49	1.49	1.49	1.49	1.58	1.58	1.58	1.58	1.58	1.67	1.67	1.68	1.68	1.68
	35°F 1.7°C	TC	23009	23040	23065	23066	23097	24396	24425	24449	24454	24483	25853	25887	25916	25921	25950	27411	27441	27471	27475	27509
		S/T	0.60	0.70	0.80	0.80	0.91	0.56	0.66	0.75	0.75	0.86	0.53	0.62	0.71	0.71	0.81	0.50	0.59	0.67	0.67	0.76
		PI	1.41	1.41	1.41	1.41	1.41	1.49	1.49	1.49	1.50	1.50	1.58	1.58	1.58	1.58	1.59	1.68	1.68	1.68	1.68	1.68
	41°F 5.0°C	TC	21997	22026	22050	22051	22081	23322	23350	23373	23378	23405	24716	24748	24775	24780	24808	26205	26233	26262	26266	26299
		S/T	0.61	0.72	0.82	0.82	0.93	0.58	0.68	0.77	0.77	0.88	0.54	0.64	0.73	0.73	0.83	0.51	0.60	0.69	0.69	0.78
		PI	1.29	1.29	1.29	1.29	1.29	1.37	1.37	1.37	1.37	1.37	1.45	1.45	1.45	1.45	1.45	1.54	1.54	1.54	1.54	1.54
	47°F 8.3°C	TC	20984	21012	21035	21036	21064	22249	22275	22297	22302	22328	23578	23609	23635	23639	23666	24999	25026	25053	25057	25088
		S/T	0.63	0.73	0.83	0.83	0.95	0.59	0.69	0.79	0.79	0.90	0.56	0.65	0.74	0.74	0.85	0.53	0.62	0.70	0.70	0.80
		PI	1.17	1.17	1.18	1.18	1.18	1.24	1.24	1.25	1.25	1.25	1.32	1.32	1.32	1.32	1.32	1.40	1.40	1.40	1.40	1.40
	50°F 10.0°C	TC	21050	21079	21101	21102	21131	22319	22345	22367	22372	22398	23652	23683	23709	23714	23740	25077	25105	25132	25136	25167
		S/T	0.62	0.73	0.82	0.82	0.94	0.58	0.68	0.78	0.78	0.89	0.55	0.65	0.73	0.73	0.84	0.52	0.61	0.69	0.69	0.79
		PI	1.20	1.20	1.21	1.21	1.21	1.28	1.28	1.28	1.28	1.28	1.35	1.35	1.35	1.36	1.36	1.43	1.43	1.44	1.44	1.44
	59°F 15.0°C	TC	21248	21277	21300	21300	21329	22529	22555	22577	22582	22609	23874	23905	23932	23937	23963	25313	25340	25368	25372	25404
		S/T	0.60	0.70	0.80	0.80	0.91	0.56	0.66	0.75	0.75	0.86	0.53	0.62	0.71	0.71	0.81	0.50	0.59	0.67	0.67	0.76
		PI	1.30	1.30	1.30	1.30	1.30	1.37	1.38	1.38	1.38	1.38	1.46	1.46	1.46	1.46	1.46	1.54	1.55	1.55	1.55	1.55
	68°F 20.0°C	TC	21446	21475	21498	21499	21528	22738	22765	22788	22792	22819	24097	24128	24155	24159	24186	25549	25576	25604	25608	25640
		S/T	0.58	0.68	0.77	0.77	0.88	0.54	0.64	0.72	0.72	0.83	0.51	0.60	0.68	0.68	0.78	0.48	0.57	0.65	0.65	0.74
		PI	1.39	1.39	1.39	1.39	1.39	1.47	1.47	1.47	1.48	1.48	1.56	1.56	1.56	1.56	1.57	1.65	1.66	1.66	1.66	1.66
	77°F 25.0°C	TC	21644	21673	21696	21697	21726	22948	22975	22998	23002	23030	24319	24351	24378	24382	24409	25784	25812	25840	25844	25877
		S/T	0.55	0.65	0.74	0.74	0.84	0.52	0.61	0.70	0.70	0.80	0.49	0.58	0.66	0.66	0.75	0.47	0.55	0.62	0.62	0.71
		PI	1.48	1.48	1.48	1.48	1.49	1.57	1.57	1.57	1.57	1.58	1.66	1.67	1.67	1.67	1.67	1.76	1.77	1.77	1.77	1.77
	82°F 27.8°C	TC	21739	21768	21792	21793	21822	23049	23076	23099	23104	23131	24426	24458	24485	24490	24517	25898	25926	25954	25958	25991
		S/T	0.56	0.66	0.75	0.75	0.85	0.53	0.62	0.70	0.70	0.80	0.50	0.58	0.66	0.66	0.76	0.47	0.55	0.63	0.63	0.71
		PI	1.62	1.62	1.62	1.62	1.62	1.72	1.72	1.72	1.72	1.72	1.82	1.82	1.82	1.82	1.83	1.93	1.93	1.93	1.93	1.94
	86°F 30.0°C	TC	21797	21827	21850	21851	21880	23111	23138	23161	23166	23193	24492	24523	24551	24555	24583	25967	25995	26024	26028	26060
		S/T	0.58	0.69	0.78	0.78	0.89	0.55	0.65	0.74	0.74	0.84	0.52	0.61	0.69	0.69	0.79	0.49	0.58	0.65	0.65	0.75
		PI	1.84	1.84	1.84	1.84	1.85	1.95	1.95	1.95	1.95	1.96	2.07	2.07	2.07	2.07	2.07	2.19	2.19	2.20	2.20	2.20
	95°F 35.0°C	TC	21928	21958	21981	21982	22012	23250	23277	23300	23305	23332	24639	24671	24698	24703	24730	26123	26151	26180	26184	26217
		S/T	0.64	0.75	0.85	0.85	0.97	0.60	0.71	0.81	0.81	0.92	0.57	0.67	0.76	0.76	0.87	0.54	0.63	0.72	0.72	0.82
		PI	2.33	2.34	2.34	2.34	2.34	2.47	2.48	2.48	2.48	2.48	2.62	2.63	2.63	2.63	2.63	2.78	2.78	2.79	2.79	2.79
	104°F 40.0°C	TC	19125	19151	19171	19172	19198	20277	20301	20322	20326	20350	21489	21517	21541	21545	21569	22784	22808	22833	22837	22865
		S/T	0.69	0.81	0.92	0.92	1.00	0.65	0.76	0.87	0.87	0.99	0.61	0.72	0.82	0.82	0.93	0.58	0.68	0.77	0.77	0.88
		PI	2.20	2.21	2.21	2.21	2.21	2.34	2.34	2.34	2.34	2.35	2.48	2.48	2.48	2.48	2.49	2.63	2.63	2.63	2.63	2.64
	110°F 43.0°C	TC	17443	17466	17485	17486	17510	18494	18516	18534	18538	18560	19599	19625	19646	19650	19672	20780	20803	20825	20828	20854
		S/T	0.72	0.84	0.96	0.96	1.00	0.68	0.79	0.90	0.90	1.00	0.64	0.75	0.85	0.85	0.97	0.60	0.71	0.80	0.80	0.91
		PI	2.13	2.13	2.13	2.13	2.14	2.26	2.26	2.26	2.26	2.26	2.39	2.39	2.40	2.40	2.40	2.53	2.54	2.54	2.54	2.54
	115°F 46.0°C	TC	15394	15414	15431	15432	15452	16321	16341	16357	16360	16379	17296	17319	17338	17341	17361	18339	18358	18378	18381	18404
		S/T	0.74	0.87	0.99	0.99	1.00	0.70	0.82	0.93	0.93	1.00	0.66	0.77	0.88	0.88	1.00	0.62	0.73	0.83	0.83	0.95
		PI	1.93	1.93	1.94	1.94	1.94	2.05	2.05	2.05	2.05	2.05	2.17	2.17	2.17	2.17	2.18	2.30	2.30	2.30	2.31	2.31
	122°F 50.0°C	TC	12661	12678	12692	12692	12709	13424	13440	13453	13456	13472	14226	14245	14260	14263	14279	15083	15100	15116	15118	15137
		S/T	0.75	0.88	1.00	1.00	1.00	0.73	0.86	0.98	0.98	1.00	0.69	0.81	0.92	0.92	1.00	0.65	0.76	0.87	0.87	0.99
		PI	1.67	1.67	1.67	1.67	1.67	1.77	1.77	1.77	1.77	1.77	1.87	1.88	1.88	1.88	1.88	1.99	1.99	1.99	1.99	1.99

Table 12: COOLING PERFORMANCE 30k

AIRFLOW (CFM)	OUTDOOR DB °F (°C)	ID WB °F (°C)	60.8°F(16.0°C)					64.4°F(18.0°C)					67°F(19.4°C)					71.6°F(22.0°C)				
		ID DB °F (°C))	73.4°F 23.0°C	77.0°F 25.0°C	80.0°F 26.7°C	80.6°F 27.0°C	84.2°F 29.0°C	73.4°F 23.0°C	77.0°F 25.0°C	80.0°F 26.7°C	80.6°F 27.0°C	84.2°F 29.0°C	73.4°F 23.0°C	77.0°F 25.0°C	80.0°F 26.7°C	80.6°F 27.0°C	84.2°F 29.0°C	73.4°F 23.0°C	77.0°F(25.0°C	80.0°F 26.7°C	80.6°F 27.0°C	84.2°F 29.0°C
353	-22°F -30.0°C	TC																				
		S/T																				
		PI																				
	-13°F -25.0°C	TC	12961	12979	12993	12993	13011	13742	13759	13772	13775	13791	14563	14582	14599	14601	14618	15441	15458	15475	15477	15496
		S/T	0.33	0.39	0.44	0.44	0.51	0.31	0.37	0.42	0.42	0.48	0.30	0.35	0.40	0.40	0.45	0.28	0.33	0.37	0.37	0.43
		PI	0.79	0.79	0.79	0.79	0.79	0.83	0.83	0.83	0.84	0.84	0.88	0.88	0.89	0.89	0.89	0.94	0.94	0.94	0.94	0.94
	-4°F -20.0°C	TC	13958	13977	13992	13993	14012	14800	14817	14832	14835	14852	15684	15704	15722	15725	15742	16629	16647	16665	16667	16688
		S/T	0.34	0.40	0.45	0.45	0.52	0.32	0.38	0.43	0.43	0.49	0.30	0.35	0.40	0.40	0.46	0.28	0.33	0.38	0.38	0.43
		PI	0.81	0.81	0.82	0.82	0.82	0.86	0.86	0.86	0.86	0.87	0.91	0.92	0.92	0.92	0.92	0.97	0.97	0.97	0.97	0.97
	0°F -17.8°C	TC	14401	14421	14436	14437	14456	15269	15287	15303	15306	15324	16182	16203	16221	16224	16242	17157	17175	17194	17197	17218
		S/T	0.34	0.40	0.46	0.46	0.52	0.32	0.38	0.43	0.43	0.49	0.30	0.36	0.41	0.41	0.46	0.29	0.34	0.38	0.38	0.44
		PI	0.83	0.83	0.83	0.83	0.83	0.88	0.88	0.88	0.88	0.88	0.93	0.93	0.93	0.93	0.93	0.98	0.99	0.99	0.99	0.99
	5°F -15.0°C	TC	14955	14975	14992	14992	15012	15857	15875	15891	15894	15913	16804	16826	16845	16848	16866	17816	17836	17855	17858	17880
		S/T	0.34	0.40	0.46	0.46	0.52	0.33	0.38	0.43	0.43	0.49	0.31	0.36	0.41	0.41	0.47	0.29	0.34	0.39	0.39	0.44
		PI	0.84	0.84	0.84	0.84	0.85	0.89	0.89	0.89	0.89	0.90	0.95	0.95	0.95	0.95	0.95	1.00	1.00	1.01	1.01	1.01
	14°F -10.0°C	TC	15293	15314	15330	15331	15352	16215	16234	16250	16253	16273	17184	17206	17225	17228	17247	18219	18239	18259	18261	18284
		S/T	0.34	0.40	0.45	0.45	0.51	0.32	0.37	0.43	0.43	0.48	0.30	0.35	0.40	0.40	0.46	0.28	0.33	0.38	0.38	0.43
		PI	0.81	0.81	0.81	0.81	0.82	0.86	0.86	0.86	0.86	0.86	0.91	0.91	0.91	0.92	0.92	0.97	0.97	0.97	0.97	0.97
	17°F -8.3°C	TC	15406	15426	15443	15444	15465	16334	16353	16370	16373	16392	17310	17333	17352	17355	17374	18353	18373	18393	18396	18419
		S/T	0.34	0.39	0.45	0.45	0.51	0.32	0.37	0.42	0.42	0.48	0.30	0.35	0.40	0.40	0.45	0.28	0.33	0.38	0.38	0.43
		PI	0.80	0.80	0.80	0.80	0.81	0.85	0.85	0.85	0.85	0.85	0.90	0.90	0.90	0.90	0.91	0.96	0.96	0.96	0.96	0.96
	23°F -5.0°C	TC	15559	15580	15597	15598	15619	16497	16517	16533	16536	16556	17483	17505	17525	17528	17548	18536	18556	18576	18579	18602
		S/T	0.33	0.39	0.44	0.44	0.51	0.31	0.37	0.42	0.42	0.48	0.30	0.35	0.39	0.39	0.45	0.28	0.33	0.37	0.37	0.42
		PI	0.80	0.80	0.80	0.80	0.81	0.85	0.85	0.85	0.85	0.85	0.90	0.90	0.90	0.90	0.90	0.96	0.96	0.96	0.96	0.96
	35°F 1.7°C	TC	15866	15888	15905	15906	15927	16823	16843	16859	16863	16883	17828	17851	17871	17874	17894	18902	18922	18943	18946	18970
		S/T	0.33	0.38	0.43	0.43	0.50	0.31	0.36	0.41	0.41	0.47	0.29	0.34	0.39	0.39	0.44	0.27	0.32	0.37	0.37	0.42
		PI	0.80	0.80	0.80	0.80	0.81	0.85	0.85	0.85	0.85	0.85	0.90	0.90	0.90	0.90	0.90	0.96	0.96	0.96	0.96	0.96
	41°F 5.0°C	TC	15286	15307	15323	15324	15344	16207	16226	16242	16246	16265	17176	17198	17217	17220	17239	18210	18230	18250	18253	18276
		S/T	0.33	0.39	0.44	0.44	0.51	0.31	0.37	0.42	0.42	0.48	0.30	0.35	0.40	0.40	0.45	0.28	0.33	0.37	0.37	0.43
		PI	0.80	0.80	0.80	0.80	0.80	0.85	0.85	0.85	0.85	0.85	0.90	0.90	0.90	0.90	0.90	0.95	0.95	0.95	0.96	0.96
	47°F 8.3°C	TC	14706	14725	14741	14742	14762	15592	15610	15626	15629	15647	16523	16545	16563	16566	16585	17519	17538	17557	17560	17582
		S/T	0.34	0.40	0.45	0.45	0.52	0.32	0.38	0.43	0.43	0.49	0.30	0.36	0.40	0.40	0.46	0.29	0.34	0.38	0.38	0.44
		PI	0.80	0.80	0.80	0.80	0.80	0.85	0.85	0.85	0.85	0.85	0.90	0.90	0.90	0.90	0.90	0.95	0.95	0.95	0.95	0.95
	50°F 10.0°C	TC	14648	14668	14684	14684	14704	15531	15549	15565	15568	15586	16459	16480	16499	16502	16520	17450	17469	17488	17491	17513
		S/T	0.34	0.40	0.45	0.45	0.51	0.32	0.37	0.42	0.42	0.48	0.30	0.35	0.40	0.40	0.46	0.28	0.33	0.38	0.38	0.43
		PI	0.79	0.80	0.80	0.80	0.80	0.84	0.84	0.84	0.84	0.85	0.89	0.89	0.89	0.89	0.90	0.95	0.95	0.95	0.95	0.95
	59°F 15.0°C	TC	14476	14496	14511	14512	14531	15348	15367	15382	15385	15403	16265	16287	16305	16308	16326	17245	17264	17283	17286	17307
		S/T	0.33	0.38	0.43	0.43	0.50	0.31	0.36	0.41	0.41	0.47	0.29	0.34	0.39	0.39	0.44	0.27	0.32	0.36	0.36	0.42
		PI	0.79	0.79	0.79	0.79	0.79	0.83	0.83	0.83	0.84	0.84	0.88	0.88	0.88	0.89	0.89	0.94	0.94	0.94	0.94	0.94
	68°F 20.0°C	TC	14304	14323	14339	14339	14359	15166	15184	15199	15202	15220	16072	16093	16111	16114	16132	17040	17059	17077	17080	17101
		S/T	0.31	0.37	0.42	0.42	0.48	0.30	0.35	0.40	0.40	0.45	0.28	0.33	0.37	0.37	0.42	0.26	0.31	0.35	0.35	0.40
		PI	0.78	0.78	0.78	0.78	0.78	0.82	0.82	0.83	0.83	0.83	0.87	0.87	0.88	0.88	0.88	0.93	0.93	0.93	0.93	0.93
	77°F 25.0°C	TC	14132	14151	14166	14167	14186	14983	15001	15016	15019	15037	15879	15899	15917	15920	15938	16835	16854	16872	16875	16896
		S/T	0.30	0.35	0.40	0.40	0.46	0.29	0.33	0.38	0.38	0.43	0.27	0.32	0.36	0.36	0.41	0.25	0.30	0.34	0.34	0.39
		PI	0.77	0.77	0.77	0.77	0.77	0.81	0.82	0.82	0.82	0.82	0.86	0.86	0.87	0.87	0.87	0.92	0.92	0.92	0.92	0.92
	82°F 27.8°C	TC	14376	14396	14411	14412	14431	15243	15261	15276	15279	15297	16153	16174	16192	16195	16213	17127	17145	17164	17166	17188
		S/T	0.31	0.36	0.41	0.41	0.46	0.29	0.34	0.38	0.38	0.44	0.27	0.32	0.36	0.36	0.41	0.26	0.30	0.34	0.34	0.39
		PI	0.88	0.88	0.88	0.88	0.88	0.93	0.93	0.94	0.94	0.94	0.99	0.99	0.99	0.99	0.99	1.05	1.05	1.05	1.05	1.05
	86°F 30.0°C	TC	15001	15021	15037	15038	15058	15905	15924	15939	15943	15962	16855	16877	16896	16899	16918	17871	17890	17910	17912	17935
		S/T	0.32	0.37	0.42	0.42	0.48	0.30	0.35	0.40	0.40	0.46	0.28	0.33	0.38	0.38	0.43	0.27	0.31	0.36	0.36	0.41
		PI	1.12	1.12	1.12	1.12	1.12	1.18	1.19	1.19	1.19	1.19	1.25	1.26	1.26	1.26	1.26	1.33	1.33	1.33	1.33	1.34
	95°F 35.0°C	TC	16406	16429	16446	16447	16469	17395	17416	17433	17436	17457	18434	18458	18479	18482	18503	19545	19566	19588	19591	19615
		S/T	0.35	0.41	0.47	0.47	0.53	0.33	0.39	0.44	0.44	0.50	0.31	0.36	0.41	0.41	0.47	0.29	0.34	0.39	0.39	0.45
		PI	1.65	1.65	1.65	1.65	1.66	1.75	1.75	1.75	1.75	1.75	1.85	1.86	1.86	1.86	1.86	1.96	1.97	1.97	1.97	1.97
	104°F 40.0°C	TC	14410	14430	14445	14446	14465	15279	15297	15312	15315	15333	16192	16213	16231	16234	16252	17167	17186	17205	17207	17229
		S/T	0.37	0.44	0.50	0.50	0.57	0.35	0.42	0.47	0.47	0.54	0.33	0.39	0.44	0.45	0.51	0.31	0.37	0.42	0.42	0.48
		PI	1.67	1.67	1.67	1.67	1.67	1.77	1.77	1.77	1.77	1.77	1.87	1.87	1.88	1.88	1.88	1.98	1.99	1.99	1.99	1.99
	110°F 43.0°C	TC	13213	13230	13245	13245	13263	14009	14026	14039	14042	14059	14846	14865	14882	14885	14901	15740	15758	15775	15777	15797
		S/T	0.39	0.46	0.52	0.52	0.59	0.37	0.43	0.49	0.49	0.56	0.35	0.41	0.46	0.46	0.53	0.33	0.38	0.44	0.44	0.50
		PI	1.67	1.68	1.68	1.68	1.68	1.78	1.78	1.78	1.78	1.78	1.88	1.88	1.89	1.89	1.89	2.00	2.00	2.00	2.00	2.00
	115°F 46.0°C	TC	9445	9458	9468	9469	9482	10015	10027	10036	10038	10050	10613	10627	10639	10641	10652	11252	11265	11277	11279	11293
		S/T	0.40	0.47	0.54	0.54	0.61	0.38	0.45	0.51	0.51	0.58	0.36	0.42	0.48	0.48	0.55	0.34	0.40	0.45	0.45	0.52
		PI	1.27	1.28	1.28	1.28	1.28	1.35	1.35	1.35	1.35	1.36	1.43	1.43	1.43	1.44	1.44	1.52	1.52	1.52	1.52	1.52
	122°F 50.0°C	TC	4422	4428	4433	4433	4439	4689	4694	4699	4700	4706	4969	4976	4981	4982	4988	5268	5274	5280	5281	5287
		S/T	0.42	0.50	0.56	0.56	0.64	0.40	0.47	0.53	0.53	0.61	0.38	0.44	0.50	0.50	0.57	0.35	0.42	0.47	0.47	0.54
		PI	0.74	0.74	0.74	0.74	0.74	0.78	0.78	0.79	0.79	0.79	0.83	0.83	0.83	0.83	0.83	0.88	0.88	0.88	0.88	0.88

Manufacturer reserves the right to change, at any time, specifications and designs without notice and without obligations.

Table 12: COOLING PERFORMANCE 30k (Continued)

AIRFLOW (CFM)	OUTDOOR DB °F (°C)	ID WB °F (°C)	60.8°F(16.0°C)					64.4°F(18.0°C)					67°F(19.4°C)					71.6°F(22.0°C)				
		ID DB °F (°C))	73.4°F 23.0°C	77.0°F 25.0°C	80.0°F 26.7°C	80.6°F 27.0°C	84.2°F 29.0°C	73.4°F 23.0°C	77.0°F 25.0°C	80.0°F 26.7°C	80.6°F 27.0°C	84.2°F 29.0°C	73.4°F 23.0°C	77.0°F 25.0°C	80.0°F 26.7°C	80.6°F 27.0°C	84.2°F 29.0°C	73.4°F 23.0°C	77.0°F(25.0°C	80.0°F 26.7°C	80.6°F 27.0°C	84.2°F 29.0°C
471	-22°F -30.0°C	TC																				
		S/T																				
		PI																				
	-13°F -25.0°C	TC	15867	15888	15905	15906	15927	16823	16843	16859	16863	16883	17828	17851	17871	17874	17894	18902	18922	18943	18946	18970
		S/T	0.41	0.48	0.54	0.54	0.62	0.38	0.45	0.51	0.51	0.58	0.36	0.43	0.48	0.48	0.55	0.34	0.40	0.46	0.46	0.52
		PI	0.93	0.94	0.94	0.94	0.94	0.99	0.99	0.99	0.99	0.99	1.05	1.05	1.05	1.05	1.05	1.11	1.11	1.12	1.12	1.12
	-4°F -20.0°C	TC	17087	17110	17128	17129	17152	18117	18138	18156	18160	18181	19199	19224	19246	19249	19271	20356	20378	20400	20403	20429
		S/T	0.41	0.49	0.55	0.55	0.63	0.39	0.46	0.52	0.52	0.59	0.37	0.43	0.49	0.49	0.56	0.35	0.41	0.46	0.46	0.53
		PI	0.97	0.97	0.97	0.97	0.97	1.03	1.03	1.03	1.03	1.03	1.09	1.09	1.09	1.09	1.09	1.15	1.15	1.16	1.16	1.16
	0°F -17.8°C	TC	17629	17653	17672	17673	17697	18692	18714	18733	18736	18758	19809	19834	19856	19860	19882	21002	21025	21048	21051	21077
		S/T	0.42	0.49	0.56	0.56	0.64	0.39	0.46	0.53	0.53	0.60	0.37	0.44	0.50	0.50	0.57	0.35	0.41	0.47	0.47	0.53
		PI	0.98	0.98	0.99	0.99	0.99	1.04	1.04	1.04	1.04	1.05	1.10	1.11	1.11	1.11	1.11	1.17	1.17	1.17	1.17	1.18
	5°F -15.0°C	TC	18308	18332	18352	18353	18377	19411	19434	19453	19457	19480	20571	20597	20620	20624	20647	21810	21834	21857	21861	21888
		S/T	0.42	0.49	0.56	0.56	0.64	0.40	0.47	0.53	0.53	0.60	0.38	0.44	0.50	0.50	0.57	0.35	0.42	0.47	0.47	0.54
		PI	1.00	1.00	1.00	1.00	1.01	1.06	1.06	1.06	1.06	1.07	1.13	1.13	1.13	1.13	1.13	1.19	1.19	1.20	1.20	1.20
	14°F -10.0°C	TC	18721	18746	18766	18767	18793	19849	19873	19892	19896	19920	21035	21062	21086	21090	21113	22303	22327	22351	22355	22382
		S/T	0.41	0.49	0.55	0.55	0.63	0.39	0.46	0.52	0.52	0.59	0.37	0.43	0.49	0.49	0.56	0.35	0.41	0.46	0.46	0.53
		PI	0.97	0.97	0.97	0.97	0.97	1.02	1.03	1.03	1.03	1.03	1.09	1.09	1.09	1.09	1.09	1.15	1.15	1.15	1.15	1.16
	17°F -8.3°C	TC	18859	18884	18905	18905	18931	19995	20019	20039	20043	20067	21190	21218	21241	21245	21269	22467	22491	22516	22519	22547
		S/T	0.41	0.48	0.55	0.55	0.63	0.39	0.46	0.52	0.52	0.59	0.37	0.43	0.49	0.49	0.56	0.35	0.41	0.46	0.46	0.52
		PI	0.95	0.96	0.96	0.96	0.96	1.01	1.01	1.01	1.01	1.02	1.07	1.07	1.08	1.08	1.08	1.14	1.14	1.14	1.14	1.14
	23°F -5.0°C	TC	19047	19072	19093	19094	19120	20195	20219	20239	20243	20267	21401	21429	21453	21457	21481	22691	22715	22740	22744	22772
		S/T	0.41	0.48	0.54	0.54	0.62	0.38	0.45	0.51	0.51	0.58	0.36	0.43	0.48	0.48	0.55	0.34	0.40	0.46	0.46	0.52
		PI	0.95	0.96	0.96	0.96	0.96	1.01	1.01	1.01	1.01	1.02	1.07	1.07	1.08	1.08	1.08	1.14	1.14	1.14	1.14	1.14
	35°F 1.7°C	TC	19423	19449	19470	19471	19497	20593	20618	20638	20642	20667	21824	21852	21876	21880	21905	23139	23164	23189	23193	23221
		S/T	0.40	0.47	0.53	0.53	0.61	0.38	0.44	0.50	0.50	0.57	0.36	0.42	0.47	0.47	0.54	0.34	0.39	0.45	0.45	0.51
		PI	0.95	0.96	0.96	0.96	0.96	1.01	1.01	1.01	1.01	1.02	1.07	1.07	1.07	1.08	1.08	1.14	1.14	1.14	1.14	1.14
	41°F 5.0°C	TC	18712	18737	18758	18758	18784	19840	19863	19883	19887	19911	21025	21053	21076	21080	21104	22292	22316	22341	22344	22372
		S/T	0.41	0.48	0.54	0.54	0.62	0.39	0.45	0.51	0.51	0.59	0.36	0.43	0.48	0.48	0.55	0.34	0.40	0.46	0.46	0.52
		PI	0.95	0.95	0.95	0.95	0.95	1.01	1.01	1.01	1.01	1.01	1.07	1.07	1.07	1.07	1.07	1.13	1.13	1.14	1.14	1.14
	47°F 8.3°C	TC	18002	18026	18045	18046	18070	19087	19109	19128	19132	19155	20227	20253	20276	20280	20302	21446	21469	21492	21496	21522
		S/T	0.42	0.49	0.56	0.56	0.63	0.39	0.46	0.53	0.53	0.60	0.37	0.44	0.50	0.50	0.56	0.35	0.41	0.47	0.47	0.53
		PI	0.95	0.95	0.95	0.95	0.95	1.01	1.01	1.01	1.01	1.01	1.07	1.07	1.07	1.07	1.07	1.13	1.13	1.13	1.13	1.13
	50°F 10.0°C	TC	17931	17956	17975	17976	18000	19012	19035	19053	19057	19080	20148	20174	20197	20200	20223	21362	21385	21408	21412	21438
		S/T	0.41	0.48	0.55	0.55	0.63	0.39	0.46	0.52	0.52	0.59	0.37	0.43	0.49	0.49	0.56	0.35	0.41	0.46	0.46	0.53
		PI	0.94	0.95	0.95	0.95	0.95	1.00	1.00	1.00	1.00	1.01	1.06	1.06	1.06	1.06	1.07	1.13	1.13	1.13	1.13	1.13
	59°F 15.0°C	TC	17721	17745	17764	17765	17788	18789	18811	18830	18833	18856	19911	19937	19959	19963	19985	21111	21134	21157	21160	21187
		S/T	0.40	0.47	0.53	0.53	0.61	0.38	0.44	0.50	0.50	0.57	0.35	0.42	0.47	0.47	0.54	0.33	0.39	0.45	0.45	0.51
		PI	0.93	0.94	0.94	0.94	0.94	0.99	0.99	0.99	0.99	0.99	1.05	1.05	1.05	1.05	1.05	1.11	1.11	1.12	1.12	1.12
	68°F 20.0°C	TC	17510	17534	17552	17553	17577	18565	18587	18606	18609	18631	19674	19700	19722	19726	19748	20860	20883	20905	20909	20935
		S/T	0.38	0.45	0.51	0.51	0.58	0.36	0.43	0.48	0.48	0.55	0.34	0.40	0.46	0.46	0.52	0.32	0.38	0.43	0.43	0.49
		PI	0.92	0.93	0.93	0.93	0.93	0.98	0.98	0.98	0.98	0.98	1.04	1.04	1.04	1.04	1.04	1.10	1.10	1.10	1.10	1.11
	77°F 25.0°C	TC	17299	17323	17341	17342	17365	18342	18364	18382	18385	18407	19438	19463	19485	19488	19510	20609	20631	20654	20657	20683
		S/T	0.37	0.43	0.49	0.49	0.56	0.35	0.41	0.47	0.47	0.53	0.33	0.39	0.44	0.44	0.50	0.31	0.36	0.41	0.41	0.47
		PI	0.91	0.92	0.92	0.92	0.92	0.97	0.97	0.97	0.97	0.97	1.03	1.03	1.03	1.03	1.03	1.09	1.09	1.09	1.09	1.09
	82°F 27.8°C	TC	17599	17622	17641	17642	17666	18659	18681	18700	18703	18726	19774	19800	19822	19825	19847	20965	20988	21011	21014	21040
		S/T	0.37	0.44	0.50	0.50	0.57	0.35	0.41	0.47	0.47	0.54	0.33	0.39	0.44	0.44	0.51	0.31	0.37	0.42	0.42	0.48
		PI	1.05	1.05	1.05	1.05	1.05	1.11	1.11	1.11	1.11	1.11	1.18	1.18	1.18	1.18	1.18	1.25	1.25	1.25	1.25	1.25
	86°F 30.0°C	TC	18363	18388	18408	18409	18433	19470	19493	19512	19516	19539	20633	20660	20683	20687	20710	21876	21900	21924	21927	21955
		S/T	0.39	0.46	0.52	0.52	0.59	0.37	0.43	0.49	0.49	0.56	0.35	0.41	0.46	0.46	0.53	0.33	0.38	0.44	0.44	0.50
		PI	1.33	1.33	1.33	1.33	1.33	1.41	1.41	1.41	1.41	1.41	1.49	1.49	1.50	1.50	1.50	1.58	1.58	1.59	1.59	1.59
	95°F 35.0°C	TC	20084	20111	20133	20133	20161	21294	21319	21341	21345	21370	22566	22596	22621	22625	22650	23926	23952	23978	23982	24012
		S/T	0.43	0.50	0.57	0.57	0.65	0.40	0.47	0.54	0.54	0.61	0.38	0.45	0.51	0.51	0.58	0.36	0.42	0.48	0.48	0.55
		PI	1.96	1.96	1.97	1.97	1.97	2.08	2.08	2.08	2.09	2.09	2.20	2.21	2.21	2.21	2.21	2.34	2.34	2.34	2.34	2.35
	104°F 40.0°C	TC	17640	17664	17683	17684	17708	18703	18726	18744	18748	18770	19821	19847	19869	19872	19895	21015	21038	21061	21064	21090
		S/T	0.46	0.54	0.61	0.61	0.70	0.43	0.51	0.58	0.58	0.66	0.41	0.48	0.54	0.54	0.62	0.39	0.45	0.51	0.51	0.59
		PI	1.98	1.98	1.99	1.99	1.99	2.10	2.10	2.10	2.11	2.11	2.23	2.23	2.23	2.23	2.23	2.36	2.36	2.37	2.37	2.37
	110°F 43.0°C	TC	16174	16196	16213	16214	16236	17149	17169	17186	17190	17210	18174	18197	18217	18221	18241	19269	19289	19310	19313	19338
		S/T	0.48	0.56	0.64	0.64	0.73	0.45	0.53	0.60	0.60	0.69	0.43	0.50	0.57	0.57	0.65	0.40	0.47	0.54	0.54	0.61
		PI	1.99	2.00	2.00	2.00	2.00	2.11	2.11	2.12	2.12	2.12	2.24	2.24	2.24	2.24	2.25	2.37	2.38	2.38	2.38	2.38
	115°F 46.0°C	TC	11563	11578	11591	11591	11607	12259	12274	12286	12288	12303	12992	13009	13023	13026	13040	13775	13790	13805	13807	13824
		S/T	0.49	0.58	0.66	0.66	0.75	0.47	0.55	0.62	0.62	0.71	0.44	0.52	0.59	0.59	0.67	0.42	0.49	0.55	0.55	0.63
		PI	1.52	1.52	1.52	1.52	1.52	1.61	1.61	1.61	1.61	1.61	1.70	1.70	1.71	1.71	1.71	1.81	1.81	1.81	1.81	1.81
	122°F 50.0°C	TC	5414	5421	5427	5427	5434	5740	5747	5752	5754	5760	6083	6091	6098	6099	6105	6449	6456	6463	6464	6472
		S/T	0.52	0.61	0.69	0.69	0.79	0.49	0.57	0.65	0.65	0.74	0.46	0.54	0.61	0.61	0.70	0.43	0.51	0.58	0.58	0.66
		PI	0.88	0.88	0.88	0.88	0.88	0.93	0.93	0.93	0.93	0.94	0.99	0.99	0.99	0.99	0.99	1.05	1.05	1.05	1.05	1.05

Manufacturer reserves the right to change, at any time, specifications and designs without notice and without obligations.

Table 12: COOLING PERFORMANCE 30k (Continued)

AIRFLOW (CFM)	OUTDOOR DB °F (°C)	ID WB °F (°C)	60.8°F(16.0°C)					64.4°F(18.0°C)					67°F(19.4°C)					71.6°F(22.0°C)				
		ID DB °F (°C))	73.4°F 23.0°C	77.0°F 25.0°C	80.0°F 26.7°C	80.6°F 27.0°C	84.2°F 29.0°C	73.4°F 23.0°C	77.0°F 25.0°C	80.0°F 26.7°C	80.6°F 27.0°C	84.2°F 29.0°C	73.4°F 23.0°C	77.0°F 25.0°C	80.0°F 26.7°C	80.6°F 27.0°C	84.2°F 29.0°C	73.4°F 23.0°C	77.0°F(25.0°C	80.0°F 26.7°C	80.6°F 27.0°C	84.2°F 29.0°C
676	-22°F -30.0°C	TC																				
		S/T																				
		PI																				
	-13°F -25.0°C	TC	19423	19449	19470	19471	19497	20593	20618	20638	20642	20667	21824	21852	21876	21881	21905	23139	23164	23189	23193	23222
		S/T	0.50	0.59	0.67	0.67	0.76	0.47	0.55	0.63	0.63	0.72	0.44	0.52	0.59	0.59	0.68	0.42	0.49	0.56	0.56	0.64
		PI	1.12	1.12	1.13	1.13	1.13	1.19	1.19	1.19	1.19	1.19	1.26	1.26	1.26	1.26	1.27	1.34	1.34	1.34	1.34	1.34
	-4°F -20.0°C	TC	20917	20945	20968	20969	20997	22178	22204	22226	22230	22257	23503	23533	23559	23564	23590	24919	24946	24973	24977	25008
		S/T	0.51	0.60	0.68	0.68	0.77	0.48	0.56	0.64	0.64	0.73	0.45	0.53	0.60	0.60	0.69	0.43	0.50	0.57	0.57	0.65
		PI	1.16	1.16	1.17	1.17	1.17	1.23	1.23	1.24	1.24	1.24	1.31	1.31	1.31	1.31	1.31	1.38	1.39	1.39	1.39	1.39
	0°F -17.8°C	TC	21581	21610	21633	21634	21663	22882	22909	22931	22936	22963	24249	24280	24307	24312	24339	25710	25738	25766	25770	25802
		S/T	0.51	0.60	0.68	0.68	0.78	0.48	0.57	0.64	0.64	0.73	0.46	0.53	0.61	0.61	0.69	0.43	0.50	0.57	0.57	0.65
		PI	1.18	1.18	1.18	1.18	1.18	1.25	1.25	1.25	1.25	1.26	1.33	1.33	1.33	1.33	1.33	1.41	1.41	1.41	1.41	1.41
	5°F -15.0°C	TC	22411	22441	22465	22466	22497	23762	23790	23813	23818	23846	25181	25214	25242	25247	25275	26699	26728	26757	26761	26794
		S/T	0.52	0.61	0.69	0.69	0.78	0.49	0.57	0.65	0.65	0.74	0.46	0.54	0.61	0.61	0.70	0.43	0.51	0.58	0.58	0.66
		PI	1.20	1.20	1.21	1.21	1.21	1.28	1.28	1.28	1.28	1.28	1.35	1.35	1.35	1.35	1.36	1.43	1.43	1.44	1.44	1.44
	14°F -10.0°C	TC	22917	22948	22973	22974	23005	24298	24327	24351	24356	24385	25750	25783	25812	25817	25846	27302	27331	27361	27365	27399
		S/T	0.51	0.59	0.68	0.68	0.77	0.48	0.56	0.64	0.64	0.73	0.45	0.53	0.60	0.60	0.69	0.43	0.50	0.57	0.57	0.65
		PI	1.16	1.16	1.16	1.16	1.16	1.23	1.23	1.23	1.23	1.23	1.30	1.31	1.31	1.31	1.31	1.38	1.38	1.39	1.39	1.39
	17°F -8.3°C	TC	23086	23117	23142	23143	23174	24477	24506	24530	24535	24564	25940	25973	26002	26007	26036	27503	27532	27562	27567	27601
		S/T	0.50	0.59	0.67	0.67	0.77	0.48	0.56	0.63	0.63	0.72	0.45	0.53	0.60	0.60	0.68	0.42	0.50	0.56	0.56	0.64
		PI	1.15	1.15	1.15	1.15	1.15	1.22	1.22	1.22	1.22	1.22	1.29	1.29	1.29	1.29	1.29	1.37	1.37	1.37	1.37	1.37
	23°F -5.0°C	TC	23316	23347	23373	23374	23405	24721	24751	24775	24780	24809	26198	26232	26261	26266	26296	27777	27807	27837	27841	27876
		S/T	0.50	0.59	0.66	0.66	0.76	0.47	0.55	0.63	0.63	0.71	0.44	0.52	0.59	0.59	0.67	0.42	0.49	0.56	0.56	0.64
		PI	1.15	1.15	1.15	1.15	1.15	1.22	1.22	1.22	1.22	1.22	1.29	1.29	1.29	1.29	1.29	1.37	1.37	1.37	1.37	1.37
	35°F 1.7°C	TC	23776	23808	23834	23835	23867	25209	25239	25264	25269	25299	26715	26750	26780	26785	26815	28325	28356	28387	28391	28426
		S/T	0.49	0.57	0.65	0.65	0.74	0.46	0.54	0.61	0.61	0.70	0.43	0.51	0.58	0.58	0.66	0.41	0.48	0.55	0.55	0.62
		PI	1.15	1.15	1.15	1.15	1.15	1.22	1.22	1.22	1.22	1.22	1.29	1.29	1.29	1.29	1.29	1.37	1.37	1.37	1.37	1.37
	41°F 5.0°C	TC	22907	22937	22962	22963	22994	24287	24316	24340	24345	24374	25738	25771	25800	25805	25834	27289	27318	27348	27352	27387
		S/T	0.50	0.59	0.67	0.67	0.76	0.47	0.55	0.63	0.63	0.72	0.44	0.52	0.59	0.59	0.68	0.42	0.49	0.56	0.56	0.64
		PI	1.14	1.14	1.15	1.15	1.15	1.21	1.21	1.21	1.21	1.22	1.28	1.29	1.29	1.29	1.29	1.36	1.36	1.36	1.36	1.37
	47°F 8.3°C	TC	22037	22066	22090	22091	22121	23365	23392	23416	23420	23448	24761	24793	24820	24825	24853	26253	26281	26310	26314	26347
		S/T	0.51	0.60	0.68	0.68	0.78	0.48	0.57	0.64	0.64	0.73	0.45	0.53	0.61	0.61	0.69	0.43	0.50	0.57	0.57	0.65
		PI	1.14	1.14	1.14	1.14	1.14	1.21	1.21	1.21	1.21	1.21	1.28	1.28	1.28	1.28	1.28	1.36	1.36	1.36	1.36	1.36
	50°F 10.0°C	TC	21951	21980	22004	22005	22035	23274	23301	23324	23329	23356	24664	24696	24724	24728	24756	26150	26179	26207	26211	26244
		S/T	0.51	0.59	0.67	0.67	0.77	0.48	0.56	0.64	0.64	0.72	0.45	0.53	0.60	0.60	0.68	0.42	0.50	0.57	0.57	0.64
		PI	1.13	1.14	1.14	1.14	1.14	1.20	1.20	1.21	1.21	1.21	1.27	1.28	1.28	1.28	1.28	1.35	1.35	1.35	1.35	1.36
	59°F 15.0°C	TC	21693	21722	21745	21746	21776	23000	23027	23050	23055	23082	24374	24406	24433	24438	24465	25843	25871	25899	25903	25935
		S/T	0.49	0.57	0.65	0.65	0.74	0.46	0.54	0.61	0.61	0.70	0.43	0.51	0.58	0.58	0.66	0.41	0.48	0.55	0.55	0.62
		PI	1.12	1.12	1.12	1.13	1.13	1.19	1.19	1.19	1.19	1.19	1.26	1.26	1.26	1.26	1.27	1.34	1.34	1.34	1.34	1.34
	68°F 20.0°C	TC	21435	21464	21487	21488	21517	22727	22754	22776	22780	22808	24084	24116	24143	24147	24174	25536	25563	25591	25595	25627
		S/T	0.47	0.55	0.63	0.63	0.72	0.44	0.52	0.59	0.59	0.67	0.42	0.49	0.56	0.56	0.64	0.40	0.46	0.53	0.53	0.60
		PI	1.11	1.11	1.11	1.11	1.11	1.18	1.18	1.18	1.18	1.18	1.25	1.25	1.25	1.25	1.25	1.32	1.32	1.33	1.33	1.33
	77°F 25.0°C	TC	21177	21205	21228	21229	21258	22453	22480	22502	22506	22533	23795	23825	23852	23856	23883	25228	25256	25283	25287	25319
		S/T	0.45	0.53	0.60	0.60	0.69	0.43	0.50	0.57	0.57	0.65	0.40	0.47	0.54	0.54	0.61	0.38	0.45	0.51	0.51	0.58
		PI	1.10	1.10	1.10	1.10	1.10	1.16	1.17	1.17	1.17	1.17	1.23	1.23	1.24	1.24	1.24	1.31	1.31	1.31	1.31	1.31
	82°F 27.8°C	TC	21543	21572	21595	21596	21626	22842	22869	22891	22896	22923	24206	24238	24265	24269	24296	25665	25693	25720	25724	25757
		S/T	0.46	0.54	0.61	0.61	0.70	0.43	0.51	0.58	0.58	0.66	0.41	0.48	0.54	0.54	0.62	0.38	0.45	0.51	0.51	0.58
		PI	1.26	1.26	1.26	1.26	1.26	1.33	1.33	1.34	1.34	1.34	1.41	1.41	1.42	1.42	1.42	1.50	1.50	1.50	1.50	1.50
	86°F 30.0°C	TC	22479	22510	22534	22535	22565	23834	23862	23886	23891	23919	25258	25291	25319	25324	25352	26780	26809	26838	26842	26876
		S/T	0.48	0.56	0.64	0.64	0.73	0.45	0.53	0.60	0.60	0.68	0.43	0.50	0.57	0.57	0.65	0.40	0.47	0.53	0.53	0.61
		PI	1.60	1.60	1.60	1.60	1.60	1.69	1.69	1.70	1.70	1.70	1.79	1.79	1.80	1.80	1.80	1.90	1.90	1.90	1.90	1.91
	95°F 35.0°C	TC	24586	24619	24645	24646	24680	26067	26098	26124	26129	26160	27625	27661	27691	27696	27727	29289	29321	29353	29357	29394
		S/T	0.52	0.61	0.70	0.70	0.80	0.49	0.58	0.66	0.66	0.75	0.47	0.55	0.62	0.62	0.71	0.44	0.52	0.59	0.59	0.67
		PI	2.36	2.36	2.36	2.36	2.36	2.50	2.50	2.50	2.50	2.51	2.65	2.65	2.65	2.65	2.66	2.81	2.81	2.81	2.81	2.82
	104°F 40.0°C	TC	21594	21623	21647	21648	21677	22896	22923	22946	22950	22977	24264	24295	24322	24327	24354	25726	25754	25782	25786	25818
		S/T	0.56	0.66	0.75	0.75	0.85	0.53	0.62	0.71	0.71	0.81	0.50	0.59	0.67	0.67	0.76	0.47	0.55	0.63	0.63	0.72
		PI	2.38	2.38	2.38	2.38	2.39	2.52	2.53	2.53	2.53	2.53	2.67	2.68	2.68	2.68	2.68	2.83	2.84	2.84	2.84	2.84
	110°F 43.0°C	TC	19800	19826	19848	19849	19875	20993	21018	21038	21043	21068	22247	22276	22301	22305	22330	23588	23613	23639	23643	23672
		S/T	0.59	0.69	0.78	0.78	0.89	0.55	0.65	0.74	0.74	0.84	0.52	0.61	0.69	0.69	0.79	0.49	0.58	0.66	0.66	0.75
		PI	2.39	2.40	2.40	2.40	2.40	2.54	2.54	2.54	2.54	2.55	2.69	2.69	2.69	2.70	2.70	2.85	2.85	2.86	2.86	2.86
	115°F 46.0°C	TC	14154	14173	14189	14189	14208	15007	15025	15040	15043	15061	15904	15925	15942	15945	15963	16862	16880	16899	16901	16922
		S/T	0.61	0.71	0.81	0.81	0.92	0.57	0.67	0.76	0.76	0.87	0.54	0.63	0.72	0.72	0.82	0.51	0.60	0.68	0.68	0.77
		PI	1.82	1.82	1.82	1.82	1.83	1.93	1.93	1.93	1.93	1.94	2.04	2.05	2.05	2.05	2.05	2.17	2.17	2.17	2.17	2.18
	122°F 50.0°C	TC	6627	6636	6643	6643	6652	7026	7035	7042	7043	7052	7446	7456	7464	7466	7474	7895	7904	7912	7913	7923
		S/T	0.63	0.74	0.84	0.84	0.96	0.60	0.70	0.80	0.80	0.91	0.56	0.66	0.75	0.75	0.86	0.53	0.62	0.71	0.71	0.81
		PI	1.06	1.06	1.06	1.06	1.06	1.12	1.12	1.12	1.12	1.12	1.19	1.19	1.19	1.19	1.19	1.26	1.26	1.26	1.26	1.26

Manufacturer reserves the right to change, at any time, specifications and designs without notice and without obligations.

Table 12: COOLING PERFORMANCE 30k (Continued)

AIRFLOW (CFM)	OUTDOOR DB °F (°C)	ID WB °F (°C)	60.8°F(16.0°C)					64.4°F(18.0°C)					67°F(19.4°C)					71.6°F(22.0°C)				
		ID DB °F (°C))	73.4°F 23.0°C	77.0°F 25.0°C	80.0°F 26.7°C	80.6°F 27.0°C	84.2°F 29.0°C	73.4°F 23.0°C	77.0°F 25.0°C	80.0°F 26.7°C	80.6°F 27.0°C	84.2°F 29.0°C	73.4°F 23.0°C	77.0°F 25.0°C	80.0°F 26.7°C	80.6°F 27.0°C	84.2°F 29.0°C	73.4°F 23.0°C	77.0°F(25.0°C	80.0°F 26.7°C	80.6°F 27.0°C	84.2°F 29.0°C
853	-22°F -30.0°C	TC																				
		S/T																				
		PI																				
	-13°F -25.0°C	TC	23776	23808	23834	23835	23867	25209	25239	25264	25269	25299	26715	26750	26780	26785	26815	28325	28356	28387	28391	28427
		S/T	0.61	0.72	0.82	0.82	0.93	0.58	0.68	0.77	0.77	0.88	0.54	0.64	0.73	0.73	0.83	0.51	0.60	0.68	0.68	0.78
		PI	1.36	1.36	1.36	1.36	1.37	1.44	1.44	1.45	1.45	1.45	1.53	1.53	1.53	1.53	1.53	1.62	1.62	1.62	1.62	1.63
	-4°F -20.0°C	TC	25605	25640	25667	25669	25703	27149	27181	27208	27213	27245	28771	28808	28840	28845	28878	30504	30537	30570	30575	30613
		S/T	0.62	0.73	0.83	0.83	0.94	0.59	0.69	0.78	0.78	0.89	0.55	0.65	0.74	0.74	0.84	0.52	0.61	0.70	0.70	0.79
		PI	1.41	1.41	1.41	1.41	1.41	1.49	1.50	1.50	1.50	1.50	1.58	1.59	1.59	1.59	1.59	1.68	1.68	1.68	1.68	1.69
	0°F -17.8°C	TC	26418	26454	26482	26484	26519	28010	28044	28071	28077	28110	29684	29722	29756	29761	29794	31472	31507	31541	31546	31585
		S/T	0.63	0.73	0.84	0.84	0.95	0.59	0.69	0.79	0.79	0.90	0.56	0.65	0.74	0.74	0.85	0.53	0.62	0.70	0.70	0.80
		PI	1.43	1.43	1.43	1.43	1.44	1.52	1.52	1.52	1.52	1.52	1.61	1.61	1.61	1.61	1.61	1.70	1.71	1.71	1.71	1.71
	5°F -15.0°C	TC	27434	27471	27501	27502	27539	29088	29122	29151	29157	29191	30826	30866	30900	30906	30940	32683	32718	32754	32759	32800
		S/T	0.63	0.74	0.84	0.84	0.96	0.60	0.70	0.80	0.80	0.91	0.56	0.66	0.75	0.75	0.86	0.53	0.62	0.71	0.71	0.81
		PI	1.46	1.46	1.46	1.46	1.46	1.55	1.55	1.55	1.55	1.55	1.64	1.64	1.64	1.64	1.64	1.74	1.74	1.74	1.74	1.74
	14°F -10.0°C	TC	28054	28092	28122	28123	28161	29745	29780	29809	29815	29851	31522	31563	31598	31604	31639	33421	33457	33494	33499	33541
		S/T	0.62	0.73	0.83	0.83	0.94	0.59	0.69	0.78	0.78	0.89	0.55	0.65	0.74	0.74	0.84	0.52	0.61	0.69	0.69	0.79
		PI	1.41	1.41	1.41	1.41	1.41	1.49	1.49	1.49	1.50	1.50	1.58	1.58	1.58	1.58	1.59	1.68	1.68	1.68	1.68	1.68
	17°F -8.3°C	TC	28261	28299	28329	28330	28369	29964	29999	30029	30035	30070	31754	31795	31831	31836	31872	33667	33704	33740	33746	33788
		S/T	0.62	0.72	0.82	0.82	0.94	0.58	0.68	0.78	0.78	0.88	0.55	0.64	0.73	0.73	0.83	0.52	0.61	0.69	0.69	0.79
		PI	1.39	1.39	1.39	1.39	1.40	1.47	1.48	1.48	1.48	1.48	1.56	1.56	1.57	1.57	1.57	1.66	1.66	1.66	1.66	1.66
	23°F -5.0°C	TC	28542	28581	28611	28613	28651	30262	30298	30328	30334	30370	32070	32112	32148	32154	32190	34003	34040	34077	34082	34124
		S/T	0.61	0.72	0.81	0.81	0.93	0.58	0.68	0.77	0.77	0.88	0.54	0.64	0.72	0.72	0.83	0.51	0.60	0.68	0.68	0.78
		PI	1.39	1.39	1.39	1.39	1.39	1.47	1.48	1.48	1.48	1.48	1.56	1.56	1.57	1.57	1.57	1.66	1.66	1.66	1.66	1.66
	35°F 1.7°C	TC	29106	29145	29176	29178	29217	30860	30896	30927	30933	30970	32704	32746	32782	32789	32825	34674	34712	34749	34755	34798
		S/T	0.60	0.70	0.80	0.80	0.91	0.56	0.66	0.75	0.75	0.86	0.53	0.62	0.71	0.71	0.81	0.50	0.59	0.67	0.67	0.76
		PI	1.39	1.39	1.39	1.39	1.39	1.47	1.47	1.48	1.48	1.48	1.56	1.56	1.57	1.57	1.57	1.66	1.66	1.66	1.66	1.66
	41°F 5.0°C	TC	28041	28079	28109	28110	28148	29731	29766	29795	29801	29837	31507	31548	31583	31589	31624	33405	33442	33478	33483	33525
		S/T	0.61	0.72	0.82	0.82	0.93	0.58	0.68	0.77	0.77	0.88	0.54	0.64	0.73	0.73	0.83	0.51	0.60	0.69	0.69	0.78
		PI	1.39	1.39	1.39	1.39	1.39	1.47	1.47	1.47	1.47	1.47	1.56	1.56	1.56	1.56	1.56	1.65	1.65	1.65	1.65	1.66
	47°F 8.3°C	TC	26976	27012	27042	27043	27079	28602	28636	28664	28670	28704	30311	30350	30384	30390	30423	32137	32172	32207	32212	32252
		S/T	0.63	0.73	0.83	0.83	0.95	0.59	0.69	0.79	0.79	0.90	0.56	0.65	0.74	0.74	0.85	0.53	0.62	0.70	0.70	0.80
		PI	1.38	1.38	1.38	1.38	1.39	1.46	1.47	1.47	1.47	1.47	1.55	1.55	1.56	1.56	1.56	1.64	1.65	1.65	1.65	1.65
	50°F 10.0°C	TC	26871	26907	26936	26937	26974	28490	28524	28552	28558	28592	30192	30232	30265	30271	30305	32012	32046	32081	32086	32126
		S/T	0.62	0.73	0.82	0.82	0.94	0.58	0.68	0.78	0.78	0.89	0.55	0.65	0.73	0.73	0.84	0.52	0.61	0.69	0.69	0.79
		PI	1.38	1.38	1.38	1.38	1.38	1.46	1.46	1.46	1.46	1.46	1.55	1.55	1.55	1.55	1.55	1.64	1.64	1.64	1.64	1.64
	59°F 15.0°C	TC	26555	26591	26619	26621	26657	28155	28189	28217	28222	28256	29838	29876	29910	29915	29949	31635	31670	31704	31709	31749
		S/T	0.60	0.70	0.80	0.80	0.91	0.56	0.66	0.75	0.75	0.86	0.53	0.62	0.71	0.71	0.81	0.50	0.59	0.67	0.67	0.76
		PI	1.36	1.36	1.36	1.36	1.37	1.44	1.44	1.45	1.45	1.45	1.53	1.53	1.53	1.53	1.53	1.62	1.62	1.62	1.62	1.63
	68°F 20.0°C	TC	26239	26275	26303	26304	26340	27821	27854	27881	27887	27920	29483	29521	29554	29559	29592	31259	31293	31327	31332	31371
		S/T	0.58	0.68	0.77	0.77	0.88	0.54	0.64	0.72	0.72	0.83	0.51	0.60	0.68	0.68	0.78	0.48	0.57	0.65	0.65	0.74
		PI	1.35	1.35	1.35	1.35	1.35	1.43	1.43	1.43	1.43	1.43	1.51	1.51	1.52	1.52	1.52	1.60	1.60	1.61	1.61	1.61
	77°F 25.0°C	TC	25924	25958	25986	25988	26023	27486	27518	27546	27551	27584	29128	29166	29198	29204	29236	30883	30917	30950	30955	30994
		S/T	0.55	0.65	0.74	0.74	0.84	0.52	0.61	0.70	0.70	0.80	0.49	0.58	0.66	0.66	0.75	0.47	0.55	0.62	0.62	0.71
		PI	1.33	1.33	1.33	1.33	1.34	1.41	1.41	1.41	1.41	1.42	1.50	1.50	1.50	1.50	1.50	1.59	1.59	1.59	1.59	1.59
	82°F 27.8°C	TC	26372	26407	26436	26437	26473	27961	27994	28022	28028	28061	29632	29670	29703	29709	29742	31417	31451	31486	31491	31530
		S/T	0.56	0.66	0.75	0.75	0.85	0.53	0.62	0.70	0.70	0.80	0.50	0.58	0.66	0.66	0.76	0.47	0.55	0.63	0.63	0.71
		PI	1.52	1.53	1.53	1.53	1.53	1.62	1.62	1.62	1.62	1.62	1.71	1.71	1.72	1.72	1.72	1.82	1.82	1.82	1.82	1.82
	86°F 30.0°C	TC	27518	27555	27585	27586	27623	29176	29211	29240	29246	29280	30919	30960	30994	31000	31034	32782	32818	32854	32859	32900
		S/T	0.58	0.69	0.78	0.78	0.89	0.55	0.65	0.74	0.74	0.84	0.52	0.61	0.69	0.69	0.79	0.49	0.58	0.65	0.65	0.75
		PI	1.93	1.94	1.94	1.94	1.94	2.05	2.05	2.06	2.06	2.06	2.17	2.18	2.18	2.18	2.18	2.30	2.31	2.31	2.31	2.31
	95°F 35.0°C	TC	30096	30137	30169	30171	30211	31910	31948	31979	31986	32024	33817	33860	33898	33905	33942	35854	35893	35932	35938	35982
		S/T	0.64	0.75	0.85	0.85	0.97	0.60	0.71	0.81	0.81	0.92	0.57	0.67	0.76	0.76	0.87	0.54	0.63	0.72	0.72	0.82
		PI	2.86	2.86	2.86	2.86	2.87	3.03	3.03	3.03	3.04	3.04	3.21	3.21	3.22	3.22	3.22	3.40	3.41	3.41	3.41	3.41
	104°F 40.0°C	TC	26435	26470	26499	26500	26536	28028	28061	28089	28094	28128	29702	29741	29774	29779	29813	31492	31526	31560	31565	31605
		S/T	0.69	0.81	0.92	0.92	1.00	0.65	0.76	0.87	0.87	0.99	0.61	0.72	0.82	0.82	0.93	0.58	0.68	0.77	0.77	0.88
		PI	2.88	2.89	2.89	2.89	2.89	3.06	3.06	3.06	3.06	3.07	3.24	3.24	3.25	3.25	3.25	3.44	3.44	3.44	3.44	3.45
	110°F 43.0°C	TC	24238	24270	24296	24297	24330	25698	25729	25754	25759	25790	27234	27269	27299	27304	27335	28875	28906	28937	28942	28978
		S/T	0.72	0.84	0.96	0.96	1.00	0.68	0.79	0.90	0.90	1.00	0.64	0.75	0.85	0.85	0.97	0.60	0.71	0.80	0.80	0.91
		PI	2.90	2.90	2.91	2.91	2.91	3.08	3.08	3.08	3.08	3.09	3.26	3.26	3.27	3.27	3.27	3.46	3.46	3.46	3.46	3.47
	115°F 46.0°C	TC	17327	17350	17369	17370	17393	18371	18393	18411	18415	18436	19469	19494	19516	19519	19541	20642	20664	20687	20690	20716
		S/T	0.74	0.87	0.99	0.99	1.00	0.70	0.82	0.93	0.93	1.00	0.66	0.77	0.88	0.88	1.00	0.62	0.73	0.83	0.83	0.95
		PI	2.21	2.21	2.21	2.21	2.21	2.34	2.34	2.34	2.34	2.35	2.48	2.48	2.48	2.49	2.49	2.63	2.63	2.63	2.63	2.64
	122°F 50.0°C	TC	8113	8123	8132	8133	8144	8601	8612	8620	8622	8632	9115	9127	9137	9139	9149	9665	9675	9686	9687	9699
		S/T	0.75	0.88	1.00	1.00	1.00	0.73	0.86	0.98	0.98	1.00	0.69	0.81	0.92	0.92	1.00	0.65	0.76	0.87	0.87	0.99
		PI	1.28	1.28	1.28	1.28	1.29	1.36	1.36	1.36	1.36	1.36	1.44	1.44	1.44	1.44	1.44	1.53	1.53	1.53	1.53	1.53

Table 13: COOLING PERFORMANCE 36k

AIRFLOW (CFM)	OUTDOOR DB °F (°C)	ID WB °F (°C)	60.8°F(16.0°C)					64.4°F(18.0°C)					67°F(19.4°C)					71.6°F(22.0°C)				
		ID DB °F (°C))	73.4°F 23.0°C	77.0°F 25.0°C	80.0°F 26.7°C	80.6°F 27.0°C	84.2°F 29.0°C	73.4°F 23.0°C	77.0°F 25.0°C	80.0°F 26.7°C	80.6°F 27.0°C	84.2°F 29.0°C	73.4°F 23.0°C	77.0°F 25.0°C	80.0°F 26.7°C	80.6°F 27.0°C	84.2°F 29.0°C	73.4°F 23.0°C	77.0°F(25.0°C	80.0°F 26.7°C	80.6°F 27.0°C	84.2°F 29.0°C
329	-22°F -30.0°C	TC																				
		S/T																				
		PI																				
	-13°F -25.0°C	TC	14528	14547	14563	14564	14583	15403	15422	15437	15440	15458	16324	16345	16363	16366	16384	17307	17326	17345	17348	17369
		S/T	0.31	0.37	0.42	0.42	0.48	0.30	0.35	0.39	0.39	0.45	0.28	0.33	0.37	0.37	0.42	0.26	0.31	0.35	0.35	0.40
		PI	1.11	1.11	1.11	1.11	1.11	1.18	1.18	1.18	1.18	1.18	1.25	1.25	1.25	1.25	1.25	1.32	1.32	1.32	1.33	1.33
	-4°F -20.0°C	TC	15645	15666	15683	15684	15705	16588	16608	16624	16628	16647	17579	17602	17622	17625	17645	18638	18659	18679	18682	18705
		S/T	0.32	0.37	0.42	0.42	0.48	0.30	0.35	0.40	0.40	0.46	0.28	0.33	0.38	0.38	0.43	0.27	0.31	0.36	0.36	0.41
		PI	1.15	1.15	1.15	1.15	1.15	1.22	1.22	1.22	1.22	1.22	1.29	1.29	1.29	1.29	1.30	1.37	1.37	1.37	1.37	1.37
	0°F -17.8°C	TC	16142	16164	16181	16182	16204	17115	17135	17152	17155	17176	18137	18161	18181	18185	18205	19230	19251	19272	19275	19299
		S/T	0.32	0.38	0.43	0.43	0.49	0.30	0.36	0.40	0.40	0.46	0.29	0.34	0.38	0.38	0.43	0.27	0.32	0.36	0.36	0.41
		PI	1.17	1.17	1.17	1.17	1.17	1.24	1.24	1.24	1.24	1.24	1.31	1.31	1.31	1.31	1.32	1.39	1.39	1.39	1.39	1.40
	5°F -15.0°C	TC	16763	16785	16804	16804	16827	17773	17794	17812	17815	17836	18835	18859	18880	18884	18905	19970	19991	20013	20016	20041
		S/T	0.32	0.38	0.43	0.43	0.49	0.31	0.36	0.41	0.41	0.46	0.29	0.34	0.38	0.38	0.44	0.27	0.32	0.36	0.36	0.41
		PI	1.19	1.19	1.19	1.19	1.19	1.26	1.26	1.26	1.26	1.27	1.34	1.34	1.34	1.34	1.34	1.42	1.42	1.42	1.42	1.42
	14°F -10.0°C	TC	17414	17437	17456	17457	17480	18463	18485	18504	18507	18529	19566	19592	19614	19617	19639	20745	20768	20791	20794	20820
		S/T	0.32	0.37	0.42	0.42	0.48	0.30	0.35	0.40	0.40	0.46	0.28	0.33	0.38	0.38	0.43	0.27	0.31	0.36	0.36	0.41
		PI	1.08	1.08	1.08	1.08	1.08	1.15	1.15	1.15	1.15	1.15	1.21	1.22	1.22	1.22	1.22	1.29	1.29	1.29	1.29	1.29
	17°F -8.3°C	TC	17631	17655	17674	17675	17698	18694	18716	18734	18738	18760	19810	19836	19858	19862	19884	21004	21027	21050	21053	21079
		S/T	0.32	0.37	0.42	0.42	0.48	0.30	0.35	0.40	0.40	0.45	0.28	0.33	0.37	0.38	0.43	0.27	0.31	0.35	0.35	0.40
		PI	1.04	1.05	1.05	1.05	1.05	1.11	1.11	1.11	1.11	1.11	1.17	1.18	1.18	1.18	1.18	1.24	1.25	1.25	1.25	1.25
	23°F -5.0°C	TC	17632	17656	17675	17676	17699	18695	18717	18735	18739	18761	19812	19837	19859	19863	19885	21005	21028	21051	21054	21080
		S/T	0.31	0.37	0.42	0.42	0.48	0.30	0.35	0.39	0.39	0.45	0.28	0.33	0.37	0.37	0.42	0.26	0.31	0.35	0.35	0.40
		PI	1.03	1.03	1.03	1.03	1.03	1.09	1.09	1.09	1.09	1.09	1.15	1.15	1.16	1.16	1.16	1.22	1.22	1.22	1.22	1.23
	35°F 1.7°C	TC	17634	17658	17677	17678	17701	18697	18719	18737	18741	18763	19814	19840	19862	19865	19888	21008	21031	21053	21057	21083
		S/T	0.31	0.36	0.41	0.41	0.47	0.29	0.34	0.39	0.39	0.44	0.27	0.32	0.36	0.36	0.41	0.26	0.30	0.34	0.34	0.39
		PI	0.99	0.99	0.99	0.99	0.99	1.05	1.05	1.05	1.05	1.05	1.11	1.11	1.11	1.11	1.11	1.18	1.18	1.18	1.18	1.18
	41°F 5.0°C	TC	17438	17462	17481	17481	17505	18489	18511	18530	18533	18555	19594	19619	19641	19645	19667	20775	20797	20820	20823	20849
		S/T	0.31	0.37	0.42	0.42	0.48	0.30	0.35	0.39	0.39	0.45	0.28	0.33	0.37	0.37	0.42	0.26	0.31	0.35	0.35	0.40
		PI	1.01	1.01	1.01	1.01	1.01	1.07	1.07	1.07	1.07	1.07	1.13	1.14	1.14	1.14	1.14	1.20	1.20	1.21	1.21	1.21
	47°F 8.3°C	TC	17243	17266	17285	17285	17309	18282	18304	18322	18325	18347	19374	19399	19421	19425	19446	20541	20564	20586	20589	20615
		S/T	0.32	0.38	0.43	0.43	0.49	0.30	0.36	0.40	0.40	0.46	0.29	0.33	0.38	0.38	0.43	0.27	0.32	0.36	0.36	0.41
		PI	1.03	1.03	1.03	1.03	1.04	1.09	1.10	1.10	1.10	1.10	1.16	1.16	1.16	1.16	1.16	1.23	1.23	1.23	1.23	1.23
	50°F 10.0°C	TC	17140	17163	17182	17183	17206	18173	18195	18213	18216	18238	19259	19284	19306	19309	19331	20419	20442	20464	20467	20493
		S/T	0.32	0.37	0.42	0.42	0.48	0.30	0.35	0.40	0.40	0.45	0.28	0.33	0.38	0.38	0.43	0.27	0.31	0.36	0.36	0.40
		PI	1.05	1.05	1.05	1.05	1.06	1.12	1.12	1.12	1.12	1.12	1.18	1.18	1.18	1.18	1.19	1.25	1.25	1.26	1.26	1.26
	59°F 15.0°C	TC	16833	16856	16874	16875	16897	17847	17869	17886	17890	17911	18914	18938	18959	18963	18984	20053	20075	20097	20100	20125
		S/T	0.31	0.36	0.41	0.41	0.47	0.29	0.34	0.39	0.39	0.44	0.27	0.32	0.36	0.36	0.41	0.26	0.30	0.34	0.34	0.39
		PI	1.11	1.11	1.11	1.11	1.11	1.18	1.18	1.18	1.18	1.18	1.25	1.25	1.25	1.25	1.25	1.32	1.32	1.32	1.33	1.33
	68°F 20.0°C	TC	16526	16548	16566	16566	16589	17522	17542	17560	17563	17584	18568	18593	18613	18617	18637	19687	19709	19730	19733	19758
		S/T	0.30	0.35	0.39	0.39	0.45	0.28	0.33	0.37	0.37	0.42	0.26	0.31	0.35	0.35	0.40	0.25	0.29	0.33	0.33	0.38
		PI	1.17	1.17	1.17	1.17	1.17	1.24	1.24	1.24	1.24	1.24	1.31	1.31	1.32	1.32	1.32	1.39	1.39	1.39	1.39	1.40
	77°F 25.0°C	TC	16218	16240	16258	16258	16280	17196	17216	17233	17237	17257	18223	18247	18267	18271	18291	19321	19342	19363	19366	19390
		S/T	0.28	0.33	0.38	0.38	0.43	0.27	0.31	0.36	0.36	0.41	0.25	0.30	0.34	0.34	0.38	0.24	0.28	0.32	0.32	0.36
		PI	1.23	1.23	1.23	1.23	1.23	1.30	1.30	1.30	1.30	1.30	1.38	1.38	1.38	1.38	1.38	1.46	1.46	1.46	1.46	1.47
	82°F 27.8°C	TC	16093	16115	16132	16133	16155	17063	17084	17100	17104	17124	18083	18106	18126	18130	18150	19172	19193	19214	19217	19241
		S/T	0.29	0.34	0.38	0.38	0.44	0.27	0.32	0.36	0.36	0.41	0.26	0.30	0.34	0.34	0.39	0.24	0.28	0.32	0.32	0.37
		PI	1.35	1.35	1.35	1.35	1.35	1.43	1.43	1.43	1.43	1.43	1.51	1.51	1.52	1.52	1.52	1.60	1.60	1.61	1.61	1.61
	86°F 30.0°C	TC	16051	16073	16090	16091	16113	17019	17039	17056	17059	17079	18036	18059	18079	18082	18103	19122	19143	19164	19167	19191
		S/T	0.30	0.35	0.40	0.40	0.46	0.28	0.33	0.38	0.38	0.43	0.27	0.31	0.36	0.36	0.41	0.25	0.30	0.34	0.34	0.38
		PI	1.55	1.55	1.56	1.56	1.56	1.65	1.65	1.65	1.65	1.65	1.74	1.75	1.75	1.75	1.75	1.85	1.85	1.85	1.85	1.86
	95°F 35.0°C	TC	15957	15978	15996	15996	16018	16919	16939	16955	16959	16979	17929	17953	17973	17976	17996	19010	19030	19051	19054	19078
		S/T	0.33	0.39	0.44	0.44	0.50	0.31	0.36	0.41	0.41	0.47	0.29	0.34	0.39	0.39	0.44	0.28	0.32	0.37	0.37	0.42
		PI	2.02	2.02	2.02	2.02	2.02	2.14	2.14	2.14	2.14	2.14	2.26	2.27	2.27	2.27	2.27	2.40	2.40	2.41	2.41	2.41
	104°F 40.0°C	TC	13297	13315	13330	13330	13348	14099	14115	14129	14132	14149	14941	14960	14977	14980	14997	15841	15859	15876	15878	15898
		S/T	0.35	0.41	0.47	0.47	0.54	0.33	0.39	0.44	0.44	0.51	0.31	0.37	0.42	0.42	0.48	0.30	0.35	0.39	0.39	0.45
		PI	1.74	1.75	1.75	1.75	1.75	1.85	1.85	1.85	1.85	1.86	1.96	1.96	1.96	1.96	1.97	2.08	2.08	2.08	2.08	2.08
	110°F 43.0°C	TC	11702	11717	11730	11731	11746	12407	12422	12434	12436	12451	13148	13165	13180	13182	13197	13940	13956	13971	13973	13990
		S/T	0.37	0.43	0.49	0.49	0.56	0.35	0.41	0.46	0.46	0.53	0.33	0.38	0.44	0.44	0.50	0.31	0.36	0.41	0.41	0.47
		PI	1.58	1.58	1.58	1.58	1.59	1.68	1.68	1.68	1.68	1.68	1.78	1.78	1.78	1.78	1.78	1.88	1.89	1.89	1.89	1.89
	115°F 46.0°C	TC	8626	8638	8647	8647	8659	9146	9157	9166	9168	9179	9692	9705	9716	9718	9728	10276	10288	10299	10300	10313
		S/T	0.38	0.45	0.51	0.51	0.58	0.36	0.42	0.48	0.48	0.55	0.34	0.40	0.45	0.45	0.51	0.32	0.37	0.43	0.43	0.49
		PI	1.21	1.21	1.21	1.21	1.21	1.28	1.28	1.28	1.28	1.28	1.36	1.36	1.36	1.36	1.36	1.44	1.44	1.44	1.44	1.44
	122°F 50.0°C	TC	4525	4531	4536	4537	4543	4798	4804	4809	4809	4815	5085	5091	5097	5098	5104	5391	5397	5403	5404	5410
		S/T	0.40	0.47	0.53	0.53	0.60	0.37	0.44	0.50	0.50	0.57	0.35	0.42	0.47	0.47	0.54	0.33	0.39	0.44	0.44	0.51
		PI	0.71	0.71	0.71	0.71	0.71	0.75	0.75	0.75	0.75	0.75	0.80	0.80	0.80	0.80	0.80	0.84	0.84	0.85	0.85	0.85

Manufacturer reserves the right to change, at any time, specifications and designs without notice and without obligations.

Table 13: COOLING PERFORMANCE 36k (Continued)

AIRFLOW (CFM)	OUTDOOR DB °F (°C)	ID WB °F (°C)	60.8°F(16.0°C)					64.4°F(18.0°C)					67°F(19.4°C)					71.6°F(22.0°C)				
		ID DB °F (°C))	73.4°F 23.0°C	77.0°F 25.0°C	80.0°F 26.7°C	80.6°F 27.0°C	84.2°F 29.0°C	73.4°F 23.0°C	77.0°F 25.0°C	80.0°F 26.7°C	80.6°F 27.0°C	84.2°F 29.0°C	73.4°F 23.0°C	77.0°F 25.0°C	80.0°F 26.7°C	80.6°F 27.0°C	84.2°F 29.0°C	73.4°F 23.0°C	77.0°F(25.0°C	80.0°F 26.7°C	80.6°F 27.0°C	84.2°F 29.0°C
447	-22°F -30.0°C	TC																				
		S/T																				
		PI																				
	-13°F -25.0°C	TC	18152	18177	18196	18197	18221	19246	19269	19288	19292	19315	20396	20422	20445	20449	20472	21625	21648	21672	21675	21702
		S/T	0.39	0.46	0.52	0.52	0.60	0.37	0.43	0.49	0.49	0.56	0.35	0.41	0.46	0.46	0.53	0.33	0.39	0.44	0.44	0.50
		PI	1.35	1.35	1.35	1.35	1.35	1.43	1.43	1.43	1.43	1.43	1.51	1.52	1.52	1.52	1.52	1.61	1.61	1.61	1.61	1.61
	-4°F -20.0°C	TC	19548	19575	19596	19597	19623	20727	20751	20772	20776	20800	21965	21993	22018	22022	22047	23288	23314	23339	23343	23372
		S/T	0.40	0.47	0.53	0.53	0.61	0.38	0.44	0.50	0.50	0.57	0.35	0.42	0.47	0.47	0.54	0.33	0.39	0.45	0.45	0.51
		PI	1.40	1.40	1.40	1.40	1.40	1.48	1.48	1.48	1.48	1.48	1.57	1.57	1.57	1.57	1.57	1.66	1.66	1.67	1.67	1.67
	0°F -17.8°C	TC	20169	20196	20218	20219	20246	21385	21410	21431	21435	21461	22662	22692	22717	22721	22746	24028	24054	24080	24084	24114
		S/T	0.40	0.47	0.53	0.53	0.61	0.38	0.44	0.50	0.50	0.58	0.36	0.42	0.48	0.48	0.54	0.34	0.40	0.45	0.45	0.51
		PI	1.42	1.42	1.42	1.42	1.42	1.50	1.50	1.51	1.51	1.51	1.59	1.59	1.60	1.60	1.60	1.69	1.69	1.69	1.69	1.69
	5°F -15.0°C	TC	20945	20973	20996	20996	21025	22207	22233	22255	22260	22286	23534	23564	23591	23595	23621	24952	24979	25006	25010	25041
		S/T	0.40	0.48	0.54	0.54	0.62	0.38	0.45	0.51	0.51	0.58	0.36	0.42	0.48	0.48	0.55	0.34	0.40	0.45	0.45	0.52
		PI	1.44	1.45	1.45	1.45	1.45	1.53	1.53	1.53	1.53	1.54	1.62	1.62	1.63	1.63	1.63	1.72	1.72	1.72	1.72	1.73
	14°F -10.0°C	TC	21758	21788	21811	21812	21841	23070	23097	23120	23124	23152	24448	24480	24507	24511	24539	25921	25949	25977	25981	26014
		S/T	0.40	0.47	0.53	0.53	0.60	0.37	0.44	0.50	0.50	0.57	0.35	0.41	0.47	0.47	0.54	0.33	0.39	0.44	0.44	0.51
		PI	1.31	1.31	1.32	1.32	1.32	1.39	1.39	1.39	1.39	1.40	1.47	1.48	1.48	1.48	1.48	1.56	1.57	1.57	1.57	1.57
	17°F -8.3°C	TC	22029	22059	22083	22084	22114	23357	23385	23408	23412	23440	24752	24785	24812	24817	24845	26244	26272	26301	26305	26338
		S/T	0.39	0.46	0.53	0.53	0.60	0.37	0.44	0.50	0.50	0.57	0.35	0.41	0.47	0.47	0.53	0.33	0.39	0.44	0.44	0.50
		PI	1.27	1.27	1.27	1.27	1.27	1.34	1.35	1.35	1.35	1.35	1.43	1.43	1.43	1.43	1.43	1.51	1.51	1.51	1.51	1.52
	23°F -5.0°C	TC	22031	22060	22084	22085	22115	23358	23386	23409	23414	23442	24754	24786	24814	24818	24846	26245	26274	26303	26307	26339
		S/T	0.39	0.46	0.52	0.52	0.59	0.37	0.43	0.49	0.49	0.56	0.35	0.41	0.46	0.46	0.53	0.33	0.39	0.44	0.44	0.50
		PI	1.25	1.25	1.25	1.25	1.25	1.32	1.32	1.32	1.32	1.33	1.40	1.40	1.40	1.40	1.40	1.48	1.49	1.49	1.49	1.49
	35°F 1.7°C	TC	22033	22063	22087	22088	22117	23361	23389	23412	23417	23444	24757	24789	24817	24821	24849	26248	26277	26306	26310	26342
		S/T	0.38	0.45	0.51	0.51	0.58	0.36	0.42	0.48	0.48	0.55	0.34	0.40	0.45	0.45	0.52	0.32	0.38	0.43	0.43	0.49
		PI	1.20	1.20	1.20	1.20	1.20	1.27	1.27	1.27	1.27	1.28	1.35	1.35	1.35	1.35	1.35	1.43	1.43	1.43	1.43	1.43
	41°F 5.0°C	TC	21789	21818	21842	21843	21872	23102	23129	23152	23157	23184	24482	24514	24541	24546	24573	25957	25985	26014	26018	26050
		S/T	0.39	0.46	0.52	0.52	0.60	0.37	0.43	0.49	0.49	0.56	0.35	0.41	0.47	0.47	0.53	0.33	0.39	0.44	0.44	0.50
		PI	1.23	1.23	1.23	1.23	1.23	1.30	1.30	1.30	1.30	1.30	1.38	1.38	1.38	1.38	1.38	1.46	1.46	1.46	1.46	1.47
	47°F 8.3°C	TC	21544	21573	21597	21598	21627	22843	22870	22892	22897	22924	24207	24239	24266	24270	24297	25666	25694	25722	25726	25758
		S/T	0.40	0.47	0.53	0.53	0.61	0.38	0.44	0.50	0.50	0.57	0.36	0.42	0.48	0.48	0.54	0.34	0.39	0.45	0.45	0.51
		PI	1.25	1.25	1.26	1.26	1.26	1.33	1.33	1.33	1.33	1.33	1.41	1.41	1.41	1.41	1.41	1.49	1.49	1.50	1.50	1.50
	50°F 10.0°C	TC	21416	21445	21468	21469	21498	22707	22734	22756	22761	22788	24064	24095	24122	24126	24153	25513	25541	25569	25573	25605
		S/T	0.40	0.46	0.53	0.53	0.60	0.37	0.44	0.50	0.50	0.57	0.35	0.41	0.47	0.47	0.54	0.33	0.39	0.44	0.44	0.51
		PI	1.28	1.28	1.28	1.28	1.28	1.35	1.36	1.36	1.36	1.36	1.43	1.44	1.44	1.44	1.44	1.52	1.52	1.52	1.52	1.53
	59°F 15.0°C	TC	21032	21061	21083	21084	21113	22300	22326	22348	22353	22379	23632	23663	23689	23694	23720	25056	25083	25111	25114	25146
		S/T	0.38	0.45	0.51	0.51	0.58	0.36	0.42	0.48	0.48	0.55	0.34	0.40	0.45	0.45	0.52	0.32	0.38	0.43	0.43	0.49
		PI	1.35	1.35	1.35	1.35	1.35	1.43	1.43	1.43	1.43	1.43	1.51	1.52	1.52	1.52	1.52	1.61	1.61	1.61	1.61	1.61
	68°F 20.0°C	TC	20648	20676	20698	20699	20727	21893	21919	21940	21945	21971	23201	23231	23257	23261	23287	24599	24625	24652	24656	24687
		S/T	0.37	0.43	0.49	0.49	0.56	0.35	0.41	0.46	0.46	0.53	0.33	0.39	0.44	0.44	0.50	0.31	0.36	0.41	0.41	0.47
		PI	1.42	1.42	1.42	1.42	1.42	1.50	1.51	1.51	1.51	1.51	1.59	1.60	1.60	1.60	1.60	1.69	1.69	1.69	1.69	1.70
	77°F 25.0°C	TC	20264	20292	20314	20314	20342	21486	21511	21532	21537	21562	22769	22799	22824	22829	22854	24141	24167	24194	24197	24228
		S/T	0.36	0.42	0.47	0.47	0.54	0.34	0.39	0.45	0.45	0.51	0.32	0.37	0.42	0.42	0.48	0.30	0.35	0.40	0.40	0.45
		PI	1.49	1.49	1.49	1.49	1.49	1.58	1.58	1.58	1.58	1.58	1.67	1.67	1.68	1.68	1.68	1.77	1.78	1.78	1.78	1.78
	82°F 27.8°C	TC	20108	20135	20157	20158	20185	21320	21345	21367	21371	21396	22594	22623	22649	22653	22678	23955	23981	24007	24011	24041
		S/T	0.36	0.42	0.48	0.48	0.55	0.34	0.40	0.45	0.45	0.51	0.32	0.37	0.43	0.43	0.49	0.30	0.35	0.40	0.40	0.46
		PI	1.63	1.64	1.64	1.64	1.64	1.73	1.73	1.74	1.74	1.74	1.84	1.84	1.84	1.84	1.84	1.95	1.95	1.95	1.95	1.95
	86°F 30.0°C	TC	20056	20083	20104	20105	20132	21265	21290	21311	21315	21340	22535	22564	22589	22594	22619	23893	23919	23945	23948	23978
		S/T	0.37	0.44	0.50	0.50	0.57	0.35	0.41	0.47	0.47	0.54	0.33	0.39	0.44	0.44	0.51	0.31	0.37	0.42	0.42	0.48
		PI	1.88	1.89	1.89	1.89	1.89	2.00	2.00	2.00	2.00	2.00	2.12	2.12	2.12	2.12	2.12	2.24	2.25	2.25	2.25	2.25
	95°F 35.0°C	TC	19938	19964	19986	19987	20014	21139	21164	21185	21189	21214	22402	22431	22456	22460	22486	23752	23778	23804	23807	23837
		S/T	0.41	0.48	0.55	0.55	0.62	0.39	0.45	0.52	0.52	0.59	0.37	0.43	0.49	0.49	0.55	0.34	0.40	0.46	0.46	0.52
		PI	2.45	2.45	2.45	2.45	2.46	2.59	2.60	2.60	2.60	2.60	2.75	2.75	2.76	2.76	2.76	2.91	2.92	2.92	2.92	2.93
	104°F 40.0°C	TC	16615	16637	16655	16656	16678	17616	17637	17654	17658	17679	18668	18693	18714	18717	18738	19793	19815	19836	19839	19864
		S/T	0.44	0.52	0.59	0.59	0.67	0.42	0.49	0.55	0.55	0.63	0.39	0.46	0.52	0.52	0.60	0.37	0.43	0.49	0.49	0.56
		PI	2.12	2.12	2.12	2.12	2.13	2.24	2.25	2.25	2.25	2.25	2.38	2.38	2.38	2.39	2.39	2.52	2.53	2.53	2.53	2.53
	110°F 43.0°C	TC	14621	14641	14656	14657	14677	15502	15520	15536	15539	15557	16428	16450	16468	16471	16489	17418	17437	17456	17459	17480
		S/T	0.46	0.54	0.61	0.61	0.70	0.43	0.51	0.58	0.58	0.66	0.41	0.48	0.54	0.54	0.62	0.39	0.45	0.51	0.51	0.59
		PI	1.92	1.92	1.92	1.92	1.93	2.04	2.04	2.04	2.04	2.04	2.16	2.16	2.16	2.16	2.16	2.29	2.29	2.29	2.29	2.29
	115°F 46.0°C	TC	10778	10793	10804	10805	10819	11428	11441	11453	11455	11468	12110	12126	12140	12142	12155	12840	12854	12868	12870	12886
		S/T	0.48	0.56	0.63	0.63	0.72	0.45	0.53	0.60	0.60	0.68	0.42	0.50	0.56	0.56	0.64	0.40	0.47	0.53	0.53	0.61
		PI	1.47	1.47	1.47	1.47	1.47	1.55	1.56	1.56	1.56	1.56	1.65	1.65	1.65	1.65	1.65	1.75	1.75	1.75	1.75	1.75
	122°F 50.0°C	TC	5654	5662	5668	5668	5676	5995	6002	6008	6009	6016	6353	6362	6369	6370	6377	6736	6743	6751	6752	6760
		S/T	0.50	0.58	0.66	0.66	0.75	0.47	0.55	0.62	0.62	0.71	0.44	0.52	0.59	0.59	0.67	0.42	0.49	0.56	0.56	0.63
		PI	0.86	0.86	0.86	0.86	0.86	0.91	0.91	0.91	0.91	0.91	0.97	0.97	0.97	0.97	0.97	1.02	1.02	1.03	1.03	1.03

Table 13: COOLING PERFORMANCE 36k (Continued)

AIRFLOW (CFM)	OUTDOOR DB °F (°C)	ID WB °F (°C)	60.8°F(16.0°C)					64.4°F(18.0°C)					67°F(19.4°C)					71.6°F(22.0°C)				
		ID DB °F (°C))	73.4°F 23.0°C	77.0°F 25.0°C	80.0°F 26.7°C	80.6°F 27.0°C	84.2°F 29.0°C	73.4°F 23.0°C	77.0°F 25.0°C	80.0°F 26.7°C	80.6°F 27.0°C	84.2°F 29.0°C	73.4°F 23.0°C	77.0°F 25.0°C	80.0°F 26.7°C	80.6°F 27.0°C	84.2°F 29.0°C	73.4°F 23.0°C	77.0°F(25.0°C	80.0°F 26.7°C	80.6°F 27.0°C	84.2°F 29.0°C
676	-22°F -30.0°C	TC																				
		S/T																				
		PI																				
	-13°F -25.0°C	TC	22681	22711	22736	22737	22767	24047	24076	24100	24104	24133	25484	25517	25546	25550	25579	27020	27049	27078	27083	27116
		S/T	0.49	0.57	0.65	0.65	0.74	0.46	0.54	0.62	0.62	0.70	0.44	0.51	0.58	0.58	0.66	0.41	0.48	0.55	0.55	0.62
		PI	1.65	1.65	1.66	1.66	1.66	1.75	1.75	1.75	1.76	1.76	1.86	1.86	1.86	1.86	1.86	1.97	1.97	1.97	1.97	1.97
	-4°F -20.0°C	TC	24425	24458	24484	24486	24519	25897	25928	25953	25959	25989	27444	27480	27511	27516	27547	29098	29130	29161	29166	29202
		S/T	0.50	0.58	0.66	0.66	0.76	0.47	0.55	0.63	0.63	0.71	0.44	0.52	0.59	0.59	0.67	0.42	0.49	0.56	0.56	0.63
		PI	1.71	1.71	1.71	1.71	1.72	1.81	1.82	1.82	1.82	1.82	1.92	1.92	1.93	1.93	1.93	2.04	2.04	2.04	2.04	2.04
	0°F -17.8°C	TC	25201	25235	25262	25263	25297	26719	26751	26777	26783	26814	28316	28352	28384	28389	28421	30022	30054	30087	30092	30129
		S/T	0.50	0.59	0.67	0.67	0.76	0.47	0.55	0.63	0.63	0.72	0.45	0.52	0.59	0.59	0.68	0.42	0.49	0.56	0.56	0.64
		PI	1.74	1.74	1.74	1.74	1.74	1.84	1.84	1.85	1.85	1.85	1.95	1.95	1.96	1.96	1.96	2.07	2.07	2.07	2.07	2.08
	5°F -15.0°C	TC	26170	26205	26233	26234	26270	27747	27780	27807	27813	27846	29405	29443	29476	29481	29514	31176	31210	31244	31249	31288
		S/T	0.51	0.59	0.67	0.67	0.77	0.48	0.56	0.64	0.64	0.73	0.45	0.53	0.60	0.60	0.68	0.42	0.50	0.57	0.57	0.65
		PI	1.77	1.77	1.77	1.77	1.78	1.88	1.88	1.88	1.88	1.88	1.99	1.99	1.99	1.99	2.00	2.11	2.11	2.11	2.11	2.12
	14°F -10.0°C	TC	27186	27223	27252	27253	27290	28825	28859	28887	28893	28927	30547	30587	30621	30626	30660	32387	32423	32458	32463	32503
		S/T	0.50	0.58	0.66	0.66	0.75	0.47	0.55	0.62	0.62	0.71	0.44	0.52	0.59	0.59	0.67	0.42	0.49	0.56	0.56	0.63
		PI	1.61	1.61	1.61	1.61	1.61	1.71	1.71	1.71	1.71	1.71	1.81	1.81	1.81	1.81	1.81	1.92	1.92	1.92	1.92	1.92
	17°F -8.3°C	TC	27525	27562	27592	27593	27630	29184	29219	29247	29253	29288	30928	30968	31002	31008	31043	32791	32827	32862	32867	32908
		S/T	0.49	0.58	0.66	0.66	0.75	0.47	0.55	0.62	0.62	0.71	0.44	0.52	0.59	0.59	0.67	0.41	0.49	0.55	0.55	0.63
		PI	1.55	1.56	1.56	1.56	1.56	1.65	1.65	1.65	1.65	1.65	1.75	1.75	1.75	1.75	1.75	1.85	1.85	1.86	1.86	1.86
	23°F -5.0°C	TC	27527	27564	27593	27595	27632	29186	29220	29249	29255	29290	30929	30970	31004	31010	31044	32793	32829	32864	32869	32910
		S/T	0.49	0.57	0.65	0.65	0.74	0.46	0.54	0.61	0.61	0.70	0.43	0.51	0.58	0.58	0.66	0.41	0.48	0.55	0.55	0.62
		PI	1.53	1.53	1.53	1.53	1.53	1.62	1.62	1.62	1.62	1.62	1.72	1.72	1.72	1.72	1.72	1.82	1.82	1.82	1.82	1.83
	35°F 1.7°C	TC	27530	27567	27597	27598	27635	29189	29224	29253	29258	29293	30933	30973	31008	31013	31048	32797	32832	32868	32873	32914
		S/T	0.48	0.56	0.64	0.64	0.73	0.45	0.53	0.60	0.60	0.69	0.43	0.50	0.57	0.57	0.65	0.40	0.47	0.54	0.54	0.61
		PI	1.47	1.47	1.47	1.47	1.48	1.56	1.56	1.56	1.56	1.56	1.65	1.65	1.66	1.66	1.66	1.75	1.75	1.76	1.76	1.76
	41°F 5.0°C	TC	27225	27261	27291	27292	27329	28865	28899	28928	28934	28968	30590	30629	30664	30669	30704	32433	32468	32503	32508	32549
		S/T	0.49	0.57	0.65	0.65	0.74	0.46	0.54	0.62	0.62	0.70	0.44	0.51	0.58	0.58	0.66	0.41	0.48	0.55	0.55	0.63
		PI	1.50	1.51	1.51	1.51	1.51	1.59	1.60	1.60	1.60	1.60	1.69	1.69	1.69	1.69	1.70	1.79	1.79	1.79	1.79	1.80
	47°F 8.3°C	TC	26919	26955	26984	26986	27022	28541	28575	28603	28609	28643	30247	30286	30320	30325	30359	32069	32104	32139	32144	32184
		S/T	0.50	0.59	0.67	0.67	0.76	0.47	0.55	0.63	0.63	0.72	0.45	0.52	0.59	0.59	0.68	0.42	0.49	0.56	0.56	0.64
		PI	1.54	1.54	1.54	1.54	1.54	1.63	1.63	1.63	1.63	1.63	1.73	1.73	1.73	1.73	1.73	1.83	1.83	1.83	1.83	1.84
	50°F 10.0°C	TC	26759	26795	26824	26825	26861	28372	28405	28433	28439	28473	30067	30106	30139	30145	30179	31878	31913	31948	31953	31993
		S/T	0.50	0.58	0.66	0.66	0.75	0.47	0.55	0.62	0.62	0.71	0.44	0.52	0.59	0.59	0.67	0.42	0.49	0.55	0.55	0.63
		PI	1.56	1.57	1.57	1.57	1.57	1.66	1.66	1.66	1.66	1.67	1.76	1.76	1.76	1.76	1.76	1.86	1.87	1.87	1.87	1.87
	59°F 15.0°C	TC	26279	26315	26343	26344	26380	27863	27896	27924	27929	27962	29528	29566	29599	29605	29638	31307	31341	31375	31380	31419
		S/T	0.48	0.56	0.64	0.64	0.73	0.45	0.53	0.60	0.60	0.69	0.43	0.50	0.57	0.57	0.65	0.40	0.47	0.54	0.54	0.61
		PI	1.65	1.65	1.66	1.66	1.66	1.75	1.75	1.75	1.76	1.76	1.86	1.86	1.86	1.86	1.86	1.97	1.97	1.97	1.97	1.97
	68°F 20.0°C	TC	25800	25834	25862	25863	25898	27354	27387	27414	27419	27452	28989	29026	29059	29064	29097	30735	30769	30802	30807	30845
		S/T	0.46	0.54	0.61	0.61	0.70	0.44	0.51	0.58	0.58	0.66	0.41	0.48	0.55	0.55	0.62	0.39	0.45	0.52	0.52	0.59
		PI	1.74	1.74	1.74	1.74	1.74	1.84	1.84	1.85	1.85	1.85	1.95	1.96	1.96	1.96	1.96	2.07	2.07	2.08	2.08	2.08
	77°F 25.0°C	TC	25320	25354	25381	25382	25417	26846	26878	26904	26909	26941	28450	28487	28518	28524	28555	30164	30197	30229	30234	30272
		S/T	0.44	0.52	0.59	0.59	0.68	0.42	0.49	0.56	0.56	0.64	0.40	0.46	0.53	0.53	0.60	0.37	0.44	0.50	0.50	0.57
		PI	1.82	1.83	1.83	1.83	1.83	1.93	1.94	1.94	1.94	1.94	2.05	2.05	2.06	2.06	2.06	2.17	2.18	2.18	2.18	2.18
	82°F 27.8°C	TC	25125	25159	25186	25187	25221	26639	26671	26697	26702	26734	28231	28267	28299	28304	28336	29931	29964	29997	30001	30039
		S/T	0.45	0.53	0.60	0.60	0.68	0.42	0.50	0.56	0.56	0.64	0.40	0.47	0.53	0.53	0.61	0.38	0.44	0.50	0.50	0.57
		PI	2.00	2.01	2.01	2.01	2.01	2.12	2.13	2.13	2.13	2.13	2.25	2.25	2.26	2.26	2.26	2.39	2.39	2.39	2.39	2.39
	86°F 30.0°C	TC	25059	25093	25120	25121	25155	26569	26601	26627	26632	26664	28157	28193	28225	28230	28262	29853	29886	29918	29923	29960
		S/T	0.47	0.55	0.62	0.62	0.71	0.44	0.52	0.59	0.59	0.67	0.42	0.49	0.56	0.56	0.63	0.39	0.46	0.52	0.52	0.60
		PI	2.31	2.31	2.31	2.31	2.32	2.45	2.45	2.45	2.45	2.46	2.59	2.60	2.60	2.60	2.60	2.75	2.75	2.76	2.76	2.76
	95°F 35.0°C	TC	24912	24945	24972	24973	25007	26413	26444	26470	26475	26507	27991	28027	28058	28064	28095	29677	29710	29742	29747	29784
		S/T	0.51	0.60	0.68	0.68	0.78	0.48	0.57	0.64	0.64	0.74	0.46	0.54	0.61	0.61	0.69	0.43	0.50	0.57	0.57	0.65
		PI	3.00	3.00	3.01	3.01	3.01	3.18	3.18	3.19	3.19	3.19	3.37	3.37	3.38	3.38	3.38	3.57	3.58	3.58	3.58	3.59
	104°F 40.0°C	TC	20760	20788	20810	20811	20839	22011	22037	22059	22063	22089	23326	23356	23382	23386	23413	24731	24758	24785	24789	24820
		S/T	0.55	0.65	0.73	0.73	0.84	0.52	0.61	0.69	0.69	0.79	0.49	0.57	0.65	0.65	0.74	0.46	0.54	0.62	0.62	0.70
		PI	2.60	2.60	2.60	2.60	2.60	2.75	2.75	2.76	2.76	2.76	2.92	2.92	2.92	2.92	2.93	3.09	3.09	3.10	3.10	3.10
	110°F 43.0°C	TC	18268	18293	18313	18314	18338	19369	19392	19412	19415	19438	20527	20553	20576	20580	20603	21763	21787	21811	21814	21841
		S/T	0.57	0.67	0.76	0.76	0.87	0.54	0.63	0.72	0.72	0.82	0.51	0.60	0.68	0.68	0.78	0.48	0.56	0.64	0.64	0.73
		PI	2.35	2.36	2.36	2.36	2.36	2.49	2.50	2.50	2.50	2.50	2.64	2.65	2.65	2.65	2.65	2.80	2.81	2.81	2.81	2.81
	115°F 46.0°C	TC	13467	13485	13500	13500	13518	14279	14295	14310	14312	14329	15132	15151	15168	15171	15188	16043	16061	16078	16081	16101
		S/T	0.59	0.70	0.79	0.79	0.90	0.56	0.66	0.75	0.75	0.85	0.53	0.62	0.70	0.70	0.80	0.50	0.58	0.66	0.66	0.76
		PI	1.80	1.80	1.80	1.80	1.80	1.90	1.91	1.91	1.91	1.91	2.02	2.02	2.02	2.02	2.03	2.14	2.14	2.14	2.14	2.15
	122°F 50.0°C	TC	7065	7074	7082	7082	7092	7491	7500	7507	7508	7517	7938	7949	7957	7959	7968	8417	8426	8435	8436	8447
		S/T	0.62	0.73	0.83	0.83	0.94	0.59	0.69	0.78	0.78	0.89	0.55	0.65	0.74	0.74	0.84	0.52	0.61	0.69	0.69	0.79
		PI	1.05	1.05	1.06	1.06	1.06	1.12	1.12	1.12	1.12	1.12	1.18	1.18	1.19	1.19	1.19	1.25	1.26	1.26	1.26	1.26

Manufacturer reserves the right to change, at any time, specifications and designs without notice and without obligations.

Table 13: COOLING PERFORMANCE 36k (Continued)

AIRFLOW (CFM)	OUTDOOR DB °F (°C)	ID WB °F (°C)	60.8°F(16.0°C)					64.4°F(18.0°C)					67°F(19.4°C)					71.6°F(22.0°C)				
		ID DB °F (°C))	73.4°F 23.0°C	77.0°F 25.0°C	80.0°F 26.7°C	80.6°F 27.0°C	84.2°F 29.0°C	73.4°F 23.0°C	77.0°F 25.0°C	80.0°F 26.7°C	80.6°F 27.0°C	84.2°F 29.0°C	73.4°F 23.0°C	77.0°F 25.0°C	80.0°F 26.7°C	80.6°F 27.0°C	84.2°F 29.0°C	73.4°F 23.0°C	77.0°F(25.0°C	80.0°F 26.7°C	80.6°F 27.0°C	84.2°F 29.0°C
871	-22°F -30.0°C	TC																				
		S/T																				
		PI																				
	-13°F -25.0°C	TC	28339	28377	28407	28409	28447	30047	30082	30112	30118	30154	31842	31883	31919	31925	31960	33760	33797	33834	33839	33881
		S/T	0.61	0.72	0.82	0.82	0.93	0.58	0.68	0.77	0.77	0.88	0.54	0.64	0.73	0.73	0.83	0.51	0.60	0.68	0.68	0.78
		PI	2.04	2.05	2.05	2.05	2.05	2.17	2.17	2.17	2.17	2.17	2.30	2.30	2.30	2.30	2.30	2.43	2.44	2.44	2.44	2.44
	-4°F -20.0°C	TC	30519	30560	30593	30594	30635	32358	32396	32428	32435	32473	34291	34336	34374	34380	34419	36357	36397	36436	36442	36487
		S/T	0.62	0.73	0.83	0.83	0.94	0.59	0.69	0.78	0.78	0.89	0.55	0.65	0.74	0.74	0.84	0.52	0.61	0.70	0.70	0.79
		PI	2.12	2.12	2.12	2.12	2.12	2.24	2.25	2.25	2.25	2.25	2.38	2.38	2.38	2.38	2.39	2.52	2.52	2.53	2.53	2.53
	0°F -17.8°C	TC	31487	31530	31564	31565	31608	33385	33425	33458	33464	33504	35380	35426	35465	35472	35511	37511	37552	37593	37599	37646
		S/T	0.63	0.73	0.84	0.84	0.95	0.59	0.69	0.79	0.79	0.90	0.56	0.65	0.74	0.74	0.85	0.53	0.62	0.70	0.70	0.80
		PI	2.15	2.15	2.15	2.15	2.16	2.28	2.28	2.28	2.28	2.29	2.41	2.42	2.42	2.42	2.42	2.56	2.56	2.57	2.57	2.57
	5°F -15.0°C	TC	32699	32743	32778	32779	32823	34669	34710	34744	34751	34793	36740	36788	36829	36836	36877	38954	38996	39039	39045	39094
		S/T	0.63	0.74	0.84	0.84	0.96	0.60	0.70	0.80	0.80	0.91	0.56	0.66	0.75	0.75	0.86	0.53	0.62	0.71	0.71	0.81
		PI	2.19	2.19	2.19	2.19	2.20	2.32	2.32	2.33	2.33	2.33	2.46	2.46	2.47	2.47	2.47	2.61	2.61	2.61	2.61	2.62
	14°F -10.0°C	TC	33969	34014	34051	34052	34098	36016	36058	36094	36101	36144	38167	38217	38260	38267	38309	40467	40511	40555	40561	40612
		S/T	0.62	0.73	0.83	0.83	0.94	0.59	0.69	0.78	0.78	0.89	0.55	0.65	0.74	0.74	0.84	0.52	0.61	0.69	0.69	0.79
		PI	1.99	1.99	2.00	2.00	2.00	2.11	2.11	2.11	2.12	2.12	2.24	2.24	2.24	2.24	2.24	2.37	2.37	2.38	2.38	2.38
	17°F -8.3°C	TC	34392	34438	34475	34477	34523	36465	36508	36544	36551	36594	38643	38693	38736	38744	38787	40971	41016	41061	41067	41118
		S/T	0.62	0.72	0.82	0.82	0.94	0.58	0.68	0.78	0.78	0.88	0.55	0.64	0.73	0.73	0.83	0.52	0.61	0.69	0.69	0.79
		PI	1.92	1.93	1.93	1.93	1.93	2.04	2.04	2.04	2.04	2.05	2.16	2.16	2.17	2.17	2.17	2.29	2.29	2.30	2.30	2.30
	23°F -5.0°C	TC	34394	34440	34477	34479	34525	36467	36510	36546	36553	36597	38645	38696	38739	38746	38789	40974	41018	41063	41069	41121
		S/T	0.61	0.72	0.81	0.81	0.93	0.58	0.68	0.77	0.77	0.88	0.54	0.64	0.72	0.72	0.83	0.51	0.60	0.68	0.68	0.78
		PI	1.89	1.89	1.89	1.89	1.90	2.00	2.01	2.01	2.01	2.01	2.12	2.13	2.13	2.13	2.13	2.25	2.25	2.26	2.26	2.26
	35°F 1.7°C	TC	34398	34444	34481	34483	34529	36471	36514	36550	36557	36601	38650	38700	38743	38750	38794	40979	41023	41068	41074	41125
		S/T	0.60	0.70	0.80	0.80	0.91	0.56	0.66	0.75	0.75	0.86	0.53	0.62	0.71	0.71	0.81	0.50	0.59	0.67	0.67	0.76
		PI	1.82	1.82	1.82	1.82	1.83	1.93	1.93	1.93	1.93	1.94	2.04	2.05	2.05	2.05	2.05	2.17	2.17	2.17	2.17	2.17
	41°F 5.0°C	TC	34016	34062	34099	34100	34146	36066	36109	36145	36152	36195	38221	38271	38313	38320	38363	40524	40568	40612	40618	40669
		S/T	0.61	0.72	0.82	0.82	0.93	0.58	0.68	0.77	0.77	0.88	0.54	0.64	0.73	0.73	0.83	0.51	0.60	0.69	0.69	0.78
		PI	1.86	1.86	1.86	1.86	1.87	1.97	1.97	1.98	1.98	1.98	2.09	2.09	2.10	2.10	2.10	2.22	2.22	2.22	2.22	2.22
	47°F 8.3°C	TC	33635	33680	33716	33718	33763	35662	35704	35739	35746	35789	37792	37841	37883	37890	37933	40069	40113	40156	40163	40213
		S/T	0.63	0.73	0.83	0.83	0.95	0.59	0.69	0.79	0.79	0.90	0.56	0.65	0.74	0.74	0.85	0.53	0.62	0.70	0.70	0.80
		PI	1.90	1.90	1.91	1.91	1.91	2.02	2.02	2.02	2.02	2.02	2.14	2.14	2.14	2.14	2.14	2.26	2.27	2.27	2.27	2.27
	50°F 10.0°C	TC	33435	33480	33516	33517	33563	35450	35492	35527	35534	35576	37568	37616	37658	37665	37707	39831	39874	39918	39924	39974
		S/T	0.62	0.73	0.82	0.82	0.94	0.58	0.68	0.78	0.78	0.89	0.55	0.65	0.73	0.73	0.84	0.52	0.61	0.69	0.69	0.79
		PI	1.94	1.94	1.94	1.94	1.94	2.05	2.06	2.06	2.06	2.06	2.18	2.18	2.18	2.18	2.18	2.31	2.31	2.31	2.31	2.32
	59°F 15.0°C	TC	32835	32879	32915	32916	32961	34814	34855	34890	34897	34938	36894	36942	36983	36990	37031	39117	39160	39202	39208	39257
		S/T	0.60	0.70	0.80	0.80	0.91	0.56	0.66	0.75	0.75	0.86	0.53	0.62	0.71	0.71	0.81	0.50	0.59	0.67	0.67	0.76
		PI	2.04	2.05	2.05	2.05	2.05	2.17	2.17	2.17	2.17	2.17	2.30	2.30	2.30	2.30	2.30	2.43	2.44	2.44	2.44	2.44
	68°F 20.0°C	TC	32236	32279	32314	32315	32359	34179	34219	34253	34260	34300	36221	36268	36308	36315	36355	38403	38445	38486	38492	38540
		S/T	0.58	0.68	0.77	0.77	0.88	0.54	0.64	0.72	0.72	0.83	0.51	0.60	0.68	0.68	0.78	0.48	0.57	0.65	0.65	0.74
		PI	2.15	2.15	2.16	2.16	2.16	2.28	2.28	2.29	2.29	2.29	2.42	2.42	2.42	2.42	2.43	2.56	2.56	2.57	2.57	2.57
	77°F 25.0°C	TC	31636	31679	31713	31715	31757	33543	33583	33616	33623	33662	35547	35593	35633	35639	35679	37689	37730	37771	37777	37824
		S/T	0.55	0.65	0.74	0.74	0.84	0.52	0.61	0.70	0.70	0.80	0.49	0.58	0.66	0.66	0.75	0.47	0.55	0.62	0.62	0.71
		PI	2.26	2.26	2.26	2.26	2.27	2.39	2.40	2.40	2.40	2.40	2.54	2.54	2.54	2.54	2.55	2.69	2.69	2.70	2.70	2.70
	82°F 27.8°C	TC	31393	31435	31469	31470	31513	33285	33324	33357	33364	33403	35273	35319	35358	35365	35404	37399	37439	37480	37486	37532
		S/T	0.56	0.66	0.75	0.75	0.85	0.53	0.62	0.70	0.70	0.80	0.50	0.58	0.66	0.66	0.76	0.47	0.55	0.63	0.63	0.71
		PI	2.48	2.48	2.48	2.48	2.49	2.63	2.63	2.63	2.63	2.64	2.78	2.79	2.79	2.79	2.79	2.95	2.96	2.96	2.96	2.96
	86°F 30.0°C	TC	31311	31353	31387	31388	31430	33198	33237	33270	33276	33316	35181	35227	35266	35273	35312	37301	37341	37382	37388	37434
		S/T	0.58	0.69	0.78	0.78	0.89	0.55	0.65	0.74	0.74	0.84	0.52	0.61	0.69	0.69	0.79	0.49	0.58	0.65	0.65	0.75
		PI	2.86	2.86	2.86	2.86	2.87	3.03	3.03	3.04	3.04	3.04	3.21	3.21	3.22	3.22	3.22	3.40	3.41	3.41	3.41	3.42
	95°F 35.0°C	TC	31126	31168	31202	31203	31245	33002	33041	33074	33080	33120	34974	35019	35058	35065	35104	37081	37121	37162	37168	37214
		S/T	0.64	0.75	0.85	0.85	0.97	0.60	0.71	0.81	0.81	0.92	0.57	0.67	0.76	0.76	0.87	0.54	0.63	0.72	0.72	0.82
		PI	3.71	3.72	3.72	3.72	3.73	3.93	3.94	3.94	3.94	3.95	4.17	4.18	4.18	4.18	4.19	4.42	4.43	4.43	4.43	4.44
	104°F 40.0°C	TC	25939	25973	26001	26003	26038	27502	27534	27562	27567	27600	29145	29183	29215	29221	29253	30901	30934	30968	30973	31012
		S/T	0.69	0.81	0.92	0.92	1.00	0.65	0.76	0.87	0.87	0.99	0.61	0.72	0.82	0.82	0.93	0.58	0.68	0.77	0.77	0.88
		PI	3.21	3.22	3.22	3.22	3.22	3.40	3.41	3.41	3.41	3.42	3.61	3.61	3.62	3.62	3.62	3.83	3.83	3.83	3.83	3.84
	110°F 43.0°C	TC	22826	22857	22881	22882	22913	24202	24230	24254	24259	24288	25647	25681	25709	25714	25743	27193	27222	27252	27256	27290
		S/T	0.72	0.84	0.96	0.96	1.00	0.68	0.79	0.90	0.90	1.00	0.64	0.75	0.85	0.85	0.97	0.60	0.71	0.80	0.80	0.91
		PI	2.91	2.92	2.92	2.92	2.92	3.09	3.09	3.09	3.09	3.10	3.27	3.28	3.28	3.28	3.28	3.47	3.47	3.48	3.48	3.48
	115°F 46.0°C	TC	16827	16849	16867	16868	16891	17841	17862	17879	17883	17904	18907	18931	18952	18956	18977	20046	20067	20089	20092	20117
		S/T	0.74	0.87	0.99	0.99	1.00	0.70	0.82	0.93	0.93	1.00	0.66	0.77	0.88	0.88	1.00	0.62	0.73	0.83	0.83	0.95
		PI	2.22	2.23	2.23	2.23	2.23	2.36	2.36	2.36	2.36	2.36	2.50	2.50	2.50	2.50	2.51	2.65	2.65	2.65	2.65	2.66
	122°F 50.0°C	TC	8827	8839	8849	8849	8861	9359	9371	9380	9382	9393	9919	9931	9943	9944	9956	10516	10528	10539	10541	10554
		S/T	0.75	0.88	1.00	1.00	1.00	0.73	0.86	0.98	0.98	1.00	0.69	0.81	0.92	0.92	1.00	0.65	0.76	0.87	0.87	0.99
		PI	1.30	1.31	1.31	1.31	1.31	1.38	1.38	1.38	1.39	1.39	1.46	1.47	1.47	1.47	1.47	1.55	1.55	1.56	1.56	1.56

HEATING PERFORMANCE

Table 14: HEATING PERFORMANCE 9K, 115v

AIRFLOW (CFM)	OUTDOOR DB °F (°C)	HEATING PERFORMANCE AT INDOOR DRY BULB TEMPERATURE									
		TC: Total Heating Capacity (BTU/hr)					PI: Power Input (kW)				
		Indoor Conditions(DB °F (°C))					Indoor Conditions(DB °F (°C))				
		60.8°F (16.0°C)	68°F (20.0°C)	70°F (21.1°C)	71.6°F (22.0°C)	75.2°F (24.0°C)	60.8°F (16.0°C)	68°F (20.0°C)	70°F (21.1°C)	71.6°F (22.0°C)	75.2°F (24.0°C)
135	-22°F(-30.0°C)										
	-13°F(-25.0°C)	2501	2451	2439	2267	2247	0.65	0.65	0.66	0.66	0.66
	-4°F(-20.0°C)	2996	2937	2922	2716	2692	0.68	0.69	0.69	0.69	0.69
	0°F(-17.8°C)	3111	3049	3034	2820	2795	0.72	0.72	0.72	0.73	0.73
	5°F(-15.0°C)	3255	3190	3174	2950	2924	0.77	0.77	0.77	0.77	0.78
	14°F(-10.0°C)	3533	3462	3445	3202	3173	0.82	0.83	0.83	0.83	0.83
	17°F(-8.3°C)	3626	3553	3535	3286	3257	0.84	0.85	0.85	0.85	0.85
	22°F(-5.6°C)	3602	3530	3513	3265	3236	0.80	0.81	0.81	0.81	0.82
	27°F(-2.8°C)	3579	3508	3490	3244	3215	0.77	0.77	0.77	0.77	0.78
	32°F(-0.0°C)	3556	3485	3468	3223	3194	0.73	0.73	0.74	0.74	0.74
	35°F(1.7°C)	3542	3471	3454	3211	3182	0.71	0.71	0.71	0.71	0.72
	37°F(2.8°C)	3789	3713	3694	3434	3403	0.71	0.71	0.71	0.72	0.72
	42°F(5.6°C)	4405	4317	4295	3993	3957	0.71	0.71	0.72	0.72	0.72
	44.6°F(7.0°C)	4651	4558	4535	4216	4178	0.71	0.72	0.72	0.72	0.72
	47°F(8.3°C)	5021	4920	4896	4551	4510	0.71	0.72	0.72	0.72	0.72
	52°F(11.1°C)	4920	4822	4798	4460	4420	0.67	0.67	0.67	0.68	0.68
	57°F(13.9°C)	4820	4723	4700	4369	4330	0.62	0.63	0.63	0.63	0.63
	59°F(15.0°C)	4780	4684	4661	4332	4293	0.61	0.61	0.61	0.61	0.62
	62°F(16.7°C)	4719	4625	4602	4278	4239	0.58	0.59	0.59	0.59	0.59
	64.4°F(18.0°C)	4671	4578	4555	4234	4196	0.56	0.56	0.56	0.57	0.57
	69.8°F(21.0°C)	4235	4150	4129	3839	3804	0.51	0.52	0.52	0.52	0.52
	75.2°F(24.0°C)	4107	4025	4005	3723	3690	0.46	0.47	0.47	0.47	0.47
171	-22°F(-30.0°C)										
	-13°F(-25.0°C)	3224	3160	3144	3025	2998	0.72	0.73	0.73	0.73	0.73
	-4°F(-20.0°C)	3862	3785	3766	3624	3591	0.76	0.76	0.76	0.76	0.77
	0°F(-17.8°C)	4010	3930	3910	3763	3729	0.80	0.80	0.81	0.81	0.81
	5°F(-15.0°C)	4195	4111	4091	3936	3901	0.85	0.86	0.86	0.86	0.86
	14°F(-10.0°C)	4554	4463	4440	4273	4234	0.91	0.92	0.92	0.92	0.93
	17°F(-8.3°C)	4673	4580	4557	4385	4345	0.93	0.94	0.94	0.94	0.95
	22°F(-5.6°C)	4643	4551	4528	4357	4318	0.89	0.90	0.90	0.90	0.91
	27°F(-2.8°C)	4614	4521	4499	4329	4290	0.85	0.86	0.86	0.86	0.86
	32°F(-0.0°C)	4584	4492	4470	4301	4262	0.81	0.82	0.82	0.82	0.82
	35°F(1.7°C)	4566	4475	4452	4284	4245	0.78	0.79	0.79	0.79	0.80
	37°F(2.8°C)	4883	4786	4762	4582	4541	0.79	0.79	0.79	0.79	0.80
	42°F(5.6°C)	5678	5564	5536	5327	5279	0.79	0.79	0.80	0.80	0.80
	44.6°F(7.0°C)	5995	5875	5846	5625	5575	0.79	0.80	0.80	0.80	0.80
	47°F(8.3°C)	6472	6342	6311	6072	6018	0.79	0.80	0.80	0.80	0.80
	52°F(11.1°C)	6342	6215	6184	5951	5897	0.74	0.75	0.75	0.75	0.75
	57°F(13.9°C)	6213	6089	6058	5829	5777	0.69	0.70	0.70	0.70	0.70
	59°F(15.0°C)	6161	6038	6008	5781	5729	0.67	0.68	0.68	0.68	0.68
	62°F(16.7°C)	6083	5962	5932	5708	5656	0.64	0.65	0.65	0.65	0.66
	64.4°F(18.0°C)	6021	5901	5871	5649	5599	0.62	0.63	0.63	0.63	0.63
	69.8°F(21.0°C)	5459	5350	5323	5122	5076	0.57	0.57	0.57	0.58	0.58
	75.2°F(24.0°C)	5295	5189	5163	4968	4923	0.52	0.52	0.52	0.52	0.52

Manufacturer reserves the right to change, at any time, specifications and designs without notice and without obligations.

Table 14: HEATING PERFORMANCE 9K, 115v (Continued)

AIRFLOW (CFM)	OUTDOOR DB °F (°C)	HEATING PERFORMANCE AT INDOOR DRY BULB TEMPERATURE									
		TC: Total Heating Capacity (BTU/hr)					PI: Power Input (kW)				
		Indoor Conditions(DB °F (°C))					Indoor Conditions(DB °F (°C))				
		60.8°F (16.0°C)	68°F (20.0°C)	70°F (21.1°C)	71.6°F (22.0°C)	75.2°F (24.0°C)	60.8°F (16.0°C)	68°F (20.0°C)	70°F (21.1°C)	71.6°F (22.0°C)	75.2°F (24.0°C)
235	-22°F(-30.0°C)										
	-13°F(-25.0°C)	4156	4073	4053	4036	4000	0.80	0.81	0.81	0.81	0.81
	-4°F(-20.0°C)	4979	4879	4855	4835	4792	0.84	0.85	0.85	0.85	0.85
	0°F(-17.8°C)	5169	5066	5041	5020	4975	0.89	0.89	0.90	0.90	0.90
	5°F(-15.0°C)	5408	5299	5273	5252	5205	0.94	0.95	0.95	0.96	0.96
	14°F(-10.0°C)	5870	5752	5724	5701	5649	1.01	1.02	1.02	1.03	1.03
	17°F(-8.3°C)	6024	5903	5874	5850	5798	1.04	1.04	1.05	1.05	1.05
	22°F(-5.6°C)	5985	5866	5836	5813	5761	0.99	1.00	1.00	1.00	1.01
	27°F(-2.8°C)	5947	5828	5799	5776	5724	0.94	0.95	0.95	0.96	0.96
	32°F(-0.0°C)	5908	5790	5761	5738	5687	0.90	0.91	0.91	0.91	0.91
	35°F(1.7°C)	5885	5768	5739	5716	5664	0.87	0.88	0.88	0.88	0.89
	37°F(2.8°C)	6295	6169	6138	6113	6058	0.87	0.88	0.88	0.88	0.89
	42°F(5.6°C)	7318	7172	7136	7108	7044	0.88	0.88	0.88	0.89	0.89
	44.6°F(7.0°C)	7728	7573	7535	7505	7438	0.88	0.88	0.89	0.89	0.89
	47°F(8.3°C)	8342	8175	8134	8102	8029	0.88	0.89	0.89	0.89	0.89
	52°F(11.1°C)	8175	8012	7972	7940	7868	0.82	0.83	0.83	0.83	0.84
	57°F(13.9°C)	8008	7848	7809	7778	7708	0.77	0.78	0.78	0.78	0.78
	59°F(15.0°C)	7941	7783	7744	7713	7643	0.75	0.75	0.76	0.76	0.76
	62°F(16.7°C)	7841	7684	7646	7615	7547	0.72	0.72	0.72	0.73	0.73
	64.4°F(18.0°C)	7761	7606	7568	7538	7470	0.69	0.70	0.70	0.70	0.70
	69.8°F(21.0°C)	7036	6896	6861	6834	6772	0.63	0.64	0.64	0.64	0.64
	75.2°F(24.0°C)	6825	6688	6655	6628	6568	0.57	0.58	0.58	0.58	0.58
312	-22°F(-30.0°C)										
	-13°F(-25.0°C)	5357	5250	5224	5203	5156	0.89	0.90	0.90	0.90	0.90
	-4°F(-20.0°C)	6417	6289	6258	6233	6176	0.93	0.94	0.94	0.94	0.95
	0°F(-17.8°C)	6663	6530	6497	6471	6413	0.98	0.99	0.99	1.00	1.00
	5°F(-15.0°C)	6970	6831	6797	6770	6709	1.05	1.06	1.06	1.06	1.07
	14°F(-10.0°C)	7566	7415	7378	7348	7282	1.13	1.13	1.14	1.14	1.14
	17°F(-8.3°C)	7765	7609	7571	7541	7473	1.15	1.16	1.16	1.17	1.17
	22°F(-5.6°C)	7715	7561	7523	7493	7425	1.10	1.11	1.11	1.11	1.12
	27°F(-2.8°C)	7665	7512	7475	7445	7378	1.05	1.06	1.06	1.06	1.07
	32°F(-0.0°C)	7616	7464	7426	7397	7330	1.00	1.01	1.01	1.01	1.01
	35°F(1.7°C)	7586	7434	7397	7368	7301	0.97	0.98	0.98	0.98	0.98
	37°F(2.8°C)	8114	7952	7912	7880	7809	0.97	0.98	0.98	0.98	0.99
	42°F(5.6°C)	9433	9245	9198	9162	9079	0.97	0.98	0.98	0.98	0.99
	44.6°F(7.0°C)	9961	9762	9713	9674	9587	0.97	0.98	0.98	0.99	0.99
	47°F(8.3°C)	10753	10538	10485	10443	10349	0.98	0.98	0.99	0.99	0.99
	52°F(11.1°C)	10538	10327	10275	10234	10142	0.92	0.92	0.93	0.93	0.93
	57°F(13.9°C)	10322	10116	10065	10025	9935	0.86	0.86	0.86	0.87	0.87
	59°F(15.0°C)	10236	10032	9982	9942	9852	0.83	0.84	0.84	0.84	0.85
	62°F(16.7°C)	10107	9905	9856	9816	9728	0.80	0.80	0.80	0.81	0.81
	64.4°F(18.0°C)	10004	9804	9755	9716	9628	0.77	0.77	0.78	0.78	0.78
	69.8°F(21.0°C)	9070	8888	8844	8809	8729	0.70	0.71	0.71	0.71	0.71
	75.2°F(24.0°C)	8797	8621	8578	8543	8467	0.64	0.64	0.64	0.65	0.65

Table 15: HEATING PERFORMANCE 12K, 115v

AIRFLOW (CFM)	OUTDOOR DB °F (°C)	HEATING PERFORMANCE AT INDOOR DRY BULB TEMPERATURE									
		TC: Total Heating Capacity (BTU/hr)					PI: Power Input (kW)				
		Indoor Conditions(DB °F (°C))					Indoor Conditions(DB °F (°C))				
		60.8°F (16.0°C)	68°F (20.0°C)	70°F (21.1°C)	71.6°F (22.0°C)	75.2°F (24.0°C)	60.8°F (16.0°C)	68°F (20.0°C)	70°F (21.1°C)	71.6°F (22.0°C)	75.2°F (24.0°C)
176	-22°F(-30.0°C)										
	-13°F(-25.0°C)	3300	3234	3218	2952	2926	0.69	0.69	0.69	0.70	0.70
	-4°F(-20.0°C)	4000	3920	3901	3579	3546	0.72	0.72	0.72	0.72	0.73
	0°F(-17.8°C)	4025	3944	3925	3601	3568	0.78	0.79	0.79	0.79	0.79
	5°F(-15.0°C)	4056	3975	3955	3628	3595	0.86	0.87	0.87	0.87	0.88
	14°F(-10.0°C)	4703	4609	4586	4207	4170	0.83	0.84	0.84	0.84	0.84
	17°F(-8.3°C)	4919	4821	4797	4401	4361	0.82	0.83	0.83	0.83	0.83
	22°F(-5.6°C)	5267	5162	5136	4712	4669	0.82	0.83	0.83	0.83	0.84
	27°F(-2.8°C)	5615	5503	5475	5023	4978	0.83	0.83	0.83	0.84	0.84
	32°F(-0.0°C)	5963	5844	5815	5334	5286	0.83	0.83	0.84	0.84	0.84
	35°F(1.7°C)	6172	6048	6018	5521	5471	0.83	0.84	0.84	0.84	0.84
	37°F(2.8°C)	6494	6364	6332	5809	5757	0.84	0.85	0.85	0.85	0.85
	42°F(5.6°C)	7298	7152	7116	6528	6470	0.86	0.87	0.87	0.88	0.88
	44.6°F(7.0°C)	7620	7467	7430	6816	6755	0.88	0.88	0.88	0.89	0.89
	47°F(8.3°C)	8102	7940	7901	7248	7183	0.89	0.90	0.90	0.90	0.91
	52°F(11.1°C)	7710	7556	7518	6897	6835	0.80	0.81	0.81	0.81	0.81
	57°F(13.9°C)	7318	7172	7136	6546	6487	0.71	0.72	0.72	0.72	0.72
	59°F(15.0°C)	7161	7018	6983	6406	6348	0.68	0.68	0.68	0.68	0.69
	62°F(16.7°C)	6926	6787	6753	6195	6140	0.62	0.63	0.63	0.63	0.63
	64.4°F(18.0°C)	6737	6603	6570	6027	5973	0.58	0.58	0.59	0.59	0.59
	69.8°F(21.0°C)	8206	8042	8002	7341	7275	0.48	0.49	0.49	0.49	0.49
	75.2°F(24.0°C)	7857	7700	7662	7029	6965	0.39	0.39	0.39	0.39	0.39
235	-22°F(-30.0°C)										
	-13°F(-25.0°C)	3847	3770	3751	3586	3554	0.76	0.77	0.77	0.77	0.78
	-4°F(-20.0°C)	4663	4570	4547	4347	4308	0.80	0.80	0.80	0.81	0.81
	0°F(-17.8°C)	4692	4598	4575	4373	4334	0.87	0.87	0.88	0.88	0.88
	5°F(-15.0°C)	4728	4633	4610	4407	4367	0.96	0.97	0.97	0.97	0.97
	14°F(-10.0°C)	5483	5373	5346	5110	5064	0.92	0.93	0.93	0.93	0.94
	17°F(-8.3°C)	5735	5620	5592	5345	5297	0.91	0.92	0.92	0.92	0.93
	22°F(-5.6°C)	6140	6017	5987	5723	5672	0.91	0.92	0.92	0.93	0.93
	27°F(-2.8°C)	6546	6415	6383	6101	6046	0.92	0.92	0.93	0.93	0.93
	32°F(-0.0°C)	6951	6812	6778	6479	6421	0.92	0.93	0.93	0.93	0.93
	35°F(1.7°C)	7195	7051	7015	6706	6646	0.92	0.93	0.93	0.93	0.94
	37°F(2.8°C)	7570	7418	7381	7056	6992	0.93	0.94	0.94	0.94	0.95
	42°F(5.6°C)	8507	8337	8296	7930	7858	0.96	0.97	0.97	0.97	0.98
	44.6°F(7.0°C)	8883	8705	8661	8279	8205	0.97	0.98	0.98	0.98	0.99
	47°F(8.3°C)	9445	9256	9210	8804	8724	0.99	1.00	1.00	1.00	1.01
	52°F(11.1°C)	8988	8808	8764	8377	8302	0.89	0.90	0.90	0.90	0.90
	57°F(13.9°C)	8531	8360	8318	7951	7880	0.79	0.80	0.80	0.80	0.80
	59°F(15.0°C)	8348	8181	8140	7781	7711	0.75	0.76	0.76	0.76	0.76
	62°F(16.7°C)	8073	7912	7872	7525	7457	0.69	0.70	0.70	0.70	0.70
	64.4°F(18.0°C)	7854	7697	7658	7320	7255	0.64	0.65	0.65	0.65	0.65
	69.8°F(21.0°C)	9566	9375	9328	8917	8836	0.54	0.54	0.54	0.54	0.55
	75.2°F(24.0°C)	9159	8976	8931	8537	8460	0.43	0.43	0.43	0.43	0.44

Manufacturer reserves the right to change, at any time, specifications and designs without notice and without obligations.

Table 15: HEATING PERFORMANCE 12K, 115v (Continued)

AIRFLOW (CFM)	OUTDOOR DB °F (°C)	HEATING PERFORMANCE AT INDOOR DRY BULB TEMPERATURE									
		TC: Total Heating Capacity (BTU/hr)					PI: Power Input (kW)				
		Indoor Conditions(DB °F (°C))					Indoor Conditions(DB °F (°C))				
		60.8°F (16.0°C)	68°F (20.0°C)	70°F (21.1°C)	71.6°F (22.0°C)	75.2°F (24.0°C)	60.8°F (16.0°C)	68°F (20.0°C)	70°F (21.1°C)	71.6°F (22.0°C)	75.2°F (24.0°C)
294	-22°F(-30.0°C)										
	-13°F(-25.0°C)	4485	4395	4373	4355	4316	0.85	0.86	0.86	0.86	0.86
	-4°F(-20.0°C)	5436	5327	5301	5280	5232	0.88	0.89	0.89	0.89	0.90
	0°F(-17.8°C)	5469	5360	5333	5312	5264	0.96	0.97	0.97	0.98	0.98
	5°F(-15.0°C)	5511	5401	5374	5352	5304	1.06	1.07	1.07	1.08	1.08
	14°F(-10.0°C)	6391	6264	6232	6207	6151	1.03	1.03	1.04	1.04	1.04
	17°F(-8.3°C)	6685	6551	6518	6492	6434	1.01	1.02	1.02	1.03	1.03
	22°F(-5.6°C)	7158	7014	6979	6951	6889	1.02	1.02	1.03	1.03	1.03
	27°F(-2.8°C)	7630	7478	7440	7411	7344	1.02	1.03	1.03	1.03	1.04
	32°F(-0.0°C)	8103	7941	7901	7870	7799	1.02	1.03	1.03	1.03	1.04
	35°F(1.7°C)	8387	8219	8178	8145	8072	1.02	1.03	1.03	1.04	1.04
	37°F(2.8°C)	8824	8648	8604	8570	8493	1.04	1.04	1.05	1.05	1.05
	42°F(5.6°C)	9917	9719	9670	9632	9545	1.07	1.08	1.08	1.08	1.08
	44.6°F(7.0°C)	10354	10147	10097	10056	9966	1.08	1.09	1.09	1.09	1.10
	47°F(8.3°C)	11010	10790	10736	10693	10597	1.10	1.11	1.11	1.11	1.12
	52°F(11.1°C)	10477	10268	10216	10175	10084	0.99	1.00	1.00	1.00	1.01
	57°F(13.9°C)	9944	9745	9697	9658	9571	0.88	0.89	0.89	0.89	0.89
	59°F(15.0°C)	9731	9536	9489	9451	9366	0.83	0.84	0.84	0.84	0.85
	62°F(16.7°C)	9411	9223	9177	9140	9058	0.77	0.77	0.78	0.78	0.78
	64.4°F(18.0°C)	9155	8972	8927	8892	8812	0.72	0.72	0.72	0.72	0.73
	69.8°F(21.0°C)	11151	10928	10874	10830	10733	0.60	0.60	0.60	0.60	0.61
	75.2°F(24.0°C)	10677	10464	10411	10370	10276	0.48	0.48	0.48	0.48	0.48
353	-22°F(-30.0°C)										
	-13°F(-25.0°C)	5228	5123	5098	5077	5031	0.94	0.95	0.95	0.95	0.96
	-4°F(-20.0°C)	6337	6210	6179	6154	6099	0.98	0.99	0.99	0.99	1.00
	0°F(-17.8°C)	6376	6248	6217	6192	6136	1.07	1.08	1.08	1.08	1.09
	5°F(-15.0°C)	6424	6296	6264	6239	6183	1.18	1.19	1.19	1.20	1.20
	14°F(-10.0°C)	7451	7302	7265	7236	7171	1.14	1.15	1.15	1.15	1.16
	17°F(-8.3°C)	7793	7637	7599	7568	7500	1.13	1.14	1.14	1.14	1.14
	22°F(-5.6°C)	8344	8177	8136	8103	8030	1.13	1.14	1.14	1.14	1.15
	27°F(-2.8°C)	8895	8717	8673	8639	8561	1.13	1.14	1.14	1.15	1.15
	32°F(-0.0°C)	9446	9257	9211	9174	9091	1.13	1.14	1.15	1.15	1.15
	35°F(1.7°C)	9777	9581	9533	9495	9410	1.14	1.15	1.15	1.15	1.15
	37°F(2.8°C)	10286	10081	10030	9990	9900	1.15	1.16	1.16	1.16	1.17
	42°F(5.6°C)	11561	11329	11273	11228	11127	1.19	1.20	1.20	1.20	1.21
	44.6°F(7.0°C)	12070	11829	11770	11723	11617	1.20	1.21	1.21	1.21	1.22
	47°F(8.3°C)	12835	12578	12515	12465	12353	1.22	1.23	1.23	1.24	1.24
	52°F(11.1°C)	12213	11969	11909	11862	11755	1.10	1.11	1.11	1.11	1.12
	57°F(13.9°C)	11592	11360	11303	11258	11157	0.98	0.98	0.99	0.99	0.99
	59°F(15.0°C)	11343	11117	11061	11017	10918	0.93	0.93	0.94	0.94	0.94
	62°F(16.7°C)	10971	10751	10697	10655	10559	0.85	0.86	0.86	0.86	0.87
	64.4°F(18.0°C)	10672	10459	10407	10365	10272	0.79	0.80	0.80	0.80	0.81
	69.8°F(21.0°C)	12999	12739	12676	12625	12511	0.66	0.67	0.67	0.67	0.67
	75.2°F(24.0°C)	12446	12197	12136	12088	11979	0.53	0.53	0.54	0.54	0.54

Manufacturer reserves the right to change, at any time, specifications and designs without notice and without obligations.

Table 16: HEATING PERFORMANCE 9K

AIRFLOW (CFM)	OUTDOOR DB °F (°C)	HEATING PERFORMANCE AT INDOOR DRY BULB TEMPERATURE									
		TC: Total Heating Capacity (BTU/hr)					PI: Power Input (kW)				
		Indoor Conditions(DB °F (°C))					Indoor Conditions(DB °F (°C))				
		60.8°F (16.0°C)	68°F (20.0°C)	70°F (21.1°C)	71.6°F (22.0°C)	75.2°F (24.0°C)	60.8°F (16.0°C)	68°F (20.0°C)	70°F (21.1°C)	71.6°F (22.0°C)	75.2°F (24.0°C)
135	-22°F(-30.0°C)										
	-13°F(-25.0°C)	3465	3395	3378	1677	1662	0.61	0.62	0.62	0.62	0.62
	-4°F(-20.0°C)	4134	4051	4031	2001	1983	0.65	0.66	0.66	0.66	0.66
	0°F(-17.8°C)	5170	5067	5041	2502	2480	0.73	0.74	0.74	0.74	0.75
	5°F(-15.0°C)	6465	6335	6304	3129	3101	0.84	0.84	0.85	0.85	0.85
	14°F(-10.0°C)	7042	6901	6867	3409	3378	0.88	0.88	0.88	0.89	0.89
	17°F(-8.3°C)	7235	7090	7055	3502	3470	0.89	0.90	0.90	0.90	0.90
	22°F(-5.6°C)	7635	7482	7445	3696	3662	0.90	0.91	0.91	0.92	0.92
	27°F(-2.8°C)	8036	7875	7836	3889	3854	0.92	0.93	0.93	0.93	0.94
	32°F(-0.0°C)	8436	8267	8226	4083	4046	0.94	0.94	0.95	0.95	0.95
	35°F(1.7°C)	8676	8503	8460	4200	4162	0.95	0.95	0.96	0.96	0.96
	37°F(2.8°C)	8849	8672	8628	4283	4244	0.94	0.94	0.95	0.95	0.95
	42°F(5.6°C)	9279	9094	9048	4491	4451	0.91	0.92	0.92	0.93	0.93
	44.6°F(7.0°C)	9452	9263	9216	4575	4534	0.91	0.91	0.91	0.92	0.92
	47°F(8.3°C)	9710	9516	9468	4700	4657	0.89	0.90	0.90	0.90	0.91
	52°F(11.1°C)	9447	9258	9212	4573	4531	0.79	0.80	0.80	0.80	0.80
	57°F(13.9°C)	9184	9001	8956	4445	4405	0.69	0.69	0.70	0.70	0.70
	59°F(15.0°C)	9079	8898	8853	4395	4355	0.65	0.65	0.65	0.66	0.66
	62°F(16.7°C)	8922	8743	8699	4318	4279	0.59	0.59	0.59	0.59	0.60
	64.4°F(18.0°C)	8795	8620	8576	4257	4219	0.54	0.54	0.54	0.54	0.55
	69.8°F(21.0°C)	7925	7767	7728	3836	3801	0.43	0.43	0.43	0.43	0.44
	75.2°F(24.0°C)	6455	6326	6295	3125	3096	0.32	0.32	0.32	0.32	0.32
171	-22°F(-30.0°C)										
	-13°F(-25.0°C)	3966	3886	3867	2719	2695	0.68	0.69	0.69	0.69	0.69
	-4°F(-20.0°C)	4732	4638	4614	3244	3215	0.72	0.73	0.73	0.73	0.73
	0°F(-17.8°C)	5918	5800	5771	4057	4021	0.82	0.82	0.82	0.83	0.83
	5°F(-15.0°C)	7400	7252	7216	5074	5028	0.93	0.94	0.94	0.94	0.95
	14°F(-10.0°C)	8061	7900	7860	5527	5477	0.97	0.98	0.98	0.98	0.99
	17°F(-8.3°C)	8281	8116	8075	5678	5627	0.99	1.00	1.00	1.00	1.00
	22°F(-5.6°C)	8740	8565	8522	5992	5938	1.00	1.01	1.02	1.02	1.02
	27°F(-2.8°C)	9198	9014	8969	6306	6250	1.02	1.03	1.03	1.04	1.04
	32°F(-0.0°C)	9657	9464	9416	6621	6561	1.04	1.05	1.05	1.05	1.06
	35°F(1.7°C)	9932	9733	9684	6809	6748	1.05	1.06	1.06	1.06	1.07
	37°F(2.8°C)	10129	9926	9877	6945	6882	1.04	1.05	1.05	1.05	1.06
	42°F(5.6°C)	10622	10409	10357	7283	7217	1.02	1.02	1.03	1.03	1.03
	44.6°F(7.0°C)	10819	10603	10550	7418	7351	1.01	1.01	1.02	1.02	1.02
	47°F(8.3°C)	11115	10892	10838	7620	7552	0.99	1.00	1.00	1.00	1.01
	52°F(11.1°C)	10814	10598	10545	7414	7348	0.88	0.88	0.89	0.89	0.89
	57°F(13.9°C)	10513	10303	10251	7208	7143	0.76	0.77	0.77	0.77	0.78
	59°F(15.0°C)	10393	10185	10134	7126	7061	0.72	0.73	0.73	0.73	0.73
	62°F(16.7°C)	10212	10008	9958	7002	6939	0.65	0.66	0.66	0.66	0.66
	64.4°F(18.0°C)	10068	9867	9817	6903	6841	0.60	0.60	0.60	0.61	0.61
	69.8°F(21.0°C)	9072	8890	8846	6220	6164	0.48	0.48	0.48	0.48	0.48
	75.2°F(24.0°C)	7389	7242	7205	5066	5021	0.35	0.36	0.36	0.36	0.36

Manufacturer reserves the right to change, at any time, specifications and designs without notice and without obligations.

Table 16: HEATING PERFORMANCE 9K

AIRFLOW (CFM)	OUTDOOR DB °F (°C)	HEATING PERFORMANCE AT INDOOR DRY BULB TEMPERATURE									
		TC: Total Heating Capacity (BTU/hr)					PI: Power Input (kW)				
		Indoor Conditions(DB °F (°C))					Indoor Conditions(DB °F (°C))				
		60.8°F (16.0°C)	68°F (20.0°C)	70°F (21.1°C)	71.6°F (22.0°C)	75.2°F (24.0°C)	60.8°F (16.0°C)	68°F (20.0°C)	70°F (21.1°C)	71.6°F (22.0°C)	75.2°F (24.0°C)
235	-22°F(-30.0°C)										
	-13°F(-25.0°C)	4539	4449	4426	4409	4369	0.76	0.76	0.77	0.77	0.77
	-4°F(-20.0°C)	5417	5308	5282	5261	5213	0.80	0.81	0.81	0.81	0.82
	0°F(-17.8°C)	6774	6639	6605	6579	6520	0.91	0.91	0.91	0.92	0.92
	5°F(-15.0°C)	8471	8301	8260	8227	8153	1.03	1.04	1.04	1.05	1.05
	14°F(-10.0°C)	9227	9043	8997	8961	8881	1.08	1.09	1.09	1.09	1.10
	17°F(-8.3°C)	9479	9290	9243	9206	9124	1.10	1.11	1.11	1.11	1.11
	22°F(-5.6°C)	10004	9804	9755	9716	9629	1.12	1.13	1.13	1.13	1.13
	27°F(-2.8°C)	10529	10318	10267	10226	10134	1.14	1.15	1.15	1.15	1.15
	32°F(-0.0°C)	11054	10833	10778	10735	10639	1.16	1.17	1.17	1.17	1.17
	35°F(1.7°C)	11369	11141	11085	11041	10942	1.17	1.18	1.18	1.18	1.19
	37°F(2.8°C)	11594	11362	11306	11260	11159	1.16	1.17	1.17	1.17	1.18
	42°F(5.6°C)	12158	11915	11856	11808	11702	1.13	1.14	1.14	1.14	1.15
	44.6°F(7.0°C)	12384	12137	12076	12028	11919	1.12	1.13	1.13	1.13	1.14
	47°F(8.3°C)	12723	12468	12406	12356	12245	1.10	1.11	1.11	1.11	1.12
	52°F(11.1°C)	12378	12131	12070	12022	11914	0.98	0.98	0.99	0.99	0.99
	57°F(13.9°C)	12034	11793	11734	11687	11582	0.85	0.86	0.86	0.86	0.86
	59°F(15.0°C)	11896	11658	11600	11554	11450	0.80	0.81	0.81	0.81	0.81
	62°F(16.7°C)	11690	11456	11399	11353	11251	0.72	0.73	0.73	0.73	0.74
	64.4°F(18.0°C)	11524	11294	11237	11193	11092	0.66	0.67	0.67	0.67	0.68
	69.8°F(21.0°C)	10384	10177	10126	10085	9994	0.53	0.53	0.53	0.54	0.54
	75.2°F(24.0°C)	8458	8289	8248	8215	8141	0.39	0.40	0.40	0.40	0.40
312	-22°F(-30.0°C)										
	-13°F(-25.0°C)	5196	5092	5067	5047	5001	0.84	0.85	0.85	0.85	0.86
	-4°F(-20.0°C)	6200	6076	6046	6022	5968	0.89	0.90	0.90	0.90	0.91
	0°F(-17.8°C)	7754	7599	7561	7531	7463	1.01	1.01	1.02	1.02	1.02
	5°F(-15.0°C)	9696	9502	9455	9417	9332	1.15	1.16	1.16	1.16	1.17
	14°F(-10.0°C)	10562	10351	10299	10258	10166	1.20	1.21	1.21	1.22	1.22
	17°F(-8.3°C)	10851	10634	10581	10538	10443	1.22	1.23	1.23	1.23	1.24
	22°F(-5.6°C)	11451	11222	11166	11122	11022	1.24	1.25	1.25	1.26	1.26
	27°F(-2.8°C)	12052	11811	11752	11705	11600	1.26	1.27	1.28	1.28	1.28
	32°F(-0.0°C)	12653	12400	12338	12288	12178	1.28	1.30	1.30	1.30	1.31
	35°F(1.7°C)	13013	12753	12689	12638	12525	1.30	1.31	1.31	1.31	1.32
	37°F(2.8°C)	13272	13006	12941	12889	12773	1.29	1.30	1.30	1.30	1.31
	42°F(5.6°C)	13917	13639	13571	13517	13395	1.25	1.26	1.27	1.27	1.27
	44.6°F(7.0°C)	14176	13892	13823	13768	13644	1.24	1.25	1.25	1.26	1.26
	47°F(8.3°C)	14563	14272	14201	14144	14017	1.22	1.23	1.24	1.24	1.24
	52°F(11.1°C)	14169	13886	13816	13761	13637	1.08	1.09	1.09	1.10	1.10
	57°F(13.9°C)	13775	13500	13432	13378	13258	0.94	0.95	0.95	0.96	0.96
	59°F(15.0°C)	13617	13345	13278	13225	13106	0.89	0.90	0.90	0.90	0.90
	62°F(16.7°C)	13381	13113	13048	12996	12879	0.81	0.81	0.81	0.82	0.82
	64.4°F(18.0°C)	13192	12928	12863	12812	12696	0.74	0.74	0.75	0.75	0.75
	69.8°F(21.0°C)	11887	11649	11591	11544	11440	0.59	0.59	0.59	0.60	0.60
	75.2°F(24.0°C)	9682	9488	9441	9403	9319	0.44	0.44	0.44	0.44	0.45

Manufacturer reserves the right to change, at any time, specifications and designs without notice and without obligations.

Table 17: HEATING PERFORMANCE 12K

AIRFLOW (CFM)	OUTDOOR DB °F (°C)	HEATING PERFORMANCE AT INDOOR DRY BULB TEMPERATURE									
		TC: Total Heating Capacity (BTU/hr)					PI: Power Input (kW)				
		Indoor Conditions(DB °F (°C))					Indoor Conditions(DB °F (°C))				
		60.8°F (16.0°C)	68°F (20.0°C)	70°F (21.1°C)	71.6°F (22.0°C)	75.2°F (24.0°C)	60.8°F (16.0°C)	68°F (20.0°C)	70°F (21.1°C)	71.6°F (22.0°C)	75.2°F (24.0°C)
153	-22°F(-30.0°C)										
	-13°F(-25.0°C)	3535	3464	3447	2082	2064	0.00	0.00	0.00	0.00	0.00
	-4°F(-20.0°C)	4411	4323	4301	2598	2575	0.00	0.00	0.00	0.00	0.00
	0°F(-17.8°C)	4801	4705	4681	2828	2802	0.39	0.39	0.39	0.39	0.39
	5°F(-15.0°C)	5287	5182	5156	3115	3087	0.87	0.88	0.88	0.88	0.89
	14°F(-10.0°C)	6163	6040	6010	3631	3598	0.91	0.92	0.92	0.92	0.92
	17°F(-8.3°C)	6456	6326	6295	3803	3768	0.92	0.93	0.93	0.93	0.93
	22°F(-5.6°C)	6795	6659	6626	4003	3967	0.92	0.92	0.93	0.93	0.93
	27°F(-2.8°C)	7134	6992	6957	4203	4165	0.91	0.92	0.92	0.92	0.93
	32°F(-0.0°C)	7474	7324	7288	4402	4363	0.91	0.92	0.92	0.92	0.93
	35°F(1.7°C)	7677	7524	7486	4522	4482	0.91	0.92	0.92	0.92	0.92
	37°F(2.8°C)	7996	7836	7797	4710	4668	0.92	0.92	0.92	0.93	0.93
	42°F(5.6°C)	8793	8617	8574	5180	5133	0.93	0.94	0.94	0.94	0.95
	44.6°F(7.0°C)	9112	8930	8885	5368	5319	0.94	0.95	0.95	0.95	0.95
	47°F(8.3°C)	9590	9398	9351	5649	5598	0.95	0.96	0.96	0.96	0.96
	52°F(11.1°C)	9168	8985	8940	5401	5352	0.83	0.83	0.83	0.84	0.84
	57°F(13.9°C)	8746	8571	8528	5152	5106	0.70	0.71	0.71	0.71	0.71
	59°F(15.0°C)	8577	8406	8364	5053	5007	0.65	0.66	0.66	0.66	0.66
	62°F(16.7°C)	8324	8158	8117	4903	4859	0.58	0.58	0.58	0.59	0.59
	64.4°F(18.0°C)	8122	7959	7919	4784	4741	0.52	0.52	0.52	0.53	0.53
	69.8°F(21.0°C)	6742	6608	6575	3972	3936	0.39	0.39	0.39	0.39	0.39
	75.2°F(24.0°C)	4750	4655	4632	2798	2773	0.25	0.25	0.26	0.26	0.26
194	-22°F(-30.0°C)										
	-13°F(-25.0°C)	4050	3969	3949	3063	3036	0.00	0.00	0.00	0.00	0.00
	-4°F(-20.0°C)	5054	4952	4928	3822	3788	0.00	0.00	0.00	0.00	0.00
	0°F(-17.8°C)	5500	5390	5363	4160	4122	0.43	0.44	0.44	0.44	0.44
	5°F(-15.0°C)	6057	5936	5906	4582	4540	0.97	0.98	0.98	0.98	0.99
	14°F(-10.0°C)	7061	6920	6885	5341	5293	1.01	1.02	1.02	1.02	1.03
	17°F(-8.3°C)	7396	7248	7212	5594	5544	1.02	1.03	1.03	1.03	1.04
	22°F(-5.6°C)	7784	7629	7591	5888	5835	1.02	1.03	1.03	1.03	1.03
	27°F(-2.8°C)	8173	8010	7970	6182	6126	1.01	1.02	1.03	1.03	1.03
	32°F(-0.0°C)	8562	8391	8349	6476	6418	1.01	1.02	1.02	1.02	1.03
	35°F(1.7°C)	8795	8619	8576	6653	6593	1.01	1.02	1.02	1.02	1.03
	37°F(2.8°C)	9161	8977	8932	6929	6866	1.02	1.03	1.03	1.03	1.03
	42°F(5.6°C)	10074	9872	9823	7619	7551	1.04	1.04	1.05	1.05	1.05
	44.6°F(7.0°C)	10439	10230	10179	7896	7825	1.04	1.05	1.05	1.06	1.06
	47°F(8.3°C)	10987	10767	10713	8310	8235	1.05	1.06	1.06	1.07	1.07
	52°F(11.1°C)	10503	10293	10242	7944	7873	0.92	0.92	0.93	0.93	0.93
	57°F(13.9°C)	10020	9819	9770	7579	7511	0.78	0.79	0.79	0.79	0.79
	59°F(15.0°C)	9826	9630	9582	7432	7366	0.72	0.73	0.73	0.73	0.74
	62°F(16.7°C)	9536	9346	9299	7213	7148	0.64	0.65	0.65	0.65	0.65
	64.4°F(18.0°C)	9304	9118	9073	7037	6974	0.58	0.58	0.58	0.58	0.59
	69.8°F(21.0°C)	7724	7570	7532	5842	5790	0.43	0.43	0.43	0.43	0.44
	75.2°F(24.0°C)	5442	5333	5307	4116	4079	0.28	0.28	0.28	0.28	0.29

Manufacturer reserves the right to change, at any time, specifications and designs without notice and without obligations.

Table 17: HEATING PERFORMANCE 12K

AIRFLOW (CFM)	OUTDOOR DB °F (°C)	HEATING PERFORMANCE AT INDOOR DRY BULB TEMPERATURE									
		TC: Total Heating Capacity (BTU/hr)					PI: Power Input (kW)				
		Indoor Conditions(DB °F (°C))					Indoor Conditions(DB °F (°C))				
		60.8°F (16.0°C)	68°F (20.0°C)	70°F (21.1°C)	71.6°F (22.0°C)	75.2°F (24.0°C)	60.8°F (16.0°C)	68°F (20.0°C)	70°F (21.1°C)	71.6°F (22.0°C)	75.2°F (24.0°C)
294	-22°F(-30.0°C)										
	-13°F(-25.0°C)	4640	4547	4524	4506	4465	0.00	0.00	0.00	0.00	0.00
	-4°F(-20.0°C)	5789	5674	5645	5623	5572	0.00	0.00	0.00	0.00	0.00
	0°F(-17.8°C)	6301	6175	6144	6119	6064	0.48	0.48	0.48	0.49	0.49
	5°F(-15.0°C)	6939	6801	6767	6740	6679	1.08	1.09	1.09	1.09	1.10
	14°F(-10.0°C)	8089	7928	7888	7856	7786	1.12	1.13	1.13	1.13	1.14
	17°F(-8.3°C)	8473	8303	8262	8229	8155	1.14	1.14	1.15	1.15	1.15
	22°F(-5.6°C)	8918	8740	8696	8661	8583	1.13	1.14	1.14	1.15	1.15
	27°F(-2.8°C)	9364	9176	9130	9094	9012	1.13	1.14	1.14	1.14	1.15
	32°F(-0.0°C)	9809	9613	9565	9526	9441	1.12	1.13	1.14	1.14	1.14
	35°F(1.7°C)	10076	9875	9825	9786	9698	1.12	1.13	1.13	1.14	1.14
	37°F(2.8°C)	10495	10285	10233	10192	10101	1.13	1.14	1.14	1.14	1.15
	42°F(5.6°C)	11541	11310	11253	11208	11108	1.15	1.16	1.16	1.16	1.17
	44.6°F(7.0°C)	11959	11720	11661	11615	11510	1.16	1.17	1.17	1.17	1.18
	47°F(8.3°C)	12587	12335	12273	12224	12114	1.17	1.18	1.18	1.18	1.19
	52°F(11.1°C)	12033	11792	11733	11686	11581	1.02	1.03	1.03	1.03	1.04
	57°F(13.9°C)	11479	11249	11193	11148	11048	0.87	0.87	0.88	0.88	0.88
	59°F(15.0°C)	11258	11032	10977	10933	10835	0.81	0.81	0.81	0.82	0.82
	62°F(16.7°C)	10925	10707	10653	10611	10515	0.71	0.72	0.72	0.72	0.73
	64.4°F(18.0°C)	10659	10446	10394	10352	10259	0.64	0.65	0.65	0.65	0.65
	69.8°F(21.0°C)	8849	8672	8629	8594	8517	0.48	0.48	0.48	0.48	0.48
	75.2°F(24.0°C)	6235	6110	6079	6055	6001	0.31	0.31	0.32	0.32	0.32
347	-22°F(-30.0°C)										
	-13°F(-25.0°C)	5315	5209	5183	5162	5116	0.00	0.00	0.00	0.00	0.00
	-4°F(-20.0°C)	6633	6500	6467	6442	6384	0.00	0.00	0.00	0.00	0.00
	0°F(-17.8°C)	7218	7074	7038	7010	6947	0.53	0.54	0.54	0.54	0.54
	5°F(-15.0°C)	7950	7791	7752	7721	7652	1.20	1.21	1.21	1.21	1.22
	14°F(-10.0°C)	9267	9082	9037	9001	8920	1.25	1.26	1.26	1.26	1.27
	17°F(-8.3°C)	9707	9512	9465	9427	9342	1.26	1.27	1.27	1.28	1.28
	22°F(-5.6°C)	10217	10013	9962	9923	9833	1.26	1.27	1.27	1.27	1.28
	27°F(-2.8°C)	10727	10513	10460	10418	10324	1.25	1.26	1.27	1.27	1.27
	32°F(-0.0°C)	11237	11013	10958	10914	10816	1.25	1.26	1.26	1.26	1.27
	35°F(1.7°C)	11544	11313	11256	11211	11110	1.25	1.26	1.26	1.26	1.27
	37°F(2.8°C)	12023	11783	11724	11677	11572	1.26	1.27	1.27	1.27	1.28
	42°F(5.6°C)	13221	12957	12892	12841	12725	1.28	1.29	1.29	1.29	1.30
	44.6°F(7.0°C)	13701	13427	13360	13306	13186	1.29	1.30	1.30	1.30	1.31
	47°F(8.3°C)	14420	14132	14061	14005	13879	1.30	1.31	1.31	1.32	1.32
	52°F(11.1°C)	13785	13510	13442	13388	13268	1.13	1.14	1.14	1.15	1.15
	57°F(13.9°C)	13151	12888	12823	12772	12657	0.96	0.97	0.97	0.97	0.98
	59°F(15.0°C)	12897	12639	12576	12526	12413	0.89	0.90	0.90	0.91	0.91
	62°F(16.7°C)	12516	12266	12205	12156	12046	0.79	0.80	0.80	0.80	0.81
	64.4°F(18.0°C)	12212	11967	11908	11860	11753	0.71	0.72	0.72	0.72	0.72
	69.8°F(21.0°C)	10138	9935	9886	9846	9757	0.53	0.53	0.53	0.54	0.54
	75.2°F(24.0°C)	7143	7000	6965	6937	6874	0.35	0.35	0.35	0.35	0.35

Manufacturer reserves the right to change, at any time, specifications and designs without notice and without obligations.

Table 18: HEATING PERFORMANCE 18K

AIRFLOW (CFM)	OUTDOOR DB °F (°C)	HEATING PERFORMANCE AT INDOOR DRY BULB TEMPERATURE									
		TC: Total Heating Capacity (BTU/hr)					PI: Power Input (kW)				
		Indoor Conditions(DB °F (°C))					Indoor Conditions(DB °F (°C))				
		60.8°F (16.0°C)	68°F (20.0°C)	70°F (21.1°C)	71.6°F (22.0°C)	75.2°F (24.0°C)	60.8°F (16.0°C)	68°F (20.0°C)	70°F (21.1°C)	71.6°F (22.0°C)	75.2°F (24.0°C)
271	-22°F(-30.0°C)										
	-13°F(-25.0°C)	6063	5942	5912	5527	5478	0.95	0.96	0.96	0.96	0.97
	-4°F(-20.0°C)	7305	7159	7123	6660	6600	1.01	1.02	1.02	1.02	1.03
	0°F(-17.8°C)	7574	7422	7385	6905	6842	1.07	1.08	1.08	1.08	1.09
	5°F(-15.0°C)	7909	7751	7712	7211	7146	1.14	1.15	1.15	1.15	1.16
	14°F(-10.0°C)	8844	8667	8624	8063	7990	1.16	1.17	1.18	1.18	1.18
	17°F(-8.3°C)	9155	8972	8928	8347	8271	1.17	1.18	1.19	1.19	1.19
	22°F(-5.6°C)	9663	9470	9422	8809	8730	1.24	1.25	1.26	1.26	1.26
	27°F(-2.8°C)	10170	9967	9917	9272	9188	1.31	1.32	1.32	1.33	1.33
	32°F(-0.0°C)	10678	10464	10412	9735	9647	1.38	1.39	1.39	1.40	1.40
	35°F(1.7°C)	10982	10763	10709	10012	9922	1.42	1.43	1.44	1.44	1.45
	37°F(2.8°C)	11350	11123	11067	10347	10254	1.43	1.44	1.44	1.44	1.45
	42°F(5.6°C)	12268	12023	11963	11184	11084	1.44	1.45	1.45	1.45	1.46
	44.6°F(7.0°C)	12635	12383	12321	11519	11415	1.44	1.45	1.46	1.46	1.46
	47°F(8.3°C)	13186	12923	12858	12021	11913	1.45	1.46	1.46	1.47	1.47
	52°F(11.1°C)	13121	12858	12794	11961	11854	1.31	1.32	1.32	1.32	1.33
	57°F(13.9°C)	13055	12794	12730	11901	11794	1.16	1.17	1.18	1.18	1.18
	59°F(15.0°C)	13028	12768	12704	11877	11771	1.11	1.12	1.12	1.12	1.13
	62°F(16.7°C)	12989	12729	12666	11841	11735	1.02	1.03	1.03	1.03	1.04
	64.4°F(18.0°C)	12957	12698	12635	11813	11706	0.95	0.96	0.96	0.97	0.97
	69.8°F(21.0°C)	12361	12114	12053	11269	11167	0.80	0.81	0.81	0.81	0.81
	75.2°F(24.0°C)	12938	12680	12616	11795	11689	0.65	0.65	0.65	0.66	0.66
329	-22°F(-30.0°C)										
	-13°F(-25.0°C)	6925	6787	6753	6516	6458	1.06	1.06	1.07	1.07	1.07
	-4°F(-20.0°C)	8344	8177	8136	7851	7781	1.12	1.13	1.14	1.14	1.14
	0°F(-17.8°C)	8651	8478	8435	8140	8067	1.19	1.20	1.20	1.20	1.21
	5°F(-15.0°C)	9034	8853	8809	8501	8424	1.27	1.28	1.28	1.28	1.29
	14°F(-10.0°C)	10102	9900	9850	9505	9420	1.29	1.30	1.31	1.31	1.32
	17°F(-8.3°C)	10457	10248	10197	9840	9751	1.30	1.31	1.32	1.32	1.32
	22°F(-5.6°C)	11037	10816	10762	10385	10292	1.38	1.39	1.39	1.40	1.40
	27°F(-2.8°C)	11617	11384	11327	10931	10832	1.46	1.47	1.47	1.48	1.48
	32°F(-0.0°C)	12196	11952	11893	11476	11373	1.53	1.55	1.55	1.55	1.56
	35°F(1.7°C)	12544	12293	12232	11804	11697	1.58	1.59	1.60	1.60	1.61
	37°F(2.8°C)	12964	12704	12641	12198	12089	1.58	1.60	1.60	1.60	1.61
	42°F(5.6°C)	14013	13732	13664	13185	13067	1.60	1.61	1.61	1.62	1.62
	44.6°F(7.0°C)	14432	14144	14073	13580	13458	1.60	1.61	1.62	1.62	1.63
	47°F(8.3°C)	15062	14760	14686	14172	14045	1.61	1.62	1.63	1.63	1.63
	52°F(11.1°C)	14986	14687	14613	14101	13975	1.45	1.46	1.47	1.47	1.47
	57°F(13.9°C)	14911	14613	14540	14031	13904	1.29	1.30	1.31	1.31	1.31
	59°F(15.0°C)	14881	14584	14511	14002	13876	1.23	1.24	1.24	1.25	1.25
	62°F(16.7°C)	14836	14539	14467	13960	13834	1.14	1.15	1.15	1.15	1.15
	64.4°F(18.0°C)	14800	14504	14431	13926	13801	1.06	1.07	1.07	1.07	1.08
	69.8°F(21.0°C)	14118	13836	13767	13285	13165	0.89	0.90	0.90	0.90	0.90
	75.2°F(24.0°C)	14778	14483	14410	13906	13781	0.72	0.73	0.73	0.73	0.73

Manufacturer reserves the right to change, at any time, specifications and designs without notice and without obligations.

Table 18: HEATING PERFORMANCE 18K

AIRFLOW (CFM)	OUTDOOR DB °F (°C)	HEATING PERFORMANCE AT INDOOR DRY BULB TEMPERATURE									
		TC: Total Heating Capacity (BTU/hr)					PI: Power Input (kW)				
		Indoor Conditions(DB °F (°C))					Indoor Conditions(DB °F (°C))				
		60.8°F (16.0°C)	68°F (20.0°C)	70°F (21.1°C)	71.6°F (22.0°C)	75.2°F (24.0°C)	60.8°F (16.0°C)	68°F (20.0°C)	70°F (21.1°C)	71.6°F (22.0°C)	75.2°F (24.0°C)
400	-22°F(-30.0°C)										
	-13°F(-25.0°C)	7910	7752	7713	7682	7613	1.17	1.18	1.18	1.19	1.19
	-4°F(-20.0°C)	9531	9340	9293	9256	9173	1.25	1.26	1.26	1.26	1.27
	0°F(-17.8°C)	9881	9683	9635	9596	9510	1.32	1.33	1.33	1.34	1.34
	5°F(-15.0°C)	10319	10112	10062	10022	9931	1.41	1.42	1.42	1.42	1.43
	14°F(-10.0°C)	11538	11307	11251	11206	11105	1.44	1.45	1.45	1.46	1.46
	17°F(-8.3°C)	11945	11706	11647	11601	11496	1.45	1.46	1.46	1.47	1.47
	22°F(-5.6°C)	12607	12354	12293	12244	12133	1.53	1.55	1.55	1.55	1.56
	27°F(-2.8°C)	13269	13003	12938	12887	12771	1.62	1.63	1.64	1.64	1.65
	32°F(-0.0°C)	13931	13652	13584	13530	13408	1.70	1.72	1.72	1.73	1.73
	35°F(1.7°C)	14328	14041	13971	13915	13790	1.76	1.77	1.77	1.78	1.78
	37°F(2.8°C)	14807	14511	14439	14381	14251	1.76	1.78	1.78	1.78	1.79
	42°F(5.6°C)	16005	15685	15607	15544	15404	1.77	1.79	1.79	1.80	1.80
	44.6°F(7.0°C)	16484	16155	16074	16010	15866	1.78	1.79	1.80	1.80	1.81
	47°F(8.3°C)	17203	16859	16775	16708	16557	1.79	1.80	1.81	1.81	1.82
	52°F(11.1°C)	17117	16775	16691	16624	16475	1.61	1.63	1.63	1.63	1.64
	57°F(13.9°C)	17032	16691	16608	16541	16392	1.44	1.45	1.45	1.45	1.46
	59°F(15.0°C)	16997	16657	16574	16508	16359	1.37	1.38	1.38	1.38	1.39
	62°F(16.7°C)	16946	16607	16524	16458	16310	1.26	1.27	1.28	1.28	1.28
	64.4°F(18.0°C)	16905	16567	16484	16418	16270	1.18	1.19	1.19	1.19	1.20
	69.8°F(21.0°C)	16126	15804	15725	15662	15521	0.99	1.00	1.00	1.00	1.01
	75.2°F(24.0°C)	16880	16542	16460	16394	16246	0.80	0.81	0.81	0.81	0.81
471	-22°F(-30.0°C)										
	-13°F(-25.0°C)	9035	8854	8810	8775	8696	1.30	1.31	1.32	1.32	1.32
	-4°F(-20.0°C)	10886	10668	10615	10572	10477	1.39	1.40	1.40	1.40	1.41
	0°F(-17.8°C)	11286	11060	11005	10961	10862	1.47	1.48	1.48	1.48	1.49
	5°F(-15.0°C)	11786	11551	11493	11447	11344	1.56	1.58	1.58	1.58	1.59
	14°F(-10.0°C)	13179	12915	12851	12799	12684	1.60	1.61	1.61	1.62	1.62
	17°F(-8.3°C)	13643	13370	13303	13250	13131	1.61	1.62	1.63	1.63	1.64
	22°F(-5.6°C)	14399	14111	14041	13985	13859	1.70	1.72	1.72	1.73	1.73
	27°F(-2.8°C)	15156	14852	14778	14719	14587	1.80	1.81	1.82	1.82	1.83
	32°F(-0.0°C)	15912	15594	15516	15454	15314	1.89	1.91	1.91	1.92	1.92
	35°F(1.7°C)	16366	16038	15958	15894	15751	1.95	1.97	1.97	1.97	1.98
	37°F(2.8°C)	16913	16575	16492	16426	16278	1.96	1.97	1.98	1.98	1.99
	42°F(5.6°C)	18281	17916	17826	17755	17595	1.97	1.99	1.99	2.00	2.00
	44.6°F(7.0°C)	18829	18452	18360	18286	18122	1.98	1.99	2.00	2.00	2.01
	47°F(8.3°C)	19650	19257	19160	19084	18912	1.99	2.00	2.01	2.01	2.02
	52°F(11.1°C)	19552	19161	19065	18989	18818	1.79	1.81	1.81	1.81	1.82
	57°F(13.9°C)	19454	19065	18969	18893	18723	1.60	1.61	1.61	1.62	1.62
	59°F(15.0°C)	19414	19026	18931	18855	18686	1.52	1.53	1.53	1.54	1.54
	62°F(16.7°C)	19356	18968	18874	18798	18629	1.40	1.41	1.42	1.42	1.43
	64.4°F(18.0°C)	19309	18922	18828	18752	18584	1.31	1.32	1.32	1.33	1.33
	69.8°F(21.0°C)	18419	18051	17961	17889	17728	1.10	1.11	1.11	1.11	1.12
	75.2°F(24.0°C)	19280	18895	18800	18725	18556	0.89	0.90	0.90	0.90	0.90

Manufacturer reserves the right to change, at any time, specifications and designs without notice and without obligations.

Table 19: HEATING PERFORMANCE 24K

AIRFLOW (CFM)	OUTDOOR DB °F (°C)	HEATING PERFORMANCE AT INDOOR DRY BULB TEMPERATURE									
		TC: Total Heating Capacity (BTU/hr)					PI: Power Input (kW)				
		Indoor Conditions(DB °F (°C))					Indoor Conditions(DB °F (°C))				
		60.8°F (16.0°C)	68°F (20.0°C)	70°F (21.1°C)	71.6°F (22.0°C)	75.2°F (24.0°C)	60.8°F (16.0°C)	68°F (20.0°C)	70°F (21.1°C)	71.6°F (22.0°C)	75.2°F (24.0°C)
329	-22°F(-30.0°C)										
	-13°F(-25.0°C)	4788	4692	4668	4419	4380	1.45	1.46	1.46	1.46	1.47
	-4°F(-20.0°C)	6085	5963	5933	5616	5566	1.58	1.60	1.60	1.60	1.61
	0°F(-17.8°C)	6835	6698	6665	6309	6253	1.63	1.64	1.64	1.65	1.65
	5°F(-15.0°C)	7773	7618	7580	7176	7111	1.68	1.70	1.70	1.70	1.71
	14°F(-10.0°C)	9094	8912	8868	8395	8319	1.84	1.85	1.86	1.86	1.87
	17°F(-8.3°C)	9535	9344	9297	8801	8722	1.89	1.90	1.91	1.91	1.92
	22°F(-5.6°C)	10232	10027	9977	9445	9360	1.97	1.99	1.99	2.00	2.00
	27°F(-2.8°C)	10929	10710	10656	10088	9997	2.06	2.07	2.08	2.08	2.09
	32°F(-0.0°C)	11625	11393	11336	10731	10635	2.14	2.16	2.16	2.16	2.17
	35°F(1.7°C)	12044	11803	11744	11117	11017	2.19	2.21	2.21	2.22	2.22
	37°F(2.8°C)	12177	11934	11874	11241	11139	2.16	2.17	2.18	2.18	2.19
	42°F(5.6°C)	12512	12261	12200	11549	11445	2.08	2.09	2.10	2.10	2.11
	44.6°F(7.0°C)	12645	12392	12330	11673	11568	2.04	2.06	2.06	2.07	2.08
	47°F(8.3°C)	12846	12589	12526	11858	11751	2.00	2.01	2.02	2.02	2.03
	52°F(11.1°C)	12854	12597	12534	11865	11758	1.85	1.87	1.87	1.87	1.88
	57°F(13.9°C)	12861	12604	12541	11872	11765	1.71	1.72	1.72	1.73	1.73
	59°F(15.0°C)	12864	12607	12544	11875	11768	1.65	1.66	1.66	1.67	1.67
	62°F(16.7°C)	12869	12612	12549	11879	11772	1.56	1.57	1.58	1.58	1.59
	64.4°F(18.0°C)	12873	12615	12552	11883	11776	1.49	1.50	1.51	1.51	1.51
	69.8°F(21.0°C)	11518	11287	11231	10632	10536	1.33	1.34	1.35	1.35	1.36
	75.2°F(24.0°C)	10163	9960	9910	9381	9297	1.18	1.19	1.19	1.19	1.20
400	-22°F(-30.0°C)										
	-13°F(-25.0°C)	6198	6074	6043	5868	5815	1.61	1.62	1.62	1.63	1.63
	-4°F(-20.0°C)	7876	7719	7680	7458	7391	1.76	1.77	1.78	1.78	1.79
	0°F(-17.8°C)	8848	8671	8628	8378	8302	1.81	1.82	1.83	1.83	1.84
	5°F(-15.0°C)	10063	9862	9812	9528	9442	1.87	1.89	1.89	1.89	1.90
	14°F(-10.0°C)	11773	11537	11479	11147	11046	2.04	2.06	2.06	2.07	2.08
	17°F(-8.3°C)	12343	12096	12035	11686	11581	2.10	2.12	2.12	2.13	2.13
	22°F(-5.6°C)	13245	12980	12915	12541	12428	2.19	2.21	2.21	2.22	2.23
	27°F(-2.8°C)	14147	13864	13795	13395	13274	2.28	2.30	2.31	2.31	2.32
	32°F(-0.0°C)	15049	14748	14674	14249	14121	2.38	2.40	2.40	2.41	2.41
	35°F(1.7°C)	15590	15279	15202	14762	14629	2.43	2.45	2.46	2.46	2.47
	37°F(2.8°C)	15764	15448	15371	14925	14791	2.40	2.42	2.42	2.43	2.43
	42°F(5.6°C)	16196	15872	15793	15335	15197	2.31	2.33	2.33	2.33	2.34
	44.6°F(7.0°C)	16369	16042	15962	15499	15360	2.27	2.29	2.29	2.30	2.31
	47°F(8.3°C)	16629	16296	16215	15745	15603	2.22	2.24	2.24	2.24	2.25
	52°F(11.1°C)	16639	16306	16225	15754	15613	2.06	2.07	2.08	2.08	2.09
	57°F(13.9°C)	16649	16316	16234	15764	15622	1.90	1.91	1.91	1.92	1.93
	59°F(15.0°C)	16653	16320	16238	15768	15626	1.83	1.85	1.85	1.85	1.86
	62°F(16.7°C)	16659	16326	16244	15773	15631	1.73	1.75	1.75	1.75	1.76
	64.4°F(18.0°C)	16664	16331	16249	15778	15636	1.66	1.67	1.67	1.68	1.68
	69.8°F(21.0°C)	14910	14612	14539	14117	13990	1.48	1.49	1.50	1.50	1.51
	75.2°F(24.0°C)	13156	12893	12828	12456	12344	1.31	1.32	1.32	1.32	1.33

Manufacturer reserves the right to change, at any time, specifications and designs without notice and without obligations.

Table 19: HEATING PERFORMANCE 24K

AIRFLOW (CFM)	OUTDOOR DB °F (°C)	HEATING PERFORMANCE AT INDOOR DRY BULB TEMPERATURE									
		TC: Total Heating Capacity (BTU/hr)					PI: Power Input (kW)				
		Indoor Conditions(DB °F (°C))					Indoor Conditions(DB °F (°C))				
		60.8°F (16.0°C)	68°F (20.0°C)	70°F (21.1°C)	71.6°F (22.0°C)	75.2°F (24.0°C)	60.8°F (16.0°C)	68°F (20.0°C)	70°F (21.1°C)	71.6°F (22.0°C)	75.2°F (24.0°C)
547	-22°F(-30.0°C)										
	-13°F(-25.0°C)	8023	7862	7823	7792	7722	1.79	1.80	1.80	1.81	1.82
	-4°F(-20.0°C)	10196	9992	9942	9902	9813	1.95	1.97	1.97	1.98	1.99
	0°F(-17.8°C)	11454	11225	11169	11124	11024	2.01	2.03	2.03	2.03	2.04
	5°F(-15.0°C)	13026	12766	12702	12651	12537	2.08	2.10	2.10	2.10	2.11
	14°F(-10.0°C)	15240	14935	14860	14801	14668	2.27	2.29	2.29	2.30	2.31
	17°F(-8.3°C)	15977	15658	15580	15517	15378	2.33	2.35	2.36	2.36	2.37
	22°F(-5.6°C)	17145	16802	16718	16652	16502	2.44	2.46	2.46	2.46	2.47
	27°F(-2.8°C)	18313	17947	17857	17786	17626	2.54	2.56	2.56	2.57	2.58
	32°F(-0.0°C)	19481	19091	18996	18920	18750	2.64	2.66	2.67	2.67	2.68
	35°F(1.7°C)	20182	19778	19679	19601	19424	2.70	2.72	2.73	2.73	2.75
	37°F(2.8°C)	20406	19998	19898	19818	19640	2.66	2.68	2.69	2.69	2.71
	42°F(5.6°C)	20966	20547	20444	20362	20179	2.56	2.58	2.59	2.59	2.60
	44.6°F(7.0°C)	21190	20766	20663	20580	20395	2.52	2.54	2.55	2.55	2.56
	47°F(8.3°C)	21526	21096	20990	20906	20718	2.46	2.48	2.49	2.49	2.50
	52°F(11.1°C)	21539	21108	21003	20919	20731	2.28	2.30	2.31	2.31	2.32
	57°F(13.9°C)	21552	21121	21016	20931	20743	2.11	2.12	2.13	2.13	2.14
	59°F(15.0°C)	21557	21126	21021	20936	20748	2.03	2.05	2.05	2.06	2.07
	62°F(16.7°C)	21565	21134	21028	20944	20756	1.93	1.94	1.95	1.95	1.96
	64.4°F(18.0°C)	21571	21140	21034	20950	20762	1.84	1.86	1.86	1.86	1.87
	69.8°F(21.0°C)	19301	18915	18820	18745	18576	1.65	1.66	1.66	1.67	1.67
	75.2°F(24.0°C)	17030	16689	16606	16540	16391	1.45	1.47	1.47	1.47	1.48
729	-22°F(-30.0°C)										
	-13°F(-25.0°C)	10385	10178	10127	10086	9996	1.99	2.00	2.01	2.01	2.02
	-4°F(-20.0°C)	13199	12935	12870	12819	12703	2.17	2.19	2.19	2.20	2.21
	0°F(-17.8°C)	14827	14531	14458	14400	14270	2.23	2.25	2.26	2.26	2.27
	5°F(-15.0°C)	16862	16525	16443	16377	16229	2.31	2.33	2.33	2.34	2.35
	14°F(-10.0°C)	19728	19333	19236	19160	18987	2.52	2.54	2.55	2.55	2.56
	17°F(-8.3°C)	20683	20269	20168	20087	19906	2.59	2.61	2.62	2.62	2.63
	22°F(-5.6°C)	22195	21751	21642	21555	21361	2.71	2.73	2.73	2.74	2.75
	27°F(-2.8°C)	23706	23232	23116	23024	22816	2.82	2.84	2.85	2.85	2.87
	32°F(-0.0°C)	25218	24714	24590	24492	24272	2.93	2.96	2.96	2.97	2.98
	35°F(1.7°C)	26125	25603	25475	25373	25145	3.00	3.03	3.03	3.04	3.05
	37°F(2.8°C)	26415	25887	25758	25655	25424	2.96	2.98	2.99	2.99	3.01
	42°F(5.6°C)	27141	26598	26465	26359	26122	2.85	2.87	2.88	2.88	2.89
	44.6°F(7.0°C)	27431	26882	26748	26641	26401	2.80	2.83	2.83	2.84	2.85
	47°F(8.3°C)	27866	27308	27172	27063	26820	2.74	2.76	2.77	2.77	2.78
	52°F(11.1°C)	27882	27325	27188	27079	26836	2.54	2.56	2.56	2.57	2.58
	57°F(13.9°C)	27899	27341	27205	27096	26852	2.34	2.36	2.36	2.37	2.38
	59°F(15.0°C)	27906	27348	27211	27102	26858	2.26	2.28	2.28	2.29	2.30
	62°F(16.7°C)	27916	27358	27221	27112	26868	2.14	2.16	2.16	2.17	2.18
	64.4°F(18.0°C)	27924	27366	27229	27120	26876	2.04	2.06	2.07	2.07	2.08
	69.8°F(21.0°C)	24985	24485	24363	24265	24047	1.83	1.84	1.85	1.85	1.86
	75.2°F(24.0°C)	22045	21604	21496	21410	21218	1.62	1.63	1.63	1.63	1.64

Manufacturer reserves the right to change, at any time, specifications and designs without notice and without obligations.

Table 20: HEATING PERFORMANCE 30K

AIRFLOW (CFM)	OUTDOOR DB °F (°C)	HEATING PERFORMANCE AT INDOOR DRY BULB TEMPERATURE									
		TC: Total Heating Capacity (BTU/hr)					PI: Power Input (kW)				
		Indoor Conditions(DB °F (°C))					Indoor Conditions(DB °F (°C))				
		60.8°F (16.0°C)	68°F (20.0°C)	70°F (21.1°C)	71.6°F (22.0°C)	75.2°F (24.0°C)	60.8°F (16.0°C)	68°F (20.0°C)	70°F (21.1°C)	71.6°F (22.0°C)	75.2°F (24.0°C)
353	-22°F(-30.0°C)										
	-13°F(-25.0°C)	8385	8218	8177	6265	6209	2.07	2.08	2.09	2.09	2.10
	-4°F(-20.0°C)	9782	9586	9538	7309	7243	1.44	1.45	1.46	1.46	1.47
	0°F(-17.8°C)	10357	10150	10099	7739	7669	1.73	1.75	1.75	1.75	1.76
	5°F(-15.0°C)	11076	10854	10800	8276	8201	2.10	2.11	2.12	2.12	2.13
	14°F(-10.0°C)	10315	10109	10059	7708	7638	2.08	2.09	2.10	2.10	2.11
	17°F(-8.3°C)	10062	9861	9811	7518	7451	2.07	2.09	2.09	2.09	2.10
	22°F(-5.6°C)	10629	10416	10364	7942	7870	2.05	2.06	2.07	2.07	2.08
	27°F(-2.8°C)	11195	10971	10916	8365	8290	2.02	2.04	2.05	2.05	2.06
	32°F(-0.0°C)	11762	11526	11469	8788	8709	2.00	2.02	2.02	2.03	2.04
	35°F(1.7°C)	12102	11860	11800	9042	8961	1.99	2.01	2.01	2.01	2.02
	37°F(2.8°C)	13079	12818	12754	9773	9685	1.99	2.01	2.01	2.01	2.02
	42°F(5.6°C)	15523	15213	15137	11599	11495	1.99	2.01	2.01	2.02	2.02
	44.6°F(7.0°C)	16501	16171	16090	12329	12218	1.99	2.01	2.01	2.02	2.02
	47°F(8.3°C)	17967	17608	17520	13425	13304	1.99	2.01	2.01	2.02	2.03
	52°F(11.1°C)	17281	16936	16851	12913	12796	1.80	1.81	1.82	1.82	1.83
	57°F(13.9°C)	16596	16264	16182	12400	12288	1.60	1.61	1.62	1.62	1.63
	59°F(15.0°C)	16321	15995	15915	12195	12085	1.52	1.53	1.54	1.54	1.55
	62°F(16.7°C)	15910	15591	15513	11888	11781	1.40	1.42	1.42	1.42	1.43
	64.4°F(18.0°C)	15580	15269	15192	11642	11537	1.31	1.32	1.32	1.33	1.33
	69.8°F(21.0°C)	14382	14094	14024	10746	10649	1.10	1.11	1.11	1.11	1.12
	75.2°F(24.0°C)	9288	9103	9057	6940	6878	0.89	0.89	0.90	0.90	0.90
471	-22°F(-30.0°C)										
	-13°F(-25.0°C)	10265	10060	10009	8744	8666	2.30	2.31	2.32	2.32	2.33
	-4°F(-20.0°C)	11974	11735	11676	10200	10108	1.60	1.62	1.62	1.62	1.63
	0°F(-17.8°C)	12678	12425	12363	10800	10703	1.93	1.94	1.95	1.95	1.96
	5°F(-15.0°C)	13558	13287	13221	11550	11446	2.33	2.35	2.35	2.36	2.37
	14°F(-10.0°C)	12628	12375	12313	10757	10660	2.31	2.32	2.33	2.33	2.34
	17°F(-8.3°C)	12317	12071	12011	10493	10398	2.30	2.32	2.32	2.33	2.34
	22°F(-5.6°C)	13011	12751	12687	11084	10984	2.27	2.29	2.30	2.30	2.31
	27°F(-2.8°C)	13704	13430	13363	11674	11569	2.25	2.27	2.27	2.28	2.29
	32°F(-0.0°C)	14398	14110	14040	12265	12155	2.23	2.24	2.25	2.25	2.26
	35°F(1.7°C)	14814	14518	14445	12620	12506	2.21	2.23	2.23	2.24	2.25
	37°F(2.8°C)	16011	15691	15612	13639	13516	2.21	2.23	2.23	2.24	2.25
	42°F(5.6°C)	19003	18623	18530	16188	16042	2.21	2.23	2.24	2.24	2.25
	44.6°F(7.0°C)	20200	19796	19697	17207	17052	2.21	2.23	2.24	2.24	2.25
	47°F(8.3°C)	21995	21555	21447	18736	18568	2.22	2.23	2.24	2.24	2.25
	52°F(11.1°C)	21155	20732	20628	18021	17859	2.00	2.01	2.02	2.02	2.03
	57°F(13.9°C)	20315	19909	19809	17306	17150	1.78	1.79	1.80	1.80	1.81
	59°F(15.0°C)	19979	19580	19482	17020	16867	1.69	1.71	1.71	1.71	1.72
	62°F(16.7°C)	19476	19086	18991	16591	16441	1.56	1.57	1.58	1.58	1.59
	64.4°F(18.0°C)	19073	18691	18598	16247	16101	1.46	1.47	1.47	1.47	1.48
	69.8°F(21.0°C)	17605	17253	17167	14997	14863	1.22	1.23	1.23	1.24	1.24
	75.2°F(24.0°C)	11370	11143	11087	9686	9599	0.99	0.99	1.00	1.00	1.00

Manufacturer reserves the right to change, at any time, specifications and designs without notice and without obligations.

Table 20: HEATING PERFORMANCE 30K

AIRFLOW (CFM)	OUTDOOR DB °F (°C)	HEATING PERFORMANCE AT INDOOR DRY BULB TEMPERATURE									
		TC: Total Heating Capacity (BTU/hr)					PI: Power Input (kW)				
		Indoor Conditions(DB °F (°C))					Indoor Conditions(DB °F (°C))				
		60.8°F (16.0°C)	68°F (20.0°C)	70°F (21.1°C)	71.6°F (22.0°C)	75.2°F (24.0°C)	60.8°F (16.0°C)	68°F (20.0°C)	70°F (21.1°C)	71.6°F (22.0°C)	75.2°F (24.0°C)
676	-22°F(-30.0°C)										
	-13°F(-25.0°C)	12566	12314	12253	12204	12094	2.55	2.57	2.58	2.58	2.59
	-4°F(-20.0°C)	14658	14365	14293	14236	14108	1.78	1.80	1.80	1.80	1.81
	0°F(-17.8°C)	15520	15210	15134	15073	14937	2.14	2.16	2.16	2.17	2.17
	5°F(-15.0°C)	16597	16266	16184	16119	15974	2.59	2.61	2.61	2.62	2.63
	14°F(-10.0°C)	15458	15149	15073	15013	14878	2.56	2.58	2.59	2.59	2.60
	17°F(-8.3°C)	15078	14777	14703	14644	14512	2.55	2.57	2.58	2.58	2.59
	22°F(-5.6°C)	15927	15609	15531	15469	15329	2.53	2.55	2.55	2.56	2.57
	27°F(-2.8°C)	16776	16441	16359	16293	16146	2.50	2.52	2.52	2.53	2.54
	32°F(-0.0°C)	17625	17273	17186	17118	16964	2.47	2.49	2.50	2.50	2.51
	35°F(1.7°C)	18135	17772	17683	17612	17454	2.46	2.48	2.48	2.49	2.50
	37°F(2.8°C)	19600	19208	19112	19035	18864	2.46	2.48	2.48	2.49	2.50
	42°F(5.6°C)	23262	22797	22683	22592	22389	2.46	2.48	2.48	2.49	2.50
	44.6°F(7.0°C)	24727	24233	24111	24015	23799	2.46	2.48	2.48	2.49	2.50
	47°F(8.3°C)	26925	26386	26254	26149	25914	2.46	2.48	2.49	2.49	2.50
	52°F(11.1°C)	25897	25379	25252	25151	24925	2.22	2.24	2.24	2.25	2.25
	57°F(13.9°C)	24869	24372	24250	24153	23935	1.98	1.99	2.00	2.00	2.01
	59°F(15.0°C)	24458	23969	23849	23753	23540	1.88	1.89	1.90	1.90	1.91
	62°F(16.7°C)	23841	23364	23247	23154	22946	1.73	1.75	1.75	1.76	1.76
	64.4°F(18.0°C)	23348	22881	22766	22675	22471	1.62	1.63	1.63	1.64	1.64
	69.8°F(21.0°C)	21552	21121	21015	20931	20743	1.36	1.37	1.37	1.37	1.38
	75.2°F(24.0°C)	13919	13640	13572	13518	13396	1.09	1.10	1.11	1.11	1.11
853	-22°F(-30.0°C)										
	-13°F(-25.0°C)	15382	15075	14999	14939	14805	2.83	2.86	2.86	2.87	2.88
	-4°F(-20.0°C)	17944	17585	17497	17427	17270	1.98	1.99	2.00	2.00	2.01
	0°F(-17.8°C)	18999	18619	18526	18452	18285	2.38	2.40	2.40	2.41	2.42
	5°F(-15.0°C)	20318	19911	19812	19733	19555	2.88	2.90	2.90	2.91	2.92
	14°F(-10.0°C)	18923	18544	18452	18378	18212	2.85	2.87	2.88	2.88	2.89
	17°F(-8.3°C)	18458	18089	17998	17926	17765	2.84	2.86	2.87	2.87	2.88
	22°F(-5.6°C)	19497	19107	19012	18936	18765	2.81	2.83	2.84	2.84	2.85
	27°F(-2.8°C)	20537	20126	20025	19945	19766	2.78	2.80	2.81	2.81	2.82
	32°F(-0.0°C)	21576	21144	21039	20955	20766	2.75	2.77	2.78	2.78	2.79
	35°F(1.7°C)	22200	21756	21647	21560	21366	2.73	2.75	2.76	2.76	2.77
	37°F(2.8°C)	23993	23513	23395	23302	23092	2.73	2.75	2.76	2.76	2.77
	42°F(5.6°C)	28476	27907	27767	27656	27407	2.73	2.75	2.76	2.77	2.78
	44.6°F(7.0°C)	30270	29664	29516	29398	29133	2.73	2.76	2.76	2.77	2.78
	47°F(8.3°C)	32960	32300	32139	32010	31722	2.73	2.76	2.76	2.77	2.78
	52°F(11.1°C)	31701	31067	30912	30788	30511	2.47	2.49	2.49	2.50	2.51
	57°F(13.9°C)	30443	29834	29685	29566	29300	2.20	2.21	2.22	2.22	2.23
	59°F(15.0°C)	29940	29341	29194	29078	28816	2.09	2.11	2.11	2.11	2.12
	62°F(16.7°C)	29185	28601	28458	28344	28089	1.93	1.94	1.95	1.95	1.96
	64.4°F(18.0°C)	28581	28009	27869	27758	27508	1.80	1.81	1.82	1.82	1.83
	69.8°F(21.0°C)	26382	25855	25725	25623	25392	1.51	1.52	1.52	1.53	1.53
	75.2°F(24.0°C)	17039	16698	16614	16548	16399	1.22	1.23	1.23	1.23	1.24

Manufacturer reserves the right to change, at any time, specifications and designs without notice and without obligations.

Table 21: HEATING PERFORMANCE 36K

AIRFLOW (CFM)	OUTDOOR DB °F (°C)	HEATING PERFORMANCE AT INDOOR DRY BULB TEMPERATURE									
		TC: Total Heating Capacity (BTU/hr)					PI: Power Input (kW)				
		Indoor Conditions(DB °F (°C))					Indoor Conditions(DB °F (°C))				
		60.8°F (16.0°C)	68°F (20.0°C)	70°F (21.1°C)	71.6°F (22.0°C)	75.2°F (24.0°C)	60.8°F (16.0°C)	68°F (20.0°C)	70°F (21.1°C)	71.6°F (22.0°C)	75.2°F (24.0°C)
329	-22°F(-30.0°C)										
	-13°F(-25.0°C)	7933	7774	7735	5573	5523	1.98	2.00	2.00	2.01	2.01
	-4°F(-20.0°C)	9274	9089	9043	6515	6457	2.01	2.02	2.03	2.03	2.04
	0°F(-17.8°C)	11115	10893	10838	7809	7738	2.22	2.24	2.24	2.25	2.26
	5°F(-15.0°C)	13416	13148	13082	9425	9340	2.49	2.51	2.51	2.52	2.53
	14°F(-10.0°C)	12329	12082	12022	8662	8584	2.39	2.41	2.41	2.42	2.43
	17°F(-8.3°C)	11967	11727	11669	8407	8331	2.36	2.38	2.38	2.39	2.40
	22°F(-5.6°C)	12075	11833	11774	8483	8407	2.28	2.30	2.30	2.31	2.32
	27°F(-2.8°C)	12183	11939	11880	8559	8482	2.20	2.22	2.22	2.23	2.24
	32°F(-0.0°C)	12291	12045	11985	8635	8557	2.12	2.14	2.14	2.15	2.16
	35°F(1.7°C)	12356	12109	12048	8680	8602	2.07	2.09	2.09	2.10	2.11
	37°F(2.8°C)	13665	13392	13325	9600	9514	2.18	2.20	2.21	2.21	2.22
	42°F(5.6°C)	16939	16600	16517	11900	11793	2.46	2.48	2.48	2.49	2.50
	44.6°F(7.0°C)	18249	17884	17794	12820	12705	2.57	2.59	2.59	2.60	2.61
	47°F(8.3°C)	20213	19809	19710	14200	14072	2.73	2.76	2.76	2.77	2.78
	52°F(11.1°C)	19192	18808	18714	13483	13362	2.35	2.36	2.37	2.37	2.38
	57°F(13.9°C)	18171	17807	17718	12766	12651	1.96	1.97	1.98	1.98	1.99
	59°F(15.0°C)	17762	17407	17320	12479	12366	1.80	1.82	1.82	1.83	1.83
	62°F(16.7°C)	17150	16807	16723	12048	11940	1.57	1.58	1.59	1.59	1.60
	64.4°F(18.0°C)	16660	16327	16245	11704	11599	1.39	1.40	1.40	1.40	1.41
	69.8°F(21.0°C)	15378	15071	14995	10804	10706	0.97	0.97	0.98	0.98	0.98
	75.2°F(24.0°C)	12174	11931	11871	8553	8476	0.55	0.55	0.55	0.56	0.56
447	-22°F(-30.0°C)										
	-13°F(-25.0°C)	9912	9713	9665	8187	8113	2.20	2.22	2.22	2.23	2.24
	-4°F(-20.0°C)	11588	11356	11299	9572	9485	2.23	2.25	2.25	2.26	2.27
	0°F(-17.8°C)	13888	13610	13542	11472	11368	2.47	2.49	2.49	2.50	2.51
	5°F(-15.0°C)	16763	16428	16346	13846	13722	2.76	2.79	2.79	2.80	2.81
	14°F(-10.0°C)	15405	15097	15021	12725	12610	2.66	2.68	2.68	2.69	2.70
	17°F(-8.3°C)	14952	14653	14580	12351	12239	2.62	2.64	2.65	2.65	2.66
	22°F(-5.6°C)	15087	14785	14711	12462	12350	2.53	2.55	2.56	2.56	2.57
	27°F(-2.8°C)	15222	14918	14843	12574	12461	2.44	2.46	2.47	2.47	2.48
	32°F(-0.0°C)	15357	15050	14975	12685	12571	2.36	2.38	2.38	2.39	2.39
	35°F(1.7°C)	15438	15130	15054	12752	12638	2.30	2.32	2.33	2.33	2.34
	37°F(2.8°C)	17074	16733	16649	14104	13977	2.43	2.45	2.45	2.46	2.47
	42°F(5.6°C)	21165	20742	20638	17483	17325	2.73	2.75	2.76	2.76	2.78
	44.6°F(7.0°C)	22801	22345	22233	18834	18665	2.85	2.88	2.88	2.89	2.90
	47°F(8.3°C)	25255	24750	24626	20861	20674	3.04	3.06	3.07	3.07	3.09
	52°F(11.1°C)	23980	23500	23383	19808	19629	2.61	2.63	2.63	2.64	2.65
	57°F(13.9°C)	22704	22250	22139	18754	18585	2.18	2.19	2.20	2.20	2.21
	59°F(15.0°C)	22194	21750	21641	18332	18167	2.00	2.02	2.02	2.03	2.04
	62°F(16.7°C)	21428	21000	20895	17700	17541	1.75	1.76	1.76	1.77	1.77
	64.4°F(18.0°C)	20816	20400	20298	17194	17039	1.54	1.55	1.55	1.56	1.56
	69.8°F(21.0°C)	19215	18830	18736	15872	15729	1.07	1.08	1.08	1.09	1.09
	75.2°F(24.0°C)	15212	14907	14833	12565	12452	0.61	0.61	0.62	0.62	0.62

Manufacturer reserves the right to change, at any time, specifications and designs without notice and without obligations.

Table 21: HEATING PERFORMANCE 36K

AIRFLOW (CFM)	OUTDOOR DB °F (°C)	HEATING PERFORMANCE AT INDOOR DRY BULB TEMPERATURE									
		TC: Total Heating Capacity (BTU/hr)					PI: Power Input (kW)				
		Indoor Conditions(DB °F (°C))					Indoor Conditions(DB °F (°C))				
		60.8°F (16.0°C)	68°F (20.0°C)	70°F (21.1°C)	71.6°F (22.0°C)	75.2°F (24.0°C)	60.8°F (16.0°C)	68°F (20.0°C)	70°F (21.1°C)	71.6°F (22.0°C)	75.2°F (24.0°C)
676	-22°F(-30.0°C)										
	-13°F(-25.0°C)	12384	12137	12076	12028	11919	2.45	2.47	2.47	2.48	2.49
	-4°F(-20.0°C)	14479	14189	14118	14062	13935	2.48	2.50	2.50	2.51	2.52
	0°F(-17.8°C)	17352	17005	16920	16853	16701	2.74	2.76	2.77	2.77	2.78
	5°F(-15.0°C)	20945	20526	20423	20342	20159	3.07	3.10	3.10	3.11	3.12
	14°F(-10.0°C)	19248	18863	18768	18693	18525	2.95	2.98	2.98	2.99	3.00
	17°F(-8.3°C)	18682	18308	18217	18144	17981	2.91	2.94	2.94	2.95	2.96
	22°F(-5.6°C)	18851	18474	18381	18308	18143	2.81	2.84	2.84	2.85	2.86
	27°F(-2.8°C)	19020	18639	18546	18472	18306	2.72	2.74	2.74	2.75	2.76
	32°F(-0.0°C)	19188	18805	18711	18636	18468	2.62	2.64	2.64	2.65	2.66
	35°F(1.7°C)	19290	18904	18809	18734	18566	2.56	2.58	2.59	2.59	2.60
	37°F(2.8°C)	21334	20907	20803	20720	20533	2.70	2.72	2.72	2.73	2.74
	42°F(5.6°C)	26445	25916	25786	25683	25452	3.03	3.06	3.07	3.07	3.08
	44.6°F(7.0°C)	28489	27920	27780	27669	27420	3.17	3.20	3.20	3.21	3.22
	47°F(8.3°C)	31556	30925	30770	30647	30371	3.37	3.40	3.41	3.42	3.43
	52°F(11.1°C)	29962	29363	29216	29099	28837	2.90	2.92	2.93	2.93	2.94
	57°F(13.9°C)	28368	27801	27662	27551	27303	2.42	2.44	2.44	2.45	2.46
	59°F(15.0°C)	27730	27176	27040	26932	26689	2.23	2.24	2.25	2.25	2.26
	62°F(16.7°C)	26774	26238	26107	26003	25769	1.94	1.96	1.96	1.96	1.97
	64.4°F(18.0°C)	26009	25489	25361	25260	25032	1.71	1.72	1.73	1.73	1.74
	69.8°F(21.0°C)	24008	23528	23410	23317	23107	1.19	1.20	1.21	1.21	1.21
	75.2°F(24.0°C)	19006	18626	18533	18459	18293	0.68	0.68	0.68	0.69	0.69
871	-22°F(-30.0°C)										
	-13°F(-25.0°C)	15474	15164	15089	15028	14893	2.72	2.74	2.75	2.75	2.76
	-4°F(-20.0°C)	18090	17729	17640	17569	17411	2.75	2.77	2.78	2.79	2.80
	0°F(-17.8°C)	21681	21248	21142	21057	20867	3.05	3.07	3.08	3.08	3.09
	5°F(-15.0°C)	26170	25647	25518	25416	25188	3.41	3.44	3.45	3.45	3.47
	14°F(-10.0°C)	24050	23569	23451	23357	23147	3.28	3.31	3.31	3.32	3.33
	17°F(-8.3°C)	23343	22876	22761	22670	22466	3.24	3.26	3.27	3.27	3.29
	22°F(-5.6°C)	23554	23083	22967	22875	22669	3.13	3.15	3.16	3.16	3.18
	27°F(-2.8°C)	23765	23289	23173	23080	22872	3.02	3.04	3.05	3.05	3.07
	32°F(-0.0°C)	23975	23496	23378	23285	23075	2.91	2.93	2.94	2.94	2.96
	35°F(1.7°C)	24102	23620	23502	23408	23197	2.84	2.87	2.87	2.88	2.89
	37°F(2.8°C)	26656	26123	25993	25889	25656	3.00	3.02	3.03	3.03	3.04
	42°F(5.6°C)	33042	32381	32220	32091	31802	3.37	3.40	3.41	3.41	3.43
	44.6°F(7.0°C)	35597	34885	34710	34571	34260	3.52	3.55	3.56	3.57	3.58
	47°F(8.3°C)	39428	38640	38446	38293	37948	3.75	3.78	3.79	3.79	3.81
	52°F(11.1°C)	37437	36688	36504	36358	36031	3.22	3.24	3.25	3.26	3.27
	57°F(13.9°C)	35445	34736	34562	34424	34114	2.69	2.71	2.71	2.72	2.73
	59°F(15.0°C)	34648	33955	33786	33650	33348	2.47	2.49	2.50	2.50	2.51
	62°F(16.7°C)	33453	32784	32620	32490	32197	2.16	2.17	2.18	2.18	2.19
	64.4°F(18.0°C)	32497	31847	31688	31561	31277	1.90	1.92	1.92	1.92	1.93
	69.8°F(21.0°C)	29998	29398	29251	29134	28871	1.33	1.34	1.34	1.34	1.35
	75.2°F(24.0°C)	23748	23273	23157	23064	22857	0.75	0.76	0.76	0.76	0.76

APPLICATION DATA

Unit Selection

Select equipment that either matches or supports slightly more than the anticipated peak load. This provides better humidity control, fewer unit cycles, and less part-load operation.

For units used in spaces with high sensible loads, base equipment selection on unit sensible load, not on total anticipated load. Adjust for anticipated room wet bulb temperature to avoid undersizing the equipment.

Unit Mounting (Outdoor)

Refer to the unit's installation instructions for further details.

Unit leveling - For reliable operation, units should be level in all planes.

Clearance - Minimum clearance (see Fig. 6 — on page 9) must be provided for airflow. The condensing units are designed for free-flow application. Air inlets and outlets should not be restricted.

Unit location - A location which is convenient to installation and not exposed to strong winds. A location that can bear the weight of the outdoor unit and where the outdoor unit can be mounted in a level position.

Do not install the indoor or outdoor units in a location with special environmental conditions. For those applications, contact your sales representative.

System Operating Conditions

OPERATING RANGE MIN / MAX °F (°C)		
	Cooling	Heating
Outdoor DB	5~122 (-15~50)	5 ~ 75 (-15~24)

NOTE: Reference the product installation instructions for more information.

Metering Devices

The outdoor unit utilizes a capillary tube (sizes 9K-24K) and EEV (30K-36K) to manage the connected fan coil's refrigerant flow.

Drain Connections

Install drains to meet the local plumbing codes.

Refrigerant Lines

General refrigerant line sizing:

1. The outdoor units are shipped with a full charge of R-454B refrigerant. All charges, line sizing, and capacities are based on runs of 25 ft. (7.6 m). For runs over 25 ft. (7.6 m), refer to Specifications Table 5 on page 10 for the proper charge adjustments.
2. Refrigerant lines should not be buried in the ground. If it is necessary to bury the lines, do not bury more than 36−in (914 mm). Provide a minimum 6−in (152 mm) vertical rise to the service valves to prevent refrigerant migration.
3. Both lines must be insulated. Use a minimum of 1/2−in. (12.7 mm) thick insulation. Closed−cell insulation is recommended in all long−line applications.
4. Special consideration should be given to isolating the interconnecting tubing from the building structure. Isolate the tubing so vibration or noise is not transmitted into the structure.

Long Line Applications:

1. No change in line sizing is required.
2. Add refrigerant per the **Additional Charge** table.

ADDITIONAL CHARGE								
UNIT SIZE	INDOOR UNIT METERING DEVICE	TOTAL LINE LENGTH, FT. (M)		ADDITIONAL CHARGE, OZ/FT. FT (M)				
		MIN	MAX	10-24.6 (3-7.5)	>24.6-82 (7.5-25)	>82-98.4 (25-30)	>98.4-164 (30-50)	>164-213.2 (50-65)
	None	10 (3)	82 (25)	None	0.16			
9								
12								
18			98.4 (30)			0.16		
24			164 (50)		0.32			
30								
36			213.2 (65)					0.32

WIRING

All wires must be sized per NEC (National Electrical Code) or CEC (Canadian Electrical Code) and local codes. Use Electrical Data table MCA (minimum circuit amps) and MOCP (maximum over current protection) to correctly size the wires and the disconnect fuse or breakers respectively.

Recommended Connection Method for Power and Communication Wiring:

The main power is supplied to the outdoor unit. The field supplied 14/3 stranded wire with ground with a 600 volt insulation rating, power/communication wiring from the outdoor unit to indoor unit consists of four (4) wires and provides the power for the indoor unit.

Two wires are line voltage AC power, one is communication wiring (S) and the other is a ground wire. Wiring between indoor and outdoor unit is polarity sensitive. The use of BX wire is NOT recommended.

If installed in a high Electromagnetic field (EMF) area and communication issues exists, a 14/2 stranded shielded wire can be used to replace L2/N and (S) between outdoor unit and indoor unit landing the shield onto ground in the outdoor unit only.

CAUTION

EQUIPMENT DAMAGE HAZARD

Failure to follow this caution may result in equipment damage or improper operation.

Wires should be sized based on NEC and local codes.

CAUTION

EQUIPMENT DAMAGE HAZARD

Failure to follow this caution may result in equipment damage or improper operation.

Be sure to comply with local codes while running wire from the indoor unit to the outdoor unit.

Every wire must be connected firmly. Loose wiring may cause the terminal to overheat or result in unit malfunction. A fire hazard may also exist. Ensure all wiring is tightly connected.

No wire should touch the refrigerant tubing, compressor or any moving parts.

Disconnecting means must be provided and shall be located within sight and readily accessible from the air conditioner.

Connecting cable with conduit shall be routed through the hole in the conduit panel.

Outdoor Unit Sound Pressure Test Conditions

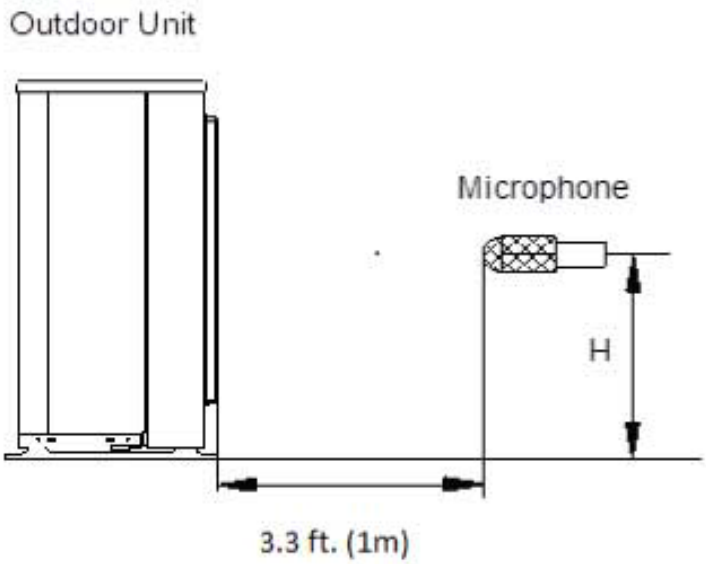

Fig. 7 — Outdoor Unit Sound Pressure Test Conditions

ELECTRICAL DATA - HEAT PUMP

ELECTRICAL DATA									
OUTDOOR UNIT		9K 115V	12K 115V	9K	12K	18K	24K	30K	36K
MINIMUM CIRCUIT AMPACITY (MCA)	A	18	19	12	13	15	19	28	33
MAXIMUM OVERCURRENT PROTECTION AMPACITY (MOPA)	A	20	20	15	15	20	20	30	35
VOLTAGE-PHASE-F REQUENCY	V-P-Hz	115-1-60		208/230-1-60					
MAX – MIN VOLTAGE RANGE	V	127-104		253-187					
COOLING (WITH ENTRY TIER HIGH WALL IDU)									
RUNNING CURRENT	(A)	7.6	12.3	4.8	4.9	7	11.1	11	17
POWER CONSUMPTION	(W)	720	1200	714	1111	1565	2474	2500	3830
HEATING (WITH ENTRY TIER HIGH WALL IDU)									
RUNNING CURRENT RANGE	(A)	9.4	11.4	4	4.7	8	9.9	12.6	16
POWER CONSUMPTION	(W)	930	1116	896	1053	1790	2275	2900	3580

*Permissible limits of the voltage range at which the unit will operate satisfactorily.

LEGEND

FLA - Full Load Amps
MCA - Minimum Circuit Amps
MOP - Maximum OverCurrent Protection
RLA - Rated Load Amps

WIRING DIAGRAMS

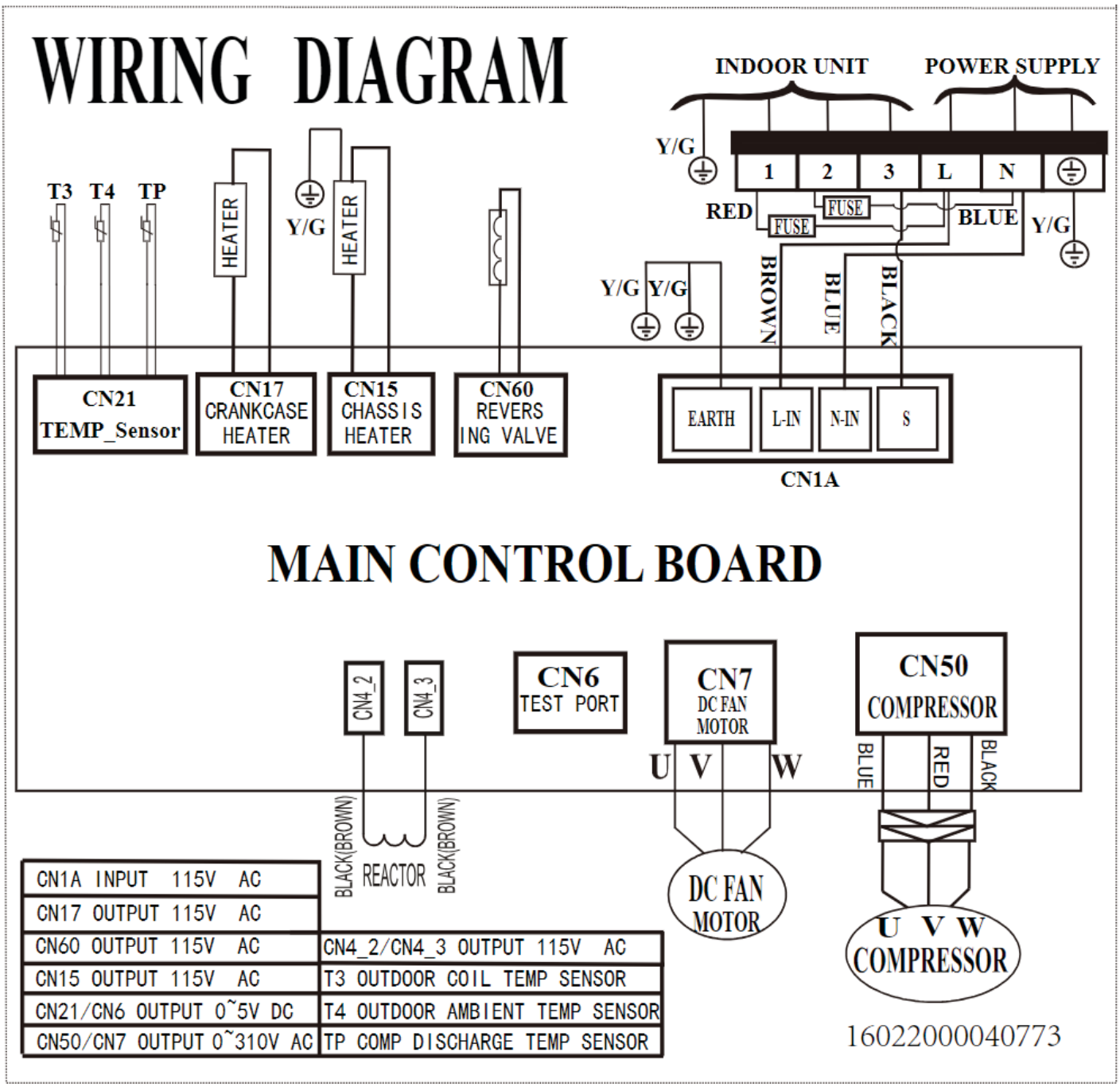

Fig. 8 — Wiring Diagram Size 9K, 12K (115V)

WIRING DIAGRAMS (CONTINUED)

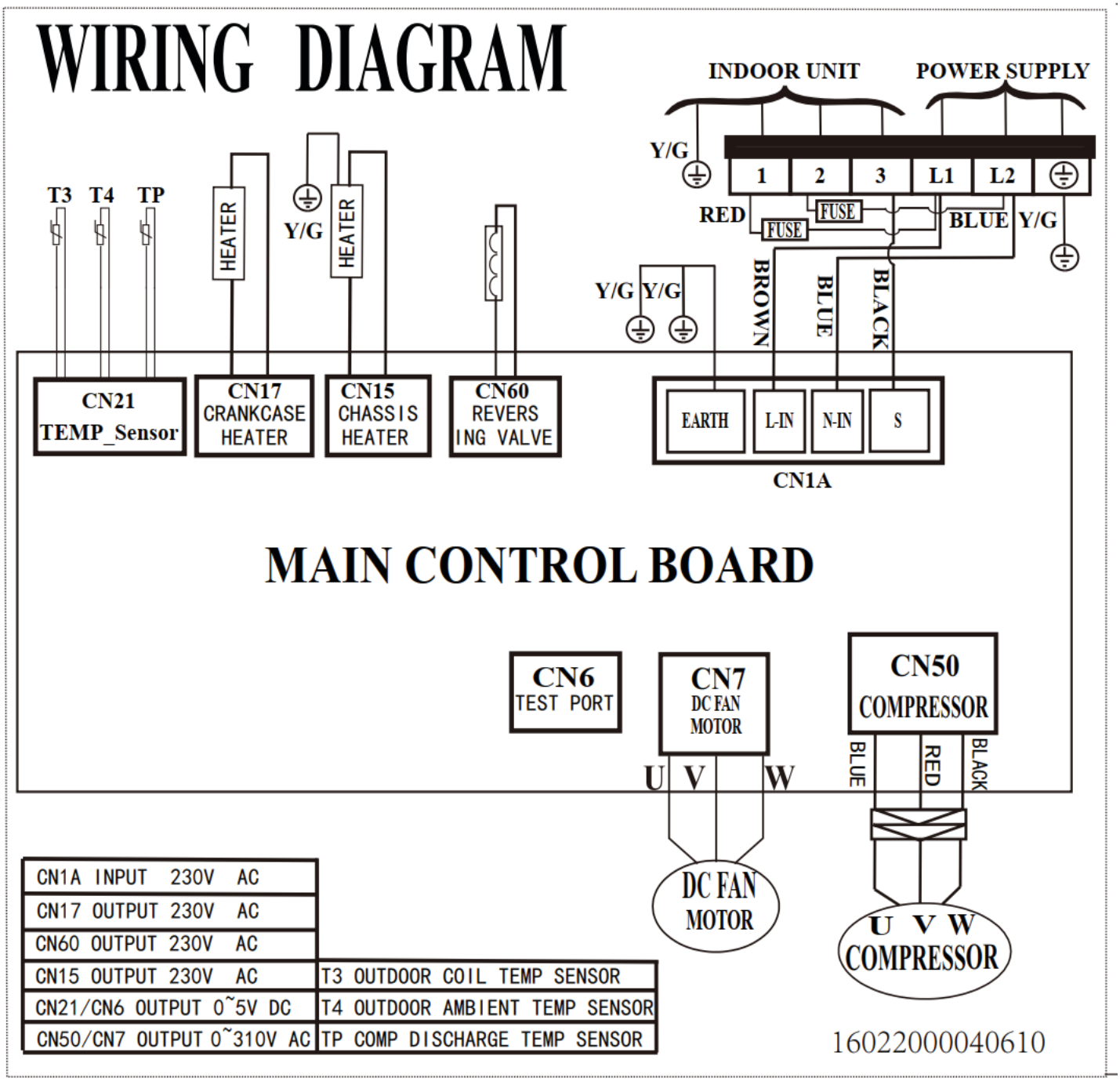

Fig. 9 — Wiring Diagram Sizes 9K, 12K, 18K (208-230V)

WIRING DIAGRAMS (CONTINUED)

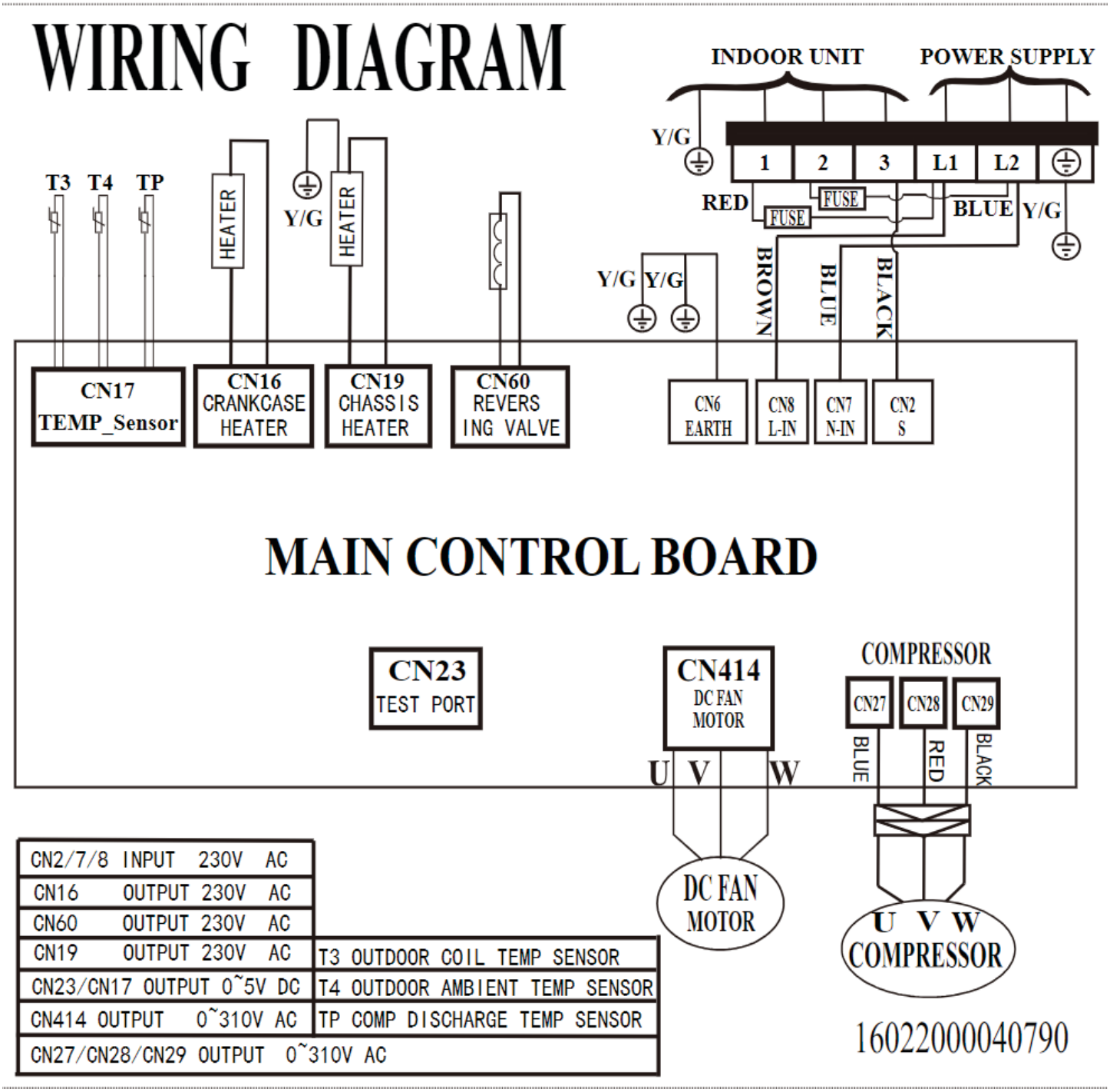

Fig. 10 — Wiring Diagram Size 24K (208/230V)

WIRING DIAGRAMS (CONTINUED)

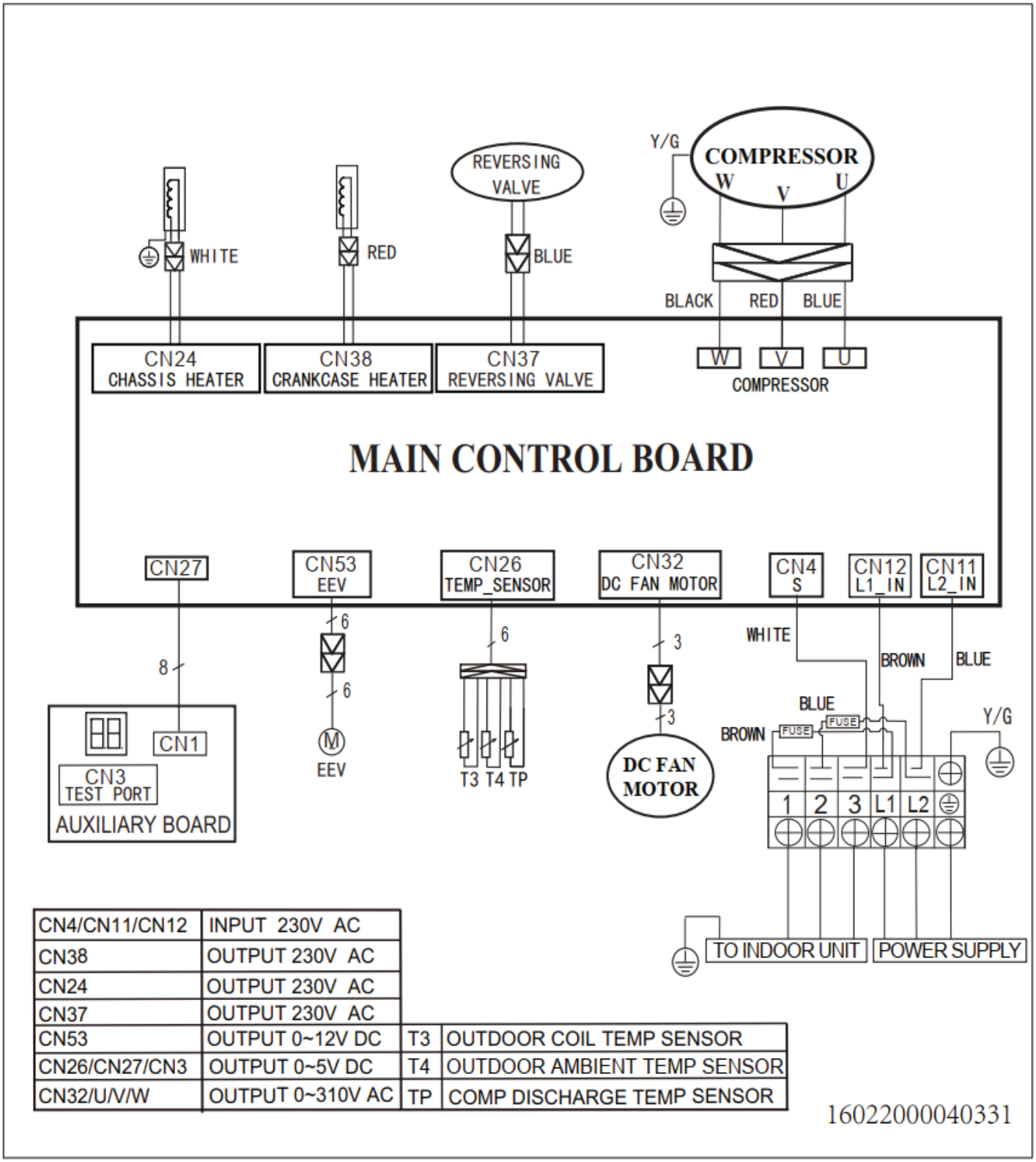

Fig. 10 — Wiring Diagram Size 30K (208/230V)

WIRING DIAGRAMS (CONTINUED)

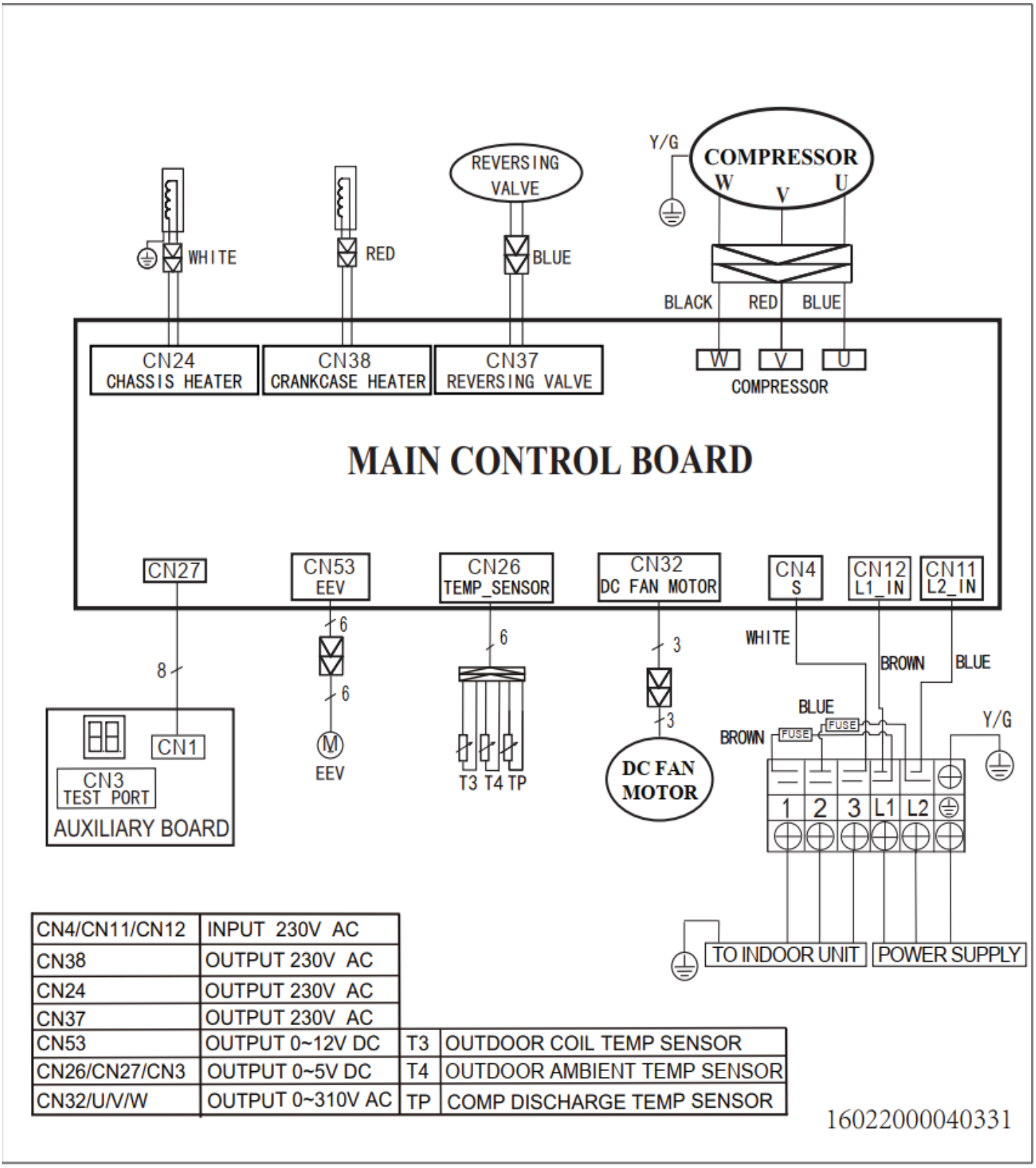

Fig. 11 —Wiring Diagram 36K (208/230V)

GUIDE SPECIFICATIONS

HORIZONTAL DISCHARGE OUTDOOR UNITS

Size Range: 9K, 12K, 18K, 24K, 30K, 36K Ton Nominal Cooling and Heating Capacity Model Number: **37MHRAQ**

PART 1 - GENERAL

1.01 System Description

1. Outdoor air-cooled split system compressor sections suitable for on-the-ground, rooftop, wall hung or balcony mounting. Units consist of a rotary compressor, an air-cooled coil, propeller-type draw-through outdoor fan, reversing valve (HP), accumulator (HP units), metering device(s), and a control box. Units discharge air horizontally as shown on the contract drawings. Units function as the outdoor component of an air-to-air heat pump system.
2. Units are to be used in a refrigeration circuit matched to ductless heat pump fan coil units.

1.02 Agency Listings

1. Unit construction complies with ANSI/ASHRAE 15, latest revision, and with the NEC.
2. Units are evaluated in accordance with UL standard 60335-2-40.
3. Units are listed in the CEC directory.
4. Unit cabinet is capable of withstanding 500-hour salt spray test per Federal Test Standard No. 141 (method 6061).
5. Air-cooled condenser coils are leak tested at 550 psig.

1.03 Delivery, Storage, And Handling

Units are shipped in one piece and are stored and handled per unit manufacturer's recommendations.

1.04 Warranty (For Inclusion By Specifying Engineer)

Part 2 - PRODUCTS

2.01 Equipment

A. **General:**

Factory assembled, single piece, air-cooled outdoor unit. Contained within the unit enclosure is all the factory wiring, piping, controls, and the compressor.

B. **Unit Cabinet:**

1. Unit cabinet is constructed of galvanized steel, bonderized and coated with a baked-enamel finish on the inside and outside.
2. Unit access panels is removable with minimal screws and provides full access to the compressor, fan, and control components.
3. The outdoor compartment is isolated and has an acoustic lining to assure quiet operation.

C. **Fans:**

1. Outdoor fans are the direct drive propeller type, and discharges air horizontally. Fans draw air through the outdoor coil.
2. Outdoor fan motors are totally enclosed, single phase motors with class E insulation and permanently lubricated ball bearings. Motor shall be protected by internal thermal overload protection.
3. The shaft has inherent corrosion resistance.
4. Fan blades are non-metallic and statically and dynamically balanced.
5. Outdoor fan openings are equipped with a PVC metal/mesh coated protection grille over the fan.

D. **Compressor:**

1. Compressor is the fully hermetic rotary type.
2. Compressor is equipped with an oil system, operating oil charge, and a motor.
3. Motor is NEMA rated class E, suitable for operation in a refrigerant atmosphere.
4. Compressor assembly is installed on rubber vibration isolators.

E. **Outdoor Coil:**

The coil is constructed of aluminum hydrophilic pre-coated fins mechanically bonded to seamless copper tubes, which are cleaned, dehydrated, and sealed.

F. **Refrigeration Components:**

Refrigerant circuit components include a brass external liquid line service valve with service gage port connections, a suction line service valve with a service gage connection port, service gage port connections on compressor suction and discharge lines with Schrader type fittings with brass caps, accumulator, reversing valve.

G. **Controls and Safeties:**

Operating controls and safeties are factory selected, assembled, and tested. The minimum control functions include the following:

1. Controls:
   - A time delay control sequence is provided standard through the fan coil board
   - Automatic outdoor fan motor protection.
2. Safeties:
   - System diagnostics
   - Compressor motor current and temperature overload protection
   - Outdoor fan failure protection.

H. **Electrical Requirements:**

1. Unit operates on single-phase, 60 Hz power at 115V for unit sizes 9 and 12, and 208/230V for unit sizes 09, 12, 18, 24, 30, and 36 as specified.
2. Unit electrical power has a single point connection.
3. Unit Control voltage to the indoor fan coil is 0-15V DC.
4. All power and control wiring must be installed per NEC and all local electrical codes.
5. The unit has high and low voltage terminal block connections.

Manufacturer reserves the right to change, at any time, specifications and designs without notice and without obligations.

NOTES:

© 2026 Carrier. All rights reserved.

Manufacturer reserves the right to change, at any time, specifications and designs without notice and without obligations.