Arcoaire® Air Conditioning & Heating

D5CVRA

Outdoor Unit Single Zone Ductless System
Sizes 9 to 36

Product Data

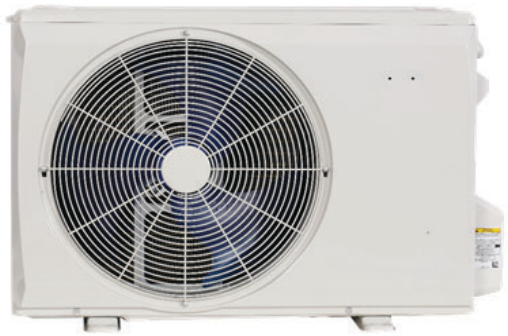

Fig. 1 – Sizes 09K - 24K

NOTE: Images are for illustration purposes only. Actual models may differ slightly.

Table of Contents

INDUSTRY LEADING FEATURES / BENEFITS 1
MODEL NUMBER NOMENCLATURE 2
STANDARD FEATURES 3
ACCESSORIES 3
DIMENSIONS 3
Table 1 – Dimensions and Weights (Heat Pump Models) 3
CLEARANCES 4
Table 2 – Outdoor Unit Clearance Dimensions 4
APPLICATION DATA 5
Table 3 – System Operating Conditions 5
Table 4 – Additional Charge 5
SPECFICATIONS 6
CAPACITY AND COMPATIBILITY 8
PERFORMANCE 8
ELECTRICAL DATA 8
COOLING PERFORMANCE DATA (HEAT PUMP) 9
HEATING PERFORMANCE DATA (HEAT PUMP) 42
WIRING 50
WIRING DIAGRAMS 50
GUIDE SPECIFICATIONS 52

INDUSTRY LEADING FEATURES / BENEFITS

A PERFECT BALANCE BETWEEN BUDGET LIMITS, ENERGY SAVINGS AND COMFORT

The D5CVRA series ductless systems are a matched combination of an outdoor condensing unit and an indoor fan coil unit connected only by refrigerant tubing and wires.

A ductless system permits creative solutions to design problems such as:

- Add-ons to current space (an office or family room addition)
- Special space requirements
- When changes in the load cannot be handled by the existing system
- When adding air conditioning to spaces that are heated by hydronic or electric heat and have no ductwork
- Historical renovations or any application where preserving the look of the original structure is essential.

The ideal compliment to your ducted system when it is impractical or prohibitively expensive to use ductwork.

The compact indoor fan coil units take up very little space in the room and do not obstruct windows. The fan coils are attractively styled to blend with most room decors. Advanced system components incorporate innovative technology to provide reliable cooling performance at low sound levels.

Inverter Technology

The inverter driven compressor is designed to run at various input power frequencies (Hz) which controls the compressor's motor speed.

Even Temperature – The control package, including the inverter, monitors the outdoor and indoor temperatures as they relate to the selected indoor set point and adjusts the compressor speed to match the load and keep the system operating continuously rather than cycling and creating temperature swings. This translates to higher comfort levels for the occupants.

Rapid Pull Down/Warm-Up – Comfort is increased by the inverter system's ability to ramp up the compressor speed enabling the system to reach the user selected room temperature set point quicker.

Humidity Control – Running the system for longer periods and continuously varying the compressor speed enhances the humidity control.

Individual Room Comfort

Maximum comfort is provided because each space can be controlled individually based on the usage pattern.

Low Sound Levels

When noise is a concern, ductless systems are the answer. The indoor units are whisper quiet. There are no compressors indoors, either in the conditioned space or directly over it, and there is none of the noise usually generated by air being forced through the ductwork.

When sound ordinances and proximity to neighbors demand quiet operation, the D5CVRA unit is the right choice. With the inverter technology, these units run at lower speeds most of the time resulting in reduced sound levels.

Inverter Technology – Enhanced Economical Operation

Ductless systems are inherently economical to operate. Individual rooms are heated or cooled only when required, and since the air is delivered directly to the space, there is no need to use additional energy to move the air in the ductwork. This economical operation is enhanced further when the inverter system output matches the load resulting in a more efficient system.

Easy-To-Use Controls

The systems have microprocessor-based controls to provide the ultimate in comfort and efficiency. The user friendly wired and wireless remote controls provide the interface between the user and the unit.

Secure Operation

If security is an issue, outdoor and indoor units are connected only by refrigerant piping and wiring to prevent intruders from crawling through ductwork or wall openings. In addition, since the D5CVRA can be installed close to an outside wall, coils are protected from vandals and severe weather.

Fast Installation

This compact ductless system is simple to install. Only wires and piping need to run between the indoor and outdoor units. These units are fast and easy to install ensuring minimal disruption to customers in homes or the workplace. This makes the D5CVRA systems the equipment of choice for retrofit applications.

Simple Servicing and Maintenance

Removing the top panel of the outdoor unit provides immediate access to the control compartment, providing the service technician access to the diagnostic LEDs to facilitate the troubleshooting process. In addition, the draw-thru design of the outdoor unit means that dirt accumulates on the outside surface of the coil. Coils can be cleaned quickly from the inside using a pressure hose and detergent.

On the indoor units, service and maintenance expense is reduced due to the permanent easy to clean filters. Also, error codes are displayed on the front panel to alert the user to certain system malfunctions.

Built-in Reliability

Ductless system indoor and outdoor units are designed to provide years of trouble-free operation. Both the indoor and outdoor units are well protected. Whenever the microprocessor detects abnormal conditions, the unit stops and an error code appears.

Inverter systems provide additional reliability due to the soft start. This refers to the ability of the inverter to start the compressor motor using reduced voltage and reduced current. This feature is beneficial from an electrical standpoint (eliminates current spikes) as well as an overall reliability standpoint due to reduced stress on all associated system components.

Agency Listings

All systems are listed with AHRI (Air conditioning, Heating, and Refrigeration Institute) and are UL certified.

MODEL NUMBER NOMENCLATURE

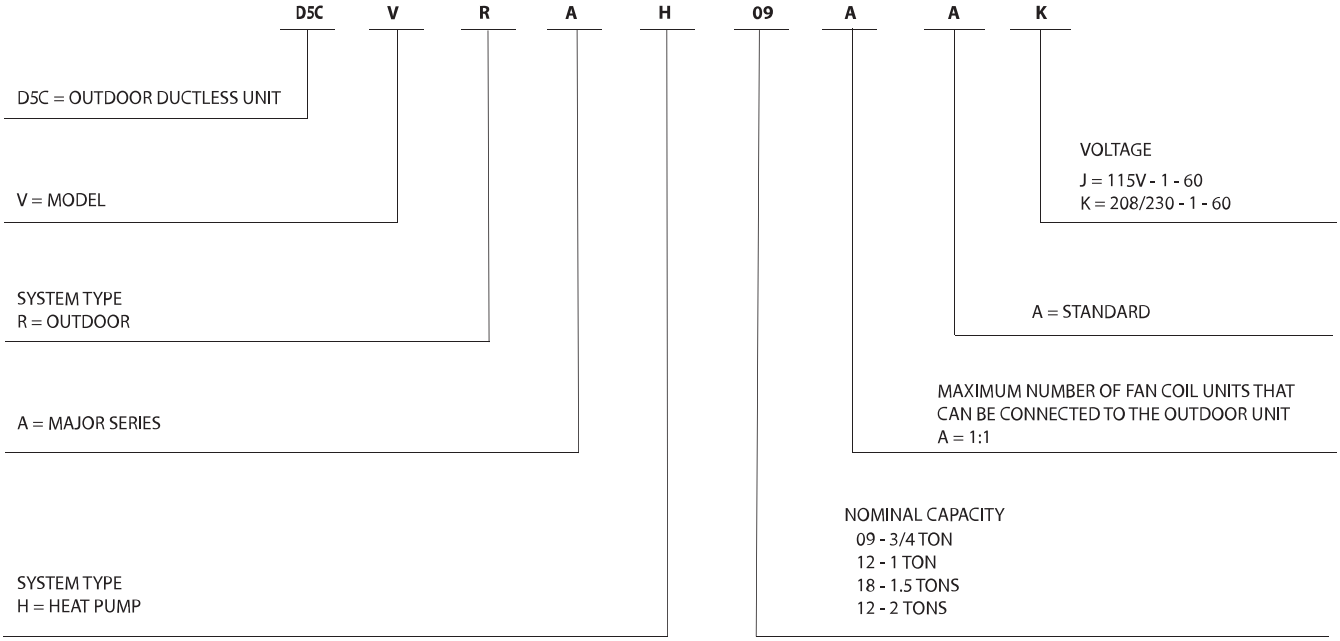

Use of the AHRI Certified TM Mark indicates a manufacturer's participation in the program For verification of certification for individual products, go to www.ahridirectory.org.

STANDARD FEATURES

Ease Of Installation	
Low Voltage Controls	S
Comfort Features	
Microprocessor Controls	S
Auto Restart Function	S
Auto Changeover	S
Energy Saving Features	
Inverter Driven Compressor	S
46° F Heating Mode (Heating Setback)	S
Safety And Reliability	
3 Minute Time Delay For Compressor	S
High Compressor Discharge Temperature	S
Low Voltage Protection	S
Compressor Overload Protection	S
Compressor Over Current Protection	S
IPM Module Protection	S
Condenser High Temp Protection in Cooling Mode	S
Aluminum Hydrophilic pre-coated fins	S
Ease Of Service And Maintenance	
Diagnostics	S
Liquid Line Pressure Taps	S
Application Flexibility	
Crankcase Heater	S
Base pan Heater on Heat Pump units only	S

Legend
S - Standard
A - Accessory

ACCESSORIES

Outdoor Unit Model Number	Base Pan Base Rubber Plugs RCD Part No.	Quantity per Unit
D5CVRAH09AAJ	12600801A00077	32
D5CVRAH12AAJ		
D5CVRAH09AAK		
D5CVRAH12AAK		
D5CVRAH18AAK		26
D5CVRAH24AAK		34

NOTE: The base pan is built in with multiple holes for proper draining during the defrost process. For applications where it is required to seal these holes, and re-direct the condensate drain, rubber plugs are available through RC.

Outdoor Units

Crankcase Unit

The crankcase heater is standard on all unit sizes. Heater clamps must be placed around the compressor oil stump.

Base Pan Heater

The base pan heater is standard on all unit sizes.

DIMENSIONS

Table 1 – Dimensions and Weights (Heat Pump Models)

System Size		9K 115V	12K 115V	9K	12K	18K	24K
		(115 V)		(208/230 V)			
Height (H)	inch	19.49	19.49	19.49	19.49	21.85	26.5
	mm	495	495	495	495	555	673
Width (W)	inch	28.35	28.35	28.35	28.35	30.12	35.04
	mm	720	720	720	720	765	890
Depth (D)	inch	10.63	10.63	10.63	10.63	11.93	13.46
	mm	270	270	270	270	303	342
Weight -Net	lbs.	53.35	53.79	51.59	51.59	62.17	96.34
	kg	24.2	24.4	23.4	23.4	28.2	43.7
Mounting Dimensions A/B	A - inch (mm)	17.8(452)	17.8(452)	17.8(452)	17.8(452)	17.8(452)	26.1(663)
	B - inch (mm)	10.0(255)	10.0(255)	10.0(255)	10.0(255)	11.3(286)	13.9(354)

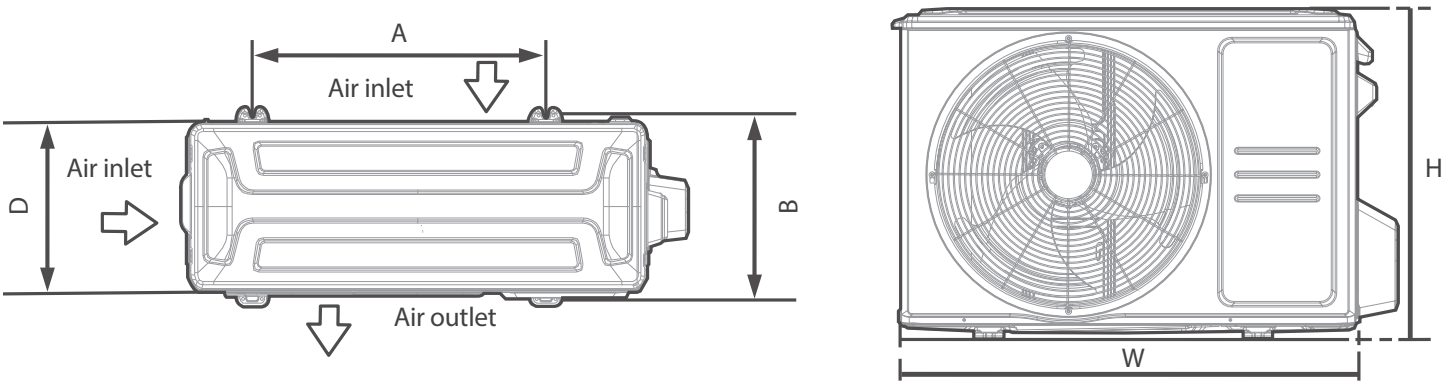

Fig. 2 – System Sizes and Mounting Dimensions (all Models)

Manufacturer reserves the right to change, at any time, specifications and designs without notice and without obligations.

CLEARANCES

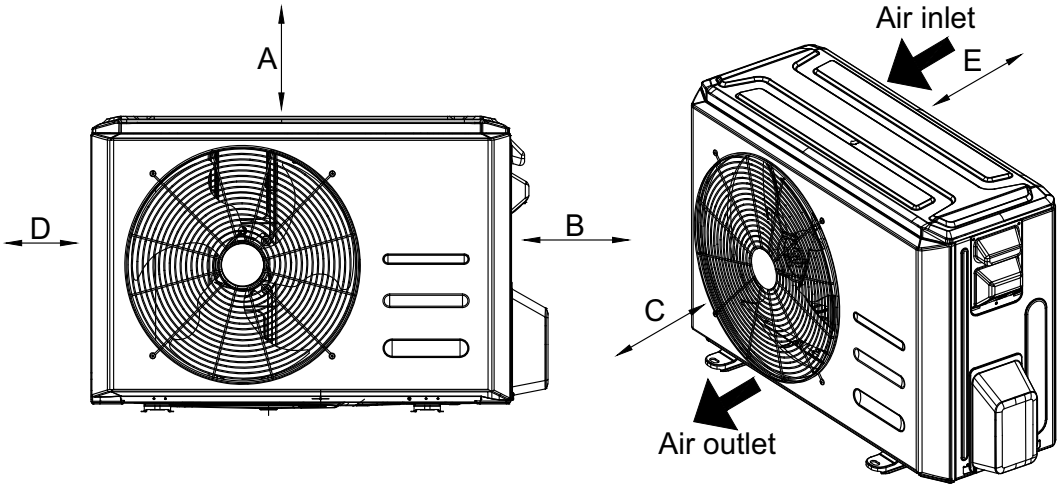

Fig. 3 – Outdoor Unit Clearances

Table 2 – Outdoor Unit Clearance Dimensions

UNIT	MINIMUM VALUE in. (mm)
A	20 (500)
B	14 (350)
C	20 (500)
D	4 (100)
E	4 (100)

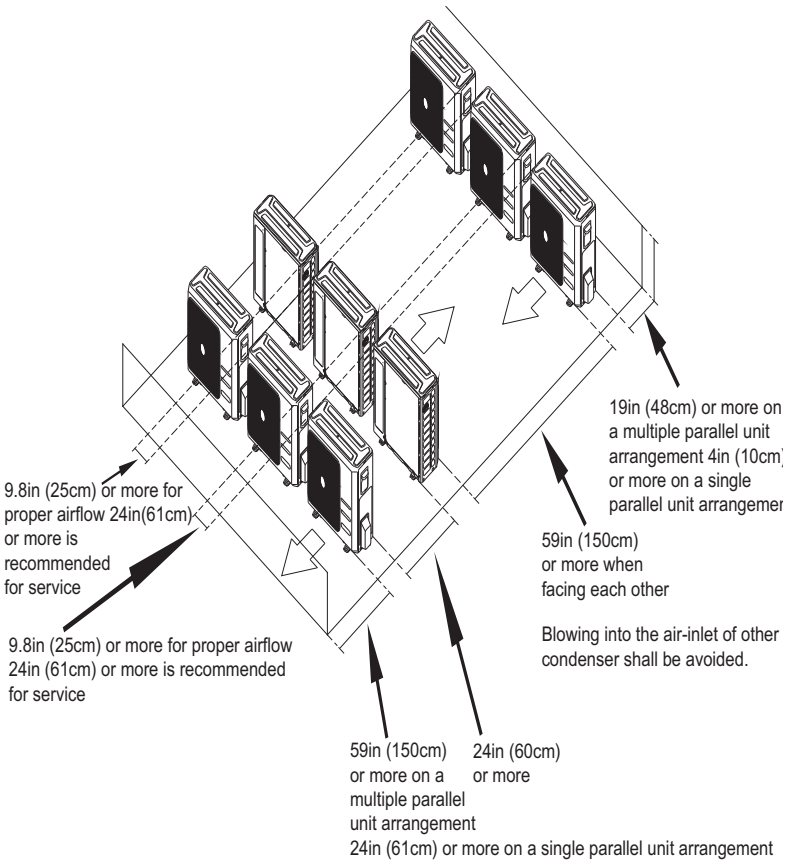

Fig. 4 – Clearances for Multiple Units

APPLICATION DATA

Unit Selection

Select equipment that either matches or supports slightly more than the anticipated peak load. This provides better humidity control, fewer unit cycles, and less part-load operation.

For units used in spaces with high sensible loads, base equipment selection on unit sensible load, not on total anticipated load. Adjust for anticipated room wet bulb temperature to avoid undersizing the equipment.

Unit Mounting (Outdoor)

Refer to the unit's installation instructions for further details.

Unit leveling - For reliable operation, units should be level in all planes.

Clearance - Minimum clearance must be provided for airflow. The condensing units are designed for free-flow application. Air inlets and outlets should not be restricted.

Unit location - A location which is convenient to installation and not exposed to strong winds. A location that can bear the weight of the outdoor unit and where the outdoor unit can be mounted in a level position.

Do not install the indoor or outdoor units in a location with special environmental conditions. For those applications, contact your sales representative.

Table 3 – System Operating Conditions

OPERATING RANGE MIN / MAX °F (°C)		
	Cooling	Heating
Outdoor DB	5 ~ 122 (-15 ~ 50)	5 ~ 75 (-15 ~ 24)

NOTE: Reference the product installation instructions for more information.

Metering Devices

The outdoor unit utilizes a capillary tube to manage the connected fan coil's refrigerant flow.

Drain Connections

Install drains to meet the local sanitation codes.

Refrigerant Lines

General refrigerant line sizing:

1. The outdoor units are shipped with a full charge of R-454B refrigerant. All charges, line sizing, and capacities are based on runs of 25 ft. (7.6 m). For runs over 25 ft. (7.6 m), review the *Long Line Applications* section for the proper charge adjustments.
2. Refrigerant lines should not be buried in the ground. If it is necessary to bury the lines, do not bury more than 36-in (914 mm). Provide a minimum 6-in (152 mm) vertical rise to the service valves to prevent refrigerant migration.
3. Both lines must be insulated. Use a minimum of 1/2-in. (12.7 mm) thick insulation. Closed-cell insulation is recommended in all long-line applications.
4. Special consideration should be given to isolating the interconnecting tubing from the building structure. Isolate the tubing so vibration or noise is not transmitted into the structure.

Long Line Applications:

1. No change in line sizing is required.
2. Add refrigerant per the **Additional Charge** table.

Table 4 – Additional Charge

Unit Size	Total Line Length ft. (m)		Additional Charge, oz/ft. (g/m)			
	Min	Max	10-25 (3-9)	>25-82 (8-25)	>82-98 (25-30)	>98-164 (30-50)
9	10(3)	82(25)	None	0.16		
12						
18		98(30)			0.16	
24		164(50)		0.32	0.32	0.32

SPECFICATIONS

Outdoor Model			D5CVRAH09AAJ	D5CVRAH12AAJ	D5CVRAH09AAK	D5CVRAH12AAK	D5CVRAH18AAK	D5CVRAH24AAK
Power supply		V;Ph;Hz	115V; 1Ph;60HZ	115V; 1Ph;60HZ	208/230V; 1Ph;60HZ	208/230V; 1Ph;60HZ	208/230V; 1Ph;60HZ	208/230V; 1Ph;60HZ
COMPRESSOR SPECIFICATIONS	Model		KSK103D33UEZ3	KSK103D33UEZ3	KSK103D33UEZ3	KSK103D33UEZ3	KSN140D21UFZ	KTM240D46UKT2
	Type		ROTARY	ROTARY	ROTARY	ROTARY	ROTARY	ROTARY
	Brand		GMCC	GMCC	GMCC	GMCC	GMCC	GMCC
	Capacity	W	2035/3255	2035/3255	2035/3255	2035/3255	4385	4780/7600
		Btu/h	6943/11106	6943/11106	6943/11106	6943/11106	14962	16309/25931
	Input	W	325/826	325/826	325/826	325/826	1140	805/2045
	RLA	A	2.40/5.65	2.40/5.65	2.40/5.65	2.40/5.65	7.5	4.15/9.30
	Refrigerant Oil		ESTER OIL	ESTER OIL	ESTER OIL	ESTER OIL	ESTER OIL	ESTER OIL
	Oil Type		VG74	VG74	VG74	VG74	VG74	VG74
	Oil Charge	fl. Oz	10.48	10.48	10.48	10.48	14.88	20.97
OUTDOOR FAN SPECIFICATIONS	Material	-	Acrylonitrile Styrene +20%GF					
	Type	-	ZL-415*129*8-3KN	ZL-415*129*8-3KN	ZL-415*129*8-3KN	ZL-415*129*8-3KN	ZL-421*133*8-3KN	ZL-535*133*12-3KFN
	Diameter	inch	16.3	16.3	16.3	16.3	16.6	21.1
		mm	415	415	415	415	421	535
	Height	inch	5.1	5.1	5.1	5.1	5.2	5.2
		mm	129	129	129	129	133	133
OUTDOOR MOTOR SPECIFICATIONS	Model	-	ZKFN-25-10-5L	ZKFN-34-10-1-3	ZKFN-25-10-5L	ZKFN-25-10-5L	ZKFN-34-10-1-3	ZKFN-80-8-3
	Type	-	DC	DC	DC	DC	DC	DC
	Input	W	49.3	35.0	42.1	42.1	35.0	112.3
	Max. input	W	135.0	81.0	135.0	135.0	81.0	239
	Output	W	37.0	26.3	31.6	31.6	26.3	84.2
	FLA	A	0.5	0.5	0.35	0.35	0.4	0.8
	Rated HP	HP	0.05	0.04	0.04	0.04	0.04	0.11
	Range of current	Amps	0.48~1.24	0.56~0.85	0.48~1.24	0.48~1.24	0.56~0.85	0.33~1.85
	Rated current	Amps	0.54	0.62	0.48	0.48	0.62	0.95
	Speed	rev/min	850/600	800/600	800/600	800/600	810/450	830/700/550
	Rated RPM	rev/min	850	800	800	800	810	830
	Insulation class	-	E	E	E	E	E	E
	Safe class	-	IP24	IP24	IP24	IP24	IP24	IPX4
OUTDOOR REFRIGERANT COIL SPECIFICATIONS	Number of rows	Rows	1	1	1	1	2	1.6
	Tube outside dia.	inch	0.276	0.276	0.276	0.276	0.276	0.276
		mm	Φ7	Φ7	Φ7	Φ7	Φ7	Φ7
	Nominal Tube Wall	mm	0.00945 (0.24)	0.00945 (0.24)	0.00945 (0.24)	0.00945 (0.24)	0.00945 (0.24)	0.00945 (0.24)
	Tube Enhancement	(Yes/No)	Yes	Yes	Yes	Yes	Yes	Yes
	Tube Material		Copper	Copper	Copper	Copper	Copper	Copper
	Tube pitch(a) x row pitch (b)	inch	0.83× 0.87	0.83× 0.87	0.83× 0.87	0.83× 0.87	0.83× 0.53	0.83× 0.87
		mm	21x22	21x22	21x22	21x22	21x13.37	21x22
	Fin Spacing	FPI	20	20	20	20	19	20
		mm	1.3	1.3	1.3	1.3	1.4	1.3
	Fin type		Plain fin					
	Fin Material		Gold hydrophilic aluminum					
	Coil length x height x width	inch	29.13x18.19x0.87	29.13x18.19x0.87	29.13x18.19x0.87	29.13x18.19x0.87	29.72x19.84x0.53+28.94x19.84x0.53	35.43x23.98x0.87+21.26x23.98x0.87
		mm	740x462x22	740x462x22	740x462x22	740x462x22	755*504*13.37+735*504*13.37	900*609*22+540*609*22
	Face area	ft2	3.68	3.68	3.68	3.68	4.10	5.90
	Number of circuits	#	2	2	2	2	4	5
	High Burst Pressure	Psi (MPa)	550(3.79)	550(3.79)	550(3.79)	550(3.79)	550(3.79)	550(3.79)
	Low Burst Pressure	Psi (MPa)	340(2.34)	340(2.34)	340(2.34)	340(2.34)	340(2.34)	340(2.34)

Manufacturer reserves the right to change, at any time, specifications and designs without notice and without obligations.

SPECFICATIONS (CONTINUED)

Outdoor Model			D5CVRAH09AAJ	D5CVRAH12AAJ	D5CVRAH09AAK	D5CVRAH12AAK	D5CVRAH18AAK	D5CVRAH24AAK
Piping and Refrigerant Information	Refrigerant Type	Type	R-454B					
	Charge Amount	lb. (kg)	1.01(0.46)	1.28(0.58)	1.28(0.58)	1.28(0.58)	2.38(1.08)	3.42(1.55)
	Additional refrigerant charge	Oz/ft (g/m)	0.16(15)	0.16(15)	0.16(15)	0.16(15)	0.16(15)	0.32(30)
	Liquid Pipe (size - connection type)	In (mm)	1/4in (6.35mm)	1/4in (6.35mm)	1/4in (6.35mm)	1/4in (6.35mm)	1/4in (6.35mm)	3/8in (9.52mm)
	Suction Pipe (size - connection type)	In (mm)	3/8in (9.52mm)	3/8in (9.52mm)	3/8in (9.52mm)	3/8in (9.52mm)	1/2in (12.7mm)	5/8in (15.9mm)
	Min. Piping Length	ft. (m)	9.8 (3)	9.8 (3)	9.8 (3)	9.8 (3)	9.8 (3)	9.8 (3)
	Standard Piping Length	ft. (m)	24.6 (7.5)	24.6 (7.5)	24.6 (7.5)	24.6 (7.5)	24.6 (7.5)	24.6 (7.5)
	Max. Piping Length with no additional refrigerant charge per System	ft. (m)	24.6 (7.5)	24.6 (7.5)	24.6 (7.5)	24.6 (7.5)	24.6 (7.5)	24.6 (7.5)
	Total Maximum Piping Length per system	ft. (m)	82.02(25)	82.02(25)	82.02(25)	82.02(25)	98.42(30)	164.04(50)
	Max. outdoor-indoor height difference (OU higher than IU)	ft. (m)	49.21(15)	49.21(15)	49.21(15)	49.21(15)	65.62(20)	82.02(25)
	Max. outdoor-indoor height difference (IU higher than OU)	ft. (m)	49.21(15)	49.21(15)	49.21(15)	49.21(15)	65.62(20)	82.02(25)
AIRFLOW SPECIFICATIONS	Outdoor (CFM)	CFM	1059.4	1059.4	1059.4	1059.4	1236.0	1765.7
SOUND DATA	Outdoor Sound Pressure Level	dB(A)	54.5	52	54.5	54.5	57	60.5
ENVIRONMENTAL SPECIFICATIONS	Cooling Operating Range: Indoor Min - Max DB	°F	60~90	60~90	60~90	60~90	60~90	60~90
		(°C)	(16~32)	(16~32)	(16~32)	(16~32)	(16~32)	(16~32)
	Cooling Operating Range: Indoor Min - Max WB	°F	59-84	59-84	59-84	59-84	59-84	59-84
		(°C)	(15-29)	(15-29)	(15-29)	(15-29)	(15-29)	(15-29)
	Cooling Operating Range: Outdoor Min - Max DB	°F	5~122	5~122	5~122	5~122	5~122	5~122
		(°C)	(-15~50)	(-15~50)	(-15~50)	(-15~50)	(-15~50)	(-15~50)
	Heating Operating Range Indoor Min - Max DB	°F	32~86	32~86	32~86	32~86	32~86	32~86
		(°C)	(0~30)	(0~30)	(0~30)	(0~30)	(0~30)	(0~30)
	Heating Operating Range Outdoor Min -Max DB	°F	5~75	5~75	5~75	5~75	5~75	5~75
		(°C)	(-15~50)	(-15~50)	(-15~50)	(-15~50)	(-15~50)	(-15~50)
	Non-operating environment Storage Temperature range (DB)	°F	-49-140	-49-140	-49-140	-49-140	-49-140	-49-140
		(°C)	(-45-60)	(-45-60)	(-45-60)	(-45-60)	(-45-60)	(-45-60)
	Operation Humidity	%	0-80 %	0-80 %	0-80 %	0-80 %	0-80 %	0-80 %
	Ambient Humidity	%	0-80 %	0-80 %	0-80 %	0-80 %	0-80 %	0-80 %

Manufacturer reserves the right to change, at any time, specifications and designs without notice and without obligations.

CAPACITY AND COMPATIBILITY

MODEL SIZE	Voltage	HIGH WALL INDOOR UNIT WITH SENSORS	OUTDOOR UNIT	HIGH WALL INDOOR UNIT WITHOUT SENSORS	OUTDOOR UNIT
9K	**115**	D5FVHAH09XAJ	N/A	D5FVHAH09XCJ	D5CVRAH09AAJ
12K	**115**	D5FVHAH12XAJ	N/A	D5FVHAH12XCJ	D5CVRAH12AAJ
9K	**208/230**	D5FVHAH09XAK	D5CMTAH18CAK D5CMTAH27DAK D5CMTAH36EAK D5CMTAH48FAK	D5FVHAH09XCK	D5CVRAH09AAK
12K	**208/230**	D5FVHAH12XAK	D5CMTAH18CAK D5CMTAH27DAK D5CMTAH36EAK D5CMTAH48FAK	D5FVHAH12XCK	D5CVRAH12AAK
18K	**208/230**	D5FVHAH18XAK	D5CMTAH18CAK D5CMTAH27DAK D5CMTAH36EAK D5CMTAH48FAK	D5FVHAH18XCK	D5CVRAH18AAK
24K	**208/230**	D5FVHAH24XAK	D5CMTAH27DAK D5CMTAH36EAK D5CMTAH48FAK	D5FVHAH24XCK	D5CVRAH24AAK

PERFORMANCE

Indoor unit type		**Value Tier High Wall**					
Indoor model		**D5FVHAH09XAJ**	**D5FVHAH12XAJ**	**D5FVHAH09XAK**	**D5FVHAH12XAK**	**D5FVHAH18XAK**	**D5FVHAH24XAK**
Outdoor model		**D5CVRAH09AAJ**	**D5CVRAH12AAJ**	**D5CVRAH09AAK**	**D5CVRAH12AAK**	**D5CVRAH18AAK**	**D5CVRAH24AAK**
Power supply	**V;Ph;Hz**	115V;1Ph;60HZ	115V;1Ph;60HZ	208/230V;1Ph;60 HZ	208/230V;1Ph;60 HZ	208/230V;1Ph;60HZ	208/230V;1Ph;60HZ
Cooling Rated Capacity (DOE A2 - 95°F)	Btu/h	9000	12000	9000	12000	17000	24000
Cooling Capacity Range	Btu/h	2700~9900	3600~12500	3600~12500	3600~12500	6300~17900	6400~24200
SEER2	Btu/h.W	18	19	19	18	18.3	17
EER2 (DOE A2 - 95°F)	Btu/h.W	10.1	8.8	10.9	8.8	9.9	9
Heating Rated Capacity (DOE H12 - 47°F)	Btu/h	9800	12000	10000	12000	18000	24000
Heating Capacity Range	Btu/h	3800~10600	3800~12400	3800~12400	3800~12400	4600~18800	5800~27000
COP (DOE H12 - 47°F)	W/W	2.65	2.84	3.37	2.89	2.88	2.78
HSPF2 IV	Btu/h.W	9	9.2	9.7	8.8	8.7	8.5
HSPF2 V	Btu/h.W	7	7	7.5	7	6.7	6.9
Heating Rated Capacity (DOE H32 - 17°F)	Btu/h	6900	7700	8000	8000	11200	17100
COP (DOE H32 - 17°F)	W/W	2.32	2.6	2.57	2.57	2.42	2.29
Heating Maximum Capacity (17°F)	Btu/h	7200	7900	8300	8300	11200	18400
Heating Rated Capacity (ODE H42 - 5°F)	Btu/h	6000	7000	7000	7000	10600	17100
COP (DOE H42 - 5°F)	W/W	1.83	2.2	2.15	2.2	2.1	2.01
Heating Maximum Capacity (5°F)	Btu/h	6000	7000	7000	7000	10600	17100

ELECTRICAL DATA

Outdoor Unit		**9K**	**12K**	**9K**	**12K**	**18K**	**24K**
		(115V)		**(208/230V)**			
Minimum Circuit Ampacity (MCA)	A	17	19.5	10	10	15	19
Maximum Overcurrent Protection Ampacity (MOPA)	A	20	20	15	15	20	20
Voltage-Phase-Frequency		115-1-60		208/230-1-60			
Max – Min Voltage Range		127-104		253-187			
Cooling							
Running current	(A)	9.4	14.1	3.7	5.9	7.6	11.4
Power consumption	(W)	892	1364	857	1364	1717	2667
Heating							
Running current	(A)	11.6	13.1	3.9	5.3	8.2	11
Power consumption	(W)	1083	1240	896	1218	1830	2530

Manufacturer reserves the right to change, at any time, specifications and designs without notice and without obligations.

COOLING PERFORMANCE DATA (HEAT PUMP)

AIRFLOW (CFM)	OUTDOOR DB °F (°C)	ID WB °F (°C)	60.8°F(16.0°C)					64.4°F(18.0°C)					67°F(19.4°C)					71.6°F(22.0°C)				
		ID DB °F (°C)	73.4°F (23.0°C)	77.0°F (25.0°C)	80.0°F (26.7°C)	80.6°F (27.0°C)	84.2°F (29.0°C)	73.4°F (23.0°C)	77.0°F (25.0°C)	80.0°F (26.7°C)	80.6°F (27.0°C)	84.2°F (29.0°C)	73.4°F (23.0°C)	77.0°F (25.0°C)	80.0°F (26.7°C)	80.6°F (27.0°C)	84.2°F (29.0°C)	73.4°F (23.0°C)	77.0°F (25.0°C)	80.0°F (26.7°C)	80.6°F (27.0°C)	84.2°F (29.0°C)
9k (115V)																						
129	5°F (-15.0°C)	TC	6872	6881	6888	6888	6898	7286	7294	7301	7303	7312	7721	7731	7740	7741	7750	8186	8195	8204	8205	8215
		S/T	0.38	0.45	0.51	0.51	0.58	0.41	0.48	0.54	0.54	0.62	0.43	0.51	0.57	0.57	0.66	0.46	0.54	0.61	0.61	0.69
		PI	0.35	0.35	0.35	0.35	0.35	0.37	0.37	0.37	0.37	0.37	0.39	0.39	0.39	0.39	0.39	0.41	0.41	0.42	0.42	0.42
	14°F (-10.0°C)	TC	7587	7598	7606	7606	7616	8045	8054	8062	8064	8073	8525	8536	8546	8548	8557	9039	9049	9059	9060	9071
		S/T	0.38	0.45	0.51	0.51	0.58	0.41	0.48	0.54	0.54	0.62	0.43	0.51	0.58	0.58	0.66	0.46	0.54	0.61	0.61	0.70
		PI	0.34	0.34	0.34	0.34	0.34	0.36	0.36	0.36	0.36	0.36	0.38	0.38	0.38	0.38	0.38	0.40	0.40	0.40	0.40	0.40
	17°F (-8.3°C)	TC	7826	7837	7845	7845	7856	8298	8308	8316	8317	8327	8794	8805	8815	8816	8826	9323	9334	9344	9345	9357
		S/T	0.39	0.45	0.51	0.51	0.59	0.41	0.48	0.54	0.55	0.62	0.43	0.51	0.58	0.58	0.66	0.46	0.54	0.61	0.61	0.70
		PI	0.33	0.33	0.33	0.33	0.33	0.35	0.35	0.35	0.35	0.35	0.37	0.37	0.38	0.38	0.38	0.40	0.40	0.40	0.40	0.40
	23°F (-5.0°C)	TC	7726	7737	7745	7746	7756	8192	8202	8210	8212	8221	8682	8693	8702	8704	8714	9205	9215	9225	9226	9238
		S/T	0.39	0.45	0.52	0.52	0.59	0.41	0.48	0.55	0.55	0.62	0.44	0.51	0.58	0.58	0.66	0.46	0.54	0.62	0.62	0.70
		PI	0.38	0.38	0.38	0.38	0.38	0.40	0.40	0.40	0.40	0.40	0.42	0.42	0.43	0.43	0.43	0.45	0.45	0.45	0.45	0.45
	35°F (1.7°C)	TC	7527	7537	7545	7546	7556	7981	7990	7998	8000	8009	8458	8468	8478	8480	8489	8967	8977	8987	8988	8999
		S/T	0.39	0.46	0.52	0.52	0.59	0.41	0.48	0.55	0.55	0.63	0.44	0.51	0.58	0.58	0.67	0.46	0.54	0.62	0.62	0.71
		PI	0.47	0.47	0.47	0.47	0.47	0.50	0.50	0.50	0.50	0.50	0.52	0.53	0.53	0.53	0.53	0.56	0.56	0.56	0.56	0.56
	41°F (5.0°C)	TC	7545	7555	7563	7564	7574	8000	8009	8017	8019	8028	8478	8489	8498	8500	8509	8988	8998	9008	9009	9021
		S/T	0.39	0.46	0.52	0.52	0.59	0.41	0.49	0.55	0.55	0.63	0.44	0.51	0.58	0.58	0.67	0.46	0.55	0.62	0.62	0.71
		PI	0.42	0.42	0.42	0.42	0.42	0.44	0.44	0.44	0.44	0.44	0.47	0.47	0.47	0.47	0.47	0.50	0.50	0.50	0.50	0.50
	47°F (8.3°C)	TC	7563	7573	7581	7582	7592	8019	8028	8036	8038	8047	8498	8509	8518	8520	8529	9010	9020	9029	9031	9042
		S/T	0.39	0.46	0.52	0.52	0.60	0.41	0.49	0.55	0.55	0.63	0.44	0.52	0.59	0.59	0.67	0.47	0.55	0.62	0.62	0.71
		PI	0.37	0.37	0.37	0.37	0.37	0.39	0.39	0.39	0.39	0.39	0.41	0.41	0.41	0.41	0.41	0.44	0.44	0.44	0.44	0.44
	50°F (10.0°C)	TC	7590	7600	7609	7609	7619	8048	8057	8065	8067	8076	8528	8539	8549	8551	8560	9042	9052	9062	9063	9075
		S/T	0.39	0.46	0.52	0.52	0.60	0.42	0.49	0.56	0.56	0.63	0.44	0.52	0.59	0.59	0.67	0.47	0.55	0.62	0.62	0.71
		PI	0.38	0.38	0.38	0.38	0.38	0.40	0.40	0.40	0.40	0.40	0.43	0.43	0.43	0.43	0.43	0.45	0.45	0.45	0.45	0.45
	59°F (15.0°C)	TC	7672	7682	7690	7690	7701	8134	8143	8152	8153	8163	8620	8631	8641	8642	8652	9139	9149	9159	9160	9172
		S/T	0.40	0.46	0.53	0.53	0.60	0.42	0.49	0.56	0.56	0.64	0.44	0.52	0.59	0.59	0.68	0.47	0.55	0.63	0.63	0.72
		PI	0.42	0.42	0.42	0.42	0.42	0.45	0.45	0.45	0.45	0.45	0.47	0.48	0.48	0.48	0.48	0.50	0.50	0.50	0.50	0.50
	68°F (20.0°C)	TC	7753	7763	7772	7772	7783	8220	8230	8238	8240	8249	8711	8723	8732	8734	8744	9236	9246	9256	9258	9269
		S/T	0.41	0.48	0.54	0.54	0.62	0.43	0.50	0.57	0.57	0.65	0.46	0.54	0.61	0.61	0.69	0.48	0.57	0.64	0.64	0.73
		PI	0.47	0.47	0.47	0.47	0.47	0.49	0.49	0.49	0.49	0.49	0.52	0.52	0.52	0.52	0.52	0.55	0.55	0.56	0.56	0.56
	77°F (25.0°C)	TC	7834	7845	7853	7854	7864	8307	8316	8325	8326	8336	8803	8814	8824	8826	8836	9333	9343	9353	9355	9367
		S/T	0.41	0.48	0.55	0.55	0.63	0.44	0.51	0.58	0.58	0.66	0.46	0.54	0.62	0.62	0.70	0.49	0.57	0.65	0.65	0.74
		PI	0.51	0.51	0.51	0.51	0.51	0.54	0.54	0.54	0.54	0.54	0.57	0.57	0.57	0.57	0.57	0.61	0.61	0.61	0.61	0.61
	82°F (27.8°C)	TC	7743	7753	7762	7762	7772	8209	8219	8227	8229	8239	8700	8711	8721	8722	8732	9224	9234	9244	9246	9257
		S/T	0.42	0.49	0.56	0.56	0.63	0.44	0.52	0.59	0.59	0.67	0.47	0.55	0.62	0.62	0.71	0.50	0.58	0.66	0.66	0.75
		PI	0.56	0.56	0.56	0.56	0.56	0.59	0.59	0.59	0.59	0.59	0.62	0.62	0.63	0.63	0.63	0.66	0.66	0.66	0.66	0.66
	86°F (30.0°C)	TC	7497	7507	7515	7515	7525	7949	7958	7966	7967	7977	8423	8434	8444	8445	8455	8931	8941	8950	8952	8963
		S/T	0.42	0.49	0.56	0.56	0.64	0.45	0.52	0.60	0.60	0.68	0.47	0.56	0.63	0.63	0.72	0.50	0.59	0.67	0.67	0.76
		PI	0.62	0.62	0.62	0.62	0.63	0.66	0.66	0.66	0.66	0.66	0.70	0.70	0.70	0.70	0.70	0.74	0.74	0.74	0.74	0.74

Manufacturer reserves the right to change, at any time, specifications and designs without notice and without obligations.

COOLING PERFORMANCE DATA (HEAT PUMP) (CONTINUED)

AIRFLOW (CFM)	OUTDOOR DB °F (°C)	ID WB °F (°C)	60.8°F(16.0°C)					64.4°F(18.0°C)					67°F(19.4°C)					71.6°F(22.0°C)				
		ID DB °F (°C)	73.4°F (23.0°C)	77.0°F (25.0°C)	80.0°F (26.7°C)	80.6°F (27.0°C)	84.2°F (29.0°C)	73.4°F (23.0°C)	77.0°F (25.0°C)	80.0°F (26.7°C)	80.6°F (27.0°C)	84.2°F (29.0°C)	73.4°F (23.0°C)	77.0°F (25.0°C)	80.0°F (26.7°C)	80.6°F (27.0°C)	84.2°F (29.0°C)	73.4°F (23.0°C)	77.0°F (25.0°C)	80.0°F (26.7°C)	80.6°F (27.0°C)	84.2°F (29.0°C)
129	95°F (35.0°C)	TC	6943	6953	6960	6960	6970	7362	7370	7378	7379	7388	7802	7812	7820	7822	7831	8272	8281	8290	8291	8301
		S/T	0.42	0.49	0.56	0.56	0.64	0.45	0.52	0.60	0.60	0.68	0.47	0.56	0.63	0.63	0.72	0.50	0.59	0.67	0.67	0.76
		PI	0.77	0.78	0.78	0.78	0.78	0.82	0.82	0.82	0.82	0.82	0.87	0.87	0.87	0.87	0.87	0.92	0.92	0.93	0.93	0.93
	104°F (40.0°C)	TC	6264	6273	6280	6280	6288	6642	6650	6656	6658	6666	7039	7048	7056	7057	7065	7463	7471	7479	7480	7490
		S/T	0.43	0.51	0.58	0.58	0.66	0.46	0.54	0.61	0.61	0.70	0.49	0.57	0.65	0.65	0.74	0.51	0.60	0.69	0.69	0.78
		PI	0.79	0.79	0.79	0.79	0.80	0.84	0.84	0.84	0.84	0.84	0.89	0.89	0.89	0.89	0.89	0.94	0.95	0.95	0.95	0.95
	110°F (43.0°C)	TC	5857	5865	5871	5872	5879	6210	6217	6224	6225	6232	6581	6590	6597	6598	6606	6978	6985	6993	6994	7003
		S/T	0.45	0.53	0.60	0.60	0.68	0.48	0.56	0.63	0.63	0.72	0.50	0.59	0.67	0.67	0.77	0.53	0.63	0.71	0.71	0.81
		PI	0.80	0.80	0.80	0.80	0.81	0.85	0.85	0.85	0.85	0.85	0.90	0.90	0.90	0.90	0.91	0.96	0.96	0.96	0.96	0.96
	115°F (46.0°C)	TC	4695	4702	4707	4707	4713	4978	4984	4989	4990	4996	5276	5283	5288	5289	5295	5594	5600	5606	5607	5614
		S/T	0.45	0.53	0.60	0.60	0.69	0.48	0.56	0.64	0.64	0.73	0.51	0.60	0.68	0.68	0.77	0.54	0.63	0.72	0.72	0.82
		PI	0.67	0.67	0.67	0.67	0.67	0.71	0.71	0.71	0.71	0.71	0.75	0.75	0.75	0.75	0.76	0.80	0.80	0.80	0.80	0.80
	122°F (50.0°C)	TC	3146	3150	3154	3154	3158	3336	3340	3343	3344	3348	3535	3540	3544	3544	3548	3748	3752	3756	3757	3762
		S/T	0.46	0.54	0.62	0.62	0.71	0.49	0.58	0.66	0.66	0.75	0.52	0.61	0.70	0.70	0.79	0.55	0.65	0.74	0.74	0.84
		PI	0.49	0.49	0.49	0.49	0.49	0.52	0.52	0.52	0.52	0.52	0.55	0.55	0.55	0.55	0.56	0.59	0.59	0.59	0.59	0.59
171	5°F (-15.0°C)	TC	7434	7444	7452	7452	7462	7882	7891	7899	7901	7910	8353	8364	8373	8374	8384	8856	8866	8875	8877	8888
		S/T	0.42	0.49	0.55	0.55	0.63	0.44	0.52	0.59	0.59	0.67	0.47	0.55	0.62	0.62	0.71	0.49	0.58	0.66	0.66	0.75
		PI	0.38	0.38	0.38	0.38	0.38	0.40	0.40	0.40	0.40	0.40	0.42	0.42	0.42	0.42	0.42	0.45	0.45	0.45	0.45	0.45
	14°F (-10.0°C)	TC	8208	8219	8228	8229	8240	8703	8713	8722	8724	8734	9223	9235	9245	9247	9257	9779	9789	9800	9802	9814
		S/T	0.42	0.49	0.55	0.55	0.63	0.44	0.52	0.59	0.59	0.67	0.47	0.55	0.62	0.62	0.71	0.50	0.58	0.66	0.66	0.75
		PI	0.36	0.36	0.37	0.37	0.37	0.39	0.39	0.39	0.39	0.39	0.41	0.41	0.41	0.41	0.41	0.43	0.43	0.43	0.44	0.44
	17°F (-8.3°C)	TC	8467	8478	8487	8487	8499	8977	8987	8996	8998	9009	9513	9525	9536	9538	9549	10086	10097	10108	10110	10122
		S/T	0.42	0.49	0.56	0.56	0.63	0.44	0.52	0.59	0.59	0.67	0.47	0.55	0.62	0.63	0.71	0.50	0.58	0.66	0.66	0.76
		PI	0.36	0.36	0.36	0.36	0.36	0.38	0.38	0.38	0.38	0.38	0.40	0.41	0.41	0.41	0.41	0.43	0.43	0.43	0.43	0.43
	23°F (-5.0°C)	TC	8359	8370	8379	8379	8391	8862	8873	8882	8883	8894	9392	9404	9415	9416	9427	9958	9969	9980	9981	9993
		S/T	0.42	0.49	0.56	0.56	0.64	0.44	0.52	0.59	0.59	0.68	0.47	0.55	0.63	0.63	0.72	0.50	0.59	0.67	0.67	0.76
		PI	0.41	0.41	0.41	0.41	0.41	0.43	0.43	0.43	0.43	0.43	0.46	0.46	0.46	0.46	0.46	0.49	0.49	0.49	0.49	0.49
	35°F (1.7°C)	TC	8143	8154	8163	8163	8174	8634	8644	8653	8654	8665	9150	9161	9172	9173	9184	9701	9711	9722	9723	9736
		S/T	0.42	0.49	0.56	0.56	0.64	0.45	0.52	0.60	0.60	0.68	0.47	0.56	0.63	0.63	0.72	0.50	0.59	0.67	0.67	0.76
		PI	0.51	0.51	0.51	0.51	0.51	0.54	0.54	0.54	0.54	0.54	0.57	0.57	0.57	0.57	0.57	0.60	0.60	0.60	0.60	0.60
	41°F (5.0°C)	TC	8162	8173	8182	8183	8194	8654	8665	8673	8675	8685	9171	9183	9194	9195	9206	9724	9735	9745	9747	9759
		S/T	0.42	0.50	0.56	0.56	0.64	0.45	0.53	0.60	0.60	0.68	0.47	0.56	0.63	0.63	0.72	0.50	0.59	0.67	0.67	0.76
		PI	0.45	0.45	0.45	0.45	0.45	0.48	0.48	0.48	0.48	0.48	0.51	0.51	0.51	0.51	0.51	0.54	0.54	0.54	0.54	0.54
	47°F (8.3°C)	TC	8182	8193	8202	8202	8213	8675	8685	8694	8696	8706	9193	9205	9215	9217	9227	9747	9758	9768	9770	9782
		S/T	0.42	0.50	0.56	0.56	0.64	0.45	0.53	0.60	0.60	0.68	0.48	0.56	0.63	0.63	0.72	0.50	0.59	0.67	0.67	0.77
		PI	0.40	0.40	0.40	0.40	0.40	0.42	0.42	0.42	0.42	0.42	0.44	0.44	0.45	0.45	0.45	0.47	0.47	0.47	0.47	0.47
	50°F (10.0°C)	TC	8211	8222	8231	8231	8243	8706	8716	8725	8727	8737	9226	9238	9248	9250	9261	9782	9793	9803	9805	9817
		S/T	0.43	0.50	0.57	0.57	0.65	0.45	0.53	0.60	0.60	0.69	0.48	0.56	0.64	0.64	0.73	0.51	0.59	0.68	0.68	0.77
		PI	0.41	0.41	0.41	0.41	0.41	0.44	0.44	0.44	0.44	0.44	0.46	0.46	0.46	0.46	0.46	0.49	0.49	0.49	0.49	0.49

Manufacturer reserves the right to change, at any time, specifications and designs without notice and without obligations.

COOLING PERFORMANCE DATA (HEAT PUMP) (CONTINUED)

AIRFLOW (CFM)	OUTDOOR DB °F (°C)	ID WB °F (°C)	60.8°F(16.0°C)					64.4°F(18.0°C)					67°F(19.4°C)					71.6°F(22.0°C)				
		ID DB °F (°C)	73.4°F (23.0°C)	77.0°F (25.0°C)	80.0°F (26.7°C)	80.6°F (27.0°C)	84.2°F (29.0°C)	73.4°F (23.0°C)	77.0°F (25.0°C)	80.0°F (26.7°C)	80.6°F (27.0°C)	84.2°F (29.0°C)	73.4°F (23.0°C)	77.0°F (25.0°C)	80.0°F (26.7°C)	80.6°F (27.0°C)	84.2°F (29.0°C)	73.4°F (23.0°C)	77.0°F (25.0°C)	80.0°F (26.7°C)	80.6°F (27.0°C)	84.2°F (29.0°C)
171	59°F (15.0°C)	TC	8299	8310	8319	8320	8331	8799	8810	8819	8820	8831	9325	9337	9348	9349	9360	9887	9898	9909	9910	9922
		S/T	0.43	0.50	0.57	0.57	0.65	0.45	0.53	0.60	0.60	0.69	0.48	0.56	0.64	0.64	0.73	0.51	0.60	0.68	0.68	0.77
		PI	0.46	0.46	0.46	0.46	0.46	0.48	0.49	0.49	0.49	0.49	0.51	0.51	0.51	0.51	0.52	0.54	0.54	0.55	0.55	0.55
	68°F (20.0°C)	TC	8387	8399	8408	8408	8419	8893	8903	8912	8914	8925	9424	9436	9447	9449	9459	9992	10003	10014	10015	10028
		S/T	0.44	0.52	0.59	0.59	0.67	0.47	0.55	0.62	0.62	0.71	0.49	0.58	0.66	0.66	0.75	0.52	0.61	0.70	0.70	0.80
		PI	0.50	0.50	0.50	0.50	0.51	0.53	0.53	0.53	0.53	0.54	0.57	0.57	0.57	0.57	0.57	0.60	0.60	0.60	0.60	0.60
	77°F (25.0°C)	TC	8475	8487	8496	8496	8508	8986	8997	9006	9008	9018	9523	9535	9546	9548	9559	10097	10108	10119	10120	10133
		S/T	0.44	0.52	0.59	0.59	0.68	0.47	0.55	0.63	0.63	0.72	0.50	0.59	0.67	0.67	0.76	0.53	0.62	0.71	0.71	0.81
		PI	0.55	0.55	0.55	0.55	0.55	0.58	0.58	0.58	0.58	0.58	0.62	0.62	0.62	0.62	0.62	0.65	0.66	0.66	0.66	0.66
	82°F (27.8°C)	TC	8376	8388	8397	8397	8408	8881	8892	8900	8902	8913	9412	9424	9434	9436	9447	9979	9990	10001	10002	10015
		S/T	0.45	0.53	0.60	0.60	0.68	0.48	0.56	0.64	0.64	0.73	0.51	0.59	0.68	0.68	0.77	0.54	0.63	0.72	0.72	0.82
		PI	0.60	0.60	0.60	0.60	0.60	0.64	0.64	0.64	0.64	0.64	0.67	0.68	0.68	0.68	0.68	0.72	0.72	0.72	0.72	0.72
	86°F (30.0°C)	TC	8110	8121	8130	8130	8141	8599	8609	8618	8619	8630	9113	9125	9135	9136	9147	9662	9672	9683	9684	9696
		S/T	0.46	0.54	0.61	0.61	0.69	0.48	0.57	0.64	0.64	0.74	0.51	0.60	0.68	0.68	0.78	0.54	0.64	0.72	0.72	0.83
		PI	0.67	0.67	0.68	0.68	0.68	0.71	0.72	0.72	0.72	0.72	0.76	0.76	0.76	0.76	0.76	0.80	0.80	0.80	0.80	0.81
	95°F (35.0°C)	TC	7511	7522	7530	7530	7540	7964	7974	7981	7983	7993	8440	8451	8460	8462	8471	8948	8958	8968	8969	8981
		S/T	0.46	0.54	0.61	0.61	0.69	0.48	0.57	0.64	0.64	0.74	0.51	0.60	0.68	0.68	0.78	0.54	0.64	0.72	0.72	0.83
		PI	0.84	0.84	0.84	0.84	0.84	0.89	0.89	0.89	0.89	0.89	0.94	0.94	0.94	0.94	0.95	1.00	1.00	1.00	1.00	1.00
	104°F (40.0°C)	TC	6777	6786	6793	6794	6803	7185	7194	7201	7202	7211	7615	7625	7633	7635	7643	8074	8082	8091	8092	8102
		S/T	0.47	0.55	0.62	0.62	0.71	0.50	0.58	0.66	0.66	0.75	0.53	0.62	0.70	0.70	0.80	0.56	0.65	0.74	0.74	0.85
		PI	0.86	0.86	0.86	0.86	0.86	0.91	0.91	0.91	0.91	0.91	0.96	0.96	0.97	0.97	0.97	1.02	1.02	1.02	1.02	1.02
	110°F (43.0°C)	TC	6336	6345	6352	6352	6361	6718	6726	6733	6734	6742	7120	7129	7137	7138	7146	7549	7557	7565	7566	7576
		S/T	0.48	0.57	0.65	0.65	0.74	0.51	0.60	0.69	0.69	0.78	0.54	0.64	0.73	0.73	0.83	0.58	0.68	0.77	0.77	0.88
		PI	0.87	0.87	0.87	0.87	0.87	0.92	0.92	0.92	0.92	0.92	0.98	0.98	0.98	0.98	0.98	1.03	1.04	1.04	1.04	1.04
	115°F (46.0°C)	TC	5080	5086	5092	5092	5099	5386	5392	5397	5398	5405	5707	5715	5721	5722	5729	6051	6058	6064	6065	6073
		S/T	0.49	0.58	0.65	0.65	0.75	0.52	0.61	0.69	0.69	0.79	0.55	0.65	0.73	0.73	0.84	0.58	0.69	0.78	0.78	0.89
		PI	0.72	0.73	0.73	0.73	0.73	0.77	0.77	0.77	0.77	0.77	0.81	0.82	0.82	0.82	0.82	0.86	0.86	0.87	0.87	0.87
	122°F (50.0°C)	TC	3404	3408	3412	3412	3417	3609	3613	3617	3617	3622	3824	3829	3834	3834	3839	4055	4059	4064	4064	4069
		S/T	0.50	0.59	0.67	0.67	0.76	0.53	0.62	0.71	0.71	0.81	0.56	0.66	0.75	0.75	0.86	0.60	0.70	0.80	0.80	0.91
		PI	0.53	0.53	0.53	0.53	0.53	0.56	0.57	0.57	0.57	0.57	0.60	0.60	0.60	0.60	0.60	0.63	0.64	0.64	0.64	0.64

Manufacturer reserves the right to change, at any time, specifications and designs without notice and without obligations.

COOLING PERFORMANCE DATA (HEAT PUMP) (CONTINUED)

AIRFLOW (CFM)	OUTDOOR DB °F (°C)	ID WB °F (°C)	60.8°F(16.0°C)					64.4°F(18.0°C)					67°F(19.4°C)					71.6°F(22.0°C)				
		ID DB °F (°C)	73.4°F (23.0°C)	77.0°F (25.0°C)	80.0°F (26.7°C)	80.6°F (27.0°C)	84.2°F (29.0°C)	73.4°F (23.0°C)	77.0°F (25.0°C)	80.0°F (26.7°C)	80.6°F (27.0°C)	84.2°F (29.0°C)	73.4°F (23.0°C)	77.0°F (25.0°C)	80.0°F (26.7°C)	80.6°F (27.0°C)	84.2°F (29.0°C)	73.4°F (23.0°C)	77.0°F (25.0°C)	80.0°F (26.7°C)	80.6°F (27.0°C)	84.2°F (29.0°C)
206	5°F (-15.0°C)	TC	8042	8053	8062	8062	8073	8527	8537	8545	8547	8557	9036	9048	9058	9060	9070	9581	9591	9602	9603	9615
		S/T	0.45	0.53	0.60	0.60	0.68	0.48	0.56	0.63	0.63	0.72	0.50	0.59	0.67	0.67	0.77	0.53	0.63	0.71	0.71	0.81
		PI	0.41	0.41	0.41	0.41	0.41	0.43	0.43	0.43	0.43	0.43	0.46	0.46	0.46	0.46	0.46	0.48	0.49	0.49	0.49	0.49
	14°F (-10.0°C)	TC	8880	8892	8902	8902	8914	9415	9426	9436	9438	9449	9978	9991	10002	10004	10015	10579	10590	10602	10604	10617
		S/T	0.45	0.53	0.60	0.60	0.68	0.48	0.56	0.64	0.64	0.72	0.51	0.59	0.67	0.67	0.77	0.54	0.63	0.71	0.71	0.81
		PI	0.39	0.39	0.40	0.40	0.40	0.42	0.42	0.42	0.42	0.42	0.44	0.44	0.44	0.44	0.44	0.47	0.47	0.47	0.47	0.47
	17°F (-8.3°C)	TC	9159	9172	9182	9182	9194	9711	9723	9732	9734	9746	10292	10305	10316	10318	10330	10912	10924	10935	10937	10951
		S/T	0.45	0.53	0.60	0.60	0.69	0.48	0.56	0.64	0.64	0.73	0.51	0.59	0.68	0.68	0.77	0.54	0.63	0.72	0.72	0.82
		PI	0.39	0.39	0.39	0.39	0.39	0.41	0.41	0.41	0.41	0.41	0.44	0.44	0.44	0.44	0.44	0.46	0.46	0.47	0.47	0.47
	23°F (-5.0°C)	TC	9043	9055	9065	9065	9077	9588	9599	9609	9610	9622	10160	10174	10185	10187	10198	10773	10784	10796	10798	10811
		S/T	0.45	0.53	0.60	0.60	0.69	0.48	0.56	0.64	0.64	0.73	0.51	0.60	0.68	0.68	0.77	0.54	0.63	0.72	0.72	0.82
		PI	0.44	0.44	0.44	0.44	0.44	0.47	0.47	0.47	0.47	0.47	0.50	0.50	0.50	0.50	0.50	0.53	0.53	0.53	0.53	0.53
	35°F (1.7°C)	TC	8809	8821	8831	8831	8843	9340	9351	9361	9362	9374	9898	9911	9922	9924	9935	10495	10506	10518	10519	10532
		S/T	0.46	0.53	0.61	0.61	0.69	0.48	0.57	0.64	0.64	0.73	0.51	0.60	0.68	0.68	0.78	0.54	0.64	0.72	0.72	0.83
		PI	0.55	0.55	0.55	0.55	0.55	0.58	0.58	0.58	0.58	0.58	0.61	0.61	0.62	0.62	0.62	0.65	0.65	0.65	0.65	0.65
	41°F (5.0°C)	TC	8830	8842	8852	8852	8864	9363	9374	9383	9385	9396	9922	9935	9946	9948	9959	10520	10531	10543	10544	10557
		S/T	0.46	0.54	0.61	0.61	0.69	0.48	0.57	0.65	0.65	0.74	0.51	0.60	0.68	0.68	0.78	0.54	0.64	0.73	0.73	0.83
		PI	0.49	0.49	0.49	0.49	0.49	0.52	0.52	0.52	0.52	0.52	0.55	0.55	0.55	0.55	0.55	0.58	0.58	0.58	0.58	0.58
	47°F (8.3°C)	TC	8851	8863	8873	8873	8885	9385	9396	9405	9407	9418	9945	9958	9970	9971	9982	10545	10556	10568	10569	10582
		S/T	0.46	0.54	0.61	0.61	0.70	0.49	0.57	0.65	0.65	0.74	0.51	0.60	0.69	0.69	0.78	0.55	0.64	0.73	0.73	0.83
		PI	0.43	0.43	0.43	0.43	0.43	0.45	0.45	0.45	0.45	0.45	0.48	0.48	0.48	0.48	0.48	0.51	0.51	0.51	0.51	0.51
	50°F (10.0°C)	TC	8883	8895	8905	8905	8917	9418	9430	9439	9441	9452	9981	9994	10005	10007	10018	10583	10594	10606	10607	10620
		S/T	0.46	0.54	0.61	0.61	0.70	0.49	0.57	0.65	0.65	0.74	0.52	0.61	0.69	0.69	0.79	0.55	0.64	0.73	0.73	0.83
		PI	0.44	0.44	0.45	0.45	0.45	0.47	0.47	0.47	0.47	0.47	0.50	0.50	0.50	0.50	0.50	0.53	0.53	0.53	0.53	0.53
	59°F (15.0°C)	TC	8978	8991	9000	9001	9013	9520	9531	9540	9542	9553	10088	10101	10113	10114	10126	10696	10708	10719	10721	10734
		S/T	0.46	0.54	0.62	0.62	0.70	0.49	0.58	0.65	0.65	0.75	0.52	0.61	0.69	0.69	0.79	0.55	0.65	0.73	0.73	0.84
		PI	0.49	0.49	0.50	0.50	0.50	0.52	0.52	0.53	0.53	0.53	0.56	0.56	0.56	0.56	0.56	0.59	0.59	0.59	0.59	0.59
	68°F (20.0°C)	TC	9074	9086	9096	9096	9108	9621	9632	9641	9643	9655	10195	10209	10220	10222	10233	10810	10821	10833	10835	10848
		S/T	0.48	0.56	0.63	0.63	0.72	0.50	0.59	0.67	0.67	0.77	0.53	0.63	0.71	0.71	0.81	0.57	0.66	0.75	0.75	0.86
		PI	0.54	0.55	0.55	0.55	0.55	0.58	0.58	0.58	0.58	0.58	0.61	0.61	0.61	0.61	0.61	0.65	0.65	0.65	0.65	0.65
	77°F (25.0°C)	TC	9169	9181	9191	9192	9204	9722	9733	9743	9745	9756	10302	10316	10327	10329	10341	10923	10935	10947	10949	10962
		S/T	0.48	0.56	0.64	0.64	0.73	0.51	0.60	0.68	0.68	0.78	0.54	0.63	0.72	0.72	0.82	0.57	0.67	0.76	0.76	0.87
		PI	0.59	0.60	0.60	0.60	0.60	0.63	0.63	0.63	0.63	0.63	0.67	0.67	0.67	0.67	0.67	0.71	0.71	0.71	0.71	0.71
	82°F (27.8°C)	TC	9062	9074	9084	9084	9096	9608	9619	9629	9631	9642	10182	10195	10206	10208	10220	10795	10807	10819	10821	10834
		S/T	0.49	0.57	0.65	0.65	0.74	0.52	0.61	0.69	0.69	0.79	0.55	0.64	0.73	0.73	0.83	0.58	0.68	0.77	0.77	0.88
		PI	0.65	0.65	0.65	0.65	0.65	0.69	0.69	0.69	0.69	0.69	0.73	0.73	0.73	0.73	0.73	0.77	0.77	0.78	0.78	0.78
	86°F (30.0°C)	TC	8774	8786	8795	8796	8807	9303	9314	9323	9325	9336	9858	9871	9882	9884	9895	10452	10464	10475	10477	10490
		S/T	0.49	0.58	0.66	0.66	0.75	0.52	0.61	0.70	0.70	0.80	0.55	0.65	0.74	0.74	0.84	0.59	0.69	0.78	0.78	0.89
		PI	0.73	0.73	0.73	0.73	0.73	0.77	0.77	0.77	0.77	0.78	0.82	0.82	0.82	0.82	0.82	0.87	0.87	0.87	0.87	0.87

Manufacturer reserves the right to change, at any time, specifications and designs without notice and without obligations.

COOLING PERFORMANCE DATA (HEAT PUMP) (CONTINUED)

AIRFLOW (CFM)	OUTDOOR DB °F (°C)	ID WB °F (°C)	60.8°F(16.0°C)					64.4°F(18.0°C)					67°F(19.4°C)					71.6°F(22.0°C)				
		ID DB °F (°C)	73.4°F (23.0°C)	77.0°F (25.0°C)	80.0°F (26.7°C)	80.6°F (27.0°C)	84.2°F (29.0°C)	73.4°F (23.0°C)	77.0°F (25.0°C)	80.0°F (26.7°C)	80.6°F (27.0°C)	84.2°F (29.0°C)	73.4°F (23.0°C)	77.0°F (25.0°C)	80.0°F (26.7°C)	80.6°F (27.0°C)	84.2°F (29.0°C)	73.4°F (23.0°C)	77.0°F (25.0°C)	80.0°F (26.7°C)	80.6°F (27.0°C)	84.2°F (29.0°C)
206	95°F (35.0°C)	TC	8126	8137	8146	8146	8157	8616	8626	8635	8636	8647	9131	9142	9153	9154	9165	9681	9691	9702	9703	9715
		S/T	0.49	0.58	0.66	0.66	0.75	0.52	0.61	0.70	0.70	0.80	0.55	0.65	0.74	0.74	0.84	0.59	0.69	0.78	0.78	0.89
		PI	0.91	0.91	0.91	0.91	0.91	0.96	0.96	0.96	0.96	0.96	1.02	1.02	1.02	1.02	1.02	1.08	1.08	1.08	1.08	1.08
	104°F (40.0°C)	TC	7332	7341	7349	7350	7360	7773	7783	7790	7792	7801	8238	8249	8258	8259	8268	8734	8744	8753	8755	8765
		S/T	0.51	0.59	0.67	0.67	0.77	0.54	0.63	0.72	0.72	0.82	0.57	0.67	0.76	0.76	0.86	0.60	0.71	0.80	0.80	0.92
		PI	0.93	0.93	0.93	0.93	0.93	0.98	0.98	0.99	0.99	0.99	1.04	1.04	1.04	1.04	1.05	1.10	1.11	1.11	1.11	1.11
	110°F (43.0°C)	TC	6855	6864	6871	6872	6881	7268	7277	7284	7285	7294	7702	7712	7721	7722	7731	8166	8175	8184	8185	8195
		S/T	0.52	0.62	0.70	0.70	0.80	0.56	0.65	0.74	0.74	0.85	0.59	0.69	0.79	0.79	0.90	0.62	0.73	0.83	0.83	0.95
		PI	0.94	0.94	0.94	0.94	0.94	1.00	1.00	1.00	1.00	1.00	1.06	1.06	1.06	1.06	1.06	1.12	1.12	1.12	1.12	1.12
	115°F (46.0°C)	TC	5495	5503	5508	5509	5516	5826	5833	5839	5840	5847	6174	6182	6189	6190	6197	6546	6554	6561	6562	6570
		S/T	0.53	0.62	0.71	0.71	0.81	0.56	0.66	0.75	0.75	0.85	0.60	0.70	0.79	0.80	0.91	0.63	0.74	0.84	0.84	0.96
		PI	0.78	0.78	0.79	0.79	0.79	0.83	0.83	0.83	0.83	0.83	0.88	0.88	0.88	0.88	0.88	0.93	0.93	0.94	0.94	0.94
	122°F (50.0°C)	TC	3682	3687	3691	3691	3696	3904	3909	3913	3913	3918	4137	4143	4147	4148	4153	4387	4391	4396	4397	4402
		S/T	0.54	0.64	0.72	0.72	0.83	0.58	0.68	0.77	0.77	0.87	0.61	0.72	0.81	0.81	0.93	0.65	0.76	0.86	0.86	0.98
		PI	0.58	0.58	0.58	0.58	0.58	0.61	0.61	0.61	0.61	0.61	0.65	0.65	0.65	0.65	0.65	0.69	0.69	0.69	0.69	0.69
229	5°F (-15.0°C)	TC	8700	8712	8721	8722	8733	9225	9235	9245	9246	9257	9776	9788	9799	9801	9812	10365	10376	10387	10389	10402
		S/T	0.49	0.57	0.65	0.65	0.74	0.51	0.60	0.69	0.69	0.78	0.55	0.64	0.73	0.73	0.83	0.58	0.68	0.77	0.77	0.88
		PI	0.44	0.44	0.44	0.44	0.44	0.47	0.47	0.47	0.47	0.47	0.49	0.50	0.50	0.50	0.50	0.52	0.53	0.53	0.53	0.53
	14°F (-10.0°C)	TC	9607	9620	9630	9630	9643	10186	10198	10208	10210	10222	10794	10808	10820	10822	10834	11445	11457	11470	11471	11486
		S/T	0.49	0.57	0.65	0.65	0.74	0.52	0.61	0.69	0.69	0.78	0.55	0.64	0.73	0.73	0.83	0.58	0.68	0.77	0.77	0.88
		PI	0.43	0.43	0.43	0.43	0.43	0.45	0.45	0.45	0.45	0.45	0.48	0.48	0.48	0.48	0.48	0.51	0.51	0.51	0.51	0.51
	17°F (-8.3°C)	TC	9909	9922	9933	9933	9947	10506	10519	10529	10531	10543	11134	11148	11161	11163	11175	11805	11817	11830	11832	11847
		S/T	0.49	0.57	0.65	0.65	0.74	0.52	0.61	0.69	0.69	0.79	0.55	0.64	0.73	0.73	0.83	0.58	0.68	0.78	0.78	0.88
		PI	0.42	0.42	0.42	0.42	0.42	0.45	0.45	0.45	0.45	0.45	0.47	0.47	0.48	0.48	0.48	0.50	0.50	0.50	0.50	0.50
	23°F (-5.0°C)	TC	9783	9796	9806	9807	9820	10372	10385	10395	10397	10409	10992	11006	11018	11021	11033	11654	11667	11680	11681	11696
		S/T	0.49	0.58	0.65	0.65	0.75	0.52	0.61	0.69	0.69	0.79	0.55	0.65	0.74	0.74	0.84	0.58	0.69	0.78	0.78	0.89
		PI	0.48	0.48	0.48	0.48	0.48	0.51	0.51	0.51	0.51	0.51	0.54	0.54	0.54	0.54	0.54	0.57	0.57	0.57	0.57	0.57
	35°F (1.7°C)	TC	9530	9543	9553	9554	9567	10105	10117	10127	10129	10141	10708	10722	10734	10736	10748	11353	11366	11378	11380	11394
		S/T	0.49	0.58	0.66	0.66	0.75	0.52	0.61	0.70	0.70	0.79	0.55	0.65	0.74	0.74	0.84	0.59	0.69	0.78	0.78	0.89
		PI	0.59	0.59	0.59	0.59	0.59	0.63	0.63	0.63	0.63	0.63	0.66	0.67	0.67	0.67	0.67	0.70	0.71	0.71	0.71	0.71
	41°F (5.0°C)	TC	9553	9566	9576	9577	9589	10129	10141	10151	10153	10165	10734	10748	10760	10762	10774	11381	11393	11405	11407	11421
		S/T	0.49	0.58	0.66	0.66	0.75	0.52	0.61	0.70	0.70	0.80	0.56	0.65	0.74	0.74	0.84	0.59	0.69	0.78	0.78	0.89
		PI	0.53	0.53	0.53	0.53	0.53	0.56	0.56	0.56	0.56	0.56	0.59	0.59	0.59	0.59	0.59	0.63	0.63	0.63	0.63	0.63
	47°F (8.3°C)	TC	9576	9589	9599	9599	9612	10153	10165	10175	10177	10189	10759	10773	10785	10787	10799	11408	11420	11432	11434	11448
		S/T	0.50	0.58	0.66	0.66	0.75	0.53	0.62	0.70	0.70	0.80	0.56	0.65	0.74	0.74	0.85	0.59	0.69	0.79	0.79	0.90
		PI	0.46	0.46	0.46	0.46	0.46	0.49	0.49	0.49	0.49	0.49	0.52	0.52	0.52	0.52	0.52	0.55	0.55	0.55	0.55	0.55
	50°F (10.0°C)	TC	9610	9623	9633	9634	9647	10189	10201	10211	10213	10225	10798	10812	10824	10826	10838	11449	11461	11473	11475	11490
		S/T	0.50	0.58	0.66	0.66	0.76	0.53	0.62	0.70	0.70	0.80	0.56	0.66	0.75	0.75	0.85	0.59	0.70	0.79	0.79	0.90
		PI	0.48	0.48	0.48	0.48	0.48	0.51	0.51	0.51	0.51	0.51	0.54	0.54	0.54	0.54	0.54	0.57	0.57	0.57	0.57	0.57

Manufacturer reserves the right to change, at any time, specifications and designs without notice and without obligations.

COOLING PERFORMANCE DATA (HEAT PUMP) (CONTINUED)

AIRFLOW (CFM)	OUTDOOR DB °F (°C)	ID WB °F (°C)	60.8°F(16.0°C)					64.4°F(18.0°C)					67°F(19.4°C)					71.6°F(22.0°C)				
		ID DB °F (°C)	73.4°F (23.0°C)	77.0°F (25.0°C)	80.0°F (26.7°C)	80.6°F (27.0°C)	84.2°F (29.0°C)	73.4°F (23.0°C)	77.0°F (25.0°C)	80.0°F (26.7°C)	80.6°F (27.0°C)	84.2°F (29.0°C)	73.4°F (23.0°C)	77.0°F (25.0°C)	80.0°F (26.7°C)	80.6°F (27.0°C)	84.2°F (29.0°C)	73.4°F (23.0°C)	77.0°F (25.0°C)	80.0°F (26.7°C)	80.6°F (27.0°C)	84.2°F (29.0°C)
229	59°F (15.0°C)	TC	9713	9726	9737	9737	9750	10299	10311	10321	10323	10335	10914	10928	10940	10942	10954	11571	11584	11597	11598	11613
		S/T	0.50	0.59	0.67	0.67	0.76	0.53	0.62	0.71	0.71	0.81	0.56	0.66	0.75	0.75	0.86	0.60	0.70	0.80	0.80	0.91
		PI	0.53	0.54	0.54	0.54	0.54	0.57	0.57	0.57	0.57	0.57	0.60	0.60	0.60	0.60	0.60	0.64	0.64	0.64	0.64	0.64
	68°F (20.0°C)	TC	9816	9829	9840	9840	9854	10408	10420	10430	10432	10445	11030	11044	11056	11058	11071	11694	11707	11720	11721	11736
		S/T	0.51	0.60	0.69	0.69	0.78	0.54	0.64	0.73	0.73	0.83	0.58	0.68	0.77	0.77	0.88	0.61	0.72	0.82	0.82	0.93
		PI	0.59	0.59	0.59	0.59	0.59	0.62	0.63	0.63	0.63	0.63	0.66	0.66	0.66	0.66	0.66	0.70	0.70	0.70	0.70	0.70
	77°F (25.0°C)	TC	9919	9933	9943	9944	9957	10517	10530	10540	10542	10555	11145	11160	11172	11174	11187	11817	11830	11843	11845	11859
		S/T	0.52	0.61	0.69	0.69	0.79	0.55	0.65	0.74	0.74	0.84	0.59	0.69	0.78	0.78	0.89	0.62	0.73	0.83	0.83	0.94
		PI	0.64	0.64	0.64	0.64	0.65	0.68	0.68	0.68	0.68	0.68	0.72	0.72	0.72	0.72	0.73	0.77	0.77	0.77	0.77	0.77
	82°F (27.8°C)	TC	9803	9816	9827	9828	9841	10394	10406	10417	10419	10431	11015	11029	11042	11044	11056	11679	11691	11704	11706	11721
		S/T	0.53	0.62	0.70	0.70	0.80	0.56	0.66	0.75	0.75	0.85	0.59	0.70	0.79	0.79	0.90	0.63	0.74	0.84	0.84	0.95
		PI	0.70	0.70	0.70	0.70	0.71	0.75	0.75	0.75	0.75	0.75	0.79	0.79	0.79	0.79	0.79	0.84	0.84	0.84	0.84	0.84
	86°F (30.0°C)	TC	9492	9505	9515	9515	9528	10064	10076	10086	10088	10100	10665	10679	10691	10693	10705	11308	11320	11332	11334	11348
		S/T	0.53	0.63	0.71	0.71	0.81	0.57	0.66	0.75	0.75	0.86	0.60	0.70	0.80	0.80	0.91	0.64	0.75	0.85	0.85	0.97
		PI	0.79	0.79	0.79	0.79	0.79	0.84	0.84	0.84	0.84	0.84	0.89	0.89	0.89	0.89	0.89	0.94	0.94	0.94	0.94	0.94
	95°F (35.0°C)	TC	8791	8803	8812	8813	8825	9321	9332	9341	9343	9354	9878	9891	9902	9903	9915	10473	10484	10496	10497	10510
		S/T	0.53	0.63	0.71	0.71	0.81	0.57	0.66	0.75	0.75	0.86	0.60	0.70	0.80	0.80	0.91	0.64	0.75	0.85	0.85	0.97
		PI	0.98	0.98	0.98	0.98	0.98	1.04	1.04	1.04	1.04	1.04	1.10	1.10	1.11	1.11	1.11	1.17	1.17	1.17	1.17	1.17
	104°F (40.0°C)	TC	7932	7942	7951	7951	7962	8410	8419	8428	8429	8439	8912	8924	8933	8935	8945	9449	9459	9469	9471	9483
		S/T	0.55	0.64	0.73	0.73	0.83	0.58	0.68	0.77	0.77	0.88	0.62	0.72	0.82	0.82	0.93	0.65	0.76	0.87	0.87	0.99
		PI	1.00	1.00	1.01	1.01	1.01	1.06	1.06	1.07	1.07	1.07	1.13	1.13	1.13	1.13	1.13	1.20	1.20	1.20	1.20	1.20
	110°F (43.0°C)	TC	7416	7426	7434	7434	7444	7863	7872	7880	7881	7891	8332	8343	8353	8354	8363	8835	8844	8854	8855	8866
		S/T	0.57	0.67	0.76	0.76	0.86	0.60	0.71	0.80	0.80	0.91	0.64	0.75	0.85	0.85	0.97	0.68	0.79	0.90	0.90	1.00
		PI	1.02	1.02	1.02	1.02	1.02	1.08	1.08	1.08	1.08	1.08	1.14	1.14	1.15	1.15	1.15	1.21	1.21	1.21	1.21	1.22
	115°F (46.0°C)	TC	5945	5953	5959	5960	5968	6303	6311	6317	6318	6326	6680	6688	6696	6697	6705	7082	7090	7098	7099	7107
		S/T	0.57	0.67	0.77	0.77	0.87	0.61	0.71	0.81	0.81	0.92	0.65	0.76	0.86	0.86	0.98	0.68	0.80	0.91	0.91	1.00
		PI	0.85	0.85	0.85	0.85	0.85	0.90	0.90	0.90	0.90	0.90	0.95	0.95	0.96	0.96	0.96	1.01	1.01	1.01	1.01	1.01
	122°F (50.0°C)	TC	3984	3989	3993	3993	3999	4224	4229	4233	4234	4239	4476	4482	4487	4488	4493	4746	4751	4756	4757	4763
		S/T	0.59	0.69	0.78	0.78	0.89	0.62	0.73	0.83	0.83	0.95	0.66	0.77	0.88	0.88	1.00	0.70	0.82	0.93	0.93	1.00
		PI	0.62	0.62	0.62	0.62	0.63	0.66	0.66	0.66	0.66	0.66	0.70	0.70	0.70	0.70	0.70	0.74	0.74	0.74	0.74	0.75

Manufacturer reserves the right to change, at any time, specifications and designs without notice and without obligations.

COOLING PERFORMANCE DATA (HEAT PUMP) (CONTINUED)

AIRFLOW (CFM)	OUTDOOR DB °F (°C)	ID WB °F (°C)	60.8°F(16.0°C)					64.4°F(18.0°C)					67°F(19.4°C)					71.6°F(22.0°C)				
		ID DB °F (°C)	73.4°F (23.0°C)	77.0°F (25.0°C)	80.0°F (26.7°C)	80.6°F (27.0°C)	84.2°F (29.0°C)	73.4°F (23.0°C)	77.0°F (25.0°C)	80.0°F (26.7°C)	80.6°F (27.0°C)	84.2°F (29.0°C)	73.4°F (23.0°C)	77.0°F (25.0°C)	80.0°F (26.7°C)	80.6°F (27.0°C)	84.2°F (29.0°C)	73.4°F (23.0°C)	77.0°F (25.0°C)	80.0°F (26.7°C)	80.6°F (27.0°C)	84.2°F (29.0°C)
12k (115V)																						
176	5°F (-15.0°C)	TC	9305	9318	9328	9328	9341	9866	9878	9887	9889	9901	10455	10469	10481	10483	10494	11085	11097	11109	11111	11125
		S/T	0.45	0.52	0.59	0.59	0.68	0.47	0.55	0.63	0.63	0.72	0.50	0.59	0.67	0.67	0.76	0.53	0.62	0.71	0.71	0.81
		PI	0.45	0.45	0.45	0.45	0.45	0.48	0.48	0.48	0.48	0.48	0.51	0.51	0.51	0.51	0.51	0.54	0.54	0.54	0.54	0.54
	14°F (-10.0°C)	TC	10950	10965	10976	10977	10992	11610	11624	11635	11637	11651	12303	12319	12333	12335	12349	13045	13059	13073	13075	13091
		S/T	0.45	0.52	0.60	0.60	0.68	0.47	0.56	0.63	0.63	0.72	0.50	0.59	0.67	0.67	0.76	0.53	0.62	0.71	0.71	0.81
		PI	0.44	0.44	0.44	0.44	0.44	0.47	0.47	0.47	0.47	0.47	0.49	0.50	0.50	0.50	0.50	0.52	0.53	0.53	0.53	0.53
	17°F (-8.3°C)	TC	11498	11514	11526	11526	11542	12191	12205	12218	12220	12234	12919	12936	12951	12953	12967	13698	13713	13728	13730	13747
		S/T	0.45	0.53	0.60	0.60	0.68	0.47	0.56	0.63	0.63	0.72	0.50	0.59	0.67	0.67	0.77	0.53	0.63	0.71	0.71	0.81
		PI	0.44	0.44	0.44	0.44	0.44	0.46	0.46	0.46	0.46	0.46	0.49	0.49	0.49	0.49	0.49	0.52	0.52	0.52	0.52	0.52
	23°F (-5.0°C)	TC	11194	11209	11221	11222	11237	11869	11883	11895	11897	11911	12578	12594	12608	12611	12625	13336	13350	13365	13367	13384
		S/T	0.45	0.53	0.60	0.60	0.68	0.48	0.56	0.64	0.64	0.73	0.51	0.59	0.67	0.67	0.77	0.54	0.63	0.71	0.71	0.82
		PI	0.48	0.48	0.48	0.48	0.48	0.51	0.51	0.51	0.51	0.51	0.54	0.54	0.54	0.54	0.54	0.57	0.58	0.58	0.58	0.58
	35°F (1.7°C)	TC	10586	10601	10612	10613	10627	11224	11238	11249	11251	11264	11895	11911	11924	11926	11939	12612	12625	12639	12641	12657
		S/T	0.45	0.53	0.60	0.60	0.69	0.48	0.56	0.64	0.64	0.73	0.51	0.60	0.68	0.68	0.77	0.54	0.63	0.72	0.72	0.82
		PI	0.57	0.57	0.57	0.57	0.58	0.61	0.61	0.61	0.61	0.61	0.64	0.65	0.65	0.65	0.65	0.68	0.68	0.68	0.68	0.69
	41°F (5.0°C)	TC	10245	10258	10269	10270	10284	10862	10875	10886	10888	10901	11511	11526	11539	11541	11554	12205	12218	12231	12233	12248
		S/T	0.45	0.53	0.60	0.60	0.69	0.48	0.56	0.64	0.64	0.73	0.51	0.60	0.68	0.68	0.77	0.54	0.63	0.72	0.72	0.82
		PI	0.47	0.47	0.47	0.47	0.47	0.50	0.50	0.50	0.50	0.50	0.53	0.53	0.53	0.53	0.53	0.56	0.56	0.56	0.56	0.57
	47°F (8.3°C)	TC	9903	9916	9927	9927	9941	10500	10512	10522	10524	10537	11127	11141	11154	11156	11168	11797	11810	11823	11825	11839
		S/T	0.45	0.53	0.61	0.61	0.69	0.48	0.57	0.64	0.64	0.73	0.51	0.60	0.68	0.68	0.78	0.54	0.64	0.72	0.72	0.82
		PI	0.37	0.37	0.37	0.37	0.37	0.39	0.40	0.40	0.40	0.40	0.42	0.42	0.42	0.42	0.42	0.44	0.44	0.44	0.44	0.45
	50°F (10.0°C)	TC	9887	9900	9911	9912	9925	10483	10495	10506	10508	10520	11109	11124	11136	11138	11151	11779	11791	11804	11806	11821
		S/T	0.46	0.54	0.61	0.61	0.69	0.48	0.57	0.65	0.65	0.74	0.51	0.60	0.68	0.68	0.78	0.54	0.64	0.73	0.73	0.83
		PI	0.38	0.38	0.39	0.39	0.39	0.41	0.41	0.41	0.41	0.41	0.43	0.43	0.43	0.43	0.43	0.46	0.46	0.46	0.46	0.46
	59°F (15.0°C)	TC	9840	9853	9864	9864	9878	10433	10446	10456	10458	10470	11057	11071	11083	11085	11098	11723	11735	11748	11750	11765
		S/T	0.46	0.54	0.61	0.61	0.70	0.49	0.57	0.65	0.65	0.74	0.52	0.61	0.69	0.69	0.78	0.55	0.64	0.73	0.73	0.83
		PI	0.42	0.42	0.42	0.42	0.42	0.45	0.45	0.45	0.45	0.45	0.47	0.47	0.47	0.47	0.47	0.50	0.50	0.50	0.50	0.50
	68°F (20.0°C)	TC	9793	9806	9817	9817	9831	10383	10396	10406	10408	10420	11004	11018	11030	11032	11045	11667	11680	11692	11694	11709
		S/T	0.47	0.55	0.63	0.63	0.72	0.50	0.59	0.67	0.67	0.76	0.53	0.62	0.71	0.71	0.81	0.56	0.66	0.75	0.75	0.85
		PI	0.46	0.46	0.46	0.46	0.46	0.48	0.48	0.49	0.49	0.49	0.51	0.51	0.51	0.51	0.51	0.54	0.54	0.55	0.55	0.55
	77°F (25.0°C)	TC	9746	9759	9770	9770	9784	10334	10346	10356	10358	10371	10951	10965	10978	10980	10992	11611	11624	11636	11638	11653
		S/T	0.48	0.56	0.64	0.64	0.73	0.51	0.59	0.68	0.68	0.77	0.54	0.63	0.72	0.72	0.82	0.57	0.67	0.76	0.76	0.86
		PI	0.49	0.49	0.49	0.49	0.49	0.52	0.52	0.52	0.52	0.52	0.55	0.55	0.55	0.56	0.56	0.59	0.59	0.59	0.59	0.59
	82°F (27.8°C)	TC	9794	9807	9818	9818	9832	10385	10397	10407	10409	10422	11005	11019	11032	11034	11046	11668	11681	11693	11695	11710
		S/T	0.48	0.57	0.65	0.65	0.74	0.51	0.60	0.68	0.68	0.78	0.54	0.64	0.72	0.72	0.83	0.58	0.68	0.77	0.77	0.88
		PI	0.58	0.58	0.58	0.58	0.58	0.61	0.61	0.61	0.61	0.62	0.65	0.65	0.65	0.65	0.65	0.69	0.69	0.69	0.69	0.69
	86°F (30.0°C)	TC	9926	9939	9950	9951	9964	10524	10537	10547	10549	10562	11153	11167	11180	11182	11194	11825	11838	11851	11853	11867
		S/T	0.49	0.57	0.65	0.65	0.74	0.52	0.61	0.69	0.69	0.79	0.55	0.65	0.73	0.73	0.84	0.58	0.68	0.78	0.78	0.89
		PI	0.73	0.73	0.73	0.73	0.73	0.77	0.78	0.78	0.78	0.78	0.82	0.82	0.82	0.82	0.82	0.87	0.87	0.87	0.87	0.87

Manufacturer reserves the right to change, at any time, specifications and designs without notice and without obligations.

COOLING PERFORMANCE DATA (HEAT PUMP) (CONTINUED)

AIRFLOW (CFM)	OUTDOOR DB °F (°C)	ID WB °F (°C)	60.8°F(16.0°C)					64.4°F(18.0°C)					67°F(19.4°C)					71.6°F(22.0°C)				
		ID DB °F (°C)	73.4°F (23.0°C)	77.0°F (25.0°C)	80.0°F (26.7°C)	80.6°F (27.0°C)	84.2°F (29.0°C)	73.4°F (23.0°C)	77.0°F (25.0°C)	80.0°F (26.7°C)	80.6°F (27.0°C)	84.2°F (29.0°C)	73.4°F (23.0°C)	77.0°F (25.0°C)	80.0°F (26.7°C)	80.6°F (27.0°C)	84.2°F (29.0°C)	73.4°F (23.0°C)	77.0°F (25.0°C)	80.0°F (26.7°C)	80.6°F (27.0°C)	84.2°F (29.0°C)
176	95°F (35.0°C)	TC	10222	10236	10247	10248	10261	10838	10851	10862	10864	10877	11486	11501	11514	11516	11529	12178	12191	12205	12206	12222
		S/T	0.49	0.57	0.65	0.65	0.74	0.52	0.61	0.69	0.69	0.79	0.55	0.65	0.73	0.73	0.84	0.58	0.68	0.78	0.78	0.89
		PI	1.07	1.07	1.07	1.07	1.08	1.14	1.14	1.14	1.14	1.14	1.20	1.21	1.21	1.21	1.21	1.28	1.28	1.28	1.28	1.28
	104°F (40.0°C)	TC	8805	8817	8826	8827	8839	9336	9347	9356	9358	9369	9893	9906	9917	9919	9930	10489	10501	10512	10514	10527
		S/T	0.50	0.59	0.67	0.67	0.76	0.53	0.62	0.71	0.71	0.81	0.56	0.66	0.75	0.75	0.86	0.60	0.70	0.80	0.80	0.91
		PI	0.98	0.99	0.99	0.99	0.99	1.04	1.04	1.05	1.05	1.05	1.11	1.11	1.11	1.11	1.11	1.17	1.17	1.18	1.18	1.18
	110°F (43.0°C)	TC	7954	7965	7974	7974	7985	8434	8444	8452	8454	8464	8938	8949	8959	8961	8971	9476	9487	9497	9498	9510
		S/T	0.52	0.61	0.69	0.69	0.79	0.55	0.65	0.74	0.74	0.84	0.58	0.69	0.78	0.78	0.89	0.62	0.73	0.83	0.83	0.94
		PI	0.93	0.93	0.93	0.93	0.94	0.99	0.99	0.99	0.99	0.99	1.05	1.05	1.05	1.05	1.05	1.11	1.11	1.11	1.11	1.11
	115°F (46.0°C)	TC	6669	6678	6685	6686	6695	7071	7079	7086	7088	7096	7494	7503	7512	7513	7521	7945	7954	7962	7964	7974
		S/T	0.53	0.62	0.70	0.70	0.80	0.56	0.66	0.74	0.74	0.85	0.59	0.69	0.79	0.79	0.90	0.63	0.74	0.84	0.84	0.95
		PI	0.83	0.83	0.83	0.83	0.83	0.88	0.88	0.88	0.88	0.88	0.93	0.93	0.93	0.93	0.94	0.99	0.99	0.99	0.99	0.99
	122°F (50.0°C)	TC	4956	4962	4968	4968	4974	5254	5260	5266	5267	5273	5568	5575	5582	5583	5589	5904	5910	5916	5917	5925
		S/T	0.54	0.63	0.72	0.72	0.82	0.57	0.67	0.76	0.76	0.87	0.61	0.71	0.81	0.81	0.92	0.64	0.75	0.86	0.86	0.98
		PI	0.69	0.69	0.69	0.69	0.70	0.73	0.74	0.74	0.74	0.74	0.78	0.78	0.78	0.78	0.78	0.83	0.83	0.83	0.83	0.83
241	5°F (-15.0°C)	TC	9576	9589	9599	9600	9613	10153	10165	10175	10177	10189	10760	10774	10786	10788	10800	11408	11421	11433	11435	11449
		S/T	0.46	0.54	0.61	0.61	0.70	0.49	0.57	0.65	0.65	0.74	0.52	0.60	0.69	0.69	0.78	0.55	0.64	0.73	0.73	0.83
		PI	0.46	0.47	0.47	0.47	0.47	0.49	0.49	0.49	0.49	0.49	0.52	0.52	0.52	0.52	0.52	0.55	0.55	0.55	0.55	0.56
	14°F (-10.0°C)	TC	11269	11284	11296	11297	11312	11948	11962	11974	11976	11990	12662	12678	12692	12695	12709	13425	13439	13454	13456	13473
		S/T	0.46	0.54	0.61	0.61	0.70	0.49	0.57	0.65	0.65	0.74	0.52	0.61	0.69	0.69	0.78	0.55	0.64	0.73	0.73	0.83
		PI	0.45	0.45	0.45	0.45	0.45	0.48	0.48	0.48	0.48	0.48	0.51	0.51	0.51	0.51	0.51	0.54	0.54	0.54	0.54	0.54
	17°F (-8.3°C)	TC	11833	11849	11862	11862	11878	12546	12561	12573	12576	12591	13296	13313	13328	13330	13345	14097	14112	14127	14130	14147
		S/T	0.46	0.54	0.61	0.61	0.70	0.49	0.57	0.65	0.65	0.74	0.52	0.61	0.69	0.69	0.79	0.55	0.64	0.73	0.73	0.83
		PI	0.45	0.45	0.45	0.45	0.45	0.48	0.48	0.48	0.48	0.48	0.50	0.51	0.51	0.51	0.51	0.54	0.54	0.54	0.54	0.54
	23°F (-5.0°C)	TC	11520	11536	11548	11549	11564	12215	12229	12241	12243	12258	12944	12961	12976	12978	12992	13724	13739	13754	13756	13773
		S/T	0.46	0.54	0.62	0.62	0.70	0.49	0.58	0.65	0.65	0.75	0.52	0.61	0.69	0.69	0.79	0.55	0.65	0.74	0.74	0.84
		PI	0.50	0.50	0.50	0.50	0.50	0.53	0.53	0.53	0.53	0.53	0.56	0.56	0.56	0.56	0.56	0.59	0.59	0.59	0.59	0.59
	35°F (1.7°C)	TC	10895	10909	10921	10922	10936	11551	11565	11576	11579	11593	12242	12257	12271	12273	12287	12979	12993	13007	13009	13026
		S/T	0.47	0.55	0.62	0.62	0.71	0.49	0.58	0.66	0.66	0.75	0.52	0.61	0.70	0.70	0.80	0.55	0.65	0.74	0.74	0.84
		PI	0.59	0.59	0.59	0.59	0.59	0.63	0.63	0.63	0.63	0.63	0.66	0.66	0.66	0.66	0.67	0.70	0.70	0.70	0.70	0.71
	41°F (5.0°C)	TC	10543	10557	10569	10569	10583	11178	11192	11203	11205	11218	11846	11862	11875	11877	11890	12560	12574	12587	12589	12605
		S/T	0.47	0.55	0.62	0.62	0.71	0.49	0.58	0.66	0.66	0.75	0.52	0.62	0.70	0.70	0.80	0.56	0.65	0.74	0.74	0.84
		PI	0.49	0.49	0.49	0.49	0.49	0.52	0.52	0.52	0.52	0.52	0.55	0.55	0.55	0.55	0.55	0.58	0.58	0.58	0.58	0.58
	47°F (8.3°C)	TC	10191	10205	10216	10216	10230	10805	10818	10829	10831	10844	11451	11466	11479	11481	11494	12141	12154	12167	12169	12184
		S/T	0.47	0.55	0.62	0.62	0.71	0.50	0.58	0.66	0.66	0.75	0.53	0.62	0.70	0.70	0.80	0.56	0.65	0.74	0.74	0.85
		PI	0.38	0.38	0.38	0.38	0.38	0.41	0.41	0.41	0.41	0.41	0.43	0.43	0.43	0.43	0.43	0.46	0.46	0.46	0.46	0.46
	50°F (10.0°C)	TC	10175	10189	10200	10200	10214	10788	10801	10812	10814	10827	11433	11448	11460	11463	11475	12122	12135	12148	12150	12165
		S/T	0.47	0.55	0.63	0.63	0.71	0.50	0.58	0.66	0.66	0.76	0.53	0.62	0.70	0.70	0.80	0.56	0.66	0.75	0.75	0.85
		PI	0.40	0.40	0.40	0.40	0.40	0.42	0.42	0.42	0.42	0.42	0.44	0.44	0.45	0.45	0.45	0.47	0.47	0.47	0.47	0.47

Manufacturer reserves the right to change, at any time, specifications and designs without notice and without obligations.

COOLING PERFORMANCE DATA (HEAT PUMP) (CONTINUED)

AIRFLOW (CFM)	OUTDOOR DB °F (°C)	ID WB °F (°C)	60.8°F(16.0°C)					64.4°F(18.0°C)					67°F(19.4°C)					71.6°F(22.0°C)				
		ID DB °F (°C)	73.4°F (23.0°C)	77.0°F (25.0°C)	80.0°F (26.7°C)	80.6°F (27.0°C)	84.2°F (29.0°C)	73.4°F (23.0°C)	77.0°F (25.0°C)	80.0°F (26.7°C)	80.6°F (27.0°C)	84.2°F (29.0°C)	73.4°F (23.0°C)	77.0°F (25.0°C)	80.0°F (26.7°C)	80.6°F (27.0°C)	84.2°F (29.0°C)	73.4°F (23.0°C)	77.0°F (25.0°C)	80.0°F (26.7°C)	80.6°F (27.0°C)	84.2°F (29.0°C)
241	59°F (15.0°C)	TC	10127	10140	10151	10152	10165	10737	10750	10760	10763	10775	11379	11393	11406	11408	11421	12064	12077	12090	12092	12107
		S/T	0.47	0.55	0.63	0.63	0.72	0.50	0.59	0.67	0.67	0.76	0.53	0.62	0.71	0.71	0.81	0.56	0.66	0.75	0.75	0.86
		PI	0.43	0.43	0.43	0.43	0.43	0.46	0.46	0.46	0.46	0.46	0.49	0.49	0.49	0.49	0.49	0.52	0.52	0.52	0.52	0.52
	68°F (20.0°C)	TC	10079	10092	10103	10103	10117	10686	10699	10709	10711	10724	11324	11339	11352	11354	11366	12007	12020	12033	12035	12050
		S/T	0.49	0.57	0.65	0.65	0.74	0.51	0.60	0.69	0.69	0.78	0.55	0.64	0.73	0.73	0.83	0.58	0.68	0.77	0.77	0.88
		PI	0.47	0.47	0.47	0.47	0.47	0.50	0.50	0.50	0.50	0.50	0.53	0.53	0.53	0.53	0.53	0.56	0.56	0.56	0.56	0.56
	77°F (25.0°C)	TC	10030	10044	10055	10055	10069	10635	10647	10658	10660	10673	11270	11285	11297	11299	11312	11949	11962	11975	11977	11992
		S/T	0.49	0.58	0.66	0.66	0.75	0.52	0.61	0.69	0.69	0.79	0.55	0.65	0.74	0.74	0.84	0.59	0.69	0.78	0.78	0.89
		PI	0.51	0.51	0.51	0.51	0.51	0.54	0.54	0.54	0.54	0.54	0.57	0.57	0.57	0.57	0.57	0.60	0.60	0.61	0.61	0.61
	82°F (27.8°C)	TC	10080	10093	10104	10104	10118	10687	10700	10710	10712	10725	11326	11340	11353	11355	11368	12008	12021	12034	12036	12051
		S/T	0.50	0.58	0.66	0.66	0.76	0.53	0.62	0.70	0.70	0.80	0.56	0.66	0.75	0.75	0.85	0.59	0.70	0.79	0.79	0.90
		PI	0.60	0.60	0.60	0.60	0.60	0.63	0.63	0.63	0.63	0.63	0.67	0.67	0.67	0.67	0.67	0.71	0.71	0.71	0.71	0.71
	86°F (30.0°C)	TC	10215	10229	10240	10240	10254	10831	10844	10854	10856	10869	11478	11493	11506	11508	11521	12169	12183	12196	12198	12213
		S/T	0.50	0.59	0.67	0.67	0.77	0.53	0.63	0.71	0.71	0.81	0.57	0.66	0.76	0.76	0.86	0.60	0.70	0.80	0.80	0.91
		PI	0.75	0.75	0.75	0.75	0.75	0.80	0.80	0.80	0.80	0.80	0.84	0.85	0.85	0.85	0.85	0.90	0.90	0.90	0.90	0.90
	95°F (35.0°C)	TC	10520	10534	10546	10546	10560	11154	11167	11178	11181	11194	11821	11836	11849	11851	11864	12533	12546	12560	12562	12578
		S/T	0.50	0.59	0.67	0.67	0.77	0.53	0.63	0.71	0.71	0.81	0.57	0.66	0.76	0.76	0.86	0.60	0.70	0.80	0.80	0.91
		PI	1.10	1.10	1.11	1.11	1.11	1.17	1.17	1.17	1.17	1.17	1.24	1.24	1.24	1.24	1.24	1.31	1.32	1.32	1.32	1.32
	104°F (40.0°C)	TC	9061	9074	9083	9084	9096	9607	9619	9628	9630	9642	10181	10195	10206	10208	10219	10795	10807	10818	10820	10834
		S/T	0.52	0.61	0.69	0.69	0.79	0.55	0.64	0.73	0.73	0.83	0.58	0.68	0.77	0.77	0.88	0.62	0.72	0.82	0.82	0.94
		PI	1.01	1.01	1.02	1.02	1.02	1.07	1.08	1.08	1.08	1.08	1.14	1.14	1.14	1.14	1.14	1.21	1.21	1.21	1.21	1.21
	110°F (43.0°C)	TC	8186	8197	8206	8206	8217	8679	8690	8698	8700	8710	9198	9210	9220	9222	9232	9752	9763	9773	9775	9787
		S/T	0.54	0.63	0.71	0.71	0.81	0.57	0.67	0.76	0.76	0.86	0.60	0.71	0.80	0.80	0.91	0.64	0.75	0.85	0.85	0.97
		PI	0.96	0.96	0.96	0.96	0.96	1.02	1.02	1.02	1.02	1.02	1.08	1.08	1.08	1.08	1.08	1.14	1.14	1.14	1.15	1.15
	115°F (46.0°C)	TC	6863	6873	6880	6880	6890	7277	7286	7293	7294	7303	7712	7722	7730	7732	7741	8176	8185	8194	8196	8206
		S/T	0.54	0.64	0.72	0.72	0.82	0.57	0.67	0.77	0.77	0.87	0.61	0.71	0.81	0.81	0.93	0.65	0.76	0.86	0.86	0.98
		PI	0.85	0.85	0.86	0.86	0.86	0.91	0.91	0.91	0.91	0.91	0.96	0.96	0.96	0.96	0.96	1.02	1.02	1.02	1.02	1.02
	122°F (50.0°C)	TC	5100	5107	5112	5112	5119	5407	5414	5419	5420	5426	5730	5738	5744	5745	5752	6076	6082	6089	6090	6097
		S/T	0.55	0.65	0.74	0.74	0.84	0.59	0.69	0.78	0.78	0.89	0.62	0.73	0.83	0.83	0.95	0.66	0.78	0.88	0.88	1.00
		PI	0.71	0.71	0.72	0.72	0.72	0.76	0.76	0.76	0.76	0.76	0.80	0.80	0.80	0.80	0.80	0.85	0.85	0.85	0.85	0.85

Manufacturer reserves the right to change, at any time, specifications and designs without notice and without obligations.

COOLING PERFORMANCE DATA (HEAT PUMP) (CONTINUED)

AIRFLOW (CFM)	OUTDOOR DB °F (°C)	ID WB °F (°C)	60.8°F(16.0°C)					64.4°F(18.0°C)					67°F(19.4°C)					71.6°F(22.0°C)				
		ID DB °F (°C)	73.4°F (23.0°C)	77.0°F (25.0°C)	80.0°F (26.7°C)	80.6°F (27.0°C)	84.2°F (29.0°C)	73.4°F (23.0°C)	77.0°F (25.0°C)	80.0°F (26.7°C)	80.6°F (27.0°C)	84.2°F (29.0°C)	73.4°F (23.0°C)	77.0°F (25.0°C)	80.0°F (26.7°C)	80.6°F (27.0°C)	84.2°F (29.0°C)	73.4°F (23.0°C)	77.0°F (25.0°C)	80.0°F (26.7°C)	80.6°F (27.0°C)	84.2°F (29.0°C)
294	5°F (-15.0°C)	TC	9855	9868	9879	9879	9893	10449	10461	10472	10474	10486	11073	11088	11100	11102	11115	11741	11753	11766	11768	11783
		S/T	0.47	0.55	0.63	0.63	0.72	0.50	0.59	0.67	0.67	0.76	0.53	0.62	0.71	0.71	0.81	0.56	0.66	0.75	0.75	0.85
		PI	0.48	0.48	0.48	0.48	0.48	0.51	0.51	0.51	0.51	0.51	0.54	0.54	0.54	0.54	0.54	0.57	0.57	0.57	0.57	0.57
	14°F (-10.0°C)	TC	11597	11613	11625	11626	11641	12296	12310	12323	12325	12340	13031	13047	13062	13064	13079	13816	13831	13846	13848	13865
		S/T	0.47	0.55	0.63	0.63	0.72	0.50	0.59	0.67	0.67	0.76	0.53	0.62	0.71	0.71	0.81	0.56	0.66	0.75	0.75	0.86
		PI	0.47	0.47	0.47	0.47	0.47	0.49	0.49	0.50	0.50	0.50	0.52	0.52	0.53	0.53	0.53	0.56	0.56	0.56	0.56	0.56
	17°F (-8.3°C)	TC	12178	12194	12207	12208	12224	12912	12927	12940	12942	12957	13683	13701	13716	13718	13734	14507	14523	14539	14541	14559
		S/T	0.47	0.56	0.63	0.63	0.72	0.50	0.59	0.67	0.67	0.76	0.53	0.63	0.71	0.71	0.81	0.57	0.66	0.75	0.75	0.86
		PI	0.46	0.46	0.46	0.46	0.46	0.49	0.49	0.49	0.49	0.49	0.52	0.52	0.52	0.52	0.52	0.55	0.55	0.55	0.55	0.55
	23°F (-5.0°C)	TC	11856	11872	11885	11885	11901	12570	12585	12598	12600	12615	13321	13339	13353	13356	13371	14124	14139	14155	14157	14175
		S/T	0.48	0.56	0.64	0.64	0.72	0.51	0.59	0.67	0.67	0.77	0.54	0.63	0.71	0.71	0.81	0.57	0.67	0.76	0.76	0.86
		PI	0.51	0.51	0.51	0.51	0.51	0.54	0.54	0.54	0.54	0.54	0.57	0.57	0.58	0.58	0.58	0.61	0.61	0.61	0.61	0.61
	35°F (1.7°C)	TC	11212	11227	11239	11240	11255	11888	11902	11914	11916	11930	12598	12614	12628	12631	12645	13357	13372	13386	13388	13405
		S/T	0.48	0.56	0.64	0.64	0.73	0.51	0.60	0.68	0.68	0.77	0.54	0.63	0.72	0.72	0.82	0.57	0.67	0.76	0.76	0.87
		PI	0.61	0.61	0.61	0.61	0.61	0.64	0.64	0.65	0.65	0.65	0.68	0.68	0.68	0.68	0.68	0.72	0.72	0.73	0.73	0.73
	41°F (5.0°C)	TC	10850	10865	10876	10877	10892	11504	11518	11529	11531	11545	12191	12207	12221	12223	12237	12926	12940	12954	12956	12972
		S/T	0.48	0.56	0.64	0.64	0.73	0.51	0.60	0.68	0.68	0.77	0.54	0.63	0.72	0.72	0.82	0.57	0.67	0.76	0.76	0.87
		PI	0.50	0.50	0.50	0.50	0.50	0.53	0.53	0.53	0.53	0.53	0.56	0.56	0.56	0.56	0.56	0.60	0.60	0.60	0.60	0.60
	47°F (8.3°C)	TC	10488	10502	10513	10514	10528	11120	11133	11144	11146	11160	11784	11800	11813	11815	11828	12494	12508	12522	12524	12539
		S/T	0.48	0.57	0.64	0.64	0.73	0.51	0.60	0.68	0.68	0.78	0.54	0.63	0.72	0.72	0.82	0.57	0.67	0.76	0.76	0.87
		PI	0.39	0.39	0.40	0.40	0.40	0.42	0.42	0.42	0.42	0.42	0.44	0.44	0.44	0.44	0.44	0.47	0.47	0.47	0.47	0.47
	50°F (10.0°C)	TC	10471	10486	10497	10497	10511	11103	11116	11127	11129	11142	11766	11781	11794	11796	11810	12475	12488	12502	12504	12519
		S/T	0.48	0.57	0.65	0.65	0.74	0.51	0.60	0.68	0.68	0.78	0.54	0.64	0.73	0.73	0.83	0.58	0.68	0.77	0.77	0.88
		PI	0.41	0.41	0.41	0.41	0.41	0.43	0.43	0.43	0.43	0.43	0.46	0.46	0.46	0.46	0.46	0.48	0.49	0.49	0.49	0.49
	59°F (15.0°C)	TC	10422	10436	10447	10447	10462	11050	11063	11074	11076	11089	11710	11725	11738	11740	11754	12416	12429	12443	12445	12460
		S/T	0.49	0.57	0.65	0.65	0.74	0.52	0.61	0.69	0.69	0.78	0.55	0.64	0.73	0.73	0.83	0.58	0.68	0.77	0.77	0.88
		PI	0.45	0.45	0.45	0.45	0.45	0.47	0.47	0.47	0.47	0.47	0.50	0.50	0.50	0.50	0.50	0.53	0.53	0.53	0.53	0.53
	68°F (20.0°C)	TC	10372	10386	10397	10398	10412	10997	11010	11021	11023	11036	11654	11669	11682	11684	11698	12356	12370	12383	12385	12401
		S/T	0.50	0.59	0.67	0.67	0.76	0.53	0.62	0.71	0.71	0.80	0.56	0.66	0.75	0.75	0.85	0.59	0.70	0.79	0.79	0.90
		PI	0.48	0.48	0.48	0.48	0.49	0.51	0.51	0.51	0.51	0.51	0.54	0.54	0.54	0.54	0.55	0.58	0.58	0.58	0.58	0.58
	77°F (25.0°C)	TC	10322	10336	10347	10348	10362	10944	10957	10968	10970	10983	11598	11613	11626	11629	11641	12297	12311	12324	12326	12341
		S/T	0.51	0.59	0.67	0.67	0.77	0.54	0.63	0.72	0.72	0.82	0.57	0.67	0.76	0.76	0.86	0.60	0.71	0.80	0.80	0.92
		PI	0.52	0.52	0.52	0.52	0.52	0.55	0.55	0.55	0.55	0.56	0.59	0.59	0.59	0.59	0.59	0.62	0.62	0.62	0.62	0.62
	82°F (27.8°C)	TC	10373	10387	10398	10399	10413	10998	11011	11022	11024	11037	11655	11671	11684	11686	11699	12358	12371	12385	12386	12402
		S/T	0.51	0.60	0.68	0.68	0.78	0.54	0.64	0.72	0.72	0.83	0.58	0.68	0.77	0.77	0.88	0.61	0.72	0.81	0.81	0.93
		PI	0.61	0.61	0.61	0.61	0.62	0.65	0.65	0.65	0.65	0.65	0.69	0.69	0.69	0.69	0.69	0.73	0.73	0.73	0.73	0.73
	86°F (30.0°C)	TC	10513	10527	10538	10539	10553	11146	11159	11170	11173	11186	11812	11827	11841	11843	11856	12524	12537	12551	12553	12569
		S/T	0.52	0.61	0.69	0.69	0.79	0.55	0.65	0.73	0.73	0.84	0.58	0.68	0.78	0.78	0.89	0.62	0.73	0.82	0.82	0.94
		PI	0.77	0.77	0.78	0.78	0.78	0.82	0.82	0.82	0.82	0.82	0.87	0.87	0.87	0.87	0.87	0.92	0.92	0.92	0.92	0.92
	95°F (35.0°C)	TC	10827	10841	10853	10853	10868	11479	11493	11504	11506	11520	12165	12181	12194	12196	12210	12898	12912	12926	12928	12944
		S/T	0.52	0.61	0.69	0.69	0.79	0.55	0.65	0.73	0.73	0.84	0.58	0.68	0.78	0.78	0.89	0.62	0.73	0.82	0.82	0.94
		PI	1.14	1.14	1.14	1.14	1.14	1.20	1.21	1.21	1.21	1.21	1.28	1.28	1.28	1.28	1.28	1.35	1.35	1.36	1.36	1.36

Manufacturer reserves the right to change, at any time, specifications and designs without notice and without obligations.

COOLING PERFORMANCE DATA (HEAT PUMP) (CONTINUED)

AIRFLOW (CFM)	OUTDOOR DB °F (°C)	ID WB °F (°C)	60.8°F(16.0°C)					64.4°F(18.0°C)					67°F(19.4°C)					71.6°F(22.0°C)				
		ID DB °F (°C)	73.4°F (23.0°C)	77.0°F (25.0°C)	80.0°F (26.7°C)	80.6°F (27.0°C)	84.2°F (29.0°C)	73.4°F (23.0°C)	77.0°F (25.0°C)	80.0°F (26.7°C)	80.6°F (27.0°C)	84.2°F (29.0°C)	73.4°F (23.0°C)	77.0°F (25.0°C)	80.0°F (26.7°C)	80.6°F (27.0°C)	84.2°F (29.0°C)	73.4°F (23.0°C)	77.0°F (25.0°C)	80.0°F (26.7°C)	80.6°F (27.0°C)	84.2°F (29.0°C)
312	5°F (-15.0°C)	TC	10142	10156	10167	10167	10181	10753	10766	10777	10779	10792	11396	11411	11423	11425	11438	12082	12096	12109	12111	12126
		S/T	0.49	0.57	0.65	0.65	0.74	0.51	0.60	0.69	0.69	0.78	0.55	0.64	0.73	0.73	0.83	0.58	0.68	0.77	0.77	0.88
		PI	0.49	0.49	0.49	0.49	0.49	0.52	0.52	0.52	0.52	0.52	0.55	0.55	0.55	0.55	0.55	0.59	0.59	0.59	0.59	0.59
	14°F (-10.0°C)	TC	11935	11951	11964	11964	11980	12654	12669	12682	12684	12699	13410	13427	13442	13445	13460	14218	14233	14249	14251	14269
		S/T	0.49	0.57	0.65	0.65	0.74	0.52	0.61	0.69	0.69	0.78	0.55	0.64	0.73	0.73	0.83	0.58	0.68	0.77	0.77	0.88
		PI	0.48	0.48	0.48	0.48	0.48	0.51	0.51	0.51	0.51	0.51	0.54	0.54	0.54	0.54	0.54	0.57	0.57	0.57	0.57	0.57
	17°F (-8.3°C)	TC	12532	12549	12563	12563	12580	13288	13303	13316	13319	13335	14081	14100	14115	14118	14134	14930	14946	14962	14965	14983
		S/T	0.49	0.57	0.65	0.65	0.74	0.52	0.61	0.69	0.69	0.79	0.55	0.64	0.73	0.73	0.83	0.58	0.68	0.78	0.78	0.88
		PI	0.48	0.48	0.48	0.48	0.48	0.50	0.51	0.51	0.51	0.51	0.53	0.54	0.54	0.54	0.54	0.57	0.57	0.57	0.57	0.57
	23°F (-5.0°C)	TC	12201	12218	12231	12231	12248	12936	12952	12965	12967	12982	13709	13727	13742	13745	13760	14535	14551	14567	14569	14587
		S/T	0.49	0.58	0.65	0.65	0.75	0.52	0.61	0.69	0.69	0.79	0.55	0.65	0.74	0.74	0.84	0.58	0.69	0.78	0.78	0.89
		PI	0.53	0.53	0.53	0.53	0.53	0.56	0.56	0.56	0.56	0.56	0.59	0.59	0.59	0.59	0.59	0.63	0.63	0.63	0.63	0.63
	35°F (1.7°C)	TC	11539	11554	11567	11567	11583	12234	12249	12261	12263	12278	12965	12982	12996	12999	13013	13746	13761	13776	13778	13795
		S/T	0.49	0.58	0.66	0.66	0.75	0.52	0.61	0.70	0.70	0.79	0.55	0.65	0.74	0.74	0.84	0.59	0.69	0.78	0.78	0.89
		PI	0.63	0.63	0.63	0.63	0.63	0.66	0.66	0.66	0.66	0.67	0.70	0.70	0.70	0.70	0.70	0.74	0.75	0.75	0.75	0.75
	41°F (5.0°C)	TC	11166	11181	11193	11194	11209	11839	11853	11865	11867	11881	12546	12563	12577	12579	12593	13302	13317	13331	13333	13350
		S/T	0.49	0.58	0.66	0.66	0.75	0.52	0.61	0.70	0.70	0.80	0.56	0.65	0.74	0.74	0.84	0.59	0.69	0.78	0.78	0.89
		PI	0.52	0.52	0.52	0.52	0.52	0.55	0.55	0.55	0.55	0.55	0.58	0.58	0.58	0.58	0.58	0.61	0.61	0.62	0.62	0.62
	47°F (8.3°C)	TC	10793	10808	10820	10820	10835	11444	11458	11469	11471	11485	12128	12143	12157	12159	12173	12858	12872	12886	12888	12904
		S/T	0.50	0.58	0.66	0.66	0.75	0.53	0.62	0.70	0.70	0.80	0.56	0.65	0.74	0.74	0.85	0.59	0.69	0.79	0.79	0.90
		PI	0.41	0.41	0.41	0.41	0.41	0.43	0.43	0.43	0.43	0.43	0.46	0.46	0.46	0.46	0.46	0.48	0.48	0.48	0.48	0.49
	50°F (10.0°C)	TC	10776	10791	10803	10803	10818	11426	11439	11451	11453	11467	12109	12124	12138	12140	12154	12838	12852	12866	12868	12884
		S/T	0.50	0.58	0.66	0.66	0.76	0.53	0.62	0.70	0.70	0.80	0.56	0.66	0.75	0.75	0.85	0.59	0.70	0.79	0.79	0.90
		PI	0.42	0.42	0.42	0.42	0.42	0.44	0.44	0.45	0.45	0.45	0.47	0.47	0.47	0.47	0.47	0.50	0.50	0.50	0.50	0.50
	59°F (15.0°C)	TC	10725	10740	10751	10752	10766	11372	11385	11396	11399	11412	12051	12067	12080	12082	12096	12777	12791	12805	12807	12823
		S/T	0.50	0.59	0.67	0.67	0.76	0.53	0.62	0.71	0.71	0.81	0.56	0.66	0.75	0.75	0.86	0.60	0.70	0.80	0.80	0.91
		PI	0.46	0.46	0.46	0.46	0.46	0.49	0.49	0.49	0.49	0.49	0.51	0.52	0.52	0.52	0.52	0.55	0.55	0.55	0.55	0.55
	68°F (20.0°C)	TC	10674	10689	10700	10701	10715	11317	11331	11342	11344	11358	11994	12009	12023	12025	12038	12716	12730	12744	12746	12762
		S/T	0.51	0.60	0.69	0.69	0.78	0.54	0.64	0.73	0.73	0.83	0.58	0.68	0.77	0.77	0.88	0.61	0.72	0.82	0.82	0.93
		PI	0.50	0.50	0.50	0.50	0.50	0.53	0.53	0.53	0.53	0.53	0.56	0.56	0.56	0.56	0.56	0.59	0.59	0.59	0.59	0.60
	77°F (25.0°C)	TC	10623	10637	10649	10649	10664	11263	11277	11288	11290	11303	11936	11952	11965	11967	11981	12655	12669	12683	12685	12701
		S/T	0.52	0.61	0.69	0.69	0.79	0.55	0.65	0.74	0.74	0.84	0.59	0.69	0.78	0.78	0.89	0.62	0.73	0.83	0.83	0.94
		PI	0.54	0.54	0.54	0.54	0.54	0.57	0.57	0.57	0.57	0.57	0.60	0.60	0.60	0.61	0.61	0.64	0.64	0.64	0.64	0.64
	82°F (27.8°C)	TC	10675	10690	10701	10702	10716	11319	11332	11343	11345	11359	11995	12010	12024	12026	12039	12718	12731	12745	12747	12763
		S/T	0.53	0.62	0.70	0.70	0.80	0.56	0.66	0.75	0.75	0.85	0.59	0.70	0.79	0.79	0.90	0.63	0.74	0.84	0.84	0.95
		PI	0.63	0.63	0.63	0.63	0.63	0.67	0.67	0.67	0.67	0.67	0.71	0.71	0.71	0.71	0.71	0.75	0.75	0.75	0.75	0.75
	86°F (30.0°C)	TC	10819	10833	10845	10846	10860	11471	11484	11496	11498	11512	12156	12172	12186	12188	12201	12889	12903	12917	12919	12935
		S/T	0.53	0.63	0.71	0.71	0.81	0.57	0.66	0.75	0.75	0.86	0.60	0.70	0.80	0.80	0.91	0.64	0.75	0.85	0.85	0.97
		PI	0.80	0.80	0.80	0.80	0.80	0.84	0.85	0.85	0.85	0.85	0.89	0.90	0.90	0.90	0.90	0.95	0.95	0.95	0.95	0.95
	95°F (35.0°C)	TC	11142	11157	11169	11169	11184	11813	11827	11839	11841	11855	12519	12535	12549	12552	12566	13273	13288	13302	13304	13321
		S/T	0.53	0.63	0.71	0.71	0.81	0.57	0.66	0.75	0.75	0.86	0.60	0.70	0.80	0.80	0.91	0.64	0.75	0.85	0.85	0.97
		PI	1.17	1.17	1.17	1.17	1.17	1.24	1.24	1.24	1.24	1.24	1.31	1.31	1.32	1.32	1.32	1.39	1.39	1.39	1.40	1.40

Manufacturer reserves the right to change, at any time, specifications and designs without notice and without obligations.

COOLING PERFORMANCE DATA (HEAT PUMP) (CONTINUED)

AIRFLOW (CFM)	OUTDOOR DB °F (°C)	ID WB °F (°C)	60.8°F(16.0°C)					64.4°F(18.0°C)					67°F(19.4°C)					71.6°F(22.0°C)				
		ID DB °F (°C)	73.4°F (23.0°C)	77.0°F (25.0°C)	80.0°F (26.7°C)	80.6°F (27.0°C)	84.2°F (29.0°C)	73.4°F (23.0°C)	77.0°F (25.0°C)	80.0°F (26.7°C)	80.6°F (27.0°C)	84.2°F (29.0°C)	73.4°F (23.0°C)	77.0°F (25.0°C)	80.0°F (26.7°C)	80.6°F (27.0°C)	84.2°F (29.0°C)	73.4°F (23.0°C)	77.0°F (25.0°C)	80.0°F (26.7°C)	80.6°F (27.0°C)	84.2°F (29.0°C)
9k																						
176	5°F (-15.0°C)	TC	10378	10392	10403	10404	10418	11003	11016	11027	11030	11043	11661	11676	11689	11691	11704	12363	12377	12390	12392	12408
		S/T	0.45	0.52	0.59	0.59	0.68	0.47	0.55	0.63	0.63	0.72	0.50	0.59	0.67	0.67	0.76	0.53	0.62	0.71	0.71	0.81
		PI	0.53	0.54	0.54	0.54	0.54	0.57	0.57	0.57	0.57	0.57	0.60	0.60	0.60	0.60	0.60	0.64	0.64	0.64	0.64	0.64
	14°F (-10.0°C)	TC	10509	10523	10535	10535	10549	11143	11156	11167	11169	11182	11808	11824	11837	11839	11852	12520	12533	12547	12549	12565
		S/T	0.45	0.52	0.60	0.60	0.68	0.47	0.56	0.63	0.63	0.72	0.50	0.59	0.67	0.67	0.76	0.53	0.62	0.71	0.71	0.81
		PI	0.50	0.50	0.51	0.51	0.51	0.53	0.53	0.54	0.54	0.54	0.57	0.57	0.57	0.57	0.57	0.60	0.60	0.60	0.60	0.60
	17°F (-8.3°C)	TC	10553	10567	10579	10579	10593	11189	11202	11213	11216	11229	11858	11873	11886	11888	11902	12572	12586	12599	12601	12617
		S/T	0.45	0.53	0.60	0.60	0.68	0.47	0.56	0.63	0.63	0.72	0.50	0.59	0.67	0.67	0.77	0.53	0.63	0.71	0.71	0.81
		PI	0.49	0.49	0.49	0.49	0.50	0.52	0.52	0.52	0.52	0.53	0.55	0.56	0.56	0.56	0.56	0.59	0.59	0.59	0.59	0.59
	23°F (-5.0°C)	TC	10307	10321	10332	10332	10346	10928	10941	10952	10954	10967	11581	11596	11609	11611	11624	12278	12292	12305	12307	12322
		S/T	0.45	0.53	0.60	0.60	0.68	0.48	0.56	0.64	0.64	0.73	0.51	0.59	0.67	0.67	0.77	0.54	0.63	0.71	0.71	0.82
		PI	0.54	0.55	0.55	0.55	0.55	0.58	0.58	0.58	0.58	0.58	0.61	0.61	0.61	0.61	0.61	0.65	0.65	0.65	0.65	0.65
	35°F (1.7°C)	TC	9814	9827	9838	9838	9851	10405	10418	10428	10430	10442	11027	11041	11054	11056	11068	11691	11704	11717	11719	11733
		S/T	0.45	0.53	0.60	0.60	0.69	0.48	0.56	0.64	0.64	0.73	0.51	0.60	0.68	0.68	0.77	0.54	0.63	0.72	0.72	0.82
		PI	0.65	0.65	0.65	0.65	0.65	0.69	0.69	0.69	0.69	0.69	0.73	0.73	0.73	0.73	0.73	0.77	0.77	0.77	0.77	0.77
	41°F (5.0°C)	TC	9989	10002	10013	10014	10027	10591	10603	10614	10616	10629	11224	11238	11251	11253	11265	11900	11913	11926	11928	11942
		S/T	0.45	0.53	0.60	0.60	0.69	0.48	0.56	0.64	0.64	0.73	0.51	0.60	0.68	0.68	0.77	0.54	0.63	0.72	0.72	0.82
		PI	0.57	0.57	0.57	0.57	0.57	0.60	0.60	0.60	0.60	0.60	0.64	0.64	0.64	0.64	0.64	0.67	0.68	0.68	0.68	0.68
	47°F (8.3°C)	TC	10164	10178	10189	10189	10203	10777	10789	10800	10802	10815	11420	11435	11448	11450	11463	12108	12122	12135	12137	12152
		S/T	0.45	0.53	0.61	0.61	0.69	0.48	0.57	0.64	0.64	0.73	0.51	0.60	0.68	0.68	0.78	0.54	0.64	0.72	0.72	0.82
		PI	0.49	0.49	0.49	0.49	0.49	0.51	0.52	0.52	0.52	0.52	0.55	0.55	0.55	0.55	0.55	0.58	0.58	0.58	0.58	0.58
	50°F (10.0°C)	TC	10083	10097	10108	10108	10122	10691	10704	10714	10716	10729	11330	11344	11357	11359	11372	12012	12025	12038	12040	12055
		S/T	0.46	0.54	0.61	0.61	0.69	0.48	0.57	0.65	0.65	0.74	0.51	0.60	0.68	0.68	0.78	0.54	0.64	0.73	0.73	0.83
		PI	0.50	0.50	0.50	0.50	0.50	0.53	0.53	0.53	0.53	0.53	0.56	0.56	0.56	0.56	0.56	0.60	0.60	0.60	0.60	0.60
	59°F (15.0°C)	TC	9841	9854	9865	9865	9879	10434	10447	10457	10459	10471	11058	11072	11084	11086	11099	11724	11737	11749	11751	11766
		S/T	0.46	0.54	0.61	0.61	0.70	0.49	0.57	0.65	0.65	0.74	0.52	0.61	0.69	0.69	0.78	0.55	0.64	0.73	0.73	0.83
		PI	0.54	0.54	0.54	0.54	0.54	0.57	0.57	0.58	0.58	0.58	0.61	0.61	0.61	0.61	0.61	0.65	0.65	0.65	0.65	0.65
	68°F (20.0°C)	TC	9599	9612	9622	9623	9636	10178	10190	10200	10202	10214	10786	10800	10812	10814	10826	11435	11448	11460	11462	11476
		S/T	0.47	0.55	0.63	0.63	0.72	0.50	0.59	0.67	0.67	0.76	0.53	0.62	0.71	0.71	0.81	0.56	0.66	0.75	0.75	0.85
		PI	0.58	0.58	0.59	0.59	0.59	0.62	0.62	0.62	0.62	0.62	0.66	0.66	0.66	0.66	0.66	0.70	0.70	0.70	0.70	0.70
	77°F (25.0°C)	TC	9357	9370	9380	9380	9393	9921	9933	9942	9944	9956	10514	10527	10539	10541	10553	11147	11159	11171	11173	11187
		S/T	0.48	0.56	0.64	0.64	0.73	0.51	0.59	0.68	0.68	0.77	0.54	0.63	0.72	0.72	0.82	0.57	0.67	0.76	0.76	0.86
		PI	0.63	0.63	0.63	0.63	0.63	0.66	0.66	0.67	0.67	0.67	0.70	0.70	0.71	0.71	0.71	0.75	0.75	0.75	0.75	0.75
	82°F (27.8°C)	TC	9394	9407	9417	9417	9430	9960	9972	9982	9984	9996	10555	10569	10581	10583	10595	11191	11203	11216	11217	11231
		S/T	0.48	0.57	0.65	0.65	0.74	0.51	0.60	0.68	0.68	0.78	0.54	0.64	0.72	0.72	0.83	0.58	0.68	0.77	0.77	0.88
		PI	0.70	0.70	0.70	0.70	0.70	0.74	0.74	0.74	0.74	0.74	0.79	0.79	0.79	0.79	0.79	0.83	0.83	0.83	0.83	0.84
	86°F (30.0°C)	TC	9640	9653	9664	9664	9677	10221	10233	10244	10246	10258	10832	10846	10858	10860	10872	11485	11497	11510	11511	11526
		S/T	0.49	0.57	0.65	0.65	0.74	0.52	0.61	0.69	0.69	0.79	0.55	0.65	0.73	0.73	0.84	0.58	0.68	0.78	0.78	0.89
		PI	0.82	0.82	0.82	0.82	0.82	0.87	0.87	0.87	0.87	0.87	0.92	0.92	0.92	0.92	0.93	0.98	0.98	0.98	0.98	0.98

Manufacturer reserves the right to change, at any time, specifications and designs without notice and without obligations.

COOLING PERFORMANCE DATA (HEAT PUMP) (CONTINUED)

AIRFLOW (CFM)	OUTDOOR DB °F (°C)	ID WB °F (°C)	60.8°F(16.0°C)					64.4°F(18.0°C)					67°F(19.4°C)					71.6°F(22.0°C)				
		ID DB °F (°C)	73.4°F (23.0°C)	77.0°F (25.0°C)	80.0°F (26.7°C)	80.6°F (27.0°C)	84.2°F (29.0°C)	73.4°F (23.0°C)	77.0°F (25.0°C)	80.0°F (26.7°C)	80.6°F (27.0°C)	84.2°F (29.0°C)	73.4°F (23.0°C)	77.0°F (25.0°C)	80.0°F (26.7°C)	80.6°F (27.0°C)	84.2°F (29.0°C)	73.4°F (23.0°C)	77.0°F (25.0°C)	80.0°F (26.7°C)	80.6°F (27.0°C)	84.2°F (29.0°C)
176	95°F (35.0°C)	TC	10195	10208	10219	10220	10234	10809	10822	10832	10835	10847	11455	11470	11482	11485	11497	12145	12158	12171	12173	12188
		S/T	0.49	0.57	0.65	0.65	0.74	0.52	0.61	0.69	0.69	0.79	0.55	0.65	0.73	0.73	0.84	0.58	0.68	0.78	0.78	0.89
		PI	1.09	1.09	1.10	1.10	1.10	1.16	1.16	1.16	1.16	1.16	1.23	1.23	1.23	1.23	1.23	1.30	1.30	1.31	1.31	1.31
	104°F (40.0°C)	TC	9375	9387	9397	9398	9410	9940	9951	9961	9963	9975	10533	10547	10559	10561	10573	11168	11180	11192	11194	11208
		S/T	0.50	0.59	0.67	0.67	0.76	0.53	0.62	0.71	0.71	0.81	0.56	0.66	0.75	0.75	0.86	0.60	0.70	0.80	0.80	0.91
		PI	1.08	1.09	1.09	1.09	1.09	1.15	1.15	1.15	1.15	1.15	1.22	1.22	1.22	1.22	1.22	1.29	1.29	1.29	1.29	1.30
	110°F (43.0°C)	TC	8883	8895	8904	8905	8917	9418	9429	9439	9440	9452	9981	9994	10005	10007	10018	10582	10594	10605	10607	10620
		S/T	0.52	0.61	0.69	0.69	0.79	0.55	0.65	0.74	0.74	0.84	0.58	0.69	0.78	0.78	0.89	0.62	0.73	0.83	0.83	0.94
		PI	1.08	1.08	1.08	1.08	1.08	1.14	1.14	1.15	1.15	1.15	1.21	1.21	1.21	1.21	1.22	1.28	1.29	1.29	1.29	1.29
	115°F (46.0°C)	TC	7825	7835	7844	7844	7855	8296	8306	8314	8316	8326	8792	8803	8813	8815	8825	9322	9332	9342	9344	9355
		S/T	0.53	0.62	0.70	0.70	0.80	0.56	0.66	0.74	0.74	0.85	0.59	0.69	0.79	0.79	0.90	0.63	0.74	0.84	0.84	0.95
		PI	0.95	0.96	0.96	0.96	0.96	1.01	1.01	1.01	1.01	1.02	1.07	1.07	1.07	1.07	1.08	1.14	1.14	1.14	1.14	1.14
	122°F (50.0°C)	TC	6414	6423	6430	6430	6439	6801	6809	6816	6817	6825	7207	7217	7225	7226	7234	7641	7650	7658	7659	7669
		S/T	0.54	0.63	0.72	0.72	0.82	0.57	0.67	0.76	0.76	0.87	0.61	0.71	0.81	0.81	0.92	0.64	0.75	0.86	0.86	0.98
		PI	0.79	0.79	0.79	0.79	0.79	0.84	0.84	0.84	0.84	0.84	0.89	0.89	0.89	0.89	0.89	0.94	0.94	0.94	0.94	0.94
241	5°F (-15.0°C)	TC	10680	10695	10706	10707	10721	11324	11337	11349	11351	11364	12000	12016	12029	12032	12045	12724	12737	12751	12753	12769
		S/T	0.46	0.54	0.61	0.61	0.70	0.49	0.57	0.65	0.65	0.74	0.52	0.60	0.69	0.69	0.78	0.55	0.64	0.73	0.73	0.83
		PI	0.55	0.55	0.55	0.55	0.55	0.58	0.58	0.58	0.58	0.59	0.62	0.62	0.62	0.62	0.62	0.66	0.66	0.66	0.66	0.66
	14°F (-10.0°C)	TC	10815	10830	10842	10842	10857	11467	11481	11492	11494	11508	12152	12168	12182	12184	12198	12885	12899	12913	12915	12931
		S/T	0.46	0.54	0.61	0.61	0.70	0.49	0.57	0.65	0.65	0.74	0.52	0.61	0.69	0.69	0.78	0.55	0.64	0.73	0.73	0.83
		PI	0.52	0.52	0.52	0.52	0.52	0.55	0.55	0.55	0.55	0.55	0.58	0.58	0.58	0.58	0.58	0.62	0.62	0.62	0.62	0.62
	17°F (-8.3°C)	TC	10860	10875	10887	10887	10902	11515	11529	11540	11542	11556	12203	12219	12232	12235	12248	12938	12952	12966	12968	12985
		S/T	0.46	0.54	0.61	0.61	0.70	0.49	0.57	0.65	0.65	0.74	0.52	0.61	0.69	0.69	0.79	0.55	0.64	0.73	0.73	0.83
		PI	0.51	0.51	0.51	0.51	0.51	0.54	0.54	0.54	0.54	0.54	0.57	0.57	0.57	0.57	0.57	0.61	0.61	0.61	0.61	0.61
	23°F (-5.0°C)	TC	10607	10621	10633	10633	10647	11246	11259	11271	11273	11286	11918	11933	11947	11949	11962	12636	12650	12664	12666	12681
		S/T	0.46	0.54	0.62	0.62	0.70	0.49	0.58	0.65	0.65	0.75	0.52	0.61	0.69	0.69	0.79	0.55	0.65	0.74	0.74	0.84
		PI	0.56	0.56	0.56	0.56	0.56	0.59	0.60	0.60	0.60	0.60	0.63	0.63	0.63	0.63	0.63	0.67	0.67	0.67	0.67	0.67
	35°F (1.7°C)	TC	10100	10113	10124	10125	10138	10708	10721	10732	10734	10746	11348	11363	11375	11378	11390	12032	12045	12058	12060	12075
		S/T	0.47	0.55	0.62	0.62	0.71	0.49	0.58	0.66	0.66	0.75	0.52	0.61	0.70	0.70	0.80	0.55	0.65	0.74	0.74	0.84
		PI	0.67	0.67	0.67	0.67	0.67	0.71	0.71	0.71	0.71	0.71	0.75	0.75	0.75	0.75	0.75	0.79	0.79	0.80	0.80	0.80
	41°F (5.0°C)	TC	10280	10294	10305	10305	10319	10899	10912	10923	10925	10938	11551	11566	11578	11581	11594	12246	12260	12273	12275	12290
		S/T	0.47	0.55	0.62	0.62	0.71	0.49	0.58	0.66	0.66	0.75	0.52	0.62	0.70	0.70	0.80	0.56	0.65	0.74	0.74	0.84
		PI	0.58	0.58	0.58	0.58	0.59	0.62	0.62	0.62	0.62	0.62	0.66	0.66	0.66	0.66	0.66	0.69	0.70	0.70	0.70	0.70
	47°F (8.3°C)	TC	10460	10474	10485	10486	10500	11090	11104	11115	11117	11130	11753	11768	11781	11784	11797	12461	12475	12488	12490	12506
		S/T	0.47	0.55	0.62	0.62	0.71	0.50	0.58	0.66	0.66	0.75	0.53	0.62	0.70	0.70	0.80	0.56	0.65	0.74	0.74	0.85
		PI	0.50	0.50	0.50	0.50	0.50	0.53	0.53	0.53	0.53	0.53	0.56	0.56	0.56	0.56	0.56	0.60	0.60	0.60	0.60	0.60
	50°F (10.0°C)	TC	10377	10391	10402	10403	10417	11002	11015	11026	11028	11042	11660	11675	11688	11690	11703	12362	12376	12389	12391	12406
		S/T	0.47	0.55	0.63	0.63	0.71	0.50	0.58	0.66	0.66	0.76	0.53	0.62	0.70	0.70	0.80	0.56	0.66	0.75	0.75	0.85
		PI	0.51	0.51	0.52	0.52	0.52	0.55	0.55	0.55	0.55	0.55	0.58	0.58	0.58	0.58	0.58	0.61	0.61	0.61	0.61	0.61

Manufacturer reserves the right to change, at any time, specifications and designs without notice and without obligations.

COOLING PERFORMANCE DATA (HEAT PUMP) (CONTINUED)

AIRFLOW (CFM)	OUTDOOR DB °F (°C)	ID WB °F (°C)	60.8°F(16.0°C)					64.4°F(18.0°C)					67°F(19.4°C)					71.6°F(22.0°C)				
		ID DB °F (°C)	73.4°F (23.0°C)	77.0°F (25.0°C)	80.0°F (26.7°C)	80.6°F (27.0°C)	84.2°F (29.0°C)	73.4°F (23.0°C)	77.0°F (25.0°C)	80.0°F (26.7°C)	80.6°F (27.0°C)	84.2°F (29.0°C)	73.4°F (23.0°C)	77.0°F (25.0°C)	80.0°F (26.7°C)	80.6°F (27.0°C)	84.2°F (29.0°C)	73.4°F (23.0°C)	77.0°F (25.0°C)	80.0°F (26.7°C)	80.6°F (27.0°C)	84.2°F (29.0°C)
241	59°F (15.0°C)	TC	10128	10141	10152	10153	10167	10738	10751	10762	10764	10776	11380	11394	11407	11409	11422	12065	12078	12092	12094	12109
		S/T	0.47	0.55	0.63	0.63	0.72	0.50	0.59	0.67	0.67	0.76	0.53	0.62	0.71	0.71	0.81	0.56	0.66	0.75	0.75	0.86
		PI	0.56	0.56	0.56	0.56	0.56	0.59	0.59	0.59	0.59	0.59	0.63	0.63	0.63	0.63	0.63	0.66	0.66	0.67	0.67	0.67
	68°F (20.0°C)	TC	9879	9892	9903	9903	9916	10474	10486	10497	10499	10511	11100	11114	11127	11129	11141	11769	11781	11794	11796	11811
		S/T	0.49	0.57	0.65	0.65	0.74	0.51	0.60	0.69	0.69	0.78	0.55	0.64	0.73	0.73	0.83	0.58	0.68	0.77	0.77	0.88
		PI	0.60	0.60	0.60	0.60	0.60	0.64	0.64	0.64	0.64	0.64	0.68	0.68	0.68	0.68	0.68	0.72	0.72	0.72	0.72	0.72
	77°F (25.0°C)	TC	9629	9642	9653	9653	9666	10210	10222	10232	10234	10246	10820	10834	10846	10848	10860	11472	11484	11497	11498	11513
		S/T	0.49	0.58	0.66	0.66	0.75	0.52	0.61	0.69	0.69	0.79	0.55	0.65	0.74	0.74	0.84	0.59	0.69	0.78	0.78	0.89
		PI	0.64	0.65	0.65	0.65	0.65	0.68	0.68	0.68	0.68	0.69	0.72	0.72	0.73	0.73	0.73	0.77	0.77	0.77	0.77	0.77
	82°F (27.8°C)	TC	9668	9681	9691	9692	9705	10250	10262	10273	10275	10287	10863	10877	10889	10891	10903	11517	11530	11542	11544	11558
		S/T	0.50	0.58	0.66	0.66	0.76	0.53	0.62	0.70	0.70	0.80	0.56	0.66	0.75	0.75	0.85	0.59	0.70	0.79	0.79	0.90
		PI	0.72	0.72	0.72	0.72	0.72	0.76	0.76	0.76	0.76	0.77	0.81	0.81	0.81	0.81	0.81	0.86	0.86	0.86	0.86	0.86
	86°F (30.0°C)	TC	9921	9935	9945	9946	9959	10519	10532	10542	10544	10557	11148	11162	11174	11177	11189	11819	11832	11845	11847	11862
		S/T	0.50	0.59	0.67	0.67	0.77	0.53	0.63	0.71	0.71	0.81	0.57	0.66	0.76	0.76	0.86	0.60	0.70	0.80	0.80	0.91
		PI	0.84	0.85	0.85	0.85	0.85	0.90	0.90	0.90	0.90	0.90	0.95	0.95	0.95	0.95	0.95	1.01	1.01	1.01	1.01	1.01
	95°F (35.0°C)	TC	10492	10506	10517	10517	10532	11124	11137	11148	11150	11163	11788	11804	11817	11819	11832	12499	12512	12526	12528	12543
		S/T	0.50	0.59	0.67	0.67	0.77	0.53	0.63	0.71	0.71	0.81	0.57	0.66	0.76	0.76	0.86	0.60	0.70	0.80	0.80	0.91
		PI	1.12	1.13	1.13	1.13	1.13	1.19	1.19	1.20	1.20	1.20	1.26	1.27	1.27	1.27	1.27	1.34	1.34	1.34	1.34	1.35
	104°F (40.0°C)	TC	9648	9661	9671	9672	9685	10229	10241	10251	10253	10266	10840	10854	10866	10868	10881	11493	11506	11518	11520	11535
		S/T	0.52	0.61	0.69	0.69	0.79	0.55	0.64	0.73	0.73	0.83	0.58	0.68	0.77	0.77	0.88	0.62	0.72	0.82	0.82	0.94
		PI	1.12	1.12	1.12	1.12	1.12	1.18	1.18	1.19	1.19	1.19	1.25	1.26	1.26	1.26	1.26	1.33	1.33	1.33	1.33	1.33
	110°F (43.0°C)	TC	9141	9154	9164	9164	9176	9692	9704	9713	9715	9727	10271	10285	10296	10298	10310	10890	10902	10914	10916	10929
		S/T	0.54	0.63	0.71	0.71	0.81	0.57	0.67	0.76	0.76	0.86	0.60	0.71	0.80	0.80	0.91	0.64	0.75	0.85	0.85	0.97
		PI	1.11	1.11	1.11	1.11	1.11	1.18	1.18	1.18	1.18	1.18	1.25	1.25	1.25	1.25	1.25	1.32	1.32	1.33	1.33	1.33
	115°F (46.0°C)	TC	8053	8064	8072	8073	8084	8538	8548	8557	8558	8568	9048	9060	9070	9072	9082	9593	9604	9614	9616	9628
		S/T	0.54	0.64	0.72	0.72	0.82	0.57	0.67	0.77	0.77	0.87	0.61	0.71	0.81	0.81	0.93	0.65	0.76	0.86	0.86	0.98
		PI	0.98	0.98	0.98	0.98	0.99	1.04	1.04	1.04	1.04	1.04	1.10	1.10	1.11	1.11	1.11	1.17	1.17	1.17	1.17	1.17
	122°F (50.0°C)	TC	6601	6610	6617	6617	6626	6999	7007	7014	7016	7024	7417	7427	7435	7436	7445	7864	7873	7881	7882	7892
		S/T	0.55	0.65	0.74	0.74	0.84	0.59	0.69	0.78	0.78	0.89	0.62	0.73	0.83	0.83	0.95	0.66	0.78	0.88	0.88	1.00
		PI	0.81	0.81	0.81	0.81	0.81	0.86	0.86	0.86	0.86	0.86	0.91	0.91	0.91	0.91	0.91	0.97	0.97	0.97	0.97	0.97

Manufacturer reserves the right to change, at any time, specifications and designs without notice and without obligations.

COOLING PERFORMANCE DATA (HEAT PUMP) (CONTINUED)

AIRFLOW (CFM)	OUTDOOR DB °F (°C)	ID WB °F (°C)	60.8°F(16.0°C)					64.4°F(18.0°C)					67°F(19.4°C)					71.6°F(22.0°C)				
		ID DB °F (°C)	73.4°F (23.0°C)	77.0°F (25.0°C)	80.0°F (26.7°C)	80.6°F (27.0°C)	84.2°F (29.0°C)	73.4°F (23.0°C)	77.0°F (25.0°C)	80.0°F (26.7°C)	80.6°F (27.0°C)	84.2°F (29.0°C)	73.4°F (23.0°C)	77.0°F (25.0°C)	80.0°F (26.7°C)	80.6°F (27.0°C)	84.2°F (29.0°C)	73.4°F (23.0°C)	77.0°F (25.0°C)	80.0°F (26.7°C)	80.6°F (27.0°C)	84.2°F (29.0°C)
294	5°F (-15.0°C)	TC	10991	11006	11018	11018	11033	11654	11668	11679	11681	11695	12350	12366	12380	12382	12396	13094	13108	13123	13125	13141
		S/T	0.47	0.55	0.63	0.63	0.72	0.50	0.59	0.67	0.67	0.76	0.53	0.62	0.71	0.71	0.81	0.56	0.66	0.75	0.75	0.85
		PI	0.57	0.57	0.57	0.57	0.57	0.60	0.60	0.60	0.60	0.60	0.64	0.64	0.64	0.64	0.64	0.67	0.67	0.68	0.68	0.68
	14°F (-10.0°C)	TC	11130	11145	11157	11158	11173	11801	11815	11827	11829	11843	12506	12523	12536	12539	12553	13260	13274	13289	13291	13307
		S/T	0.47	0.55	0.63	0.63	0.72	0.50	0.59	0.67	0.67	0.76	0.53	0.62	0.71	0.71	0.81	0.56	0.66	0.75	0.75	0.86
		PI	0.53	0.53	0.53	0.53	0.54	0.57	0.57	0.57	0.57	0.57	0.60	0.60	0.60	0.60	0.60	0.64	0.64	0.64	0.64	0.64
	17°F (-8.3°C)	TC	11177	11192	11204	11204	11220	11850	11864	11876	11878	11893	12558	12575	12589	12591	12605	13315	13330	13344	13346	13363
		S/T	0.47	0.56	0.63	0.63	0.72	0.50	0.59	0.67	0.67	0.76	0.53	0.63	0.71	0.71	0.81	0.57	0.66	0.75	0.75	0.86
		PI	0.52	0.52	0.52	0.52	0.52	0.55	0.55	0.56	0.56	0.56	0.59	0.59	0.59	0.59	0.59	0.62	0.62	0.62	0.62	0.63
	23°F (-5.0°C)	TC	10916	10930	10942	10943	10958	11574	11587	11599	11601	11615	12265	12281	12295	12297	12311	13004	13018	13032	13034	13051
		S/T	0.48	0.56	0.64	0.64	0.72	0.51	0.59	0.67	0.67	0.77	0.54	0.63	0.71	0.71	0.81	0.57	0.67	0.76	0.76	0.86
		PI	0.58	0.58	0.58	0.58	0.58	0.61	0.61	0.61	0.61	0.61	0.65	0.65	0.65	0.65	0.65	0.69	0.69	0.69	0.69	0.69
	35°F (1.7°C)	TC	10394	10408	10419	10419	10434	11020	11033	11044	11046	11059	11679	11694	11707	11709	11722	12382	12396	12409	12411	12427
		S/T	0.48	0.56	0.64	0.64	0.73	0.51	0.60	0.68	0.68	0.77	0.54	0.63	0.72	0.72	0.82	0.57	0.67	0.76	0.76	0.87
		PI	0.69	0.69	0.69	0.69	0.69	0.73	0.73	0.73	0.73	0.73	0.77	0.77	0.77	0.77	0.77	0.82	0.82	0.82	0.82	0.82
	41°F (5.0°C)	TC	10579	10593	10605	10605	10620	11217	11230	11241	11243	11257	11887	11902	11916	11918	11931	12603	12617	12631	12633	12648
		S/T	0.48	0.56	0.64	0.64	0.73	0.51	0.60	0.68	0.68	0.77	0.54	0.63	0.72	0.72	0.82	0.57	0.67	0.76	0.76	0.87
		PI	0.60	0.60	0.60	0.60	0.60	0.64	0.64	0.64	0.64	0.64	0.67	0.68	0.68	0.68	0.68	0.71	0.72	0.72	0.72	0.72
	47°F (8.3°C)	TC	10765	10779	10791	10791	10806	11413	11427	11438	11441	11454	12095	12111	12125	12127	12140	12824	12838	12852	12854	12870
		S/T	0.48	0.57	0.64	0.64	0.73	0.51	0.60	0.68	0.68	0.78	0.54	0.63	0.72	0.72	0.82	0.57	0.67	0.76	0.76	0.87
		PI	0.51	0.51	0.52	0.52	0.52	0.55	0.55	0.55	0.55	0.55	0.58	0.58	0.58	0.58	0.58	0.61	0.61	0.61	0.61	0.61
	50°F (10.0°C)	TC	10679	10694	10705	10706	10720	11323	11336	11347	11350	11363	11999	12015	12028	12031	12044	12722	12736	12750	12752	12768
		S/T	0.48	0.57	0.65	0.65	0.74	0.51	0.60	0.68	0.68	0.78	0.54	0.64	0.73	0.73	0.83	0.58	0.68	0.77	0.77	0.88
		PI	0.53	0.53	0.53	0.53	0.53	0.56	0.56	0.56	0.56	0.56	0.59	0.60	0.60	0.60	0.60	0.63	0.63	0.63	0.63	0.63
	59°F (15.0°C)	TC	10423	10437	10448	10449	10463	11051	11064	11075	11077	11090	11711	11726	11739	11742	11755	12417	12430	12444	12446	12461
		S/T	0.49	0.57	0.65	0.65	0.74	0.52	0.61	0.69	0.69	0.78	0.55	0.64	0.73	0.73	0.83	0.58	0.68	0.77	0.77	0.88
		PI	0.57	0.57	0.58	0.58	0.58	0.61	0.61	0.61	0.61	0.61	0.64	0.65	0.65	0.65	0.65	0.68	0.68	0.68	0.69	0.69
	68°F (20.0°C)	TC	10166	10180	10191	10191	10205	10779	10792	10802	10805	10817	11423	11438	11451	11453	11466	12111	12124	12138	12140	12155
		S/T	0.50	0.59	0.67	0.67	0.76	0.53	0.62	0.71	0.71	0.80	0.56	0.66	0.75	0.75	0.85	0.59	0.70	0.79	0.79	0.90
		PI	0.62	0.62	0.62	0.62	0.62	0.66	0.66	0.66	0.66	0.66	0.69	0.70	0.70	0.70	0.70	0.74	0.74	0.74	0.74	0.74
	77°F (25.0°C)	TC	9910	9923	9934	9934	9948	10507	10520	10530	10532	10545	11135	11149	11162	11164	11176	11806	11819	11832	11833	11848
		S/T	0.51	0.59	0.67	0.67	0.77	0.54	0.63	0.72	0.72	0.82	0.57	0.67	0.76	0.76	0.86	0.60	0.71	0.80	0.80	0.92
		PI	0.66	0.66	0.66	0.66	0.67	0.70	0.70	0.70	0.70	0.71	0.74	0.75	0.75	0.75	0.75	0.79	0.79	0.79	0.79	0.79
	82°F (27.8°C)	TC	9949	9963	9973	9974	9987	10549	10561	10572	10574	10586	11179	11194	11206	11208	11221	11853	11866	11878	11880	11895
		S/T	0.51	0.60	0.68	0.68	0.78	0.54	0.64	0.72	0.72	0.83	0.58	0.68	0.77	0.77	0.88	0.61	0.72	0.81	0.81	0.93
		PI	0.74	0.74	0.74	0.74	0.74	0.79	0.79	0.79	0.79	0.79	0.83	0.83	0.83	0.83	0.83	0.88	0.88	0.88	0.88	0.89
	86°F (30.0°C)	TC	10210	10224	10235	10235	10249	10825	10838	10849	10851	10864	11472	11487	11500	11502	11515	12163	12177	12190	12192	12207
		S/T	0.52	0.61	0.69	0.69	0.79	0.55	0.65	0.73	0.73	0.84	0.58	0.68	0.78	0.78	0.89	0.62	0.73	0.82	0.82	0.94
		PI	0.87	0.87	0.87	0.87	0.87	0.92	0.92	0.92	0.92	0.92	0.98	0.98	0.98	0.98	0.98	1.04	1.04	1.04	1.04	1.04

Manufacturer reserves the right to change, at any time, specifications and designs without notice and without obligations.

COOLING PERFORMANCE DATA (HEAT PUMP) (CONTINUED)

AIRFLOW (CFM)	OUTDOOR DB °F (°C)	ID WB °F (°C)	60.8°F(16.0°C)					64.4°F(18.0°C)					67°F(19.4°C)					71.6°F(22.0°C)				
		ID DB °F (°C)	73.4°F (23.0°C)	77.0°F (25.0°C)	80.0°F (26.7°C)	80.6°F (27.0°C)	84.2°F (29.0°C)	73.4°F (23.0°C)	77.0°F (25.0°C)	80.0°F (26.7°C)	80.6°F (27.0°C)	84.2°F (29.0°C)	73.4°F (23.0°C)	77.0°F (25.0°C)	80.0°F (26.7°C)	80.6°F (27.0°C)	84.2°F (29.0°C)	73.4°F (23.0°C)	77.0°F (25.0°C)	80.0°F (26.7°C)	80.6°F (27.0°C)	84.2°F (29.0°C)
294	95°F (35.0°C)	TC	10797	10812	10823	10824	10838	11448	11461	11473	11475	11489	12132	12147	12161	12163	12177	12863	12877	12891	12893	12909
		S/T	0.52	0.61	0.69	0.69	0.79	0.55	0.65	0.73	0.73	0.84	0.58	0.68	0.78	0.78	0.89	0.62	0.73	0.82	0.82	0.94
		PI	1.16	1.16	1.16	1.16	1.16	1.23	1.23	1.23	1.23	1.23	1.30	1.30	1.30	1.30	1.31	1.38	1.38	1.38	1.38	1.38
	104°F (40.0°C)	TC	9929	9942	9953	9953	9967	10527	10540	10550	10552	10565	11156	11171	11183	11185	11198	11828	11841	11854	11856	11871
		S/T	0.53	0.62	0.71	0.71	0.81	0.56	0.66	0.75	0.75	0.86	0.60	0.70	0.80	0.80	0.91	0.63	0.74	0.84	0.84	0.96
		PI	1.15	1.15	1.15	1.15	1.15	1.22	1.22	1.22	1.22	1.22	1.29	1.29	1.29	1.29	1.29	1.37	1.37	1.37	1.37	1.37
	110°F (43.0°C)	TC	9408	9420	9431	9431	9444	9975	9986	9996	9998	10010	10571	10584	10596	10598	10610	11208	11220	11232	11234	11248
		S/T	0.55	0.65	0.74	0.74	0.84	0.58	0.69	0.78	0.78	0.89	0.62	0.73	0.83	0.83	0.94	0.66	0.77	0.88	0.88	1.00
		PI	1.14	1.14	1.15	1.15	1.15	1.21	1.21	1.21	1.21	1.22	1.28	1.29	1.29	1.29	1.29	1.36	1.36	1.36	1.36	1.37
	115°F (46.0°C)	TC	8287	8298	8307	8308	8319	8787	8797	8806	8808	8818	9312	9324	9334	9336	9346	9873	9883	9894	9896	9908
		S/T	0.56	0.65	0.74	0.74	0.85	0.59	0.69	0.79	0.79	0.90	0.63	0.74	0.84	0.84	0.95	0.66	0.78	0.89	0.89	1.00
		PI	1.01	1.01	1.01	1.01	1.01	1.07	1.07	1.07	1.07	1.08	1.14	1.14	1.14	1.14	1.14	1.20	1.21	1.21	1.21	1.21
	122°F (50.0°C)	TC	6793	6803	6810	6810	6819	7203	7211	7218	7220	7228	7633	7643	7652	7653	7662	8093	8102	8111	8112	8122
		S/T	0.57	0.67	0.76	0.76	0.87	0.61	0.71	0.81	0.81	0.92	0.64	0.75	0.86	0.86	0.97	0.68	0.80	0.91	0.91	1.00
		PI	0.83	0.84	0.84	0.84	0.84	0.88	0.89	0.89	0.89	0.89	0.94	0.94	0.94	0.94	0.94	0.99	1.00	1.00	1.00	1.00
312	5°F (-15.0°C)	TC	11312	11327	11339	11339	11355	11993	12007	12019	12022	12036	12710	12726	12740	12743	12757	13476	13490	13505	13507	13524
		S/T	0.49	0.57	0.65	0.65	0.74	0.51	0.60	0.69	0.69	0.78	0.55	0.64	0.73	0.73	0.83	0.58	0.68	0.77	0.77	0.88
		PI	0.58	0.58	0.58	0.58	0.58	0.62	0.62	0.62	0.62	0.62	0.65	0.66	0.66	0.66	0.66	0.69	0.69	0.70	0.70	0.70
	14°F (-10.0°C)	TC	11455	11470	11482	11483	11498	12145	12159	12171	12174	12188	12871	12887	12902	12904	12918	13646	13661	13676	13678	13695
		S/T	0.49	0.57	0.65	0.65	0.74	0.52	0.61	0.69	0.69	0.78	0.55	0.64	0.73	0.73	0.83	0.58	0.68	0.77	0.77	0.88
		PI	0.55	0.55	0.55	0.55	0.55	0.58	0.58	0.58	0.58	0.58	0.62	0.62	0.62	0.62	0.62	0.65	0.65	0.66	0.66	0.66
	17°F (-8.3°C)	TC	11502	11518	11530	11531	11546	12196	12210	12222	12224	12239	12924	12941	12955	12958	12972	13703	13718	13733	13735	13752
		S/T	0.49	0.57	0.65	0.65	0.74	0.52	0.61	0.69	0.69	0.79	0.55	0.64	0.73	0.73	0.83	0.58	0.68	0.78	0.78	0.88
		PI	0.54	0.54	0.54	0.54	0.54	0.57	0.57	0.57	0.57	0.57	0.60	0.61	0.61	0.61	0.61	0.64	0.64	0.64	0.64	0.64
	23°F (-5.0°C)	TC	11234	11249	11261	11261	11277	11911	11925	11937	11939	11953	12622	12639	12653	12655	12669	13383	13397	13412	13414	13431
		S/T	0.49	0.58	0.65	0.65	0.75	0.52	0.61	0.69	0.69	0.79	0.55	0.65	0.74	0.74	0.84	0.58	0.69	0.78	0.78	0.89
		PI	0.59	0.59	0.60	0.60	0.60	0.63	0.63	0.63	0.63	0.63	0.67	0.67	0.67	0.67	0.67	0.71	0.71	0.71	0.71	0.71
	35°F (1.7°C)	TC	10697	10711	10722	10723	10737	11341	11355	11366	11368	11382	12019	12034	12048	12050	12063	12743	12757	12771	12773	12789
		S/T	0.49	0.58	0.66	0.66	0.75	0.52	0.61	0.70	0.70	0.79	0.55	0.65	0.74	0.74	0.84	0.59	0.69	0.78	0.78	0.89
		PI	0.71	0.71	0.71	0.71	0.71	0.75	0.75	0.75	0.75	0.75	0.79	0.79	0.80	0.80	0.80	0.84	0.84	0.84	0.84	0.84
	41°F (5.0°C)	TC	10887	10902	10914	10914	10929	11544	11557	11569	11571	11585	12233	12249	12263	12265	12279	12970	12984	12998	13001	13017
		S/T	0.49	0.58	0.66	0.66	0.75	0.52	0.61	0.70	0.70	0.80	0.56	0.65	0.74	0.74	0.84	0.59	0.69	0.78	0.78	0.89
		PI	0.62	0.62	0.62	0.62	0.62	0.65	0.66	0.66	0.66	0.66	0.69	0.69	0.70	0.70	0.70	0.74	0.74	0.74	0.74	0.74
	47°F (8.3°C)	TC	11078	11093	11105	11106	11121	11746	11760	11771	11774	11788	12448	12464	12478	12480	12494	13198	13212	13226	13228	13245
		S/T	0.50	0.58	0.66	0.66	0.75	0.53	0.62	0.70	0.70	0.80	0.56	0.65	0.74	0.74	0.85	0.59	0.69	0.79	0.79	0.90
		PI	0.53	0.53	0.53	0.53	0.53	0.56	0.56	0.56	0.56	0.56	0.59	0.60	0.60	0.60	0.60	0.63	0.63	0.63	0.63	0.63
	50°F (10.0°C)	TC	10990	11005	11017	11017	11032	11653	11666	11678	11680	11694	12349	12365	12379	12381	12395	13093	13107	13121	13123	13140
		S/T	0.50	0.58	0.66	0.66	0.76	0.53	0.62	0.70	0.70	0.80	0.56	0.66	0.75	0.75	0.85	0.59	0.70	0.79	0.79	0.90
		PI	0.54	0.55	0.55	0.55	0.55	0.58	0.58	0.58	0.58	0.58	0.61	0.61	0.61	0.61	0.61	0.65	0.65	0.65	0.65	0.65

Manufacturer reserves the right to change, at any time, specifications and designs without notice and without obligations.

COOLING PERFORMANCE DATA (HEAT PUMP) (CONTINUED)

AIRFLOW (CFM)	OUTDOOR DB °F (°C)	ID WB °F (°C)	60.8°F(16.0°C)					64.4°F(18.0°C)					67°F(19.4°C)					71.6°F(22.0°C)				
		ID DB °F (°C)	73.4°F (23.0°C)	77.0°F (25.0°C)	80.0°F (26.7°C)	80.6°F (27.0°C)	84.2°F (29.0°C)	73.4°F (23.0°C)	77.0°F (25.0°C)	80.0°F (26.7°C)	80.6°F (27.0°C)	84.2°F (29.0°C)	73.4°F (23.0°C)	77.0°F (25.0°C)	80.0°F (26.7°C)	80.6°F (27.0°C)	84.2°F (29.0°C)	73.4°F (23.0°C)	77.0°F (25.0°C)	80.0°F (26.7°C)	80.6°F (27.0°C)	84.2°F (29.0°C)
312	59°F (15.0°C)	TC	10726	10741	10752	10753	10767	11373	11386	11398	11400	11413	12052	12068	12081	12084	12097	12778	12792	12806	12808	12824
		S/T	0.50	0.59	0.67	0.67	0.76	0.53	0.62	0.71	0.71	0.81	0.56	0.66	0.75	0.75	0.86	0.60	0.70	0.80	0.80	0.91
		PI	0.59	0.59	0.59	0.59	0.59	0.63	0.63	0.63	0.63	0.63	0.66	0.66	0.66	0.67	0.67	0.70	0.70	0.70	0.70	0.71
	68°F (20.0°C)	TC	10462	10477	10488	10488	10502	11093	11106	11117	11119	11133	11756	11771	11784	11786	11799	12464	12478	12491	12493	12509
		S/T	0.51	0.60	0.69	0.69	0.78	0.54	0.64	0.73	0.73	0.83	0.58	0.68	0.77	0.77	0.88	0.61	0.72	0.82	0.82	0.93
		PI	0.64	0.64	0.64	0.64	0.64	0.67	0.68	0.68	0.68	0.68	0.71	0.72	0.72	0.72	0.72	0.76	0.76	0.76	0.76	0.76
	77°F (25.0°C)	TC	10199	10212	10223	10224	10238	10813	10826	10837	10839	10852	11459	11474	11487	11489	11502	12150	12163	12176	12178	12193
		S/T	0.52	0.61	0.69	0.69	0.79	0.55	0.65	0.74	0.74	0.84	0.59	0.69	0.78	0.78	0.89	0.62	0.73	0.83	0.83	0.94
		PI	0.68	0.68	0.68	0.68	0.68	0.72	0.72	0.72	0.73	0.73	0.77	0.77	0.77	0.77	0.77	0.81	0.81	0.81	0.81	0.82
	82°F (27.8°C)	TC	10239	10253	10264	10264	10278	10856	10869	10880	10882	10895	11505	11520	11532	11535	11548	12198	12211	12224	12226	12242
		S/T	0.53	0.62	0.70	0.70	0.80	0.56	0.66	0.75	0.75	0.85	0.59	0.70	0.79	0.79	0.90	0.63	0.74	0.84	0.84	0.95
		PI	0.76	0.76	0.76	0.76	0.76	0.81	0.81	0.81	0.81	0.81	0.86	0.86	0.86	0.86	0.86	0.91	0.91	0.91	0.91	0.91
	86°F (30.0°C)	TC	10508	10522	10533	10533	10548	11141	11154	11165	11167	11180	11806	11822	11835	11837	11850	12518	12531	12545	12547	12563
		S/T	0.53	0.63	0.71	0.71	0.81	0.57	0.66	0.75	0.75	0.86	0.60	0.70	0.80	0.80	0.91	0.64	0.75	0.85	0.85	0.97
		PI	0.89	0.90	0.90	0.90	0.90	0.95	0.95	0.95	0.95	0.95	1.00	1.01	1.01	1.01	1.01	1.07	1.07	1.07	1.07	1.07
	95°F (35.0°C)	TC	11112	11127	11138	11139	11154	11781	11795	11807	11809	11823	12485	12501	12515	12518	12532	13237	13252	13266	13268	13285
		S/T	0.53	0.63	0.71	0.71	0.81	0.57	0.66	0.75	0.75	0.86	0.60	0.70	0.80	0.80	0.91	0.64	0.75	0.85	0.85	0.97
		PI	1.19	1.19	1.19	1.19	1.20	1.26	1.26	1.27	1.27	1.27	1.34	1.34	1.34	1.34	1.34	1.42	1.42	1.42	1.42	1.42
	104°F (40.0°C)	TC	10218	10232	10243	10243	10257	10834	10847	10857	10859	10872	11481	11496	11509	11511	11524	12173	12186	12199	12201	12216
		S/T	0.55	0.64	0.73	0.73	0.83	0.58	0.68	0.77	0.77	0.88	0.62	0.72	0.82	0.82	0.93	0.65	0.76	0.87	0.87	0.99
		PI	1.18	1.18	1.18	1.18	1.19	1.25	1.25	1.26	1.26	1.26	1.33	1.33	1.33	1.33	1.33	1.41	1.41	1.41	1.41	1.41
	110°F (43.0°C)	TC	9682	9695	9705	9706	9719	10265	10277	10288	10290	10302	10878	10893	10905	10907	10919	11534	11546	11559	11561	11575
		S/T	0.57	0.67	0.76	0.76	0.86	0.60	0.71	0.80	0.80	0.91	0.64	0.75	0.85	0.85	0.97	0.68	0.79	0.90	0.90	1.00
		PI	1.18	1.18	1.18	1.18	1.18	1.25	1.25	1.25	1.25	1.25	1.32	1.32	1.32	1.32	1.33	1.40	1.40	1.40	1.40	1.41
	115°F (46.0°C)	TC	8529	8540	8549	8550	8561	9043	9053	9062	9064	9075	9583	9595	9606	9608	9619	10160	10171	10182	10184	10197
		S/T	0.57	0.67	0.77	0.77	0.87	0.61	0.71	0.81	0.81	0.92	0.65	0.76	0.86	0.86	0.98	0.68	0.80	0.91	0.91	1.00
		PI	1.04	1.04	1.04	1.04	1.04	1.10	1.10	1.10	1.11	1.11	1.17	1.17	1.17	1.17	1.17	1.24	1.24	1.24	1.24	1.24
	122°F (50.0°C)	TC	6991	7001	7008	7009	7018	7413	7421	7429	7430	7439	7855	7866	7874	7876	7885	8329	8338	8347	8348	8359
		S/T	0.59	0.69	0.78	0.78	0.89	0.62	0.73	0.83	0.83	0.95	0.66	0.77	0.88	0.88	1.00	0.70	0.82	0.93	0.93	1.00
		PI	0.86	0.86	0.86	0.86	0.86	0.91	0.91	0.91	0.91	0.91	0.97	0.97	0.97	0.97	0.97	1.02	1.02	1.03	1.03	1.03

Manufacturer reserves the right to change, at any time, specifications and designs without notice and without obligations.

COOLING PERFORMANCE DATA (HEAT PUMP) (CONTINUED)

AIRFLOW (CFM)	OUTDOOR DB °F (°C)	ID WB °F (°C)	60.8°F(16.0°C)					64.4°F(18.0°C)					67°F(19.4°C)					71.6°F(22.0°C)				
		ID DB °F (°C)	73.4°F (23.0°C)	77.0°F (25.0°C)	80.0°F (26.7°C)	80.6°F (27.0°C)	84.2°F (29.0°C)	73.4°F (23.0°C)	77.0°F (25.0°C)	80.0°F (26.7°C)	80.6°F (27.0°C)	84.2°F (29.0°C)	73.4°F (23.0°C)	77.0°F (25.0°C)	80.0°F (26.7°C)	80.6°F (27.0°C)	84.2°F (29.0°C)	73.4°F (23.0°C)	77.0°F (25.0°C)	80.0°F (26.7°C)	80.6°F (27.0°C)	84.2°F (29.0°C)
12k																						
176	5°F (-15.0°C)	TC	10378	10392	10403	10404	10418	11003	11016	11027	11030	11043	11661	11676	11689	11691	11704	12363	12377	12390	12392	12408
		S/T	0.45	0.52	0.59	0.59	0.68	0.47	0.55	0.63	0.63	0.72	0.50	0.59	0.67	0.67	0.76	0.53	0.62	0.71	0.71	0.81
		PI	0.53	0.54	0.54	0.54	0.54	0.57	0.57	0.57	0.57	0.57	0.60	0.60	0.60	0.60	0.60	0.64	0.64	0.64	0.64	0.64
	14°F (-10.0°C)	TC	10509	10523	10535	10535	10549	11143	11156	11167	11169	11182	11808	11824	11837	11839	11852	12520	12533	12547	12549	12565
		S/T	0.45	0.52	0.60	0.60	0.68	0.47	0.56	0.63	0.63	0.72	0.50	0.59	0.67	0.67	0.76	0.53	0.62	0.71	0.71	0.81
		PI	0.50	0.50	0.51	0.51	0.51	0.53	0.53	0.54	0.54	0.54	0.57	0.57	0.57	0.57	0.57	0.60	0.60	0.60	0.60	0.60
	17°F (-8.3°C)	TC	10553	10567	10579	10579	10593	11189	11202	11213	11216	11229	11858	11873	11886	11888	11902	12572	12586	12599	12601	12617
		S/T	0.45	0.53	0.60	0.60	0.68	0.47	0.56	0.63	0.63	0.72	0.50	0.59	0.67	0.67	0.77	0.53	0.63	0.71	0.71	0.81
		PI	0.49	0.49	0.49	0.49	0.50	0.52	0.52	0.52	0.52	0.53	0.55	0.56	0.56	0.56	0.56	0.59	0.59	0.59	0.59	0.59
	23°F (-5.0°C)	TC	10307	10321	10332	10332	10346	10928	10941	10952	10954	10967	11581	11596	11609	11611	11624	12278	12292	12305	12307	12322
		S/T	0.45	0.53	0.60	0.60	0.68	0.48	0.56	0.64	0.64	0.73	0.51	0.59	0.67	0.67	0.77	0.54	0.63	0.71	0.71	0.82
		PI	0.54	0.55	0.55	0.55	0.55	0.58	0.58	0.58	0.58	0.58	0.61	0.61	0.61	0.61	0.61	0.65	0.65	0.65	0.65	0.65
	35°F (1.7°C)	TC	9814	9827	9838	9838	9851	10405	10418	10428	10430	10442	11027	11041	11054	11056	11068	11691	11704	11717	11719	11733
		S/T	0.45	0.53	0.60	0.60	0.69	0.48	0.56	0.64	0.64	0.73	0.51	0.60	0.68	0.68	0.77	0.54	0.63	0.72	0.72	0.82
		PI	0.65	0.65	0.65	0.65	0.65	0.69	0.69	0.69	0.69	0.69	0.73	0.73	0.73	0.73	0.73	0.77	0.77	0.77	0.77	0.77
	41°F (5.0°C)	TC	9989	10002	10013	10014	10027	10591	10603	10614	10616	10629	11224	11238	11251	11253	11265	11900	11913	11926	11928	11942
		S/T	0.45	0.53	0.60	0.60	0.69	0.48	0.56	0.64	0.64	0.73	0.51	0.60	0.68	0.68	0.77	0.54	0.63	0.72	0.72	0.82
		PI	0.57	0.57	0.57	0.57	0.57	0.60	0.60	0.60	0.60	0.60	0.64	0.64	0.64	0.64	0.64	0.67	0.68	0.68	0.68	0.68
	47°F (8.3°C)	TC	10164	10178	10189	10189	10203	10777	10789	10800	10802	10815	11420	11435	11448	11450	11463	12108	12122	12135	12137	12152
		S/T	0.45	0.53	0.61	0.61	0.69	0.48	0.57	0.64	0.64	0.73	0.51	0.60	0.68	0.68	0.78	0.54	0.64	0.72	0.72	0.82
		PI	0.49	0.49	0.49	0.49	0.49	0.51	0.52	0.52	0.52	0.52	0.55	0.55	0.55	0.55	0.55	0.58	0.58	0.58	0.58	0.58
	50°F (10.0°C)	TC	10083	10097	10108	10108	10122	10691	10704	10714	10716	10729	11330	11344	11357	11359	11372	12012	12025	12038	12040	12055
		S/T	0.46	0.54	0.61	0.61	0.69	0.48	0.57	0.65	0.65	0.74	0.51	0.60	0.68	0.68	0.78	0.54	0.64	0.73	0.73	0.83
		PI	0.50	0.50	0.50	0.50	0.50	0.53	0.53	0.53	0.53	0.53	0.56	0.56	0.56	0.56	0.56	0.60	0.60	0.60	0.60	0.60
	59°F (15.0°C)	TC	9841	9854	9865	9865	9879	10434	10447	10457	10459	10471	11058	11072	11084	11086	11099	11724	11737	11749	11751	11766
		S/T	0.46	0.54	0.61	0.61	0.70	0.49	0.57	0.65	0.65	0.74	0.52	0.61	0.69	0.69	0.78	0.55	0.64	0.73	0.73	0.83
		PI	0.54	0.54	0.54	0.54	0.54	0.57	0.57	0.58	0.58	0.58	0.61	0.61	0.61	0.61	0.61	0.65	0.65	0.65	0.65	0.65
	68°F (20.0°C)	TC	9599	9612	9622	9623	9636	10178	10190	10200	10202	10214	10786	10800	10812	10814	10826	11435	11448	11460	11462	11476
		S/T	0.47	0.55	0.63	0.63	0.72	0.50	0.59	0.67	0.67	0.76	0.53	0.62	0.71	0.71	0.81	0.56	0.66	0.75	0.75	0.85
		PI	0.58	0.58	0.59	0.59	0.59	0.62	0.62	0.62	0.62	0.62	0.66	0.66	0.66	0.66	0.66	0.70	0.70	0.70	0.70	0.70
	77°F (25.0°C)	TC	9357	9370	9380	9380	9393	9921	9933	9942	9944	9956	10514	10527	10539	10541	10553	11147	11159	11171	11173	11187
		S/T	0.48	0.56	0.64	0.64	0.73	0.51	0.59	0.68	0.68	0.77	0.54	0.63	0.72	0.72	0.82	0.57	0.67	0.76	0.76	0.86
		PI	0.63	0.63	0.63	0.63	0.63	0.66	0.66	0.67	0.67	0.67	0.70	0.70	0.71	0.71	0.71	0.75	0.75	0.75	0.75	0.75
	82°F (27.8°C)	TC	9394	9407	9417	9417	9430	9960	9972	9982	9984	9996	10555	10569	10581	10583	10595	11191	11203	11216	11217	11231
		S/T	0.48	0.57	0.65	0.65	0.74	0.51	0.60	0.68	0.68	0.78	0.54	0.64	0.72	0.72	0.83	0.58	0.68	0.77	0.77	0.88
		PI	0.70	0.70	0.70	0.70	0.70	0.74	0.74	0.74	0.74	0.74	0.79	0.79	0.79	0.79	0.79	0.83	0.83	0.83	0.83	0.84
	86°F (30.0°C)	TC	9640	9653	9664	9664	9677	10221	10233	10244	10246	10258	10832	10846	10858	10860	10872	11485	11497	11510	11511	11526
		S/T	0.49	0.57	0.65	0.65	0.74	0.52	0.61	0.69	0.69	0.79	0.55	0.65	0.73	0.73	0.84	0.58	0.68	0.78	0.78	0.89
		PI	0.82	0.82	0.82	0.82	0.82	0.87	0.87	0.87	0.87	0.87	0.92	0.92	0.92	0.92	0.93	0.98	0.98	0.98	0.98	0.98

Manufacturer reserves the right to change, at any time, specifications and designs without notice and without obligations.

COOLING PERFORMANCE DATA (HEAT PUMP) (CONTINUED)

AIRFLOW (CFM)	OUTDOOR DB °F (°C)	ID WB °F (°C)	60.8°F(16.0°C)					64.4°F(18.0°C)					67°F(19.4°C)					71.6°F(22.0°C)				
		ID DB °F (°C)	73.4°F (23.0°C)	77.0°F (25.0°C)	80.0°F (26.7°C)	80.6°F (27.0°C)	84.2°F (29.0°C)	73.4°F (23.0°C)	77.0°F (25.0°C)	80.0°F (26.7°C)	80.6°F (27.0°C)	84.2°F (29.0°C)	73.4°F (23.0°C)	77.0°F (25.0°C)	80.0°F (26.7°C)	80.6°F (27.0°C)	84.2°F (29.0°C)	73.4°F (23.0°C)	77.0°F (25.0°C)	80.0°F (26.7°C)	80.6°F (27.0°C)	84.2°F (29.0°C)
176	95°F (35.0°C)	TC	10195	10208	10219	10220	10234	10809	10822	10832	10835	10847	11455	11470	11482	11485	11497	12145	12158	12171	12173	12188
		S/T	0.49	0.57	0.65	0.65	0.74	0.52	0.61	0.69	0.69	0.79	0.55	0.65	0.73	0.73	0.84	0.58	0.68	0.78	0.78	0.89
		PI	1.09	1.09	1.10	1.10	1.10	1.16	1.16	1.16	1.16	1.16	1.23	1.23	1.23	1.23	1.23	1.30	1.30	1.31	1.31	1.31
	104°F (40.0°C)	TC	9375	9387	9397	9398	9410	9940	9951	9961	9963	9975	10533	10547	10559	10561	10573	11168	11180	11192	11194	11208
		S/T	0.50	0.59	0.67	0.67	0.76	0.53	0.62	0.71	0.71	0.81	0.56	0.66	0.75	0.75	0.86	0.60	0.70	0.80	0.80	0.91
		PI	1.08	1.09	1.09	1.09	1.09	1.15	1.15	1.15	1.15	1.15	1.22	1.22	1.22	1.22	1.22	1.29	1.29	1.29	1.29	1.30
	110°F (43.0°C)	TC	8883	8895	8904	8905	8917	9418	9429	9439	9440	9452	9981	9994	10005	10007	10018	10582	10594	10605	10607	10620
		S/T	0.52	0.61	0.69	0.69	0.79	0.55	0.65	0.74	0.74	0.84	0.58	0.69	0.78	0.78	0.89	0.62	0.73	0.83	0.83	0.94
		PI	1.08	1.08	1.08	1.08	1.08	1.14	1.14	1.15	1.15	1.15	1.21	1.21	1.21	1.21	1.22	1.28	1.29	1.29	1.29	1.29
	115°F (46.0°C)	TC	7825	7835	7844	7844	7855	8296	8306	8314	8316	8326	8792	8803	8813	8815	8825	9322	9332	9342	9344	9355
		S/T	0.53	0.62	0.70	0.70	0.80	0.56	0.66	0.74	0.74	0.85	0.59	0.69	0.79	0.79	0.90	0.63	0.74	0.84	0.84	0.95
		PI	0.95	0.96	0.96	0.96	0.96	1.01	1.01	1.01	1.01	1.02	1.07	1.07	1.07	1.07	1.08	1.14	1.14	1.14	1.14	1.14
	122°F (50.0°C)	TC	6414	6423	6430	6430	6439	6801	6809	6816	6817	6825	7207	7217	7225	7226	7234	7641	7650	7658	7659	7669
		S/T	0.54	0.63	0.72	0.72	0.82	0.57	0.67	0.76	0.76	0.87	0.61	0.71	0.81	0.81	0.92	0.64	0.75	0.86	0.86	0.98
		PI	0.79	0.79	0.79	0.79	0.79	0.84	0.84	0.84	0.84	0.84	0.89	0.89	0.89	0.89	0.89	0.94	0.94	0.94	0.94	0.94
241	5°F (-15.0°C)	TC	10680	10695	10706	10707	10721	11324	11337	11349	11351	11364	12000	12016	12029	12032	12045	12724	12737	12751	12753	12769
		S/T	0.46	0.54	0.61	0.61	0.70	0.49	0.57	0.65	0.65	0.74	0.52	0.60	0.69	0.69	0.78	0.55	0.64	0.73	0.73	0.83
		PI	0.55	0.55	0.55	0.55	0.55	0.58	0.58	0.58	0.58	0.59	0.62	0.62	0.62	0.62	0.62	0.66	0.66	0.66	0.66	0.66
	14°F (-10.0°C)	TC	10815	10830	10842	10842	10857	11467	11481	11492	11494	11508	12152	12168	12182	12184	12198	12885	12899	12913	12915	12931
		S/T	0.46	0.54	0.61	0.61	0.70	0.49	0.57	0.65	0.65	0.74	0.52	0.61	0.69	0.69	0.78	0.55	0.64	0.73	0.73	0.83
		PI	0.52	0.52	0.52	0.52	0.52	0.55	0.55	0.55	0.55	0.55	0.58	0.58	0.58	0.58	0.58	0.62	0.62	0.62	0.62	0.62
	17°F (-8.3°C)	TC	10860	10875	10887	10887	10902	11515	11529	11540	11542	11556	12203	12219	12232	12235	12248	12938	12952	12966	12968	12985
		S/T	0.46	0.54	0.61	0.61	0.70	0.49	0.57	0.65	0.65	0.74	0.52	0.61	0.69	0.69	0.79	0.55	0.64	0.73	0.73	0.83
		PI	0.51	0.51	0.51	0.51	0.51	0.54	0.54	0.54	0.54	0.54	0.57	0.57	0.57	0.57	0.57	0.61	0.61	0.61	0.61	0.61
	23°F (-5.0°C)	TC	10607	10621	10633	10633	10647	11246	11259	11271	11273	11286	11918	11933	11947	11949	11962	12636	12650	12664	12666	12681
		S/T	0.46	0.54	0.62	0.62	0.70	0.49	0.58	0.65	0.65	0.75	0.52	0.61	0.69	0.69	0.79	0.55	0.65	0.74	0.74	0.84
		PI	0.56	0.56	0.56	0.56	0.56	0.59	0.60	0.60	0.60	0.60	0.63	0.63	0.63	0.63	0.63	0.67	0.67	0.67	0.67	0.67
	35°F (1.7°C)	TC	10100	10113	10124	10125	10138	10708	10721	10732	10734	10746	11348	11363	11375	11378	11390	12032	12045	12058	12060	12075
		S/T	0.47	0.55	0.62	0.62	0.71	0.49	0.58	0.66	0.66	0.75	0.52	0.61	0.70	0.70	0.80	0.55	0.65	0.74	0.74	0.84
		PI	0.67	0.67	0.67	0.67	0.67	0.71	0.71	0.71	0.71	0.71	0.75	0.75	0.75	0.75	0.75	0.79	0.79	0.80	0.80	0.80
	41°F (5.0°C)	TC	10280	10294	10305	10305	10319	10899	10912	10923	10925	10938	11551	11566	11578	11581	11594	12246	12260	12273	12275	12290
		S/T	0.47	0.55	0.62	0.62	0.71	0.49	0.58	0.66	0.66	0.75	0.52	0.62	0.70	0.70	0.80	0.56	0.65	0.74	0.74	0.84
		PI	0.58	0.58	0.58	0.58	0.59	0.62	0.62	0.62	0.62	0.62	0.66	0.66	0.66	0.66	0.66	0.69	0.70	0.70	0.70	0.70
	47°F (8.3°C)	TC	10460	10474	10485	10486	10500	11090	11104	11115	11117	11130	11753	11768	11781	11784	11797	12461	12475	12488	12490	12506
		S/T	0.47	0.55	0.62	0.62	0.71	0.50	0.58	0.66	0.66	0.75	0.53	0.62	0.70	0.70	0.80	0.56	0.65	0.74	0.74	0.85
		PI	0.50	0.50	0.50	0.50	0.50	0.53	0.53	0.53	0.53	0.53	0.56	0.56	0.56	0.56	0.56	0.60	0.60	0.60	0.60	0.60
	50°F (10.0°C)	TC	10377	10391	10402	10403	10417	11002	11015	11026	11028	11042	11660	11675	11688	11690	11703	12362	12376	12389	12391	12406
		S/T	0.47	0.55	0.63	0.63	0.71	0.50	0.58	0.66	0.66	0.76	0.53	0.62	0.70	0.70	0.80	0.56	0.66	0.75	0.75	0.85
		PI	0.51	0.51	0.52	0.52	0.52	0.55	0.55	0.55	0.55	0.55	0.58	0.58	0.58	0.58	0.58	0.61	0.61	0.61	0.61	0.61

Manufacturer reserves the right to change, at any time, specifications and designs without notice and without obligations.

COOLING PERFORMANCE DATA (HEAT PUMP) (CONTINUED)

AIRFLOW (CFM)	OUTDOOR DB °F (°C)	ID WB °F (°C)	60.8°F(16.0°C)					64.4°F(18.0°C)					67°F(19.4°C)					71.6°F(22.0°C)				
		ID DB °F (°C)	73.4°F (23.0°C)	77.0°F (25.0°C)	80.0°F (26.7°C)	80.6°F (27.0°C)	84.2°F (29.0°C)	73.4°F (23.0°C)	77.0°F (25.0°C)	80.0°F (26.7°C)	80.6°F (27.0°C)	84.2°F (29.0°C)	73.4°F (23.0°C)	77.0°F (25.0°C)	80.0°F (26.7°C)	80.6°F (27.0°C)	84.2°F (29.0°C)	73.4°F (23.0°C)	77.0°F (25.0°C)	80.0°F (26.7°C)	80.6°F (27.0°C)	84.2°F (29.0°C)
241	59°F (15.0°C)	TC	10128	10141	10152	10153	10167	10738	10751	10762	10764	10776	11380	11394	11407	11409	11422	12065	12078	12092	12094	12109
		S/T	0.47	0.55	0.63	0.63	0.72	0.50	0.59	0.67	0.67	0.76	0.53	0.62	0.71	0.71	0.81	0.56	0.66	0.75	0.75	0.86
		PI	0.56	0.56	0.56	0.56	0.56	0.59	0.59	0.59	0.59	0.59	0.63	0.63	0.63	0.63	0.63	0.66	0.66	0.67	0.67	0.67
	68°F (20.0°C)	TC	9879	9892	9903	9903	9916	10474	10486	10497	10499	10511	11100	11114	11127	11129	11141	11769	11781	11794	11796	11811
		S/T	0.49	0.57	0.65	0.65	0.74	0.51	0.60	0.69	0.69	0.78	0.55	0.64	0.73	0.73	0.83	0.58	0.68	0.77	0.77	0.88
		PI	0.60	0.60	0.60	0.60	0.60	0.64	0.64	0.64	0.64	0.64	0.68	0.68	0.68	0.68	0.68	0.72	0.72	0.72	0.72	0.72
	77°F (25.0°C)	TC	9629	9642	9653	9653	9666	10210	10222	10232	10234	10246	10820	10834	10846	10848	10860	11472	11484	11497	11498	11513
		S/T	0.49	0.58	0.66	0.66	0.75	0.52	0.61	0.69	0.69	0.79	0.55	0.65	0.74	0.74	0.84	0.59	0.69	0.78	0.78	0.89
		PI	0.64	0.65	0.65	0.65	0.65	0.68	0.68	0.68	0.68	0.69	0.72	0.72	0.73	0.73	0.73	0.77	0.77	0.77	0.77	0.77
	82°F (27.8°C)	TC	9668	9681	9691	9692	9705	10250	10262	10273	10275	10287	10863	10877	10889	10891	10903	11517	11530	11542	11544	11558
		S/T	0.50	0.58	0.66	0.66	0.76	0.53	0.62	0.70	0.70	0.80	0.56	0.66	0.75	0.75	0.85	0.59	0.70	0.79	0.79	0.90
		PI	0.72	0.72	0.72	0.72	0.72	0.76	0.76	0.76	0.76	0.77	0.81	0.81	0.81	0.81	0.81	0.86	0.86	0.86	0.86	0.86
	86°F (30.0°C)	TC	9921	9935	9945	9946	9959	10519	10532	10542	10544	10557	11148	11162	11174	11177	11189	11819	11832	11845	11847	11862
		S/T	0.50	0.59	0.67	0.67	0.77	0.53	0.63	0.71	0.71	0.81	0.57	0.66	0.76	0.76	0.86	0.60	0.70	0.80	0.80	0.91
		PI	0.84	0.85	0.85	0.85	0.85	0.90	0.90	0.90	0.90	0.90	0.95	0.95	0.95	0.95	0.95	1.01	1.01	1.01	1.01	1.01
	95°F (35.0°C)	TC	10492	10506	10517	10517	10532	11124	11137	11148	11150	11163	11788	11804	11817	11819	11832	12499	12512	12526	12528	12543
		S/T	0.50	0.59	0.67	0.67	0.77	0.53	0.63	0.71	0.71	0.81	0.57	0.66	0.76	0.76	0.86	0.60	0.70	0.80	0.80	0.91
		PI	1.12	1.13	1.13	1.13	1.13	1.19	1.19	1.20	1.20	1.20	1.26	1.27	1.27	1.27	1.27	1.34	1.34	1.34	1.34	1.35
	104°F (40.0°C)	TC	9648	9661	9671	9672	9685	10229	10241	10251	10253	10266	10840	10854	10866	10868	10881	11493	11506	11518	11520	11535
		S/T	0.52	0.61	0.69	0.69	0.79	0.55	0.64	0.73	0.73	0.83	0.58	0.68	0.77	0.77	0.88	0.62	0.72	0.82	0.82	0.94
		PI	1.12	1.12	1.12	1.12	1.12	1.18	1.18	1.19	1.19	1.19	1.25	1.26	1.26	1.26	1.26	1.33	1.33	1.33	1.33	1.33
	110°F (43.0°C)	TC	9141	9154	9164	9164	9176	9692	9704	9713	9715	9727	10271	10285	10296	10298	10310	10890	10902	10914	10916	10929
		S/T	0.54	0.63	0.71	0.71	0.81	0.57	0.67	0.76	0.76	0.86	0.60	0.71	0.80	0.80	0.91	0.64	0.75	0.85	0.85	0.97
		PI	1.11	1.11	1.11	1.11	1.11	1.18	1.18	1.18	1.18	1.18	1.25	1.25	1.25	1.25	1.25	1.32	1.32	1.33	1.33	1.33
	115°F (46.0°C)	TC	8053	8064	8072	8073	8084	8538	8548	8557	8558	8568	9048	9060	9070	9072	9082	9593	9604	9614	9616	9628
		S/T	0.54	0.64	0.72	0.72	0.82	0.57	0.67	0.77	0.77	0.87	0.61	0.71	0.81	0.81	0.93	0.65	0.76	0.86	0.86	0.98
		PI	0.98	0.98	0.98	0.98	0.99	1.04	1.04	1.04	1.04	1.04	1.10	1.10	1.11	1.11	1.11	1.17	1.17	1.17	1.17	1.17
	122°F (50.0°C)	TC	6601	6610	6617	6617	6626	6999	7007	7014	7016	7024	7417	7427	7435	7436	7445	7864	7873	7881	7882	7892
		S/T	0.55	0.65	0.74	0.74	0.84	0.59	0.69	0.78	0.78	0.89	0.62	0.73	0.83	0.83	0.95	0.66	0.78	0.88	0.88	1.00
		PI	0.81	0.81	0.81	0.81	0.81	0.86	0.86	0.86	0.86	0.86	0.91	0.91	0.91	0.91	0.91	0.97	0.97	0.97	0.97	0.97
294	5°F (-15.0°C)	TC	10991	11006	11018	11018	11033	11654	11668	11679	11681	11695	12350	12366	12380	12382	12396	13094	13108	13123	13125	13141
		S/T	0.47	0.55	0.63	0.63	0.72	0.50	0.59	0.67	0.67	0.76	0.53	0.62	0.71	0.71	0.81	0.56	0.66	0.75	0.75	0.85
		PI	0.57	0.57	0.57	0.57	0.57	0.60	0.60	0.60	0.60	0.60	0.64	0.64	0.64	0.64	0.64	0.67	0.67	0.68	0.68	0.68
	14°F (-10.0°C)	TC	11130	11145	11157	11158	11173	11801	11815	11827	11829	11843	12506	12523	12536	12539	12553	13260	13274	13289	13291	13307
		S/T	0.47	0.55	0.63	0.63	0.72	0.50	0.59	0.67	0.67	0.76	0.53	0.62	0.71	0.71	0.81	0.56	0.66	0.75	0.75	0.86
		PI	0.53	0.53	0.53	0.53	0.54	0.57	0.57	0.57	0.57	0.57	0.60	0.60	0.60	0.60	0.60	0.64	0.64	0.64	0.64	0.64
	17°F (-8.3°C)	TC	11177	11192	11204	11204	11220	11850	11864	11876	11878	11893	12558	12575	12589	12591	12605	13315	13330	13344	13346	13363
		S/T	0.47	0.56	0.63	0.63	0.72	0.50	0.59	0.67	0.67	0.76	0.53	0.63	0.71	0.71	0.81	0.57	0.66	0.75	0.75	0.86
		PI	0.52	0.52	0.52	0.52	0.52	0.55	0.55	0.56	0.56	0.56	0.59	0.59	0.59	0.59	0.59	0.62	0.62	0.62	0.62	0.63

Manufacturer reserves the right to change, at any time, specifications and designs without notice and without obligations.

COOLING PERFORMANCE DATA (HEAT PUMP) (CONTINUED)

AIRFLOW (CFM)	OUTDOOR DB °F (°C)	ID WB °F (°C)	60.8°F(16.0°C)					64.4°F(18.0°C)					67°F(19.4°C)					71.6°F(22.0°C)				
		ID DB °F (°C)	73.4°F (23.0°C)	77.0°F (25.0°C)	80.0°F (26.7°C)	80.6°F (27.0°C)	84.2°F (29.0°C)	73.4°F (23.0°C)	77.0°F (25.0°C)	80.0°F (26.7°C)	80.6°F (27.0°C)	84.2°F (29.0°C)	73.4°F (23.0°C)	77.0°F (25.0°C)	80.0°F (26.7°C)	80.6°F (27.0°C)	84.2°F (29.0°C)	73.4°F (23.0°C)	77.0°F (25.0°C)	80.0°F (26.7°C)	80.6°F (27.0°C)	84.2°F (29.0°C)
294	23°F (-5.0°C)	TC	10916	10930	10942	10943	10958	11574	11587	11599	11601	11615	12265	12281	12295	12297	12311	13004	13018	13032	13034	13051
		S/T	0.48	0.56	0.64	0.64	0.72	0.51	0.59	0.67	0.67	0.77	0.54	0.63	0.71	0.71	0.81	0.57	0.67	0.76	0.76	0.86
		PI	0.58	0.58	0.58	0.58	0.58	0.61	0.61	0.61	0.61	0.61	0.65	0.65	0.65	0.65	0.65	0.69	0.69	0.69	0.69	0.69
	35°F (1.7°C)	TC	10394	10408	10419	10419	10434	11020	11033	11044	11046	11059	11679	11694	11707	11709	11722	12382	12396	12409	12411	12427
		S/T	0.48	0.56	0.64	0.64	0.73	0.51	0.60	0.68	0.68	0.77	0.54	0.63	0.72	0.72	0.82	0.57	0.67	0.76	0.76	0.87
		PI	0.69	0.69	0.69	0.69	0.69	0.73	0.73	0.73	0.73	0.73	0.77	0.77	0.77	0.77	0.77	0.82	0.82	0.82	0.82	0.82
	41°F (5.0°C)	TC	10579	10593	10605	10605	10620	11217	11230	11241	11243	11257	11887	11902	11916	11918	11931	12603	12617	12631	12633	12648
		S/T	0.48	0.56	0.64	0.64	0.73	0.51	0.60	0.68	0.68	0.77	0.54	0.63	0.72	0.72	0.82	0.57	0.67	0.76	0.76	0.87
		PI	0.60	0.60	0.60	0.60	0.60	0.64	0.64	0.64	0.64	0.64	0.67	0.68	0.68	0.68	0.68	0.71	0.72	0.72	0.72	0.72
	47°F (8.3°C)	TC	10765	10779	10791	10791	10806	11413	11427	11438	11441	11454	12095	12111	12125	12127	12140	12824	12838	12852	12854	12870
		S/T	0.48	0.57	0.64	0.64	0.73	0.51	0.60	0.68	0.68	0.78	0.54	0.63	0.72	0.72	0.82	0.57	0.67	0.76	0.76	0.87
		PI	0.51	0.51	0.52	0.52	0.52	0.55	0.55	0.55	0.55	0.55	0.58	0.58	0.58	0.58	0.58	0.61	0.61	0.61	0.61	0.61
	50°F (10.0°C)	TC	10679	10694	10705	10706	10720	11323	11336	11347	11350	11363	11999	12015	12028	12031	12044	12722	12736	12750	12752	12768
		S/T	0.48	0.57	0.65	0.65	0.74	0.51	0.60	0.68	0.68	0.78	0.54	0.64	0.73	0.73	0.83	0.58	0.68	0.77	0.77	0.88
		PI	0.53	0.53	0.53	0.53	0.53	0.56	0.56	0.56	0.56	0.56	0.59	0.60	0.60	0.60	0.60	0.63	0.63	0.63	0.63	0.63
	59°F (15.0°C)	TC	10423	10437	10448	10449	10463	11051	11064	11075	11077	11090	11711	11726	11739	11742	11755	12417	12430	12444	12446	12461
		S/T	0.49	0.57	0.65	0.65	0.74	0.52	0.61	0.69	0.69	0.78	0.55	0.64	0.73	0.73	0.83	0.58	0.68	0.77	0.77	0.88
		PI	0.57	0.57	0.58	0.58	0.58	0.61	0.61	0.61	0.61	0.61	0.64	0.65	0.65	0.65	0.65	0.68	0.68	0.68	0.69	0.69
	68°F (20.0°C)	TC	10166	10180	10191	10191	10205	10779	10792	10802	10805	10817	11423	11438	11451	11453	11466	12111	12124	12138	12140	12155
		S/T	0.50	0.59	0.67	0.67	0.76	0.53	0.62	0.71	0.71	0.80	0.56	0.66	0.75	0.75	0.85	0.59	0.70	0.79	0.79	0.90
		PI	0.62	0.62	0.62	0.62	0.62	0.66	0.66	0.66	0.66	0.66	0.69	0.70	0.70	0.70	0.70	0.74	0.74	0.74	0.74	0.74
	77°F (25.0°C)	TC	9910	9923	9934	9934	9948	10507	10520	10530	10532	10545	11135	11149	11162	11164	11176	11806	11819	11832	11833	11848
		S/T	0.51	0.59	0.67	0.67	0.77	0.54	0.63	0.72	0.72	0.82	0.57	0.67	0.76	0.76	0.86	0.60	0.71	0.80	0.80	0.92
		PI	0.66	0.66	0.66	0.66	0.67	0.70	0.70	0.70	0.70	0.71	0.74	0.75	0.75	0.75	0.75	0.79	0.79	0.79	0.79	0.79
	82°F (27.8°C)	TC	9949	9963	9973	9974	9987	10549	10561	10572	10574	10586	11179	11194	11206	11208	11221	11853	11866	11878	11880	11895
		S/T	0.51	0.60	0.68	0.68	0.78	0.54	0.64	0.72	0.72	0.83	0.58	0.68	0.77	0.77	0.88	0.61	0.72	0.81	0.81	0.93
		PI	0.74	0.74	0.74	0.74	0.74	0.79	0.79	0.79	0.79	0.79	0.83	0.83	0.83	0.83	0.83	0.88	0.88	0.88	0.88	0.89
	86°F (30.0°C)	TC	10210	10224	10235	10235	10249	10825	10838	10849	10851	10864	11472	11487	11500	11502	11515	12163	12177	12190	12192	12207
		S/T	0.52	0.61	0.69	0.69	0.79	0.55	0.65	0.73	0.73	0.84	0.58	0.68	0.78	0.78	0.89	0.62	0.73	0.82	0.82	0.94
		PI	0.87	0.87	0.87	0.87	0.87	0.92	0.92	0.92	0.92	0.92	0.98	0.98	0.98	0.98	0.98	1.04	1.04	1.04	1.04	1.04
	95°F (35.0°C)	TC	10797	10812	10823	10824	10838	11448	11461	11473	11475	11489	12132	12147	12161	12163	12177	12863	12877	12891	12893	12909
		S/T	0.52	0.61	0.69	0.69	0.79	0.55	0.65	0.73	0.73	0.84	0.58	0.68	0.78	0.78	0.89	0.62	0.73	0.82	0.82	0.94
		PI	1.16	1.16	1.16	1.16	1.16	1.23	1.23	1.23	1.23	1.23	1.30	1.30	1.30	1.30	1.31	1.38	1.38	1.38	1.38	1.38
	104°F (40.0°C)	TC	9929	9942	9953	9953	9967	10527	10540	10550	10552	10565	11156	11171	11183	11185	11198	11828	11841	11854	11856	11871
		S/T	0.53	0.62	0.71	0.71	0.81	0.56	0.66	0.75	0.75	0.86	0.60	0.70	0.80	0.80	0.91	0.63	0.74	0.84	0.84	0.96
		PI	1.15	1.15	1.15	1.15	1.15	1.22	1.22	1.22	1.22	1.22	1.29	1.29	1.29	1.29	1.29	1.37	1.37	1.37	1.37	1.37
	110°F (43.0°C)	TC	9408	9420	9431	9431	9444	9975	9986	9996	9998	10010	10571	10584	10596	10598	10610	11208	11220	11232	11234	11248
		S/T	0.55	0.65	0.74	0.74	0.84	0.58	0.69	0.78	0.78	0.89	0.62	0.73	0.83	0.83	0.94	0.66	0.77	0.88	0.88	1.00
		PI	1.14	1.14	1.15	1.15	1.15	1.21	1.21	1.21	1.21	1.22	1.28	1.29	1.29	1.29	1.29	1.36	1.36	1.36	1.36	1.37

Manufacturer reserves the right to change, at any time, specifications and designs without notice and without obligations.

COOLING PERFORMANCE DATA (HEAT PUMP) (CONTINUED)

AIRFLOW (CFM)	OUTDOOR DB °F (°C)	ID WB °F (°C)	60.8°F(16.0°C)					64.4°F(18.0°C)					67°F(19.4°C)					71.6°F(22.0°C)				
		ID DB °F (°C)	73.4°F (23.0°C)	77.0°F (25.0°C)	80.0°F (26.7°C)	80.6°F (27.0°C)	84.2°F (29.0°C)	73.4°F (23.0°C)	77.0°F (25.0°C)	80.0°F (26.7°C)	80.6°F (27.0°C)	84.2°F (29.0°C)	73.4°F (23.0°C)	77.0°F (25.0°C)	80.0°F (26.7°C)	80.6°F (27.0°C)	84.2°F (29.0°C)	73.4°F (23.0°C)	77.0°F (25.0°C)	80.0°F (26.7°C)	80.6°F (27.0°C)	84.2°F (29.0°C)
294	115°F (46.0°C)	TC	8287	8298	8307	8308	8319	8787	8797	8806	8808	8818	9312	9324	9334	9336	9346	9873	9883	9894	9896	9908
		S/T	0.56	0.65	0.74	0.74	0.85	0.59	0.69	0.79	0.79	0.90	0.63	0.74	0.84	0.84	0.95	0.66	0.78	0.89	0.89	1.00
		PI	1.01	1.01	1.01	1.01	1.01	1.07	1.07	1.07	1.07	1.08	1.14	1.14	1.14	1.14	1.14	1.20	1.21	1.21	1.21	1.21
	122°F (50.0°C)	TC	6793	6803	6810	6810	6819	7203	7211	7218	7220	7228	7633	7643	7652	7653	7662	8093	8102	8111	8112	8122
		S/T	0.57	0.67	0.76	0.76	0.87	0.61	0.71	0.81	0.81	0.92	0.64	0.75	0.86	0.86	0.97	0.68	0.80	0.91	0.91	1.00
		PI	0.83	0.84	0.84	0.84	0.84	0.88	0.89	0.89	0.89	0.89	0.94	0.94	0.94	0.94	0.94	0.99	1.00	1.00	1.00	1.00
312	5°F (-15.0°C)	TC	11312	11327	11339	11339	11355	11993	12007	12019	12022	12036	12710	12726	12740	12743	12757	13476	13490	13505	13507	13524
		S/T	0.49	0.57	0.65	0.65	0.74	0.51	0.60	0.69	0.69	0.78	0.55	0.64	0.73	0.73	0.83	0.58	0.68	0.77	0.77	0.88
		PI	0.58	0.58	0.58	0.58	0.58	0.62	0.62	0.62	0.62	0.62	0.65	0.66	0.66	0.66	0.66	0.69	0.69	0.70	0.70	0.70
	14°F (-10.0°C)	TC	11455	11470	11482	11483	11498	12145	12159	12171	12174	12188	12871	12887	12902	12904	12918	13646	13661	13676	13678	13695
		S/T	0.49	0.57	0.65	0.65	0.74	0.52	0.61	0.69	0.69	0.78	0.55	0.64	0.73	0.73	0.83	0.58	0.68	0.77	0.77	0.88
		PI	0.55	0.55	0.55	0.55	0.55	0.58	0.58	0.58	0.58	0.58	0.62	0.62	0.62	0.62	0.62	0.65	0.65	0.66	0.66	0.66
	17°F (-8.3°C)	TC	11502	11518	11530	11531	11546	12196	12210	12222	12224	12239	12924	12941	12955	12958	12972	13703	13718	13733	13735	13752
		S/T	0.49	0.57	0.65	0.65	0.74	0.52	0.61	0.69	0.69	0.79	0.55	0.64	0.73	0.73	0.83	0.58	0.68	0.78	0.78	0.88
		PI	0.54	0.54	0.54	0.54	0.54	0.57	0.57	0.57	0.57	0.57	0.60	0.61	0.61	0.61	0.61	0.64	0.64	0.64	0.64	0.64
	23°F (-5.0°C)	TC	11234	11249	11261	11261	11277	11911	11925	11937	11939	11953	12622	12639	12653	12655	12669	13383	13397	13412	13414	13431
		S/T	0.49	0.58	0.65	0.65	0.75	0.52	0.61	0.69	0.69	0.79	0.55	0.65	0.74	0.74	0.84	0.58	0.69	0.78	0.78	0.89
		PI	0.59	0.59	0.60	0.60	0.60	0.63	0.63	0.63	0.63	0.63	0.67	0.67	0.67	0.67	0.67	0.71	0.71	0.71	0.71	0.71
	35°F (1.7°C)	TC	10697	10711	10722	10723	10737	11341	11355	11366	11368	11382	12019	12034	12048	12050	12063	12743	12757	12771	12773	12789
		S/T	0.49	0.58	0.66	0.66	0.75	0.52	0.61	0.70	0.70	0.79	0.55	0.65	0.74	0.74	0.84	0.59	0.69	0.78	0.78	0.89
		PI	0.71	0.71	0.71	0.71	0.71	0.75	0.75	0.75	0.75	0.75	0.79	0.79	0.80	0.80	0.80	0.84	0.84	0.84	0.84	0.84
	41°F (5.0°C)	TC	10887	10902	10914	10914	10929	11544	11557	11569	11571	11585	12233	12249	12263	12265	12279	12970	12984	12998	13001	13017
		S/T	0.49	0.58	0.66	0.66	0.75	0.52	0.61	0.70	0.70	0.80	0.56	0.65	0.74	0.74	0.84	0.59	0.69	0.78	0.78	0.89
		PI	0.62	0.62	0.62	0.62	0.62	0.65	0.66	0.66	0.66	0.66	0.69	0.69	0.70	0.70	0.70	0.74	0.74	0.74	0.74	0.74
	47°F (8.3°C)	TC	11078	11093	11105	11106	11121	11746	11760	11771	11774	11788	12448	12464	12478	12480	12494	13198	13212	13226	13228	13245
		S/T	0.50	0.58	0.66	0.66	0.75	0.53	0.62	0.70	0.70	0.80	0.56	0.65	0.74	0.74	0.85	0.59	0.69	0.79	0.79	0.90
		PI	0.53	0.53	0.53	0.53	0.53	0.56	0.56	0.56	0.56	0.56	0.59	0.60	0.60	0.60	0.60	0.63	0.63	0.63	0.63	0.63
	50°F (10.0°C)	TC	10990	11005	11017	11017	11032	11653	11666	11678	11680	11694	12349	12365	12379	12381	12395	13093	13107	13121	13123	13140
		S/T	0.50	0.58	0.66	0.66	0.76	0.53	0.62	0.70	0.70	0.80	0.56	0.66	0.75	0.75	0.85	0.59	0.70	0.79	0.79	0.90
		PI	0.54	0.55	0.55	0.55	0.55	0.58	0.58	0.58	0.58	0.58	0.61	0.61	0.61	0.61	0.61	0.65	0.65	0.65	0.65	0.65
	59°F (15.0°C)	TC	10726	10741	10752	10753	10767	11373	11386	11398	11400	11413	12052	12068	12081	12084	12097	12778	12792	12806	12808	12824
		S/T	0.50	0.59	0.67	0.67	0.76	0.53	0.62	0.71	0.71	0.81	0.56	0.66	0.75	0.75	0.86	0.60	0.70	0.80	0.80	0.91
		PI	0.59	0.59	0.59	0.59	0.59	0.63	0.63	0.63	0.63	0.63	0.66	0.66	0.66	0.67	0.67	0.70	0.70	0.70	0.70	0.71
	68°F (20.0°C)	TC	10462	10477	10488	10488	10502	11093	11106	11117	11119	11133	11756	11771	11784	11786	11799	12464	12478	12491	12493	12509
		S/T	0.51	0.60	0.69	0.69	0.78	0.54	0.64	0.73	0.73	0.83	0.58	0.68	0.77	0.77	0.88	0.61	0.72	0.82	0.82	0.93
		PI	0.64	0.64	0.64	0.64	0.64	0.67	0.68	0.68	0.68	0.68	0.71	0.72	0.72	0.72	0.72	0.76	0.76	0.76	0.76	0.76
	77°F (25.0°C)	TC	10199	10212	10223	10224	10238	10813	10826	10837	10839	10852	11459	11474	11487	11489	11502	12150	12163	12176	12178	12193
		S/T	0.52	0.61	0.69	0.69	0.79	0.55	0.65	0.74	0.74	0.84	0.59	0.69	0.78	0.78	0.89	0.62	0.73	0.83	0.83	0.94
		PI	0.68	0.68	0.68	0.68	0.68	0.72	0.72	0.72	0.73	0.73	0.77	0.77	0.77	0.77	0.77	0.81	0.81	0.81	0.81	0.82

Manufacturer reserves the right to change, at any time, specifications and designs without notice and without obligations.

COOLING PERFORMANCE DATA (HEAT PUMP) (CONTINUED)

AIRFLOW (CFM)	OUTDOOR DB °F (°C)	ID WB °F (°C)	60.8°F(16.0°C)					64.4°F(18.0°C)					67°F(19.4°C)					71.6°F(22.0°C)				
		ID DB °F (°C)	73.4°F (23.0°C)	77.0°F (25.0°C)	80.0°F (26.7°C)	80.6°F (27.0°C)	84.2°F (29.0°C)	73.4°F (23.0°C)	77.0°F (25.0°C)	80.0°F (26.7°C)	80.6°F (27.0°C)	84.2°F (29.0°C)	73.4°F (23.0°C)	77.0°F (25.0°C)	80.0°F (26.7°C)	80.6°F (27.0°C)	84.2°F (29.0°C)	73.4°F (23.0°C)	77.0°F (25.0°C)	80.0°F (26.7°C)	80.6°F (27.0°C)	84.2°F (29.0°C)
312	82°F (27.8°C)	TC	10239	10253	10264	10264	10278	10856	10869	10880	10882	10895	11505	11520	11532	11535	11548	12198	12211	12224	12226	12242
		S/T	0.53	0.62	0.70	0.70	0.80	0.56	0.66	0.75	0.75	0.85	0.59	0.70	0.79	0.79	0.90	0.63	0.74	0.84	0.84	0.95
		PI	0.76	0.76	0.76	0.76	0.76	0.81	0.81	0.81	0.81	0.81	0.86	0.86	0.86	0.86	0.86	0.91	0.91	0.91	0.91	0.91
	86°F (30.0°C)	TC	10508	10522	10533	10533	10548	11141	11154	11165	11167	11180	11806	11822	11835	11837	11850	12518	12531	12545	12547	12563
		S/T	0.53	0.63	0.71	0.71	0.81	0.57	0.66	0.75	0.75	0.86	0.60	0.70	0.80	0.80	0.91	0.64	0.75	0.85	0.85	0.97
		PI	0.89	0.90	0.90	0.90	0.90	0.95	0.95	0.95	0.95	0.95	1.00	1.01	1.01	1.01	1.01	1.07	1.07	1.07	1.07	1.07
	95°F (35.0°C)	TC	11112	11127	11138	11139	11154	11781	11795	11807	11809	11823	12485	12501	12515	12518	12532	13237	13252	13266	13268	13285
		S/T	0.53	0.63	0.71	0.71	0.81	0.57	0.66	0.75	0.75	0.86	0.60	0.70	0.80	0.80	0.91	0.64	0.75	0.85	0.85	0.97
		PI	1.19	1.19	1.19	1.19	1.20	1.26	1.26	1.27	1.27	1.27	1.34	1.34	1.34	1.34	1.34	1.42	1.42	1.42	1.42	1.42
	104°F (40.0°C)	TC	10218	10232	10243	10243	10257	10834	10847	10857	10859	10872	11481	11496	11509	11511	11524	12173	12186	12199	12201	12216
		S/T	0.55	0.64	0.73	0.73	0.83	0.58	0.68	0.77	0.77	0.88	0.62	0.72	0.82	0.82	0.93	0.65	0.76	0.87	0.87	0.99
		PI	1.18	1.18	1.18	1.18	1.19	1.25	1.25	1.26	1.26	1.26	1.33	1.33	1.33	1.33	1.33	1.41	1.41	1.41	1.41	1.41
	110°F (43.0°C)	TC	9682	9695	9705	9706	9719	10265	10277	10288	10290	10302	10878	10893	10905	10907	10919	11534	11546	11559	11561	11575
		S/T	0.57	0.67	0.76	0.76	0.86	0.60	0.71	0.80	0.80	0.91	0.64	0.75	0.85	0.85	0.97	0.68	0.79	0.90	0.90	1.00
		PI	1.18	1.18	1.18	1.18	1.18	1.25	1.25	1.25	1.25	1.25	1.32	1.32	1.32	1.32	1.33	1.40	1.40	1.40	1.40	1.41
	115°F (46.0°C)	TC	8529	8540	8549	8550	8561	9043	9053	9062	9064	9075	9583	9595	9606	9608	9619	10160	10171	10182	10184	10197
		S/T	0.57	0.67	0.77	0.77	0.87	0.61	0.71	0.81	0.81	0.92	0.65	0.76	0.86	0.86	0.98	0.68	0.80	0.91	0.91	1.00
		PI	1.04	1.04	1.04	1.04	1.04	1.10	1.10	1.10	1.11	1.11	1.17	1.17	1.17	1.17	1.17	1.24	1.24	1.24	1.24	1.24
	122°F (50.0°C)	TC	6991	7001	7008	7009	7018	7413	7421	7429	7430	7439	7855	7866	7874	7876	7885	8329	8338	8347	8348	8359
		S/T	0.59	0.69	0.78	0.78	0.89	0.62	0.73	0.83	0.83	0.95	0.66	0.77	0.88	0.88	1.00	0.70	0.82	0.93	0.93	1.00
		PI	0.86	0.86	0.86	0.86	0.86	0.91	0.91	0.91	0.91	0.91	0.97	0.97	0.97	0.97	0.97	1.02	1.02	1.03	1.03	1.03
18k																						
265	5°F (-15.0°C)	TC	14692	14712	14727	14728	14748	15577	15596	15611	15614	15633	16508	16529	16548	16551	16569	17502	17522	17541	17543	17565
		S/T	0.49	0.58	0.65	0.65	0.75	0.52	0.61	0.69	0.69	0.79	0.55	0.65	0.74	0.74	0.84	0.58	0.69	0.78	0.78	0.89
		PI	0.53	0.53	0.53	0.53	0.53	0.56	0.56	0.56	0.56	0.56	0.59	0.59	0.59	0.59	0.59	0.63	0.63	0.63	0.63	0.63
	14°F (-10.0°C)	TC	15121	15142	15158	15159	15179	16033	16052	16067	16071	16090	16990	17012	17031	17035	17054	18014	18034	18053	18056	18079
		S/T	0.49	0.58	0.66	0.66	0.75	0.52	0.61	0.70	0.70	0.79	0.55	0.65	0.74	0.74	0.84	0.59	0.69	0.78	0.78	0.89
		PI	0.50	0.50	0.50	0.50	0.50	0.53	0.53	0.53	0.53	0.53	0.56	0.56	0.57	0.57	0.57	0.60	0.60	0.60	0.60	0.60
	17°F (-8.3°C)	TC	15264	15285	15301	15302	15323	16184	16203	16219	16223	16242	17151	17174	17193	17196	17215	18185	18204	18224	18227	18250
		S/T	0.49	0.58	0.66	0.66	0.75	0.52	0.61	0.70	0.70	0.80	0.55	0.65	0.74	0.74	0.84	0.59	0.69	0.78	0.78	0.89
		PI	0.49	0.50	0.50	0.50	0.50	0.52	0.52	0.53	0.53	0.53	0.56	0.56	0.56	0.56	0.56	0.59	0.59	0.59	0.59	0.59
	23°F (-5.0°C)	TC	15192	15212	15229	15229	15250	16107	16127	16142	16146	16165	17070	17092	17111	17114	17133	18098	18118	18138	18141	18163
		S/T	0.50	0.58	0.66	0.66	0.75	0.53	0.62	0.70	0.70	0.80	0.56	0.65	0.74	0.74	0.85	0.59	0.69	0.79	0.79	0.90
		PI	0.50	0.50	0.50	0.50	0.50	0.53	0.53	0.53	0.53	0.53	0.56	0.56	0.56	0.56	0.56	0.59	0.60	0.60	0.60	0.60
	35°F (1.7°C)	TC	15047	15067	15083	15084	15104	15954	15973	15988	15992	16011	16907	16929	16948	16951	16970	17926	17945	17965	17967	17990
		S/T	0.50	0.58	0.66	0.66	0.76	0.53	0.62	0.70	0.70	0.80	0.56	0.66	0.75	0.75	0.85	0.59	0.70	0.79	0.79	0.90
		PI	0.51	0.51	0.51	0.51	0.51	0.54	0.54	0.54	0.54	0.54	0.57	0.57	0.57	0.57	0.57	0.61	0.61	0.61	0.61	0.61
	41°F (5.0°C)	TC	15052	15072	15088	15089	15109	15959	15978	15993	15997	16015	16912	16934	16953	16956	16975	17931	17951	17970	17973	17995
		S/T	0.50	0.59	0.67	0.67	0.76	0.53	0.62	0.71	0.71	0.80	0.56	0.66	0.75	0.75	0.85	0.59	0.70	0.79	0.79	0.90
		PI	0.59	0.59	0.59	0.59	0.59	0.62	0.62	0.62	0.62	0.62	0.66	0.66	0.66	0.66	0.66	0.70	0.70	0.70	0.70	0.70

Manufacturer reserves the right to change, at any time, specifications and designs without notice and without obligations.

COOLING PERFORMANCE DATA (HEAT PUMP) (CONTINUED)

AIRFLOW (CFM)	OUTDOOR DB °F (°C)	ID WB °F (°C)	60.8°F(16.0°C)					64.4°F(18.0°C)					67°F(19.4°C)					71.6°F(22.0°C)				
		ID DB °F (°C)	73.4°F (23.0°C)	77.0°F (25.0°C)	80.0°F (26.7°C)	80.6°F (27.0°C)	84.2°F (29.0°C)	73.4°F (23.0°C)	77.0°F (25.0°C)	80.0°F (26.7°C)	80.6°F (27.0°C)	84.2°F (29.0°C)	73.4°F (23.0°C)	77.0°F (25.0°C)	80.0°F (26.7°C)	80.6°F (27.0°C)	84.2°F (29.0°C)	73.4°F (23.0°C)	77.0°F (25.0°C)	80.0°F (26.7°C)	80.6°F (27.0°C)	84.2°F (29.0°C)
265	47°F (8.3°C)	TC	15056	15076	15093	15093	15114	15964	15982	15998	16001	16020	16917	16939	16958	16961	16980	17937	17956	17976	17978	18001
		S/T	0.50	0.59	0.67	0.67	0.76	0.53	0.62	0.71	0.71	0.81	0.56	0.66	0.75	0.75	0.86	0.60	0.70	0.80	0.80	0.91
		PI	0.66	0.66	0.66	0.66	0.66	0.70	0.70	0.70	0.70	0.70	0.74	0.74	0.74	0.75	0.75	0.79	0.79	0.79	0.79	0.79
	50°F (10.0°C)	TC	15105	15125	15141	15142	15162	16015	16034	16050	16053	16072	16972	16994	17013	17016	17035	17994	18014	18033	18036	18059
		S/T	0.50	0.59	0.67	0.67	0.77	0.53	0.63	0.71	0.71	0.81	0.57	0.66	0.75	0.75	0.86	0.60	0.70	0.80	0.80	0.91
		PI	0.67	0.68	0.68	0.68	0.68	0.72	0.72	0.72	0.72	0.72	0.76	0.76	0.76	0.76	0.76	0.80	0.80	0.81	0.81	0.81
	59°F (15.0°C)	TC	15250	15270	15287	15287	15308	16169	16188	16204	16207	16226	17135	17157	17176	17179	17198	18167	18187	18207	18209	18232
		S/T	0.51	0.59	0.67	0.67	0.77	0.54	0.63	0.72	0.72	0.82	0.57	0.67	0.76	0.76	0.86	0.60	0.71	0.80	0.80	0.92
		PI	0.71	0.71	0.72	0.72	0.72	0.76	0.76	0.76	0.76	0.76	0.80	0.80	0.80	0.80	0.80	0.85	0.85	0.85	0.85	0.85
	68°F (20.0°C)	TC	15395	15415	15432	15433	15453	16322	16342	16358	16361	16380	17298	17320	17339	17343	17362	18340	18360	18380	18383	18405
		S/T	0.52	0.61	0.69	0.69	0.79	0.55	0.65	0.73	0.73	0.84	0.58	0.68	0.78	0.78	0.89	0.62	0.73	0.83	0.83	0.94
		PI	0.75	0.75	0.75	0.75	0.76	0.80	0.80	0.80	0.80	0.80	0.85	0.85	0.85	0.85	0.85	0.90	0.90	0.90	0.90	0.90
	77°F (25.0°C)	TC	15540	15561	15577	15578	15599	16476	16496	16512	16515	16535	17461	17483	17503	17506	17525	18513	18533	18553	18556	18579
		S/T	0.53	0.62	0.70	0.70	0.80	0.56	0.65	0.74	0.74	0.85	0.59	0.69	0.79	0.79	0.90	0.63	0.74	0.84	0.84	0.95
		PI	0.79	0.79	0.79	0.79	0.79	0.84	0.84	0.84	0.84	0.84	0.89	0.89	0.89	0.89	0.89	0.94	0.94	0.95	0.95	0.95
	82°F (27.8°C)	TC	15639	15660	15677	15678	15699	16582	16601	16618	16621	16641	17572	17595	17615	17618	17638	18631	18651	18672	18674	18698
		S/T	0.53	0.63	0.71	0.71	0.81	0.57	0.66	0.75	0.75	0.86	0.60	0.70	0.80	0.80	0.91	0.63	0.74	0.85	0.85	0.96
		PI	0.92	0.92	0.92	0.92	0.92	0.97	0.97	0.98	0.98	0.98	1.03	1.03	1.03	1.03	1.04	1.09	1.10	1.10	1.10	1.10
	86°F (30.0°C)	TC	15742	15764	15781	15781	15803	16691	16711	16727	16731	16751	17688	17711	17731	17734	17754	18754	18774	18795	18798	18821
		S/T	0.54	0.63	0.72	0.72	0.82	0.57	0.67	0.76	0.76	0.87	0.61	0.71	0.81	0.81	0.92	0.64	0.75	0.86	0.86	0.98
		PI	1.15	1.15	1.15	1.15	1.16	1.22	1.22	1.22	1.22	1.23	1.29	1.30	1.30	1.30	1.30	1.37	1.37	1.37	1.37	1.38
	95°F (35.0°C)	TC	15975	15996	16014	16014	16036	16938	16958	16974	16978	16998	17949	17973	17993	17996	18016	19031	19052	19072	19075	19099
		S/T	0.54	0.63	0.72	0.72	0.82	0.57	0.67	0.76	0.76	0.87	0.61	0.71	0.81	0.81	0.92	0.64	0.75	0.86	0.86	0.98
		PI	1.68	1.68	1.68	1.68	1.68	1.78	1.78	1.78	1.78	1.78	1.88	1.89	1.89	1.89	1.89	2.00	2.00	2.00	2.00	2.00
	104°F (40.0°C)	TC	14067	14086	14101	14101	14120	14914	14932	14947	14950	14968	15806	15826	15844	15847	15864	16758	16776	16794	16797	16818
		S/T	0.55	0.65	0.74	0.74	0.84	0.59	0.69	0.78	0.78	0.89	0.62	0.73	0.83	0.83	0.94	0.66	0.77	0.88	0.88	1.00
		PI	1.65	1.65	1.65	1.65	1.65	1.74	1.75	1.75	1.75	1.75	1.85	1.85	1.85	1.85	1.86	1.96	1.96	1.96	1.96	1.97
	110°F (43.0°C)	TC	12922	12939	12953	12954	12971	13701	13717	13730	13733	13749	14519	14538	14554	14557	14573	15394	15411	15428	15430	15449
		S/T	0.57	0.67	0.76	0.76	0.87	0.61	0.71	0.81	0.81	0.92	0.64	0.76	0.86	0.86	0.98	0.68	0.80	0.91	0.91	1.00
		PI	1.63	1.63	1.63	1.63	1.63	1.72	1.73	1.73	1.73	1.73	1.83	1.83	1.83	1.83	1.83	1.94	1.94	1.94	1.94	1.94
	115°F (46.0°C)	TC	12136	12152	12165	12166	12182	12867	12882	12895	12897	12913	13636	13653	13669	13671	13686	14457	14473	14489	14491	14509
		S/T	0.58	0.68	0.77	0.77	0.88	0.62	0.72	0.82	0.82	0.93	0.65	0.76	0.87	0.87	0.99	0.69	0.81	0.92	0.92	1.00
		PI	1.52	1.52	1.52	1.52	1.52	1.61	1.61	1.61	1.61	1.61	1.71	1.71	1.71	1.71	1.71	1.81	1.81	1.81	1.81	1.81
	122°F (50.0°C)	TC	11087	11102	11114	11114	11129	11755	11769	11781	11783	11797	12458	12474	12488	12490	12504	13208	13222	13237	13239	13255
		S/T	0.59	0.70	0.79	0.79	0.90	0.63	0.74	0.84	0.84	0.96	0.67	0.78	0.89	0.89	1.00	0.71	0.83	0.94	0.94	1.00
		PI	1.37	1.37	1.38	1.38	1.38	1.46	1.46	1.46	1.46	1.46	1.54	1.54	1.55	1.55	1.55	1.64	1.64	1.64	1.64	1.64

Manufacturer reserves the right to change, at any time, specifications and designs without notice and without obligations.

COOLING PERFORMANCE DATA (HEAT PUMP) (CONTINUED)

AIRFLOW (CFM)	OUTDOOR DB °F (°C)	ID WB °F (°C)	60.8°F(16.0°C)					64.4°F(18.0°C)					67°F(19.4°C)					71.6°F(22.0°C)				
		ID DB °F (°C)	73.4°F (23.0°C)	77.0°F (25.0°C)	80.0°F (26.7°C)	80.6°F (27.0°C)	84.2°F (29.0°C)	73.4°F (23.0°C)	77.0°F (25.0°C)	80.0°F (26.7°C)	80.6°F (27.0°C)	84.2°F (29.0°C)	73.4°F (23.0°C)	77.0°F (25.0°C)	80.0°F (26.7°C)	80.6°F (27.0°C)	84.2°F (29.0°C)	73.4°F (23.0°C)	77.0°F (25.0°C)	80.0°F (26.7°C)	80.6°F (27.0°C)	84.2°F (29.0°C)
359	5°F (-15.0°C)	TC	14639	14659	14675	14675	14695	15521	15540	15555	15558	15577	16449	16470	16489	16492	16510	17440	17459	17478	17481	17502
		S/T	0.49	0.57	0.65	0.65	0.74	0.52	0.61	0.69	0.69	0.79	0.55	0.65	0.73	0.73	0.84	0.58	0.68	0.78	0.78	0.89
		PI	0.52	0.52	0.52	0.52	0.53	0.55	0.56	0.56	0.56	0.56	0.59	0.59	0.59	0.59	0.59	0.62	0.62	0.62	0.62	0.63
	14°F (-10.0°C)	TC	15067	15087	15104	15104	15125	15975	15994	16010	16013	16032	16930	16952	16970	16974	16993	17950	17969	17989	17992	18014
		S/T	0.49	0.58	0.65	0.65	0.75	0.52	0.61	0.69	0.69	0.79	0.55	0.65	0.73	0.73	0.84	0.58	0.69	0.78	0.78	0.89
		PI	0.50	0.50	0.50	0.50	0.50	0.53	0.53	0.53	0.53	0.53	0.56	0.56	0.56	0.56	0.56	0.60	0.60	0.60	0.60	0.60
	17°F (-8.3°C)	TC	15210	15230	15247	15247	15268	16126	16146	16161	16165	16184	17090	17112	17131	17134	17153	18120	18139	18159	18162	18184
		S/T	0.49	0.58	0.66	0.66	0.75	0.52	0.61	0.69	0.70	0.79	0.55	0.65	0.74	0.74	0.84	0.59	0.69	0.78	0.78	0.89
		PI	0.49	0.49	0.49	0.49	0.49	0.52	0.52	0.52	0.52	0.52	0.55	0.55	0.55	0.56	0.56	0.59	0.59	0.59	0.59	0.59
	23°F (-5.0°C)	TC	15138	15158	15174	15175	15195	16050	16069	16085	16088	16107	17009	17031	17050	17053	17072	18034	18053	18073	18076	18098
		S/T	0.49	0.58	0.66	0.66	0.75	0.52	0.61	0.70	0.70	0.80	0.56	0.65	0.74	0.74	0.84	0.59	0.69	0.78	0.78	0.89
		PI	0.50	0.50	0.50	0.50	0.50	0.53	0.53	0.53	0.53	0.53	0.56	0.56	0.56	0.56	0.56	0.59	0.59	0.59	0.59	0.59
	35°F (1.7°C)	TC	14993	15013	15030	15030	15050	15897	15916	15931	15934	15953	16846	16868	16887	16890	16909	17862	17881	17900	17903	17925
		S/T	0.50	0.58	0.66	0.66	0.75	0.53	0.62	0.70	0.70	0.80	0.56	0.65	0.74	0.74	0.85	0.59	0.69	0.79	0.79	0.90
		PI	0.51	0.51	0.51	0.51	0.51	0.54	0.54	0.54	0.54	0.54	0.57	0.57	0.57	0.57	0.57	0.60	0.60	0.61	0.61	0.61
	41°F (5.0°C)	TC	14998	15018	15034	15035	15055	15902	15920	15936	15939	15958	16852	16874	16892	16895	16914	17867	17886	17906	17909	17931
		S/T	0.50	0.58	0.66	0.66	0.76	0.53	0.62	0.70	0.70	0.80	0.56	0.66	0.75	0.75	0.85	0.59	0.70	0.79	0.79	0.90
		PI	0.58	0.58	0.58	0.58	0.59	0.62	0.62	0.62	0.62	0.62	0.66	0.66	0.66	0.66	0.66	0.69	0.70	0.70	0.70	0.70
	47°F (8.3°C)	TC	15002	15023	15039	15039	15060	15906	15925	15941	15944	15963	16857	16879	16897	16901	16919	17872	17892	17911	17914	17936
		S/T	0.50	0.59	0.67	0.67	0.76	0.53	0.62	0.71	0.71	0.80	0.56	0.66	0.75	0.75	0.85	0.59	0.70	0.79	0.79	0.90
		PI	0.66	0.66	0.66	0.66	0.66	0.70	0.70	0.70	0.70	0.70	0.74	0.74	0.74	0.74	0.74	0.79	0.79	0.79	0.79	0.79
	50°F (10.0°C)	TC	15051	15071	15087	15088	15108	15958	15976	15992	15995	16014	16911	16933	16952	16955	16974	17930	17949	17969	17972	17994
		S/T	0.50	0.59	0.67	0.67	0.76	0.53	0.62	0.71	0.71	0.81	0.56	0.66	0.75	0.75	0.86	0.60	0.70	0.80	0.80	0.91
		PI	0.67	0.67	0.67	0.67	0.67	0.71	0.71	0.71	0.71	0.72	0.76	0.76	0.76	0.76	0.76	0.80	0.80	0.80	0.80	0.80
	59°F (15.0°C)	TC	15195	15215	15232	15233	15253	16111	16130	16146	16149	16168	17073	17095	17115	17118	17137	18102	18122	18141	18144	18167
		S/T	0.50	0.59	0.67	0.67	0.77	0.53	0.63	0.71	0.71	0.81	0.57	0.66	0.76	0.76	0.86	0.60	0.70	0.80	0.80	0.91
		PI	0.71	0.71	0.71	0.71	0.71	0.75	0.75	0.76	0.76	0.76	0.80	0.80	0.80	0.80	0.80	0.85	0.85	0.85	0.85	0.85
	68°F (20.0°C)	TC	15340	15360	15377	15377	15398	16264	16283	16299	16303	16322	17236	17258	17277	17281	17300	18274	18294	18314	18317	18340
		S/T	0.52	0.61	0.69	0.69	0.79	0.55	0.64	0.73	0.73	0.83	0.58	0.68	0.78	0.78	0.88	0.62	0.72	0.82	0.82	0.94
		PI	0.75	0.75	0.75	0.75	0.75	0.80	0.80	0.80	0.80	0.80	0.84	0.84	0.84	0.84	0.85	0.89	0.89	0.90	0.90	0.90
	77°F (25.0°C)	TC	15484	15505	15522	15522	15543	16417	16437	16453	16456	16476	17398	17421	17440	17443	17463	18446	18466	18486	18489	18512
		S/T	0.52	0.62	0.70	0.70	0.80	0.56	0.65	0.74	0.74	0.84	0.59	0.69	0.79	0.79	0.90	0.62	0.73	0.83	0.83	0.95
		PI	0.79	0.79	0.79	0.79	0.79	0.84	0.84	0.84	0.84	0.84	0.89	0.89	0.89	0.89	0.89	0.94	0.94	0.94	0.94	0.94
	82°F (27.8°C)	TC	15583	15604	15621	15622	15643	16522	16542	16558	16561	16581	17509	17532	17552	17555	17575	18564	18585	18605	18608	18631
		S/T	0.53	0.62	0.71	0.71	0.81	0.56	0.66	0.75	0.75	0.86	0.60	0.70	0.80	0.80	0.91	0.63	0.74	0.84	0.84	0.96
		PI	0.91	0.92	0.92	0.92	0.92	0.97	0.97	0.97	0.97	0.97	1.03	1.03	1.03	1.03	1.03	1.09	1.09	1.09	1.09	1.09
	86°F (30.0°C)	TC	15686	15707	15724	15725	15746	16631	16651	16668	16671	16691	17625	17648	17668	17671	17691	18687	18707	18728	18731	18754
		S/T	0.54	0.63	0.72	0.72	0.82	0.57	0.67	0.76	0.76	0.87	0.60	0.71	0.81	0.81	0.92	0.64	0.75	0.85	0.85	0.97
		PI	1.15	1.15	1.15	1.15	1.15	1.22	1.22	1.22	1.22	1.22	1.29	1.29	1.29	1.29	1.29	1.37	1.37	1.37	1.37	1.37

Manufacturer reserves the right to change, at any time, specifications and designs without notice and without obligations.

COOLING PERFORMANCE DATA (HEAT PUMP) (CONTINUED)

AIRFLOW (CFM)	OUTDOOR DB °F (°C)	ID WB °F (°C)	60.8°F(16.0°C)					64.4°F(18.0°C)					67°F(19.4°C)					71.6°F(22.0°C)				
		ID DB °F (°C)	73.4°F (23.0°C)	77.0°F (25.0°C)	80.0°F (26.7°C)	80.6°F (27.0°C)	84.2°F (29.0°C)	73.4°F (23.0°C)	77.0°F (25.0°C)	80.0°F (26.7°C)	80.6°F (27.0°C)	84.2°F (29.0°C)	73.4°F (23.0°C)	77.0°F (25.0°C)	80.0°F (26.7°C)	80.6°F (27.0°C)	84.2°F (29.0°C)	73.4°F (23.0°C)	77.0°F (25.0°C)	80.0°F (26.7°C)	80.6°F (27.0°C)	84.2°F (29.0°C)
359	95°F (35.0°C)	TC	15918	15939	15956	15957	15978	16877	16897	16914	16917	16937	17885	17908	17928	17932	17952	18963	18983	19004	19007	19031
		S/T	0.54	0.63	0.72	0.72	0.82	0.57	0.67	0.76	0.76	0.87	0.60	0.71	0.81	0.81	0.92	0.64	0.75	0.85	0.85	0.97
		PI	1.67	1.67	1.67	1.67	1.68	1.77	1.77	1.77	1.78	1.78	1.88	1.88	1.88	1.88	1.88	1.99	1.99	1.99	1.99	2.00
	104°F (40.0°C)	TC	14016	14035	14050	14051	14070	14861	14879	14893	14896	14914	15749	15769	15787	15790	15808	16698	16716	16734	16737	16758
		S/T	0.55	0.65	0.74	0.74	0.84	0.58	0.69	0.78	0.78	0.89	0.62	0.73	0.83	0.83	0.94	0.66	0.77	0.88	0.88	1.00
		PI	1.64	1.64	1.64	1.64	1.65	1.74	1.74	1.74	1.74	1.74	1.84	1.84	1.85	1.85	1.85	1.95	1.95	1.96	1.96	1.96
	110°F (43.0°C)	TC	12876	12893	12907	12907	12925	13652	13668	13681	13684	13700	14467	14486	14502	14505	14521	15339	15356	15372	15375	15394
		S/T	0.57	0.67	0.76	0.76	0.87	0.61	0.71	0.81	0.81	0.92	0.64	0.75	0.86	0.86	0.98	0.68	0.80	0.91	0.91	1.00
		PI	1.62	1.62	1.62	1.62	1.63	1.72	1.72	1.72	1.72	1.72	1.82	1.82	1.83	1.83	1.83	1.93	1.93	1.93	1.93	1.94
	115°F (46.0°C)	TC	12092	12108	12121	12122	12138	12821	12836	12849	12851	12867	13587	13605	13620	13622	13637	14405	14421	14437	14439	14457
		S/T	0.58	0.68	0.77	0.77	0.88	0.61	0.72	0.82	0.82	0.93	0.65	0.76	0.87	0.87	0.99	0.69	0.81	0.92	0.92	1.00
		PI	1.51	1.51	1.52	1.52	1.52	1.60	1.61	1.61	1.61	1.61	1.70	1.70	1.70	1.70	1.71	1.80	1.80	1.81	1.81	1.81
	122°F (50.0°C)	TC	11047	11062	11074	11075	11090	11713	11727	11739	11741	11755	12413	12429	12443	12445	12459	13161	13175	13190	13192	13208
		S/T	0.59	0.69	0.79	0.79	0.90	0.63	0.74	0.84	0.84	0.95	0.66	0.78	0.89	0.89	1.00	0.70	0.83	0.94	0.94	1.00
		PI	1.37	1.37	1.37	1.37	1.37	1.45	1.45	1.45	1.45	1.46	1.54	1.54	1.54	1.54	1.54	1.63	1.63	1.63	1.63	1.64
447	5°F (-15.0°C)	TC	14587	14607	14622	14623	14643	15466	15484	15500	15503	15521	16390	16411	16430	16433	16451	17377	17396	17415	17418	17440
		S/T	0.49	0.57	0.65	0.65	0.74	0.52	0.61	0.69	0.69	0.79	0.55	0.64	0.73	0.73	0.83	0.58	0.68	0.77	0.77	0.88
		PI	0.52	0.52	0.52	0.52	0.52	0.55	0.55	0.55	0.55	0.55	0.59	0.59	0.59	0.59	0.59	0.62	0.62	0.62	0.62	0.62
	14°F (-10.0°C)	TC	15013	15033	15050	15050	15071	15918	15937	15953	15956	15975	16869	16891	16910	16913	16932	17885	17905	17924	17927	17949
		S/T	0.49	0.57	0.65	0.65	0.74	0.52	0.61	0.69	0.69	0.79	0.55	0.64	0.73	0.73	0.83	0.58	0.68	0.78	0.78	0.88
		PI	0.50	0.50	0.50	0.50	0.50	0.53	0.53	0.53	0.53	0.53	0.56	0.56	0.56	0.56	0.56	0.59	0.59	0.60	0.60	0.60
	17°F (-8.3°C)	TC	15155	15176	15192	15193	15213	16069	16088	16104	16107	16126	17029	17051	17070	17073	17092	18055	18074	18094	18097	18119
		S/T	0.49	0.57	0.65	0.65	0.74	0.52	0.61	0.69	0.69	0.79	0.55	0.65	0.73	0.73	0.84	0.58	0.68	0.78	0.78	0.89
		PI	0.49	0.49	0.49	0.49	0.49	0.52	0.52	0.52	0.52	0.52	0.55	0.55	0.55	0.55	0.55	0.58	0.59	0.59	0.59	0.59
	23°F (-5.0°C)	TC	15083	15104	15120	15121	15141	15992	16011	16027	16030	16049	16948	16970	16989	16992	17011	17969	17989	18008	18011	18033
		S/T	0.49	0.58	0.66	0.66	0.75	0.52	0.61	0.70	0.70	0.79	0.55	0.65	0.74	0.74	0.84	0.59	0.69	0.78	0.78	0.89
		PI	0.50	0.50	0.50	0.50	0.50	0.53	0.53	0.53	0.53	0.53	0.56	0.56	0.56	0.56	0.56	0.59	0.59	0.59	0.59	0.59
	35°F (1.7°C)	TC	14940	14960	14976	14976	14997	15840	15859	15874	15877	15896	16786	16808	16827	16830	16849	17798	17817	17836	17839	17861
		S/T	0.49	0.58	0.66	0.66	0.75	0.52	0.62	0.70	0.70	0.80	0.56	0.65	0.74	0.74	0.85	0.59	0.69	0.79	0.79	0.90
		PI	0.51	0.51	0.51	0.51	0.51	0.54	0.54	0.54	0.54	0.54	0.57	0.57	0.57	0.57	0.57	0.60	0.60	0.60	0.60	0.60
	41°F (5.0°C)	TC	14944	14964	14980	14981	15001	15845	15863	15879	15882	15901	16791	16813	16832	16835	16854	17803	17822	17842	17845	17867
		S/T	0.50	0.58	0.66	0.66	0.75	0.53	0.62	0.70	0.70	0.80	0.56	0.65	0.74	0.74	0.85	0.59	0.69	0.79	0.79	0.90
		PI	0.58	0.58	0.58	0.58	0.58	0.62	0.62	0.62	0.62	0.62	0.65	0.65	0.65	0.65	0.66	0.69	0.69	0.69	0.69	0.69
	47°F (8.3°C)	TC	14949	14969	14985	14986	15006	15850	15868	15884	15887	15906	16796	16818	16837	16840	16859	17808	17828	17847	17850	17872
		S/T	0.50	0.58	0.66	0.66	0.76	0.53	0.62	0.70	0.70	0.80	0.56	0.66	0.75	0.75	0.85	0.59	0.70	0.79	0.79	0.90
		PI	0.66	0.66	0.66	0.66	0.66	0.70	0.70	0.70	0.70	0.70	0.74	0.74	0.74	0.74	0.74	0.78	0.78	0.78	0.78	0.79
	50°F (10.0°C)	TC	14997	15017	15033	15034	15054	15900	15919	15935	15938	15957	16850	16872	16891	16894	16913	17866	17885	17905	17907	17930
		S/T	0.50	0.59	0.67	0.67	0.76	0.53	0.62	0.71	0.71	0.81	0.56	0.66	0.75	0.75	0.85	0.60	0.70	0.79	0.79	0.91
		PI	0.67	0.67	0.67	0.67	0.67	0.71	0.71	0.71	0.71	0.71	0.75	0.75	0.75	0.75	0.76	0.80	0.80	0.80	0.80	0.80

Manufacturer reserves the right to change, at any time, specifications and designs without notice and without obligations.

COOLING PERFORMANCE DATA (HEAT PUMP) (CONTINUED)

AIRFLOW (CFM)	OUTDOOR DB °F (°C)	ID WB °F (°C)	60.8°F(16.0°C)					64.4°F(18.0°C)					67°F(19.4°C)					71.6°F(22.0°C)				
		ID DB °F (°C)	73.4°F (23.0°C)	77.0°F (25.0°C)	80.0°F (26.7°C)	80.6°F (27.0°C)	84.2°F (29.0°C)	73.4°F (23.0°C)	77.0°F (25.0°C)	80.0°F (26.7°C)	80.6°F (27.0°C)	84.2°F (29.0°C)	73.4°F (23.0°C)	77.0°F (25.0°C)	80.0°F (26.7°C)	80.6°F (27.0°C)	84.2°F (29.0°C)	73.4°F (23.0°C)	77.0°F (25.0°C)	80.0°F (26.7°C)	80.6°F (27.0°C)	84.2°F (29.0°C)
447	59°F (15.0°C)	TC	15141	15161	15177	15178	15199	16053	16072	16088	16091	16110	17012	17034	17053	17056	17076	18037	18057	18076	18079	18102
		S/T	0.50	0.59	0.67	0.67	0.76	0.53	0.62	0.71	0.71	0.81	0.56	0.66	0.75	0.75	0.86	0.60	0.70	0.80	0.80	0.91
		PI	0.71	0.71	0.71	0.71	0.71	0.75	0.75	0.75	0.75	0.75	0.80	0.80	0.80	0.80	0.80	0.84	0.84	0.85	0.85	0.85
	68°F (20.0°C)	TC	15285	15305	15322	15322	15343	16206	16225	16241	16244	16264	17174	17196	17215	17219	17238	18209	18229	18248	18251	18274
		S/T	0.52	0.61	0.69	0.69	0.78	0.55	0.64	0.73	0.73	0.83	0.58	0.68	0.77	0.77	0.88	0.61	0.72	0.82	0.82	0.93
		PI	0.75	0.75	0.75	0.75	0.75	0.79	0.79	0.79	0.79	0.80	0.84	0.84	0.84	0.84	0.84	0.89	0.89	0.89	0.89	0.89
	77°F (25.0°C)	TC	15429	15449	15466	15467	15488	16359	16378	16394	16397	16417	17336	17358	17378	17381	17400	18380	18400	18420	18423	18446
		S/T	0.52	0.61	0.70	0.70	0.79	0.55	0.65	0.74	0.74	0.84	0.59	0.69	0.78	0.78	0.89	0.62	0.73	0.83	0.83	0.95
		PI	0.79	0.79	0.79	0.79	0.79	0.83	0.83	0.84	0.84	0.84	0.88	0.88	0.89	0.89	0.89	0.94	0.94	0.94	0.94	0.94
	82°F (27.8°C)	TC	15527	15548	15565	15566	15587	16463	16483	16499	16502	16522	17447	17469	17489	17492	17512	18498	18518	18538	18541	18564
		S/T	0.53	0.62	0.71	0.71	0.80	0.56	0.66	0.75	0.75	0.85	0.59	0.70	0.79	0.79	0.90	0.63	0.74	0.84	0.84	0.96
		PI	0.91	0.91	0.91	0.91	0.92	0.97	0.97	0.97	0.97	0.97	1.02	1.03	1.03	1.03	1.03	1.09	1.09	1.09	1.09	1.09
	86°F (30.0°C)	TC	15630	15651	15668	15669	15690	16572	16592	16608	16611	16631	17562	17585	17604	17608	17627	18620	18640	18661	18664	18687
		S/T	0.54	0.63	0.71	0.71	0.81	0.57	0.67	0.76	0.76	0.86	0.60	0.71	0.80	0.80	0.92	0.64	0.75	0.85	0.85	0.97
		PI	1.14	1.14	1.15	1.15	1.15	1.21	1.21	1.21	1.22	1.22	1.28	1.29	1.29	1.29	1.29	1.36	1.36	1.36	1.37	1.37
	95°F (35.0°C)	TC	15861	15882	15899	15900	15921	16817	16836	16853	16856	16876	17821	17844	17864	17868	17888	18895	18916	18936	18939	18963
		S/T	0.54	0.63	0.71	0.71	0.81	0.57	0.67	0.76	0.76	0.86	0.60	0.71	0.80	0.80	0.92	0.64	0.75	0.85	0.85	0.97
		PI	1.66	1.67	1.67	1.67	1.67	1.76	1.77	1.77	1.77	1.77	1.87	1.87	1.87	1.88	1.88	1.98	1.99	1.99	1.99	1.99
	104°F (40.0°C)	TC	13966	13985	14000	14001	14020	14808	14826	14840	14843	14861	15693	15713	15731	15733	15751	16638	16656	16674	16677	16698
		S/T	0.55	0.64	0.73	0.73	0.83	0.58	0.68	0.78	0.78	0.89	0.62	0.72	0.82	0.82	0.94	0.65	0.77	0.87	0.87	0.99
		PI	1.63	1.64	1.64	1.64	1.64	1.73	1.73	1.74	1.74	1.74	1.84	1.84	1.84	1.84	1.84	1.95	1.95	1.95	1.95	1.95
	110°F (43.0°C)	TC	12830	12847	12861	12861	12879	13603	13619	13632	13635	13651	14416	14434	14450	14453	14469	15284	15301	15317	15320	15339
		S/T	0.57	0.67	0.76	0.76	0.87	0.60	0.71	0.80	0.80	0.92	0.64	0.75	0.85	0.85	0.97	0.68	0.80	0.90	0.90	1.00
		PI	1.61	1.62	1.62	1.62	1.62	1.71	1.71	1.72	1.72	1.72	1.81	1.82	1.82	1.82	1.82	1.92	1.93	1.93	1.93	1.93
	115°F (46.0°C)	TC	12049	12065	12078	12079	12095	12775	12790	12803	12805	12821	13538	13556	13571	13573	13589	14354	14370	14385	14387	14405
		S/T	0.58	0.68	0.77	0.77	0.88	0.61	0.72	0.81	0.81	0.93	0.65	0.76	0.86	0.86	0.98	0.69	0.81	0.91	0.91	1.00
		PI	1.51	1.51	1.51	1.51	1.51	1.60	1.60	1.60	1.60	1.60	1.69	1.70	1.70	1.70	1.70	1.80	1.80	1.80	1.80	1.80
	122°F (50.0°C)	TC	11008	11023	11035	11035	11050	11671	11685	11697	11699	11713	12369	12385	12398	12401	12415	13114	13128	13142	13144	13161
		S/T	0.59	0.69	0.79	0.79	0.90	0.62	0.73	0.83	0.83	0.95	0.66	0.78	0.88	0.88	1.00	0.70	0.82	0.94	0.94	1.00
		PI	1.36	1.36	1.37	1.37	1.37	1.45	1.45	1.45	1.45	1.45	1.53	1.53	1.54	1.54	1.54	1.62	1.63	1.63	1.63	1.63
459	5°F (-15.0°C)	TC	14535	14554	14570	14571	14590	15411	15429	15444	15447	15466	16331	16353	16371	16374	16392	17315	17334	17353	17356	17377
		S/T	0.49	0.57	0.65	0.65	0.74	0.51	0.60	0.69	0.69	0.78	0.55	0.64	0.73	0.73	0.83	0.58	0.68	0.77	0.77	0.88
		PI	0.52	0.52	0.52	0.52	0.52	0.55	0.55	0.55	0.55	0.55	0.58	0.58	0.59	0.59	0.59	0.62	0.62	0.62	0.62	0.62
	14°F (-10.0°C)	TC	14960	14980	14996	14996	15017	15861	15880	15896	15899	15918	16809	16831	16849	16852	16871	17821	17841	17860	17863	17885
		S/T	0.49	0.57	0.65	0.65	0.74	0.52	0.61	0.69	0.69	0.78	0.55	0.64	0.73	0.73	0.83	0.58	0.68	0.77	0.77	0.88
		PI	0.50	0.50	0.50	0.50	0.50	0.53	0.53	0.53	0.53	0.53	0.56	0.56	0.56	0.56	0.56	0.59	0.59	0.59	0.59	0.59
	17°F (-8.3°C)	TC	15101	15122	15138	15138	15159	16011	16030	16046	16049	16068	16968	16990	17009	17012	17031	17990	18010	18029	18032	18055
		S/T	0.49	0.57	0.65	0.65	0.74	0.52	0.61	0.69	0.69	0.79	0.55	0.64	0.73	0.73	0.83	0.58	0.68	0.78	0.78	0.88
		PI	0.49	0.49	0.49	0.49	0.49	0.52	0.52	0.52	0.52	0.52	0.55	0.55	0.55	0.55	0.55	0.58	0.58	0.58	0.58	0.58

Manufacturer reserves the right to change, at any time, specifications and designs without notice and without obligations.

COOLING PERFORMANCE DATA (HEAT PUMP) (CONTINUED)

AIRFLOW (CFM)	OUTDOOR DB °F (°C)	ID WB °F (°C)	60.8°F(16.0°C)					64.4°F(18.0°C)					67°F(19.4°C)					71.6°F(22.0°C)				
		ID DB °F (°C)	73.4°F (23.0°C)	77.0°F (25.0°C)	80.0°F (26.7°C)	80.6°F (27.0°C)	84.2°F (29.0°C)	73.4°F (23.0°C)	77.0°F (25.0°C)	80.0°F (26.7°C)	80.6°F (27.0°C)	84.2°F (29.0°C)	73.4°F (23.0°C)	77.0°F (25.0°C)	80.0°F (26.7°C)	80.6°F (27.0°C)	84.2°F (29.0°C)	73.4°F (23.0°C)	77.0°F (25.0°C)	80.0°F (26.7°C)	80.6°F (27.0°C)	84.2°F (29.0°C)
459	23°F (-5.0°C)	TC	15029	15050	15066	15067	15087	15935	15954	15970	15973	15992	16887	16909	16928	16931	16950	17905	17924	17944	17947	17969
		S/T	0.49	0.58	0.65	0.65	0.75	0.52	0.61	0.69	0.69	0.79	0.55	0.65	0.74	0.74	0.84	0.58	0.69	0.78	0.78	0.89
		PI	0.49	0.49	0.50	0.50	0.50	0.52	0.52	0.52	0.52	0.53	0.55	0.56	0.56	0.56	0.56	0.59	0.59	0.59	0.59	0.59
	35°F (1.7°C)	TC	14886	14906	14922	14923	14943	15783	15802	15818	15821	15839	16726	16748	16767	16770	16788	17734	17753	17773	17775	17797
		S/T	0.49	0.58	0.66	0.66	0.75	0.52	0.61	0.70	0.70	0.79	0.55	0.65	0.74	0.74	0.84	0.59	0.69	0.78	0.78	0.89
		PI	0.50	0.50	0.50	0.50	0.51	0.53	0.53	0.53	0.54	0.54	0.57	0.57	0.57	0.57	0.57	0.60	0.60	0.60	0.60	0.60
	41°F (5.0°C)	TC	14891	14911	14927	14927	14948	15788	15807	15822	15825	15844	16731	16753	16772	16775	16794	17739	17759	17778	17781	17803
		S/T	0.49	0.58	0.66	0.66	0.75	0.52	0.61	0.70	0.70	0.80	0.56	0.65	0.74	0.74	0.84	0.59	0.69	0.78	0.78	0.89
		PI	0.58	0.58	0.58	0.58	0.58	0.61	0.61	0.62	0.62	0.62	0.65	0.65	0.65	0.65	0.65	0.69	0.69	0.69	0.69	0.69
	47°F (8.3°C)	TC	14895	14915	14931	14932	14952	15793	15812	15827	15830	15849	16736	16758	16777	16780	16799	17745	17764	17783	17786	17808
		S/T	0.50	0.58	0.66	0.66	0.75	0.53	0.62	0.70	0.70	0.80	0.56	0.65	0.74	0.74	0.85	0.59	0.69	0.79	0.79	0.90
		PI	0.65	0.66	0.66	0.66	0.66	0.69	0.69	0.70	0.70	0.70	0.74	0.74	0.74	0.74	0.74	0.78	0.78	0.78	0.78	0.78
	50°F (10.0°C)	TC	14943	14963	14979	14980	15000	15844	15862	15878	15881	15900	16790	16812	16831	16834	16853	17802	17821	17841	17843	17866
		S/T	0.50	0.58	0.66	0.66	0.76	0.53	0.62	0.70	0.70	0.80	0.56	0.66	0.75	0.75	0.85	0.59	0.70	0.79	0.79	0.90
		PI	0.67	0.67	0.67	0.67	0.67	0.71	0.71	0.71	0.71	0.71	0.75	0.75	0.75	0.75	0.75	0.79	0.80	0.80	0.80	0.80
	59°F (15.0°C)	TC	15087	15107	15123	15124	15144	15996	16015	16030	16034	16053	16951	16973	16992	16995	17014	17973	17992	18012	18015	18037
		S/T	0.50	0.59	0.67	0.67	0.76	0.53	0.62	0.71	0.71	0.81	0.56	0.66	0.75	0.75	0.86	0.60	0.70	0.80	0.80	0.91
		PI	0.71	0.71	0.71	0.71	0.71	0.75	0.75	0.75	0.75	0.75	0.79	0.79	0.80	0.80	0.80	0.84	0.84	0.84	0.84	0.84
	68°F (20.0°C)	TC	15230	15251	15267	15268	15288	16148	16167	16183	16186	16205	17113	17135	17154	17157	17176	18144	18163	18183	18186	18209
		S/T	0.51	0.60	0.69	0.69	0.78	0.54	0.64	0.73	0.73	0.83	0.58	0.68	0.77	0.77	0.88	0.61	0.72	0.82	0.82	0.93
		PI	0.74	0.75	0.75	0.75	0.75	0.79	0.79	0.79	0.79	0.79	0.84	0.84	0.84	0.84	0.84	0.89	0.89	0.89	0.89	0.89
	77°F (25.0°C)	TC	15374	15394	15411	15411	15432	16300	16319	16335	16339	16358	17274	17296	17316	17319	17338	18315	18335	18354	18357	18380
		S/T	0.52	0.61	0.69	0.69	0.79	0.55	0.65	0.74	0.74	0.84	0.59	0.69	0.78	0.78	0.89	0.62	0.73	0.83	0.83	0.94
		PI	0.78	0.78	0.79	0.79	0.79	0.83	0.83	0.83	0.83	0.83	0.88	0.88	0.88	0.88	0.88	0.93	0.93	0.94	0.94	0.94
	82°F (27.8°C)	TC	15472	15493	15509	15510	15531	16404	16424	16440	16443	16463	17384	17407	17426	17430	17449	18432	18452	18472	18475	18498
		S/T	0.53	0.62	0.70	0.70	0.80	0.56	0.66	0.75	0.75	0.85	0.59	0.70	0.79	0.79	0.90	0.63	0.74	0.84	0.84	0.95
		PI	0.91	0.91	0.91	0.91	0.91	0.96	0.96	0.97	0.97	0.97	1.02	1.02	1.02	1.02	1.02	1.08	1.08	1.08	1.08	1.09
	86°F (30.0°C)	TC	15574	15595	15612	15613	15634	16513	16532	16549	16552	16571	17499	17522	17541	17545	17564	18554	18574	18594	18597	18620
		S/T	0.53	0.63	0.71	0.71	0.81	0.57	0.66	0.75	0.75	0.86	0.60	0.70	0.80	0.80	0.91	0.64	0.75	0.85	0.85	0.97
		PI	1.14	1.14	1.14	1.14	1.14	1.21	1.21	1.21	1.21	1.21	1.28	1.28	1.28	1.28	1.28	1.36	1.36	1.36	1.36	1.36
	95°F (35.0°C)	TC	15804	15825	15842	15843	15864	16756	16776	16793	16796	16816	17758	17781	17800	17804	17824	18827	18848	18868	18871	18895
		S/T	0.53	0.63	0.71	0.71	0.81	0.57	0.66	0.75	0.75	0.86	0.60	0.70	0.80	0.80	0.91	0.64	0.75	0.85	0.85	0.97
		PI	1.66	1.66	1.66	1.66	1.66	1.76	1.76	1.76	1.76	1.76	1.86	1.87	1.87	1.87	1.87	1.98	1.98	1.98	1.98	1.98
	104°F (40.0°C)	TC	13916	13935	13950	13951	13970	14755	14772	14787	14790	14808	15637	15657	15674	15677	15695	16579	16597	16615	16617	16638
		S/T	0.55	0.64	0.73	0.73	0.83	0.58	0.68	0.77	0.77	0.88	0.62	0.72	0.82	0.82	0.93	0.65	0.76	0.87	0.87	0.99
		PI	1.63	1.63	1.63	1.63	1.63	1.73	1.73	1.73	1.73	1.73	1.83	1.83	1.83	1.83	1.84	1.94	1.94	1.94	1.94	1.95
	110°F (43.0°C)	TC	12784	12801	12815	12815	12833	13554	13570	13584	13586	13602	14364	14383	14399	14401	14417	15229	15246	15263	15265	15284
		S/T	0.57	0.67	0.76	0.76	0.86	0.60	0.71	0.80	0.80	0.91	0.64	0.75	0.85	0.85	0.97	0.68	0.79	0.90	0.90	1.00
		PI	1.61	1.61	1.61	1.61	1.61	1.71	1.71	1.71	1.71	1.71	1.81	1.81	1.81	1.81	1.81	1.92	1.92	1.92	1.92	1.92

Manufacturer reserves the right to change, at any time, specifications and designs without notice and without obligations.

COOLING PERFORMANCE DATA (HEAT PUMP) (CONTINUED)

AIRFLOW (CFM)	OUTDOOR DB °F (°C)	ID WB °F (°C)	60.8°F(16.0°C)					64.4°F(18.0°C)					67°F(19.4°C)					71.6°F(22.0°C)				
		ID DB °F (°C)	73.4°F (23.0°C)	77.0°F (25.0°C)	80.0°F (26.7°C)	80.6°F (27.0°C)	84.2°F (29.0°C)	73.4°F (23.0°C)	77.0°F (25.0°C)	80.0°F (26.7°C)	80.6°F (27.0°C)	84.2°F (29.0°C)	73.4°F (23.0°C)	77.0°F (25.0°C)	80.0°F (26.7°C)	80.6°F (27.0°C)	84.2°F (29.0°C)	73.4°F (23.0°C)	77.0°F (25.0°C)	80.0°F (26.7°C)	80.6°F (27.0°C)	84.2°F (29.0°C)
459	115°F (46.0°C)	TC	12006	12022	12035	12035	12052	12729	12744	12757	12760	12775	13490	13507	13522	13525	13540	14303	14318	14334	14336	14354
		S/T	0.57	0.67	0.77	0.77	0.87	0.61	0.71	0.81	0.81	0.92	0.65	0.76	0.86	0.86	0.98	0.68	0.80	0.91	0.91	1.00
		PI	1.50	1.50	1.51	1.51	1.51	1.59	1.59	1.60	1.60	1.60	1.69	1.69	1.69	1.69	1.69	1.79	1.79	1.79	1.79	1.80
	122°F (50.0°C)	TC	10969	10983	10995	10996	11010	11630	11643	11655	11657	11671	12324	12340	12354	12356	12370	13067	13081	13095	13097	13114
		S/T	0.59	0.69	0.78	0.78	0.89	0.62	0.73	0.83	0.83	0.95	0.66	0.77	0.88	0.88	1.00	0.70	0.82	0.93	0.93	1.00
		PI	1.36	1.36	1.36	1.36	1.36	1.44	1.44	1.44	1.44	1.45	1.53	1.53	1.53	1.53	1.53	1.62	1.62	1.62	1.62	1.62
24k																						
341	5°F (-15.0°C)	TC	18574	18599	18619	18620	18645	19694	19717	19737	19741	19764	20870	20898	20921	20925	20948	22128	22152	22176	22180	22207
		S/T	0.36	0.42	0.48	0.48	0.55	0.38	0.45	0.51	0.51	0.58	0.41	0.48	0.54	0.54	0.62	0.43	0.51	0.57	0.57	0.65
		PI	1.26	1.26	1.26	1.26	1.26	1.33	1.33	1.33	1.34	1.34	1.41	1.41	1.41	1.42	1.42	1.50	1.50	1.50	1.50	1.50
	14°F (-10.0°C)	TC	18663	18688	18708	18709	18734	19788	19811	19831	19835	19858	20970	20997	21021	21025	21048	22234	22258	22282	22285	22313
		S/T	0.36	0.43	0.48	0.48	0.55	0.38	0.45	0.51	0.51	0.58	0.41	0.48	0.54	0.54	0.62	0.43	0.51	0.58	0.58	0.66
		PI	1.12	1.12	1.12	1.12	1.12	1.19	1.19	1.19	1.19	1.19	1.26	1.26	1.26	1.26	1.26	1.33	1.33	1.34	1.34	1.34
	17°F (-8.3°C)	TC	18693	18718	18738	18739	18764	19819	19843	19862	19866	19890	21003	21030	21054	21058	21081	22269	22293	22317	22321	22348
		S/T	0.36	0.43	0.48	0.48	0.55	0.39	0.45	0.51	0.51	0.59	0.41	0.48	0.54	0.54	0.62	0.43	0.51	0.58	0.58	0.66
		PI	1.07	1.07	1.08	1.08	1.08	1.14	1.14	1.14	1.14	1.14	1.21	1.21	1.21	1.21	1.21	1.28	1.28	1.28	1.28	1.28
	23°F (-5.0°C)	TC	18038	18063	18082	18083	18107	19125	19148	19167	19171	19193	20268	20294	20317	20321	20343	21489	21513	21536	21539	21566
		S/T	0.37	0.43	0.49	0.49	0.56	0.39	0.45	0.52	0.52	0.59	0.41	0.48	0.55	0.55	0.62	0.44	0.51	0.58	0.58	0.66
		PI	1.08	1.08	1.08	1.08	1.08	1.14	1.14	1.14	1.14	1.15	1.21	1.21	1.21	1.21	1.21	1.28	1.28	1.29	1.29	1.29
	35°F (1.7°C)	TC	16730	16752	16770	16771	16794	17738	17759	17776	17780	17801	18798	18822	18843	18846	18868	19930	19952	19974	19977	20002
		S/T	0.37	0.43	0.49	0.49	0.56	0.39	0.46	0.52	0.52	0.59	0.41	0.48	0.55	0.55	0.63	0.44	0.51	0.58	0.58	0.66
		PI	1.09	1.09	1.09	1.09	1.09	1.15	1.15	1.15	1.15	1.15	1.22	1.22	1.22	1.22	1.22	1.29	1.29	1.30	1.30	1.30
	41°F (5.0°C)	TC	16042	16063	16081	16081	16103	17008	17029	17045	17049	17069	18025	18048	18068	18071	18092	19111	19131	19152	19155	19179
		S/T	0.37	0.43	0.49	0.49	0.56	0.39	0.46	0.52	0.52	0.59	0.41	0.49	0.55	0.55	0.63	0.44	0.51	0.58	0.58	0.67
		PI	0.99	1.00	1.00	1.00	1.00	1.05	1.06	1.06	1.06	1.06	1.12	1.12	1.12	1.12	1.12	1.18	1.19	1.19	1.19	1.19
	47°F (8.3°C)	TC	15354	15374	15391	15392	15412	16279	16298	16314	16318	16337	17251	17274	17293	17296	17316	18291	18311	18331	18334	18356
		S/T	0.37	0.43	0.49	0.49	0.56	0.39	0.46	0.52	0.52	0.59	0.41	0.49	0.55	0.55	0.63	0.44	0.52	0.59	0.59	0.67
		PI	0.90	0.91	0.91	0.91	0.91	0.96	0.96	0.96	0.96	0.96	1.02	1.02	1.02	1.02	1.02	1.08	1.08	1.08	1.08	1.08
	50°F (10.0°C)	TC	15538	15559	15576	15576	15597	16474	16494	16510	16514	16533	17459	17481	17501	17504	17524	18511	18531	18551	18554	18577
		S/T	0.37	0.44	0.49	0.49	0.56	0.39	0.46	0.52	0.52	0.60	0.42	0.49	0.56	0.56	0.63	0.44	0.52	0.59	0.59	0.67
		PI	0.93	0.93	0.93	0.93	0.93	0.98	0.98	0.99	0.99	0.99	1.04	1.04	1.04	1.04	1.05	1.11	1.11	1.11	1.11	1.11
	59°F (15.0°C)	TC	16091	16113	16130	16131	16153	17061	17081	17098	17102	17122	18080	18104	18124	18128	18148	19170	19191	19212	19215	19239
		S/T	0.37	0.44	0.50	0.50	0.57	0.40	0.46	0.53	0.53	0.60	0.42	0.49	0.56	0.56	0.64	0.44	0.52	0.59	0.59	0.67
		PI	1.00	1.00	1.00	1.00	1.00	1.06	1.06	1.06	1.06	1.06	1.12	1.12	1.12	1.13	1.13	1.19	1.19	1.19	1.19	1.19
	68°F (20.0°C)	TC	16645	16667	16685	16686	16708	17648	17669	17686	17690	17711	18702	18727	18747	18751	18772	19829	19851	19872	19875	19900
		S/T	0.38	0.45	0.51	0.51	0.58	0.41	0.48	0.54	0.54	0.62	0.43	0.50	0.57	0.57	0.65	0.46	0.53	0.61	0.61	0.69
		PI	1.07	1.07	1.07	1.07	1.07	1.13	1.14	1.14	1.14	1.14	1.20	1.20	1.21	1.21	1.21	1.27	1.28	1.28	1.28	1.28
	77°F (25.0°C)	TC	17198	17221	17240	17241	17264	18235	18256	18274	18278	18300	19324	19349	19371	19374	19396	20488	20511	20533	20536	20562
		S/T	0.39	0.45	0.52	0.52	0.59	0.41	0.48	0.55	0.55	0.62	0.44	0.51	0.58	0.58	0.66	0.46	0.54	0.62	0.62	0.70
		PI	1.14	1.14	1.14	1.14	1.15	1.21	1.21	1.21	1.21	1.21	1.28	1.28	1.29	1.29	1.29	1.36	1.36	1.36	1.36	1.36

Manufacturer reserves the right to change, at any time, specifications and designs without notice and without obligations.

COOLING PERFORMANCE DATA (HEAT PUMP) (CONTINUED)

AIRFLOW (CFM)	OUTDOOR DB °F (°C)	ID WB °F (°C)	60.8°F(16.0°C)					64.4°F(18.0°C)					67°F(19.4°C)					71.6°F(22.0°C)				
		ID DB °F (°C)	73.4°F (23.0°C)	77.0°F (25.0°C)	80.0°F (26.7°C)	80.6°F (27.0°C)	84.2°F (29.0°C)	73.4°F (23.0°C)	77.0°F (25.0°C)	80.0°F (26.7°C)	80.6°F (27.0°C)	84.2°F (29.0°C)	73.4°F (23.0°C)	77.0°F (25.0°C)	80.0°F (26.7°C)	80.6°F (27.0°C)	84.2°F (29.0°C)	73.4°F (23.0°C)	77.0°F (25.0°C)	80.0°F (26.7°C)	80.6°F (27.0°C)	84.2°F (29.0°C)
341	82°F (27.8°C)	TC	17203	17226	17244	17245	17269	18240	18261	18279	18283	18304	19329	19354	19376	19380	19401	20494	20516	20538	20542	20567
		S/T	0.39	0.46	0.52	0.52	0.60	0.42	0.49	0.55	0.56	0.63	0.44	0.52	0.59	0.59	0.67	0.47	0.55	0.62	0.62	0.71
		PI	1.26	1.26	1.26	1.26	1.26	1.33	1.33	1.34	1.34	1.34	1.41	1.41	1.42	1.42	1.42	1.50	1.50	1.50	1.50	1.50
	86°F (30.0°C)	TC	16825	16847	16865	16866	16889	17838	17860	17877	17881	17902	18904	18929	18950	18953	18975	20043	20065	20087	20090	20115
		S/T	0.40	0.47	0.53	0.53	0.60	0.42	0.49	0.56	0.56	0.64	0.45	0.52	0.60	0.60	0.68	0.47	0.56	0.63	0.63	0.72
		PI	1.45	1.45	1.45	1.45	1.45	1.53	1.54	1.54	1.54	1.54	1.63	1.63	1.63	1.63	1.63	1.72	1.73	1.73	1.73	1.73
	95°F (35.0°C)	TC	15973	15995	16012	16013	16034	16936	16956	16973	16976	16996	17948	17971	17991	17995	18015	19029	19050	19071	19074	19097
		S/T	0.40	0.47	0.53	0.53	0.60	0.42	0.49	0.56	0.56	0.64	0.45	0.52	0.60	0.60	0.68	0.47	0.56	0.63	0.63	0.72
		PI	1.87	1.88	1.88	1.88	1.88	1.99	1.99	1.99	1.99	1.99	2.10	2.11	2.11	2.11	2.11	2.23	2.23	2.24	2.24	2.24
	104°F (40.0°C)	TC	13642	13660	13675	13676	13694	14464	14481	14496	14499	14516	15328	15348	15365	15368	15385	16252	16270	16287	16290	16310
		S/T	0.41	0.48	0.54	0.54	0.62	0.43	0.51	0.58	0.58	0.66	0.46	0.54	0.61	0.61	0.70	0.49	0.57	0.65	0.65	0.74
		PI	1.72	1.72	1.72	1.72	1.72	1.82	1.82	1.82	1.82	1.83	1.93	1.93	1.93	1.93	1.93	2.04	2.05	2.05	2.05	2.05
	110°F (43.0°C)	TC	12243	12260	12273	12274	12290	12981	12997	13009	13012	13027	13757	13775	13790	13793	13808	14586	14602	14617	14620	14638
		S/T	0.42	0.50	0.56	0.56	0.64	0.45	0.53	0.60	0.60	0.68	0.47	0.56	0.63	0.63	0.72	0.50	0.59	0.67	0.67	0.76
		PI	1.62	1.62	1.63	1.63	1.63	1.72	1.72	1.72	1.72	1.72	1.82	1.82	1.83	1.83	1.83	1.93	1.93	1.94	1.94	1.94
	115°F (46.0°C)	TC	10714	10728	10739	10740	10754	11359	11373	11384	11386	11400	12038	12053	12067	12069	12083	12763	12777	12791	12793	12809
		S/T	0.43	0.50	0.57	0.57	0.65	0.45	0.53	0.60	0.60	0.69	0.48	0.56	0.64	0.64	0.73	0.51	0.60	0.68	0.68	0.77
		PI	1.46	1.46	1.46	1.46	1.47	1.55	1.55	1.55	1.55	1.55	1.64	1.64	1.64	1.64	1.65	1.74	1.74	1.74	1.74	1.75
	122°F (50.0°C)	TC	8674	8685	8695	8695	8707	9196	9207	9216	9218	9229	9746	9759	9769	9771	9782	10333	10344	10356	10357	10370
		S/T	0.44	0.51	0.58	0.58	0.66	0.46	0.54	0.62	0.62	0.70	0.49	0.58	0.66	0.66	0.75	0.52	0.61	0.69	0.69	0.79
		PI	1.25	1.25	1.25	1.25	1.25	1.32	1.32	1.32	1.32	1.32	1.40	1.40	1.40	1.40	1.40	1.48	1.49	1.49	1.49	1.49
447	5°F (-15.0°C)	TC	20493	20520	20542	20543	20571	21728	21753	21775	21779	21805	23026	23056	23081	23086	23111	24413	24440	24466	24470	24500
		S/T	0.40	0.47	0.53	0.53	0.61	0.42	0.50	0.56	0.56	0.64	0.45	0.53	0.60	0.60	0.68	0.48	0.56	0.63	0.63	0.72
		PI	1.39	1.39	1.39	1.39	1.39	1.47	1.47	1.47	1.47	1.47	1.56	1.56	1.56	1.56	1.56	1.65	1.65	1.65	1.65	1.66
	14°F (-10.0°C)	TC	20590	20618	20640	20641	20669	21831	21857	21879	21883	21909	23136	23166	23191	23196	23222	24529	24556	24583	24587	24617
		S/T	0.40	0.47	0.53	0.53	0.61	0.42	0.50	0.57	0.57	0.64	0.45	0.53	0.60	0.60	0.68	0.48	0.56	0.64	0.64	0.72
		PI	1.23	1.24	1.24	1.24	1.24	1.31	1.31	1.31	1.31	1.31	1.39	1.39	1.39	1.39	1.39	1.47	1.47	1.47	1.47	1.48
	17°F (-8.3°C)	TC	20623	20651	20673	20674	20702	21866	21892	21913	21918	21944	23172	23202	23228	23232	23258	24568	24595	24622	24626	24656
		S/T	0.40	0.47	0.53	0.53	0.61	0.43	0.50	0.57	0.57	0.65	0.45	0.53	0.60	0.60	0.69	0.48	0.56	0.64	0.64	0.73
		PI	1.18	1.19	1.19	1.19	1.19	1.25	1.26	1.26	1.26	1.26	1.33	1.33	1.33	1.33	1.33	1.41	1.41	1.41	1.41	1.42
	23°F (-5.0°C)	TC	19901	19928	19949	19950	19977	21100	21125	21146	21150	21176	22361	22390	22415	22419	22444	23708	23734	23760	23764	23793
		S/T	0.40	0.47	0.54	0.54	0.61	0.43	0.50	0.57	0.57	0.65	0.45	0.53	0.60	0.60	0.69	0.48	0.56	0.64	0.64	0.73
		PI	1.19	1.19	1.19	1.19	1.19	1.26	1.26	1.26	1.26	1.26	1.34	1.34	1.34	1.34	1.34	1.42	1.42	1.42	1.42	1.42
	35°F (1.7°C)	TC	18457	18482	18502	18503	18528	19570	19593	19612	19616	19639	20739	20766	20789	20793	20816	21988	22012	22036	22040	22067
		S/T	0.41	0.48	0.54	0.54	0.62	0.43	0.50	0.57	0.57	0.65	0.46	0.53	0.61	0.61	0.69	0.48	0.57	0.64	0.64	0.73
		PI	1.20	1.20	1.20	1.20	1.20	1.27	1.27	1.27	1.27	1.27	1.35	1.35	1.35	1.35	1.35	1.43	1.43	1.43	1.43	1.43
	41°F (5.0°C)	TC	17698	17722	17741	17742	17766	18765	18787	18806	18809	18832	19886	19912	19934	19938	19960	21084	21107	21130	21133	21160
		S/T	0.41	0.48	0.54	0.54	0.62	0.43	0.50	0.57	0.57	0.65	0.46	0.54	0.61	0.61	0.69	0.48	0.57	0.64	0.64	0.73
		PI	1.10	1.10	1.10	1.10	1.10	1.16	1.16	1.17	1.17	1.17	1.23	1.23	1.24	1.24	1.24	1.31	1.31	1.31	1.31	1.31

Manufacturer reserves the right to change, at any time, specifications and designs without notice and without obligations.

COOLING PERFORMANCE DATA (HEAT PUMP) (CONTINUED)

AIRFLOW (CFM)	OUTDOOR DB °F (°C)	ID WB °F (°C)	60.8°F(16.0°C)					64.4°F(18.0°C)					67°F(19.4°C)					71.6°F(22.0°C)				
		ID DB °F (°C)	73.4°F (23.0°C)	77.0°F (25.0°C)	80.0°F (26.7°C)	80.6°F (27.0°C)	84.2°F (29.0°C)	73.4°F (23.0°C)	77.0°F (25.0°C)	80.0°F (26.7°C)	80.6°F (27.0°C)	84.2°F (29.0°C)	73.4°F (23.0°C)	77.0°F (25.0°C)	80.0°F (26.7°C)	80.6°F (27.0°C)	84.2°F (29.0°C)	73.4°F (23.0°C)	77.0°F (25.0°C)	80.0°F (26.7°C)	80.6°F (27.0°C)	84.2°F (29.0°C)
447	47°F (8.3°C)	TC	16939	16962	16980	16981	17004	17960	17981	17999	18003	18024	19033	19058	19079	19082	19104	20180	20202	20224	20227	20252
		S/T	0.41	0.48	0.54	0.54	0.62	0.43	0.51	0.58	0.58	0.66	0.46	0.54	0.61	0.61	0.70	0.48	0.57	0.65	0.65	0.74
		PI	1.00	1.00	1.00	1.00	1.00	1.06	1.06	1.06	1.06	1.06	1.12	1.12	1.12	1.12	1.12	1.19	1.19	1.19	1.19	1.19
	50°F (10.0°C)	TC	17143	17166	17184	17185	17208	18176	18197	18215	18219	18240	19262	19287	19308	19312	19333	20422	20444	20467	20470	20495
		S/T	0.41	0.48	0.55	0.55	0.62	0.43	0.51	0.58	0.58	0.66	0.46	0.54	0.61	0.61	0.70	0.49	0.57	0.65	0.65	0.74
		PI	1.02	1.02	1.03	1.03	1.03	1.09	1.09	1.09	1.09	1.09	1.15	1.15	1.15	1.15	1.15	1.22	1.22	1.22	1.22	1.22
	59°F (15.0°C)	TC	17753	17777	17796	17797	17821	18823	18845	18864	18868	18890	19948	19973	19996	19999	20022	21149	21172	21196	21199	21225
		S/T	0.41	0.48	0.55	0.55	0.63	0.44	0.51	0.58	0.58	0.66	0.46	0.54	0.62	0.62	0.70	0.49	0.57	0.65	0.65	0.74
		PI	1.10	1.10	1.10	1.10	1.11	1.17	1.17	1.17	1.17	1.17	1.24	1.24	1.24	1.24	1.24	1.31	1.31	1.32	1.32	1.32
	68°F (20.0°C)	TC	18364	18388	18408	18409	18434	19470	19493	19513	19516	19540	20634	20660	20683	20687	20710	21877	21901	21924	21928	21955
		S/T	0.42	0.50	0.56	0.56	0.64	0.45	0.53	0.60	0.60	0.68	0.47	0.56	0.63	0.63	0.72	0.50	0.59	0.67	0.67	0.76
		PI	1.18	1.18	1.18	1.18	1.18	1.25	1.25	1.25	1.25	1.26	1.33	1.33	1.33	1.33	1.33	1.41	1.41	1.41	1.41	1.41
	77°F (25.0°C)	TC	18974	19000	19020	19021	19047	20118	20141	20161	20165	20189	21319	21347	21371	21375	21399	22604	22629	22653	22657	22685
		S/T	0.43	0.50	0.57	0.57	0.65	0.45	0.53	0.60	0.60	0.69	0.48	0.56	0.64	0.64	0.73	0.51	0.60	0.68	0.68	0.77
		PI	1.26	1.26	1.26	1.26	1.26	1.33	1.34	1.34	1.34	1.34	1.41	1.42	1.42	1.42	1.42	1.50	1.50	1.50	1.50	1.51
	82°F (27.8°C)	TC	18979	19005	19025	19026	19052	20123	20147	20167	20171	20195	21325	21353	21377	21381	21405	22610	22635	22659	22663	22691
		S/T	0.43	0.51	0.58	0.58	0.66	0.46	0.54	0.61	0.61	0.70	0.49	0.57	0.65	0.65	0.74	0.52	0.61	0.69	0.69	0.78
		PI	1.39	1.39	1.39	1.39	1.39	1.47	1.47	1.47	1.47	1.48	1.56	1.56	1.56	1.56	1.56	1.65	1.65	1.66	1.66	1.66
	86°F (30.0°C)	TC	18562	18587	18607	18608	18633	19681	19704	19723	19727	19751	20856	20883	20907	20911	20934	22113	22137	22161	22165	22192
		S/T	0.44	0.51	0.58	0.59	0.67	0.47	0.55	0.62	0.62	0.71	0.49	0.58	0.66	0.66	0.75	0.52	0.61	0.70	0.70	0.79
		PI	1.60	1.60	1.60	1.60	1.60	1.69	1.69	1.70	1.70	1.70	1.79	1.80	1.80	1.80	1.80	1.90	1.90	1.91	1.91	1.91
	95°F (35.0°C)	TC	17623	17647	17666	17666	17690	18685	18707	18726	18729	18751	19801	19827	19849	19853	19875	20994	21017	21040	21043	21069
		S/T	0.44	0.51	0.58	0.59	0.67	0.47	0.55	0.62	0.62	0.71	0.49	0.58	0.66	0.66	0.75	0.52	0.61	0.70	0.70	0.79
		PI	2.07	2.07	2.07	2.07	2.07	2.19	2.19	2.20	2.20	2.20	2.32	2.32	2.33	2.33	2.33	2.46	2.46	2.47	2.47	2.47
	104°F (40.0°C)	TC	15051	15071	15087	15088	15108	15958	15977	15993	15996	16015	16911	16933	16952	16955	16974	17930	17950	17969	17972	17994
		S/T	0.45	0.53	0.60	0.60	0.68	0.48	0.56	0.64	0.64	0.72	0.51	0.59	0.67	0.67	0.77	0.54	0.63	0.71	0.71	0.81
		PI	1.89	1.90	1.90	1.90	1.90	2.01	2.01	2.01	2.01	2.01	2.13	2.13	2.13	2.13	2.13	2.25	2.26	2.26	2.26	2.26
	110°F (43.0°C)	TC	13508	13526	13540	13541	13559	14322	14339	14353	14356	14373	15177	15197	15214	15217	15234	16092	16109	16127	16129	16149
		S/T	0.47	0.55	0.62	0.62	0.71	0.49	0.58	0.66	0.66	0.75	0.52	0.61	0.70	0.70	0.80	0.56	0.65	0.74	0.74	0.84
		PI	1.79	1.79	1.79	1.79	1.80	1.90	1.90	1.90	1.90	1.90	2.01	2.01	2.01	2.01	2.02	2.13	2.13	2.14	2.14	2.14
	115°F (46.0°C)	TC	11820	11836	11848	11849	11865	12532	12547	12559	12562	12577	13281	13298	13313	13315	13330	14081	14096	14112	14114	14132
		S/T	0.47	0.55	0.63	0.63	0.72	0.50	0.59	0.67	0.67	0.76	0.53	0.62	0.71	0.71	0.81	0.56	0.66	0.75	0.75	0.85
		PI	1.61	1.61	1.61	1.61	1.62	1.71	1.71	1.71	1.71	1.71	1.81	1.81	1.81	1.81	1.82	1.92	1.92	1.92	1.92	1.93
	122°F (50.0°C)	TC	9569	9582	9593	9593	9606	10146	10158	10168	10170	10182	10752	10766	10778	10780	10792	11400	11412	11425	11427	11441
		S/T	0.48	0.57	0.64	0.64	0.73	0.51	0.60	0.68	0.68	0.78	0.54	0.64	0.72	0.72	0.82	0.57	0.67	0.77	0.77	0.87
		PI	1.37	1.38	1.38	1.38	1.38	1.46	1.46	1.46	1.46	1.46	1.54	1.55	1.55	1.55	1.55	1.64	1.64	1.64	1.64	1.64

Manufacturer reserves the right to change, at any time, specifications and designs without notice and without obligations.

COOLING PERFORMANCE DATA (HEAT PUMP) (CONTINUED)

AIRFLOW (CFM)	OUTDOOR DB °F (°C)	ID WB °F (°C)	60.8°F(16.0°C)					64.4°F(18.0°C)					67°F(19.4°C)					71.6°F(22.0°C)				
		ID DB °F (°C)	73.4°F (23.0°C)	77.0°F (25.0°C)	80.0°F (26.7°C)	80.6°F (27.0°C)	84.2°F (29.0°C)	73.4°F (23.0°C)	77.0°F (25.0°C)	80.0°F (26.7°C)	80.6°F (27.0°C)	84.2°F (29.0°C)	73.4°F (23.0°C)	77.0°F (25.0°C)	80.0°F (26.7°C)	80.6°F (27.0°C)	84.2°F (29.0°C)	73.4°F (23.0°C)	77.0°F (25.0°C)	80.0°F (26.7°C)	80.6°F (27.0°C)	84.2°F (29.0°C)
518	5°F (-15.0°C)	TC	22609	22639	22664	22665	22695	23971	24000	24023	24028	24057	25403	25436	25465	25470	25498	26934	26963	26993	26997	27030
		S/T	0.44	0.52	0.59	0.59	0.67	0.47	0.55	0.62	0.62	0.71	0.49	0.58	0.66	0.66	0.75	0.52	0.62	0.70	0.70	0.80
		PI	1.53	1.53	1.53	1.53	1.53	1.62	1.62	1.62	1.63	1.63	1.72	1.72	1.72	1.72	1.72	1.82	1.82	1.83	1.83	1.83
	14°F (-10.0°C)	TC	22717	22747	22772	22773	22803	24086	24114	24138	24143	24171	25525	25558	25586	25591	25620	27063	27092	27121	27126	27159
		S/T	0.44	0.52	0.59	0.59	0.67	0.47	0.55	0.62	0.62	0.71	0.50	0.58	0.66	0.66	0.75	0.53	0.62	0.70	0.70	0.80
		PI	1.36	1.36	1.36	1.37	1.37	1.44	1.45	1.45	1.45	1.45	1.53	1.53	1.53	1.53	1.54	1.62	1.62	1.63	1.63	1.63
	17°F (-8.3°C)	TC	22753	22783	22808	22809	22839	24124	24152	24176	24181	24210	25565	25598	25627	25632	25660	27105	27135	27164	27169	27202
		S/T	0.44	0.52	0.59	0.59	0.67	0.47	0.55	0.63	0.63	0.71	0.50	0.58	0.66	0.66	0.76	0.53	0.62	0.70	0.70	0.80
		PI	1.31	1.31	1.31	1.31	1.31	1.38	1.39	1.39	1.39	1.39	1.47	1.47	1.47	1.47	1.47	1.56	1.56	1.56	1.56	1.56
	23°F (-5.0°C)	TC	21956	21986	22009	22010	22040	23279	23307	23330	23335	23362	24670	24702	24730	24734	24762	26157	26185	26213	26218	26250
		S/T	0.44	0.52	0.59	0.59	0.68	0.47	0.55	0.63	0.63	0.72	0.50	0.59	0.67	0.67	0.76	0.53	0.62	0.71	0.71	0.81
		PI	1.31	1.31	1.31	1.31	1.32	1.39	1.39	1.39	1.39	1.39	1.47	1.47	1.48	1.48	1.48	1.56	1.56	1.57	1.57	1.57
	35°F (1.7°C)	TC	20363	20391	20413	20414	20441	21590	21616	21637	21642	21667	22880	22910	22936	22940	22965	24259	24285	24312	24316	24346
		S/T	0.45	0.52	0.60	0.60	0.68	0.47	0.56	0.63	0.63	0.72	0.50	0.59	0.67	0.67	0.76	0.53	0.62	0.71	0.71	0.81
		PI	1.32	1.32	1.32	1.32	1.33	1.40	1.40	1.40	1.40	1.41	1.48	1.49	1.49	1.49	1.49	1.57	1.58	1.58	1.58	1.58
	41°F (5.0°C)	TC	19526	19552	19573	19574	19600	20703	20727	20748	20752	20776	21939	21968	21992	21996	22021	23261	23287	23312	23316	23345
		S/T	0.45	0.53	0.60	0.60	0.68	0.47	0.56	0.63	0.63	0.72	0.50	0.59	0.67	0.67	0.76	0.53	0.63	0.71	0.71	0.81
		PI	1.21	1.21	1.21	1.21	1.22	1.28	1.28	1.29	1.29	1.29	1.36	1.36	1.36	1.36	1.37	1.44	1.44	1.45	1.45	1.45
	47°F (8.3°C)	TC	18688	18714	18734	18734	18760	19815	19838	19858	19862	19885	20998	21026	21049	21053	21077	22264	22288	22312	22316	22343
		S/T	0.45	0.53	0.60	0.60	0.68	0.48	0.56	0.63	0.63	0.72	0.50	0.59	0.67	0.67	0.77	0.54	0.63	0.71	0.71	0.81
		PI	1.10	1.10	1.10	1.10	1.10	1.17	1.17	1.17	1.17	1.17	1.24	1.24	1.24	1.24	1.24	1.31	1.31	1.31	1.31	1.32
	50°F (10.0°C)	TC	18913	18938	18959	18960	18985	20053	20076	20096	20100	20124	21251	21278	21302	21306	21330	22531	22556	22580	22584	22612
		S/T	0.45	0.53	0.60	0.60	0.69	0.48	0.56	0.64	0.64	0.73	0.51	0.60	0.68	0.68	0.77	0.54	0.63	0.72	0.72	0.82
		PI	1.13	1.13	1.13	1.13	1.13	1.20	1.20	1.20	1.20	1.20	1.27	1.27	1.27	1.27	1.27	1.35	1.35	1.35	1.35	1.35
	59°F (15.0°C)	TC	19586	19613	19634	19635	19661	20767	20791	20812	20816	20841	22007	22036	22061	22065	22089	23333	23359	23384	23388	23417
		S/T	0.45	0.53	0.61	0.61	0.69	0.48	0.56	0.64	0.64	0.73	0.51	0.60	0.68	0.68	0.77	0.54	0.63	0.72	0.72	0.82
		PI	1.22	1.22	1.22	1.22	1.22	1.29	1.29	1.29	1.29	1.29	1.37	1.37	1.37	1.37	1.37	1.45	1.45	1.45	1.45	1.45
	68°F (20.0°C)	TC	20260	20287	20309	20310	20337	21481	21506	21528	21532	21557	22764	22794	22819	22823	22849	24136	24162	24188	24192	24222
		S/T	0.47	0.55	0.62	0.62	0.71	0.49	0.58	0.66	0.66	0.75	0.52	0.61	0.70	0.70	0.80	0.55	0.65	0.74	0.74	0.84
		PI	1.30	1.30	1.31	1.31	1.31	1.38	1.38	1.38	1.38	1.39	1.46	1.47	1.47	1.47	1.47	1.55	1.55	1.55	1.56	1.56
	77°F (25.0°C)	TC	20933	20962	20984	20985	21013	22195	22221	22243	22248	22274	23521	23552	23578	23582	23609	24938	24965	24993	24996	25028
		S/T	0.47	0.55	0.63	0.63	0.72	0.50	0.59	0.67	0.67	0.76	0.53	0.62	0.71	0.71	0.81	0.56	0.66	0.75	0.75	0.85
		PI	1.39	1.39	1.39	1.39	1.39	1.47	1.47	1.48	1.48	1.48	1.56	1.56	1.56	1.56	1.57	1.65	1.66	1.66	1.66	1.66
	82°F (27.8°C)	TC	20939	20967	20990	20991	21019	22201	22227	22249	22254	22280	23527	23558	23584	23589	23615	24945	24972	24999	25003	25034
		S/T	0.48	0.56	0.64	0.64	0.73	0.51	0.59	0.68	0.68	0.77	0.54	0.63	0.72	0.72	0.82	0.57	0.67	0.76	0.76	0.87
		PI	1.53	1.53	1.53	1.53	1.54	1.62	1.62	1.63	1.63	1.63	1.72	1.72	1.72	1.72	1.73	1.82	1.82	1.83	1.83	1.83
	86°F (30.0°C)	TC	20479	20506	20528	20529	20557	21713	21739	21760	21764	21790	23010	23040	23066	23070	23096	24396	24423	24450	24453	24484
		S/T	0.48	0.57	0.65	0.65	0.74	0.51	0.60	0.68	0.68	0.78	0.54	0.64	0.73	0.73	0.83	0.58	0.68	0.77	0.77	0.88
		PI	1.76	1.76	1.77	1.77	1.77	1.87	1.87	1.87	1.87	1.87	1.98	1.98	1.98	1.98	1.99	2.10	2.10	2.10	2.10	2.11
	95°F (35.0°C)	TC	19443	19469	19490	19491	19517	20614	20639	20659	20663	20688	21846	21874	21899	21903	21927	23162	23187	23213	23216	23245
		S/T	0.48	0.57	0.65	0.65	0.74	0.51	0.60	0.68	0.68	0.78	0.54	0.64	0.73	0.73	0.83	0.58	0.68	0.77	0.77	0.88
		PI	2.28	2.28	2.29	2.29	2.29	2.42	2.42	2.42	2.42	2.43	2.56	2.56	2.57	2.57	2.57	2.72	2.72	2.72	2.72	2.73

Manufacturer reserves the right to change, at any time, specifications and designs without notice and without obligations.

COOLING PERFORMANCE DATA (HEAT PUMP) (CONTINUED)

AIRFLOW (CFM)	OUTDOOR DB °F (°C)	ID WB °F (°C)	60.8°F(16.0°C)					64.4°F(18.0°C)					67°F(19.4°C)					71.6°F(22.0°C)				
		ID DB °F (°C)	73.4°F (23.0°C)	77.0°F (25.0°C)	80.0°F (26.7°C)	80.6°F (27.0°C)	84.2°F (29.0°C)	73.4°F (23.0°C)	77.0°F (25.0°C)	80.0°F (26.7°C)	80.6°F (27.0°C)	84.2°F (29.0°C)	73.4°F (23.0°C)	77.0°F (25.0°C)	80.0°F (26.7°C)	80.6°F (27.0°C)	84.2°F (29.0°C)	73.4°F (23.0°C)	77.0°F (25.0°C)	80.0°F (26.7°C)	80.6°F (27.0°C)	84.2°F (29.0°C)
588	5°F (-15.0°C)	TC	24943	24977	25004	25005	25039	26447	26478	26504	26509	26541	28027	28063	28094	28100	28131	29715	29748	29780	29785	29822
		S/T	0.49	0.57	0.65	0.65	0.74	0.51	0.60	0.69	0.69	0.78	0.55	0.64	0.73	0.73	0.83	0.58	0.68	0.77	0.77	0.88
		PI	1.69	1.69	1.69	1.69	1.69	1.79	1.79	1.79	1.79	1.79	1.90	1.90	1.90	1.90	1.90	2.01	2.01	2.01	2.01	2.02
	14°F (-10.0°C)	TC	25062	25096	25123	25124	25158	26573	26604	26631	26636	26667	28160	28197	28228	28234	28265	29857	29890	29922	29927	29964
		S/T	0.49	0.57	0.65	0.65	0.74	0.52	0.61	0.69	0.69	0.78	0.55	0.64	0.73	0.73	0.83	0.58	0.68	0.77	0.77	0.88
		PI	1.50	1.50	1.51	1.51	1.51	1.59	1.59	1.60	1.60	1.60	1.69	1.69	1.69	1.69	1.69	1.79	1.79	1.79	1.79	1.80
	17°F (-8.3°C)	TC	25102	25136	25163	25164	25198	26615	26646	26673	26678	26710	28205	28242	28273	28278	28310	29904	29937	29969	29974	30011
		S/T	0.49	0.57	0.65	0.65	0.74	0.52	0.61	0.69	0.69	0.79	0.55	0.64	0.73	0.73	0.83	0.58	0.68	0.78	0.78	0.88
		PI	1.44	1.44	1.44	1.44	1.45	1.53	1.53	1.53	1.53	1.53	1.62	1.62	1.62	1.62	1.62	1.72	1.72	1.72	1.72	1.72
	23°F (-5.0°C)	TC	24223	24256	24282	24283	24316	25683	25714	25739	25744	25775	27218	27253	27283	27288	27319	28858	28889	28920	28925	28961
		S/T	0.49	0.58	0.65	0.65	0.75	0.52	0.61	0.69	0.69	0.79	0.55	0.65	0.74	0.74	0.84	0.58	0.69	0.78	0.78	0.89
		PI	1.45	1.45	1.45	1.45	1.45	1.53	1.54	1.54	1.54	1.54	1.62	1.63	1.63	1.63	1.63	1.72	1.72	1.73	1.73	1.73
	35°F (1.7°C)	TC	22466	22496	22521	22522	22552	23820	23848	23872	23876	23905	25243	25276	25304	25309	25337	26764	26793	26822	26826	26860
		S/T	0.49	0.58	0.66	0.66	0.75	0.52	0.61	0.70	0.70	0.79	0.55	0.65	0.74	0.74	0.84	0.59	0.69	0.78	0.78	0.89
		PI	1.46	1.46	1.46	1.46	1.46	1.55	1.55	1.55	1.55	1.55	1.64	1.64	1.64	1.64	1.64	1.74	1.74	1.74	1.74	1.74
	41°F (5.0°C)	TC	21542	21571	21594	21595	21624	22840	22867	22890	22895	22922	24205	24236	24263	24268	24295	25663	25691	25719	25723	25755
		S/T	0.49	0.58	0.66	0.66	0.75	0.52	0.61	0.70	0.70	0.80	0.56	0.65	0.74	0.74	0.84	0.59	0.69	0.78	0.78	0.89
		PI	1.34	1.34	1.34	1.34	1.34	1.42	1.42	1.42	1.42	1.42	1.50	1.50	1.50	1.50	1.51	1.59	1.59	1.59	1.59	1.60
	47°F (8.3°C)	TC	20618	20646	20668	20669	20697	21861	21887	21908	21913	21939	23167	23197	23223	23227	23253	24563	24589	24616	24620	24651
		S/T	0.50	0.58	0.66	0.66	0.75	0.53	0.62	0.70	0.70	0.80	0.56	0.65	0.74	0.74	0.85	0.59	0.69	0.79	0.79	0.90
		PI	1.21	1.22	1.22	1.22	1.22	1.29	1.29	1.29	1.29	1.29	1.36	1.37	1.37	1.37	1.37	1.45	1.45	1.45	1.45	1.45
	50°F (10.0°C)	TC	20866	20894	20916	20917	20946	22123	22150	22171	22176	22202	23445	23476	23502	23506	23532	24858	24885	24912	24916	24947
		S/T	0.50	0.58	0.66	0.66	0.76	0.53	0.62	0.70	0.70	0.80	0.56	0.66	0.75	0.75	0.85	0.59	0.70	0.79	0.79	0.90
		PI	1.25	1.25	1.25	1.25	1.25	1.32	1.32	1.32	1.32	1.33	1.40	1.40	1.40	1.40	1.40	1.48	1.49	1.49	1.49	1.49
	59°F (15.0°C)	TC	21609	21638	21661	21662	21692	22911	22938	22961	22966	22993	24280	24312	24339	24343	24370	25743	25771	25799	25803	25835
		S/T	0.50	0.59	0.67	0.67	0.76	0.53	0.62	0.71	0.71	0.81	0.56	0.66	0.75	0.75	0.86	0.60	0.70	0.80	0.80	0.91
		PI	1.34	1.34	1.34	1.34	1.35	1.42	1.42	1.43	1.43	1.43	1.51	1.51	1.51	1.51	1.51	1.60	1.60	1.60	1.60	1.60
	68°F (20.0°C)	TC	22352	22382	22406	22407	22437	23699	23727	23751	23755	23784	25115	25148	25176	25180	25208	26628	26657	26686	26690	26724
		S/T	0.51	0.60	0.69	0.69	0.78	0.54	0.64	0.73	0.73	0.83	0.58	0.68	0.77	0.77	0.88	0.61	0.72	0.82	0.82	0.93
		PI	1.44	1.44	1.44	1.44	1.44	1.52	1.53	1.53	1.53	1.53	1.61	1.62	1.62	1.62	1.62	1.71	1.71	1.72	1.72	1.72
	77°F (25.0°C)	TC	23095	23126	23151	23152	23183	24487	24516	24540	24545	24574	25950	25984	26013	26017	26047	27514	27543	27573	27578	27612
		S/T	0.52	0.61	0.69	0.69	0.79	0.55	0.65	0.74	0.74	0.84	0.59	0.69	0.78	0.78	0.89	0.62	0.73	0.83	0.83	0.94
		PI	1.53	1.53	1.54	1.54	1.54	1.62	1.63	1.63	1.63	1.63	1.72	1.72	1.73	1.73	1.73	1.83	1.83	1.83	1.83	1.83
	82°F (27.8°C)	TC	23101	23133	23157	23158	23190	24494	24523	24547	24552	24581	25957	25991	26020	26025	26054	27521	27551	27581	27585	27620
		S/T	0.53	0.62	0.70	0.70	0.80	0.56	0.66	0.75	0.75	0.85	0.59	0.70	0.79	0.79	0.90	0.63	0.74	0.84	0.84	0.95
		PI	1.69	1.69	1.69	1.69	1.69	1.79	1.79	1.79	1.79	1.80	1.90	1.90	1.90	1.90	1.90	2.01	2.01	2.02	2.02	2.02
	86°F (30.0°C)	TC	22593	22624	22648	22649	22680	23955	23983	24007	24012	24040	25386	25419	25448	25452	25481	26916	26945	26974	26979	27012
		S/T	0.53	0.63	0.71	0.71	0.81	0.57	0.66	0.75	0.75	0.86	0.60	0.70	0.80	0.80	0.91	0.64	0.75	0.85	0.85	0.97
		PI	1.94	1.95	1.95	1.95	1.95	2.06	2.06	2.06	2.06	2.07	2.18	2.19	2.19	2.19	2.19	2.31	2.32	2.32	2.32	2.32
	95°F (35.0°C)	TC	21450	21479	21502	21503	21532	22743	22770	22793	22797	22824	24102	24133	24160	24165	24192	25554	25582	25610	25614	25646
		S/T	0.53	0.63	0.71	0.71	0.81	0.57	0.66	0.75	0.75	0.86	0.60	0.70	0.80	0.80	0.91	0.64	0.75	0.85	0.85	0.97
		PI	2.52	2.52	2.52	2.52	2.52	2.67	2.67	2.67	2.67	2.68	2.83	2.83	2.83	2.83	2.84	3.00	3.00	3.00	3.00	3.01

Manufacturer reserves the right to change, at any time, specifications and designs without notice and without obligations.

HEATING PERFORMANCE DATA (HEAT PUMP)

AIRFLOW (CFM)	OUTDOOR DB (°F)										
	OUTDOOR DB °F (°C)	ID DB (°F)					PI: Power Input (kW)				
		Indoor Conditions (DB °F (°C)					Indoor Conditions (DB °F (°C)				
		60.8°F (16.0°C)	68°F (20.0°C)	70°F (21.1°C)	71.6°F (22.0°C)	75.2°F (24.0°C)	60.8°F (16.0°C)	68°F (20.0°C)	70°F (21.1°C)	71.6°F (22.0°C)	75.2°F (24.0°C)
9k (115V)											
129	5°F(-15.0°C)	4858	4761	4738	4022	3986	0.95	0.95	0.96	0.96	0.96
	14°F(-10.0°C)	5586	5474	5447	4624	4583	0.99	1.00	1.00	1.00	1.00
	17°F(-8.3°C)	5829	5712	5683	4825	4782	1.00	1.01	1.01	1.02	1.02
	22°F(-5.6°C)	6136	6013	5983	5079	5034	1.02	1.02	1.03	1.03	1.03
	27°F(-2.8°C)	6443	6314	6282	5334	5286	1.03	1.04	1.04	1.04	1.05
	32°F(-0.0°C)	6750	6615	6582	5588	5538	1.04	1.05	1.05	1.05	1.06
	35°F(1.7°C)	6934	6795	6761	5740	5689	1.05	1.06	1.06	1.06	1.07
	37°F(2.8°C)	7216	7072	7036	5974	5920	1.06	1.07	1.07	1.07	1.08
	42°F(5.6°C)	7921	7762	7723	6557	6498	1.09	1.10	1.10	1.10	1.11
	44.6°F(7.0°C)	8202	8038	7998	6791	6729	1.10	1.11	1.11	1.11	1.12
	47°F(8.3°C)	8625	8453	8411	7141	7076	1.12	1.13	1.13	1.13	1.14
	52°F(11.1°C)	8653	8480	8438	7164	7099	1.04	1.05	1.05	1.05	1.06
	57°F(13.9°C)	8681	8507	8464	7186	7122	0.97	0.97	0.98	0.98	0.98
	59°F(15.0°C)	8692	8518	8475	7196	7131	0.94	0.94	0.94	0.95	0.95
	62°F(16.7°C)	8708	8534	8491	7209	7144	0.89	0.90	0.90	0.90	0.90
	64.4°F(18.0°C)	8719	8545	8502	7218	7153	0.86	0.87	0.87	0.87	0.87
171	5°F(-15.0°C)	5256	5151	5125	4713	4671	0.96	0.96	0.97	0.97	0.97
	14°F(-10.0°C)	6043	5922	5893	5419	5370	1.00	1.01	1.01	1.01	1.01
	17°F(-8.3°C)	6305	6179	6148	5654	5603	1.01	1.02	1.02	1.03	1.03
	22°F(-5.6°C)	6638	6505	6472	5952	5898	1.03	1.03	1.04	1.04	1.04
	27°F(-2.8°C)	6970	6830	6796	6250	6193	1.04	1.05	1.05	1.05	1.06
	32°F(-0.0°C)	7302	7156	7120	6548	6489	1.05	1.06	1.06	1.07	1.07
	35°F(1.7°C)	7501	7351	7315	6726	6666	1.06	1.07	1.07	1.07	1.08
	37°F(2.8°C)	7806	7650	7612	7000	6937	1.07	1.08	1.08	1.09	1.09
	42°F(5.6°C)	8569	8397	8355	7683	7614	1.10	1.11	1.11	1.11	1.12
	44.6°F(7.0°C)	8874	8696	8653	7957	7885	1.11	1.12	1.12	1.13	1.13
	47°F(8.3°C)	9331	9145	9099	8367	8292	1.13	1.14	1.14	1.14	1.15
	52°F(11.1°C)	9361	9174	9128	8394	8318	1.05	1.06	1.06	1.07	1.07
	57°F(13.9°C)	9391	9203	9157	8421	8345	0.98	0.98	0.99	0.99	0.99
	59°F(15.0°C)	9403	9215	9169	8431	8355	0.94	0.95	0.95	0.96	0.96
	62°F(16.7°C)	9421	9232	9186	8447	8371	0.90	0.91	0.91	0.91	0.91
	64.4°F(18.0°C)	9433	9244	9198	8458	8382	0.87	0.87	0.88	0.88	0.88
206	5°F(-15.0°C)	5686	5572	5545	5522	5473	0.97	0.97	0.98	0.98	0.98
	14°F(-10.0°C)	6538	6407	6375	6349	6292	1.01	1.02	1.02	1.02	1.03
	17°F(-8.3°C)	6821	6685	6652	6625	6565	1.02	1.03	1.03	1.04	1.04
	22°F(-5.6°C)	7181	7037	7002	6974	6911	1.04	1.04	1.05	1.05	1.05
	27°F(-2.8°C)	7540	7389	7352	7323	7257	1.05	1.06	1.06	1.06	1.07
	32°F(-0.0°C)	7900	7742	7703	7672	7603	1.06	1.07	1.07	1.08	1.08
	35°F(1.7°C)	8115	7953	7913	7882	7811	1.07	1.08	1.08	1.08	1.09
	37°F(2.8°C)	8445	8276	8235	8202	8128	1.08	1.09	1.09	1.10	1.10
	42°F(5.6°C)	9270	9085	9039	9003	8922	1.11	1.12	1.12	1.13	1.13
	44.6°F(7.0°C)	9600	9408	9361	9323	9239	1.12	1.13	1.13	1.14	1.14
	47°F(8.3°C)	10095	9893	9843	9804	9716	1.14	1.15	1.15	1.15	1.16
	52°F(11.1°C)	10127	9925	9875	9835	9747	1.06	1.07	1.07	1.08	1.08
	57°F(13.9°C)	10159	9956	9906	9867	9778	0.99	0.99	1.00	1.00	1.00
	59°F(15.0°C)	10172	9969	9919	9879	9790	0.95	0.96	0.96	0.97	0.97
	62°F(16.7°C)	10192	9988	9938	9898	9809	0.91	0.91	0.92	0.92	0.92
	64.4°F(18.0°C)	10205	10001	9951	9911	9822	0.88	0.88	0.89	0.89	0.89

Manufacturer reserves the right to change, at any time, specifications and designs without notice and without obligations.

HEATING PERFORMANCE DATA (HEAT PUMP)

AIRFLOW (CFM)	OUTDOOR DB (°F)	ID DB (°F)					PI: Power Input (kW)				
	OUTDOOR DB °F (°C)	Indoor Conditions (DB °F (°C)					Indoor Conditions (DB °F (°C)				
		60.8°F (16.0°C)	68°F (20.0°C)	70°F (21.1°C)	71.6°F (22.0°C)	75.2°F (24.0°C)	60.8°F (16.0°C)	68°F (20.0°C)	70°F (21.1°C)	71.6°F (22.0°C)	75.2°F (24.0°C)
229	5°F(-15.0°C)	6151	6028	5998	5974	5921	0.98	0.98	0.99	0.99	0.99
	14°F(-10.0°C)	7073	6931	6897	6869	6807	1.02	1.03	1.03	1.03	1.04
	17°F(-8.3°C)	7380	7232	7196	7167	7103	1.03	1.04	1.04	1.05	1.05
	22°F(-5.6°C)	7768	7613	7575	7545	7477	1.05	1.06	1.06	1.06	1.06
	27°F(-2.8°C)	8157	7994	7954	7922	7851	1.06	1.07	1.07	1.07	1.08
	32°F(-0.0°C)	8546	8375	8333	8300	8225	1.07	1.08	1.08	1.09	1.09
	35°F(1.7°C)	8779	8604	8561	8526	8450	1.08	1.09	1.09	1.10	1.10
	37°F(2.8°C)	9136	8953	8909	8873	8793	1.09	1.10	1.10	1.11	1.11
	42°F(5.6°C)	10029	9828	9779	9740	9652	1.12	1.13	1.13	1.14	1.14
	44.6°F(7.0°C)	10385	10178	10127	10086	9996	1.13	1.14	1.15	1.15	1.15
	47°F(8.3°C)	10921	10702	10649	10606	10511	1.15	1.16	1.16	1.17	1.17
	52°F(11.1°C)	10956	10737	10683	10640	10544	1.07	1.08	1.08	1.09	1.09
	57°F(13.9°C)	10991	10771	10717	10674	10578	1.00	1.00	1.01	1.01	1.01
	59°F(15.0°C)	11005	10785	10731	10688	10592	0.96	0.97	0.97	0.98	0.98
	62°F(16.7°C)	11026	10805	10751	10708	10612	0.92	0.92	0.93	0.93	0.93
	64.4°F(18.0°C)	11040	10819	10765	10722	10625	0.89	0.89	0.89	0.90	0.90
12k (115V)											
176	5°F(-15.0°C)	6283	6157	6126	4610	4568	0.82	0.83	0.83	0.83	0.83
	14°F(-10.0°C)	7248	7103	7068	5318	5270	0.91	0.92	0.92	0.92	0.92
	17°F(-8.3°C)	7570	7419	7382	5555	5505	0.94	0.95	0.95	0.95	0.95
	22°F(-5.6°C)	8326	8160	8119	6109	6054	0.99	1.00	1.00	1.00	1.00
	27°F(-2.8°C)	9082	8901	8856	6664	6604	1.04	1.05	1.05	1.05	1.06
	32°F(-0.0°C)	9839	9642	9594	7219	7154	1.09	1.10	1.10	1.10	1.11
	35°F(1.7°C)	10292	10087	10036	7552	7484	1.12	1.13	1.13	1.13	1.14
	37°F(2.8°C)	10732	10518	10465	7875	7804	1.13	1.14	1.14	1.15	1.15
	42°F(5.6°C)	11832	11595	11537	8682	8603	1.17	1.18	1.18	1.18	1.19
	44.6°F(7.0°C)	12272	12026	11966	9004	8923	1.18	1.19	1.20	1.20	1.20
	47°F(8.3°C)	12931	12673	12609	9488	9403	1.21	1.22	1.22	1.22	1.23
	52°F(11.1°C)	12558	12307	12246	9215	9132	1.10	1.11	1.12	1.12	1.12
	57°F(13.9°C)	12185	11942	11882	8941	8861	1.00	1.01	1.01	1.02	1.02
	59°F(15.0°C)	12036	11795	11737	8832	8752	0.96	0.97	0.97	0.97	0.98
	62°F(16.7°C)	11812	11576	11518	8667	8589	0.90	0.91	0.91	0.91	0.92
	64.4°F(18.0°C)	11663	11430	11373	8558	8481	0.86	0.87	0.87	0.87	0.88
241	5°F(-15.0°C)	6466	6336	6305	5458	5409	0.83	0.83	0.84	0.84	0.84
	14°F(-10.0°C)	7459	7310	7274	6297	6240	0.92	0.92	0.93	0.93	0.93
	17°F(-8.3°C)	7791	7635	7597	6576	6517	0.95	0.95	0.96	0.96	0.96
	22°F(-5.6°C)	8569	8397	8355	7233	7168	1.00	1.01	1.01	1.01	1.01
	27°F(-2.8°C)	9347	9160	9114	7890	7819	1.05	1.06	1.06	1.06	1.07
	32°F(-0.0°C)	10125	9923	9873	8547	8470	1.10	1.11	1.11	1.11	1.12
	35°F(1.7°C)	10592	10380	10328	8942	8861	1.13	1.14	1.14	1.14	1.15
	37°F(2.8°C)	11045	10824	10770	9324	9240	1.14	1.15	1.16	1.16	1.16
	42°F(5.6°C)	12176	11933	11873	10279	10186	1.18	1.19	1.19	1.20	1.20
	44.6°F(7.0°C)	12629	12376	12315	10661	10565	1.20	1.21	1.21	1.21	1.22
	47°F(8.3°C)	13308	13042	12977	11234	11133	1.22	1.23	1.23	1.23	1.24
	52°F(11.1°C)	12924	12666	12602	10910	10812	1.12	1.12	1.13	1.13	1.13
	57°F(13.9°C)	12540	12290	12228	10586	10491	1.01	1.02	1.02	1.03	1.03
	59°F(15.0°C)	12387	12139	12078	10457	10362	0.97	0.98	0.98	0.98	0.99
	62°F(16.7°C)	12156	11913	11854	10262	10170	0.91	0.92	0.92	0.92	0.93
	64.4°F(18.0°C)	12003	11763	11704	10132	10041	0.87	0.88	0.88	0.88	0.88

Manufacturer reserves the right to change, at any time, specifications and designs without notice and without obligations.

HEATING PERFORMANCE DATA (HEAT PUMP)

AIRFLOW (CFM)	OUTDOOR DB (°F)										
	OUTDOOR DB °F (°C)	ID DB (°F)					PI: Power Input (kW)				
		Indoor Conditions (DB °F (°C)					Indoor Conditions (DB °F (°C)				
		60.8°F (16.0°C)	68°F (20.0°C)	70°F (21.1°C)	71.6°F (22.0°C)	75.2°F (24.0°C)	60.8°F (16.0°C)	68°F (20.0°C)	70°F (21.1°C)	71.6°F (22.0°C)	75.2°F (24.0°C)
294	5°F(-15.0°C)	6654	6521	6488	6462	6404	0.84	0.84	0.84	0.85	0.85
	14°F(-10.0°C)	7677	7523	7485	7455	7388	0.93	0.93	0.94	0.94	0.94
	17°F(-8.3°C)	8017	7857	7818	7787	7716	0.96	0.96	0.97	0.97	0.97
	22°F(-5.6°C)	8818	8642	8599	8564	8487	1.01	1.02	1.02	1.02	1.02
	27°F(-2.8°C)	9619	9427	9380	9342	9258	1.06	1.07	1.07	1.07	1.08
	32°F(-0.0°C)	10420	10212	10161	10120	10029	1.11	1.12	1.12	1.12	1.13
	35°F(1.7°C)	10901	10683	10629	10587	10491	1.14	1.15	1.15	1.16	1.16
	37°F(2.8°C)	11367	11139	11083	11039	10940	1.16	1.17	1.17	1.17	1.18
	42°F(5.6°C)	12531	12280	12219	12170	12061	1.19	1.20	1.21	1.21	1.21
	44.6°F(7.0°C)	12997	12737	12673	12623	12509	1.21	1.22	1.22	1.22	1.23
	47°F(8.3°C)	13696	13422	13355	13301	13181	1.23	1.24	1.24	1.24	1.25
	52°F(11.1°C)	13301	13035	12969	12918	12801	1.13	1.14	1.14	1.14	1.15
	57°F(13.9°C)	12906	12647	12584	12534	12421	1.02	1.03	1.03	1.04	1.04
	59°F(15.0°C)	12748	12493	12430	12380	12269	0.98	0.99	0.99	0.99	1.00
	62°F(16.7°C)	12511	12260	12199	12150	12041	0.92	0.93	0.93	0.93	0.94
	64.4°F(18.0°C)	12353	12105	12045	11997	11889	0.88	0.89	0.89	0.89	0.89
312	5°F(-15.0°C)	6848	6711	6677	6651	6591	0.84	0.85	0.85	0.85	0.86
	14°F(-10.0°C)	7900	7742	7703	7673	7604	0.94	0.94	0.95	0.95	0.95
	17°F(-8.3°C)	8251	8086	8045	8013	7941	0.97	0.97	0.98	0.98	0.98
	22°F(-5.6°C)	9075	8894	8849	8814	8734	1.02	1.03	1.03	1.03	1.03
	27°F(-2.8°C)	9899	9701	9653	9614	9528	1.07	1.08	1.08	1.08	1.09
	32°F(-0.0°C)	10724	10509	10457	10415	10321	1.12	1.13	1.13	1.14	1.14
	35°F(1.7°C)	11218	10994	10939	10895	10797	1.15	1.16	1.17	1.17	1.17
	37°F(2.8°C)	11698	11464	11406	11361	11258	1.17	1.18	1.18	1.18	1.19
	42°F(5.6°C)	12896	12638	12575	12525	12412	1.21	1.22	1.22	1.22	1.22
	44.6°F(7.0°C)	13375	13108	13042	12990	12873	1.22	1.23	1.23	1.23	1.24
	47°F(8.3°C)	14094	13813	13744	13689	13565	1.24	1.25	1.26	1.26	1.26
	52°F(11.1°C)	13688	13414	13347	13294	13174	1.14	1.15	1.15	1.15	1.16
	57°F(13.9°C)	13281	13016	12951	12899	12783	1.03	1.04	1.04	1.05	1.05
	59°F(15.0°C)	13119	12856	12792	12741	12626	0.99	1.00	1.00	1.00	1.01
	62°F(16.7°C)	12875	12617	12554	12504	12392	0.93	0.94	0.94	0.94	0.94
	64.4°F(18.0°C)	12712	12458	12396	12346	12235	0.89	0.90	0.90	0.90	0.90
9k											
176	5°F(-15.0°C)	6495	6365	6333	4765	4722	0.88	0.89	0.89	0.89	0.90
	14°F(-10.0°C)	7458	7309	7272	5472	5423	0.95	0.96	0.96	0.96	0.96
	17°F(-8.3°C)	7779	7623	7585	5708	5656	0.97	0.98	0.98	0.98	0.98
	22°F(-5.6°C)	8008	7848	7808	5876	5823	0.98	0.98	0.99	0.99	0.99
	27°F(-2.8°C)	8237	8072	8032	6044	5990	0.98	0.99	0.99	0.99	1.00
	32°F(-0.0°C)	8466	8297	8255	6212	6156	0.99	1.00	1.00	1.00	1.00
	35°F(1.7°C)	8604	8432	8390	6313	6256	0.99	1.00	1.00	1.00	1.01
	37°F(2.8°C)	9110	8928	8884	6685	6625	1.01	1.02	1.02	1.02	1.03
	42°F(5.6°C)	10377	10170	10119	7614	7546	1.06	1.07	1.07	1.07	1.08
	44.6°F(7.0°C)	10884	10666	10613	7986	7914	1.08	1.09	1.09	1.09	1.10
	47°F(8.3°C)	11644	11411	11354	8544	8467	1.11	1.12	1.12	1.12	1.13
	52°F(11.1°C)	11756	11521	11463	8626	8548	1.05	1.06	1.06	1.06	1.06
	57°F(13.9°C)	11868	11631	11573	8708	8630	0.98	0.99	0.99	0.99	1.00
	59°F(15.0°C)	11913	11675	11616	8741	8663	0.96	0.96	0.97	0.97	0.97
	62°F(16.7°C)	11980	11741	11682	8791	8711	0.92	0.93	0.93	0.93	0.93
	64.4°F(18.0°C)	12025	11785	11726	8824	8744	0.89	0.90	0.90	0.90	0.91

Manufacturer reserves the right to change, at any time, specifications and designs without notice and without obligations.

HEATING PERFORMANCE DATA (HEAT PUMP)

AIRFLOW (CFM)	OUTDOOR DB (°F)										
	OUTDOOR DB °F (°C)	ID DB (°F)					PI: Power Input (kW)				
		Indoor Conditions (DB °F (°C)					Indoor Conditions (DB °F (°C)				
		60.8°F (16.0°C)	68°F (20.0°C)	70°F (21.1°C)	71.6°F (22.0°C)	75.2°F (24.0°C)	60.8°F (16.0°C)	68°F (20.0°C)	70°F (21.1°C)	71.6°F (22.0°C)	75.2°F (24.0°C)
241	5°F(-15.0°C)	6684	6550	6517	5642	5591	0.89	0.90	0.90	0.90	0.91
	14°F(-10.0°C)	7675	7521	7484	6479	6421	0.96	0.97	0.97	0.97	0.97
	17°F(-8.3°C)	8005	7845	7806	6758	6697	0.98	0.99	0.99	0.99	0.99
	22°F(-5.6°C)	8241	8076	8036	6957	6894	0.99	0.99	1.00	1.00	1.00
	27°F(-2.8°C)	8477	8307	8266	7156	7092	0.99	1.00	1.00	1.00	1.01
	32°F(-0.0°C)	8713	8539	8496	7355	7289	1.00	1.01	1.01	1.01	1.01
	35°F(1.7°C)	8854	8677	8634	7475	7407	1.00	1.01	1.01	1.01	1.02
	37°F(2.8°C)	9376	9188	9142	7915	7844	1.02	1.03	1.03	1.03	1.04
	42°F(5.6°C)	10679	10466	10414	9015	8934	1.07	1.08	1.08	1.09	1.09
	44.6°F(7.0°C)	11201	10977	10922	9455	9370	1.09	1.10	1.10	1.11	1.11
	47°F(8.3°C)	11983	11743	11685	10116	10025	1.12	1.13	1.13	1.14	1.14
	52°F(11.1°C)	12099	11857	11797	10213	10121	1.06	1.07	1.07	1.07	1.07
	57°F(13.9°C)	12214	11970	11910	10311	10218	0.99	1.00	1.00	1.00	1.01
	59°F(15.0°C)	12260	12015	11955	10350	10256	0.97	0.97	0.98	0.98	0.98
	62°F(16.7°C)	12329	12083	12022	10408	10314	0.93	0.93	0.94	0.94	0.94
	64.4°F(18.0°C)	12375	12128	12067	10447	10353	0.90	0.91	0.91	0.91	0.92
294	5°F(-15.0°C)	6878	6741	6707	6680	6620	0.90	0.91	0.91	0.91	0.92
	14°F(-10.0°C)	7898	7740	7702	7671	7602	0.97	0.97	0.98	0.98	0.98
	17°F(-8.3°C)	8238	8074	8033	8001	7929	0.99	1.00	1.00	1.00	1.00
	22°F(-5.6°C)	8481	8312	8270	8237	8163	1.00	1.00	1.01	1.01	1.01
	27°F(-2.8°C)	8724	8549	8507	8473	8396	1.00	1.01	1.01	1.01	1.02
	32°F(-0.0°C)	8967	8787	8743	8708	8630	1.01	1.02	1.02	1.02	1.02
	35°F(1.7°C)	9112	8930	8885	8850	8770	1.01	1.02	1.02	1.02	1.03
	37°F(2.8°C)	9649	9456	9409	9371	9287	1.03	1.04	1.04	1.04	1.05
	42°F(5.6°C)	10991	10771	10717	10674	10578	1.08	1.09	1.09	1.10	1.10
	44.6°F(7.0°C)	11527	11297	11240	11195	11094	1.10	1.11	1.11	1.12	1.12
	47°F(8.3°C)	12332	12086	12025	11977	11869	1.13	1.14	1.15	1.15	1.15
	52°F(11.1°C)	12451	12202	12141	12092	11983	1.07	1.08	1.08	1.08	1.09
	57°F(13.9°C)	12570	12318	12257	12208	12098	1.00	1.01	1.01	1.01	1.02
	59°F(15.0°C)	12617	12365	12303	12254	12144	0.98	0.98	0.99	0.99	0.99
	62°F(16.7°C)	12688	12435	12372	12323	12212	0.94	0.94	0.95	0.95	0.95
	64.4°F(18.0°C)	12736	12481	12419	12369	12258	0.91	0.92	0.92	0.92	0.92
312	5°F(-15.0°C)	7079	6937	6902	6875	6813	0.91	0.92	0.92	0.92	0.93
	14°F(-10.0°C)	8128	7966	7926	7894	7823	0.98	0.98	0.99	0.99	0.99
	17°F(-8.3°C)	8478	8309	8267	8234	8160	1.00	1.01	1.01	1.01	1.02
	22°F(-5.6°C)	8728	8554	8511	8477	8401	1.01	1.01	1.02	1.02	1.02
	27°F(-2.8°C)	8978	8798	8754	8719	8641	1.01	1.02	1.02	1.02	1.03
	32°F(-0.0°C)	9228	9043	8998	8962	8881	1.02	1.03	1.03	1.03	1.03
	35°F(1.7°C)	9378	9190	9144	9108	9026	1.02	1.03	1.03	1.03	1.04
	37°F(2.8°C)	9930	9731	9683	9644	9557	1.04	1.05	1.05	1.05	1.06
	42°F(5.6°C)	11311	11084	11029	10985	10886	1.09	1.10	1.10	1.11	1.11
	44.6°F(7.0°C)	11863	11626	11568	11521	11418	1.11	1.12	1.13	1.13	1.13
	47°F(8.3°C)	12691	12438	12375	12326	12215	1.15	1.15	1.16	1.16	1.16
	52°F(11.1°C)	12814	12557	12495	12445	12333	1.08	1.09	1.09	1.09	1.10
	57°F(13.9°C)	12936	12677	12614	12563	12450	1.01	1.02	1.02	1.02	1.03
	59°F(15.0°C)	12985	12725	12661	12611	12497	0.99	0.99	1.00	1.00	1.00
	62°F(16.7°C)	13058	12797	12733	12682	12568	0.95	0.95	0.96	0.96	0.96
	64.4°F(18.0°C)	13107	12845	12781	12729	12615	0.92	0.93	0.93	0.93	0.93

Manufacturer reserves the right to change, at any time, specifications and designs without notice and without obligations.

HEATING PERFORMANCE DATA (HEAT PUMP)

AIRFLOW (CFM)	OUTDOOR DB (°F)										
	OUTDOOR DB °F (°C)	ID DB (°F)					PI: Power Input (kW)				
		Indoor Conditions (DB °F (°C)					Indoor Conditions (DB °F (°C)				
		60.8°F (16.0°C)	68°F (20.0°C)	70°F (21.1°C)	71.6°F (22.0°C)	75.2°F (24.0°C)	60.8°F (16.0°C)	68°F (20.0°C)	70°F (21.1°C)	71.6°F (22.0°C)	75.2°F (24.0°C)
12k											
176	5°F(-15.0°C)	6495	6365	6333	4765	4722	0.88	0.89	0.89	0.89	0.90
	14°F(-10.0°C)	7458	7309	7272	5472	5423	0.95	0.96	0.96	0.96	0.96
	17°F(-8.3°C)	7779	7623	7585	5708	5656	0.97	0.98	0.98	0.98	0.98
	22°F(-5.6°C)	8008	7848	7808	5876	5823	0.98	0.98	0.99	0.99	0.99
	27°F(-2.8°C)	8237	8072	8032	6044	5990	0.98	0.99	0.99	0.99	1.00
	32°F(-0.0°C)	8466	8297	8255	6212	6156	0.99	1.00	1.00	1.00	1.00
	35°F(1.7°C)	8604	8432	8390	6313	6256	0.99	1.00	1.00	1.00	1.01
	37°F(2.8°C)	9110	8928	8884	6685	6625	1.01	1.02	1.02	1.02	1.03
	42°F(5.6°C)	10377	10170	10119	7614	7546	1.06	1.07	1.07	1.07	1.08
	44.6°F(7.0°C)	10884	10666	10613	7986	7914	1.08	1.09	1.09	1.09	1.10
	47°F(8.3°C)	11644	11411	11354	8544	8467	1.11	1.12	1.12	1.12	1.13
	52°F(11.1°C)	11756	11521	11463	8626	8548	1.05	1.06	1.06	1.06	1.06
	57°F(13.9°C)	11868	11631	11573	8708	8630	0.98	0.99	0.99	0.99	1.00
	59°F(15.0°C)	11913	11675	11616	8741	8663	0.96	0.96	0.97	0.97	0.97
	62°F(16.7°C)	11980	11741	11682	8791	8711	0.92	0.93	0.93	0.93	0.93
	64.4°F(18.0°C)	12025	11785	11726	8824	8744	0.89	0.90	0.90	0.90	0.91
241	5°F(-15.0°C)	6684	6550	6517	5642	5591	0.89	0.90	0.90	0.90	0.91
	14°F(-10.0°C)	7675	7521	7484	6479	6421	0.96	0.97	0.97	0.97	0.97
	17°F(-8.3°C)	8005	7845	7806	6758	6697	0.98	0.99	0.99	0.99	0.99
	22°F(-5.6°C)	8241	8076	8036	6957	6894	0.99	0.99	1.00	1.00	1.00
	27°F(-2.8°C)	8477	8307	8266	7156	7092	0.99	1.00	1.00	1.00	1.01
	32°F(-0.0°C)	8713	8539	8496	7355	7289	1.00	1.01	1.01	1.01	1.01
	35°F(1.7°C)	8854	8677	8634	7475	7407	1.00	1.01	1.01	1.01	1.02
	37°F(2.8°C)	9376	9188	9142	7915	7844	1.02	1.03	1.03	1.03	1.04
	42°F(5.6°C)	10679	10466	10414	9015	8934	1.07	1.08	1.08	1.09	1.09
	44.6°F(7.0°C)	11201	10977	10922	9455	9370	1.09	1.10	1.10	1.11	1.11
	47°F(8.3°C)	11983	11743	11685	10116	10025	1.12	1.13	1.13	1.14	1.14
	52°F(11.1°C)	12099	11857	11797	10213	10121	1.06	1.07	1.07	1.07	1.07
	57°F(13.9°C)	12214	11970	11910	10311	10218	0.99	1.00	1.00	1.00	1.01
	59°F(15.0°C)	12260	12015	11955	10350	10256	0.97	0.97	0.98	0.98	0.98
	62°F(16.7°C)	12329	12083	12022	10408	10314	0.93	0.93	0.94	0.94	0.94
	64.4°F(18.0°C)	12375	12128	12067	10447	10353	0.90	0.91	0.91	0.91	0.92
294	5°F(-15.0°C)	6878	6741	6707	6680	6620	0.90	0.91	0.91	0.91	0.92
	14°F(-10.0°C)	7898	7740	7702	7671	7602	0.97	0.97	0.98	0.98	0.98
	17°F(-8.3°C)	8238	8074	8033	8001	7929	0.99	1.00	1.00	1.00	1.00
	22°F(-5.6°C)	8481	8312	8270	8237	8163	1.00	1.00	1.01	1.01	1.01
	27°F(-2.8°C)	8724	8549	8507	8473	8396	1.00	1.01	1.01	1.01	1.02
	32°F(-0.0°C)	8967	8787	8743	8708	8630	1.01	1.02	1.02	1.02	1.02
	35°F(1.7°C)	9112	8930	8885	8850	8770	1.01	1.02	1.02	1.02	1.03
	37°F(2.8°C)	9649	9456	9409	9371	9287	1.03	1.04	1.04	1.04	1.05
	42°F(5.6°C)	10991	10771	10717	10674	10578	1.08	1.09	1.09	1.10	1.10
	44.6°F(7.0°C)	11527	11297	11240	11195	11094	1.10	1.11	1.11	1.12	1.12
	47°F(8.3°C)	12332	12086	12025	11977	11869	1.13	1.14	1.15	1.15	1.15
	52°F(11.1°C)	12451	12202	12141	12092	11983	1.07	1.08	1.08	1.08	1.09
	57°F(13.9°C)	12570	12318	12257	12208	12098	1.00	1.01	1.01	1.01	1.02
	59°F(15.0°C)	12617	12365	12303	12254	12144	0.98	0.98	0.99	0.99	0.99
	62°F(16.7°C)	12688	12435	12372	12323	12212	0.94	0.94	0.95	0.95	0.95
	64.4°F(18.0°C)	12736	12481	12419	12369	12258	0.91	0.92	0.92	0.92	0.92

Manufacturer reserves the right to change, at any time, specifications and designs without notice and without obligations.

HEATING PERFORMANCE DATA (HEAT PUMP)

AIRFLOW (CFM)	OUTDOOR DB (°F)										
	OUTDOOR DB °F (°C)	ID DB (°F)					PI: Power Input (kW)				
		Indoor Conditions (DB °F (°C)					Indoor Conditions (DB °F (°C)				
		60.8°F (16.0°C)	68°F (20.0°C)	70°F (21.1°C)	71.6°F (22.0°C)	75.2°F (24.0°C)	60.8°F (16.0°C)	68°F (20.0°C)	70°F (21.1°C)	71.6°F (22.0°C)	75.2°F (24.0°C)
312	5°F(-15.0°C)	7079	6937	6902	6875	6813	0.91	0.92	0.92	0.92	0.93
	14°F(-10.0°C)	8128	7966	7926	7894	7823	0.98	0.98	0.99	0.99	0.99
	17°F(-8.3°C)	8478	8309	8267	8234	8160	1.00	1.01	1.01	1.01	1.02
	22°F(-5.6°C)	8728	8554	8511	8477	8401	1.01	1.01	1.02	1.02	1.02
	27°F(-2.8°C)	8978	8798	8754	8719	8641	1.01	1.02	1.02	1.02	1.03
	32°F(-0.0°C)	9228	9043	8998	8962	8881	1.02	1.03	1.03	1.03	1.03
	35°F(1.7°C)	9378	9190	9144	9108	9026	1.02	1.03	1.03	1.03	1.04
	37°F(2.8°C)	9930	9731	9683	9644	9557	1.04	1.05	1.05	1.05	1.06
	42°F(5.6°C)	11311	11084	11029	10985	10886	1.09	1.10	1.10	1.11	1.11
	44.6°F(7.0°C)	11863	11626	11568	11521	11418	1.11	1.12	1.13	1.13	1.13
	47°F(8.3°C)	12691	12438	12375	12326	12215	1.15	1.15	1.16	1.16	1.16
	52°F(11.1°C)	12814	12557	12495	12445	12333	1.08	1.09	1.09	1.09	1.10
	57°F(13.9°C)	12936	12677	12614	12563	12450	1.01	1.02	1.02	1.02	1.03
	59°F(15.0°C)	12985	12725	12661	12611	12497	0.99	0.99	1.00	1.00	1.00
	62°F(16.7°C)	13058	12797	12733	12682	12568	0.95	0.95	0.96	0.96	0.96
	64.4°F(18.0°C)	13107	12845	12781	12729	12615	0.92	0.93	0.93	0.93	0.93
18k											
265	5°F(-15.0°C)	11049	10828	10774	7282	7216	1.55	1.56	1.56	1.57	1.57
	14°F(-10.0°C)	11413	11185	11129	7521	7454	1.45	1.46	1.47	1.47	1.48
	17°F(-8.3°C)	11534	11303	11247	7601	7533	1.42	1.43	1.44	1.44	1.44
	22°F(-5.6°C)	11903	11665	11607	7845	7774	1.45	1.46	1.46	1.46	1.47
	27°F(-2.8°C)	12273	12027	11967	8088	8015	1.47	1.48	1.48	1.49	1.49
	32°F(-0.0°C)	12642	12389	12327	8332	8257	1.49	1.51	1.51	1.51	1.52
	35°F(1.7°C)	12864	12607	12544	8478	8401	1.51	1.52	1.52	1.53	1.53
	37°F(2.8°C)	13982	13702	13634	9215	9132	1.56	1.57	1.58	1.58	1.59
	42°F(5.6°C)	16778	16442	16360	11057	10958	1.69	1.70	1.71	1.71	1.72
	44.6°F(7.0°C)	17896	17538	17450	11794	11688	1.74	1.76	1.76	1.76	1.77
	47°F(8.3°C)	19573	19182	19086	12899	12783	1.82	1.83	1.84	1.84	1.85
	52°F(11.1°C)	19422	19034	18939	12800	12685	1.67	1.68	1.69	1.69	1.70
	57°F(13.9°C)	19271	18885	18791	12700	12586	1.52	1.53	1.54	1.54	1.55
	59°F(15.0°C)	19210	18826	18732	12660	12546	1.46	1.47	1.48	1.48	1.49
	62°F(16.7°C)	19120	18737	18644	12600	12487	1.37	1.38	1.39	1.39	1.40
	64.4°F(18.0°C)	19059	18678	18585	12560	12447	1.31	1.33	1.33	1.33	1.34
359	5°F(-15.0°C)	11010	10790	10736	8808	8729	1.56	1.57	1.58	1.58	1.59
	14°F(-10.0°C)	11372	11145	11089	9098	9016	1.47	1.48	1.48	1.48	1.49
	17°F(-8.3°C)	11493	11263	11207	9195	9112	1.44	1.45	1.45	1.45	1.46
	22°F(-5.6°C)	11861	11624	11565	9489	9404	1.46	1.47	1.47	1.48	1.48
	27°F(-2.8°C)	12229	11984	11924	9783	9695	1.48	1.50	1.50	1.50	1.51
	32°F(-0.0°C)	12597	12345	12283	10078	9987	1.51	1.52	1.52	1.53	1.53
	35°F(1.7°C)	12818	12562	12499	10255	10162	1.52	1.54	1.54	1.54	1.55
	37°F(2.8°C)	13932	13653	13585	11146	11046	1.58	1.59	1.59	1.60	1.60
	42°F(5.6°C)	16718	16383	16302	13375	13254	1.71	1.72	1.72	1.73	1.73
	44.6°F(7.0°C)	17832	17475	17388	14266	14138	1.76	1.77	1.78	1.78	1.79
	47°F(8.3°C)	19503	19113	19018	15603	15463	1.84	1.85	1.86	1.86	1.87
	52°F(11.1°C)	19353	18966	18871	15483	15343	1.69	1.70	1.70	1.71	1.71
	57°F(13.9°C)	19202	18818	18724	15362	15224	1.54	1.55	1.55	1.56	1.56
	59°F(15.0°C)	19142	18759	18665	15314	15176	1.48	1.49	1.49	1.50	1.50
	62°F(16.7°C)	19051	18670	18577	15242	15104	1.39	1.40	1.40	1.40	1.41
	64.4°F(18.0°C)	18991	18611	18518	15193	15057	1.33	1.34	1.34	1.34	1.35

Manufacturer reserves the right to change, at any time, specifications and designs without notice and without obligations.

HEATING PERFORMANCE DATA (HEAT PUMP)

AIRFLOW (CFM)	OUTDOOR DB (°F)										
	OUTDOOR DB °F (°C)	ID DB (°F)					PI: Power Input (kW)				
		Indoor Conditions (DB °F (°C)					Indoor Conditions (DB °F (°C)				
		60.8°F (16.0°C)	68°F (20.0°C)	70°F (21.1°C)	71.6°F (22.0°C)	75.2°F (24.0°C)	60.8°F (16.0°C)	68°F (20.0°C)	70°F (21.1°C)	71.6°F (22.0°C)	75.2°F (24.0°C)
447	5°F(-15.0°C)	10971	10751	10697	10655	10559	1.58	1.59	1.59	1.60	1.60
	14°F(-10.0°C)	11331	11105	11049	11005	10906	1.48	1.49	1.50	1.50	1.51
	17°F(-8.3°C)	11452	11223	11166	11122	11022	1.45	1.46	1.46	1.47	1.47
	22°F(-5.6°C)	11818	11582	11524	11478	11375	1.47	1.49	1.49	1.49	1.50
	27°F(-2.8°C)	12185	11941	11882	11834	11728	1.50	1.51	1.51	1.52	1.52
	32°F(-0.0°C)	12552	12301	12239	12190	12081	1.52	1.54	1.54	1.54	1.55
	35°F(1.7°C)	12772	12517	12454	12404	12293	1.54	1.55	1.56	1.56	1.56
	37°F(2.8°C)	13882	13605	13537	13482	13361	1.59	1.61	1.61	1.61	1.62
	42°F(5.6°C)	16658	16325	16243	16178	16033	1.72	1.74	1.74	1.74	1.75
	44.6°F(7.0°C)	17768	17413	17326	17257	17101	1.78	1.79	1.79	1.80	1.81
	47°F(8.3°C)	19434	19045	18950	18874	18704	1.86	1.87	1.87	1.88	1.89
	52°F(11.1°C)	19283	18898	18803	18728	18560	1.70	1.72	1.72	1.72	1.73
	57°F(13.9°C)	19133	18751	18657	18582	18415	1.55	1.57	1.57	1.57	1.58
	59°F(15.0°C)	19073	18692	18598	18524	18357	1.49	1.50	1.51	1.51	1.52
	62°F(16.7°C)	18983	18603	18510	18436	18270	1.40	1.41	1.42	1.42	1.42
	64.4°F(18.0°C)	18923	18545	18452	18378	18213	1.34	1.35	1.35	1.36	1.36
459	5°F(-15.0°C)	10931	10713	10659	10616	10521	1.59	1.61	1.61	1.61	1.62
	14°F(-10.0°C)	11291	11065	11010	10966	10867	1.50	1.51	1.51	1.51	1.52
	17°F(-8.3°C)	11411	11182	11127	11082	10982	1.46	1.48	1.48	1.48	1.49
	22°F(-5.6°C)	11776	11541	11483	11437	11334	1.49	1.50	1.50	1.51	1.51
	27°F(-2.8°C)	12142	11899	11839	11792	11686	1.51	1.53	1.53	1.53	1.54
	32°F(-0.0°C)	12507	12257	12196	12147	12038	1.54	1.55	1.56	1.56	1.57
	35°F(1.7°C)	12726	12472	12409	12360	12249	1.56	1.57	1.57	1.57	1.58
	37°F(2.8°C)	13833	13556	13488	13434	13313	1.61	1.62	1.62	1.63	1.63
	42°F(5.6°C)	16598	16266	16185	16120	15975	1.74	1.76	1.76	1.76	1.77
	44.6°F(7.0°C)	17705	17351	17264	17195	17040	1.79	1.81	1.81	1.82	1.82
	47°F(8.3°C)	19364	18977	18882	18806	18637	1.87	1.89	1.89	1.90	1.90
	52°F(11.1°C)	19215	18830	18736	18661	18493	1.72	1.74	1.74	1.74	1.75
	57°F(13.9°C)	19065	18684	18590	18516	18349	1.57	1.58	1.58	1.59	1.59
	59°F(15.0°C)	19005	18625	18532	18458	18292	1.51	1.52	1.52	1.53	1.53
	62°F(16.7°C)	18915	18537	18444	18370	18205	1.42	1.43	1.43	1.43	1.44
	64.4°F(18.0°C)	18855	18478	18386	18312	18147	1.35	1.37	1.37	1.37	1.38
24k											
341	5°F(-15.0°C)	12135	11892	11832	11351	11249	2.32	2.34	2.35	2.35	2.36
	14°F(-10.0°C)	14045	13764	13695	13138	13019	2.42	2.44	2.45	2.45	2.46
	17°F(-8.3°C)	14681	14388	14316	13733	13610	2.46	2.48	2.48	2.49	2.50
	22°F(-5.6°C)	15695	15381	15304	14681	14549	2.57	2.59	2.59	2.60	2.61
	27°F(-2.8°C)	16708	16374	16292	15629	15489	2.68	2.70	2.71	2.71	2.72
	32°F(-0.0°C)	17722	17367	17280	16577	16428	2.79	2.81	2.82	2.82	2.83
	35°F(1.7°C)	18330	17963	17873	17146	16992	2.86	2.88	2.88	2.89	2.90
	37°F(2.8°C)	18708	18334	18242	17500	17342	2.86	2.89	2.89	2.90	2.91
	42°F(5.6°C)	19654	19261	19165	18385	18220	2.88	2.90	2.91	2.91	2.92
	44.6°F(7.0°C)	20033	19632	19534	18739	18570	2.88	2.91	2.91	2.92	2.93
	47°F(8.3°C)	20601	20189	20088	19270	19097	2.89	2.91	2.92	2.93	2.94
	52°F(11.1°C)	20623	20211	20110	19291	19118	2.67	2.69	2.70	2.70	2.71
	57°F(13.9°C)	20646	20233	20132	19313	19139	2.45	2.47	2.47	2.48	2.49
	59°F(15.0°C)	20655	20242	20141	19321	19147	2.36	2.38	2.38	2.39	2.40
	62°F(16.7°C)	20669	20256	20154	19334	19160	2.23	2.24	2.25	2.25	2.26
	64.4°F(18.0°C)	20678	20264	20163	19343	19168	2.14	2.15	2.16	2.16	2.17

Manufacturer reserves the right to change, at any time, specifications and designs without notice and without obligations.

HEATING PERFORMANCE DATA (HEAT PUMP)

AIRFLOW (CFM)	OUTDOOR DB (°F)										
	OUTDOOR DB °F (°C)	ID DB (°F)					PI: Power Input (kW)				
		Indoor Conditions (DB °F (°C)					Indoor Conditions (DB °F (°C)				
		60.8°F (16.0°C)	68°F (20.0°C)	70°F (21.1°C)	71.6°F (22.0°C)	75.2°F (24.0°C)	60.8°F (16.0°C)	68°F (20.0°C)	70°F (21.1°C)	71.6°F (22.0°C)	75.2°F (24.0°C)
447	5°F(-15.0°C)	13388	13120	13054	12760	12646	2.35	2.37	2.37	2.38	2.39
	14°F(-10.0°C)	15495	15185	15109	14769	14636	2.45	2.47	2.47	2.48	2.49
	17°F(-8.3°C)	16197	15874	15794	15438	15300	2.48	2.50	2.51	2.51	2.52
	22°F(-5.6°C)	17316	16969	16884	16504	16356	2.59	2.62	2.62	2.63	2.64
	27°F(-2.8°C)	18434	18065	17975	17570	17412	2.71	2.73	2.73	2.74	2.75
	32°F(-0.0°C)	19552	19161	19065	18636	18468	2.82	2.84	2.85	2.85	2.86
	35°F(1.7°C)	20223	19818	19719	19275	19101	2.88	2.91	2.91	2.92	2.93
	37°F(2.8°C)	20640	20227	20126	19673	19496	2.89	2.91	2.92	2.93	2.94
	42°F(5.6°C)	21684	21250	21144	20668	20482	2.91	2.93	2.93	2.94	2.95
	44.6°F(7.0°C)	22102	21660	21551	21066	20876	2.91	2.93	2.94	2.95	2.96
	47°F(8.3°C)	22728	22273	22162	21663	21468	2.92	2.94	2.95	2.96	2.97
	52°F(11.1°C)	22753	22298	22187	21687	21492	2.70	2.72	2.72	2.73	2.74
	57°F(13.9°C)	22778	22323	22211	21711	21515	2.47	2.49	2.50	2.50	2.51
	59°F(15.0°C)	22788	22332	22221	21720	21525	2.38	2.40	2.41	2.41	2.42
	62°F(16.7°C)	22803	22347	22236	21735	21539	2.25	2.27	2.27	2.28	2.28
	64.4°F(18.0°C)	22813	22357	22245	21744	21549	2.16	2.18	2.18	2.18	2.19
518	5°F(-15.0°C)	14770	14475	14402	14345	14216	2.37	2.39	2.39	2.40	2.41
	14°F(-10.0°C)	17095	16753	16669	16603	16453	2.47	2.49	2.50	2.50	2.51
	17°F(-8.3°C)	17870	17513	17425	17355	17199	2.51	2.53	2.53	2.54	2.55
	22°F(-5.6°C)	19104	18722	18628	18553	18387	2.62	2.64	2.65	2.65	2.66
	27°F(-2.8°C)	20337	19930	19831	19751	19574	2.73	2.76	2.76	2.77	2.78
	32°F(-0.0°C)	21571	21139	21034	20950	20761	2.85	2.87	2.88	2.88	2.89
	35°F(1.7°C)	22311	21865	21755	21668	21473	2.91	2.94	2.94	2.95	2.96
	37°F(2.8°C)	22772	22316	22205	22116	21917	2.92	2.94	2.95	2.96	2.97
	42°F(5.6°C)	23923	23445	23328	23234	23025	2.93	2.96	2.96	2.97	2.98
	44.6°F(7.0°C)	24384	23896	23777	23682	23469	2.94	2.96	2.97	2.98	2.99
	47°F(8.3°C)	25075	24573	24451	24353	24134	2.95	2.97	2.98	2.99	3.00
	52°F(11.1°C)	25103	24601	24478	24380	24160	2.72	2.75	2.75	2.76	2.77
	57°F(13.9°C)	25130	24628	24505	24407	24187	2.50	2.52	2.52	2.53	2.54
	59°F(15.0°C)	25141	24639	24515	24417	24198	2.41	2.43	2.43	2.44	2.45
	62°F(16.7°C)	25158	24655	24532	24434	24214	2.27	2.29	2.29	2.30	2.31
	64.4°F(18.0°C)	25169	24666	24542	24444	24224	2.18	2.20	2.20	2.21	2.22
588	5°F(-15.0°C)	16295	15970	15890	15826	15684	2.39	2.41	2.42	2.42	2.43
	14°F(-10.0°C)	18860	18483	18391	18317	18152	2.50	2.52	2.52	2.53	2.54
	17°F(-8.3°C)	19716	19321	19225	19148	18975	2.53	2.55	2.56	2.56	2.57
	22°F(-5.6°C)	21076	20655	20552	20469	20285	2.65	2.67	2.67	2.68	2.69
	27°F(-2.8°C)	22437	21989	21879	21791	21595	2.76	2.78	2.79	2.79	2.81
	32°F(-0.0°C)	23798	23322	23206	23113	22905	2.88	2.90	2.90	2.91	2.92
	35°F(1.7°C)	24615	24123	24002	23906	23691	2.94	2.97	2.97	2.98	2.99
	37°F(2.8°C)	25123	24621	24498	24400	24180	2.95	2.97	2.98	2.99	3.00
	42°F(5.6°C)	26394	25866	25737	25634	25403	2.96	2.99	2.99	3.00	3.01
	44.6°F(7.0°C)	26902	26364	26232	26127	25892	2.97	2.99	3.00	3.01	3.02
	47°F(8.3°C)	27664	27111	26976	26868	26626	2.98	3.00	3.01	3.02	3.03
	52°F(11.1°C)	27695	27141	27005	26897	26655	2.75	2.77	2.78	2.78	2.80
	57°F(13.9°C)	27726	27171	27035	26927	26685	2.52	2.54	2.55	2.55	2.56
	59°F(15.0°C)	27738	27183	27047	26939	26696	2.43	2.45	2.46	2.46	2.47
	62°F(16.7°C)	27756	27201	27065	26957	26714	2.29	2.31	2.32	2.32	2.33
	64.4°F(18.0°C)	27768	27213	27077	26969	26726	2.20	2.22	2.22	2.23	2.24

WIRING

All wires must be sized per NEC (National Electrical Code) or CEC (Canadian Electrical Code) and local codes. Use Electrical Data table MCA (minimum circuit amps) and MOCP (maximum over current protection) to correctly size the wires and the disconnect fuse or breakers respectively.

Recommended Connection Method for Power and Communication Wiring:

The main power is supplied to the outdoor unit. The field supplied 14/3 stranded wire with ground with a 600 volt insulation rating, power/communication wiring from the outdoor unit to indoor unit consists of four (4) wires and provides the power for the indoor unit.

Two wires are line voltage AC power, one is communication wiring (S) and the other is a ground wire. Wiring between indoor and outdoor unit is polarity sensitive. The use of BX wire is NOT recommended.

If installed in a high Electromagnetic field (EMF) area and communication issues exists, a 14/2 stranded shielded wire can be used to replace L2/N and (S) between outdoor unit and indoor unit landing the shield onto ground in the outdoor unit only.

⚠ CAUTION

EQUIPMENT DAMAGE HAZARD

Failure to follow this caution may result in equipment damage or improper operation.

Wires should be sized based on NEC and local codes.

⚠ CAUTION

EQUIPMENT DAMAGE HAZARD

Failure to follow this caution may result in equipment damage or improper operation.

Be sure to comply with local codes while running wire from the indoor unit to the outdoor unit.

Every wire must be connected firmly. Loose wiring may cause the terminal to overheat or result in unit malfunction. A fire hazard may also exist. Ensure all wiring is tightly connected.

No wire should touch the refrigerant tubing, compressor or any moving parts.

Disconnecting means must be provided and shall be located within sight and readily accessible from the air conditioner.

Connecting cable with conduit shall be routed through the hole in the conduit panel.

WIRING DIAGRAMS

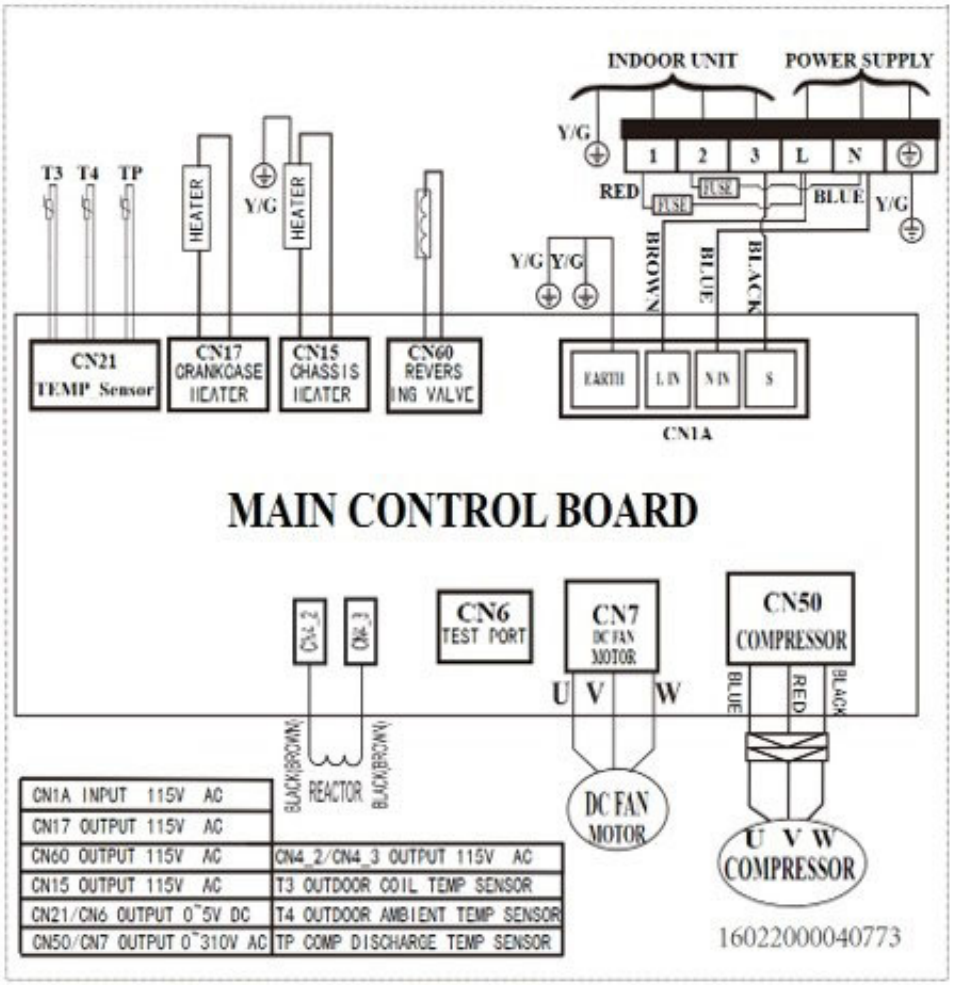

Fig. 5 – 9K - 12K 115V

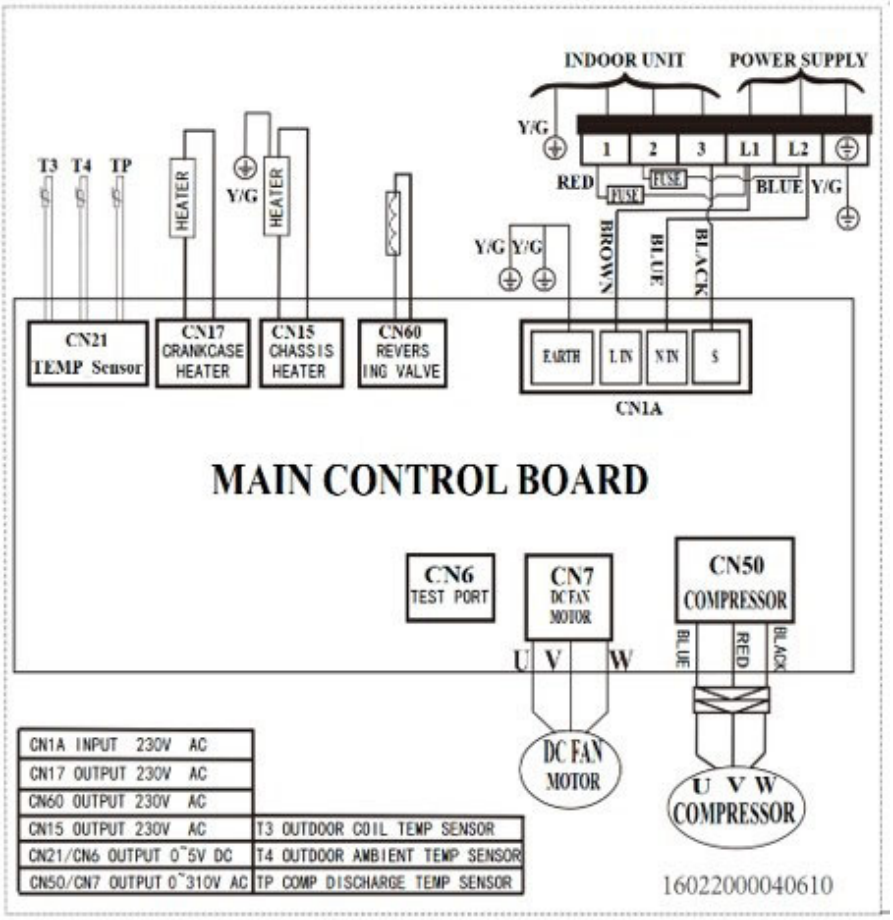

Fig. 6 – 9K - 12K - 18K

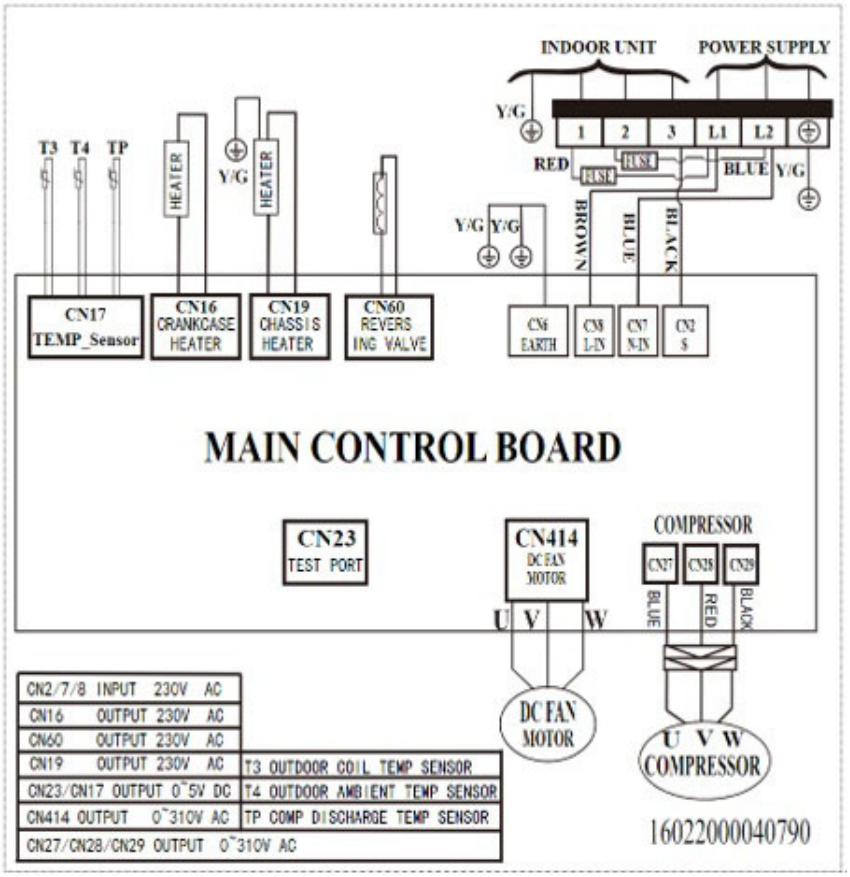

Fig. 7 – 24K

GUIDE SPECIFICATIONS
HORIZONTAL DISCHARGE OUTDOOR UNITS

Size Range: 3/4 to 2 Ton Nominal Cooling and Heating Capacity

Model Number: **D5CVRA**

Part 1 - GENERAL

1.01 System Description

1. Outdoor air-cooled split system compressor sections suitable for on-the-ground, rooftop, wall hung or balcony mounting. Units consist of a rotary compressor, an air-cooled coil, propeller-type draw-through outdoor fan, reversing valve (HP), accumulator (HP units), metering device(s), and a control box. Units discharge air horizontally as shown on the contract drawings. Units function as the outdoor component of an air-to-air heat pump system.
2. Units are to be used in a refrigeration circuit matched to ductless heat pump fan coil units.

1.02 Agency Listings

1. Unit construction complies with ANSI/ASHRAE 15, latest revision, and with the NEC.
2. Units are evaluated in accordance with UL standard 60335-2-40.
3. Units are listed in the CEC directory.
4. Unit cabinet is capable of withstanding 500-hour salt spray test per Federal Test Standard No. 141 (method 6061).
5. Air-cooled condenser coils are leak tested at 550 psig.

1.03 Delivery, Storage, And Handling

Units are shipped in one piece and are stored and handled per unit manufacturer's recommendations.

1.04 Warranty (For Inclusion By Specifying Engineer)

Part 2 - PRODUCTS

2.01 Equipment

A. **General:**

Factory assembled, single piece, air-cooled outdoor unit. Contained within the unit enclosure is all the factory wiring, piping, controls, and the compressor.

B. **Unit Cabinet:**

1. Unit cabinet is constructed of galvanized steel, bonderized and coated with a baked-enamel finish on the inside and outside.
2. Unit access panels is removable with minimal screws and provides full access to the compressor, fan, and control components.
3. The outdoor compartment is isolated and has an acoustic lining to assure quiet operation.

C. **Fans:**

1. Outdoor fans are the direct drive propeller type, and discharges air horizontally. Fans draw air through the outdoor coil.
2. Outdoor fan motors are totally enclosed, single phase motors with class E insulation and permanently lubricated ball bearings. Motor shall be protected by internal thermal overload protection.
3. The shaft has inherent corrosion resistance.
4. Fan blades are non-metallic and statically and dynamically balanced.
5. Outdoor fan openings are equipped with a PVC metal/mesh coated protection grille over the fan.

D. Compressor:

1. Compressor is the fully hermetic rotary type.
2. Compressor is equipped with an oil system, operating oil charge, and a motor.
3. Motor is NEMA rated class E, suitable for operation in a refrigerant atmosphere.
4. Compressor assembly is installed on rubber vibration isolators.

E. Outdoor Coil:

The coil is constructed of aluminum hydrophilic pre-coated fins mechanically bonded to seamless copper tubes, which are cleaned, dehydrated, and sealed.

F. Refrigeration Components:

Refrigerant circuit components include a brass external liquid line service valve with service gage port connections, a suction line service valve with a service gage connection port, service gage port connections on compressor suction and discharge lines with Schrader type fittings with brass caps, accumulator, reversing valve.

G. Controls and Safeties:

Operating controls and safeties are factory selected, assembled, and tested. The minimum control functions include the following:

1. Controls:
   - A time delay control sequence is provided standard through the fan coil board
   - Automatic outdoor fan motor protection.
2. Safeties:
   - System diagnostics
   - Compressor motor current and temperature overload protection
   - Outdoor fan failure protection.

H. Electrical Requirements:

1. Unit operates on single-phase, 60 Hz power at 115V for unit size 09 and 12 and 208/230V for unit sizes 09, 12, 18, 24 as specified.
2. Unit electrical power has a single point connection.
3. Unit Control voltage to the indoor fan coil is 0-15V DC.
4. All power and control wiring must be installed per NEC and all local electrical codes.
5. The unit has high and low voltage terminal block connections.

© 2025 Carrier. All rights reserved.

Manufacturer reserves the right to change, at any time, specifications and designs without notice and without obligations.