TEMPSTAR®
Heating and Cooling Products

D5CLHAH

Outdoor Unit Single Zone Ductless System
Sizes 36 to 58

Product Data

Fig. 1 — Size 36K

Fig. 2 — Size 48K and 58K

NOTE: Images are for illustration purposes only. Actual models may differ slightly.

TABLE OF CONTENTS

INDUSTRY LEADING FEATURES / BENEFITS 2
MODEL NUMBER NOMENCLATURE 3
STANDARD FEATURES AND ACCESSORIES 3
DIMENSIONS 3
Table 3 – Dimensions 4
CLEARANCES 5
Table 4 – Clearances 5
SPECIFICATIONS. 6
Table 5 – Comprehensive Specifications. 6
PERFORMANCE. 9
Table 6 – 4-Way Cassette Performance. 9
Table 7 – Ceiling and Floor Model Performance 9
Table 8 – AHU2 Performance 10
COOLING PERFORMANCE 10
Table 9 – 36K Cooling — High Static Slim Duct 11
Table 10 – 48K Cooling — High Static Slim Duct 15
Table 11 – 60K Cooling — High Static Slim Duct 19
Table 12 – 36K Cooling — 4-Way Cassette 23
Table 13 – 48K Cooling — 4-Way Cassette 27
Table 14 – 36K Cooling — Ceiling and Floor Console 31
Table 15 – 48K Cooling — Ceiling and Floor Console 35
Table 16 – 60K Cooling — Ceiling and Floor Cassette 39
Table 17 – 36K Cooling — D5FSAA 43
Table 18 – 48K Cooling — D5FSAA 47
Table 19 – 60K Cooling — D5FSAA 51
HEATING PERFORMANCE 55
Table 20 – 36K Heating — High Static Slim Duct 55
Table 21 – 48K Heating — High Static Slim Duct 57
Table 22 – 60K Heating — High Static Slim Duct 59
Table 23 – 36K Heating — 4-Way Cassette 61
Table 24 – 48K Heating — 4-Way Cassette 63
Table 25 – 36K Heating — Ceiling and Floor Console. 65
Table 26 – 48K Heating — Ceiling and Floor Console. 67
Table 27 – 60K Heating — Ceiling and Floor Console. 69
Table 28 – 36K Heating — D5FLAA 71
Table 29 – 48K Heating — D5FLAA 73
Table 30 – 60K Heating — D5FLAA 75
APPLICATION DATA 77
Table 31 – Additional Charge 77
WIRING 77
Table 32 – Wiring Sizes 36 – 48 77
SOUND PRESSURE AND SOUND POWER 78
FAN AND MOTOR AND ELECTRICAL SPECIFICATIONS . . . 78
WIRING DIAGRAMS 78
GUIDE SPECIFICATIONS 80

INDUSTRY LEADING FEATURES / BENEFITS

A PERFECT BALANCE BETWEEN BUDGET LIMITS, ENERGY SAVINGS AND COMFORT

The D5CLHAH series ductless system is a matched combination of an outdoor condensing unit and an indoor fan coil unit connected only by refrigerant tubing and wires.

The ductless system permits creative solutions for design problems such as:

- Add-ons to current space (an office or family room addition)
- Special space requirements
- When adding air conditioning to spaces that are heated by hydronic or electric heat and have no ductwork
- Historical renovations or any application where preserving the look of the original structure is essential.

Advanced system components incorporate innovative technology to provide reliable cooling and heating performance at low sound levels.

Inverter Technology

The inverter driven compressor is designed to run at various input power frequencies (Hz) which controls the compressor's motor speed.

Even Temperature – The control package, including the inverter, monitors the outdoor and indoor temperatures as they relate to the selected indoor set point and adjusts the compressor speed to match the load and keep the system operating continuously rather than cycling and creating temperature swings. This translates to higher comfort levels for the occupants.

Rapid Pull Down/Warm-Up – Comfort is increased by the inverter system's ability to ramp up the compressor speed enabling the system to reach the user selected room temperature set point quicker.

Humidity Control – Running the system for longer periods and continuously varying the compressor speed enhances the humidity control.

Individual Room Comfort

Maximum comfort is provided because each space can be controlled individually based on the usage pattern.

Low Sound Levels

When noise is a concern, ductless systems are the answer. When sound ordinances and proximity to neighbors demand quiet operation, the D5CLHAH unit is the right choice. With the inverter technology, these units run at lower speeds most of the time resulting in reduced sound levels.

Inverter Technology – Enhanced Economical Operation

Ductless systems are inherently economical to operate. Individual rooms are heated or cooled only when required, and since the air is delivered directly to the space, there is no need to use additional energy to move the air in the ductwork. This economical operation is enhanced further when the inverter system output matches the load resulting in a more efficient system.

Easy-To-Use Controls

The systems have microprocessor-based controls which provide the ultimate in comfort and efficiency. The user friendly wired and wireless remote controls provide the interface between the user and the unit.

Secure Operation

If security is an issue, outdoor and indoor units are connected only by refrigerant piping and wiring to prevent intruders from crawling through ductwork or wall openings. In addition, since the D5CLHAH can be installed close to an outside wall, coils are protected from vandals and severe weather.

Fast Installation

This compact ductless system is simple to install. Only wires and piping need to run between the indoor and outdoor units. These units are fast and easy to install ensuring minimal disruption to customers in homes or the workplace. This makes the D5CLHAH systems the equipment of choice for retrofit applications.

Simple Servicing and Maintenance

The larger open area of the service port provides more space for installers to handle the wires and line set, providing the service technician access to the diagnostic components to facilitate the troubleshooting process. In addition, the draw-through design of the outdoor unit means that dirt accumulates on the outside surface of the coil. Coils can be cleaned quickly from the inside using a pressure hose and detergent.

On the indoor units, service and maintenance expense is reduced due to readily accessible filters. Also, error codes are displayed to alert the user to certain system malfunctions

Built-in Reliability

Ductless system indoor and outdoor units are designed to provide years of trouble-free operation. Both the indoor and outdoor units are well protected. Whenever the microprocessor detects abnormal conditions, the unit stops and an error code appears. Inverter systems provide additional reliability due to the soft start. This refers to the ability of the inverter to start the compressor motor using reduced voltage and reduced current. This feature is beneficial from an electrical standpoint (eliminates current spikes) as well as an overall reliability standpoint due to reduced stress on all associated system

components.

Agency Listings

All systems are listed with AHRI (Air conditioning, Heating, and Refrigeration Institute) and are CSA C22.2 No. 60335-2-40 certified per UL 60335-2-40 standard.

MODEL NUMBER NOMENCLATURE

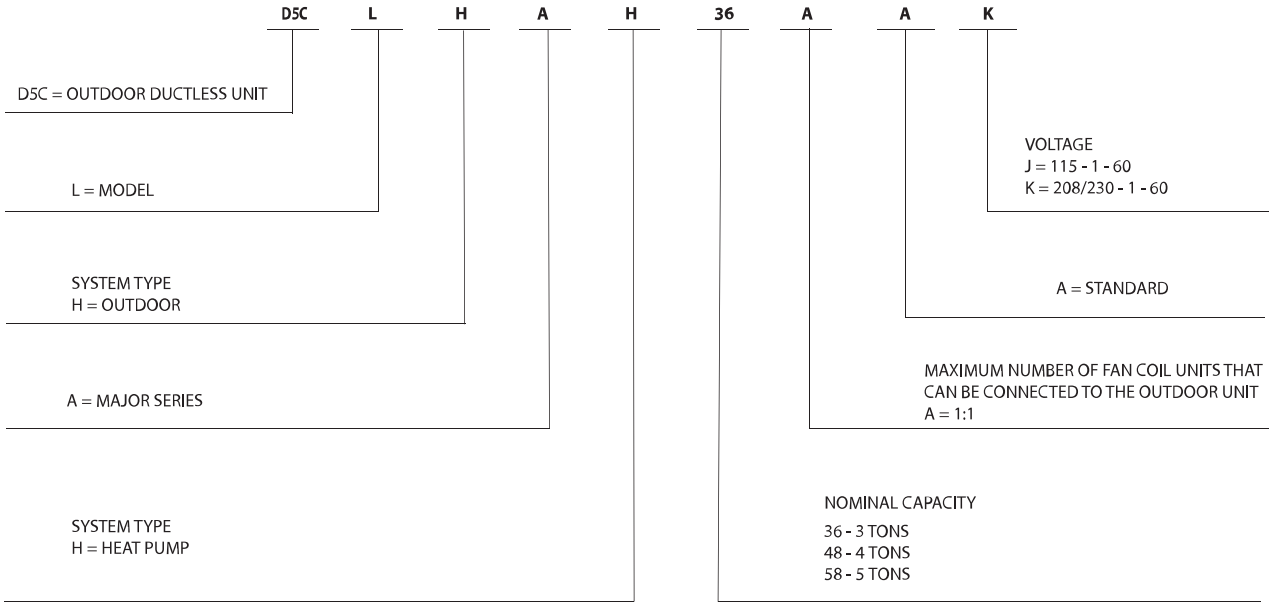

Use of the AHRI Certified TM Mark indicates a manufacturer's participation in the program For verification of certification for individual products, go to www.ahridirectory.org.

STANDARD FEATURES AND ACCESSORIES

Table 1 — Features

Ease Of Installation	
Low Voltage Controls	S
Comfort Features	
Microprocessor Control	S
Auto Restart Function	S
Auto Changeover	S
Energy Saving Features	
Inverter Driven Compressor	S
46° F Heating Mode (Heating Setback)	S
Safety And Reliability	S
3 Minute Time Delay For Compressor	S
High Compressor Discharge Temperature	S
Over Current Protection for Compressor	S
Low Voltage Protection	S
Compressor Overload Protection	S
Compressor Over Current Protection	S
IPM Module Protection	S
Condenser High Temperature Protection in Cooling Mode	
Aluminum Hydrophilic pre-coated fins	S
Ease Of Service And Maintenance	
Diagnostics	S
Liquid Line Pressure Taps	S
Application Flexibility	
Crankcase Heater	S
Base pan Heater	S

LEGEND
S - Standard
A - Accessory

ACCESSORIES

Table 2 — Available Models

System Tons	BTUh	Voltage	Outdoor Model
3	36,000	208/230–1	D5CLHAH36AAK
4	48,000		D5CLHAH48AAK
5	60,000		D5CLHAH58AAK

Outdoor Units

Crankcase Heater

The crankcase heater is standard on all unit sizes.

Base pan Heater

The base pan heater is standard on all unit sizes.

Long Line Piping Length

Piping flexibility up to a total piping length of 213ft. (65m).

DIMENSIONS

Table 3 – Dimensions

UNIT SIZE	**36K**	**48K**	**58K**
Height in (mm)	38.39 (975)	52.48 (1333)	52.48 (1333
Width in (mm)	38.58(980)	37.48 (952)	37.48 (952)
Depth in (mm)	16.34 (415)	16.34 (415)	16.34 (415)
Operating Weight lbs (kg)	206.57 (93.7)	208.78 (94.7)	230.38 (104.5)

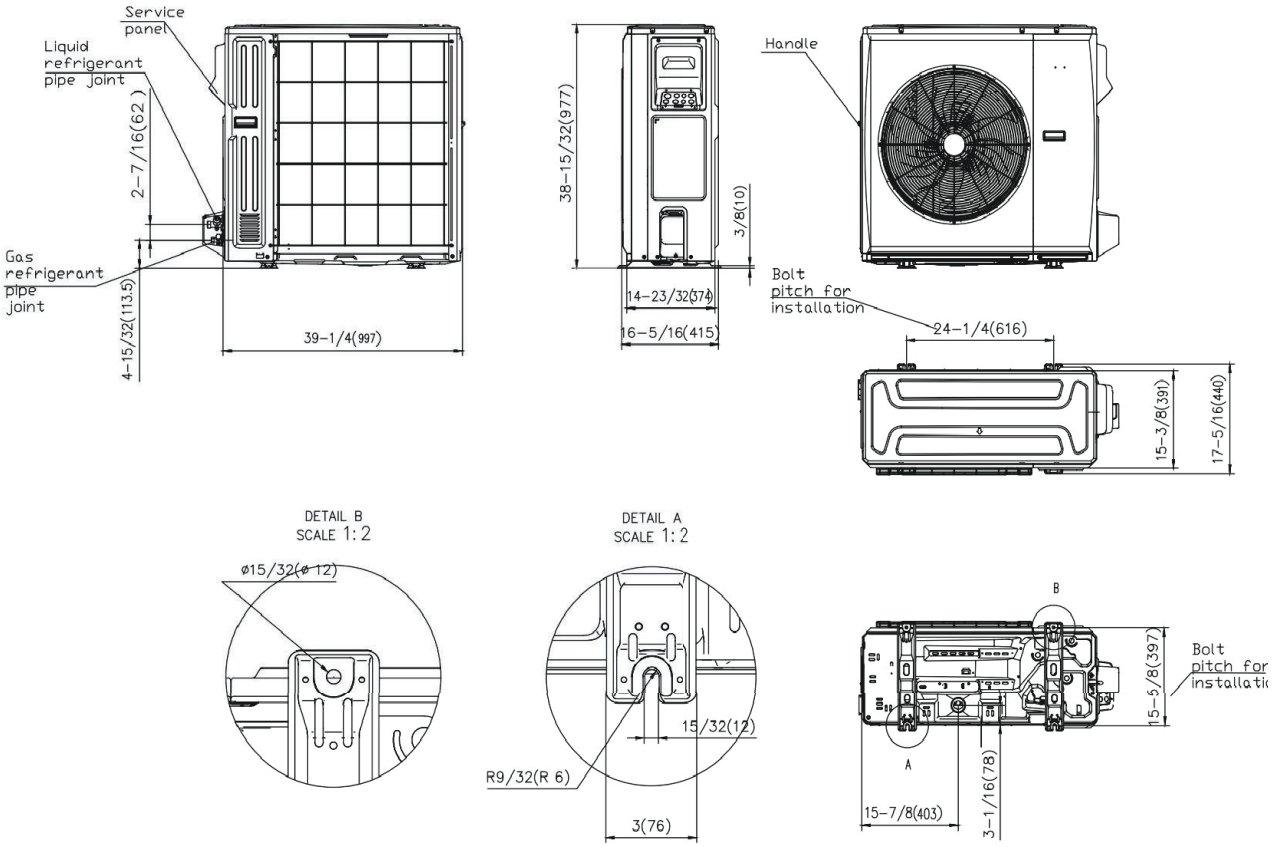

Fig. 3 – Outdoor Dimensions Size 36K

DIMENSIONS (CONT)

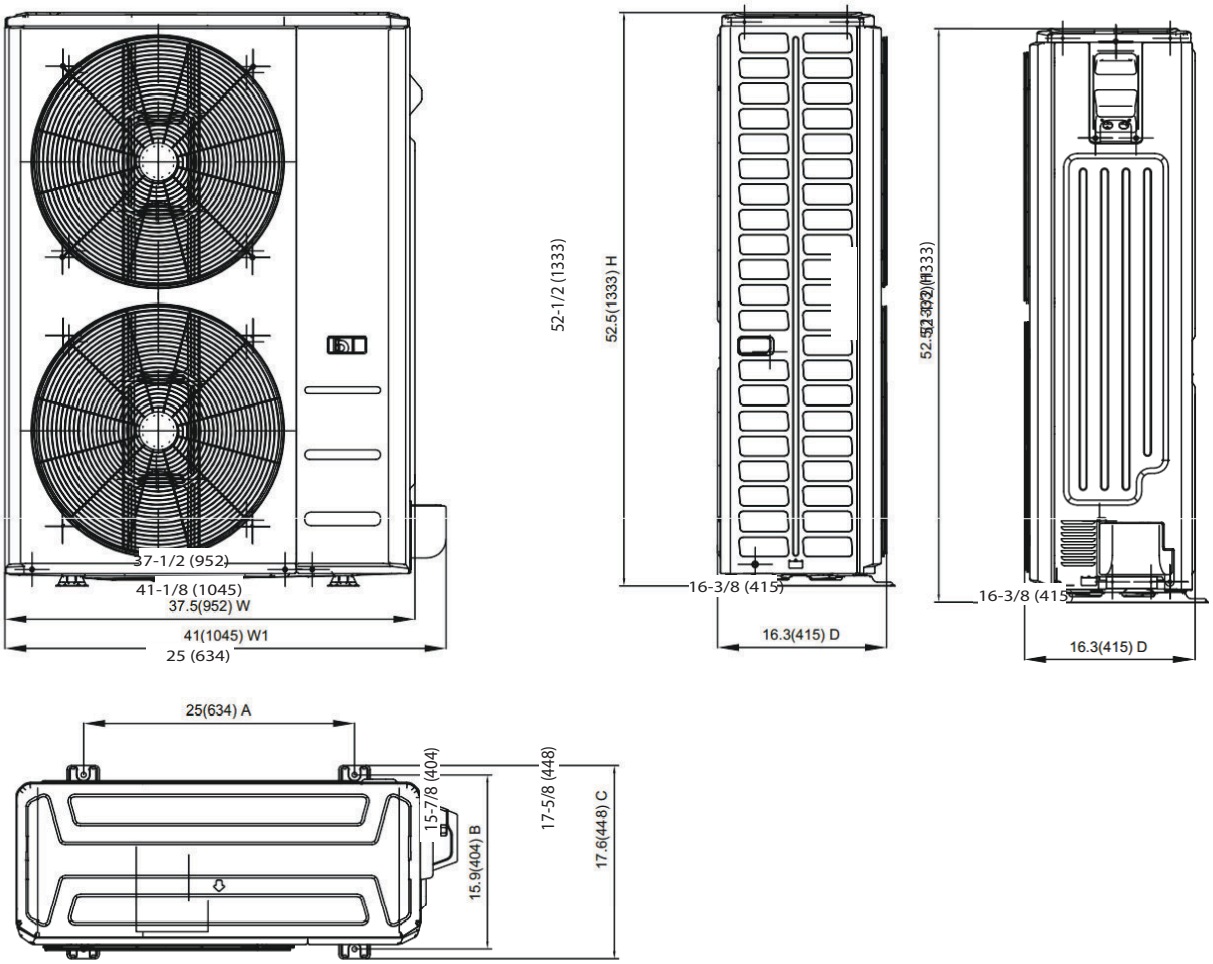

Fig. 4 – Outdoor Dimensions Size 48K and 58K

CLEARANCES

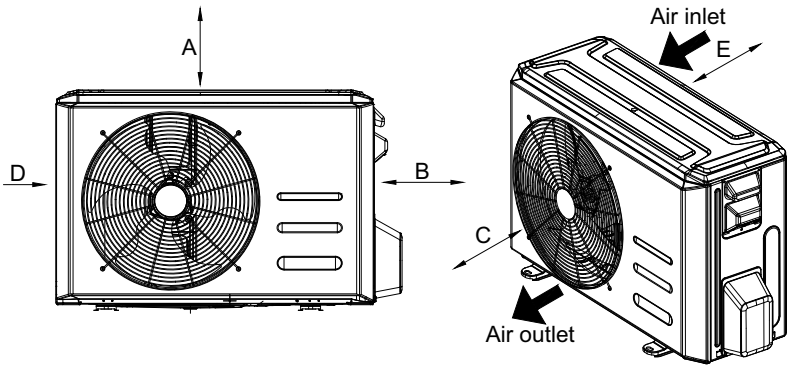

Fig. 5 – Clearances

Table 4 — Clearances

UNIT	MINIMUM VALUE in. (mm)
A	20 (500)
B	14 (350)
C	20 (500)
D	4 (101)
E	4 (101)

NOTE: The outdoor unit must be mounted at least 2in (50mm) above the maximum anticipated snow depth.

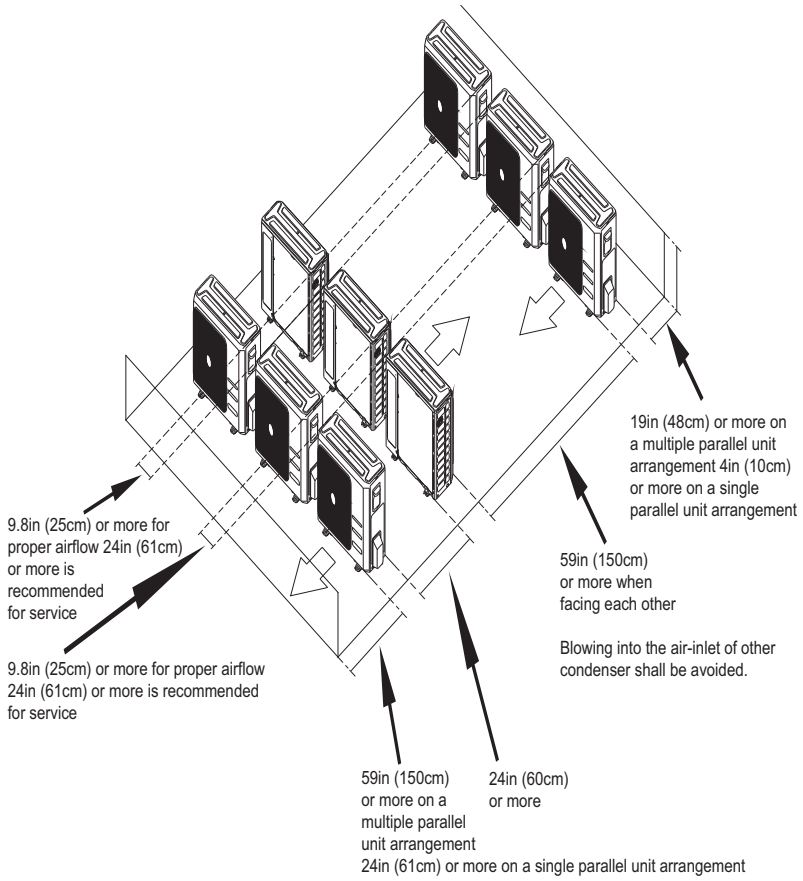

Fig. 6 – Clearances for multiple units

SPECIFICATIONS

Table 5 – Comprehensive Specifications

Outdoor model			D5CLHAH36AAK	D5CLHAH48AAK	D5CLHAH58AAK
Power supply – V;Ph;Hz			208/230V;1Ph;60HZ		
COMPRESSOR SPECIFICATIONS	Model		EKPQ420D1UMUA	EKPQ420D1UMUA	EKPQ440D1UMUB
	Type		TWIN-ROTARY		
	Brand		GMCC	GMCC	GMCC
	Capacity	W	12000	12000	12540
		Btu/h	40944	40944	42786
	Input	W	3265	3265	3430
	RLA	A	6.6	6.6	7.0
	Refrigerant Oil		ESTER OIL		
	Oil Type		VG75	VG75	VG75
	Oil Charge	fl. Oz	49.37	49.37	43.96
OUTDOOR FAN 1# SPECIFICATIONS	Material	-	Acrylonitrile Styrene +20%GF		
	Type	-	ZL-570*196*15-3N	ZL-554*148*12-3KFN	ZL-554*148*12-3KFN
	Diameter	inch	22.4	21.8	21.8
		mm	570	554	554
	Height	inch	7.7	5.8	5.8
		mm	196	148	148
OUTDOOR FAN 2# SPECIFICATIONS	Material	-	N/A	Acrylonitrile Styrene +20%GF	
	Type	-	N/A	ZL-554*148*12-3KFN	
	Diameter	inch	N/A	21.8	21.8
		mm	N/A	554	554
	Height	inch	N/A	5.8	5.8
		mm	N/A	148	148

Table 5 – Comprehensive Specifications (Continued)

Outdoor model			D5CLHAH36AAK	D5CLHAH48AAK	D5CLHAH58AAK
OUTDOOR MOTOR 1# SPECIFICATIONS	Model	-	ZKFN-250-10-1	ZKFN-85-10-1L	ZKFN-85-8-22-5
	Type	-	DC	DC	DC
	Input	W	228	126	108
	Max. input	W	365	167	126
	Output	W	171	94.5	81
	FLA(The rated current of the conversion equipment)	A	2.1	1.2	2.2
	Rated HP	HP	0.23	0.13	0.11
	Range of current	Amps	1.28~2.96	0.77~1.44	0.81~1.18
	Rated current	Amps	2.00	1.19	1.04
	Speed	rev/min	750/650/550	850/750/650	850/750/650
	Rated RPM	rev/min	750	850	850
	Insulation class	-	B	B	E
	Safe class	-	IP44	IP44	IPX4
OUTDOOR MOTOR 2# SPECIFICATIONS	Model	-	N/A	ZKFN-85-10-1L	ZKFN-85-8-22-5
	Type	-	N/A	DC	DC
	Input	W	N/A	126	108
	Max. input	W	N/A	167	126
	Output	W	N/A	94.5	81
	FLA (The rated current of the conversion equipment)	A	N/A	1.2	2.2
	Rated HP	HP	N/A	0.13	0.11
	Range of current	Amps	N/A	0.77~1.44	0.81~1.18
	Rated current	Amps	N/A	1.19	1.04
	Speed	rev/min	N/A	850/750/650	850/750/650
	Rated RPM	rev/min	N/A	850	850
	Insulation class	-	N/A	B	E
	Safe class	-	N/A	IP44	IPX4
OUTDOOR REFRIGERANT COIL 1# SPECIFICATIONS	Number of rows	Rows	3	2	2.6
	Tube outside dia.	inch	0.276	0.276	0.276
		mm	Φ7	Φ7	Φ7
	Nominal Tube Wall	mm	0.00945 (0.24)	0.00945 (0.24)	0.00945 (0.24)
	Tube Enhancement	(Yes/No)	Yes	Yes	Yes
	Tube Material		Copper		
	Tube pitch(a)x row pitch(b)	inch	0.83× 0.87	0.83× 0.87	0.83× 0.87
		mm	21x22	21x22	21x22
	Fin Spacing	FPI	20	22	20
		mm	1.3	1.2	1.3
	Fin type		Louvered	Louvered	Louvered
	Fin Material		Gold hydrophilic aluminum		
	Coil length x height x width	inch	38.98x36.38x2.60	38.39x24.8x1.73	38.58x24.8x2.6
		mm	990*924*66	975x630x44	980x630x66
	Face area	ft2	9.85	6.61	6.65
	Number of circuits	#	14	10	5
	High Burst Pressure	Psi (MPa)	550(3.79)	550(3.79)	550(3.79)
	Low Burst Pressure	Psi (MPa)	340(2.34)	340(2.34)	340(2.34)

Table 5 – Comprehensive Specifications (Continued)

Outdoor model				D5CLHAH36AAK	D5CLHAH48AAK	D5CLHAH58AAK
OUTDOOR REFRIGERANT COIL 2# SPECIFICATIONS		Number of rows	Rows	N/A	2	2.6
		Tube outside dia.	inch	N/A	0.276	0.276
			mm	N/A	Φ7	Φ7
		Nominal Tube Wall	mm	N/A	0.00945 (0.24)	0.00945 (0.24)
		Tube Enhancement	(Yes/No)	N/A	Yes	Yes
		Tube Material		N/A	Copper	
		Tube pitch(a)x row pitch(b)	inch	N/A	0.83× 0.87	0.83× 0.87
			mm	N/A	21x22	21x22
		Fin Spacing	FPI	N/A	22	20
			mm	N/A	1.2	1.3
		Fin type		N/A	Louvered	
		Fin Material		N/A	Gold hydrophilic aluminum	
		Coil length x height x width	inch	N/A	38.39x24.8x1.73	38.58x24.8x2.6
			mm	N/A	975x630x44	980x630x66
		Face area	ft2	N/A	6.61	6.65
		Number of circuits	#	N/A	10	5
		High Burst Pressure	Psi (MPa)	N/A	550 (3.79)	550 (3.79)
		Low Burst Pressure	Psi (MPa)	N/A	340 (2.34)	340 (2.34)
Piping and Refrigerant Information		Refrigerant Type	Type	R454B	R454B	R454B
		Charge Amount	lb. (kg)	7.94 (3.6)	7.94 (3.6)	9.48 (4.3)
		Additional refrigerant charge	Oz/ft (g/m)	0.32 (30)	0.32 (30)	0.32 (30)
		Liquid Pipe (size - connection type)	In (mm)	3/8" (9.52)	3/8" (9.52)	3/8" (9.52)
		Suction Pipe (size - connection type)	In (mm)	3/4" (19)	3/4" (19)	3/4" (19)
		Min. Piping Length	ft. (m)	10 (3)	10 (3)	10 (3)
		Standard Piping Length	ft. (m)	24.6 (7.5)	24.6 (7.5)	24.6 (7.5)
		Max. Piping Length with no additional refrigerant charge per System	ft. (m)	24.6 (7.5)	24.6 (7.5)	24.6 (7.5)
		Total Maximum Piping Length per system	ft. (m)	246 (75)	246 (75)	246 (75)
		Max. outdoor-indoor height difference (OU higher than IU)	ft. (m)	98.4 (30)	98.4 (30)	98.4 (30)
		Max. outdoor-indoor height difference (IU higher than OU)	ft. (m)	98.4 (30)	98.4 (30)	98.4 (30)
AIRFLOW SPECIFICATIONS		Outdoor (CFM)	CFM	3003.5	4240.3	4235.3
SOUND DATA		Outdoor Sound Pressure Level	dB(A)	64.5	62.5	64.5
ENVIRONMENTAL SPECIFICATIONS	Cooling Operating Range	Indoor Min - Max DB	°F	60~90	60~90	60~90
			(°C)	(16~32)	(16~32)	(16~32)
		Indoor Min - Max WB	°F	59-84	59-84	59-84
			(°C)	(15-29)	(15-29)	(15-29)
		Outdoor Min - Max DB	°F	-22~122	-22~122	-22~122
			(°C)	(-30~50)	(-30~50)	(-30~50)
	Heating Operating Range	Indoor Min - Max DB	°F	32~86	32~86	32~86
			(°C)	(0~30)	(0~30)	(0~30)
		Outdoor Min - Max DB	°F	-22~75	-22~75	-22~75
			(°C)	(-30~24)	(-30~24)	(-30~24)
	Cooling Cut-in	Temperature	°F	NA	NA	NA
			(°C)	NA	NA	NA
	Cooling Cut-out	Temperature	°F	NA	NA	NA
			(°C)	NA	NA	NA
	Heating Cut-in	Temperature	°F	NA	NA	NA
			(°C)	NA	NA	NA
	Heating Cut-Out	Temperature	°F	NA	NA	NA
			(°C)	NA	NA	NA
	Non-operating environment Storage	Temperature range (DB)	°F	-49-140	-49-140	-49-140
			(°C)	(-45-60)	(-45-60)	(-45-60)
	Operation Humidity	%		0-80 %	0-80 %	0-80 %
	Ambient Humidity	%		0-80 %	0-80 %	0-80 %

PERFORMANCE

Table 6 – 4-Way Cassette Performance

Indoor model			D5FSCAH36XAK	D5FSCAH48XAK
Outdoor model			D5CLHAH36AAK	D5CLHAH48AAK
Power supply – V;Ph;Hz			208/230V;1Ph;60HZ	
Performance Data	Cooling Rated Capacity (DOE A2 - 95°F)	Btu/h	36600	48000
	Cooling Capacity Range	Btu/h	4900~38000	4900~52700
	SEER2	Btu/h.W	21.3	18.2
	EER2 (DOE A2 - 95°F)	Btu/h.W	12	10
	Heating Rated Capacity (DOE H12 - 47°F)	Btu/h	37000	53000
	Heating Capacity Range	Btu/h	11400~44600	19000~57400
	COP (DOE H12 - 47°F)	W/W	3.43	3.09
	HSPF2 IV	Btu/h.W	10.6	11
	HSPF2 V	Btu/h.W	8.8	8.8
	Cooling Rated Capacity (DOE B2 - 82°F)	Btu/h	37800	51000
	EER (DOE B2 - 82°F)	Btu/h.W	14.4	12.2
	Heating Rated Capacity (DOE H32 - 17°F)	Btu/h	30600	44000
	COP (DOE H32 - 17°F)	W/W	2.56	2.44
	Heating Maximum Capacity (17°F)	Btu/h	46200	48000
	Heating Rated Capacity (ODE H42 - 5°F)	Btu/h	37000	47500
	COP (DOE H42 - 5°F)	W/W	1.95	1.96
	Heating Maximum Capacity (5°F)	Btu/h	37000	47500

Table 7 – Ceiling and Floor Model Performance

Indoor model			D5FSCAH36XAK	D5FSCAH48XAK	D5FSCAH58XAK
Outdoor model			D5CLHAH36AAK	D5CLHAH48AAK	D5CLHAH58AAK
Power supply – V;Ph;Hz			208/230V;1Ph;60HZ		
Performance Data	Cooling Rated Capacity (DOE A2 - 95°F)	Btu/h	36600	48000	54000
	Cooling Capacity Range	Btu/h	4900~38000	4900~52700	20000~54500
	SEER2	Btu/h.W	21.3	18.2	18.1
	EER2 (DOE A2 - 95°F)	Btu/h.W	12	10	9
	Heating Rated Capacity (DOE H12 - 47°F)	Btu/h	37000	53000	60000
	Heating Capacity Range	Btu/h	11400~44600	19000~57400	21700~65500
	COP (DOE H12 - 47°F)	W/W	3.43	3.09	3.02
	HSPF2 IV	Btu/h.W	10.6	11	10.7
	HSPF2 V	Btu/h.W	8.8	8.8	8.5
	Cooling Rated Capacity (DOE B2 - 82°F)	Btu/h	37800	51000	57500
	EER (DOE B2 - 82°F)	Btu/h.W	14.4	12.2	11.1
	Heating Rated Capacity (DOE H32 - 17°F)	Btu/h	30600	44000	41000
	COP (DOE H32 - 17°F)	W/W	2.56	2.44	2.33
	Heating Maximum Capacity (17°F)	Btu/h	46200	48000	58000
	Heating Rated Capacity (ODE H42 - 5°F)	Btu/h	37000	47500	54000
	COP (DOE H42 - 5°F)	W/W	1.95	1.96	1.91
	Heating Maximum Capacity (5°F)	Btu/h	37000	47500	54000

Manufacturer reserves the right to change, at any time, specifications and designs without notice and without obligations.

Table 8 – AHU2 Performance

Indoor model			D5FSCAH36XAK	D5FSCAH48XAK	D5FSCAH58XAK
Outdoor model			D5CLHAH36AAK	D5CLHAH48AAK	D5CLHAH58AAK
Power supply – V;Ph;Hz			208/230V;1Ph;60HZ		
Performance Data	Cooling Rated Capacity (DOE A2 - 95°F)	Btu/h	36000	48000	54000
	Cooling Capacity Range	Btu/h	5700~36400	7300~55500	13700~58000
	SEER2	Btu/h.W	17.3	17	15.4
	EER2 (DOE A2 - 95°F)	Btu/h.W	11.7	10.1	10
	Heating Rated Capacity (DOE H12 - 47°F)	Btu/h	38000	50000	59000
	Heating Capacity Range	Btu/h	9500~44000	9500~65000	10000~66100
	COP (DOE H12 - 47°F)	W/W	3.39	3.5	3.36
	HSPF2 IV	Btu/h.W	9.5	10.2	9.2
	HSPF2 V	Btu/h.W	8	8.1	7.7
	Cooling Rated Capacity (DOE B2 - 82°F)	Btu/h	36200	52000	56000
	EER (DOE B2 - 82°F)	Btu/h.W	13.5	12	11.5
	Heating Rated Capacity (DOE H32 - 17°F)	Btu/h	28000	40000	41000
	COP (DOE H32 - 17°F)	W/W	2.2	2.5	2.6
	Heating Maximum Capacity (17°F)	Btu/h	38000	42000	54000
	Heating Rated Capacity (ODE H42 - 5°F)	Btu/h	38000	46000	53000
	COP (DOE H42 - 5°F)	W/W	2.06	2	2
	Heating Maximum Capacity (5°F)	Btu/h	38000	46000	53000

COOLING PERFORMANCE

For the following tables:
TC = Total Cooling Capacity (BTU/hr)
S/T = Sensible Cooling Capacity Ratio
PI = Power Input (kW)

Extrapolated Data
The highlighted data is tested; other data is simulated and for reference.

Table 9 – 36K Cooling — High Static Slim Duct

Airflow CFM	Out-door DB	ID WB	60.8°F (16.0°C)					64.4°F (16.0°C)					67.0°F (19.4°C)					71.6°F (22.0°C)				
		ID DB	73.4°F 23.0°C	77.0°F 25.0°C	80.0°F 26.7°C	80.6°F 27.0°C	84.2°F 29.0°C	73.4°F 23.0°C	77.0°F 25.0°C	80.0°F 26.7°C	80.6°F 27.0°C	84.2°F 29.0°C	73.4°F 23.0°C	77.0°F 25.0°C	80.0°F 26.7°C	80.6°F 27.0°C	84.2°F 29.0°C	73.4°F 23.0°C	77.0°F 25.0°C	80.0°F 26.7°C	80.6°F 27.0°C	84.2°F 29.0°C
765	-22°F 30°C	TC	23716	23748	23774	23775	23807	25145	25175	25200	25205	25235	26648	26682	26712	26717	26747	28253	28284	28315	28319	28355
		S/T	0.33	0.38	0.44	0.44	0.50	0.35	0.41	0.46	0.46	0.53	0.37	0.43	0.49	0.49	0.56	0.39	0.46	0.52	0.52	0.59
		PI	1.00	1.01	1.01	1.01	1.01	1.07	1.07	1.07	1.07	1.07	1.13	1.13	1.13	1.13	1.13	1.20	1.20	1.20	1.20	1.20
	-13°F 25°C	TC	25693	25727	25755	25756	25791	27241	27273	27300	27306	27338	28868	28906	28938	28944	28976	30608	30641	30674	30679	30717
		S/T	0.33	0.39	0.44	0.44	0.50	0.35	0.41	0.47	0.47	0.53	0.37	0.44	0.49	0.49	0.56	0.39	0.46	0.52	0.52	0.60
		PI	1.09	1.09	1.09	1.09	1.09	1.15	1.16	1.16	1.16	1.16	1.22	1.22	1.23	1.23	1.23	1.30	1.30	1.30	1.30	1.30
	-4°F 20°C	TC	27669	27706	27736	27737	27775	29336	29371	29400	29406	29441	31089	31129	31164	31170	31205	32962	32998	33034	33039	33080
		S/T	0.33	0.39	0.44	0.44	0.50	0.35	0.41	0.47	0.47	0.54	0.37	0.44	0.50	0.50	0.57	0.40	0.46	0.53	0.53	0.60
		PI	1.17	1.17	1.17	1.17	1.18	1.24	1.24	1.25	1.25	1.25	1.32	1.32	1.32	1.32	1.32	1.40	1.40	1.40	1.40	1.40
	0°F 17.8°C	TC	28547	28586	28616	28618	28656	30268	30304	30333	30339	30375	32076	32118	32153	32159	32195	34009	34046	34083	34088	34130
		S/T	0.33	0.39	0.44	0.44	0.51	0.35	0.41	0.47	0.47	0.54	0.37	0.44	0.50	0.50	0.57	0.40	0.47	0.53	0.53	0.60
		PI	1.21	1.21	1.21	1.21	1.21	1.28	1.28	1.28	1.29	1.29	1.36	1.36	1.36	1.36	1.36	1.44	1.44	1.44	1.44	1.45
	5°F 15°C	TC	29645	29685	29717	29718	29759	31432	31469	31500	31506	31544	33310	33353	33390	33396	33434	35317	35355	35394	35399	35443
		S/T	0.33	0.39	0.45	0.45	0.51	0.35	0.42	0.47	0.47	0.54	0.38	0.44	0.50	0.50	0.57	0.40	0.47	0.53	0.53	0.61
		PI	1.26	1.26	1.26	1.26	1.26	1.33	1.33	1.33	1.33	1.34	1.41	1.41	1.41	1.41	1.42	1.50	1.50	1.50	1.50	1.50
	14°F 10°C	TC	30563	30604	30637	30638	30679	32404	32443	32475	32481	32520	34340	34385	34423	34430	34468	36409	36449	36489	36494	36540
		S/T	0.34	0.39	0.45	0.45	0.51	0.36	0.42	0.47	0.47	0.54	0.38	0.44	0.50	0.50	0.57	0.40	0.47	0.53	0.53	0.61
		PI	1.54	1.54	1.54	1.54	1.54	1.63	1.63	1.63	1.63	1.64	1.73	1.73	1.73	1.73	1.74	1.83	1.83	1.84	1.84	1.84
	17°F 10°C	TC	30868	30910	30943	30945	30986	32729	32767	32800	32806	32845	34684	34729	34768	34774	34813	36774	36814	36854	36859	36905
		S/T	0.34	0.39	0.45	0.45	0.51	0.36	0.42	0.48	0.48	0.54	0.38	0.44	0.50	0.50	0.57	0.40	0.47	0.53	0.53	0.61
		PI	1.63	1.63	1.64	1.64	1.64	1.73	1.73	1.73	1.74	1.74	1.83	1.84	1.84	1.84	1.84	1.94	1.95	1.95	1.95	1.95
	23°F 5°C	TC	30626	30667	30700	30701	30743	32471	32510	32542	32548	32587	34411	34456	34494	34501	34539	36484	36524	36564	36570	36615
		S/T	0.34	0.40	0.45	0.45	0.51	0.36	0.42	0.48	0.48	0.54	0.38	0.45	0.51	0.51	0.58	0.40	0.47	0.54	0.54	0.61
		PI	1.64	1.65	1.65	1.65	1.65	1.74	1.75	1.75	1.75	1.75	1.85	1.85	1.85	1.85	1.85	1.96	1.96	1.96	1.96	1.97
	35°F 1.7°C	TC	30140	30180	30213	30214	30255	31956	31994	32026	32032	32070	33865	33909	33947	33954	33991	35906	35945	35984	35990	36035
		S/T	0.34	0.40	0.45	0.45	0.52	0.36	0.42	0.48	0.48	0.55	0.38	0.45	0.51	0.51	0.58	0.40	0.47	0.54	0.54	0.62
		PI	1.67	1.67	1.67	1.67	1.67	1.77	1.77	1.77	1.77	1.77	1.87	1.88	1.88	1.88	1.88	1.99	1.99	1.99	1.99	1.99
	41°F 5°C	TC	29355	29395	29426	29428	29467	31124	31161	31192	31198	31235	32984	33027	33063	33070	33106	34971	35009	35047	35053	35096
		S/T	0.34	0.40	0.45	0.45	0.52	0.36	0.42	0.48	0.48	0.55	0.38	0.45	0.51	0.51	0.58	0.41	0.48	0.54	0.54	0.62
		PI	1.86	1.86	1.87	1.87	1.87	1.97	1.98	1.98	1.98	1.98	2.09	2.09	2.10	2.10	2.10	2.22	2.22	2.22	2.22	2.23
	47°F 8.3°C	TC	28570	28609	28640	28641	28680	30292	30328	30358	30364	30400	32102	32144	32180	32185	32221	34036	34073	34110	34116	34158
		S/T	0.34	0.40	0.46	0.46	0.52	0.36	0.42	0.48	0.48	0.55	0.38	0.45	0.51	0.51	0.58	0.41	0.48	0.54	0.54	0.62
		PI	2.06	2.06	2.06	2.06	2.06	2.18	2.18	2.19	2.19	2.19	2.31	2.31	2.32	2.32	2.32	2.45	2.45	2.46	2.46	2.46
	50°F 10°C	TC	28119	28157	28187	28188	28227	29814	29849	29878	29884	29920	31595	31636	31671	31677	31712	33499	33535	33571	33577	33618
		S/T	0.34	0.40	0.46	0.46	0.52	0.36	0.43	0.49	0.49	0.55	0.39	0.45	0.51	0.51	0.59	0.41	0.48	0.54	0.55	0.62
		PI	2.02	2.02	2.02	2.02	2.03	2.14	2.14	2.14	2.14	2.15	2.27	2.27	2.27	2.27	2.28	2.40	2.41	2.41	2.41	2.41
	59°F 15°C	TC	26765	26801	26830	26831	26867	28378	28412	28440	28445	28479	30074	30113	30146	30152	30185	31886	31920	31955	31960	32000
		S/T	0.34	0.40	0.46	0.46	0.52	0.37	0.43	0.49	0.49	0.56	0.39	0.45	0.52	0.52	0.59	0.41	0.48	0.55	0.55	0.62
		PI	1.90	1.90	1.90	1.90	1.91	2.01	2.02	2.02	2.02	2.02	2.13	2.14	2.14	2.14	2.14	2.26	2.26	2.27	2.27	2.27
	68°F 20°C	TC	25411	25445	25473	25474	25508	26943	26974	27001	27006	27038	28552	28589	28621	28626	28658	30273	30305	30338	30343	30381
		S/T	0.35	0.42	0.47	0.47	0.54	0.38	0.44	0.50	0.50	0.57	0.40	0.47	0.53	0.53	0.60	0.42	0.49	0.56	0.56	0.64
		PI	1.78	1.78	1.78	1.78	1.79	1.89	1.89	1.89	1.89	1.89	2.00	2.00	2.00	2.00	2.01	2.12	2.12	2.12	2.13	2.13
	77°F 25°C	TC	24057	24090	24115	24117	24149	25507	25537	25562	25567	25598	27031	27066	27096	27101	27131	28660	28691	28722	28726	28762
		S/T	0.36	0.42	0.48	0.48	0.55	0.38	0.45	0.51	0.51	0.58	0.40	0.47	0.54	0.54	0.61	0.43	0.50	0.57	0.57	0.65
		PI	1.66	1.66	1.66	1.66	1.67	1.76	1.76	1.76	1.77	1.77	1.87	1.87	1.87	1.87	1.87	1.98	1.98	1.98	1.98	1.99
	82°F 27.8°C	TC	23456	23488	23513	23514	23546	24870	24899	24924	24929	24958	26356	26390	26419	26424	26454	27944	27974	28004	28009	28044
		S/T	0.36	0.43	0.48	0.48	0.55	0.39	0.45	0.51	0.51	0.59	0.41	0.48	0.54	0.54	0.62	0.43	0.51	0.58	0.58	0.66
		PI	1.70	1.70	1.71	1.71	1.71	1.80	1.81	1.81	1.81	1.81	1.91	1.92	1.92	1.92	1.92	2.03	2.03	2.03	2.03	2.04
	86°F 30°C	TC	23166	23197	23222	23223	23255	24562	24591	24616	24621	24650	26030	26064	26093	26097	26127	27598	27628	27658	27662	27697
		S/T	0.37	0.43	0.49	0.49	0.56	0.39	0.46	0.52	0.52	0.59	0.41	0.49	0.55	0.55	0.63	0.44	0.51	0.58	0.58	0.67
		PI	1.87	1.87	1.88	1.88	1.88	1.98	1.99	1.99	1.99	1.99	2.10	2.10	2.11	2.11	2.11	2.23	2.23	2.23	2.23	2.24
	95°F 35°C	TC	22514	22544	22568	22569	22600	23870	23899	23922	23927	23955	25297	25329	25358	25362	25391	26821	26850	26879	26883	26917
		S/T	0.37	0.43	0.49	0.49	0.56	0.39	0.46	0.52	0.52	0.59	0.41	0.49	0.55	0.55	0.63	0.44	0.51	0.58	0.58	0.67
		PI	2.25	2.25	2.26	2.26	2.26	2.39	2.39	2.39	2.39	2.39	2.53	2.53	2.53	2.54	2.54	2.68	2.68	2.69	2.69	2.69
	104°F 40°C	TC	21178	21206	21229	21230	21259	22454	22481	22503	22507	22534	23796	23827	23853	23858	23884	25229	25257	25284	25288	25320
		S/T	0.38	0.44	0.50	0.50	0.57	0.40	0.47	0.53	0.53	0.61	0.42	0.50	0.56	0.57	0.64	0.45	0.53	0.60	0.60	0.68
		PI	2.22	2.22	2.22	2.22	2.22	2.35	2.35	2.35	2.35	2.36	2.49	2.49	2.50	2.50	2.50	2.64	2.64	2.65	2.65	2.65
	110°F 43°C	TC	20376	20404	20426	20427	20454	21604	21630	21651	21656	21681	22895	22925	22950	22955	22980	24275	24301	24327	24331	24362
		S/T	0.39	0.46	0.52	0.52	0.59	0.41	0.49	0.55	0.55	0.63	0.44	0.52	0.59	0.59	0.67	0.47	0.55	0.62	0.62	0.71
		PI	2.19	2.20	2.20	2.20	2.20	2.33	2.33	2.33	2.33	2.34	2.47	2.47	2.47	2.47	2.48	2.61	2.62	2.62	2.62	2.62
	115°F 46°C	TC	15719	15740	15757	15758	15779	16666	16686	16702	16706	16726	17662	17685	17705	17708	17728	18726	18746	18767	18770	18793
		S/T	0.40	0.46	0.53	0.53	0.60	0.42	0.49	0.56	0.56	0.64	0.44	0.52	0.59	0.59	0.68	0.47	0.55	0.63	0.63	0.72
		PI	1.84	1.84	1.84	1.84	1.84	1.95	1.95	1.95	1.95	1.95	2.06	2.07	2.07	2.07	2.07	2.19	2.19	2.19	2.19	2.19
	122°F 50°C	TC	9509	9522	9532	9532	9545	10082	10094	10104	10106	10118	10684	10698	10710	10712	10724	11328	11340	11353	11354	11369
		S/T	0.40	0.47	0.54	0.54	0.62	0.43	0.50	0.57	0.57	0.65	0.45	0.53	0.61	0.61	0.69	0.48	0.57	0.64	0.64	0.73
		PI	1.36	1.36	1.36	1.36	1.36	1.44	1.44	1.44	1.44	1.44	1.52	1.53	1.53	1.53	1.53	1.62	1.62	1.62	1.62	1.62

Manufacturer reserves the right to change, at any time, specifications and designs without notice and without obligations.

Table 9 – 36K Cooling — High Static Slim Duct (Continued)

Airflow CFM	Out-door DB	ID WB	60.8°F (16.0°C)					64.4°F (16.0°C)					67.0°F (19.4°C)					71.6°F (22.0°C)				
		ID DB	73.4°F 23.0°C	77.0°F 25.0°C	80.0°F 26.7°C	80.6°F 27.0°C	84.2°F 29.0°C	73.4°F 23.0°C	77.0°F 25.0°C	80.0°F 26.7°C	80.6°F 27.0°C	84.2°F 29.0°C	73.4°F 23.0°C	77.0°F 25.0°C	80.0°F 26.7°C	80.6°F 27.0°C	84.2°F 29.0°C	73.4°F 23.0°C	77.0°F 25.0°C	80.0°F 26.7°C	80.6°F 27.0°C	84.2°F 29.0°C
941	-22°F 30°C	TC	26852	26888	26917	26918	26955	28470	28504	28532	28538	28572	30171	30211	30244	30250	30284	31989	32024	32059	32064	32104
		S/T	0.37	0.44	0.50	0.50	0.56	0.39	0.46	0.52	0.52	0.60	0.42	0.49	0.56	0.56	0.63	0.44	0.52	0.59	0.59	0.67
		PI	1.14	1.14	1.14	1.14	1.14	1.21	1.21	1.21	1.21	1.21	1.28	1.28	1.28	1.28	1.28	1.36	1.36	1.36	1.36	1.36
	-13°F 25°C	TC	29090	29129	29160	29162	29201	30843	30879	30910	30916	30953	32686	32728	32765	32771	32807	34655	34693	34730	34736	34779
		S/T	0.37	0.44	0.50	0.50	0.57	0.40	0.47	0.53	0.53	0.60	0.42	0.49	0.56	0.56	0.64	0.45	0.52	0.59	0.59	0.68
		PI	1.23	1.23	1.24	1.24	1.24	1.31	1.31	1.31	1.31	1.31	1.38	1.39	1.39	1.39	1.39	1.47	1.47	1.47	1.47	1.47
	-4°F 20°C	TC	31328	31370	31403	31405	31447	33215	33255	33288	33294	33334	35200	35246	35285	35291	35331	37321	37361	37402	37408	37454
		S/T	0.38	0.44	0.50	0.50	0.57	0.40	0.47	0.53	0.53	0.61	0.42	0.50	0.56	0.56	0.64	0.45	0.53	0.60	0.60	0.68
		PI	1.33	1.33	1.33	1.33	1.33	1.41	1.41	1.41	1.41	1.41	1.49	1.49	1.49	1.49	1.50	1.58	1.58	1.58	1.58	1.59
	0°F 17.8°C	TC	32322	32366	32400	32402	32446	34270	34311	34344	34351	34392	36317	36365	36405	36412	36452	38506	38547	38589	38595	38643
		S/T	0.38	0.44	0.50	0.50	0.57	0.40	0.47	0.53	0.53	0.61	0.42	0.50	0.56	0.56	0.64	0.45	0.53	0.60	0.60	0.68
		PI	1.37	1.37	1.37	1.37	1.37	1.45	1.45	1.45	1.46	1.46	1.54	1.54	1.54	1.54	1.54	1.63	1.63	1.63	1.63	1.64
	5°F 15°C	TC	33565	33610	33647	33648	33693	35588	35630	35665	35672	35715	37714	37763	37805	37812	37854	39987	40030	40074	40080	40130
		S/T	0.38	0.44	0.51	0.51	0.58	0.40	0.47	0.54	0.54	0.61	0.43	0.50	0.57	0.57	0.65	0.45	0.53	0.60	0.60	0.69
		PI	1.42	1.42	1.43	1.43	1.43	1.51	1.51	1.51	1.51	1.51	1.60	1.60	1.60	1.60	1.60	1.69	1.70	1.70	1.70	1.70
	14°F 10°C	TC	34604	34650	34688	34689	34736	36689	36733	36769	36776	36820	38881	38932	38975	38982	39026	41224	41269	41314	41320	41371
		S/T	0.38	0.45	0.51	0.51	0.58	0.40	0.47	0.54	0.54	0.61	0.43	0.50	0.57	0.57	0.65	0.45	0.53	0.60	0.60	0.69
		PI	1.74	1.74	1.75	1.75	1.75	1.85	1.85	1.85	1.85	1.85	1.96	1.96	1.96	1.96	1.96	2.08	2.08	2.08	2.08	2.08
	17°F 10°C	TC	34950	34997	35035	35036	35083	37056	37100	37137	37144	37188	39270	39321	39365	39372	39416	41636	41681	41727	41733	41785
		S/T	0.38	0.45	0.51	0.51	0.58	0.40	0.47	0.54	0.54	0.61	0.43	0.50	0.57	0.57	0.65	0.45	0.53	0.60	0.60	0.69
		PI	1.85	1.85	1.85	1.85	1.86	1.96	1.96	1.96	1.96	1.97	2.08	2.08	2.08	2.08	2.08	2.20	2.20	2.21	2.21	2.21
	23°F 5°C	TC	34675	34722	34759	34761	34808	36765	36808	36845	36852	36896	38961	39012	39055	39063	39106	41309	41354	41399	41405	41457
		S/T	0.38	0.45	0.51	0.51	0.58	0.41	0.48	0.54	0.54	0.62	0.43	0.50	0.57	0.57	0.65	0.46	0.53	0.61	0.61	0.69
		PI	1.86	1.86	1.87	1.87	1.87	1.97	1.98	1.98	1.98	1.98	2.09	2.09	2.10	2.10	2.10	2.22	2.22	2.22	2.22	2.23
	35°F 1.7°C	TC	34125	34171	34208	34209	34256	36182	36225	36260	36268	36311	38343	38393	38436	38443	38486	40654	40698	40742	40749	40799
		S/T	0.38	0.45	0.51	0.51	0.58	0.41	0.48	0.54	0.54	0.62	0.43	0.51	0.58	0.58	0.66	0.46	0.54	0.61	0.61	0.70
		PI	1.89	1.89	1.89	1.89	1.89	2.00	2.00	2.01	2.01	2.01	2.12	2.12	2.13	2.13	2.13	2.25	2.25	2.25	2.25	2.26
	41°F 5°C	TC	33237	33281	33317	33319	33364	35240	35281	35316	35323	35365	37345	37394	37435	37442	37484	39595	39638	39681	39688	39737
		S/T	0.39	0.45	0.51	0.51	0.59	0.41	0.48	0.54	0.54	0.62	0.43	0.51	0.58	0.58	0.66	0.46	0.54	0.61	0.61	0.70
		PI	2.11	2.11	2.11	2.11	2.12	2.24	2.24	2.24	2.24	2.24	2.37	2.37	2.37	2.37	2.38	2.51	2.51	2.52	2.52	2.52
	47°F 8.3°C	TC	32348	32392	32427	32428	32472	34298	34338	34372	34379	34420	36347	36394	36435	36441	36482	38537	38579	38621	38627	38675
		S/T	0.39	0.45	0.52	0.52	0.59	0.41	0.48	0.55	0.55	0.62	0.43	0.51	0.58	0.58	0.66	0.46	0.54	0.61	0.61	0.70
		PI	2.33	2.33	2.33	2.33	2.34	2.47	2.47	2.47	2.48	2.48	2.62	2.62	2.62	2.62	2.63	2.77	2.78	2.78	2.78	2.78
	50°F 10°C	TC	31837	31880	31914	31916	31959	33756	33796	33829	33836	33876	35773	35819	35859	35866	35906	37928	37969	38011	38016	38064
		S/T	0.39	0.46	0.52	0.52	0.59	0.41	0.48	0.55	0.55	0.63	0.44	0.51	0.58	0.58	0.66	0.46	0.54	0.62	0.62	0.70
		PI	2.28	2.29	2.29	2.29	2.29	2.42	2.42	2.43	2.43	2.43	2.57	2.57	2.57	2.57	2.58	2.72	2.72	2.73	2.73	2.73
	59°F 15°C	TC	30304	30345	30378	30379	30420	32130	32169	32200	32207	32245	34050	34094	34132	34139	34177	36102	36141	36180	36186	36231
		S/T	0.39	0.46	0.52	0.52	0.59	0.41	0.49	0.55	0.55	0.63	0.44	0.51	0.59	0.59	0.67	0.47	0.55	0.62	0.62	0.71
		PI	2.15	2.15	2.15	2.15	2.16	2.28	2.28	2.28	2.28	2.29	2.42	2.42	2.42	2.42	2.42	2.56	2.56	2.57	2.57	2.57
	68°F 20°C	TC	28771	28810	28841	28842	28881	30505	30541	30571	30577	30614	32328	32370	32406	32412	32448	34275	34313	34350	34355	34398
		S/T	0.40	0.47	0.53	0.53	0.61	0.42	0.50	0.57	0.57	0.65	0.45	0.53	0.60	0.60	0.68	0.48	0.56	0.64	0.64	0.73
		PI	2.02	2.02	2.02	2.02	2.02	2.14	2.14	2.14	2.14	2.14	2.26	2.27	2.27	2.27	2.27	2.40	2.40	2.41	2.41	2.41
	77°F 25°C	TC	27238	27275	27304	27305	27342	28880	28914	28942	28948	28983	30605	30645	30679	30685	30719	32449	32484	32520	32525	32565
		S/T	0.41	0.48	0.54	0.54	0.62	0.43	0.51	0.57	0.57	0.65	0.46	0.54	0.61	0.61	0.69	0.48	0.57	0.64	0.65	0.74
		PI	1.88	1.88	1.88	1.89	1.89	1.99	2.00	2.00	2.00	2.00	2.11	2.12	2.12	2.12	2.12	2.24	2.24	2.25	2.25	2.25
	82°F 27.8°C	TC	26558	26593	26622	26623	26659	28158	28192	28219	28225	28258	29841	29879	29913	29918	29952	31638	31673	31707	31712	31752
		S/T	0.41	0.48	0.55	0.55	0.63	0.44	0.51	0.58	0.58	0.66	0.46	0.54	0.62	0.62	0.70	0.49	0.57	0.65	0.65	0.74
		PI	1.93	1.93	1.93	1.93	1.93	2.04	2.05	2.05	2.05	2.05	2.17	2.17	2.17	2.17	2.17	2.30	2.30	2.30	2.30	2.30
	86°F 30°C	TC	26229	26265	26293	26294	26330	27810	27843	27871	27876	27909	29472	29510	29543	29548	29581	31247	31281	31315	31320	31359
		S/T	0.42	0.49	0.56	0.56	0.63	0.44	0.52	0.59	0.59	0.67	0.47	0.55	0.62	0.62	0.71	0.50	0.58	0.66	0.66	0.75
		PI	2.12	2.12	2.12	2.12	2.13	2.25	2.25	2.25	2.25	2.25	2.38	2.38	2.39	2.39	2.39	2.52	2.53	2.53	2.53	2.53
	95°F 35°C	TC	25491	25525	25552	25553	25588	27027	27059	27085	27091	27123	28641	28679	28711	28716	28748	30367	30400	30433	30438	30476
		S/T	0.42	0.49	0.56	0.56	0.63	0.44	0.52	0.59	0.59	0.67	0.47	0.55	0.62	0.62	0.71	0.50	0.58	0.66	0.66	0.75
		PI	2.55	2.55	2.55	2.55	2.56	2.70	2.70	2.71	2.71	2.71	2.86	2.87	2.87	2.87	2.87	3.04	3.04	3.04	3.04	3.05
	104°F 40°C	TC	23978	24010	24036	24037	24070	25423	25453	25478	25484	25514	26942	26977	27007	27012	27042	28565	28596	28628	28632	28668
		S/T	0.43	0.50	0.57	0.57	0.65	0.45	0.53	0.60	0.60	0.69	0.48	0.56	0.64	0.64	0.73	0.51	0.60	0.68	0.68	0.77
		PI	2.51	2.51	2.51	2.51	2.52	2.66	2.66	2.67	2.67	2.67	2.82	2.82	2.83	2.83	2.83	2.99	2.99	3.00	3.00	3.00
	110°F 43°C	TC	23071	23102	23127	23128	23159	24461	24490	24514	24519	24548	25923	25956	25985	25990	26019	27484	27514	27544	27549	27583
		S/T	0.44	0.52	0.59	0.59	0.67	0.47	0.55	0.63	0.63	0.71	0.50	0.58	0.66	0.66	0.76	0.53	0.62	0.70	0.70	0.80
		PI	2.48	2.49	2.49	2.49	2.49	2.63	2.64	2.64	2.64	2.64	2.79	2.80	2.80	2.80	2.80	2.96	2.96	2.97	2.97	2.97
	115°F 46°C	TC	17797	17821	17841	17841	17865	18870	18892	18911	18915	18937	19997	20023	20046	20049	20072	21202	21225	21248	21252	21278
		S/T	0.45	0.53	0.60	0.60	0.68	0.47	0.56	0.63	0.63	0.72	0.50	0.59	0.67	0.67	0.76	0.53	0.63	0.71	0.71	0.81
		PI	2.08	2.08	2.08	2.08	2.09	2.20	2.21	2.21	2.21	2.21	2.34	2.34	2.34	2.34	2.34	2.48	2.48	2.48	2.48	2.48
	122°F 50°C	TC	10766	10781	10792	10793	10807	11415	11429	11440	11442	11456	12097	12113	12126	12128	12142	12826	12840	12854	12856	12872
		S/T	0.46	0.54	0.61	0.61	0.70	0.49	0.57	0.65	0.65	0.74	0.51	0.60	0.69	0.69	0.78	0.55	0.64	0.73	0.73	0.83
		PI	1.54	1.54	1.54	1.54	1.54	1.63	1.63	1.63	1.63	1.63	1.73	1.73	1.73	1.73	1.73	1.83	1.83	1.83	1.83	1.84

Table 9 – 36K Cooling — High Static Slim Duct (Continued)

Airflow CFM	Out-door DB	ID WB	60.8°F (16.0°C)					64.4°F (16.0°C)					67.0°F (19.4°C)					71.6°F (22.0°C)				
		ID DB	73.4°F 23.0°C	77.0°F 25.0°C	80.0°F 26.7°C	80.6°F 27.0°C	84.2°F 29.0°C	73.4°F 23.0°C	77.0°F 25.0°C	80.0°F 26.7°C	80.6°F 27.0°C	84.2°F 29.0°C	73.4°F 23.0°C	77.0°F 25.0°C	80.0°F 26.7°C	80.6°F 27.0°C	84.2°F 29.0°C	73.4°F 23.0°C	77.0°F 25.0°C	80.0°F 26.7°C	80.6°F 27.0°C	84.2°F 29.0°C
1059	-22°F 30°C	TC	30403	30444	30476	30478	30519	32235	32273	32305	32311	32350	34161	34205	34243	34250	34288	36219	36258	36298	36304	36349
		S/T	0.42	0.49	0.56	0.56	0.64	0.45	0.52	0.59	0.59	0.68	0.47	0.55	0.63	0.63	0.72	0.50	0.59	0.67	0.67	0.76
		PI	1.29	1.29	1.29	1.29	1.29	1.37	1.37	1.37	1.37	1.37	1.45	1.45	1.45	1.45	1.45	1.53	1.54	1.54	1.54	1.54
	-13°F 25°C	TC	32936	32981	33016	33018	33062	34921	34963	34997	35004	35046	37008	37056	37097	37104	37145	39237	39280	39323	39329	39378
		S/T	0.42	0.50	0.56	0.56	0.64	0.45	0.53	0.60	0.60	0.68	0.48	0.56	0.63	0.63	0.72	0.50	0.59	0.67	0.67	0.77
		PI	1.40	1.40	1.40	1.40	1.40	1.48	1.48	1.48	1.48	1.48	1.57	1.57	1.57	1.57	1.57	1.66	1.66	1.67	1.67	1.67
	-4°F 20°C	TC	35470	35518	35556	35557	35605	37607	37652	37689	37697	37741	39854	39906	39951	39958	40003	42256	42302	42348	42354	42407
		S/T	0.43	0.50	0.57	0.57	0.65	0.45	0.53	0.60	0.60	0.69	0.48	0.56	0.64	0.64	0.73	0.51	0.59	0.68	0.68	0.77
		PI	1.50	1.50	1.51	1.51	1.51	1.59	1.59	1.60	1.60	1.60	1.69	1.69	1.69	1.69	1.69	1.79	1.79	1.79	1.79	1.80
	0°F 17.8°C	TC	36596	36645	36685	36686	36736	38801	38847	38886	38893	38940	41120	41173	41219	41226	41272	43597	43644	43692	43699	43753
		S/T	0.43	0.50	0.57	0.57	0.65	0.45	0.53	0.60	0.60	0.69	0.48	0.56	0.64	0.64	0.73	0.51	0.60	0.68	0.68	0.77
		PI	1.55	1.55	1.55	1.55	1.56	1.64	1.65	1.65	1.65	1.65	1.74	1.74	1.75	1.75	1.75	1.85	1.85	1.85	1.85	1.85
	5°F 15°C	TC	38003	38055	38096	38097	38149	40294	40341	40381	40389	40437	42701	42756	42804	42812	42860	45274	45323	45372	45379	45436
		S/T	0.43	0.50	0.57	0.57	0.65	0.45	0.53	0.61	0.61	0.69	0.48	0.57	0.64	0.64	0.73	0.51	0.60	0.68	0.68	0.78
		PI	1.61	1.61	1.61	1.61	1.62	1.71	1.71	1.71	1.71	1.71	1.81	1.81	1.81	1.81	1.82	1.92	1.92	1.92	1.92	1.92
	14°F 10°C	TC	39179	39232	39274	39276	39329	41540	41590	41631	41639	41688	44022	44079	44129	44137	44186	46675	46725	46776	46784	46842
		S/T	0.43	0.50	0.57	0.57	0.65	0.46	0.53	0.61	0.61	0.69	0.48	0.57	0.64	0.64	0.73	0.51	0.60	0.68	0.68	0.78
		PI	1.97	1.97	1.98	1.98	1.98	2.09	2.09	2.10	2.10	2.10	2.22	2.22	2.22	2.22	2.22	2.35	2.35	2.35	2.35	2.36
	17°F 10°C	TC	39571	39625	39667	39669	39722	41956	42006	42047	42056	42105	44463	44520	44570	44578	44628	47142	47193	47244	47252	47310
		S/T	0.43	0.51	0.57	0.58	0.66	0.46	0.54	0.61	0.61	0.69	0.48	0.57	0.65	0.65	0.74	0.51	0.60	0.68	0.68	0.78
		PI	2.09	2.10	2.10	2.10	2.10	2.22	2.22	2.22	2.22	2.23	2.35	2.35	2.36	2.36	2.36	2.49	2.50	2.50	2.50	2.50
	23°F 5°C	TC	39260	39313	39355	39357	39410	41626	41675	41717	41725	41774	44113	44170	44220	44228	44277	46771	46822	46873	46880	46938
		S/T	0.43	0.51	0.58	0.58	0.66	0.46	0.54	0.61	0.61	0.70	0.49	0.57	0.65	0.65	0.74	0.52	0.61	0.69	0.69	0.78
		PI	2.11	2.11	2.11	2.11	2.12	2.23	2.24	2.24	2.24	2.24	2.37	2.37	2.37	2.37	2.38	2.51	2.51	2.52	2.52	2.52
	35°F 1.7°C	TC	38638	38690	38731	38733	38785	40966	41015	41055	41063	41112	43414	43470	43518	43526	43575	46029	46079	46129	46137	46194
		S/T	0.44	0.51	0.58	0.58	0.66	0.46	0.54	0.62	0.62	0.70	0.49	0.57	0.65	0.65	0.74	0.52	0.61	0.69	0.69	0.79
		PI	2.14	2.14	2.14	2.14	2.14	2.27	2.27	2.27	2.27	2.27	2.40	2.40	2.41	2.41	2.41	2.55	2.55	2.55	2.55	2.55
	41°F 5°C	TC	37632	37682	37723	37724	37775	39899	39947	39986	39994	40041	42283	42338	42385	42393	42440	44831	44880	44928	44935	44991
		S/T	0.44	0.51	0.58	0.58	0.66	0.46	0.54	0.62	0.62	0.70	0.49	0.58	0.65	0.65	0.75	0.52	0.61	0.69	0.69	0.79
		PI	2.39	2.39	2.39	2.39	2.40	2.53	2.53	2.54	2.54	2.54	2.68	2.69	2.69	2.69	2.69	2.84	2.85	2.85	2.85	2.85
	47°F 8.3°C	TC	36626	36675	36714	36716	36765	38833	38879	38917	38925	38971	41153	41206	41252	41260	41306	43632	43680	43727	43734	43789
		S/T	0.44	0.51	0.58	0.58	0.67	0.46	0.54	0.62	0.62	0.71	0.49	0.58	0.66	0.66	0.75	0.52	0.61	0.70	0.70	0.79
		PI	2.64	2.64	2.64	2.64	2.65	2.80	2.80	2.80	2.80	2.81	2.96	2.97	2.97	2.97	2.97	3.14	3.15	3.15	3.15	3.15
	50°F 10°C	TC	36047	36095	36134	36136	36185	38219	38265	38302	38310	38355	40503	40555	40601	40608	40653	42943	42990	43037	43043	43097
		S/T	0.44	0.52	0.59	0.59	0.67	0.47	0.55	0.62	0.62	0.71	0.49	0.58	0.66	0.66	0.75	0.52	0.61	0.70	0.70	0.80
		PI	2.59	2.59	2.59	2.59	2.60	2.74	2.75	2.75	2.75	2.75	2.91	2.91	2.91	2.91	2.92	3.08	3.08	3.09	3.09	3.09
	59°F 15°C	TC	34311	34357	34394	34396	34442	36379	36422	36458	36465	36509	38552	38603	38646	38653	38696	40875	40920	40964	40971	41022
		S/T	0.44	0.52	0.59	0.59	0.67	0.47	0.55	0.62	0.62	0.71	0.50	0.58	0.66	0.66	0.76	0.53	0.62	0.70	0.70	0.80
		PI	2.43	2.44	2.44	2.44	2.44	2.58	2.58	2.59	2.59	2.59	2.73	2.74	2.74	2.74	2.74	2.90	2.90	2.91	2.91	2.91
	68°F 20°C	TC	32576	32619	32655	32656	32700	34539	34580	34614	34621	34662	36602	36650	36691	36697	36738	38808	38850	38892	38898	38947
		S/T	0.45	0.53	0.61	0.61	0.69	0.48	0.56	0.64	0.64	0.73	0.51	0.60	0.68	0.68	0.78	0.54	0.63	0.72	0.72	0.82
		PI	2.28	2.28	2.29	2.29	2.29	2.42	2.42	2.42	2.42	2.43	2.56	2.57	2.57	2.57	2.57	2.72	2.72	2.72	2.72	2.73
	77°F 25°C	TC	30840	30881	30915	30916	30958	32698	32737	32769	32776	32815	34652	34697	34736	34742	34781	36740	36780	36820	36826	36871
		S/T	0.46	0.54	0.61	0.61	0.70	0.49	0.57	0.65	0.65	0.74	0.52	0.61	0.69	0.69	0.79	0.55	0.64	0.73	0.73	0.83
		PI	2.13	2.13	2.13	2.13	2.14	2.26	2.26	2.26	2.26	2.27	2.39	2.40	2.40	2.40	2.40	2.54	2.54	2.54	2.54	2.55
	82°F 27.8°C	TC	30069	30110	30142	30144	30184	31882	31919	31951	31957	31995	33786	33830	33868	33874	33912	35822	35861	35900	35906	35950
		S/T	0.47	0.55	0.62	0.62	0.71	0.49	0.58	0.66	0.66	0.75	0.52	0.61	0.70	0.70	0.80	0.55	0.65	0.74	0.74	0.84
		PI	2.18	2.19	2.19	2.19	2.19	2.31	2.32	2.32	2.32	2.32	2.45	2.46	2.46	2.46	2.46	2.60	2.60	2.61	2.61	2.61
	86°F 30°C	TC	29698	29738	29770	29771	29811	31487	31525	31556	31562	31599	33369	33412	33449	33455	33493	35379	35418	35456	35462	35506
		S/T	0.47	0.55	0.63	0.63	0.72	0.50	0.59	0.67	0.67	0.76	0.53	0.62	0.71	0.71	0.81	0.56	0.66	0.75	0.75	0.85
		PI	2.40	2.40	2.40	2.40	2.41	2.54	2.55	2.55	2.55	2.55	2.69	2.70	2.70	2.70	2.70	2.86	2.86	2.86	2.86	2.87
	95°F 35°C	TC	28861	28900	28931	28932	28971	30600	30637	30667	30673	30709	32429	32471	32507	32513	32549	34383	34420	34457	34463	34506
		S/T	0.47	0.55	0.63	0.63	0.72	0.50	0.59	0.67	0.67	0.76	0.53	0.62	0.71	0.71	0.81	0.56	0.66	0.75	0.75	0.85
		PI	2.88	2.89	2.89	2.89	2.90	3.06	3.06	3.07	3.07	3.07	3.24	3.25	3.25	3.25	3.25	3.44	3.44	3.44	3.44	3.45
	104°F 40°C	TC	27149	27185	27215	27216	27252	28785	28819	28847	28853	28887	30505	30544	30578	30584	30618	32343	32378	32413	32418	32458
		S/T	0.48	0.57	0.64	0.64	0.73	0.51	0.60	0.68	0.68	0.78	0.54	0.64	0.72	0.72	0.83	0.58	0.68	0.77	0.77	0.88
		PI	2.84	2.84	2.85	2.85	2.85	3.01	3.02	3.02	3.02	3.02	3.19	3.20	3.20	3.20	3.20	3.38	3.39	3.39	3.39	3.40
	110°F 43°C	TC	26121	26156	26185	26186	26221	27696	27728	27756	27761	27794	29350	29388	29421	29427	29459	31119	31152	31186	31191	31230
		S/T	0.50	0.59	0.67	0.67	0.76	0.53	0.62	0.71	0.71	0.81	0.56	0.66	0.75	0.75	0.86	0.60	0.70	0.80	0.80	0.91
		PI	2.81	2.82	2.82	2.82	2.82	2.98	2.99	2.99	2.99	2.99	3.16	3.17	3.17	3.17	3.17	3.35	3.36	3.36	3.36	3.36
	115°F 46°C	TC	20151	20178	20200	20200	20228	21365	21390	21411	21416	21441	22641	22671	22696	22700	22726	24006	24032	24058	24062	24092
		S/T	0.51	0.59	0.68	0.68	0.77	0.54	0.63	0.72	0.72	0.82	0.57	0.67	0.76	0.76	0.87	0.60	0.71	0.81	0.81	0.92
		PI	2.35	2.36	2.36	2.36	2.36	2.49	2.50	2.50	2.50	2.50	2.64	2.65	2.65	2.65	2.65	2.80	2.81	2.81	2.81	2.81
	122°F 50°C	TC	12190	12206	12219	12220	12236	12924	12940	12952	12955	12970	13697	13714	13730	13732	13748	14522	14538	14553	14556	14574
		S/T	0.52	0.61	0.69	0.69	0.79	0.55	0.65	0.73	0.73	0.84	0.58	0.68	0.78	0.78	0.89	0.62	0.72	0.82	0.82	0.94
		PI	1.74	1.74	1.74	1.74	1.75	1.84	1.85	1.85	1.85	1.85	1.95	1.96	1.96	1.96	1.96	2.07	2.07	2.08	2.08	2.08

Table 9 – 36K Cooling — High Static Slim Duct (Continued)

Airflow CFM	Out-door DB	ID WB	60.8°F (16.0°C)					64.4°F (16.0°C)					67.0°F (19.4°C)					71.6°F (22.0°C)				
		ID DB	73.4°F 23.0°C	77.0°F 25.0°C	80.0°F 26.7°C	80.6°F 27.0°C	84.2°F 29.0°C	73.4°F 23.0°C	77.0°F 25.0°C	80.0°F 26.7°C	80.6°F 27.0°C	84.2°F 29.0°C	73.4°F 23.0°C	77.0°F 25.0°C	80.0°F 26.7°C	80.6°F 27.0°C	84.2°F 29.0°C	73.4°F 23.0°C	77.0°F 25.0°C	80.0°F 26.7°C	80.6°F 27.0°C	84.2°F 29.0°C
1235	-22°F 30°C	TC	34423	34469	34506	34508	34554	36497	36541	36577	36584	36627	38678	38728	38771	38778	38822	41008	41053	41098	41104	41155
		S/T	0.48	0.56	0.63	0.63	0.72	0.50	0.59	0.67	0.67	0.77	0.53	0.63	0.71	0.71	0.81	0.57	0.67	0.76	0.76	0.86
		PI	1.46	1.46	1.46	1.46	1.46	1.55	1.55	1.55	1.55	1.55	1.64	1.64	1.64	1.64	1.64	1.74	1.74	1.74	1.74	1.74
	-13°F 25°C	TC	37291	37342	37382	37383	37434	39539	39586	39625	39633	39680	41901	41955	42002	42010	42057	44426	44474	44522	44529	44585
		S/T	0.48	0.56	0.64	0.64	0.73	0.51	0.60	0.68	0.68	0.77	0.54	0.63	0.72	0.72	0.82	0.57	0.67	0.76	0.76	0.87
		PI	1.58	1.58	1.58	1.58	1.59	1.67	1.68	1.68	1.68	1.68	1.77	1.78	1.78	1.78	1.78	1.88	1.88	1.89	1.89	1.89
	-4°F 20°C	TC	40160	40214	40257	40259	40313	42580	42631	42673	42681	42732	45124	45183	45233	45242	45292	47843	47895	47947	47955	48014
		S/T	0.48	0.57	0.64	0.64	0.73	0.51	0.60	0.68	0.68	0.78	0.54	0.64	0.72	0.72	0.82	0.57	0.67	0.77	0.77	0.87
		PI	1.70	1.70	1.71	1.71	1.71	1.80	1.81	1.81	1.81	1.81	1.91	1.91	1.92	1.92	1.92	2.03	2.03	2.03	2.03	2.03
	0°F 17.8°C	TC	41435	41491	41535	41537	41593	43932	43984	44027	44036	44088	46557	46617	46669	46678	46730	49362	49415	49469	49477	49539
		S/T	0.48	0.57	0.64	0.64	0.73	0.51	0.60	0.68	0.68	0.78	0.54	0.64	0.72	0.72	0.83	0.58	0.68	0.77	0.77	0.88
		PI	1.76	1.76	1.76	1.76	1.76	1.86	1.86	1.87	1.87	1.87	1.97	1.97	1.98	1.98	1.98	2.09	2.09	2.10	2.10	2.10
	5°F 15°C	TC	43029	43086	43133	43135	43193	45622	45676	45721	45730	45784	48347	48410	48464	48473	48527	51260	51316	51372	51380	51444
		S/T	0.49	0.57	0.65	0.65	0.74	0.51	0.60	0.69	0.69	0.78	0.55	0.64	0.73	0.73	0.83	0.58	0.68	0.77	0.77	0.88
		PI	1.82	1.83	1.83	1.83	1.83	1.93	1.93	1.94	1.94	1.94	2.05	2.05	2.05	2.05	2.06	2.17	2.17	2.18	2.18	2.18
	14°F 10°C	TC	44360	44420	44467	44469	44529	47033	47089	47135	47145	47201	49843	49908	49964	49973	50029	52846	52904	52961	52970	53036
		S/T	0.49	0.57	0.65	0.65	0.74	0.52	0.61	0.69	0.69	0.78	0.55	0.64	0.73	0.73	0.83	0.58	0.68	0.77	0.77	0.88
		PI	2.23	2.24	2.24	2.24	2.24	2.37	2.37	2.37	2.37	2.38	2.51	2.51	2.52	2.52	2.52	2.66	2.66	2.67	2.67	2.67
	17°F 10°C	TC	44804	44864	44912	44914	44975	47504	47560	47607	47616	47673	50342	50407	50463	50473	50529	53375	53433	53491	53500	53566
		S/T	0.49	0.57	0.65	0.65	0.74	0.52	0.61	0.69	0.69	0.79	0.55	0.64	0.73	0.73	0.83	0.58	0.68	0.78	0.78	0.88
		PI	2.37	2.37	2.38	2.38	2.38	2.51	2.52	2.52	2.52	2.52	2.66	2.67	2.67	2.67	2.67	2.82	2.83	2.83	2.83	2.83
	23°F 5°C	TC	44451	44511	44559	44561	44621	47130	47186	47233	47242	47298	49946	50011	50067	50076	50132	52955	53013	53071	53079	53145
		S/T	0.49	0.58	0.65	0.65	0.75	0.52	0.61	0.69	0.69	0.79	0.55	0.65	0.74	0.74	0.84	0.58	0.69	0.78	0.78	0.89
		PI	2.39	2.39	2.39	2.39	2.40	2.53	2.53	2.54	2.54	2.54	2.68	2.68	2.69	2.69	2.69	2.84	2.85	2.85	2.85	2.85
	35°F 1.7°C	TC	43746	43805	43853	43854	43914	46383	46438	46484	46493	46548	49154	49218	49273	49282	49337	52116	52172	52229	52237	52302
		S/T	0.49	0.58	0.66	0.66	0.75	0.52	0.61	0.70	0.70	0.79	0.55	0.65	0.74	0.74	0.84	0.59	0.69	0.78	0.78	0.89
		PI	2.42	2.42	2.43	2.43	2.43	2.57	2.57	2.57	2.57	2.57	2.72	2.72	2.73	2.73	2.73	2.88	2.89	2.89	2.89	2.89
	41°F 5°C	TC	42607	42665	42711	42713	42770	45175	45229	45273	45282	45336	47874	47936	47990	47999	48052	50759	50814	50869	50877	50940
		S/T	0.49	0.58	0.66	0.66	0.75	0.52	0.61	0.70	0.70	0.80	0.56	0.65	0.74	0.74	0.84	0.59	0.69	0.78	0.78	0.89
		PI	2.70	2.71	2.71	2.71	2.71	2.87	2.87	2.87	2.87	2.88	3.04	3.04	3.04	3.04	3.05	3.22	3.22	3.23	3.23	3.23
	47°F 8.3°C	TC	41468	41524	41569	41571	41627	43968	44020	44063	44072	44124	46594	46655	46707	46716	46768	49402	49455	49509	49517	49579
		S/T	0.50	0.58	0.66	0.66	0.75	0.53	0.62	0.70	0.70	0.80	0.56	0.65	0.74	0.74	0.85	0.59	0.69	0.79	0.79	0.90
		PI	2.99	2.99	2.99	2.99	3.00	3.17	3.17	3.17	3.17	3.18	3.35	3.36	3.36	3.36	3.37	3.56	3.56	3.56	3.57	3.57
	50°F 10°C	TC	40813	40868	40912	40914	40969	43273	43324	43367	43376	43427	45858	45918	45969	45978	46029	48621	48674	48727	48735	48795
		S/T	0.50	0.58	0.66	0.66	0.76	0.53	0.62	0.70	0.70	0.80	0.56	0.66	0.75	0.75	0.85	0.59	0.70	0.79	0.79	0.90
		PI	2.93	2.93	2.94	2.94	2.94	3.10	3.11	3.11	3.11	3.12	3.29	3.29	3.30	3.30	3.30	3.49	3.49	3.50	3.50	3.50
	59°F 15°C	TC	38848	38900	38942	38944	38997	41189	41238	41279	41287	41336	43650	43707	43756	43764	43813	46280	46330	46381	46388	46446
		S/T	0.50	0.59	0.67	0.67	0.76	0.53	0.62	0.71	0.71	0.81	0.56	0.66	0.75	0.75	0.86	0.60	0.70	0.80	0.80	0.91
		PI	2.76	2.76	2.76	2.76	2.77	2.92	2.93	2.93	2.93	2.93	3.10	3.10	3.10	3.10	3.11	3.28	3.29	3.29	3.29	3.29
	68°F 20°C	TC	36883	36933	36972	36974	37024	39106	39152	39191	39198	39245	41442	41496	41542	41550	41596	43939	43987	44035	44041	44096
		S/T	0.51	0.60	0.69	0.69	0.78	0.54	0.64	0.73	0.73	0.83	0.58	0.68	0.77	0.77	0.88	0.61	0.72	0.82	0.82	0.93
		PI	2.58	2.59	2.59	2.59	2.59	2.74	2.74	2.74	2.75	2.75	2.90	2.91	2.91	2.91	2.91	3.08	3.08	3.08	3.08	3.09
	77°F 25°C	TC	34918	34965	35002	35004	35051	37022	37066	37103	37110	37154	39234	39285	39329	39336	39380	41598	41643	41688	41695	41747
		S/T	0.52	0.61	0.69	0.69	0.79	0.55	0.65	0.74	0.74	0.84	0.59	0.69	0.78	0.78	0.89	0.62	0.73	0.83	0.83	0.94
		PI	2.41	2.41	2.42	2.42	2.42	2.56	2.56	2.56	2.56	2.56	2.71	2.71	2.72	2.72	2.72	2.87	2.87	2.88	2.88	2.88
	82°F 27.8°C	TC	34045	34091	34128	34129	34175	36097	36140	36176	36183	36226	38254	38303	38346	38353	38396	40559	40603	40647	40653	40704
		S/T	0.53	0.62	0.70	0.70	0.80	0.56	0.66	0.75	0.75	0.85	0.59	0.70	0.79	0.79	0.90	0.63	0.74	0.84	0.84	0.95
		PI	2.47	2.47	2.48	2.48	2.48	2.62	2.62	2.63	2.63	2.63	2.78	2.78	2.78	2.78	2.79	2.94	2.95	2.95	2.95	2.95
	86°F 30°C	TC	33624	33670	33706	33707	33753	35651	35693	35728	35735	35778	37781	37830	37872	37879	37921	40057	40101	40144	40151	40201
		S/T	0.53	0.63	0.71	0.71	0.81	0.57	0.66	0.75	0.75	0.86	0.60	0.70	0.80	0.80	0.91	0.64	0.75	0.85	0.85	0.97
		PI	2.72	2.72	2.72	2.72	2.73	2.88	2.88	2.89	2.89	2.89	3.05	3.06	3.06	3.06	3.06	3.23	3.24	3.24	3.24	3.25
	95°F 35°C	TC	32677	32721	32757	32758	32802	34647	34688	34722	34729	34770	36717	36764	36805	36812	36853	38929	38971	39014	39020	39068
		S/T	0.53	0.63	0.71	0.71	0.81	0.57	0.66	0.75	0.75	0.86	0.60	0.70	0.80	0.80	0.91	0.64	0.75	0.85	0.85	0.97
		PI	3.27	3.27	3.27	3.27	3.28	3.46	3.47	3.47	3.47	3.48	3.67	3.67	3.68	3.68	3.68	3.89	3.90	3.90	3.90	3.91
	104°F 40°C	TC	30739	30780	30813	30814	30856	32591	32630	32662	32668	32707	34538	34583	34622	34628	34667	36619	36659	36699	36705	36750
		S/T	0.55	0.64	0.73	0.73	0.83	0.58	0.68	0.77	0.77	0.88	0.62	0.72	0.82	0.82	0.93	0.65	0.76	0.87	0.87	0.99
		PI	3.22	3.22	3.22	3.22	3.23	3.41	3.41	3.42	3.42	3.42	3.61	3.62	3.62	3.62	3.63	3.83	3.84	3.84	3.84	3.84
	110°F 43°C	TC	29575	29615	29647	29648	29688	31358	31395	31426	31432	31469	33231	33274	33311	33318	33355	35233	35272	35310	35316	35360
		S/T	0.57	0.67	0.76	0.76	0.86	0.60	0.71	0.80	0.80	0.91	0.64	0.75	0.85	0.85	0.97	0.68	0.79	0.90	0.90	1.00
		PI	3.19	3.19	3.19	3.19	3.20	3.38	3.38	3.38	3.39	3.39	3.58	3.58	3.59	3.59	3.59	3.80	3.80	3.80	3.80	3.81
	115°F 46°C	TC	22815	22846	22870	22871	22902	24190	24219	24243	24247	24276	25635	25669	25697	25702	25731	27180	27209	27239	27243	27277
		S/T	0.57	0.67	0.77	0.77	0.87	0.61	0.71	0.81	0.81	0.92	0.65	0.76	0.86	0.86	0.98	0.68	0.80	0.91	0.91	1.00
		PI	2.66	2.67	2.67	2.67	2.67	2.82	2.83	2.83	2.83	2.83	2.99	3.00	3.00	3.00	3.00	3.17	3.18	3.18	3.18	3.19
	122°F 50°C	TC	13802	13820	13835	13836	13854	14633	14651	14665	14668	14685	15508	15528	15545	15548	15565	16442	16460	16478	16480	16501
		S/T	0.59	0.69	0.78	0.78	0.89	0.62	0.73	0.83	0.83	0.95	0.66	0.77	0.88	0.88	1.00	0.70	0.82	0.93	0.93	1.00
		PI	1.97	1.97	1.97	1.97	1.98	2.09	2.09	2.09	2.09	2.10	2.21	2.22	2.22	2.22	2.22	2.35	2.35	2.35	2.35	2.35

Table 10 – 48K Cooling — High Static Slim Duct

Airflow CFM	Out-door DB	ID WB	60.8°F (16.0°C)					64.4°F (16.0°C)					67.0°F (19.4°C)					71.6°F (22.0°C)				
		ID DB	73.4°F 23.0°C	77.0°F 25.0°C	80.0°F 26.7°C	80.6°F 27.0°C	84.2°F 29.0°C	73.4°F 23.0°C	77.0°F 25.0°C	80.0°F 26.7°C	80.6°F 27.0°C	84.2°F 29.0°C	73.4°F 23.0°C	77.0°F 25.0°C	80.0°F 26.7°C	80.6°F 27.0°C	84.2°F 29.0°C	73.4°F 23.0°C	77.0°F 25.0°C	80.0°F 26.7°C	80.6°F 27.0°C	84.2°F 29.0°C
1059	-22°F 30°C	TC	32283	32326	32361	32363	32406	34229	34269	34303	34310	34350	36274	36321	36361	36368	36409	38459	38501	38543	38549	38597
		S/T	0.37	0.43	0.49	0.49	0.56	0.39	0.46	0.52	0.52	0.60	0.42	0.49	0.55	0.55	0.63	0.44	0.52	0.59	0.59	0.67
		PI	1.76	1.76	1.76	1.76	1.76	1.86	1.86	1.87	1.87	1.87	1.97	1.98	1.98	1.98	1.98	2.09	2.09	2.10	2.10	2.10
	-13°F 25°C	TC	34973	35020	35058	35060	35107	37081	37125	37162	37169	37213	39296	39347	39391	39399	39443	41664	41709	41755	41761	41813
		S/T	0.37	0.44	0.50	0.50	0.57	0.40	0.46	0.53	0.53	0.60	0.42	0.49	0.56	0.56	0.64	0.44	0.52	0.59	0.59	0.67
		PI	1.90	1.91	1.91	1.91	1.91	2.02	2.02	2.02	2.02	2.02	2.14	2.14	2.14	2.14	2.15	2.27	2.27	2.27	2.27	2.27
	-4°F 20°C	TC	37664	37714	37755	37757	37807	39933	39981	40020	40028	40076	42319	42374	42421	42429	42477	44869	44918	44967	44974	45030
		S/T	0.37	0.44	0.50	0.50	0.57	0.40	0.47	0.53	0.53	0.60	0.42	0.49	0.56	0.56	0.64	0.45	0.52	0.60	0.60	0.68
		PI	2.05	2.05	2.05	2.05	2.06	2.17	2.17	2.18	2.18	2.18	2.30	2.31	2.31	2.31	2.31	2.44	2.44	2.45	2.45	2.45
	0°F 17.8°C	TC	38859	38912	38953	38955	39008	41201	41250	41291	41299	41348	43663	43719	43768	43776	43825	46293	46344	46394	46401	46459
		S/T	0.38	0.44	0.50	0.50	0.57	0.40	0.47	0.53	0.53	0.61	0.42	0.50	0.56	0.56	0.64	0.45	0.53	0.60	0.60	0.68
		PI	2.11	2.12	2.12	2.12	2.12	2.24	2.24	2.25	2.25	2.25	2.38	2.38	2.38	2.38	2.38	2.52	2.52	2.52	2.52	2.53
	5°F 15°C	TC	40354	40408	40452	40453	40508	42786	42836	42879	42887	42938	45342	45401	45451	45460	45511	48074	48126	48179	48186	48246
		S/T	0.38	0.44	0.50	0.50	0.57	0.40	0.47	0.53	0.53	0.61	0.42	0.50	0.57	0.57	0.65	0.45	0.53	0.60	0.60	0.68
		PI	2.20	2.20	2.20	2.20	2.20	2.33	2.33	2.33	2.33	2.34	2.47	2.47	2.47	2.47	2.48	2.62	2.62	2.62	2.62	2.62
	14°F 10°C	TC	43651	43710	43757	43759	43818	46282	46337	46382	46392	46447	49047	49111	49165	49175	49229	52002	52059	52115	52123	52188
		S/T	0.38	0.44	0.50	0.50	0.58	0.40	0.47	0.54	0.54	0.61	0.43	0.50	0.57	0.57	0.65	0.45	0.53	0.60	0.60	0.69
		PI	2.62	2.62	2.62	2.62	2.63	2.77	2.78	2.78	2.78	2.78	2.94	2.94	2.95	2.95	2.95	3.12	3.12	3.12	3.12	3.13
	17°F 10°C	TC	44750	44811	44859	44861	44921	47447	47503	47550	47560	47616	50282	50347	50403	50413	50469	53312	53370	53428	53436	53503
		S/T	0.38	0.45	0.51	0.51	0.58	0.40	0.47	0.54	0.54	0.61	0.43	0.50	0.57	0.57	0.65	0.45	0.53	0.60	0.60	0.69
		PI	2.76	2.76	2.76	2.76	2.77	2.92	2.93	2.93	2.93	2.93	3.10	3.10	3.10	3.10	3.11	3.28	3.29	3.29	3.29	3.29
	23°F 5°C	TC	43085	43143	43190	43192	43250	45682	45736	45781	45790	45845	48411	48474	48528	48537	48591	51328	51384	51440	51448	51512
		S/T	0.38	0.45	0.51	0.51	0.58	0.40	0.47	0.54	0.54	0.61	0.43	0.50	0.57	0.57	0.65	0.45	0.53	0.61	0.61	0.69
		PI	2.66	2.67	2.67	2.67	2.67	2.82	2.83	2.83	2.83	2.83	2.99	3.00	3.00	3.00	3.00	3.17	3.18	3.18	3.18	3.19
	35°F 1.7°C	TC	39755	39809	39852	39854	39907	42151	42201	42243	42251	42301	44670	44728	44777	44786	44836	47361	47412	47464	47471	47531
		S/T	0.38	0.45	0.51	0.51	0.58	0.41	0.48	0.54	0.54	0.62	0.43	0.51	0.57	0.57	0.66	0.46	0.54	0.61	0.61	0.69
		PI	2.48	2.48	2.49	2.49	2.49	2.63	2.63	2.64	2.64	2.64	2.79	2.79	2.79	2.80	2.80	2.96	2.96	2.96	2.96	2.97
	41°F 5°C	TC	40778	40833	40877	40879	40934	43235	43287	43329	43338	43389	45818	45878	45929	45938	45989	48579	48632	48685	48692	48753
		S/T	0.38	0.45	0.51	0.51	0.58	0.41	0.48	0.54	0.54	0.62	0.43	0.51	0.58	0.58	0.66	0.46	0.54	0.61	0.61	0.70
		PI	2.66	2.66	2.67	2.67	2.67	2.82	2.82	2.83	2.83	2.83	2.99	2.99	3.00	3.00	3.00	3.17	3.17	3.18	3.18	3.18
	47°F 8.3°C	TC	41801	41857	41902	41904	41960	44320	44372	44416	44425	44477	46967	47028	47081	47090	47142	49797	49851	49906	49914	49976
		S/T	0.39	0.45	0.51	0.51	0.59	0.41	0.48	0.54	0.54	0.62	0.43	0.51	0.58	0.58	0.66	0.46	0.54	0.61	0.61	0.70
		PI	2.84	2.84	2.85	2.85	2.85	3.01	3.02	3.02	3.02	3.02	3.19	3.20	3.20	3.20	3.20	3.38	3.39	3.39	3.39	3.40
	50°F 10°C	TC	41883	41940	41985	41987	42043	44407	44460	44504	44513	44565	47060	47122	47174	47183	47236	49896	49950	50005	50012	50075
		S/T	0.39	0.45	0.52	0.52	0.59	0.41	0.48	0.55	0.55	0.62	0.44	0.51	0.58	0.58	0.66	0.46	0.54	0.62	0.62	0.70
		PI	2.84	2.85	2.85	2.85	2.85	3.01	3.02	3.02	3.02	3.02	3.19	3.20	3.20	3.20	3.21	3.39	3.39	3.39	3.39	3.40
	59°F 15°C	TC	42131	42188	42234	42236	42292	44671	44723	44768	44776	44830	47339	47401	47454	47462	47515	50192	50246	50301	50309	50371
		S/T	0.39	0.46	0.52	0.52	0.59	0.41	0.48	0.55	0.55	0.63	0.44	0.51	0.58	0.58	0.67	0.46	0.54	0.62	0.62	0.70
		PI	2.85	2.85	2.85	2.85	2.86	3.02	3.02	3.02	3.03	3.03	3.20	3.20	3.21	3.21	3.21	3.39	3.39	3.40	3.40	3.40
	68°F 20°C	TC	42380	42437	42482	42484	42542	44934	44987	45031	45040	45094	47618	47680	47733	47742	47795	50487	50542	50597	50605	50668
		S/T	0.40	0.47	0.53	0.53	0.61	0.42	0.50	0.56	0.57	0.64	0.45	0.53	0.60	0.60	0.68	0.48	0.56	0.63	0.63	0.72
		PI	2.85	2.85	2.86	2.86	2.86	3.02	3.03	3.03	3.03	3.03	3.20	3.21	3.21	3.21	3.22	3.40	3.40	3.40	3.40	3.41
	77°F 25°C	TC	42628	42685	42731	42733	42791	45197	45250	45295	45304	45358	47897	47959	48013	48022	48075	50783	50838	50894	50902	50965
		S/T	0.40	0.48	0.54	0.54	0.62	0.43	0.50	0.57	0.57	0.65	0.46	0.53	0.61	0.61	0.69	0.48	0.57	0.64	0.64	0.73
		PI	2.86	2.86	2.86	2.86	2.87	3.03	3.03	3.03	3.03	3.04	3.21	3.21	3.22	3.22	3.22	3.40	3.41	3.41	3.41	3.41
	82°F 27.8°C	TC	42197	42254	42300	42302	42359	44740	44793	44838	44847	44900	47413	47475	47528	47537	47590	50270	50325	50380	50387	50450
		S/T	0.41	0.48	0.55	0.55	0.62	0.43	0.51	0.58	0.58	0.66	0.46	0.54	0.61	0.61	0.70	0.49	0.57	0.65	0.65	0.74
		PI	3.03	3.03	3.04	3.04	3.04	3.21	3.21	3.22	3.22	3.22	3.40	3.41	3.41	3.41	3.42	3.61	3.61	3.62	3.62	3.62
	86°F 30°C	TC	41136	41191	41235	41237	41293	43615	43666	43710	43718	43770	46221	46281	46332	46341	46392	49005	49059	49112	49120	49181
		S/T	0.42	0.49	0.55	0.55	0.63	0.44	0.52	0.59	0.59	0.67	0.47	0.55	0.62	0.62	0.71	0.49	0.58	0.66	0.66	0.75
		PI	3.38	3.39	3.39	3.39	3.40	3.59	3.59	3.59	3.59	3.60	3.80	3.81	3.81	3.81	3.81	4.03	4.03	4.04	4.04	4.04
	95°F 35°C	TC	38747	38799	38841	38843	38895	41082	41131	41171	41179	41228	43536	43593	43642	43650	43698	46160	46210	46260	46267	46325
		S/T	0.42	0.49	0.55	0.55	0.63	0.44	0.52	0.59	0.59	0.67	0.47	0.55	0.62	0.62	0.71	0.49	0.58	0.66	0.66	0.75
		PI	4.18	4.18	4.19	4.19	4.19	4.43	4.44	4.44	4.44	4.45	4.70	4.70	4.71	4.71	4.71	4.98	4.98	4.99	4.99	5.00
	104°F 40°C	TC	32628	32672	32707	32709	32753	34595	34636	34670	34677	34718	36661	36709	36750	36757	36798	38870	38913	38955	38961	39010
		S/T	0.43	0.50	0.57	0.57	0.65	0.45	0.53	0.60	0.60	0.69	0.48	0.56	0.64	0.64	0.73	0.51	0.59	0.68	0.68	0.77
		PI	3.61	3.61	3.61	3.62	3.62	3.82	3.83	3.83	3.83	3.84	4.05	4.06	4.06	4.06	4.07	4.30	4.30	4.31	4.31	4.31
	110°F 43°C	TC	28957	28996	29027	29029	29068	30702	30739	30769	30775	30812	32537	32579	32615	32621	32658	34497	34534	34572	34577	34620
		S/T	0.44	0.52	0.59	0.59	0.67	0.47	0.55	0.62	0.62	0.71	0.50	0.58	0.66	0.66	0.75	0.53	0.62	0.70	0.70	0.80
		PI	3.26	3.27	3.27	3.27	3.28	3.46	3.46	3.47	3.47	3.47	3.67	3.67	3.68	3.68	3.68	3.89	3.89	3.90	3.90	3.90
	115°F 46°C	TC	20099	20126	20148	20149	20176	21311	21336	21357	21361	21387	22584	22613	22638	22643	22668	23945	23971	23997	24000	24030
		S/T	0.45	0.52	0.60	0.60	0.68	0.47	0.56	0.63	0.63	0.72	0.50	0.59	0.67	0.67	0.76	0.53	0.62	0.71	0.71	0.81
		PI	2.57	2.57	2.57	2.57	2.58	2.72	2.72	2.73	2.73	2.73	2.88	2.89	2.89	2.89	2.89	3.06	3.06	3.06	3.06	3.07
	122°F 50°C	TC	8289	8300	8309	8309	8321	8788	8799	8808	8809	8820	9314	9326	9336	9338	9348	9875	9885	9896	9898	9910
		S/T	0.46	0.54	0.61	0.61	0.69	0.48	0.57	0.65	0.65	0.74	0.51	0.60	0.68	0.68	0.78	0.54	0.64	0.73	0.73	0.83
		PI	1.64	1.64	1.64	1.64	1.64	1.74	1.74	1.74	1.74	1.74	1.84	1.84	1.84	1.85	1.85	1.95	1.95	1.96	1.96	1.96

Table 10 – 48K Cooling — High Static Slim Duct (Continued)

Airflow CFM	Out-door DB	ID WB	60.8°F (16.0°C)					64.4°F (16.0°C)					67.0°F (19.4°C)					71.6°F (22.0°C)				
		ID DB	73.4°F 23.0°C	77.0°F 25.0°C	80.0°F 26.7°C	80.6°F 27.0°C	84.2°F 29.0°C	73.4°F 23.0°C	77.0°F 25.0°C	80.0°F 26.7°C	80.6°F 27.0°C	84.2°F 29.0°C	73.4°F 23.0°C	77.0°F 25.0°C	80.0°F 26.7°C	80.6°F 27.0°C	84.2°F 29.0°C	73.4°F 23.0°C	77.0°F 25.0°C	80.0°F 26.7°C	80.6°F 27.0°C	84.2°F 29.0°C
1294	-22°F 30°C	TC	35104	35151	35189	35191	35238	37219	37264	37300	37308	37352	39443	39494	39538	39546	39590	41820	41865	41911	41917	41969
		S/T	0.40	0.47	0.54	0.54	0.61	0.43	0.50	0.57	0.57	0.65	0.45	0.53	0.60	0.60	0.69	0.48	0.56	0.64	0.64	0.73
		PI	1.91	1.91	1.91	1.91	1.92	2.02	2.03	2.03	2.03	2.03	2.15	2.15	2.15	2.15	2.15	2.27	2.28	2.28	2.28	2.28
	-13°F 25°C	TC	38029	38080	38121	38123	38175	40321	40369	40409	40417	40465	42730	42786	42833	42841	42889	45305	45354	45403	45410	45467
		S/T	0.41	0.48	0.54	0.54	0.62	0.43	0.50	0.57	0.57	0.65	0.46	0.53	0.61	0.61	0.69	0.48	0.57	0.64	0.64	0.73
		PI	2.07	2.07	2.07	2.07	2.08	2.19	2.20	2.20	2.20	2.20	2.32	2.33	2.33	2.33	2.33	2.46	2.47	2.47	2.47	2.47
	-4°F 20°C	TC	40955	41010	41054	41056	41111	43423	43474	43517	43526	43577	46017	46077	46128	46137	46188	48790	48843	48896	48903	48964
		S/T	0.41	0.48	0.54	0.54	0.62	0.43	0.51	0.58	0.58	0.66	0.46	0.54	0.61	0.61	0.70	0.49	0.57	0.65	0.65	0.74
		PI	2.23	2.23	2.23	2.23	2.24	2.36	2.36	2.37	2.37	2.37	2.50	2.51	2.51	2.51	2.51	2.65	2.66	2.66	2.66	2.66
	0°F 17.8°C	TC	42255	42312	42357	42359	42416	44801	44854	44899	44907	44961	47478	47539	47592	47601	47654	50338	50393	50448	50456	50519
		S/T	0.41	0.48	0.55	0.55	0.62	0.43	0.51	0.58	0.58	0.66	0.46	0.54	0.61	0.61	0.70	0.49	0.57	0.65	0.65	0.74
		PI	2.30	2.30	2.30	2.30	2.31	2.44	2.44	2.44	2.44	2.45	2.58	2.59	2.59	2.59	2.59	2.74	2.74	2.74	2.74	2.75
	5°F 15°C	TC	43880	43939	43986	43988	44048	46524	46579	46625	46635	46690	49304	49368	49423	49432	49487	52275	52331	52388	52396	52462
		S/T	0.41	0.48	0.55	0.55	0.62	0.44	0.51	0.58	0.58	0.66	0.46	0.54	0.62	0.62	0.70	0.49	0.57	0.65	0.65	0.74
		PI	2.39	2.39	2.39	2.39	2.40	2.53	2.53	2.54	2.54	2.54	2.68	2.69	2.69	2.69	2.69	2.84	2.85	2.85	2.85	2.85
	14°F 10°C	TC	47465	47529	47581	47583	47647	50326	50386	50435	50445	50505	53333	53402	53461	53471	53531	56546	56608	56669	56678	56749
		S/T	0.41	0.48	0.55	0.55	0.63	0.44	0.51	0.58	0.58	0.66	0.46	0.54	0.62	0.62	0.70	0.49	0.58	0.65	0.65	0.75
		PI	2.84	2.85	2.85	2.85	2.86	3.02	3.02	3.02	3.02	3.03	3.20	3.20	3.20	3.20	3.21	3.39	3.39	3.40	3.40	3.40
	17°F 10°C	TC	48661	48726	48779	48781	48847	51593	51654	51705	51716	51777	54676	54747	54808	54818	54879	57970	58033	58096	58105	58177
		S/T	0.41	0.48	0.55	0.55	0.63	0.44	0.51	0.58	0.58	0.67	0.46	0.54	0.62	0.62	0.71	0.49	0.58	0.66	0.66	0.75
		PI	3.00	3.00	3.00	3.00	3.01	3.18	3.18	3.18	3.18	3.19	3.37	3.37	3.38	3.38	3.38	3.57	3.57	3.58	3.58	3.58
	23°F 5°C	TC	46850	46913	46964	46966	47029	49674	49732	49782	49791	49850	52641	52710	52768	52778	52837	55813	55874	55935	55943	56013
		S/T	0.41	0.49	0.55	0.55	0.63	0.44	0.52	0.59	0.59	0.67	0.47	0.55	0.62	0.62	0.71	0.49	0.58	0.66	0.66	0.75
		PI	2.90	2.90	2.90	2.90	2.91	3.07	3.08	3.08	3.08	3.08	3.26	3.26	3.26	3.26	3.27	3.45	3.46	3.46	3.46	3.46
	35°F 1.7°C	TC	43229	43287	43334	43336	43394	45834	45889	45934	45943	45998	48573	48636	48690	48699	48753	51499	51555	51611	51619	51684
		S/T	0.42	0.49	0.56	0.56	0.63	0.44	0.52	0.59	0.59	0.67	0.47	0.55	0.62	0.62	0.71	0.50	0.58	0.66	0.66	0.76
		PI	2.70	2.70	2.70	2.70	2.71	2.86	2.86	2.87	2.87	2.87	3.03	3.04	3.04	3.04	3.04	3.21	3.22	3.22	3.22	3.23
	41°F 5°C	TC	44341	44401	44449	44451	44510	47013	47069	47115	47125	47181	49822	49887	49942	49952	50007	52824	52881	52939	52947	53013
		S/T	0.42	0.49	0.56	0.56	0.64	0.44	0.52	0.59	0.59	0.67	0.47	0.55	0.63	0.63	0.71	0.50	0.58	0.66	0.66	0.76
		PI	2.89	2.90	2.90	2.90	2.90	3.07	3.07	3.07	3.08	3.08	3.25	3.26	3.26	3.26	3.26	3.45	3.45	3.45	3.46	3.46
	47°F 8.3°C	TC	45453	45514	45563	45565	45627	48192	48249	48297	48306	48364	51071	51138	51195	51204	51261	54149	54207	54266	54275	54342
		S/T	0.42	0.49	0.56	0.56	0.64	0.44	0.52	0.59	0.59	0.68	0.47	0.55	0.63	0.63	0.72	0.50	0.59	0.67	0.67	0.76
		PI	3.09	3.09	3.10	3.10	3.10	3.28	3.28	3.28	3.28	3.29	3.47	3.48	3.48	3.48	3.48	3.68	3.68	3.69	3.69	3.69
	50°F 10°C	TC	45543	45604	45653	45655	45717	48288	48345	48393	48402	48460	51173	51239	51296	51306	51363	54256	54315	54374	54382	54450
		S/T	0.42	0.49	0.56	0.56	0.64	0.45	0.52	0.60	0.60	0.68	0.47	0.56	0.63	0.63	0.72	0.50	0.59	0.67	0.67	0.76
		PI	3.09	3.09	3.10	3.10	3.10	3.28	3.28	3.28	3.28	3.29	3.47	3.48	3.48	3.48	3.49	3.68	3.69	3.69	3.69	3.70
	59°F 15°C	TC	45813	45875	45924	45926	45988	48574	48631	48679	48689	48747	51476	51543	51600	51610	51667	54577	54637	54696	54705	54773
		S/T	0.42	0.50	0.56	0.56	0.64	0.45	0.53	0.60	0.60	0.68	0.48	0.56	0.63	0.63	0.72	0.50	0.59	0.67	0.67	0.77
		PI	3.10	3.10	3.10	3.10	3.11	3.28	3.29	3.29	3.29	3.29	3.48	3.48	3.49	3.49	3.49	3.69	3.69	3.70	3.70	3.70
	68°F 20°C	TC	46083	46145	46194	46197	46259	48860	48918	48966	48976	49034	51779	51846	51904	51914	51972	54899	54959	55018	55027	55095
		S/T	0.43	0.51	0.58	0.58	0.66	0.46	0.54	0.61	0.61	0.70	0.49	0.57	0.65	0.65	0.74	0.52	0.61	0.69	0.69	0.79
		PI	3.10	3.10	3.11	3.11	3.11	3.29	3.29	3.29	3.29	3.30	3.48	3.49	3.49	3.49	3.50	3.69	3.70	3.70	3.70	3.71
	77°F 25°C	TC	46353	46415	46465	46467	46530	49146	49204	49253	49263	49321	52082	52150	52208	52218	52276	55220	55280	55341	55349	55418
		S/T	0.44	0.52	0.59	0.59	0.67	0.47	0.55	0.62	0.62	0.71	0.49	0.58	0.66	0.66	0.75	0.52	0.62	0.70	0.70	0.80
		PI	3.10	3.11	3.11	3.11	3.12	3.29	3.30	3.30	3.30	3.30	3.49	3.49	3.50	3.50	3.50	3.70	3.70	3.71	3.71	3.71
	82°F 27.8°C	TC	45885	45946	45996	45998	46060	48650	48707	48756	48765	48823	51556	51623	51681	51690	51748	54663	54722	54782	54790	54858
		S/T	0.45	0.52	0.59	0.59	0.68	0.47	0.55	0.63	0.63	0.72	0.50	0.59	0.67	0.67	0.76	0.53	0.62	0.71	0.71	0.81
		PI	3.29	3.30	3.30	3.30	3.31	3.49	3.50	3.50	3.50	3.50	3.70	3.70	3.71	3.71	3.71	3.92	3.93	3.93	3.93	3.94
	86°F 30°C	TC	44730	44790	44839	44841	44901	47426	47482	47529	47538	47595	50259	50324	50381	50390	50446	53287	53345	53403	53412	53478
		S/T	0.45	0.53	0.60	0.60	0.69	0.48	0.56	0.64	0.64	0.73	0.51	0.60	0.68	0.68	0.77	0.54	0.63	0.72	0.72	0.82
		PI	3.68	3.68	3.69	3.69	3.69	3.90	3.90	3.91	3.91	3.91	4.13	4.14	4.14	4.14	4.15	4.38	4.39	4.39	4.39	4.40
	95°F 35°C	TC	42133	42189	42235	42237	42294	44672	44725	44769	44778	44831	47341	47402	47455	47464	47517	50193	50248	50302	50310	50373
		S/T	0.45	0.53	0.60	0.60	0.69	0.48	0.56	0.64	0.64	0.73	0.51	0.60	0.68	0.68	0.77	0.54	0.63	0.72	0.72	0.82
		PI	4.54	4.55	4.55	4.55	4.56	4.82	4.82	4.83	4.83	4.83	5.11	5.11	5.12	5.12	5.12	5.41	5.42	5.42	5.43	5.43
	104°F 40°C	TC	35479	35527	35565	35567	35615	37617	37662	37699	37707	37751	39865	39917	39961	39969	40013	42267	42313	42359	42365	42418
		S/T	0.46	0.54	0.62	0.62	0.70	0.49	0.58	0.65	0.65	0.75	0.52	0.61	0.69	0.69	0.79	0.55	0.65	0.74	0.74	0.84
		PI	3.92	3.93	3.93	3.93	3.94	4.16	4.16	4.17	4.17	4.17	4.41	4.41	4.42	4.42	4.42	4.67	4.68	4.68	4.68	4.69
	110°F 43°C	TC	31487	31530	31564	31565	31608	33385	33424	33457	33464	33504	35380	35425	35465	35472	35511	37511	37552	37593	37599	37646
		S/T	0.48	0.56	0.64	0.64	0.73	0.51	0.60	0.68	0.68	0.77	0.54	0.63	0.72	0.72	0.82	0.57	0.67	0.76	0.76	0.87
		PI	3.55	3.55	3.56	3.56	3.56	3.76	3.77	3.77	3.77	3.78	3.99	3.99	4.00	4.00	4.00	4.23	4.23	4.24	4.24	4.24
	115°F 46°C	TC	21856	21885	21909	21910	21939	23173	23200	23223	23228	23255	24557	24589	24616	24621	24649	26037	26065	26093	26098	26130
		S/T	0.49	0.57	0.65	0.65	0.74	0.51	0.60	0.69	0.69	0.78	0.55	0.64	0.73	0.73	0.83	0.58	0.68	0.77	0.77	0.88
		PI	2.79	2.79	2.80	2.80	2.80	2.96	2.96	2.97	2.97	2.97	3.14	3.14	3.14	3.14	3.15	3.32	3.33	3.33	3.33	3.34
	122°F 50°C	TC	9013	9025	9035	9035	9048	9556	9568	9577	9579	9590	10127	10141	10152	10154	10165	10738	10749	10761	10763	10776
		S/T	0.50	0.58	0.66	0.66	0.76	0.53	0.62	0.70	0.70	0.80	0.56	0.65	0.74	0.74	0.85	0.59	0.69	0.79	0.79	0.90
		PI	1.78	1.78	1.79	1.79	1.79	1.89	1.89	1.89	1.89	1.90	2.00	2.00	2.01	2.01	2.01	2.12	2.12	2.13	2.13	2.13

Table 10 – 48K Cooling — High Static Slim Duct (Continued)

Airflow CFM	Out-door DB	ID WB	60.8°F (16.0°C)					64.4°F (16.0°C)					67.0°F (19.4°C)					71.6°F (22.0°C)				
		ID DB	73.4°F 23.0°C	77.0°F 25.0°C	80.0°F 26.7°C	80.6°F 27.0°C	84.2°F 29.0°C	73.4°F 23.0°C	77.0°F 25.0°C	80.0°F 26.7°C	80.6°F 27.0°C	84.2°F 29.0°C	73.4°F 23.0°C	77.0°F 25.0°C	80.0°F 26.7°C	80.6°F 27.0°C	84.2°F 29.0°C	73.4°F 23.0°C	77.0°F 25.0°C	80.0°F 26.7°C	80.6°F 27.0°C	84.2°F 29.0°C
1471	-22°F 30°C	TC	38171	38223	38264	38265	38317	40472	40520	40560	40568	40616	42890	42945	42993	43001	43049	45474	45523	45573	45580	45637
		S/T	0.44	0.51	0.58	0.58	0.67	0.46	0.54	0.62	0.62	0.71	0.49	0.58	0.66	0.66	0.75	0.52	0.61	0.70	0.70	0.79
		PI	2.08	2.08	2.08	2.08	2.08	2.20	2.20	2.21	2.21	2.21	2.33	2.34	2.34	2.34	2.34	2.47	2.48	2.48	2.48	2.48
	-13°F 25°C	TC	41352	41408	41452	41454	41510	43844	43896	43940	43948	44000	46464	46524	46576	46585	46637	49263	49317	49370	49378	49440
		S/T	0.44	0.52	0.59	0.59	0.67	0.47	0.55	0.62	0.62	0.71	0.50	0.58	0.66	0.66	0.75	0.52	0.62	0.70	0.70	0.80
		PI	2.25	2.25	2.26	2.26	2.26	2.39	2.39	2.39	2.39	2.39	2.53	2.53	2.53	2.53	2.54	2.68	2.68	2.69	2.69	2.69
	-4°F 20°C	TC	44533	44593	44641	44643	44703	47217	47273	47320	47329	47385	50038	50103	50159	50168	50224	53053	53110	53168	53176	53243
		S/T	0.44	0.52	0.59	0.59	0.67	0.47	0.55	0.63	0.63	0.71	0.50	0.58	0.66	0.66	0.76	0.53	0.62	0.70	0.70	0.80
		PI	2.42	2.43	2.43	2.43	2.43	2.57	2.57	2.57	2.57	2.58	2.72	2.73	2.73	2.73	2.73	2.89	2.89	2.89	2.89	2.90
	0°F 17.8°C	TC	45947	46009	46058	46060	46122	48716	48774	48822	48831	48889	51626	51693	51751	51761	51818	54737	54796	54856	54865	54933
		S/T	0.44	0.52	0.59	0.59	0.68	0.47	0.55	0.63	0.63	0.72	0.50	0.59	0.67	0.67	0.76	0.53	0.62	0.71	0.71	0.80
		PI	2.50	2.50	2.51	2.51	2.51	2.65	2.65	2.66	2.66	2.66	2.81	2.81	2.82	2.82	2.82	2.98	2.98	2.98	2.98	2.99
	5°F 15°C	TC	47714	47778	47830	47832	47896	50590	50649	50699	50710	50770	53612	53682	53741	53751	53811	56842	56904	56966	56975	57046
		S/T	0.45	0.52	0.60	0.60	0.68	0.47	0.56	0.63	0.63	0.72	0.50	0.59	0.67	0.67	0.76	0.53	0.62	0.71	0.71	0.81
		PI	2.60	2.60	2.60	2.60	2.61	2.75	2.76	2.76	2.76	2.76	2.92	2.92	2.92	2.92	2.93	3.09	3.10	3.10	3.10	3.10
	14°F 10°C	TC	51613	51682	51738	51740	51810	54723	54788	54842	54853	54918	57993	58068	58133	58144	58209	61487	61554	61621	61630	61707
		S/T	0.45	0.53	0.60	0.60	0.68	0.47	0.56	0.63	0.63	0.72	0.50	0.59	0.67	0.67	0.76	0.53	0.63	0.71	0.71	0.81
		PI	3.09	3.10	3.10	3.10	3.10	3.28	3.28	3.29	3.29	3.29	3.48	3.48	3.48	3.48	3.49	3.68	3.69	3.69	3.69	3.70
	17°F 10°C	TC	52913	52984	53041	53043	53115	56101	56168	56223	56234	56301	59453	59530	59597	59608	59674	63035	63104	63172	63182	63261
		S/T	0.45	0.53	0.60	0.60	0.68	0.48	0.56	0.63	0.63	0.72	0.50	0.59	0.67	0.67	0.77	0.53	0.63	0.71	0.71	0.81
		PI	3.26	3.26	3.27	3.27	3.27	3.46	3.46	3.46	3.46	3.47	3.66	3.67	3.67	3.67	3.68	3.88	3.89	3.89	3.89	3.90
	23°F 5°C	TC	50944	51012	51067	51070	51138	54014	54078	54131	54142	54206	57241	57315	57379	57390	57454	60690	60756	60822	60831	60907
		S/T	0.45	0.53	0.60	0.60	0.69	0.48	0.56	0.64	0.64	0.73	0.51	0.59	0.68	0.68	0.77	0.54	0.63	0.72	0.72	0.82
		PI	3.15	3.15	3.16	3.16	3.16	3.34	3.34	3.35	3.35	3.35	3.54	3.54	3.55	3.55	3.55	3.75	3.76	3.76	3.76	3.77
	35°F 1.7°C	TC	47006	47070	47120	47122	47186	49839	49898	49948	49957	50017	52817	52886	52944	52954	53013	55999	56060	56121	56130	56200
		S/T	0.45	0.53	0.60	0.60	0.69	0.48	0.56	0.64	0.64	0.73	0.51	0.60	0.68	0.68	0.77	0.54	0.63	0.72	0.72	0.82
		PI	2.93	2.94	2.94	2.94	2.94	3.11	3.11	3.12	3.12	3.12	3.30	3.30	3.30	3.30	3.31	3.49	3.50	3.50	3.50	3.51
	41°F 5°C	TC	48216	48280	48332	48335	48400	51121	51182	51232	51242	51303	54175	54246	54306	54316	54377	57440	57502	57565	57574	57645
		S/T	0.45	0.53	0.61	0.61	0.69	0.48	0.57	0.64	0.64	0.73	0.51	0.60	0.68	0.68	0.78	0.54	0.64	0.72	0.72	0.82
		PI	3.15	3.15	3.15	3.15	3.16	3.34	3.34	3.34	3.34	3.35	3.54	3.54	3.54	3.54	3.55	3.75	3.75	3.76	3.76	3.76
	47°F 8.3°C	TC	49425	49491	49544	49547	49613	52403	52465	52517	52527	52590	55534	55606	55668	55678	55741	58880	58944	59008	59017	59091
		S/T	0.46	0.53	0.61	0.61	0.69	0.48	0.57	0.64	0.64	0.73	0.51	0.60	0.68	0.68	0.78	0.54	0.64	0.72	0.72	0.83
		PI	3.36	3.36	3.37	3.37	3.37	3.56	3.57	3.57	3.57	3.57	3.77	3.78	3.78	3.78	3.79	4.00	4.01	4.01	4.01	4.02
	50°F 10°C	TC	49522	49589	49642	49645	49712	52507	52569	52621	52631	52694	55644	55716	55778	55789	55851	58997	59061	59125	59134	59208
		S/T	0.46	0.54	0.61	0.61	0.70	0.49	0.57	0.65	0.65	0.74	0.51	0.60	0.69	0.69	0.78	0.55	0.64	0.73	0.73	0.83
		PI	3.36	3.37	3.37	3.37	3.37	3.56	3.57	3.57	3.57	3.58	3.78	3.78	3.79	3.79	3.79	4.00	4.01	4.01	4.01	4.02
	59°F 15°C	TC	49816	49883	49937	49939	50006	52818	52881	52933	52943	53006	55974	56046	56109	56119	56182	59346	59411	59475	59485	59559
		S/T	0.46	0.54	0.61	0.61	0.70	0.49	0.57	0.65	0.65	0.74	0.52	0.61	0.69	0.69	0.79	0.55	0.64	0.73	0.73	0.83
		PI	3.37	3.37	3.37	3.37	3.38	3.57	3.57	3.58	3.58	3.58	3.78	3.79	3.79	3.79	3.80	4.01	4.01	4.02	4.02	4.02
	68°F 20°C	TC	50109	50177	50231	50233	50301	53129	53192	53245	53255	53318	56303	56377	56439	56450	56513	59696	59761	59826	59835	59910
		S/T	0.47	0.55	0.63	0.63	0.72	0.50	0.59	0.67	0.67	0.76	0.53	0.62	0.71	0.71	0.81	0.56	0.66	0.75	0.75	0.86
		PI	3.37	3.38	3.38	3.38	3.38	3.57	3.58	3.58	3.58	3.59	3.79	3.79	3.80	3.80	3.80	4.02	4.02	4.02	4.03	4.03
	77°F 25°C	TC	50403	50471	50525	50527	50596	53441	53504	53557	53567	53631	56633	56707	56770	56781	56844	60046	60111	60176	60186	60261
		S/T	0.48	0.56	0.64	0.64	0.73	0.51	0.60	0.68	0.68	0.77	0.54	0.63	0.72	0.72	0.82	0.57	0.67	0.76	0.76	0.87
		PI	3.38	3.38	3.38	3.38	3.39	3.58	3.58	3.59	3.59	3.59	3.79	3.80	3.80	3.80	3.81	4.02	4.03	4.03	4.03	4.04
	82°F 27.8°C	TC	49894	49961	50015	50017	50085	52901	52963	53016	53026	53089	56061	56134	56197	56207	56270	59439	59504	59568	59578	59652
		S/T	0.48	0.57	0.65	0.65	0.74	0.51	0.60	0.69	0.69	0.78	0.54	0.64	0.73	0.73	0.83	0.58	0.68	0.77	0.77	0.88
		PI	3.58	3.59	3.59	3.59	3.59	3.80	3.80	3.80	3.81	3.81	4.02	4.03	4.03	4.03	4.04	4.27	4.27	4.28	4.28	4.28
	86°F 30°C	TC	48639	48704	48756	48759	48824	51570	51631	51682	51692	51753	54651	54722	54783	54793	54854	57944	58007	58070	58079	58151
		S/T	0.49	0.58	0.65	0.65	0.75	0.52	0.61	0.69	0.69	0.79	0.55	0.65	0.74	0.74	0.84	0.58	0.69	0.78	0.78	0.89
		PI	4.00	4.00	4.01	4.01	4.01	4.24	4.25	4.25	4.25	4.26	4.49	4.50	4.50	4.51	4.51	4.76	4.77	4.77	4.78	4.78
	95°F 35°C	TC	45814	45876	45925	45927	45989	48575	48633	48681	48690	48748	51477	51544	51601	51611	51669	54579	54638	54698	54706	54774
		S/T	0.49	0.58	0.65	0.65	0.75	0.52	0.61	0.69	0.69	0.79	0.55	0.65	0.74	0.74	0.84	0.58	0.69	0.78	0.78	0.89
		PI	4.94	4.95	4.95	4.95	4.96	5.24	5.24	5.25	5.25	5.26	5.55	5.56	5.56	5.57	5.57	5.89	5.89	5.90	5.90	5.91
	104°F 40°C	TC	38579	38631	38673	38675	38727	40904	40953	40993	41001	41050	43348	43405	43453	43461	43510	45960	46010	46060	46067	46125
		S/T	0.50	0.59	0.67	0.67	0.77	0.53	0.63	0.71	0.71	0.81	0.57	0.66	0.75	0.75	0.86	0.60	0.70	0.80	0.80	0.91
		PI	4.26	4.27	4.27	4.27	4.28	4.52	4.53	4.53	4.53	4.54	4.79	4.80	4.80	4.80	4.81	5.08	5.09	5.09	5.09	5.10
	110°F 43°C	TC	34239	34285	34322	34323	34369	36302	36345	36381	36388	36431	38471	38521	38564	38571	38614	40789	40833	40878	40884	40935
		S/T	0.52	0.61	0.70	0.70	0.79	0.55	0.65	0.74	0.74	0.84	0.59	0.69	0.78	0.78	0.89	0.62	0.73	0.83	0.83	0.94
		PI	3.86	3.86	3.87	3.87	3.87	4.09	4.10	4.10	4.10	4.11	4.33	4.34	4.35	4.35	4.35	4.60	4.60	4.61	4.61	4.61
	115°F 46°C	TC	23765	23797	23823	23824	23856	25198	25227	25252	25257	25287	26703	26738	26767	26772	26802	28312	28343	28373	28378	28413
		S/T	0.53	0.62	0.70	0.70	0.80	0.56	0.66	0.75	0.75	0.85	0.59	0.70	0.79	0.79	0.90	0.63	0.74	0.84	0.84	0.96
		PI	3.03	3.04	3.04	3.04	3.05	3.22	3.22	3.22	3.23	3.23	3.41	3.41	3.42	3.42	3.42	3.62	3.62	3.62	3.62	3.63
	122°F 50°C	TC	9801	9814	9825	9825	9838	10391	10404	10414	10416	10428	11012	11027	11039	11041	11053	11676	11688	11701	11703	11718
		S/T	0.54	0.63	0.72	0.72	0.82	0.57	0.67	0.76	0.76	0.87	0.61	0.71	0.81	0.81	0.92	0.64	0.75	0.86	0.86	0.98
		PI	1.94	1.94	1.94	1.94	1.94	2.05	2.06	2.06	2.06	2.06	2.18	2.18	2.18	2.18	2.18	2.31	2.31	2.31	2.31	2.32

Manufacturer reserves the right to change, at any time, specifications and designs without notice and without obligations.

Table 10 – 48K Cooling — High Static Slim Duct (Continued)

Airflow CFM	Out-door DB	ID WB	60.8°F (16.0°C)					64.4°F (16.0°C)					67.0°F (19.4°C)					71.6°F (22.0°C)				
		ID DB	73.4°F 23.0°C	77.0°F 25.0°C	80.0°F 26.7°C	80.6°F 27.0°C	84.2°F 29.0°C	73.4°F 23.0°C	77.0°F 25.0°C	80.0°F 26.7°C	80.6°F 27.0°C	84.2°F 29.0°C	73.4°F 23.0°C	77.0°F 25.0°C	80.0°F 26.7°C	80.6°F 27.0°C	84.2°F 29.0°C	73.4°F 23.0°C	77.0°F 25.0°C	80.0°F 26.7°C	80.6°F 27.0°C	84.2°F 29.0°C
1647	-22°F 30°C	TC	41507	41562	41607	41609	41665	44008	44060	44104	44112	44165	46637	46698	46750	46759	46811	49447	49501	49555	49563	49624
		S/T	0.48	0.56	0.63	0.63	0.72	0.50	0.59	0.67	0.67	0.77	0.53	0.63	0.71	0.71	0.81	0.57	0.67	0.76	0.76	0.86
		PI	2.26	2.26	2.26	2.26	2.27	2.39	2.40	2.40	2.40	2.40	2.54	2.54	2.54	2.54	2.55	2.69	2.69	2.70	2.70	2.70
	-13°F 25°C	TC	44965	45026	45074	45076	45137	47675	47732	47779	47788	47845	50524	50589	50646	50655	50712	53568	53626	53684	53693	53760
		S/T	0.48	0.56	0.64	0.64	0.73	0.51	0.60	0.68	0.68	0.77	0.54	0.63	0.72	0.72	0.82	0.57	0.67	0.76	0.76	0.87
		PI	2.45	2.45	2.45	2.45	2.46	2.59	2.60	2.60	2.60	2.60	2.75	2.75	2.76	2.76	2.76	2.91	2.92	2.92	2.92	2.92
	-4°F 20°C	TC	48424	48490	48542	48544	48609	51343	51403	51454	51464	51525	54410	54481	54542	54552	54613	57688	57751	57814	57823	57895
		S/T	0.48	0.57	0.64	0.64	0.73	0.51	0.60	0.68	0.68	0.78	0.54	0.64	0.72	0.72	0.82	0.57	0.67	0.77	0.77	0.87
		PI	2.63	2.64	2.64	2.64	2.64	2.79	2.80	2.80	2.80	2.80	2.96	2.96	2.97	2.97	2.97	3.14	3.14	3.15	3.15	3.15
	0°F 17.8°C	TC	49962	50029	50083	50085	50153	52973	53035	53088	53098	53161	56137	56210	56273	56283	56346	59520	59585	59649	59659	59733
		S/T	0.48	0.57	0.64	0.64	0.73	0.51	0.60	0.68	0.68	0.78	0.54	0.64	0.72	0.72	0.83	0.58	0.68	0.77	0.77	0.88
		PI	2.72	2.72	2.72	2.72	2.73	2.88	2.89	2.89	2.89	2.89	3.05	3.06	3.06	3.06	3.07	3.24	3.24	3.24	3.25	3.25
	5°F 15°C	TC	51883	51953	52009	52011	52081	55010	55075	55130	55140	55206	58297	58372	58437	58448	58513	61809	61876	61944	61953	62030
		S/T	0.49	0.57	0.65	0.65	0.74	0.51	0.60	0.69	0.69	0.78	0.55	0.64	0.73	0.73	0.83	0.58	0.68	0.77	0.77	0.88
		PI	2.82	2.83	2.83	2.83	2.83	2.99	3.00	3.00	3.00	3.00	3.17	3.18	3.18	3.18	3.18	3.36	3.37	3.37	3.37	3.37
	14°F 10°C	TC	56123	56198	56259	56261	56337	59505	59576	59634	59646	59717	63060	63142	63212	63224	63295	66860	66932	67005	67016	67099
		S/T	0.49	0.57	0.65	0.65	0.74	0.52	0.61	0.69	0.69	0.78	0.55	0.64	0.73	0.73	0.83	0.58	0.68	0.77	0.77	0.88
		PI	3.36	3.37	3.37	3.37	3.38	3.57	3.57	3.57	3.57	3.58	3.78	3.78	3.79	3.79	3.79	4.01	4.01	4.02	4.02	4.02
	17°F 10°C	TC	57536	57613	57675	57678	57756	61003	61076	61136	61148	61221	64648	64732	64804	64816	64888	68543	68618	68692	68703	68789
		S/T	0.49	0.57	0.65	0.65	0.74	0.52	0.61	0.69	0.69	0.79	0.55	0.64	0.73	0.73	0.83	0.58	0.68	0.78	0.78	0.88
		PI	3.54	3.55	3.55	3.55	3.56	3.76	3.76	3.77	3.77	3.77	3.98	3.99	3.99	3.99	4.00	4.22	4.23	4.23	4.23	4.24
	23°F 5°C	TC	55395	55470	55530	55532	55607	58734	58803	58861	58873	58943	62243	62324	62393	62405	62474	65993	66065	66137	66147	66229
		S/T	0.49	0.58	0.65	0.65	0.75	0.52	0.61	0.69	0.69	0.79	0.55	0.65	0.74	0.74	0.84	0.58	0.69	0.78	0.78	0.89
		PI	3.43	3.43	3.43	3.43	3.44	3.63	3.64	3.64	3.64	3.64	3.85	3.85	3.86	3.86	3.86	4.08	4.09	4.09	4.09	4.10
	35°F 1.7°C	TC	51114	51183	51238	51240	51309	54194	54258	54312	54323	54387	57432	57507	57571	57581	57646	60892	60959	61025	61034	61110
		S/T	0.49	0.58	0.66	0.66	0.75	0.52	0.61	0.70	0.70	0.79	0.55	0.65	0.74	0.74	0.84	0.59	0.69	0.78	0.78	0.89
		PI	3.19	3.19	3.20	3.20	3.20	3.38	3.39	3.39	3.39	3.39	3.58	3.59	3.59	3.59	3.60	3.80	3.80	3.81	3.81	3.81
	41°F 5°C	TC	52429	52499	52556	52558	52629	55588	55654	55709	55720	55786	58909	58986	59051	59062	59128	62459	62527	62595	62604	62682
		S/T	0.49	0.58	0.66	0.66	0.75	0.52	0.61	0.70	0.70	0.80	0.56	0.65	0.74	0.74	0.84	0.59	0.69	0.78	0.78	0.89
		PI	3.42	3.43	3.43	3.43	3.43	3.63	3.63	3.64	3.64	3.64	3.84	3.85	3.85	3.85	3.86	4.08	4.08	4.08	4.09	4.09
	47°F 8.3°C	TC	53743	53816	53874	53876	53949	56982	57050	57106	57117	57185	60386	60465	60532	60544	60611	64025	64094	64164	64174	64254
		S/T	0.50	0.58	0.66	0.66	0.75	0.53	0.62	0.70	0.70	0.80	0.56	0.65	0.74	0.74	0.85	0.59	0.69	0.79	0.79	0.90
		PI	3.65	3.66	3.66	3.66	3.67	3.87	3.88	3.88	3.88	3.89	4.10	4.11	4.11	4.11	4.12	4.35	4.36	4.36	4.36	4.37
	50°F 10°C	TC	53850	53922	53980	53983	54055	57095	57163	57219	57230	57298	60506	60585	60652	60663	60731	64152	64221	64291	64301	64381
		S/T	0.50	0.58	0.66	0.66	0.76	0.53	0.62	0.70	0.70	0.80	0.56	0.66	0.75	0.75	0.85	0.59	0.70	0.79	0.79	0.90
		PI	3.65	3.66	3.66	3.66	3.67	3.87	3.88	3.88	3.88	3.89	4.11	4.11	4.12	4.12	4.12	4.35	4.36	4.36	4.36	4.37
	59°F 15°C	TC	54169	54242	54300	54303	54376	57433	57501	57558	57569	57638	60865	60944	61012	61023	61091	64532	64602	64672	64682	64763
		S/T	0.50	0.59	0.67	0.67	0.76	0.53	0.62	0.71	0.71	0.81	0.56	0.66	0.75	0.75	0.86	0.60	0.70	0.80	0.80	0.91
		PI	3.66	3.66	3.67	3.67	3.67	3.88	3.89	3.89	3.89	3.89	4.11	4.12	4.12	4.12	4.13	4.36	4.36	4.37	4.37	4.38
	68°F 20°C	TC	54488	54561	54620	54622	54696	57772	57840	57897	57909	57977	61223	61303	61371	61382	61451	64912	64983	65053	65063	65144
		S/T	0.51	0.60	0.69	0.69	0.78	0.54	0.64	0.73	0.73	0.83	0.58	0.68	0.77	0.77	0.88	0.61	0.72	0.82	0.82	0.93
		PI	3.67	3.67	3.67	3.67	3.68	3.89	3.89	3.89	3.90	3.90	4.12	4.12	4.13	4.13	4.13	4.37	4.37	4.38	4.38	4.38
	77°F 25°C	TC	54807	54881	54940	54942	55016	58110	58179	58236	58248	58317	61582	61662	61731	61742	61811	65292	65363	65434	65445	65526
		S/T	0.52	0.61	0.69	0.69	0.79	0.55	0.65	0.74	0.74	0.84	0.59	0.69	0.78	0.78	0.89	0.62	0.73	0.83	0.83	0.94
		PI	3.67	3.68	3.68	3.68	3.69	3.89	3.90	3.90	3.90	3.91	4.12	4.13	4.13	4.14	4.14	4.37	4.38	4.38	4.38	4.39
	82°F 27.8°C	TC	54254	54327	54385	54388	54461	57523	57591	57648	57660	57728	60960	61039	61107	61118	61187	64633	64703	64773	64784	64864
		S/T	0.53	0.62	0.70	0.70	0.80	0.56	0.66	0.75	0.75	0.85	0.59	0.70	0.79	0.79	0.90	0.63	0.74	0.84	0.84	0.95
		PI	3.89	3.90	3.90	3.90	3.91	4.13	4.13	4.14	4.14	4.14	4.37	4.38	4.39	4.39	4.39	4.64	4.64	4.65	4.65	4.66
	86°F 30°C	TC	52889	52960	53017	53019	53091	56076	56142	56198	56209	56276	59426	59503	59570	59581	59647	63007	63075	63144	63154	63232
		S/T	0.53	0.63	0.71	0.71	0.81	0.57	0.66	0.75	0.75	0.86	0.60	0.70	0.80	0.80	0.91	0.64	0.75	0.85	0.85	0.97
		PI	4.35	4.35	4.36	4.36	4.37	4.61	4.62	4.62	4.62	4.63	4.89	4.89	4.90	4.90	4.90	5.18	5.19	5.19	5.19	5.20
	95°F 35°C	TC	49817	49884	49938	49940	50008	52820	52882	52934	52945	53008	55975	56048	56110	56121	56183	59348	59412	59477	59486	59560
		S/T	0.53	0.63	0.71	0.71	0.81	0.57	0.66	0.75	0.75	0.86	0.60	0.70	0.80	0.80	0.91	0.64	0.75	0.85	0.85	0.97
		PI	5.37	5.38	5.39	5.39	5.39	5.70	5.70	5.71	5.71	5.72	6.04	6.04	6.05	6.05	6.06	6.40	6.41	6.41	6.42	6.42
	104°F 40°C	TC	41950	42007	42052	42054	42111	44479	44531	44575	44584	44637	47136	47197	47250	47259	47311	49976	50030	50085	50093	50155
		S/T	0.55	0.64	0.73	0.73	0.83	0.58	0.68	0.77	0.77	0.88	0.62	0.72	0.82	0.82	0.93	0.65	0.76	0.87	0.87	0.99
		PI	4.64	4.64	4.65	4.65	4.65	4.92	4.92	4.93	4.93	4.93	5.21	5.22	5.22	5.22	5.23	5.52	5.53	5.54	5.54	5.54
	110°F 43°C	TC	37230	37280	37321	37322	37373	39474	39521	39560	39568	39615	41832	41887	41933	41941	41988	44353	44401	44449	44456	44512
		S/T	0.57	0.67	0.76	0.76	0.86	0.60	0.71	0.80	0.80	0.91	0.64	0.75	0.85	0.85	0.97	0.68	0.79	0.90	0.90	1.00
		PI	4.20	4.20	4.21	4.21	4.21	4.45	4.45	4.46	4.46	4.46	4.71	4.72	4.73	4.73	4.73	5.00	5.00	5.01	5.01	5.02
	115°F 46°C	TC	25842	25877	25905	25906	25941	27399	27432	27459	27464	27497	29036	29074	29106	29112	29144	30786	30819	30853	30857	30896
		S/T	0.57	0.67	0.77	0.77	0.87	0.61	0.71	0.81	0.81	0.92	0.65	0.76	0.86	0.86	0.98	0.68	0.80	0.91	0.91	1.00
		PI	3.30	3.30	3.31	3.31	3.31	3.50	3.50	3.51	3.51	3.51	3.71	3.71	3.72	3.72	3.72	3.93	3.94	3.94	3.94	3.95
	122°F 50°C	TC	10657	10672	10683	10683	10698	11299	11313	11324	11326	11340	11974	11990	12003	12006	12019	12696	12710	12724	12726	12741
		S/T	0.59	0.69	0.78	0.78	0.89	0.62	0.73	0.83	0.83	0.95	0.66	0.77	0.88	0.88	1.00	0.70	0.82	0.93	0.93	1.00
		PI	2.11	2.11	2.11	2.11	2.11	2.23	2.24	2.24	2.24	2.24	2.37	2.37	2.37	2.37	2.38	2.51	2.51	2.51	2.51	2.52

Manufacturer reserves the right to change, at any time, specifications and designs without notice and without obligations.

Table 11 – 60K Cooling — High Static Slim Duct

Airflow CFM	Out-door DB	ID WB	60.8°F (16.0°C)					64.4°F (16.0°C)					67.0°F (19.4°C)					71.6°F (22.0°C)				
		ID DB	73.4°F 23.0°C	77.0°F 25.0°C	80.0°F 26.7°C	80.6°F 27.0°C	84.2°F 29.0°C	73.4°F 23.0°C	77.0°F 25.0°C	80.0°F 26.7°C	80.6°F 27.0°C	84.2°F 29.0°C	73.4°F 23.0°C	77.0°F 25.0°C	80.0°F 26.7°C	80.6°F 27.0°C	84.2°F 29.0°C	73.4°F 23.0°C	77.0°F 25.0°C	80.0°F 26.7°C	80.6°F 27.0°C	84.2°F 29.0°C
1118	-22°F 30°C	TC	35409	35456	35495	35496	35544	37543	37587	37624	37632	37676	39786	39837	39882	39889	39934	42183	42229	42275	42281	42334
		S/T	0.32	0.38	0.43	0.43	0.49	0.34	0.40	0.46	0.46	0.52	0.36	0.43	0.48	0.48	0.55	0.38	0.45	0.51	0.51	0.58
		PI	1.82	1.83	1.83	1.83	1.83	1.93	1.94	1.94	1.94	1.94	2.05	2.05	2.05	2.06	2.06	2.17	2.18	2.18	2.18	2.18
	-13°F 25°C	TC	38360	38411	38453	38454	38506	40671	40719	40760	40768	40816	43101	43157	43205	43213	43262	45698	45748	45798	45805	45862
		S/T	0.32	0.38	0.43	0.43	0.49	0.34	0.40	0.46	0.46	0.52	0.37	0.43	0.49	0.49	0.56	0.39	0.45	0.52	0.52	0.59
		PI	1.98	1.98	1.98	1.98	1.98	2.10	2.10	2.10	2.10	2.10	2.22	2.22	2.23	2.23	2.23	2.35	2.36	2.36	2.36	2.36
	-4°F 20°C	TC	41310	41366	41410	41412	41468	43800	43852	43895	43904	43956	46417	46477	46529	46537	46589	49213	49267	49321	49328	49390
		S/T	0.33	0.38	0.44	0.44	0.50	0.35	0.41	0.46	0.46	0.53	0.37	0.43	0.49	0.49	0.56	0.39	0.46	0.52	0.52	0.59
		PI	2.13	2.13	2.13	2.13	2.14	2.26	2.26	2.26	2.26	2.26	2.39	2.39	2.40	2.40	2.40	2.54	2.54	2.54	2.54	2.54
	0°F 17.8°C	TC	42622	42679	42725	42727	42785	45190	45244	45289	45298	45351	47890	47952	48006	48015	48068	50776	50831	50886	50894	50958
		S/T	0.33	0.38	0.44	0.44	0.50	0.35	0.41	0.46	0.46	0.53	0.37	0.43	0.49	0.49	0.56	0.39	0.46	0.52	0.52	0.59
		PI	2.20	2.20	2.20	2.20	2.20	2.33	2.33	2.33	2.33	2.34	2.47	2.47	2.47	2.47	2.48	2.62	2.62	2.62	2.62	2.63
	5°F 15°C	TC	44261	44321	44368	44370	44430	46928	46984	47030	47040	47096	49732	49797	49852	49862	49917	52729	52786	52843	52852	52917
		S/T	0.33	0.39	0.44	0.44	0.50	0.35	0.41	0.47	0.47	0.53	0.37	0.43	0.49	0.49	0.56	0.39	0.46	0.52	0.52	0.60
		PI	2.28	2.28	2.29	2.29	2.29	2.42	2.42	2.42	2.42	2.43	2.56	2.57	2.57	2.57	2.57	2.72	2.72	2.72	2.72	2.73
	14°F 10°C	TC	43602	43660	43707	43709	43768	46229	46284	46330	46339	46394	48991	49055	49110	49119	49174	51943	52000	52056	52064	52129
		S/T	0.33	0.39	0.44	0.44	0.50	0.35	0.41	0.47	0.47	0.53	0.37	0.44	0.49	0.49	0.56	0.39	0.46	0.52	0.52	0.60
		PI	2.49	2.49	2.49	2.49	2.50	2.64	2.64	2.64	2.64	2.65	2.79	2.80	2.80	2.80	2.80	2.96	2.96	2.97	2.97	2.97
	17°F 10°C	TC	43382	43440	43487	43489	43548	45996	46051	46096	46105	46160	48744	48808	48862	48871	48926	51681	51737	51794	51802	51866
		S/T	0.33	0.39	0.44	0.44	0.50	0.35	0.41	0.47	0.47	0.53	0.37	0.44	0.50	0.50	0.57	0.39	0.46	0.53	0.53	0.60
		PI	2.55	2.56	2.56	2.56	2.56	2.71	2.71	2.71	2.71	2.72	2.87	2.87	2.88	2.88	2.88	3.04	3.05	3.05	3.05	3.05
	23°F 5°C	TC	42597	42654	42700	42702	42759	45164	45217	45262	45271	45324	47862	47924	47978	47986	48040	50746	50801	50856	50864	50927
		S/T	0.33	0.39	0.44	0.44	0.51	0.35	0.41	0.47	0.47	0.54	0.37	0.44	0.50	0.50	0.57	0.40	0.46	0.53	0.53	0.60
		PI	2.43	2.43	2.44	2.44	2.44	2.58	2.58	2.58	2.58	2.59	2.73	2.73	2.74	2.74	2.74	2.90	2.90	2.90	2.90	2.91
	35°F 1.7°C	TC	41026	41081	41125	41127	41183	43498	43550	43593	43601	43653	46097	46157	46208	46217	46269	48875	48928	48981	48989	49050
		S/T	0.33	0.39	0.45	0.45	0.51	0.35	0.42	0.47	0.47	0.54	0.38	0.44	0.50	0.50	0.57	0.40	0.47	0.53	0.53	0.61
		PI	2.18	2.19	2.19	2.19	2.19	2.32	2.32	2.32	2.32	2.32	2.45	2.46	2.46	2.46	2.46	2.60	2.60	2.61	2.61	2.61
	41°F 5°C	TC	39268	39320	39363	39365	39418	41634	41683	41725	41733	41782	44121	44179	44228	44236	44286	46780	46831	46882	46889	46947
		S/T	0.34	0.39	0.45	0.45	0.51	0.36	0.42	0.47	0.47	0.54	0.38	0.44	0.50	0.50	0.57	0.40	0.47	0.53	0.53	0.61
		PI	2.02	2.02	2.03	2.03	2.03	2.14	2.14	2.15	2.15	2.15	2.27	2.27	2.28	2.28	2.28	2.41	2.41	2.41	2.41	2.42
	47°F 8.3°C	TC	37509	37560	37600	37602	37653	39770	39817	39856	39864	39911	42146	42201	42248	42255	42303	44685	44734	44783	44789	44845
		S/T	0.34	0.39	0.45	0.45	0.51	0.36	0.42	0.47	0.48	0.54	0.38	0.44	0.50	0.50	0.57	0.40	0.47	0.53	0.53	0.61
		PI	1.86	1.86	1.86	1.86	1.86	1.97	1.97	1.97	1.97	1.98	2.09	2.09	2.09	2.09	2.09	2.21	2.21	2.22	2.22	2.22
	50°F 10°C	TC	37619	37669	37710	37712	37762	39886	39933	39973	39980	40028	42269	42324	42371	42379	42426	44816	44864	44913	44920	44976
		S/T	0.34	0.40	0.45	0.45	0.51	0.36	0.42	0.48	0.48	0.54	0.38	0.45	0.51	0.51	0.58	0.40	0.47	0.54	0.54	0.61
		PI	1.92	1.92	1.92	1.92	1.92	2.03	2.03	2.04	2.04	2.04	2.15	2.16	2.16	2.16	2.16	2.28	2.29	2.29	2.29	2.29
	59°F 15°C	TC	37947	37998	38039	38041	38092	40234	40282	40321	40329	40377	42638	42693	42741	42749	42796	45207	45256	45305	45312	45369
		S/T	0.34	0.40	0.45	0.45	0.52	0.36	0.42	0.48	0.48	0.55	0.38	0.45	0.51	0.51	0.58	0.40	0.47	0.54	0.54	0.61
		PI	2.10	2.10	2.10	2.10	2.10	2.22	2.23	2.23	2.23	2.23	2.36	2.36	2.36	2.36	2.36	2.50	2.50	2.50	2.50	2.51
	68°F 20°C	TC	38275	38327	38368	38370	38421	40582	40630	40670	40678	40726	43006	43062	43110	43118	43166	45598	45647	45697	45704	45761
		S/T	0.35	0.41	0.46	0.46	0.53	0.37	0.43	0.49	0.49	0.56	0.39	0.46	0.52	0.52	0.60	0.42	0.49	0.55	0.55	0.63
		PI	2.28	2.28	2.28	2.28	2.28	2.41	2.42	2.42	2.42	2.42	2.56	2.56	2.56	2.56	2.57	2.71	2.71	2.72	2.72	2.72
	77°F 25°C	TC	38603	38655	38697	38699	38751	40930	40978	41019	41027	41076	43375	43432	43480	43488	43537	45989	46039	46089	46096	46153
		S/T	0.35	0.41	0.47	0.47	0.54	0.37	0.44	0.50	0.50	0.57	0.40	0.47	0.53	0.53	0.60	0.42	0.49	0.56	0.56	0.64
		PI	2.45	2.46	2.46	2.46	2.46	2.60	2.61	2.61	2.61	2.61	2.76	2.76	2.76	2.77	2.77	2.92	2.93	2.93	2.93	2.93
	82°F 27.8°C	TC	38347	38399	38440	38442	38494	40658	40706	40747	40755	40803	43087	43143	43191	43199	43248	45683	45733	45783	45790	45847
		S/T	0.36	0.42	0.48	0.48	0.54	0.38	0.44	0.51	0.51	0.58	0.40	0.47	0.54	0.54	0.61	0.43	0.50	0.57	0.57	0.65
		PI	2.67	2.67	2.67	2.67	2.68	2.83	2.83	2.83	2.84	2.84	3.00	3.00	3.00	3.01	3.01	3.18	3.18	3.19	3.19	3.19
	86°F 30°C	TC	37589	37639	37680	37682	37732	39854	39901	39941	39949	39996	42235	42290	42337	42345	42392	44780	44829	44877	44884	44940
		S/T	0.36	0.42	0.48	0.48	0.55	0.38	0.45	0.51	0.51	0.58	0.41	0.48	0.54	0.54	0.62	0.43	0.51	0.57	0.58	0.66
		PI	2.98	2.99	2.99	2.99	2.99	3.16	3.16	3.17	3.17	3.17	3.35	3.35	3.36	3.36	3.36	3.55	3.56	3.56	3.56	3.56
	95°F 35°C	TC	35883	35931	35969	35971	36020	38045	38090	38128	38135	38180	40318	40370	40415	40423	40468	42747	42794	42840	42847	42900
		S/T	0.36	0.42	0.48	0.48	0.55	0.38	0.45	0.51	0.51	0.58	0.41	0.48	0.54	0.54	0.62	0.43	0.51	0.57	0.58	0.66
		PI	3.69	3.69	3.70	3.70	3.70	3.91	3.91	3.92	3.92	3.92	4.14	4.15	4.15	4.15	4.16	4.39	4.40	4.40	4.40	4.41
	104°F 40°C	TC	28277	28315	28346	28347	28385	29981	30017	30047	30053	30088	31773	31814	31849	31855	31891	33687	33724	33760	33766	33808
		S/T	0.37	0.44	0.49	0.49	0.56	0.39	0.46	0.52	0.52	0.60	0.42	0.49	0.56	0.56	0.63	0.44	0.52	0.59	0.59	0.67
		PI	3.03	3.04	3.04	3.04	3.04	3.22	3.22	3.22	3.22	3.23	3.41	3.41	3.42	3.42	3.42	3.61	3.62	3.62	3.62	3.63
	110°F 43°C	TC	23714	23746	23772	23773	23805	25143	25173	25198	25203	25233	26646	26680	26710	26715	26745	28251	28282	28312	28317	28352
		S/T	0.38	0.45	0.51	0.51	0.58	0.41	0.48	0.54	0.54	0.62	0.43	0.51	0.58	0.58	0.66	0.46	0.54	0.61	0.61	0.70
		PI	2.64	2.64	2.65	2.65	2.65	2.80	2.80	2.80	2.81	2.81	2.97	2.97	2.97	2.97	2.98	3.14	3.15	3.15	3.15	3.16
	115°F 46°C	TC	16393	16415	16432	16433	16455	17381	17401	17418	17422	17442	18419	18443	18463	18467	18487	19529	19550	19571	19574	19599
		S/T	0.39	0.46	0.52	0.52	0.59	0.41	0.48	0.55	0.55	0.63	0.44	0.51	0.58	0.58	0.66	0.46	0.54	0.62	0.62	0.70
		PI	2.15	2.15	2.15	2.15	2.16	2.28	2.28	2.28	2.28	2.28	2.41	2.42	2.42	2.42	2.42	2.56	2.56	2.56	2.56	2.57
	122°F 50°C	TC	6631	6639	6647	6647	6656	7030	7038	7045	7047	7055	7450	7460	7468	7470	7478	7899	7908	7916	7917	7927
		S/T	0.40	0.47	0.53	0.53	0.61	0.42	0.50	0.56	0.56	0.64	0.45	0.53	0.60	0.60	0.68	0.47	0.56	0.63	0.63	0.72
		PI	1.49	1.49	1.49	1.49	1.50	1.58	1.58	1.58	1.58	1.59	1.67	1.68	1.68	1.68	1.68	1.78	1.78	1.78	1.78	1.78

Manufacturer reserves the right to change, at any time, specifications and designs without notice and without obligations.

Table 11 – 60K Cooling — High Static Slim Duct (Continued)

Airflow CFM	Out-door DB	ID WB	60.8°F (16.0°C)					64.4°F (16.0°C)					67.0°F (19.4°C)					71.6°F (22.0°C)				
		ID DB	73.4°F 23.0°C	77.0°F 25.0°C	80.0°F 26.7°C	80.6°F 27.0°C	84.2°F 29.0°C	73.4°F 23.0°C	77.0°F 25.0°C	80.0°F 26.7°C	80.6°F 27.0°C	84.2°F 29.0°C	73.4°F 23.0°C	77.0°F 25.0°C	80.0°F 26.7°C	80.6°F 27.0°C	84.2°F 29.0°C	73.4°F 23.0°C	77.0°F 25.0°C	80.0°F 26.7°C	80.6°F 27.0°C	84.2°F 29.0°C
1412	-22°F 30°C	TC	40305	40359	40402	40404	40459	42734	42784	42827	42835	42886	45287	45346	45396	45405	45455	48015	48068	48120	48127	48187
		S/T	0.37	0.43	0.49	0.49	0.56	0.39	0.46	0.52	0.52	0.59	0.41	0.48	0.55	0.55	0.63	0.44	0.51	0.58	0.58	0.67
		PI	2.08	2.08	2.08	2.08	2.08	2.20	2.20	2.21	2.21	2.21	2.33	2.34	2.34	2.34	2.34	2.47	2.48	2.48	2.48	2.48
	-13°F 25°C	TC	43663	43722	43769	43771	43830	46295	46350	46395	46405	46460	49061	49124	49179	49188	49243	52017	52073	52130	52138	52203
		S/T	0.37	0.43	0.49	0.49	0.56	0.39	0.46	0.52	0.52	0.60	0.42	0.49	0.55	0.55	0.63	0.44	0.52	0.59	0.59	0.67
		PI	2.25	2.25	2.26	2.26	2.26	2.39	2.39	2.39	2.39	2.39	2.53	2.53	2.53	2.53	2.54	2.68	2.68	2.69	2.69	2.69
	-4°F 20°C	TC	47022	47085	47136	47138	47202	49856	49915	49964	49974	50033	52835	52903	52962	52972	53031	56018	56079	56140	56149	56219
		S/T	0.37	0.44	0.50	0.50	0.57	0.39	0.46	0.53	0.53	0.60	0.42	0.49	0.56	0.56	0.64	0.44	0.52	0.59	0.59	0.67
		PI	2.42	2.43	2.43	2.43	2.43	2.57	2.57	2.57	2.57	2.58	2.72	2.73	2.73	2.73	2.73	2.89	2.89	2.89	2.89	2.90
	0°F 17.8°C	TC	48515	48580	48632	48635	48700	51439	51500	51550	51561	51622	54512	54583	54643	54654	54715	57796	57859	57922	57931	58003
		S/T	0.37	0.44	0.50	0.50	0.57	0.40	0.46	0.53	0.53	0.60	0.42	0.49	0.56	0.56	0.64	0.44	0.52	0.59	0.59	0.68
		PI	2.50	2.50	2.51	2.51	2.51	2.65	2.65	2.66	2.66	2.66	2.81	2.81	2.82	2.82	2.82	2.98	2.98	2.98	2.98	2.99
	5°F 15°C	TC	50381	50449	50503	50505	50573	53417	53480	53533	53544	53607	56608	56682	56745	56756	56819	60019	60084	60150	60159	60234
		S/T	0.37	0.44	0.50	0.50	0.57	0.40	0.47	0.53	0.53	0.60	0.42	0.49	0.56	0.56	0.64	0.45	0.52	0.60	0.60	0.68
		PI	2.60	2.60	2.60	2.60	2.61	2.75	2.76	2.76	2.76	2.76	2.92	2.92	2.92	2.92	2.93	3.09	3.10	3.10	3.10	3.10
	14°F 10°C	TC	49630	49697	49751	49753	49820	52621	52684	52736	52746	52809	55765	55838	55900	55910	55973	59125	59189	59254	59263	59337
		S/T	0.38	0.44	0.50	0.50	0.57	0.40	0.47	0.53	0.53	0.61	0.42	0.50	0.56	0.56	0.64	0.45	0.53	0.60	0.60	0.68
		PI	2.83	2.83	2.84	2.84	2.84	3.00	3.00	3.01	3.01	3.01	3.18	3.18	3.19	3.19	3.19	3.37	3.37	3.38	3.38	3.38
	17°F 10°C	TC	49380	49447	49500	49502	49569	52356	52418	52470	52480	52542	55484	55556	55618	55628	55690	58827	58891	58955	58964	59038
		S/T	0.38	0.44	0.50	0.50	0.57	0.40	0.47	0.53	0.53	0.61	0.42	0.50	0.56	0.56	0.64	0.45	0.53	0.60	0.60	0.68
		PI	2.91	2.91	2.91	2.91	2.92	3.08	3.09	3.09	3.09	3.09	3.27	3.27	3.27	3.28	3.28	3.46	3.47	3.47	3.47	3.48
	23°F 5°C	TC	48486	48551	48604	48606	48671	51408	51469	51520	51530	51591	54480	54550	54611	54621	54682	57762	57825	57888	57897	57969
		S/T	0.38	0.44	0.50	0.51	0.58	0.40	0.47	0.54	0.54	0.61	0.43	0.50	0.57	0.57	0.65	0.45	0.53	0.60	0.60	0.69
		PI	2.77	2.77	2.77	2.77	2.78	2.93	2.94	2.94	2.94	2.94	3.11	3.11	3.12	3.12	3.12	3.30	3.30	3.30	3.30	3.31
	35°F 1.7°C	TC	46698	46761	46812	46814	46877	49513	49571	49620	49630	49689	52471	52539	52597	52607	52666	55632	55693	55753	55762	55831
		S/T	0.38	0.45	0.51	0.51	0.58	0.40	0.47	0.54	0.54	0.61	0.43	0.50	0.57	0.57	0.65	0.45	0.53	0.60	0.60	0.69
		PI	2.49	2.49	2.49	2.49	2.49	2.64	2.64	2.64	2.64	2.64	2.79	2.80	2.80	2.80	2.80	2.96	2.96	2.97	2.97	2.97
	41°F 5°C	TC	44697	44757	44805	44807	44868	47391	47447	47494	47503	47559	50222	50287	50343	50353	50409	53248	53306	53364	53372	53439
		S/T	0.38	0.45	0.51	0.51	0.58	0.40	0.47	0.54	0.54	0.61	0.43	0.50	0.57	0.57	0.65	0.45	0.53	0.61	0.61	0.69
		PI	2.30	2.30	2.31	2.31	2.31	2.44	2.44	2.44	2.44	2.45	2.58	2.59	2.59	2.59	2.59	2.74	2.74	2.75	2.75	2.75
	47°F 8.3°C	TC	42696	42753	42799	42801	42859	45269	45322	45367	45376	45430	47973	48036	48089	48098	48152	50864	50919	50974	50982	51046
		S/T	0.38	0.45	0.51	0.51	0.58	0.41	0.48	0.54	0.54	0.62	0.43	0.50	0.57	0.57	0.65	0.46	0.53	0.61	0.61	0.69
		PI	2.11	2.12	2.12	2.12	2.12	2.24	2.24	2.25	2.25	2.25	2.38	2.38	2.38	2.38	2.38	2.52	2.52	2.52	2.52	2.53
	50°F 10°C	TC	42820	42878	42924	42926	42984	45401	45454	45499	45508	45562	48113	48176	48229	48238	48292	51012	51068	51123	51131	51195
		S/T	0.38	0.45	0.51	0.51	0.58	0.41	0.48	0.54	0.54	0.62	0.43	0.51	0.58	0.58	0.66	0.46	0.54	0.61	0.61	0.70
		PI	2.18	2.18	2.19	2.19	2.19	2.31	2.32	2.32	2.32	2.32	2.45	2.45	2.46	2.46	2.46	2.60	2.60	2.61	2.61	2.61
	59°F 15°C	TC	43194	43252	43298	43300	43359	45797	45851	45896	45905	45960	48533	48596	48650	48659	48713	51457	51513	51569	51577	51641
		S/T	0.39	0.45	0.52	0.52	0.59	0.41	0.48	0.55	0.55	0.62	0.43	0.51	0.58	0.58	0.66	0.46	0.54	0.61	0.61	0.70
		PI	2.39	2.39	2.39	2.39	2.40	2.53	2.53	2.54	2.54	2.54	2.68	2.68	2.69	2.69	2.69	2.84	2.85	2.85	2.85	2.85
	68°F 20°C	TC	43567	43626	43673	43675	43734	46193	46248	46293	46303	46357	48953	49016	49071	49080	49135	51902	51959	52015	52023	52088
		S/T	0.40	0.47	0.53	0.53	0.60	0.42	0.49	0.56	0.56	0.64	0.45	0.52	0.59	0.59	0.68	0.47	0.55	0.63	0.63	0.72
		PI	2.59	2.59	2.60	2.60	2.60	2.75	2.75	2.75	2.75	2.76	2.91	2.91	2.92	2.92	2.92	3.09	3.09	3.09	3.09	3.10
	77°F 25°C	TC	43941	44000	44048	44049	44109	46589	46644	46690	46700	46755	49373	49437	49492	49501	49556	52347	52404	52461	52469	52535
		S/T	0.40	0.47	0.54	0.54	0.61	0.43	0.50	0.57	0.57	0.65	0.45	0.53	0.60	0.60	0.69	0.48	0.56	0.64	0.64	0.73
		PI	2.79	2.80	2.80	2.80	2.80	2.96	2.97	2.97	2.97	2.97	3.14	3.14	3.15	3.15	3.15	3.33	3.33	3.34	3.34	3.34
	82°F 27.8°C	TC	43649	43708	43755	43757	43816	46280	46335	46380	46390	46445	49045	49109	49163	49172	49227	52000	52056	52113	52121	52186
		S/T	0.41	0.48	0.54	0.54	0.62	0.43	0.51	0.58	0.58	0.66	0.46	0.54	0.61	0.61	0.70	0.48	0.57	0.65	0.65	0.74
		PI	3.04	3.04	3.04	3.04	3.05	3.22	3.22	3.23	3.23	3.23	3.41	3.42	3.42	3.42	3.42	3.62	3.62	3.63	3.63	3.63
	86°F 30°C	TC	42786	42844	42890	42892	42950	45365	45418	45463	45472	45526	48075	48137	48191	48200	48254	50972	51027	51082	51090	51154
		S/T	0.41	0.48	0.55	0.55	0.63	0.44	0.51	0.58	0.58	0.66	0.46	0.54	0.62	0.62	0.70	0.49	0.58	0.65	0.65	0.75
		PI	3.39	3.40	3.40	3.40	3.41	3.60	3.60	3.61	3.61	3.61	3.81	3.82	3.82	3.82	3.83	4.04	4.05	4.05	4.05	4.06
	95°F 35°C	TC	40844	40899	40943	40945	41000	43305	43357	43399	43408	43460	45893	45952	46003	46012	46063	48658	48711	48764	48771	48832
		S/T	0.41	0.48	0.55	0.55	0.63	0.44	0.51	0.58	0.58	0.66	0.46	0.54	0.62	0.62	0.70	0.49	0.58	0.65	0.65	0.75
		PI	4.20	4.20	4.21	4.21	4.21	4.45	4.45	4.46	4.46	4.47	4.72	4.72	4.73	4.73	4.73	5.00	5.00	5.01	5.01	5.02
	104°F 40°C	TC	32187	32230	32265	32267	32310	34127	34167	34201	34208	34248	36166	36213	36253	36260	36300	38345	38387	38428	38434	38482
		S/T	0.42	0.50	0.56	0.56	0.64	0.45	0.53	0.60	0.60	0.68	0.47	0.56	0.63	0.63	0.72	0.50	0.59	0.67	0.67	0.76
		PI	3.45	3.46	3.46	3.46	3.46	3.66	3.66	3.67	3.67	3.67	3.88	3.88	3.89	3.89	3.89	4.11	4.12	4.12	4.12	4.13
	110°F 43°C	TC	26993	27029	27059	27060	27096	28620	28654	28682	28688	28722	30330	30369	30403	30409	30443	32157	32192	32227	32232	32272
		S/T	0.44	0.51	0.58	0.58	0.67	0.46	0.54	0.62	0.62	0.71	0.49	0.58	0.66	0.66	0.75	0.52	0.61	0.70	0.70	0.79
		PI	3.00	3.01	3.01	3.01	3.02	3.19	3.19	3.19	3.19	3.20	3.38	3.38	3.38	3.39	3.39	3.58	3.58	3.59	3.59	3.59
	115°F 46°C	TC	18659	18684	18704	18705	18730	19784	19807	19827	19831	19854	20966	20993	21016	21020	21044	22229	22253	22277	22281	22308
		S/T	0.44	0.52	0.59	0.59	0.67	0.47	0.55	0.63	0.63	0.71	0.50	0.58	0.66	0.66	0.76	0.53	0.62	0.70	0.70	0.80
		PI	2.44	2.45	2.45	2.45	2.45	2.59	2.59	2.60	2.60	2.60	2.75	2.75	2.75	2.75	2.76	2.91	2.91	2.92	2.92	2.92
	122°F 50°C	TC	7547	7557	7566	7566	7576	8002	8012	8020	8021	8031	8480	8491	8501	8502	8512	8991	9001	9011	9012	9023
		S/T	0.45	0.53	0.60	0.60	0.69	0.48	0.56	0.64	0.64	0.73	0.51	0.60	0.68	0.68	0.77	0.54	0.63	0.72	0.72	0.82
		PI	1.70	1.70	1.70	1.70	1.70	1.80	1.80	1.80	1.80	1.80	1.91	1.91	1.91	1.91	1.91	2.02	2.02	2.02	2.03	2.03

Table 11 – 60K Cooling — High Static Slim Duct (Continued)

Airflow CFM	Out-door DB	ID WB	60.8°F (16.0°C)					64.4°F (16.0°C)					67.0°F (19.4°C)					71.6°F (22.0°C)				
		ID DB	73.4°F 23.0°C	77.0°F 25.0°C	80.0°F 26.7°C	80.6°F 27.0°C	84.2°F 29.0°C	73.4°F 23.0°C	77.0°F 25.0°C	80.0°F 26.7°C	80.6°F 27.0°C	84.2°F 29.0°C	73.4°F 23.0°C	77.0°F 25.0°C	80.0°F 26.7°C	80.6°F 27.0°C	84.2°F 29.0°C	73.4°F 23.0°C	77.0°F 25.0°C	80.0°F 26.7°C	80.6°F 27.0°C	84.2°F 29.0°C
1706	-22°F 30°C	TC	45877	45939	45989	45991	46053	48642	48700	48748	48758	48815	51548	51615	51673	51682	51740	54654	54714	54773	54782	54850
		S/T	0.42	0.49	0.56	0.56	0.64	0.44	0.52	0.59	0.59	0.67	0.47	0.55	0.63	0.63	0.71	0.50	0.58	0.66	0.66	0.76
		PI	2.36	2.37	2.37	2.37	2.37	2.51	2.51	2.51	2.51	2.52	2.66	2.66	2.66	2.66	2.67	2.82	2.82	2.82	2.82	2.83
	-13°F 25°C	TC	49701	49767	49821	49823	49890	52696	52758	52810	52821	52883	55844	55917	55979	55989	56052	59209	59273	59338	59347	59421
		S/T	0.42	0.49	0.56	0.56	0.64	0.45	0.52	0.60	0.60	0.68	0.47	0.56	0.63	0.63	0.72	0.50	0.59	0.67	0.67	0.76
		PI	2.56	2.56	2.57	2.57	2.57	2.71	2.72	2.72	2.72	2.72	2.88	2.88	2.88	2.88	2.89	3.05	3.05	3.06	3.06	3.06
	-4°F 20°C	TC	53524	53596	53653	53656	53728	56749	56816	56873	56884	56951	60140	60218	60285	60296	60363	63763	63833	63902	63912	63992
		S/T	0.42	0.50	0.56	0.56	0.64	0.45	0.53	0.60	0.60	0.68	0.48	0.56	0.63	0.63	0.72	0.50	0.59	0.67	0.67	0.77
		PI	2.76	2.76	2.76	2.76	2.77	2.92	2.93	2.93	2.93	2.93	3.10	3.10	3.11	3.11	3.11	3.29	3.29	3.29	3.29	3.30
	0°F 17.8°C	TC	55223	55297	55357	55359	55434	58551	58620	58678	58690	58759	62049	62130	62199	62210	62280	65788	65859	65931	65941	66023
		S/T	0.42	0.50	0.57	0.57	0.65	0.45	0.53	0.60	0.60	0.68	0.48	0.56	0.64	0.64	0.73	0.51	0.59	0.67	0.67	0.77
		PI	2.85	2.85	2.85	2.85	2.86	3.02	3.02	3.02	3.02	3.03	3.20	3.20	3.20	3.21	3.21	3.39	3.39	3.40	3.40	3.40
	5°F 15°C	TC	57347	57424	57486	57488	57566	60803	60875	60935	60947	61019	64435	64519	64591	64603	64675	68318	68392	68467	68477	68562
		S/T	0.43	0.50	0.57	0.57	0.65	0.45	0.53	0.60	0.60	0.69	0.48	0.56	0.64	0.64	0.73	0.51	0.60	0.68	0.68	0.77
		PI	2.95	2.96	2.96	2.96	2.97	3.13	3.14	3.14	3.14	3.14	3.32	3.32	3.33	3.33	3.33	3.52	3.52	3.53	3.53	3.53
	14°F 10°C	TC	56493	56569	56629	56632	56708	59897	59968	60027	60039	60110	63476	63558	63629	63641	63712	67300	67373	67447	67457	67541
		S/T	0.43	0.50	0.57	0.57	0.65	0.45	0.53	0.60	0.60	0.69	0.48	0.56	0.64	0.64	0.73	0.51	0.60	0.68	0.68	0.77
		PI	3.22	3.23	3.23	3.23	3.23	3.41	3.42	3.42	3.42	3.43	3.62	3.62	3.63	3.63	3.63	3.84	3.84	3.85	3.85	3.85
	17°F 10°C	TC	56208	56283	56344	56347	56422	59595	59666	59725	59736	59807	63156	63238	63308	63320	63391	66961	67034	67107	67117	67201
		S/T	0.43	0.50	0.57	0.57	0.65	0.45	0.53	0.61	0.61	0.69	0.48	0.57	0.64	0.64	0.73	0.51	0.60	0.68	0.68	0.78
		PI	3.31	3.31	3.32	3.32	3.32	3.51	3.51	3.52	3.52	3.52	3.72	3.72	3.73	3.73	3.73	3.94	3.95	3.95	3.95	3.96
	23°F 5°C	TC	55190	55264	55324	55326	55401	58516	58586	58643	58655	58725	62012	62093	62162	62174	62243	65749	65820	65892	65902	65984
		S/T	0.43	0.51	0.57	0.57	0.66	0.46	0.54	0.61	0.61	0.69	0.48	0.57	0.65	0.65	0.74	0.51	0.60	0.68	0.68	0.78
		PI	3.15	3.15	3.16	3.16	3.16	3.34	3.34	3.35	3.35	3.35	3.54	3.54	3.55	3.55	3.55	3.75	3.76	3.76	3.76	3.77
	35°F 1.7°C	TC	53155	53227	53284	53286	53358	56359	56425	56481	56492	56559	59726	59803	59870	59881	59948	63324	63393	63462	63472	63551
		S/T	0.43	0.51	0.58	0.58	0.66	0.46	0.54	0.61	0.61	0.70	0.49	0.57	0.65	0.65	0.74	0.52	0.61	0.69	0.69	0.78
		PI	2.83	2.83	2.84	2.84	2.84	3.00	3.00	3.01	3.01	3.01	3.18	3.18	3.19	3.19	3.19	3.37	3.37	3.38	3.38	3.38
	41°F 5°C	TC	50877	50945	51000	51003	51071	53943	54007	54060	54071	54135	57166	57240	57304	57315	57379	60610	60676	60742	60752	60827
		S/T	0.43	0.51	0.58	0.58	0.66	0.46	0.54	0.61	0.61	0.70	0.49	0.57	0.65	0.65	0.74	0.52	0.61	0.69	0.69	0.79
		PI	2.62	2.62	2.62	2.62	2.63	2.78	2.78	2.78	2.78	2.79	2.94	2.95	2.95	2.95	2.95	3.12	3.12	3.13	3.13	3.13
	47°F 8.3°C	TC	48599	48664	48717	48719	48785	51528	51589	51640	51650	51711	54606	54677	54738	54748	54809	57896	57959	58022	58031	58104
		S/T	0.44	0.51	0.58	0.58	0.66	0.46	0.54	0.62	0.62	0.70	0.49	0.57	0.65	0.65	0.74	0.52	0.61	0.69	0.69	0.79
		PI	2.41	2.41	2.41	2.41	2.42	2.55	2.55	2.56	2.56	2.56	2.70	2.71	2.71	2.71	2.71	2.87	2.87	2.87	2.87	2.88
	50°F 10°C	TC	48741	48806	48859	48861	48927	51678	51739	51790	51801	51862	54766	54837	54898	54908	54969	58065	58128	58192	58201	58273
		S/T	0.44	0.51	0.58	0.58	0.67	0.46	0.54	0.62	0.62	0.71	0.49	0.58	0.66	0.66	0.75	0.52	0.61	0.69	0.70	0.79
		PI	2.48	2.49	2.49	2.49	2.49	2.63	2.64	2.64	2.64	2.64	2.79	2.79	2.80	2.80	2.80	2.96	2.96	2.97	2.97	2.97
	59°F 15°C	TC	49166	49232	49285	49287	49354	52129	52191	52242	52253	52315	55243	55315	55377	55387	55449	58572	58636	58699	58709	58782
		S/T	0.44	0.52	0.59	0.59	0.67	0.47	0.55	0.62	0.62	0.71	0.49	0.58	0.66	0.66	0.75	0.52	0.61	0.70	0.70	0.80
		PI	2.72	2.72	2.72	2.72	2.73	2.88	2.88	2.89	2.89	2.89	3.05	3.06	3.06	3.06	3.06	3.24	3.24	3.24	3.24	3.25
	68°F 20°C	TC	49591	49658	49711	49714	49781	52580	52642	52694	52705	52767	55721	55794	55856	55866	55929	59079	59143	59207	59216	59290
		S/T	0.45	0.53	0.60	0.60	0.69	0.48	0.56	0.64	0.64	0.73	0.51	0.60	0.68	0.68	0.77	0.54	0.63	0.72	0.72	0.82
		PI	2.95	2.95	2.96	2.96	2.96	3.13	3.13	3.13	3.13	3.14	3.31	3.32	3.32	3.32	3.33	3.51	3.52	3.52	3.52	3.52
	77°F 25°C	TC	50017	50084	50138	50140	50208	53031	53094	53146	53157	53220	56199	56272	56335	56345	56408	59585	59650	59715	59724	59799
		S/T	0.46	0.54	0.61	0.61	0.70	0.48	0.57	0.65	0.65	0.74	0.51	0.60	0.69	0.69	0.78	0.54	0.64	0.73	0.73	0.83
		PI	3.18	3.18	3.19	3.19	3.19	3.37	3.38	3.38	3.38	3.38	3.57	3.58	3.58	3.58	3.59	3.79	3.79	3.80	3.80	3.80
	82°F 27.8°C	TC	49685	49751	49805	49807	49874	52679	52741	52793	52804	52866	55826	55899	55961	55971	56034	59190	59254	59319	59328	59402
		S/T	0.46	0.54	0.62	0.62	0.70	0.49	0.58	0.65	0.65	0.75	0.52	0.61	0.69	0.69	0.79	0.55	0.65	0.74	0.74	0.84
		PI	3.46	3.46	3.46	3.47	3.47	3.66	3.67	3.67	3.67	3.68	3.88	3.89	3.89	3.89	3.90	4.12	4.12	4.13	4.13	4.13
	86°F 30°C	TC	48702	48768	48820	48822	48888	51637	51698	51749	51759	51821	54722	54793	54854	54864	54926	58019	58082	58145	58154	58227
		S/T	0.47	0.55	0.63	0.63	0.71	0.50	0.58	0.66	0.66	0.76	0.53	0.62	0.70	0.70	0.80	0.56	0.66	0.74	0.75	0.85
		PI	3.86	3.87	3.87	3.87	3.88	4.10	4.10	4.10	4.11	4.11	4.34	4.35	4.35	4.35	4.36	4.60	4.61	4.61	4.61	4.62
	95°F 35°C	TC	46491	46554	46604	46606	46669	49293	49351	49400	49410	49468	52238	52306	52364	52374	52432	55385	55446	55506	55515	55584
		S/T	0.47	0.55	0.63	0.63	0.71	0.50	0.58	0.66	0.66	0.76	0.53	0.62	0.70	0.70	0.80	0.56	0.66	0.74	0.75	0.85
		PI	4.78	4.78	4.79	4.79	4.79	5.06	5.07	5.08	5.08	5.08	5.37	5.37	5.38	5.38	5.39	5.69	5.70	5.70	5.70	5.71
	104°F 40°C	TC	36638	36687	36726	36728	36777	38845	38891	38930	38938	38984	41166	41220	41266	41273	41319	43647	43694	43742	43748	43803
		S/T	0.48	0.56	0.64	0.64	0.73	0.51	0.60	0.68	0.68	0.77	0.54	0.63	0.72	0.72	0.82	0.57	0.67	0.76	0.76	0.87
		PI	3.93	3.93	3.94	3.94	3.94	4.17	4.17	4.17	4.18	4.18	4.41	4.42	4.43	4.43	4.43	4.68	4.69	4.69	4.69	4.70
	110°F 43°C	TC	30725	30767	30800	30801	30843	32577	32616	32648	32654	32693	34523	34568	34607	34613	34652	36603	36643	36683	36689	36734
		S/T	0.50	0.58	0.66	0.66	0.76	0.53	0.62	0.70	0.70	0.80	0.56	0.66	0.75	0.75	0.85	0.59	0.70	0.79	0.79	0.90
		PI	3.42	3.42	3.43	3.43	3.43	3.63	3.63	3.63	3.64	3.64	3.84	3.85	3.85	3.85	3.86	4.07	4.08	4.08	4.08	4.09
	115°F 46°C	TC	21239	21268	21291	21292	21320	22519	22546	22568	22572	22599	23864	23895	23922	23927	23953	25302	25330	25357	25361	25393
		S/T	0.50	0.59	0.67	0.67	0.77	0.53	0.63	0.71	0.71	0.81	0.57	0.66	0.76	0.76	0.86	0.60	0.70	0.80	0.80	0.91
		PI	2.78	2.79	2.79	2.79	2.79	2.95	2.95	2.96	2.96	2.96	3.13	3.13	3.13	3.13	3.14	3.31	3.32	3.32	3.32	3.33
	122°F 50°C	TC	8591	8602	8612	8612	8624	9109	9119	9128	9130	9141	9653	9665	9676	9678	9689	10234	10245	10257	10258	10271
		S/T	0.52	0.61	0.69	0.69	0.78	0.55	0.64	0.73	0.73	0.83	0.58	0.68	0.77	0.77	0.88	0.61	0.72	0.82	0.82	0.93
		PI	1.93	1.93	1.94	1.94	1.94	2.05	2.05	2.05	2.05	2.05	2.17	2.17	2.17	2.17	2.18	2.30	2.30	2.30	2.31	2.31

Manufacturer reserves the right to change, at any time, specifications and designs without notice and without obligations.

Table 11 – 60K Cooling — High Static Slim Duct (Continued)

Airflow CFM	Out-door DB	ID WB	60.8°F (16.0°C)					64.4°F (16.0°C)					67.0°F (19.4°C)					71.6°F (22.0°C)				
		ID DB	73.4°F 23.0°C	77.0°F 25.0°C	80.0°F 26.7°C	80.6°F 27.0°C	84.2°F 29.0°C	73.4°F 23.0°C	77.0°F 25.0°C	80.0°F 26.7°C	80.6°F 27.0°C	84.2°F 29.0°C	73.4°F 23.0°C	77.0°F 25.0°C	80.0°F 26.7°C	80.6°F 27.0°C	84.2°F 29.0°C	73.4°F 23.0°C	77.0°F 25.0°C	80.0°F 26.7°C	80.6°F 27.0°C	84.2°F 29.0°C
2000	-22°F 30°C	TC	52221	52291	52347	52350	52420	55368	55433	55488	55499	55565	58676	58752	58817	58828	58894	62211	62279	62346	62356	62434
		S/T	0.48	0.56	0.63	0.63	0.72	0.50	0.59	0.67	0.67	0.77	0.53	0.63	0.71	0.71	0.81	0.57	0.67	0.76	0.76	0.86
		PI	2.69	2.69	2.70	2.70	2.70	2.85	2.86	2.86	2.86	2.86	3.02	3.03	3.03	3.03	3.03	3.21	3.21	3.21	3.21	3.22
	-13°F 25°C	TC	56572	56649	56710	56712	56789	59982	60053	60112	60124	60195	63565	63648	63719	63731	63802	67395	67469	67542	67553	67637
		S/T	0.48	0.56	0.64	0.64	0.73	0.51	0.60	0.68	0.68	0.77	0.54	0.63	0.72	0.72	0.82	0.57	0.67	0.76	0.76	0.87
		PI	2.91	2.92	2.92	2.92	2.93	3.09	3.09	3.10	3.10	3.10	3.28	3.28	3.28	3.28	3.29	3.47	3.48	3.48	3.48	3.48
	-4°F 20°C	TC	60924	61006	61072	61075	61157	64596	64672	64736	64749	64826	68455	68544	68620	68633	68710	72580	72658	72738	72749	72839
		S/T	0.48	0.57	0.64	0.64	0.73	0.51	0.60	0.68	0.68	0.78	0.54	0.64	0.72	0.72	0.82	0.57	0.67	0.77	0.77	0.87
		PI	3.14	3.14	3.15	3.15	3.15	3.33	3.33	3.34	3.34	3.34	3.53	3.53	3.54	3.54	3.54	3.74	3.74	3.75	3.75	3.75
	0°F 17.8°C	TC	62858	62943	63011	63013	63098	66646	66725	66791	66804	66884	70628	70720	70799	70812	70891	74884	74965	75047	75058	75152
		S/T	0.48	0.57	0.64	0.64	0.73	0.51	0.60	0.68	0.68	0.78	0.54	0.64	0.72	0.72	0.83	0.58	0.68	0.77	0.77	0.88
		PI	3.24	3.24	3.25	3.25	3.25	3.43	3.44	3.44	3.44	3.45	3.64	3.64	3.65	3.65	3.65	3.86	3.86	3.87	3.87	3.87
	5°F 15°C	TC	65276	65364	65434	65437	65525	69210	69292	69360	69374	69456	73345	73440	73522	73535	73618	77764	77848	77933	77945	78042
		S/T	0.49	0.57	0.65	0.65	0.74	0.51	0.60	0.69	0.69	0.78	0.55	0.64	0.73	0.73	0.83	0.58	0.68	0.77	0.77	0.88
		PI	3.36	3.37	3.37	3.37	3.38	3.57	3.57	3.57	3.57	3.58	3.78	3.78	3.79	3.79	3.79	4.01	4.01	4.02	4.02	4.02
	14°F 10°C	TC	64304	64390	64459	64462	64549	68179	68259	68327	68340	68422	72252	72346	72427	72440	72521	76605	76689	76772	76784	76880
		S/T	0.49	0.57	0.65	0.65	0.74	0.52	0.61	0.69	0.69	0.78	0.55	0.64	0.73	0.73	0.83	0.58	0.68	0.77	0.77	0.88
		PI	3.67	3.67	3.68	3.68	3.68	3.89	3.89	3.90	3.90	3.90	4.12	4.12	4.13	4.13	4.13	4.37	4.37	4.38	4.38	4.38
	17°F 10°C	TC	63979	64065	64134	64137	64224	67835	67915	67982	67996	68077	71888	71981	72061	72075	72155	76219	76302	76385	76397	76492
		S/T	0.49	0.57	0.65	0.65	0.74	0.52	0.61	0.69	0.69	0.79	0.55	0.64	0.73	0.73	0.83	0.58	0.68	0.78	0.78	0.88
		PI	3.77	3.77	3.78	3.78	3.78	3.99	4.00	4.00	4.00	4.01	4.23	4.24	4.24	4.24	4.25	4.49	4.49	4.50	4.50	4.50
	23°F 5°C	TC	62821	62906	62973	62976	63061	66607	66686	66752	66765	66844	70586	70678	70757	70770	70849	74839	74921	75002	75014	75107
		S/T	0.49	0.58	0.65	0.65	0.75	0.52	0.61	0.69	0.69	0.79	0.55	0.65	0.74	0.74	0.84	0.58	0.69	0.78	0.78	0.89
		PI	3.58	3.59	3.59	3.59	3.60	3.80	3.81	3.81	3.81	3.81	4.03	4.03	4.04	4.04	4.04	4.27	4.28	4.28	4.28	4.29
	35°F 1.7°C	TC	60505	60586	60651	60654	60736	64151	64227	64290	64303	64379	67984	68072	68148	68161	68237	72080	72158	72237	72248	72338
		S/T	0.49	0.58	0.66	0.66	0.75	0.52	0.61	0.70	0.70	0.79	0.55	0.65	0.74	0.74	0.84	0.59	0.69	0.78	0.78	0.89
		PI	3.22	3.22	3.23	3.23	3.23	3.41	3.42	3.42	3.42	3.43	3.62	3.62	3.63	3.63	3.63	3.84	3.84	3.84	3.85	3.85
	41°F 5°C	TC	57912	57990	58052	58055	58133	61402	61474	61535	61547	61620	65070	65155	65227	65239	65312	68991	69066	69141	69152	69238
		S/T	0.49	0.58	0.66	0.66	0.75	0.52	0.61	0.70	0.70	0.80	0.56	0.65	0.74	0.74	0.84	0.59	0.69	0.78	0.78	0.89
		PI	2.98	2.98	2.99	2.99	2.99	3.16	3.16	3.17	3.17	3.17	3.35	3.35	3.36	3.36	3.36	3.55	3.55	3.56	3.56	3.56
	47°F 8.3°C	TC	55319	55393	55453	55455	55530	58652	58722	58780	58791	58861	62156	62237	62307	62318	62388	65901	65973	66045	66055	66137
		S/T	0.50	0.58	0.66	0.66	0.75	0.53	0.62	0.70	0.70	0.80	0.56	0.65	0.74	0.74	0.85	0.59	0.69	0.79	0.79	0.90
		PI	2.74	2.74	2.75	2.75	2.75	2.90	2.91	2.91	2.91	2.91	3.08	3.08	3.09	3.09	3.09	3.26	3.27	3.27	3.27	3.27
	50°F 10°C	TC	55480	55555	55614	55617	55692	58823	58893	58951	58963	59033	62338	62419	62488	62500	62570	66094	66166	66238	66248	66330
		S/T	0.50	0.58	0.66	0.66	0.76	0.53	0.62	0.70	0.70	0.80	0.56	0.66	0.75	0.75	0.85	0.59	0.70	0.79	0.79	0.90
		PI	2.83	2.83	2.83	2.83	2.84	3.00	3.00	3.00	3.00	3.01	3.18	3.18	3.18	3.18	3.19	3.37	3.37	3.38	3.38	3.38
	59°F 15°C	TC	55964	56039	56100	56102	56178	59337	59407	59466	59477	59548	62882	62963	63034	63045	63116	66670	66743	66816	66826	66909
		S/T	0.50	0.59	0.67	0.67	0.76	0.53	0.62	0.71	0.71	0.81	0.56	0.66	0.75	0.75	0.86	0.60	0.70	0.80	0.80	0.91
		PI	3.09	3.10	3.10	3.10	3.10	3.28	3.28	3.28	3.29	3.29	3.47	3.48	3.48	3.48	3.49	3.68	3.69	3.69	3.69	3.70
	68°F 20°C	TC	56448	56524	56585	56587	56664	59850	59921	59980	59992	60063	63426	63508	63579	63591	63662	67247	67320	67393	67404	67488
		S/T	0.51	0.60	0.69	0.69	0.78	0.54	0.64	0.73	0.73	0.83	0.58	0.68	0.77	0.77	0.88	0.61	0.72	0.82	0.82	0.93
		PI	3.36	3.36	3.36	3.36	3.37	3.56	3.56	3.57	3.57	3.57	3.77	3.78	3.78	3.78	3.78	4.00	4.00	4.01	4.01	4.01
	77°F 25°C	TC	56932	57009	57070	57073	57150	60363	60435	60494	60506	60578	63970	64053	64124	64136	64207	67824	67898	67971	67982	68067
		S/T	0.52	0.61	0.69	0.69	0.79	0.55	0.65	0.74	0.74	0.84	0.59	0.69	0.78	0.78	0.89	0.62	0.73	0.83	0.83	0.94
		PI	3.62	3.63	3.63	3.63	3.63	3.84	3.84	3.85	3.85	3.85	4.07	4.07	4.08	4.08	4.08	4.31	4.32	4.32	4.32	4.33
	82°F 27.8°C	TC	56554	56630	56691	56694	56770	59963	60034	60093	60105	60176	63545	63627	63698	63710	63781	67374	67447	67520	67531	67615
		S/T	0.53	0.62	0.70	0.70	0.80	0.56	0.66	0.75	0.75	0.85	0.59	0.70	0.79	0.79	0.90	0.63	0.74	0.84	0.84	0.95
		PI	3.93	3.94	3.94	3.94	3.95	4.17	4.18	4.18	4.18	4.19	4.42	4.43	4.43	4.43	4.44	4.69	4.69	4.70	4.70	4.70
	86°F 30°C	TC	55436	55510	55570	55573	55648	58777	58846	58904	58916	58986	62288	62369	62439	62450	62520	66041	66113	66185	66195	66278
		S/T	0.53	0.63	0.71	0.71	0.81	0.57	0.66	0.75	0.75	0.86	0.60	0.70	0.80	0.80	0.91	0.64	0.75	0.85	0.85	0.97
		PI	4.40	4.40	4.41	4.41	4.41	4.66	4.67	4.67	4.67	4.68	4.94	4.95	4.95	4.95	4.96	5.24	5.24	5.25	5.25	5.26
	95°F 35°C	TC	52919	52990	53048	53050	53121	56108	56175	56230	56242	56308	59461	59538	59604	59615	59682	63043	63112	63180	63190	63269
		S/T	0.53	0.63	0.71	0.71	0.81	0.57	0.66	0.75	0.75	0.86	0.60	0.70	0.80	0.80	0.91	0.64	0.75	0.85	0.85	0.97
		PI	5.44	5.44	5.45	5.45	5.46	5.76	5.77	5.78	5.78	5.79	6.11	6.12	6.12	6.13	6.13	6.48	6.48	6.49	6.49	6.50
	104°F 40°C	TC	41703	41759	41804	41806	41863	44216	44269	44313	44321	44374	46858	46919	46971	46980	47032	49681	49735	49790	49797	49859
		S/T	0.55	0.64	0.73	0.73	0.83	0.58	0.68	0.77	0.77	0.88	0.62	0.72	0.82	0.82	0.93	0.65	0.76	0.87	0.87	0.99
		PI	4.47	4.48	4.48	4.48	4.49	4.74	4.75	4.75	4.75	4.76	5.02	5.03	5.04	5.04	5.04	5.33	5.33	5.34	5.34	5.35
	110°F 43°C	TC	34974	35021	35058	35060	35107	37081	37125	37162	37169	37213	39297	39348	39392	39399	39443	41664	41710	41755	41762	41814
		S/T	0.57	0.67	0.76	0.76	0.86	0.60	0.71	0.80	0.80	0.91	0.64	0.75	0.85	0.85	0.97	0.68	0.79	0.90	0.90	1.00
		PI	3.89	3.90	3.90	3.90	3.91	4.13	4.13	4.14	4.14	4.14	4.37	4.38	4.39	4.39	4.39	4.64	4.64	4.65	4.65	4.65
	115°F 46°C	TC	24176	24208	24234	24235	24268	25633	25663	25688	25693	25724	27164	27199	27230	27235	27265	28801	28832	28863	28868	28904
		S/T	0.57	0.67	0.77	0.77	0.87	0.61	0.71	0.81	0.81	0.92	0.65	0.76	0.86	0.86	0.98	0.68	0.80	0.91	0.91	1.00
		PI	3.17	3.17	3.17	3.17	3.18	3.36	3.36	3.36	3.37	3.37	3.56	3.56	3.57	3.57	3.57	3.77	3.78	3.78	3.78	3.79
	122°F 50°C	TC	9779	9792	9802	9803	9816	10368	10380	10391	10393	10405	10987	11002	11014	11016	11028	11649	11662	11675	11677	11691
		S/T	0.59	0.69	0.78	0.78	0.89	0.62	0.73	0.83	0.83	0.95	0.66	0.77	0.88	0.88	1.00	0.70	0.82	0.93	0.93	1.00
		PI	2.20	2.20	2.20	2.20	2.21	2.33	2.33	2.33	2.34	2.34	2.47	2.47	2.48	2.48	2.48	2.62	2.62	2.62	2.62	2.63

Table 12 – 36K Cooling — 4-Way Cassette

Airflow CFM	Out-door DB	ID WB	60.8°F (16.0°C)					64.4°F (16.0°C)					67.0°F (19.4°C)					71.6°F (22.0°C)				
		ID DB	73.4°F 23.0°C	77.0°F 25.0°C	80.0°F 26.7°C	80.6°F 27.0°C	84.2°F 29.0°C	73.4°F 23.0°C	77.0°F 25.0°C	80.0°F 26.7°C	80.6°F 27.0°C	84.2°F 29.0°C	73.4°F 23.0°C	77.0°F 25.0°C	80.0°F 26.7°C	80.6°F 27.0°C	84.2°F 29.0°C	73.4°F 23.0°C	77.0°F 25.0°C	80.0°F 26.7°C	80.6°F 27.0°C	84.2°F 29.0°C
753	-22°F 30°C	TC	28622	28660	28691	28692	28731	30346	30382	30412	30418	30454	32159	32201	32237	32243	32279	34097	34134	34171	34177	34219
		S/T	0.39	0.46	0.52	0.52	0.60	0.41	0.49	0.55	0.55	0.63	0.44	0.52	0.59	0.59	0.67	0.47	0.55	0.62	0.62	0.71
		PI	1.21	1.21	1.21	1.21	1.21	1.28	1.28	1.28	1.28	1.28	1.36	1.36	1.36	1.36	1.36	1.44	1.44	1.44	1.44	1.44
	-13°F 25°C	TC	31007	31048	31082	31083	31125	32875	32914	32947	32953	32992	34839	34885	34923	34930	34969	36939	36979	37019	37025	37071
		S/T	0.39	0.46	0.53	0.53	0.60	0.42	0.49	0.56	0.56	0.64	0.44	0.52	0.59	0.59	0.67	0.47	0.55	0.63	0.63	0.71
		PI	1.31	1.31	1.31	1.31	1.31	1.39	1.39	1.39	1.39	1.39	1.47	1.47	1.47	1.47	1.47	1.56	1.56	1.56	1.56	1.56
	-4°F 20°C	TC	33392	33437	33473	33474	33519	35404	35446	35481	35488	35530	37519	37568	37610	37617	37659	39780	39823	39867	39873	39922
		S/T	0.40	0.47	0.53	0.53	0.60	0.42	0.49	0.56	0.56	0.64	0.45	0.52	0.59	0.59	0.68	0.47	0.55	0.63	0.63	0.72
		PI	1.41	1.41	1.41	1.41	1.41	1.49	1.49	1.50	1.50	1.50	1.58	1.58	1.59	1.59	1.59	1.68	1.68	1.68	1.68	1.68
	0°F 17.8°C	TC	34452	34498	34535	34537	34583	36528	36571	36607	36615	36658	38710	38761	38804	38811	38854	41043	41087	41132	41139	41190
		S/T	0.40	0.47	0.53	0.53	0.60	0.42	0.49	0.56	0.56	0.64	0.45	0.52	0.60	0.60	0.68	0.47	0.56	0.63	0.63	0.72
		PI	1.45	1.45	1.46	1.46	1.46	1.54	1.54	1.54	1.54	1.55	1.63	1.63	1.64	1.64	1.64	1.73	1.73	1.73	1.73	1.74
	5°F 15°C	TC	35777	35825	35864	35865	35914	37933	37978	38015	38023	38068	40199	40251	40296	40304	40349	42621	42668	42714	42721	42774
		S/T	0.40	0.47	0.53	0.53	0.61	0.42	0.50	0.56	0.56	0.64	0.45	0.53	0.60	0.60	0.68	0.48	0.56	0.63	0.63	0.72
		PI	1.51	1.51	1.51	1.51	1.51	1.60	1.60	1.60	1.60	1.61	1.70	1.70	1.70	1.70	1.70	1.80	1.80	1.80	1.80	1.80
	14°F 10°C	TC	32285	32328	32363	32364	32408	34230	34271	34305	34311	34352	36275	36322	36363	36370	36410	38461	38503	38545	38551	38599
		S/T	0.40	0.47	0.53	0.53	0.61	0.42	0.50	0.57	0.57	0.64	0.45	0.53	0.60	0.60	0.68	0.48	0.56	0.64	0.64	0.72
		PI	1.50	1.50	1.50	1.50	1.50	1.59	1.59	1.59	1.59	1.59	1.68	1.68	1.69	1.69	1.69	1.78	1.79	1.79	1.79	1.79
	17°F 10°C	TC	31121	31162	31196	31197	31239	32996	33035	33068	33074	33114	34967	35013	35052	35058	35097	37074	37115	37155	37161	37207
		S/T	0.40	0.47	0.54	0.54	0.61	0.43	0.50	0.57	0.57	0.65	0.45	0.53	0.60	0.60	0.69	0.48	0.56	0.64	0.64	0.73
		PI	1.49	1.49	1.50	1.50	1.50	1.58	1.58	1.59	1.59	1.59	1.68	1.68	1.68	1.68	1.68	1.78	1.78	1.78	1.78	1.78
	23°F 5°C	TC	31763	31806	31840	31842	31885	33678	33717	33751	33757	33797	35690	35736	35776	35782	35822	37840	37881	37922	37928	37975
		S/T	0.40	0.47	0.54	0.54	0.61	0.43	0.50	0.57	0.57	0.65	0.45	0.53	0.60	0.60	0.69	0.48	0.56	0.64	0.64	0.73
		PI	1.66	1.66	1.66	1.66	1.66	1.76	1.76	1.76	1.76	1.76	1.86	1.87	1.87	1.87	1.87	1.98	1.98	1.98	1.98	1.98
	35°F 1.7°C	TC	33049	33093	33129	33130	33175	35040	35082	35117	35124	35165	37134	37182	37224	37231	37272	39371	39414	39457	39463	39512
		S/T	0.41	0.48	0.54	0.54	0.62	0.43	0.50	0.57	0.57	0.65	0.46	0.53	0.61	0.61	0.69	0.48	0.57	0.64	0.64	0.73
		PI	1.99	1.99	1.99	1.99	2.00	2.11	2.11	2.11	2.11	2.12	2.23	2.24	2.24	2.24	2.24	2.37	2.37	2.37	2.37	2.38
	41°F 5°C	TC	30545	30586	30619	30620	30662	32386	32424	32456	32463	32501	34321	34365	34404	34410	34448	36389	36428	36468	36474	36519
		S/T	0.41	0.48	0.54	0.54	0.62	0.43	0.51	0.57	0.57	0.65	0.46	0.54	0.61	0.61	0.69	0.48	0.57	0.65	0.65	0.74
		PI	1.76	1.76	1.77	1.77	1.77	1.87	1.87	1.87	1.87	1.87	1.98	1.98	1.98	1.98	1.99	2.10	2.10	2.10	2.10	2.11
	47°F 8.3°C	TC	28041	28079	28109	28111	28149	29731	29767	29796	29802	29837	31508	31549	31584	31590	31625	33406	33442	33479	33484	33526
		S/T	0.41	0.48	0.54	0.54	0.62	0.43	0.51	0.58	0.58	0.66	0.46	0.54	0.61	0.61	0.70	0.49	0.57	0.65	0.65	0.74
		PI	1.53	1.54	1.54	1.54	1.54	1.63	1.63	1.63	1.63	1.63	1.72	1.73	1.73	1.73	1.73	1.83	1.83	1.83	1.83	1.83
	50°F 10°C	TC	27988	28026	28056	28057	28095	29675	29710	29739	29745	29780	31448	31488	31524	31529	31565	33342	33379	33415	33420	33462
		S/T	0.41	0.48	0.55	0.55	0.62	0.43	0.51	0.58	0.58	0.66	0.46	0.54	0.61	0.61	0.70	0.49	0.57	0.65	0.65	0.74
		PI	1.56	1.57	1.57	1.57	1.57	1.66	1.66	1.66	1.66	1.66	1.76	1.76	1.76	1.76	1.76	1.86	1.86	1.87	1.87	1.87
	59°F 15°C	TC	27828	27865	27895	27897	27934	29505	29540	29569	29575	29610	31268	31308	31343	31349	31384	33152	33188	33224	33229	33270
		S/T	0.41	0.48	0.55	0.55	0.63	0.44	0.51	0.58	0.58	0.66	0.46	0.54	0.62	0.62	0.70	0.49	0.58	0.65	0.65	0.75
		PI	1.65	1.65	1.66	1.66	1.66	1.75	1.75	1.76	1.76	1.76	1.86	1.86	1.86	1.86	1.86	1.97	1.97	1.97	1.97	1.98
	68°F 20°C	TC	27668	27705	27735	27736	27774	29335	29370	29399	29405	29440	31088	31128	31163	31169	31203	32961	32997	33033	33038	33079
		S/T	0.42	0.50	0.56	0.56	0.64	0.45	0.53	0.60	0.60	0.68	0.47	0.56	0.63	0.63	0.72	0.50	0.59	0.67	0.67	0.77
		PI	1.74	1.74	1.75	1.75	1.75	1.85	1.85	1.85	1.85	1.85	1.96	1.96	1.96	1.96	1.96	2.08	2.08	2.08	2.08	2.08
	77°F 25°C	TC	27508	27545	27574	27576	27613	29165	29200	29229	29235	29269	30908	30948	30983	30988	31023	32770	32806	32842	32847	32888
		S/T	0.43	0.50	0.57	0.57	0.65	0.45	0.53	0.61	0.61	0.69	0.48	0.56	0.64	0.64	0.73	0.51	0.60	0.68	0.68	0.78
		PI	1.83	1.83	1.84	1.84	1.84	1.94	1.94	1.95	1.95	1.95	2.06	2.06	2.06	2.06	2.07	2.18	2.18	2.19	2.19	2.19
	82°F 27.8°C	TC	27539	27576	27605	27607	27644	29198	29233	29262	29267	29302	30943	30983	31017	31023	31058	32807	32843	32878	32884	32924
		S/T	0.43	0.51	0.58	0.58	0.66	0.46	0.54	0.61	0.61	0.70	0.49	0.57	0.65	0.65	0.74	0.52	0.61	0.69	0.69	0.79
		PI	1.95	1.95	1.95	1.95	1.96	2.07	2.07	2.07	2.07	2.07	2.19	2.19	2.20	2.20	2.20	2.32	2.33	2.33	2.33	2.33
	86°F 30°C	TC	27715	27752	27782	27783	27820	29385	29420	29449	29454	29489	31140	31181	31216	31221	31256	33017	33053	33088	33094	33135
		S/T	0.44	0.52	0.59	0.59	0.67	0.47	0.55	0.62	0.62	0.71	0.49	0.58	0.66	0.66	0.75	0.52	0.61	0.70	0.70	0.80
		PI	2.13	2.13	2.14	2.14	2.14	2.26	2.26	2.27	2.27	2.27	2.40	2.40	2.40	2.40	2.40	2.54	2.54	2.55	2.55	2.55
	95°F 35°C	TC	28110	28148	28179	28180	28218	29804	29840	29869	29875	29911	31585	31626	31661	31667	31703	33488	33525	33561	33566	33608
		S/T	0.44	0.52	0.59	0.59	0.67	0.47	0.55	0.62	0.62	0.71	0.49	0.58	0.66	0.66	0.75	0.52	0.61	0.70	0.70	0.80
		PI	2.54	2.54	2.55	2.55	2.55	2.69	2.70	2.70	2.70	2.70	2.85	2.86	2.86	2.86	2.87	3.03	3.03	3.03	3.03	3.04
	104°F 40°C	TC	26239	26275	26303	26304	26340	27821	27854	27881	27887	27920	29483	29521	29554	29560	29593	31259	31293	31327	31332	31371
		S/T	0.45	0.53	0.60	0.60	0.68	0.48	0.56	0.64	0.64	0.73	0.51	0.59	0.67	0.67	0.77	0.54	0.63	0.71	0.71	0.81
		PI	2.85	2.86	2.86	2.86	2.86	3.03	3.03	3.03	3.03	3.04	3.21	3.21	3.21	3.22	3.22	3.40	3.40	3.41	3.41	3.41
	110°F 43°C	TC	25117	25151	25178	25179	25213	26631	26662	26688	26694	26725	28222	28258	28290	28295	28327	29922	29954	29987	29992	30029
		S/T	0.47	0.55	0.62	0.62	0.71	0.49	0.58	0.66	0.66	0.75	0.52	0.62	0.70	0.70	0.80	0.56	0.65	0.74	0.74	0.84
		PI	3.04	3.05	3.05	3.05	3.05	3.23	3.23	3.23	3.23	3.24	3.42	3.42	3.43	3.43	3.43	3.62	3.63	3.63	3.63	3.64
	115°F 46°C	TC	19623	19649	19670	19671	19697	20805	20830	20850	20854	20879	22048	22077	22101	22105	22130	23376	23402	23427	23431	23460
		S/T	0.47	0.55	0.63	0.63	0.72	0.50	0.59	0.67	0.67	0.76	0.53	0.62	0.71	0.71	0.81	0.56	0.66	0.75	0.75	0.85
		PI	2.44	2.44	2.45	2.45	2.45	2.59	2.59	2.59	2.59	2.60	2.74	2.75	2.75	2.75	2.75	2.91	2.91	2.91	2.91	2.92
	122°F 50°C	TC	12297	12313	12327	12327	12344	13038	13053	13066	13069	13084	13817	13835	13850	13853	13868	14649	14665	14681	14683	14702
		S/T	0.48	0.57	0.64	0.64	0.73	0.51	0.60	0.68	0.68	0.78	0.54	0.64	0.72	0.72	0.83	0.58	0.68	0.77	0.77	0.87
		PI	1.64	1.64	1.64	1.64	1.64	1.74	1.74	1.74	1.74	1.74	1.84	1.84	1.85	1.85	1.85	1.95	1.95	1.96	1.96	1.96

Table 12 – 36K Cooling — 4-Way Cassette (Continued)

Airflow CFM	Out-door DB	ID WB	60.8°F (16.0°C)					64.4°F (16.0°C)					67.0°F (19.4°C)					71.6°F (22.0°C)				
		ID DB	73.4°F 23.0°C	77.0°F 25.0°C	80.0°F 26.7°C	80.6°F 27.0°C	84.2°F 29.0°C	73.4°F 23.0°C	77.0°F 25.0°C	80.0°F 26.7°C	80.6°F 27.0°C	84.2°F 29.0°C	73.4°F 23.0°C	77.0°F 25.0°C	80.0°F 26.7°C	80.6°F 27.0°C	84.2°F 29.0°C	73.4°F 23.0°C	77.0°F 25.0°C	80.0°F 26.7°C	80.6°F 27.0°C	84.2°F 29.0°C
853	-22°F 30°C	TC	30549	30590	30623	30625	30666	32390	32429	32461	32467	32506	34326	34370	34408	34415	34453	36394	36433	36473	36479	36524
		S/T	0.42	0.49	0.56	0.56	0.64	0.44	0.52	0.59	0.59	0.67	0.47	0.55	0.63	0.63	0.71	0.50	0.58	0.66	0.66	0.76
		PI	1.29	1.29	1.29	1.29	1.29	1.37	1.37	1.37	1.37	1.37	1.45	1.45	1.45	1.45	1.45	1.53	1.54	1.54	1.54	1.54
	-13°F 25°C	TC	33095	33140	33175	33177	33222	35090	35131	35166	35173	35215	37186	37234	37276	37283	37324	39427	39469	39512	39519	39568
		S/T	0.42	0.49	0.56	0.56	0.64	0.45	0.52	0.59	0.59	0.68	0.47	0.55	0.63	0.63	0.72	0.50	0.59	0.67	0.67	0.76
		PI	1.40	1.40	1.40	1.40	1.40	1.48	1.48	1.48	1.48	1.49	1.57	1.57	1.57	1.57	1.57	1.66	1.66	1.67	1.67	1.67
	-4°F 20°C	TC	35641	35689	35727	35729	35777	37789	37834	37871	37878	37923	40047	40099	40143	40151	40196	42459	42506	42552	42558	42611
		S/T	0.42	0.50	0.56	0.56	0.64	0.45	0.53	0.60	0.60	0.68	0.48	0.56	0.63	0.63	0.72	0.50	0.59	0.67	0.67	0.77
		PI	1.50	1.51	1.51	1.51	1.51	1.59	1.60	1.60	1.60	1.60	1.69	1.69	1.69	1.69	1.70	1.79	1.79	1.79	1.79	1.80
	0°F 17.8°C	TC	36772	36822	36862	36863	36913	38989	39035	39073	39081	39127	41318	41372	41418	41425	41472	43807	43855	43903	43910	43964
		S/T	0.42	0.50	0.57	0.57	0.64	0.45	0.53	0.60	0.60	0.68	0.48	0.56	0.64	0.64	0.72	0.51	0.59	0.67	0.67	0.77
		PI	1.55	1.55	1.55	1.55	1.56	1.64	1.65	1.65	1.65	1.65	1.74	1.74	1.75	1.75	1.75	1.85	1.85	1.85	1.85	1.85
	5°F 15°C	TC	38187	38238	38279	38281	38333	40488	40536	40576	40584	40632	42907	42963	43011	43019	43067	45492	45542	45591	45598	45655
		S/T	0.43	0.50	0.57	0.57	0.65	0.45	0.53	0.60	0.60	0.69	0.48	0.56	0.64	0.64	0.73	0.51	0.60	0.68	0.68	0.77
		PI	1.61	1.61	1.61	1.61	1.62	1.71	1.71	1.71	1.71	1.71	1.81	1.81	1.81	1.81	1.82	1.92	1.92	1.92	1.92	1.93
	14°F 10°C	TC	34459	34506	34543	34544	34591	36536	36579	36615	36623	36666	38719	38769	38812	38819	38863	41052	41096	41141	41147	41199
		S/T	0.43	0.50	0.57	0.57	0.65	0.45	0.53	0.60	0.60	0.69	0.48	0.56	0.64	0.64	0.73	0.51	0.60	0.68	0.68	0.77
		PI	1.60	1.60	1.60	1.60	1.60	1.69	1.70	1.70	1.70	1.70	1.80	1.80	1.80	1.80	1.80	1.90	1.91	1.91	1.91	1.91
	17°F 10°C	TC	33217	33261	33297	33299	33344	35219	35260	35295	35302	35344	37323	37371	37413	37420	37462	39571	39614	39658	39664	39713
		S/T	0.43	0.50	0.57	0.57	0.65	0.45	0.53	0.61	0.61	0.69	0.48	0.56	0.64	0.64	0.73	0.51	0.60	0.68	0.68	0.78
		PI	1.59	1.60	1.60	1.60	1.60	1.69	1.69	1.69	1.69	1.70	1.79	1.79	1.79	1.79	1.80	1.90	1.90	1.90	1.90	1.90
	23°F 5°C	TC	33903	33948	33985	33987	34032	35946	35989	36024	36031	36074	38094	38143	38186	38193	38235	40389	40433	40477	40483	40533
		S/T	0.43	0.51	0.57	0.57	0.65	0.46	0.54	0.61	0.61	0.69	0.48	0.57	0.65	0.65	0.74	0.51	0.60	0.68	0.68	0.78
		PI	1.77	1.77	1.77	1.77	1.78	1.88	1.88	1.88	1.88	1.88	1.99	1.99	1.99	1.99	2.00	2.11	2.11	2.11	2.11	2.12
	35°F 1.7°C	TC	35275	35322	35360	35362	35410	37401	37445	37482	37489	37534	39635	39687	39731	39738	39783	42023	42069	42115	42121	42174
		S/T	0.43	0.51	0.58	0.58	0.66	0.46	0.54	0.61	0.61	0.70	0.49	0.57	0.65	0.65	0.74	0.52	0.60	0.69	0.69	0.78
		PI	2.12	2.13	2.13	2.13	2.13	2.25	2.25	2.26	2.26	2.26	2.39	2.39	2.39	2.39	2.39	2.53	2.53	2.53	2.53	2.54
	41°F 5°C	TC	32603	32646	32682	32683	32727	34567	34608	34642	34649	34690	36633	36680	36721	36728	36769	38840	38882	38924	38930	38979
		S/T	0.43	0.51	0.58	0.58	0.66	0.46	0.54	0.61	0.61	0.70	0.49	0.57	0.65	0.65	0.74	0.52	0.61	0.69	0.69	0.79
		PI	1.88	1.88	1.88	1.88	1.89	1.99	2.00	2.00	2.00	2.00	2.11	2.11	2.12	2.12	2.12	2.24	2.24	2.24	2.24	2.25
	47°F 8.3°C	TC	29930	29970	30003	30004	30045	31734	31772	31803	31809	31847	33630	33674	33711	33717	33755	35656	35695	35734	35739	35784
		S/T	0.44	0.51	0.58	0.58	0.66	0.46	0.54	0.61	0.61	0.70	0.49	0.57	0.65	0.65	0.74	0.52	0.61	0.69	0.69	0.79
		PI	1.64	1.64	1.64	1.64	1.64	1.74	1.74	1.74	1.74	1.74	1.84	1.84	1.84	1.84	1.85	1.95	1.95	1.95	1.95	1.96
	50°F 10°C	TC	29873	29913	29946	29947	29987	31674	31711	31742	31749	31786	33566	33609	33647	33653	33691	35588	35627	35666	35671	35716
		S/T	0.44	0.51	0.58	0.58	0.66	0.46	0.54	0.62	0.62	0.70	0.49	0.58	0.66	0.66	0.75	0.52	0.61	0.69	0.69	0.79
		PI	1.67	1.67	1.67	1.67	1.67	1.77	1.77	1.77	1.77	1.78	1.87	1.88	1.88	1.88	1.88	1.99	1.99	1.99	1.99	1.99
	59°F 15°C	TC	29702	29742	29774	29776	29816	31492	31530	31561	31567	31605	33374	33417	33454	33461	33498	35385	35423	35462	35467	35511
		S/T	0.44	0.52	0.59	0.59	0.67	0.47	0.55	0.62	0.62	0.71	0.49	0.58	0.66	0.66	0.75	0.52	0.61	0.70	0.70	0.80
		PI	1.76	1.77	1.77	1.77	1.77	1.87	1.87	1.87	1.87	1.88	1.98	1.98	1.99	1.99	1.99	2.10	2.10	2.11	2.11	2.11
	68°F 20°C	TC	29531	29571	29603	29604	29644	31311	31348	31379	31385	31423	33182	33225	33262	33268	33305	35181	35219	35258	35263	35307
		S/T	0.45	0.53	0.60	0.60	0.69	0.48	0.56	0.64	0.64	0.73	0.51	0.59	0.68	0.68	0.77	0.54	0.63	0.72	0.72	0.82
		PI	1.86	1.86	1.86	1.86	1.87	1.97	1.97	1.98	1.98	1.98	2.09	2.09	2.09	2.09	2.10	2.22	2.22	2.22	2.22	2.22
	77°F 25°C	TC	29361	29400	29432	29433	29473	31130	31167	31198	31204	31241	32990	33033	33070	33076	33113	34978	35016	35054	35059	35103
		S/T	0.46	0.54	0.61	0.61	0.69	0.48	0.57	0.65	0.65	0.74	0.51	0.60	0.68	0.68	0.78	0.54	0.64	0.73	0.73	0.83
		PI	1.95	1.96	1.96	1.96	1.96	2.07	2.08	2.08	2.08	2.08	2.20	2.20	2.20	2.20	2.20	2.33	2.33	2.33	2.33	2.34
	82°F 27.8°C	TC	29394	29433	29465	29466	29506	31165	31202	31233	31239	31276	33027	33070	33107	33113	33150	35017	35055	35093	35099	35142
		S/T	0.46	0.54	0.62	0.62	0.70	0.49	0.58	0.65	0.65	0.75	0.52	0.61	0.69	0.69	0.79	0.55	0.65	0.74	0.74	0.84
		PI	2.08	2.08	2.09	2.09	2.09	2.21	2.21	2.21	2.21	2.21	2.34	2.34	2.34	2.34	2.35	2.48	2.48	2.48	2.49	2.49
	86°F 30°C	TC	29581	29621	29653	29654	29694	31364	31401	31432	31438	31476	33238	33281	33318	33324	33362	35241	35279	35317	35323	35367
		S/T	0.47	0.55	0.62	0.63	0.71	0.50	0.58	0.66	0.66	0.76	0.53	0.62	0.70	0.70	0.80	0.56	0.66	0.74	0.74	0.85
		PI	2.28	2.28	2.28	2.28	2.28	2.41	2.42	2.42	2.42	2.42	2.56	2.56	2.56	2.56	2.57	2.71	2.71	2.72	2.72	2.72
	95°F 35°C	TC	30004	30044	30077	30078	30118	31812	31850	31881	31887	31925	33713	33756	33794	33800	33838	35744	35783	35822	35827	35872
		S/T	0.47	0.55	0.62	0.63	0.71	0.50	0.58	0.66	0.66	0.76	0.53	0.62	0.70	0.70	0.80	0.56	0.66	0.74	0.74	0.85
		PI	2.71	2.72	2.72	2.72	2.72	2.88	2.88	2.88	2.88	2.89	3.05	3.05	3.05	3.06	3.06	3.23	3.23	3.24	3.24	3.24
	104°F 40°C	TC	28007	28045	28075	28076	28114	29695	29730	29759	29765	29800	31469	31510	31545	31551	31586	33365	33401	33437	33443	33484
		S/T	0.48	0.56	0.64	0.64	0.73	0.51	0.60	0.68	0.68	0.77	0.54	0.63	0.72	0.72	0.82	0.57	0.67	0.76	0.76	0.87
		PI	3.05	3.05	3.05	3.05	3.06	3.23	3.23	3.24	3.24	3.24	3.42	3.43	3.43	3.43	3.44	3.63	3.63	3.64	3.64	3.64
	110°F 43°C	TC	26809	26845	26874	26875	26911	28424	28458	28486	28492	28525	30122	30162	30195	30201	30235	31937	31972	32007	32012	32052
		S/T	0.50	0.58	0.66	0.66	0.76	0.53	0.62	0.70	0.70	0.80	0.56	0.66	0.75	0.75	0.85	0.59	0.70	0.79	0.79	0.90
		PI	3.25	3.25	3.25	3.25	3.26	3.44	3.45	3.45	3.45	3.45	3.65	3.65	3.66	3.66	3.66	3.87	3.87	3.88	3.88	3.88
	115°F 46°C	TC	20944	20972	20995	20996	21024	22206	22233	22255	22259	22286	23533	23564	23590	23594	23621	24951	24978	25005	25009	25040
		S/T	0.50	0.59	0.67	0.67	0.77	0.53	0.63	0.71	0.71	0.81	0.57	0.66	0.75	0.75	0.86	0.60	0.70	0.80	0.80	0.91
		PI	2.60	2.61	2.61	2.61	2.61	2.76	2.76	2.77	2.77	2.77	2.93	2.93	2.93	2.93	2.94	3.10	3.11	3.11	3.11	3.11
	122°F 50°C	TC	13125	13143	13157	13157	13175	13916	13933	13946	13949	13966	14747	14767	14783	14786	14802	15636	15653	15670	15672	15692
		S/T	0.52	0.60	0.69	0.69	0.78	0.55	0.64	0.73	0.73	0.83	0.58	0.68	0.77	0.77	0.88	0.61	0.72	0.82	0.82	0.93
		PI	1.75	1.75	1.75	1.75	1.76	1.85	1.86	1.86	1.86	1.86	1.96	1.97	1.97	1.97	1.97	2.08	2.09	2.09	2.09	2.09

Table 12 – 36K Cooling — 4-Way Cassette (Continued)

Airflow CFM	Out-door DB	ID WB	60.8°F (16.0°C)					64.4°F (16.0°C)					67.0°F (19.4°C)					71.6°F (22.0°C)				
		ID DB	73.4°F 23.0°C	77.0°F 25.0°C	80.0°F 26.7°C	80.6°F 27.0°C	84.2°F 29.0°C	73.4°F 23.0°C	77.0°F 25.0°C	80.0°F 26.7°C	80.6°F 27.0°C	84.2°F 29.0°C	73.4°F 23.0°C	77.0°F 25.0°C	80.0°F 26.7°C	80.6°F 27.0°C	84.2°F 29.0°C	73.4°F 23.0°C	77.0°F 25.0°C	80.0°F 26.7°C	80.6°F 27.0°C	84.2°F 29.0°C
947	-22°F 30°C	TC	32607	32651	32686	32688	32732	34572	34613	34647	34654	34695	36638	36685	36726	36733	36774	38845	38887	38930	38936	38984
		S/T	0.45	0.52	0.59	0.59	0.68	0.47	0.55	0.63	0.63	0.72	0.50	0.59	0.67	0.67	0.76	0.53	0.62	0.71	0.71	0.81
		PI	1.38	1.38	1.38	1.38	1.38	1.46	1.46	1.46	1.46	1.46	1.55	1.55	1.55	1.55	1.55	1.64	1.64	1.64	1.64	1.64
	-13°F 25°C	TC	35324	35372	35410	35412	35459	37453	37498	37535	37542	37587	39691	39742	39787	39794	39839	42082	42128	42174	42180	42233
		S/T	0.45	0.53	0.60	0.60	0.68	0.48	0.56	0.63	0.63	0.72	0.50	0.59	0.67	0.67	0.77	0.53	0.63	0.71	0.71	0.81
		PI	1.49	1.49	1.49	1.49	1.50	1.58	1.58	1.58	1.58	1.59	1.67	1.68	1.68	1.68	1.68	1.77	1.78	1.78	1.78	1.78
	-4°F 20°C	TC	38042	38093	38134	38136	38187	40334	40382	40422	40430	40478	42744	42800	42847	42855	42903	45319	45369	45418	45425	45482
		S/T	0.45	0.53	0.60	0.60	0.69	0.48	0.56	0.64	0.64	0.73	0.51	0.60	0.68	0.68	0.77	0.54	0.63	0.72	0.72	0.82
		PI	1.60	1.61	1.61	1.61	1.61	1.70	1.70	1.70	1.70	1.71	1.80	1.80	1.81	1.81	1.81	1.91	1.91	1.92	1.92	1.92
	0°F 17.8°C	TC	39249	39302	39344	39346	39399	41615	41664	41705	41713	41763	44101	44158	44207	44216	44265	46758	46809	46860	46867	46926
		S/T	0.45	0.53	0.60	0.60	0.69	0.48	0.56	0.64	0.64	0.73	0.51	0.60	0.68	0.68	0.77	0.54	0.63	0.72	0.72	0.82
		PI	1.66	1.66	1.66	1.66	1.66	1.75	1.76	1.76	1.76	1.76	1.86	1.86	1.86	1.86	1.87	1.97	1.97	1.98	1.98	1.98
	5°F 15°C	TC	40759	40814	40858	40860	40915	43215	43266	43309	43318	43369	45797	45857	45908	45916	45968	48557	48609	48662	48670	48730
		S/T	0.46	0.53	0.61	0.61	0.69	0.48	0.57	0.64	0.64	0.73	0.51	0.60	0.68	0.68	0.78	0.54	0.64	0.72	0.72	0.82
		PI	1.72	1.72	1.72	1.72	1.73	1.82	1.82	1.83	1.83	1.83	1.93	1.93	1.94	1.94	1.94	2.05	2.05	2.05	2.05	2.05
	14°F 10°C	TC	36780	36830	36870	36871	36921	38997	39043	39082	39089	39136	41327	41380	41427	41434	41481	43817	43864	43912	43919	43974
		S/T	0.46	0.54	0.61	0.61	0.69	0.48	0.57	0.64	0.64	0.73	0.51	0.60	0.68	0.68	0.78	0.54	0.64	0.72	0.72	0.83
		PI	1.71	1.71	1.71	1.71	1.71	1.81	1.81	1.81	1.81	1.81	1.92	1.92	1.92	1.92	1.92	2.03	2.03	2.04	2.04	2.04
	17°F 10°C	TC	35454	35502	35540	35542	35590	37591	37635	37673	37680	37725	39837	39888	39933	39940	39985	42237	42283	42329	42335	42388
		S/T	0.46	0.54	0.61	0.61	0.70	0.48	0.57	0.65	0.65	0.74	0.51	0.60	0.69	0.69	0.78	0.54	0.64	0.73	0.73	0.83
		PI	1.70	1.70	1.70	1.70	1.71	1.80	1.81	1.81	1.81	1.81	1.91	1.91	1.92	1.92	1.92	2.03	2.03	2.03	2.03	2.03
	23°F 5°C	TC	36186	36235	36274	36276	36325	38367	38413	38451	38458	38504	40659	40712	40758	40765	40811	43109	43156	43203	43210	43264
		S/T	0.46	0.54	0.61	0.61	0.70	0.49	0.57	0.65	0.65	0.74	0.52	0.61	0.69	0.69	0.79	0.55	0.64	0.73	0.73	0.83
		PI	1.89	1.89	1.89	1.89	1.90	2.00	2.01	2.01	2.01	2.01	2.12	2.13	2.13	2.13	2.13	2.25	2.25	2.26	2.26	2.26
	35°F 1.7°C	TC	37651	37702	37742	37744	37795	39920	39967	40007	40015	40062	42305	42360	42407	42415	42462	44854	44903	44952	44959	45015
		S/T	0.46	0.54	0.62	0.62	0.70	0.49	0.57	0.65	0.65	0.74	0.52	0.61	0.69	0.69	0.79	0.55	0.65	0.73	0.73	0.84
		PI	2.27	2.27	2.27	2.27	2.27	2.40	2.41	2.41	2.41	2.41	2.55	2.55	2.55	2.55	2.56	2.70	2.70	2.71	2.71	2.71
	41°F 5°C	TC	34799	34845	34883	34885	34932	36896	36939	36976	36983	37027	39100	39151	39194	39202	39246	41456	41501	41546	41553	41604
		S/T	0.46	0.54	0.62	0.62	0.70	0.49	0.58	0.65	0.65	0.75	0.52	0.61	0.69	0.69	0.79	0.55	0.65	0.74	0.74	0.84
		PI	2.01	2.01	2.01	2.01	2.01	2.13	2.13	2.13	2.13	2.13	2.25	2.26	2.26	2.26	2.26	2.39	2.39	2.40	2.40	2.40
	47°F 8.3°C	TC	31946	31989	32024	32025	32068	33871	33912	33945	33952	33992	35895	35942	35982	35988	36029	38058	38099	38141	38147	38194
		S/T	0.46	0.54	0.62	0.62	0.71	0.49	0.58	0.66	0.66	0.75	0.52	0.61	0.70	0.70	0.79	0.55	0.65	0.74	0.74	0.84
		PI	1.75	1.75	1.75	1.75	1.75	1.85	1.85	1.86	1.86	1.86	1.96	1.97	1.97	1.97	1.97	2.08	2.08	2.09	2.09	2.09
	50°F 10°C	TC	31885	31928	31963	31964	32007	33807	33847	33880	33887	33927	35827	35873	35913	35920	35960	37985	38027	38068	38074	38121
		S/T	0.47	0.55	0.62	0.62	0.71	0.49	0.58	0.66	0.66	0.75	0.52	0.62	0.70	0.70	0.80	0.56	0.65	0.74	0.74	0.84
		PI	1.78	1.78	1.79	1.79	1.79	1.89	1.89	1.89	1.89	1.89	2.00	2.00	2.01	2.01	2.01	2.12	2.12	2.13	2.13	2.13
	59°F 15°C	TC	31703	31746	31780	31781	31824	33614	33653	33687	33693	33733	35622	35668	35708	35715	35754	37768	37809	37850	37856	37903
		S/T	0.47	0.55	0.63	0.63	0.71	0.50	0.58	0.66	0.66	0.76	0.53	0.62	0.70	0.70	0.80	0.56	0.66	0.74	0.74	0.85
		PI	1.88	1.89	1.89	1.89	1.89	2.00	2.00	2.00	2.00	2.00	2.12	2.12	2.12	2.12	2.12	2.24	2.25	2.25	2.25	2.25
	68°F 20°C	TC	31521	31563	31597	31598	31641	33420	33460	33493	33499	33539	35417	35463	35502	35509	35549	37551	37592	37633	37638	37685
		S/T	0.48	0.57	0.64	0.64	0.73	0.51	0.60	0.68	0.68	0.78	0.54	0.63	0.72	0.72	0.82	0.57	0.67	0.76	0.76	0.87
		PI	1.98	1.99	1.99	1.99	1.99	2.10	2.11	2.11	2.11	2.11	2.23	2.23	2.24	2.24	2.24	2.36	2.37	2.37	2.37	2.37
	77°F 25°C	TC	31338	31380	31414	31416	31458	33227	33266	33299	33306	33345	35212	35258	35297	35304	35343	37334	37374	37415	37421	37467
		S/T	0.49	0.57	0.65	0.65	0.74	0.52	0.61	0.69	0.69	0.79	0.55	0.64	0.73	0.73	0.83	0.58	0.68	0.77	0.77	0.88
		PI	2.09	2.09	2.09	2.09	2.09	2.21	2.21	2.22	2.22	2.22	2.34	2.35	2.35	2.35	2.35	2.49	2.49	2.49	2.49	2.49
	82°F 27.8°C	TC	31373	31416	31449	31451	31493	33264	33304	33336	33343	33383	35252	35297	35337	35343	35383	37376	37416	37457	37463	37509
		S/T	0.49	0.58	0.66	0.66	0.75	0.52	0.61	0.70	0.70	0.80	0.56	0.65	0.74	0.74	0.84	0.59	0.69	0.78	0.78	0.89
		PI	2.22	2.22	2.23	2.23	2.23	2.36	2.36	2.36	2.36	2.36	2.50	2.50	2.50	2.50	2.51	2.65	2.65	2.65	2.65	2.66
	86°F 30°C	TC	31574	31616	31650	31652	31695	33477	33516	33549	33556	33596	35477	35523	35562	35569	35609	37614	37655	37696	37702	37749
		S/T	0.50	0.59	0.67	0.67	0.76	0.53	0.62	0.71	0.71	0.81	0.56	0.66	0.75	0.75	0.85	0.60	0.70	0.79	0.79	0.91
		PI	2.43	2.43	2.43	2.43	2.44	2.58	2.58	2.58	2.58	2.58	2.73	2.73	2.74	2.74	2.74	2.89	2.90	2.90	2.90	2.90
	95°F 35°C	TC	32025	32068	32102	32104	32147	33955	33995	34029	34035	34076	35983	36030	36070	36077	36117	38152	38193	38235	38241	38288
		S/T	0.50	0.59	0.67	0.67	0.76	0.53	0.62	0.71	0.71	0.81	0.56	0.66	0.75	0.75	0.85	0.60	0.70	0.79	0.79	0.91
		PI	2.89	2.90	2.90	2.90	2.91	3.07	3.07	3.08	3.08	3.08	3.25	3.26	3.26	3.26	3.26	3.45	3.45	3.46	3.46	3.46
	104°F 40°C	TC	29893	29934	29966	29967	30008	31695	31732	31764	31770	31808	33588	33632	33670	33676	33713	35612	35651	35690	35695	35740
		S/T	0.51	0.60	0.68	0.68	0.78	0.54	0.64	0.72	0.72	0.83	0.58	0.68	0.77	0.77	0.88	0.61	0.72	0.81	0.81	0.93
		PI	3.25	3.26	3.26	3.26	3.26	3.45	3.45	3.45	3.46	3.46	3.65	3.66	3.66	3.66	3.67	3.87	3.88	3.88	3.88	3.89
	110°F 43°C	TC	28614	28653	28684	28685	28724	30339	30375	30405	30411	30447	32151	32193	32229	32235	32271	34089	34126	34163	34168	34211
		S/T	0.53	0.62	0.71	0.71	0.81	0.56	0.66	0.75	0.75	0.86	0.60	0.70	0.80	0.80	0.91	0.63	0.74	0.84	0.84	0.96
		PI	3.47	3.47	3.47	3.47	3.48	3.67	3.68	3.68	3.68	3.69	3.89	3.90	3.90	3.90	3.91	4.13	4.13	4.14	4.14	4.14
	115°F 46°C	TC	22355	22385	22409	22410	22440	23702	23730	23754	23758	23787	25118	25151	25179	25184	25212	26632	26661	26690	26694	26727
		S/T	0.54	0.63	0.72	0.72	0.82	0.57	0.67	0.76	0.76	0.87	0.60	0.71	0.81	0.81	0.92	0.64	0.75	0.85	0.85	0.97
		PI	2.78	2.78	2.79	2.79	2.79	2.95	2.95	2.95	2.95	2.96	3.12	3.13	3.13	3.13	3.14	3.31	3.32	3.32	3.32	3.32
	122°F 50°C	TC	14009	14028	14043	14044	14063	14853	14871	14886	14889	14906	15741	15761	15779	15782	15799	16689	16707	16726	16728	16749
		S/T	0.55	0.65	0.73	0.73	0.84	0.58	0.68	0.78	0.78	0.89	0.62	0.73	0.82	0.82	0.94	0.66	0.77	0.87	0.87	1.00
		PI	1.87	1.87	1.87	1.87	1.87	1.98	1.98	1.98	1.98	1.99	2.10	2.10	2.10	2.10	2.10	2.22	2.23	2.23	2.23	2.23

Table 12 – 36K Cooling — 4-Way Cassette (Continued)

Airflow CFM	Out-door DB	ID WB	60.8°F (16.0°C)					64.4°F (16.0°C)					67.0°F (19.4°C)					71.6°F (22.0°C)				
		ID DB	73.4°F 23.0°C	77.0°F 25.0°C	80.0°F 26.7°C	80.6°F 27.0°C	84.2°F 29.0°C	73.4°F 23.0°C	77.0°F 25.0°C	80.0°F 26.7°C	80.6°F 27.0°C	84.2°F 29.0°C	73.4°F 23.0°C	77.0°F 25.0°C	80.0°F 26.7°C	80.6°F 27.0°C	84.2°F 29.0°C	73.4°F 23.0°C	77.0°F 25.0°C	80.0°F 26.7°C	80.6°F 27.0°C	84.2°F 29.0°C
1041	-22°F 30°C	TC	34804	34850	34888	34889	34936	36901	36945	36981	36988	37032	39106	39156	39200	39207	39251	41462	41507	41552	41558	41610
		S/T	0.48	0.56	0.63	0.63	0.72	0.50	0.59	0.67	0.67	0.77	0.53	0.63	0.71	0.71	0.81	0.57	0.67	0.76	0.76	0.86
		PI	1.47	1.47	1.47	1.47	1.47	1.56	1.56	1.56	1.56	1.56	1.65	1.65	1.65	1.65	1.66	1.75	1.75	1.75	1.75	1.75
	-13°F 25°C	TC	37704	37755	37795	37797	37848	39976	40023	40063	40071	40118	42364	42419	42467	42475	42522	44917	44966	45015	45022	45078
		S/T	0.48	0.56	0.64	0.64	0.73	0.51	0.60	0.68	0.68	0.77	0.54	0.63	0.72	0.72	0.82	0.57	0.67	0.76	0.76	0.87
		PI	1.59	1.59	1.59	1.59	1.60	1.69	1.69	1.69	1.69	1.69	1.79	1.79	1.79	1.79	1.79	1.89	1.90	1.90	1.90	1.90
	-4°F 20°C	TC	40604	40659	40703	40704	40759	43051	43102	43145	43153	43204	45623	45682	45733	45742	45793	48372	48425	48477	48485	48545
		S/T	0.48	0.57	0.64	0.64	0.73	0.51	0.60	0.68	0.68	0.78	0.54	0.64	0.72	0.72	0.82	0.57	0.67	0.77	0.77	0.87
		PI	1.71	1.71	1.72	1.72	1.72	1.82	1.82	1.82	1.82	1.82	1.92	1.93	1.93	1.93	1.93	2.04	2.04	2.04	2.04	2.05
	0°F 17.8°C	TC	41893	41949	41995	41997	42053	44418	44470	44514	44523	44576	47072	47133	47185	47194	47247	49908	49962	50016	50024	50086
		S/T	0.48	0.57	0.64	0.64	0.73	0.51	0.60	0.68	0.68	0.78	0.54	0.64	0.72	0.72	0.83	0.58	0.68	0.77	0.77	0.88
		PI	1.77	1.77	1.77	1.77	1.77	1.87	1.88	1.88	1.88	1.88	1.99	1.99	1.99	1.99	1.99	2.10	2.11	2.11	2.11	2.11
	5°F 15°C	TC	43504	43563	43610	43612	43671	46126	46181	46226	46236	46290	48882	48945	49000	49009	49064	51827	51884	51940	51948	52013
		S/T	0.49	0.57	0.65	0.65	0.74	0.51	0.60	0.69	0.69	0.78	0.55	0.64	0.73	0.73	0.83	0.58	0.68	0.77	0.77	0.88
		PI	1.83	1.84	1.84	1.84	1.84	1.95	1.95	1.95	1.95	1.95	2.06	2.06	2.07	2.07	2.07	2.19	2.19	2.19	2.19	2.19
	14°F 10°C	TC	39258	39311	39353	39355	39408	41624	41673	41714	41722	41772	44111	44168	44217	44225	44275	46768	46819	46870	46877	46936
		S/T	0.49	0.57	0.65	0.65	0.74	0.52	0.61	0.69	0.69	0.78	0.55	0.64	0.73	0.73	0.83	0.58	0.68	0.77	0.77	0.88
		PI	1.82	1.82	1.82	1.82	1.83	1.93	1.93	1.93	1.93	1.94	2.05	2.05	2.05	2.05	2.05	2.17	2.17	2.17	2.17	2.18
	17°F 10°C	TC	37842	37893	37934	37936	37987	40123	40170	40210	40218	40266	42520	42575	42623	42631	42678	45082	45131	45180	45187	45243
		S/T	0.49	0.57	0.65	0.65	0.74	0.52	0.61	0.69	0.69	0.79	0.55	0.64	0.73	0.73	0.83	0.58	0.68	0.78	0.78	0.88
		PI	1.82	1.82	1.82	1.82	1.82	1.92	1.93	1.93	1.93	1.93	2.04	2.04	2.04	2.04	2.05	2.16	2.16	2.17	2.17	2.17
	23°F 5°C	TC	38624	38676	38718	38719	38771	40952	41000	41041	41049	41097	43398	43455	43503	43511	43560	46013	46063	46113	46120	46178
		S/T	0.49	0.58	0.65	0.65	0.75	0.52	0.61	0.69	0.69	0.79	0.55	0.65	0.74	0.74	0.84	0.58	0.69	0.78	0.78	0.89
		PI	2.02	2.02	2.02	2.02	2.02	2.14	2.14	2.14	2.14	2.15	2.27	2.27	2.27	2.27	2.27	2.40	2.40	2.41	2.41	2.41
	35°F 1.7°C	TC	40187	40241	40284	40286	40341	42609	42659	42702	42710	42761	45155	45213	45264	45272	45323	47875	47927	47979	47987	48047
		S/T	0.49	0.58	0.66	0.66	0.75	0.52	0.61	0.70	0.70	0.79	0.55	0.65	0.74	0.74	0.84	0.59	0.69	0.78	0.78	0.89
		PI	2.42	2.42	2.42	2.42	2.43	2.56	2.57	2.57	2.57	2.57	2.72	2.72	2.72	2.72	2.73	2.88	2.88	2.89	2.89	2.89
	41°F 5°C	TC	37143	37193	37233	37234	37284	39381	39428	39467	39474	39521	41734	41788	41835	41842	41889	44248	44296	44345	44351	44407
		S/T	0.49	0.58	0.66	0.66	0.75	0.52	0.61	0.70	0.70	0.80	0.56	0.65	0.74	0.74	0.84	0.59	0.69	0.78	0.78	0.89
		PI	2.14	2.14	2.15	2.15	2.15	2.27	2.27	2.28	2.28	2.28	2.41	2.41	2.41	2.41	2.42	2.55	2.55	2.56	2.56	2.56
	47°F 8.3°C	TC	34098	34144	34181	34182	34228	36153	36196	36232	36239	36282	38313	38363	38405	38413	38455	40621	40666	40710	40716	40767
		S/T	0.50	0.58	0.66	0.66	0.75	0.53	0.62	0.70	0.70	0.80	0.56	0.65	0.74	0.74	0.85	0.59	0.69	0.79	0.79	0.90
		PI	1.86	1.87	1.87	1.87	1.87	1.98	1.98	1.98	1.98	1.98	2.09	2.10	2.10	2.10	2.10	2.22	2.22	2.23	2.23	2.23
	50°F 10°C	TC	34033	34079	34116	34117	34163	36084	36127	36163	36170	36213	38240	38290	38332	38340	38382	40544	40588	40632	40639	40689
		S/T	0.50	0.58	0.66	0.66	0.76	0.53	0.62	0.70	0.70	0.80	0.56	0.66	0.75	0.75	0.85	0.59	0.70	0.79	0.79	0.90
		PI	1.90	1.90	1.91	1.91	1.91	2.02	2.02	2.02	2.02	2.02	2.14	2.14	2.14	2.14	2.14	2.26	2.27	2.27	2.27	2.27
	59°F 15°C	TC	33839	33884	33921	33922	33968	35878	35920	35956	35963	36006	38021	38071	38113	38120	38163	40312	40356	40400	40406	40456
		S/T	0.50	0.59	0.67	0.67	0.76	0.53	0.62	0.71	0.71	0.81	0.56	0.66	0.75	0.75	0.86	0.60	0.70	0.80	0.80	0.91
		PI	2.01	2.01	2.01	2.01	2.02	2.13	2.13	2.14	2.14	2.14	2.26	2.26	2.26	2.26	2.27	2.39	2.40	2.40	2.40	2.40
	68°F 20°C	TC	33644	33689	33725	33727	33772	35671	35714	35749	35756	35798	37803	37852	37894	37901	37943	40080	40124	40167	40174	40224
		S/T	0.51	0.60	0.69	0.69	0.78	0.54	0.64	0.73	0.73	0.83	0.58	0.68	0.77	0.77	0.88	0.61	0.72	0.82	0.82	0.93
		PI	2.12	2.12	2.12	2.12	2.13	2.25	2.25	2.25	2.25	2.25	2.38	2.38	2.39	2.39	2.39	2.52	2.53	2.53	2.53	2.53
	77°F 25°C	TC	33449	33494	33530	33532	33577	35465	35507	35542	35549	35591	37584	37633	37675	37682	37724	39848	39892	39935	39941	39991
		S/T	0.52	0.61	0.69	0.69	0.79	0.55	0.65	0.74	0.74	0.84	0.59	0.69	0.78	0.78	0.89	0.62	0.73	0.83	0.83	0.94
		PI	2.23	2.23	2.23	2.23	2.24	2.36	2.36	2.37	2.37	2.37	2.50	2.51	2.51	2.51	2.51	2.65	2.66	2.66	2.66	2.66
	82°F 27.8°C	TC	33487	33532	33568	33569	33615	35505	35547	35582	35589	35631	37626	37675	37717	37724	37766	39893	39936	39980	39986	40036
		S/T	0.53	0.62	0.70	0.70	0.80	0.56	0.66	0.75	0.75	0.85	0.59	0.70	0.79	0.79	0.90	0.63	0.74	0.84	0.84	0.95
		PI	2.37	2.37	2.38	2.38	2.38	2.51	2.52	2.52	2.52	2.52	2.66	2.67	2.67	2.67	2.67	2.82	2.83	2.83	2.83	2.83
	86°F 30°C	TC	33701	33746	33782	33784	33829	35732	35774	35809	35816	35859	37866	37916	37958	37965	38007	40148	40192	40235	40242	40292
		S/T	0.53	0.63	0.71	0.71	0.81	0.57	0.66	0.75	0.75	0.86	0.60	0.70	0.80	0.80	0.91	0.64	0.75	0.85	0.85	0.97
		PI	2.59	2.60	2.60	2.60	2.60	2.75	2.75	2.75	2.76	2.76	2.91	2.92	2.92	2.92	2.92	3.09	3.09	3.09	3.10	3.10
	95°F 35°C	TC	34182	34228	34265	34266	34313	36242	36285	36321	36328	36371	38407	38457	38500	38507	38550	40721	40766	40810	40816	40867
		S/T	0.53	0.63	0.71	0.71	0.81	0.57	0.66	0.75	0.75	0.86	0.60	0.70	0.80	0.80	0.91	0.64	0.75	0.85	0.85	0.97
		PI	3.09	3.09	3.10	3.10	3.10	3.28	3.28	3.28	3.28	3.29	3.47	3.48	3.48	3.48	3.48	3.68	3.68	3.69	3.69	3.69
	104°F 40°C	TC	31907	31950	31984	31986	32029	33830	33870	33903	33910	33950	35851	35897	35938	35944	35984	38011	38052	38094	38100	38147
		S/T	0.55	0.64	0.73	0.73	0.83	0.58	0.68	0.77	0.77	0.88	0.62	0.72	0.82	0.82	0.93	0.65	0.76	0.87	0.87	0.99
		PI	3.47	3.48	3.48	3.48	3.48	3.68	3.68	3.69	3.69	3.69	3.90	3.90	3.91	3.91	3.91	4.13	4.14	4.14	4.14	4.15
	110°F 43°C	TC	30542	30583	30616	30617	30659	32382	32421	32453	32459	32498	34317	34362	34400	34406	34445	36385	36424	36464	36470	36515
		S/T	0.57	0.67	0.76	0.76	0.86	0.60	0.71	0.80	0.80	0.91	0.64	0.75	0.85	0.85	0.97	0.68	0.79	0.90	0.90	1.00
		PI	3.70	3.70	3.71	3.71	3.71	3.92	3.93	3.93	3.93	3.94	4.16	4.16	4.17	4.17	4.17	4.41	4.41	4.42	4.42	4.42
	115°F 46°C	TC	23861	23893	23919	23920	23952	25299	25329	25354	25359	25389	26810	26845	26875	26880	26910	28426	28457	28487	28492	28527
		S/T	0.57	0.67	0.77	0.77	0.87	0.61	0.71	0.81	0.81	0.92	0.65	0.76	0.86	0.86	0.98	0.68	0.80	0.91	0.91	1.00
		PI	2.97	2.97	2.97	2.97	2.98	3.15	3.15	3.15	3.15	3.16	3.33	3.34	3.34	3.34	3.35	3.54	3.54	3.54	3.54	3.55
	122°F 50°C	TC	14953	14973	14989	14990	15010	15854	15873	15888	15891	15910	16801	16823	16842	16845	16864	17813	17833	17852	17855	17877
		S/T	0.59	0.69	0.78	0.78	0.89	0.62	0.73	0.83	0.83	0.95	0.66	0.77	0.88	0.88	1.00	0.70	0.82	0.93	0.93	1.00
		PI	1.99	1.99	2.00	2.00	2.00	2.11	2.11	2.12	2.12	2.12	2.24	2.24	2.24	2.24	2.25	2.37	2.38	2.38	2.38	2.38

Table 13 – 48K Cooling — 4-Way Cassette

Airflow CFM	Out-door DB	ID WB	60.8°F (16.0°C)					64.4°F (16.0°C)					67.0°F (19.4°C)					71.6°F (22.0°C)				
		ID DB	73.4°F 23.0°C	77.0°F 25.0°C	80.0°F 26.7°C	80.6°F 27.0°C	84.2°F 29.0°C	73.4°F 23.0°C	77.0°F 25.0°C	80.0°F 26.7°C	80.6°F 27.0°C	84.2°F 29.0°C	73.4°F 23.0°C	77.0°F 25.0°C	80.0°F 26.7°C	80.6°F 27.0°C	84.2°F 29.0°C	73.4°F 23.0°C	77.0°F 25.0°C	80.0°F 26.7°C	80.6°F 27.0°C	84.2°F 29.0°C
806	-22°F 30°C	TC	33340	33385	33421	33423	33468	35350	35391	35426	35433	35475	37461	37510	37552	37559	37601	39719	39762	39805	39811	39861
		S/T	0.39	0.45	0.51	0.51	0.59	0.41	0.48	0.54	0.54	0.62	0.43	0.51	0.58	0.58	0.66	0.46	0.54	0.61	0.61	0.70
		PI	1.74	1.74	1.74	1.74	1.74	1.84	1.84	1.84	1.84	1.85	1.95	1.95	1.95	1.96	1.96	2.07	2.07	2.07	2.07	2.08
	-13°F 25°C	TC	36119	36167	36206	36208	36257	38295	38341	38379	38386	38432	40583	40636	40681	40689	40734	43029	43075	43122	43129	43183
		S/T	0.39	0.46	0.52	0.52	0.59	0.41	0.48	0.55	0.55	0.62	0.44	0.51	0.58	0.58	0.66	0.46	0.54	0.62	0.62	0.70
		PI	1.88	1.88	1.88	1.88	1.89	1.99	2.00	2.00	2.00	2.00	2.11	2.12	2.12	2.12	2.12	2.24	2.24	2.24	2.25	2.25
	-4°F 20°C	TC	38897	38949	38991	38993	39046	41241	41290	41331	41339	41388	43705	43762	43811	43819	43868	46338	46389	46439	46446	46504
		S/T	0.39	0.46	0.52	0.52	0.59	0.41	0.49	0.55	0.55	0.63	0.44	0.51	0.58	0.58	0.67	0.46	0.55	0.62	0.62	0.71
		PI	2.02	2.03	2.03	2.03	2.03	2.15	2.15	2.15	2.15	2.15	2.28	2.28	2.28	2.28	2.28	2.41	2.41	2.42	2.42	2.42
	0°F 17.8°C	TC	40132	40186	40229	40231	40285	42550	42601	42643	42651	42702	45093	45151	45201	45210	45260	47809	47861	47914	47921	47981
		S/T	0.39	0.46	0.52	0.52	0.59	0.41	0.49	0.55	0.55	0.63	0.44	0.52	0.59	0.59	0.67	0.47	0.55	0.62	0.62	0.71
		PI	2.09	2.09	2.09	2.09	2.10	2.22	2.22	2.22	2.22	2.22	2.35	2.35	2.35	2.35	2.36	2.49	2.49	2.49	2.49	2.50
	5°F 15°C	TC	41675	41731	41776	41778	41835	44187	44239	44283	44292	44344	46827	46888	46940	46949	47001	49648	49702	49756	49764	49826
		S/T	0.39	0.46	0.52	0.52	0.60	0.42	0.49	0.56	0.56	0.63	0.44	0.52	0.59	0.59	0.67	0.47	0.55	0.62	0.62	0.71
		PI	2.17	2.17	2.17	2.17	2.18	2.30	2.30	2.31	2.31	2.31	2.44	2.44	2.44	2.44	2.45	2.58	2.59	2.59	2.59	2.59
	14°F 10°C	TC	45167	45228	45277	45279	45340	47889	47946	47994	48003	48060	50751	50817	50873	50883	50939	53808	53867	53926	53934	54001
		S/T	0.39	0.46	0.53	0.53	0.60	0.42	0.49	0.56	0.56	0.63	0.44	0.52	0.59	0.59	0.67	0.47	0.55	0.63	0.63	0.71
		PI	2.49	2.49	2.50	2.50	2.50	2.64	2.64	2.65	2.65	2.65	2.80	2.80	2.80	2.80	2.81	2.97	2.97	2.97	2.97	2.98
	17°F 10°C	TC	46332	46394	46444	46446	46509	49124	49182	49230	49240	49299	52059	52126	52184	52194	52252	55195	55255	55315	55324	55393
		S/T	0.40	0.46	0.53	0.53	0.60	0.42	0.49	0.56	0.56	0.64	0.44	0.52	0.59	0.59	0.67	0.47	0.55	0.63	0.63	0.72
		PI	2.60	2.60	2.60	2.60	2.61	2.75	2.76	2.76	2.76	2.76	2.92	2.92	2.92	2.92	2.93	3.09	3.10	3.10	3.10	3.10
	23°F 5°C	TC	44663	44723	44771	44773	44833	47354	47410	47457	47467	47523	50183	50249	50305	50314	50370	53207	53265	53323	53331	53398
		S/T	0.40	0.47	0.53	0.53	0.60	0.42	0.49	0.56	0.56	0.64	0.45	0.52	0.59	0.59	0.68	0.47	0.55	0.63	0.63	0.72
		PI	2.40	2.40	2.41	2.41	2.41	2.54	2.55	2.55	2.55	2.55	2.70	2.70	2.70	2.70	2.71	2.86	2.86	2.86	2.87	2.87
	35°F 1.7°C	TC	41325	41381	41425	41427	41483	43816	43868	43911	43920	43972	46433	46494	46546	46554	46606	49231	49285	49338	49346	49407
		S/T	0.40	0.47	0.53	0.53	0.61	0.42	0.50	0.56	0.56	0.64	0.45	0.53	0.60	0.60	0.68	0.48	0.56	0.63	0.63	0.72
		PI	2.01	2.01	2.01	2.01	2.01	2.13	2.13	2.13	2.13	2.13	2.25	2.26	2.26	2.26	2.26	2.39	2.39	2.39	2.39	2.40
	41°F 5°C	TC	42618	42676	42722	42724	42781	45187	45240	45285	45294	45348	47887	47949	48002	48011	48065	50772	50827	50882	50890	50954
		S/T	0.40	0.47	0.53	0.53	0.61	0.42	0.50	0.57	0.57	0.64	0.45	0.53	0.60	0.60	0.68	0.48	0.56	0.64	0.64	0.72
		PI	2.39	2.39	2.40	2.40	2.40	2.53	2.54	2.54	2.54	2.54	2.68	2.69	2.69	2.69	2.69	2.85	2.85	2.85	2.85	2.86
	47°F 8.3°C	TC	43912	43971	44018	44020	44079	46558	46613	46659	46668	46724	49340	49404	49459	49468	49523	52312	52369	52426	52434	52500
		S/T	0.40	0.47	0.53	0.53	0.61	0.43	0.50	0.57	0.57	0.65	0.45	0.53	0.60	0.60	0.69	0.48	0.56	0.64	0.64	0.73
		PI	2.77	2.78	2.78	2.78	2.78	2.94	2.94	2.95	2.95	2.95	3.12	3.12	3.12	3.12	3.13	3.30	3.31	3.31	3.31	3.32
	50°F 10°C	TC	43187	43245	43292	43294	43352	45790	45844	45889	45898	45953	48526	48589	48643	48652	48706	51449	51505	51561	51569	51634
		S/T	0.40	0.47	0.54	0.54	0.61	0.43	0.50	0.57	0.57	0.65	0.45	0.53	0.60	0.60	0.69	0.48	0.56	0.64	0.64	0.73
		PI	2.76	2.76	2.77	2.77	2.77	2.93	2.93	2.93	2.93	2.94	3.10	3.10	3.11	3.11	3.11	3.29	3.29	3.29	3.29	3.30
	59°F 15°C	TC	41013	41069	41113	41115	41170	43485	43537	43580	43588	43640	46083	46143	46194	46203	46255	48860	48913	48966	48974	49035
		S/T	0.41	0.48	0.54	0.54	0.62	0.43	0.50	0.57	0.57	0.65	0.46	0.53	0.61	0.61	0.69	0.48	0.57	0.64	0.64	0.73
		PI	2.72	2.72	2.72	2.72	2.73	2.88	2.88	2.89	2.89	2.89	3.05	3.06	3.06	3.06	3.06	3.24	3.24	3.24	3.24	3.25
	68°F 20°C	TC	38840	38892	38934	38936	38988	41180	41229	41270	41278	41327	43641	43697	43746	43754	43803	46270	46321	46371	46378	46436
		S/T	0.42	0.49	0.55	0.55	0.63	0.44	0.52	0.59	0.59	0.67	0.47	0.55	0.62	0.62	0.71	0.50	0.58	0.66	0.66	0.75
		PI	2.67	2.68	2.68	2.68	2.68	2.83	2.84	2.84	2.84	2.84	3.00	3.01	3.01	3.01	3.01	3.18	3.19	3.19	3.19	3.20
	77°F 25°C	TC	36666	36715	36755	36757	36806	38876	38922	38960	38968	39014	41198	41252	41298	41306	41352	43681	43728	43776	43783	43837
		S/T	0.42	0.49	0.56	0.56	0.64	0.45	0.52	0.60	0.60	0.68	0.47	0.56	0.63	0.63	0.72	0.50	0.59	0.67	0.67	0.76
		PI	2.63	2.63	2.64	2.64	2.64	2.79	2.79	2.79	2.80	2.80	2.96	2.96	2.96	2.96	2.97	3.13	3.14	3.14	3.14	3.14
	82°F 27.8°C	TC	36179	36228	36267	36268	36317	38359	38405	38443	38450	38496	40651	40704	40749	40757	40802	43100	43147	43194	43201	43255
		S/T	0.43	0.50	0.57	0.57	0.65	0.45	0.53	0.60	0.60	0.69	0.48	0.56	0.64	0.64	0.73	0.51	0.60	0.68	0.68	0.77
		PI	2.81	2.82	2.82	2.82	2.82	2.98	2.99	2.99	2.99	2.99	3.16	3.16	3.17	3.17	3.17	3.35	3.35	3.36	3.36	3.36
	86°F 30°C	TC	36698	36748	36787	36789	36839	38910	38956	38995	39002	39049	41235	41288	41334	41342	41388	43719	43767	43814	43821	43876
		S/T	0.43	0.51	0.58	0.58	0.66	0.46	0.54	0.61	0.61	0.70	0.49	0.57	0.65	0.65	0.74	0.51	0.60	0.69	0.69	0.78
		PI	3.22	3.22	3.23	3.23	3.23	3.41	3.42	3.42	3.42	3.42	3.62	3.62	3.62	3.63	3.63	3.83	3.84	3.84	3.84	3.85
	95°F 35°C	TC	37867	37918	37959	37961	38012	40149	40197	40236	40244	40292	42548	42603	42651	42659	42706	45111	45160	45210	45217	45273
		S/T	0.43	0.51	0.58	0.58	0.66	0.46	0.54	0.61	0.61	0.70	0.49	0.57	0.65	0.65	0.74	0.51	0.60	0.69	0.69	0.78
		PI	4.13	4.14	4.14	4.14	4.15	4.38	4.39	4.39	4.39	4.40	4.64	4.65	4.65	4.65	4.66	4.92	4.93	4.93	4.93	4.94
	104°F 40°C	TC	31580	31622	31656	31658	31701	33483	33523	33556	33562	33602	35483	35530	35569	35576	35615	37621	37662	37703	37709	37756
		S/T	0.44	0.52	0.59	0.59	0.67	0.47	0.55	0.63	0.63	0.71	0.50	0.58	0.66	0.66	0.76	0.53	0.62	0.70	0.70	0.80
		PI	3.54	3.54	3.55	3.55	3.55	3.75	3.75	3.76	3.76	3.76	3.97	3.98	3.98	3.98	3.99	4.21	4.22	4.22	4.22	4.23
	110°F 43°C	TC	27808	27845	27875	27876	27914	29483	29518	29547	29553	29588	31245	31285	31320	31326	31361	33127	33163	33199	33205	33246
		S/T	0.46	0.54	0.61	0.61	0.70	0.49	0.57	0.65	0.65	0.74	0.52	0.61	0.69	0.69	0.78	0.55	0.64	0.73	0.73	0.83
		PI	3.18	3.18	3.19	3.19	3.19	3.37	3.38	3.38	3.38	3.38	3.57	3.58	3.58	3.58	3.59	3.79	3.79	3.80	3.80	3.80
	115°F 46°C	TC	20222	20249	20271	20272	20299	21441	21466	21487	21492	21517	22722	22751	22777	22781	22806	24091	24117	24143	24147	24177
		S/T	0.46	0.55	0.62	0.62	0.71	0.49	0.58	0.66	0.66	0.75	0.52	0.61	0.70	0.70	0.79	0.55	0.65	0.74	0.74	0.84
		PI	2.46	2.46	2.47	2.47	2.47	2.61	2.61	2.62	2.62	2.62	2.77	2.77	2.77	2.77	2.78	2.93	2.94	2.94	2.94	2.94
	122°F 50°C	TC	10108	10122	10133	10133	10147	10717	10730	10741	10743	10756	11358	11372	11385	11387	11400	12042	12055	12068	12070	12085
		S/T	0.48	0.56	0.63	0.63	0.72	0.50	0.59	0.67	0.67	0.77	0.53	0.63	0.71	0.71	0.81	0.57	0.66	0.75	0.75	0.86
		PI	1.50	1.51	1.51	1.51	1.51	1.59	1.60	1.60	1.60	1.60	1.69	1.69	1.69	1.69	1.70	1.79	1.79	1.80	1.80	1.80

Manufacturer reserves the right to change, at any time, specifications and designs without notice and without obligations.

Table 13 – 48K Cooling — 4-Way Cassette (Continued)

Airflow CFM	Out-door DB	ID WB	60.8°F (16.0°C)					64.4°F (16.0°C)					67.0°F (19.4°C)					71.6°F (22.0°C)				
		ID DB	73.4°F 23.0°C	77.0°F 25.0°C	80.0°F 26.7°C	80.6°F 27.0°C	84.2°F 29.0°C	73.4°F 23.0°C	77.0°F 25.0°C	80.0°F 26.7°C	80.6°F 27.0°C	84.2°F 29.0°C	73.4°F 23.0°C	77.0°F 25.0°C	80.0°F 26.7°C	80.6°F 27.0°C	84.2°F 29.0°C	73.4°F 23.0°C	77.0°F 25.0°C	80.0°F 26.7°C	80.6°F 27.0°C	84.2°F 29.0°C
1024	-22°F 30°C	TC	35777	35825	35863	35865	35913	37933	37978	38015	38023	38068	40199	40251	40296	40303	40348	42621	42667	42714	42720	42774
		S/T	0.41	0.49	0.55	0.55	0.63	0.44	0.51	0.58	0.58	0.67	0.46	0.55	0.62	0.62	0.71	0.49	0.58	0.66	0.66	0.75
		PI	1.86	1.86	1.87	1.87	1.87	1.97	1.98	1.98	1.98	1.98	2.09	2.10	2.10	2.10	2.10	2.22	2.22	2.22	2.22	2.23
	-13°F 25°C	TC	38758	38810	38852	38854	38906	41094	41142	41183	41191	41240	43549	43605	43654	43662	43711	46173	46223	46273	46280	46338
		S/T	0.42	0.49	0.55	0.56	0.63	0.44	0.52	0.59	0.59	0.67	0.47	0.55	0.62	0.62	0.71	0.50	0.58	0.66	0.66	0.75
		PI	2.02	2.02	2.02	2.02	2.03	2.14	2.14	2.14	2.14	2.15	2.27	2.27	2.27	2.27	2.28	2.40	2.41	2.41	2.41	2.41
	-4°F 20°C	TC	41739	41795	41840	41842	41899	44255	44307	44351	44360	44412	46899	46960	47012	47021	47073	49724	49778	49833	49840	49902
		S/T	0.42	0.49	0.56	0.56	0.64	0.44	0.52	0.59	0.59	0.67	0.47	0.55	0.63	0.63	0.71	0.50	0.58	0.66	0.66	0.76
		PI	2.17	2.18	2.18	2.18	2.18	2.30	2.31	2.31	2.31	2.31	2.44	2.44	2.45	2.45	2.45	2.59	2.59	2.59	2.59	2.60
	0°F 17.8°C	TC	43064	43122	43169	43171	43229	45660	45714	45759	45768	45822	48387	48450	48504	48513	48568	51303	51359	51415	51423	51487
		S/T	0.42	0.49	0.56	0.56	0.64	0.44	0.52	0.59	0.59	0.68	0.47	0.55	0.63	0.63	0.72	0.50	0.59	0.67	0.67	0.76
		PI	2.24	2.24	2.25	2.25	2.25	2.38	2.38	2.38	2.38	2.39	2.52	2.52	2.53	2.53	2.53	2.67	2.67	2.68	2.68	2.68
	5°F 15°C	TC	44721	44781	44829	44831	44891	47416	47472	47519	47528	47585	50249	50314	50370	50379	50435	53276	53334	53392	53400	53467
		S/T	0.42	0.50	0.56	0.56	0.64	0.45	0.52	0.60	0.60	0.68	0.47	0.56	0.63	0.63	0.72	0.50	0.59	0.67	0.67	0.76
		PI	2.33	2.33	2.33	2.33	2.34	2.47	2.47	2.47	2.47	2.48	2.62	2.62	2.62	2.62	2.63	2.77	2.78	2.78	2.78	2.78
	14°F 10°C	TC	48468	48533	48585	48588	48653	51389	51450	51501	51511	51572	54459	54530	54591	54601	54662	57740	57803	57866	57875	57947
		S/T	0.42	0.50	0.56	0.56	0.64	0.45	0.53	0.60	0.60	0.68	0.47	0.56	0.63	0.63	0.72	0.50	0.59	0.67	0.67	0.77
		PI	2.67	2.68	2.68	2.68	2.68	2.83	2.84	2.84	2.84	2.84	3.00	3.01	3.01	3.01	3.01	3.18	3.19	3.19	3.19	3.19
	17°F 10°C	TC	49717	49784	49837	49840	49907	52713	52776	52828	52838	52901	55863	55935	55997	56008	56070	59228	59293	59357	59366	59440
		S/T	0.42	0.50	0.57	0.57	0.64	0.45	0.53	0.60	0.60	0.68	0.48	0.56	0.64	0.64	0.72	0.50	0.59	0.67	0.67	0.77
		PI	2.79	2.79	2.79	2.79	2.80	2.95	2.96	2.96	2.96	2.96	3.13	3.13	3.14	3.14	3.14	3.32	3.32	3.33	3.33	3.33
	23°F 5°C	TC	47926	47991	48042	48045	48109	50815	50875	50925	50935	50996	53850	53920	53980	53991	54051	57095	57157	57219	57228	57300
		S/T	0.43	0.50	0.57	0.57	0.65	0.45	0.53	0.60	0.60	0.69	0.48	0.56	0.64	0.64	0.73	0.51	0.60	0.68	0.68	0.77
		PI	2.57	2.58	2.58	2.58	2.58	2.73	2.73	2.74	2.74	2.74	2.89	2.90	2.90	2.90	2.90	3.07	3.07	3.07	3.07	3.08
	35°F 1.7°C	TC	44345	44405	44452	44454	44514	47017	47073	47120	47129	47185	49826	49891	49947	49956	50012	52828	52886	52943	52952	53018
		S/T	0.43	0.50	0.57	0.57	0.65	0.45	0.53	0.61	0.61	0.69	0.48	0.56	0.64	0.64	0.73	0.51	0.60	0.68	0.68	0.78
		PI	2.15	2.15	2.16	2.16	2.16	2.28	2.28	2.29	2.29	2.29	2.42	2.42	2.42	2.42	2.43	2.56	2.57	2.57	2.57	2.57
	41°F 5°C	TC	45733	45794	45843	45846	45907	48489	48546	48594	48604	48661	51386	51452	51510	51519	51577	54482	54541	54600	54609	54677
		S/T	0.43	0.50	0.57	0.57	0.65	0.45	0.53	0.61	0.61	0.69	0.48	0.57	0.64	0.64	0.73	0.51	0.60	0.68	0.68	0.78
		PI	2.56	2.57	2.57	2.57	2.57	2.72	2.72	2.72	2.73	2.73	2.88	2.88	2.89	2.89	2.89	3.05	3.06	3.06	3.06	3.07
	47°F 8.3°C	TC	47120	47184	47235	47237	47300	49960	50019	50069	50079	50138	52945	53014	53073	53083	53142	56135	56196	56257	56266	56336
		S/T	0.43	0.51	0.57	0.57	0.65	0.46	0.54	0.61	0.61	0.69	0.48	0.57	0.64	0.64	0.74	0.51	0.60	0.68	0.68	0.78
		PI	2.98	2.98	2.98	2.98	2.99	3.16	3.16	3.16	3.16	3.17	3.34	3.35	3.35	3.35	3.36	3.55	3.55	3.55	3.55	3.56
	50°F 10°C	TC	46343	46405	46455	46457	46520	49136	49194	49243	49252	49311	52071	52139	52197	52207	52265	55209	55269	55329	55337	55406
		S/T	0.43	0.51	0.58	0.58	0.66	0.46	0.54	0.61	0.61	0.70	0.49	0.57	0.65	0.65	0.74	0.52	0.60	0.69	0.69	0.78
		PI	2.96	2.96	2.97	2.97	2.97	3.14	3.14	3.15	3.15	3.15	3.33	3.33	3.33	3.34	3.34	3.53	3.53	3.54	3.54	3.54
	59°F 15°C	TC	44010	44070	44117	44119	44178	46663	46718	46764	46773	46829	49450	49515	49570	49579	49634	52430	52487	52544	52552	52618
		S/T	0.43	0.51	0.58	0.58	0.66	0.46	0.54	0.61	0.61	0.70	0.49	0.57	0.65	0.65	0.74	0.52	0.61	0.69	0.69	0.79
		PI	2.91	2.92	2.92	2.92	2.93	3.09	3.09	3.10	3.10	3.10	3.28	3.28	3.28	3.28	3.29	3.47	3.48	3.48	3.48	3.48
	68°F 20°C	TC	41678	41734	41779	41781	41837	44190	44242	44286	44294	44347	46830	46890	46943	46951	47004	49651	49705	49759	49767	49829
		S/T	0.45	0.52	0.60	0.60	0.68	0.47	0.56	0.63	0.63	0.72	0.50	0.59	0.67	0.67	0.76	0.53	0.62	0.71	0.71	0.81
		PI	2.87	2.87	2.88	2.88	2.88	3.04	3.04	3.05	3.05	3.05	3.22	3.23	3.23	3.23	3.24	3.42	3.42	3.42	3.43	3.43
	77°F 25°C	TC	39345	39398	39441	39442	39496	41716	41766	41807	41815	41865	44209	44266	44316	44324	44373	46872	46923	46974	46982	47040
		S/T	0.45	0.53	0.60	0.60	0.69	0.48	0.56	0.64	0.64	0.73	0.51	0.60	0.68	0.68	0.77	0.54	0.63	0.72	0.72	0.82
		PI	2.82	2.83	2.83	2.83	2.83	2.99	3.00	3.00	3.00	3.00	3.17	3.18	3.18	3.18	3.18	3.36	3.37	3.37	3.37	3.37
	82°F 27.8°C	TC	38823	38875	38917	38918	38971	41162	41211	41252	41260	41309	43621	43678	43727	43735	43784	46250	46300	46350	46358	46415
		S/T	0.46	0.54	0.61	0.61	0.70	0.49	0.57	0.65	0.65	0.74	0.51	0.60	0.69	0.69	0.78	0.55	0.64	0.73	0.73	0.83
		PI	3.02	3.02	3.03	3.03	3.03	3.20	3.20	3.21	3.21	3.21	3.39	3.40	3.40	3.40	3.40	3.60	3.60	3.60	3.60	3.61
	86°F 30°C	TC	39380	39433	39475	39477	39530	41753	41803	41844	41852	41902	44248	44305	44355	44363	44412	46914	46965	47016	47023	47082
		S/T	0.46	0.54	0.62	0.62	0.70	0.49	0.58	0.66	0.66	0.75	0.52	0.61	0.69	0.69	0.79	0.55	0.65	0.74	0.74	0.84
		PI	3.45	3.46	3.46	3.46	3.47	3.66	3.67	3.67	3.67	3.67	3.88	3.89	3.89	3.89	3.89	4.11	4.12	4.12	4.12	4.13
	95°F 35°C	TC	40634	40689	40733	40734	40789	43083	43134	43177	43185	43236	45657	45716	45767	45776	45827	48408	48460	48513	48521	48581
		S/T	0.46	0.54	0.62	0.62	0.70	0.49	0.58	0.66	0.66	0.75	0.52	0.61	0.69	0.69	0.79	0.55	0.65	0.74	0.74	0.84
		PI	4.43	4.44	4.44	4.44	4.45	4.70	4.71	4.71	4.71	4.72	4.98	4.99	4.99	4.99	5.00	5.28	5.29	5.29	5.29	5.30
	104°F 40°C	TC	33887	33933	33970	33971	34017	35930	35972	36008	36015	36058	38076	38126	38168	38175	38218	40370	40414	40458	40465	40515
		S/T	0.48	0.56	0.63	0.63	0.72	0.50	0.59	0.67	0.67	0.77	0.53	0.63	0.71	0.71	0.81	0.57	0.66	0.75	0.75	0.86
		PI	3.80	3.80	3.80	3.80	3.81	4.02	4.03	4.03	4.03	4.04	4.26	4.27	4.27	4.28	4.28	4.52	4.53	4.53	4.53	4.54
	110°F 43°C	TC	29839	29880	29912	29913	29953	31638	31675	31706	31713	31750	33528	33571	33609	33615	33653	35548	35587	35625	35631	35675
		S/T	0.49	0.58	0.66	0.66	0.75	0.52	0.61	0.70	0.70	0.79	0.55	0.65	0.74	0.74	0.84	0.59	0.69	0.78	0.78	0.89
		PI	3.41	3.42	3.42	3.42	3.43	3.62	3.62	3.63	3.63	3.63	3.83	3.84	3.84	3.84	3.85	4.07	4.07	4.07	4.07	4.08
	115°F 46°C	TC	21700	21729	21752	21753	21783	23007	23035	23057	23062	23089	24382	24414	24441	24445	24473	25851	25879	25907	25911	25944
		S/T	0.50	0.58	0.66	0.66	0.76	0.53	0.62	0.70	0.70	0.80	0.56	0.66	0.75	0.75	0.85	0.59	0.70	0.79	0.79	0.90
		PI	2.64	2.65	2.65	2.65	2.65	2.80	2.80	2.81	2.81	2.81	2.97	2.97	2.98	2.98	2.98	3.15	3.15	3.15	3.15	3.16
	122°F 50°C	TC	10847	10861	10873	10874	10888	11501	11514	11525	11528	11541	12188	12203	12217	12219	12233	12922	12936	12950	12952	12968
		S/T	0.51	0.60	0.68	0.68	0.78	0.54	0.63	0.72	0.72	0.82	0.57	0.67	0.76	0.76	0.87	0.61	0.71	0.81	0.81	0.92
		PI	1.61	1.62	1.62	1.62	1.62	1.71	1.71	1.71	1.72	1.72	1.81	1.82	1.82	1.82	1.82	1.92	1.92	1.93	1.93	1.93

Table 13 – 48K Cooling — 4-Way Cassette (Continued)

Airflow CFM	Out-door DB	ID WB	60.8°F (16.0°C)					64.4°F (16.0°C)					67.0°F (19.4°C)					71.6°F (22.0°C)				
		ID DB	73.4°F 23.0°C	77.0°F 25.0°C	80.0°F 26.7°C	80.6°F 27.0°C	84.2°F 29.0°C	73.4°F 23.0°C	77.0°F 25.0°C	80.0°F 26.7°C	80.6°F 27.0°C	84.2°F 29.0°C	73.4°F 23.0°C	77.0°F 25.0°C	80.0°F 26.7°C	80.6°F 27.0°C	84.2°F 29.0°C	73.4°F 23.0°C	77.0°F 25.0°C	80.0°F 26.7°C	80.6°F 27.0°C	84.2°F 29.0°C
1118	-22°F 30°C	TC	38391	38442	38484	38486	38537	40704	40753	40793	40801	40849	43136	43192	43240	43248	43297	45735	45785	45835	45842	45899
		S/T	0.44	0.52	0.59	0.59	0.67	0.47	0.55	0.63	0.63	0.71	0.50	0.58	0.66	0.66	0.76	0.53	0.62	0.70	0.70	0.80
		PI	2.00	2.00	2.00	2.00	2.01	2.12	2.12	2.12	2.12	2.13	2.25	2.25	2.25	2.25	2.25	2.38	2.38	2.39	2.39	2.39
	-13°F 25°C	TC	41590	41646	41691	41693	41749	44096	44149	44192	44201	44253	46731	46792	46844	46852	46905	49547	49600	49654	49662	49724
		S/T	0.45	0.52	0.60	0.60	0.68	0.47	0.56	0.63	0.63	0.72	0.50	0.59	0.67	0.67	0.76	0.53	0.62	0.71	0.71	0.81
		PI	2.17	2.17	2.17	2.17	2.17	2.30	2.30	2.30	2.30	2.30	2.43	2.44	2.44	2.44	2.44	2.58	2.58	2.58	2.59	2.59
	-4°F 20°C	TC	44789	44849	44898	44900	44960	47488	47545	47592	47601	47658	50326	50391	50447	50456	50513	53358	53416	53474	53482	53549
		S/T	0.45	0.53	0.60	0.60	0.68	0.48	0.56	0.63	0.63	0.72	0.50	0.59	0.67	0.67	0.77	0.53	0.63	0.71	0.71	0.81
		PI	2.33	2.33	2.34	2.34	2.34	2.47	2.48	2.48	2.48	2.48	2.62	2.62	2.63	2.63	2.63	2.78	2.78	2.78	2.78	2.79
	0°F 17.8°C	TC	46211	46273	46323	46325	46388	48996	49054	49102	49112	49170	51923	51991	52049	52058	52116	55052	55112	55172	55180	55249
		S/T	0.45	0.53	0.60	0.60	0.68	0.48	0.56	0.64	0.64	0.73	0.51	0.59	0.67	0.67	0.77	0.54	0.63	0.72	0.72	0.82
		PI	2.41	2.41	2.41	2.41	2.41	2.55	2.55	2.56	2.56	2.56	2.70	2.71	2.71	2.71	2.71	2.87	2.87	2.87	2.87	2.88
	5°F 15°C	TC	47988	48053	48105	48107	48172	50880	50941	50991	51001	51062	53920	53990	54050	54061	54121	57169	57231	57294	57302	57374
		S/T	0.45	0.53	0.60	0.60	0.69	0.48	0.56	0.64	0.64	0.73	0.51	0.60	0.68	0.68	0.77	0.54	0.63	0.72	0.72	0.82
		PI	2.50	2.50	2.50	2.50	2.51	2.65	2.65	2.65	2.65	2.66	2.81	2.81	2.81	2.81	2.82	2.98	2.98	2.98	2.98	2.99
	14°F 10°C	TC	52010	52079	52136	52138	52208	55144	55209	55264	55275	55340	58438	58514	58580	58590	58656	61959	62027	62094	62104	62181
		S/T	0.45	0.53	0.60	0.60	0.69	0.48	0.56	0.64	0.64	0.73	0.51	0.60	0.68	0.68	0.77	0.54	0.63	0.72	0.72	0.82
		PI	2.87	2.87	2.87	2.87	2.88	3.04	3.04	3.05	3.05	3.05	3.22	3.23	3.23	3.23	3.23	3.42	3.42	3.42	3.42	3.43
	17°F 10°C	TC	53350	53422	53479	53482	53554	56565	56632	56688	56699	56766	59944	60022	60089	60100	60167	63556	63625	63695	63704	63784
		S/T	0.45	0.53	0.61	0.61	0.69	0.48	0.57	0.64	0.64	0.73	0.51	0.60	0.68	0.68	0.78	0.54	0.64	0.72	0.72	0.82
		PI	2.99	2.99	3.00	3.00	3.00	3.17	3.17	3.18	3.18	3.18	3.36	3.36	3.37	3.37	3.37	3.56	3.57	3.57	3.57	3.57
	23°F 5°C	TC	51428	51497	51553	51555	51625	54528	54592	54646	54657	54722	57785	57860	57925	57936	58000	61267	61334	61400	61410	61486
		S/T	0.46	0.54	0.61	0.61	0.70	0.48	0.57	0.65	0.65	0.74	0.51	0.60	0.69	0.69	0.78	0.54	0.64	0.73	0.73	0.83
		PI	2.76	2.77	2.77	2.77	2.77	2.93	2.93	2.94	2.94	2.94	3.10	3.11	3.11	3.11	3.12	3.29	3.29	3.30	3.30	3.30
	35°F 1.7°C	TC	47585	47649	47701	47703	47767	50453	50513	50563	50573	50633	53467	53537	53596	53606	53666	56689	56750	56812	56821	56892
		S/T	0.46	0.54	0.61	0.61	0.70	0.49	0.57	0.65	0.65	0.74	0.52	0.61	0.69	0.69	0.78	0.55	0.64	0.73	0.73	0.83
		PI	2.31	2.31	2.31	2.31	2.32	2.45	2.45	2.45	2.45	2.46	2.59	2.60	2.60	2.60	2.60	2.75	2.75	2.76	2.76	2.76
	41°F 5°C	TC	49074	49140	49193	49196	49262	52032	52093	52145	52155	52217	55140	55212	55274	55284	55346	58463	58526	58590	58599	58672
		S/T	0.46	0.54	0.61	0.61	0.70	0.49	0.57	0.65	0.65	0.74	0.52	0.61	0.69	0.69	0.79	0.55	0.64	0.73	0.73	0.83
		PI	2.75	2.76	2.76	2.76	2.76	2.92	2.92	2.92	2.92	2.93	3.09	3.10	3.10	3.10	3.10	3.28	3.28	3.28	3.29	3.29
	47°F 8.3°C	TC	50564	50632	50686	50688	50757	53611	53674	53727	53738	53802	56814	56887	56951	56961	57025	60237	60302	60368	60377	60453
		S/T	0.46	0.54	0.62	0.62	0.70	0.49	0.57	0.65	0.65	0.74	0.52	0.61	0.69	0.69	0.79	0.55	0.65	0.73	0.73	0.84
		PI	3.19	3.20	3.20	3.20	3.21	3.39	3.39	3.39	3.39	3.40	3.59	3.59	3.60	3.60	3.60	3.80	3.81	3.81	3.81	3.82
	50°F 10°C	TC	49729	49796	49850	49852	49919	52726	52789	52841	52851	52914	55876	55949	56011	56022	56084	59243	59307	59372	59381	59455
		S/T	0.46	0.54	0.62	0.62	0.71	0.49	0.58	0.66	0.66	0.75	0.52	0.61	0.70	0.70	0.79	0.55	0.65	0.74	0.74	0.84
		PI	3.18	3.18	3.18	3.19	3.19	3.37	3.37	3.38	3.38	3.38	3.57	3.57	3.58	3.58	3.58	3.79	3.79	3.79	3.79	3.80
	59°F 15°C	TC	47226	47290	47341	47343	47407	50072	50132	50181	50191	50251	53064	53133	53192	53202	53261	56261	56322	56384	56392	56463
		S/T	0.47	0.55	0.62	0.62	0.71	0.49	0.58	0.66	0.66	0.75	0.52	0.62	0.70	0.70	0.80	0.56	0.65	0.74	0.74	0.84
		PI	3.13	3.13	3.14	3.14	3.14	3.32	3.32	3.32	3.32	3.33	3.51	3.52	3.52	3.52	3.53	3.73	3.73	3.73	3.73	3.74
	68°F 20°C	TC	44723	44783	44832	44834	44894	47419	47475	47522	47531	47587	50252	50317	50373	50382	50438	53279	53337	53395	53404	53470
		S/T	0.48	0.56	0.64	0.64	0.73	0.51	0.60	0.68	0.68	0.77	0.54	0.63	0.72	0.72	0.82	0.57	0.67	0.76	0.76	0.87
		PI	3.08	3.08	3.09	3.09	3.09	3.26	3.27	3.27	3.27	3.28	3.46	3.46	3.47	3.47	3.47	3.67	3.67	3.67	3.68	3.68
	77°F 25°C	TC	42220	42277	42323	42325	42382	44765	44818	44862	44871	44924	47439	47501	47554	47563	47616	50297	50352	50407	50415	50478
		S/T	0.49	0.57	0.65	0.65	0.74	0.51	0.60	0.69	0.69	0.78	0.55	0.64	0.73	0.73	0.83	0.58	0.68	0.77	0.77	0.88
		PI	3.03	3.03	3.04	3.04	3.04	3.21	3.21	3.22	3.22	3.22	3.40	3.41	3.41	3.41	3.42	3.61	3.61	3.62	3.62	3.62
	82°F 27.8°C	TC	41659	41715	41760	41762	41819	44170	44222	44266	44275	44327	46809	46870	46922	46931	46983	49629	49683	49737	49745	49807
		S/T	0.49	0.58	0.66	0.66	0.75	0.52	0.61	0.69	0.69	0.79	0.55	0.65	0.74	0.74	0.84	0.59	0.69	0.78	0.78	0.89
		PI	3.24	3.24	3.25	3.25	3.25	3.43	3.44	3.44	3.44	3.45	3.64	3.64	3.65	3.65	3.65	3.86	3.86	3.87	3.87	3.87
	86°F 30°C	TC	42258	42314	42360	42362	42419	44804	44857	44902	44910	44964	47481	47543	47596	47604	47658	50342	50397	50451	50459	50522
		S/T	0.50	0.58	0.66	0.66	0.76	0.53	0.62	0.70	0.70	0.80	0.56	0.66	0.75	0.75	0.85	0.59	0.70	0.79	0.79	0.90
		PI	3.71	3.71	3.71	3.71	3.72	3.93	3.93	3.94	3.94	3.94	4.16	4.17	4.17	4.17	4.18	4.41	4.42	4.42	4.43	4.43
	95°F 35°C	TC	43603	43662	43709	43711	43770	46231	46286	46331	46341	46396	48993	49057	49111	49121	49175	51945	52001	52058	52066	52131
		S/T	0.50	0.58	0.66	0.66	0.76	0.53	0.62	0.70	0.70	0.80	0.56	0.66	0.75	0.75	0.85	0.59	0.70	0.79	0.79	0.90
		PI	4.76	4.76	4.77	4.77	4.78	5.04	5.05	5.06	5.06	5.06	5.35	5.35	5.36	5.36	5.37	5.67	5.67	5.68	5.68	5.69
	104°F 40°C	TC	36364	36413	36452	36453	36503	38555	38601	38639	38647	38692	40859	40912	40957	40965	41011	43320	43367	43415	43421	43475
		S/T	0.51	0.60	0.68	0.68	0.78	0.54	0.63	0.72	0.72	0.82	0.57	0.67	0.76	0.76	0.87	0.61	0.71	0.81	0.81	0.92
		PI	4.07	4.08	4.08	4.08	4.09	4.32	4.32	4.33	4.33	4.33	4.58	4.58	4.59	4.59	4.59	4.85	4.86	4.86	4.86	4.87
	110°F 43°C	TC	32020	32063	32097	32099	32142	33950	33990	34023	34030	34070	35978	36025	36065	36071	36112	38146	38187	38229	38235	38282
		S/T	0.53	0.62	0.70	0.71	0.80	0.56	0.66	0.75	0.75	0.85	0.59	0.70	0.79	0.79	0.90	0.63	0.74	0.84	0.84	0.96
		PI	3.66	3.67	3.67	3.67	3.68	3.88	3.89	3.89	3.89	3.90	4.11	4.12	4.12	4.12	4.13	4.36	4.37	4.37	4.37	4.38
	115°F 46°C	TC	23285	23317	23342	23343	23374	24689	24718	24742	24747	24777	26164	26198	26227	26232	26261	27740	27770	27800	27805	27839
		S/T	0.53	0.63	0.71	0.71	0.81	0.57	0.67	0.76	0.76	0.86	0.60	0.71	0.80	0.80	0.91	0.64	0.75	0.85	0.85	0.97
		PI	2.83	2.84	2.84	2.84	2.85	3.01	3.01	3.01	3.01	3.02	3.18	3.19	3.19	3.19	3.20	3.38	3.38	3.38	3.38	3.39
	122°F 50°C	TC	11639	11655	11668	11668	11684	12341	12355	12368	12370	12385	13078	13095	13110	13112	13127	13866	13881	13896	13898	13916
		S/T	0.55	0.64	0.73	0.73	0.83	0.58	0.68	0.77	0.77	0.88	0.62	0.72	0.82	0.82	0.93	0.65	0.76	0.87	0.87	0.99
		PI	1.73	1.73	1.74	1.74	1.74	1.84	1.84	1.84	1.84	1.84	1.95	1.95	1.95	1.95	1.95	2.06	2.07	2.07	2.07	2.07

Manufacturer reserves the right to change, at any time, specifications and designs without notice and without obligations.

Table 13 – 48K Cooling — 4-Way Cassette (Continued)

Airflow CFM	Out-door DB	ID WB	60.8°F (16.0°C)					64.4°F (16.0°C)					67.0°F (19.4°C)					71.6°F (22.0°C)				
		ID DB	73.4°F 23.0°C	77.0°F 25.0°C	80.0°F 26.7°C	80.6°F 27.0°C	84.2°F 29.0°C	73.4°F 23.0°C	77.0°F 25.0°C	80.0°F 26.7°C	80.6°F 27.0°C	84.2°F 29.0°C	73.4°F 23.0°C	77.0°F 25.0°C	80.0°F 26.7°C	80.6°F 27.0°C	84.2°F 29.0°C	73.4°F 23.0°C	77.0°F 25.0°C	80.0°F 26.7°C	80.6°F 27.0°C	84.2°F 29.0°C
1235	-22°F 30°C	TC	41196	41251	41296	41298	41353	43679	43730	43774	43782	43834	46288	46348	46400	46409	46460	49077	49131	49184	49192	49253
		S/T	0.48	0.56	0.63	0.63	0.72	0.50	0.59	0.67	0.67	0.77	0.53	0.63	0.71	0.71	0.81	0.57	0.67	0.76	0.76	0.86
		PI	2.14	2.15	2.15	2.15	2.15	2.27	2.28	2.28	2.28	2.28	2.41	2.41	2.42	2.42	2.42	2.55	2.56	2.56	2.56	2.56
	-13°F 25°C	TC	44629	44689	44737	44739	44799	47319	47375	47421	47431	47487	50146	50211	50267	50276	50332	53167	53225	53283	53291	53357
		S/T	0.48	0.56	0.64	0.64	0.73	0.51	0.60	0.68	0.68	0.77	0.54	0.63	0.72	0.72	0.82	0.57	0.67	0.76	0.76	0.87
		PI	2.32	2.33	2.33	2.33	2.33	2.46	2.47	2.47	2.47	2.47	2.61	2.61	2.62	2.62	2.62	2.77	2.77	2.77	2.77	2.78
	-4°F 20°C	TC	48062	48127	48178	48181	48246	50958	51019	51069	51079	51140	54003	54073	54133	54143	54204	57257	57319	57381	57390	57462
		S/T	0.48	0.57	0.64	0.64	0.73	0.51	0.60	0.68	0.68	0.78	0.54	0.64	0.72	0.72	0.82	0.57	0.67	0.77	0.77	0.87
		PI	2.50	2.51	2.51	2.51	2.51	2.65	2.66	2.66	2.66	2.66	2.81	2.81	2.82	2.82	2.82	2.98	2.98	2.99	2.99	2.99
	0°F 17.8°C	TC	49588	49654	49708	49710	49777	52576	52638	52690	52701	52763	55717	55790	55852	55862	55925	59074	59139	59203	59212	59286
		S/T	0.48	0.57	0.64	0.64	0.73	0.51	0.60	0.68	0.68	0.78	0.54	0.64	0.72	0.72	0.83	0.58	0.68	0.77	0.77	0.88
		PI	2.58	2.58	2.59	2.59	2.59	2.74	2.74	2.74	2.74	2.75	2.90	2.90	2.91	2.91	2.91	3.08	3.08	3.08	3.08	3.09
	5°F 15°C	TC	51495	51564	51620	51622	51692	54598	54663	54717	54728	54793	57860	57935	58000	58011	58076	61346	61413	61480	61490	61566
		S/T	0.49	0.57	0.65	0.65	0.74	0.51	0.60	0.69	0.69	0.78	0.55	0.64	0.73	0.73	0.83	0.58	0.68	0.77	0.77	0.88
		PI	2.68	2.68	2.69	2.69	2.69	2.84	2.85	2.85	2.85	2.85	3.01	3.02	3.02	3.02	3.02	3.19	3.20	3.20	3.20	3.20
	14°F 10°C	TC	55810	55885	55945	55948	56023	59173	59243	59302	59314	59384	62709	62790	62860	62872	62942	66487	66559	66632	66642	66725
		S/T	0.49	0.57	0.65	0.65	0.74	0.52	0.61	0.69	0.69	0.78	0.55	0.64	0.73	0.73	0.83	0.58	0.68	0.77	0.77	0.88
		PI	3.08	3.08	3.08	3.08	3.09	3.26	3.27	3.27	3.27	3.27	3.46	3.46	3.46	3.47	3.47	3.66	3.67	3.67	3.67	3.68
	17°F 10°C	TC	57248	57325	57387	57390	57467	60698	60770	60830	60842	60914	64325	64408	64480	64492	64564	68200	68274	68349	68359	68445
		S/T	0.49	0.57	0.65	0.65	0.74	0.52	0.61	0.69	0.69	0.79	0.55	0.64	0.73	0.73	0.83	0.58	0.68	0.78	0.78	0.88
		PI	3.21	3.21	3.22	3.22	3.22	3.40	3.41	3.41	3.41	3.41	3.60	3.61	3.61	3.61	3.62	3.82	3.83	3.83	3.83	3.84
	23°F 5°C	TC	55186	55260	55320	55322	55397	58512	58581	58639	58651	58720	62008	62088	62158	62169	62238	65744	65815	65887	65897	65979
		S/T	0.49	0.58	0.65	0.65	0.75	0.52	0.61	0.69	0.69	0.79	0.55	0.65	0.74	0.74	0.84	0.58	0.69	0.78	0.78	0.89
		PI	2.96	2.97	2.97	2.97	2.98	3.14	3.15	3.15	3.15	3.15	3.33	3.34	3.34	3.34	3.34	3.53	3.54	3.54	3.54	3.54
	35°F 1.7°C	TC	51062	51131	51186	51188	51257	54140	54204	54257	54268	54332	57374	57449	57513	57523	57588	60831	60897	60963	60973	61049
		S/T	0.49	0.58	0.66	0.66	0.75	0.52	0.61	0.70	0.70	0.79	0.55	0.65	0.74	0.74	0.84	0.59	0.69	0.78	0.78	0.89
		PI	2.48	2.48	2.48	2.48	2.49	2.63	2.63	2.63	2.63	2.64	2.78	2.79	2.79	2.79	2.79	2.95	2.95	2.96	2.96	2.96
	41°F 5°C	TC	52660	52731	52788	52790	52861	55834	55900	55955	55966	56033	59170	59246	59313	59324	59390	62735	62803	62871	62881	62959
		S/T	0.49	0.58	0.66	0.66	0.75	0.52	0.61	0.70	0.70	0.80	0.56	0.65	0.74	0.74	0.84	0.59	0.69	0.78	0.78	0.89
		PI	2.95	2.96	2.96	2.96	2.96	3.13	3.13	3.14	3.14	3.14	3.32	3.32	3.33	3.33	3.33	3.52	3.52	3.52	3.53	3.53
	47°F 8.3°C	TC	54258	54331	54390	54392	54466	57528	57596	57653	57665	57733	60965	61044	61112	61124	61192	64638	64709	64779	64789	64870
		S/T	0.50	0.58	0.66	0.66	0.75	0.53	0.62	0.70	0.70	0.80	0.56	0.65	0.74	0.74	0.85	0.59	0.69	0.79	0.79	0.90
		PI	3.43	3.43	3.44	3.44	3.44	3.63	3.64	3.64	3.64	3.65	3.85	3.86	3.86	3.86	3.87	4.08	4.09	4.09	4.09	4.10
	50°F 10°C	TC	53363	53435	53492	53495	53567	56579	56646	56702	56713	56780	59959	60037	60104	60115	60182	63572	63641	63710	63720	63799
		S/T	0.50	0.58	0.66	0.66	0.76	0.53	0.62	0.70	0.70	0.80	0.56	0.66	0.75	0.75	0.85	0.59	0.70	0.79	0.79	0.90
		PI	3.41	3.41	3.42	3.42	3.42	3.61	3.62	3.62	3.62	3.63	3.83	3.84	3.84	3.84	3.85	4.06	4.07	4.07	4.07	4.08
	59°F 15°C	TC	50677	50745	50800	50802	50871	53731	53795	53848	53859	53923	56941	57015	57079	57089	57153	60372	60438	60504	60513	60588
		S/T	0.50	0.59	0.67	0.67	0.76	0.53	0.62	0.71	0.71	0.81	0.56	0.66	0.75	0.75	0.86	0.60	0.70	0.80	0.80	0.91
		PI	3.36	3.36	3.36	3.36	3.37	3.56	3.56	3.57	3.57	3.57	3.77	3.78	3.78	3.78	3.79	4.00	4.00	4.01	4.01	4.01
	68°F 20°C	TC	47991	48056	48108	48110	48175	50883	50944	50994	51004	51065	53923	53993	54054	54064	54124	57172	57235	57297	57306	57377
		S/T	0.51	0.60	0.69	0.69	0.78	0.54	0.64	0.73	0.73	0.83	0.58	0.68	0.77	0.77	0.88	0.61	0.72	0.82	0.82	0.93
		PI	3.30	3.31	3.31	3.31	3.32	3.50	3.51	3.51	3.51	3.51	3.71	3.72	3.72	3.72	3.73	3.93	3.94	3.94	3.94	3.95
	77°F 25°C	TC	45305	45366	45415	45417	45478	48036	48093	48140	48150	48207	50906	50972	51029	51038	51095	53973	54031	54090	54099	54166
		S/T	0.52	0.61	0.69	0.69	0.79	0.55	0.65	0.74	0.74	0.84	0.59	0.69	0.78	0.78	0.89	0.62	0.73	0.83	0.83	0.94
		PI	3.25	3.25	3.26	3.26	3.26	3.45	3.45	3.45	3.45	3.46	3.65	3.66	3.66	3.66	3.67	3.87	3.88	3.88	3.88	3.89
	82°F 27.8°C	TC	44704	44764	44812	44814	44874	47398	47454	47501	47510	47566	50229	50295	50351	50360	50416	53256	53314	53372	53380	53446
		S/T	0.53	0.62	0.70	0.70	0.80	0.56	0.66	0.75	0.75	0.85	0.59	0.70	0.79	0.79	0.90	0.63	0.74	0.84	0.84	0.95
		PI	3.48	3.48	3.48	3.48	3.49	3.68	3.69	3.69	3.69	3.70	3.90	3.91	3.91	3.91	3.92	4.14	4.14	4.15	4.15	4.15
	86°F 30°C	TC	45345	45406	45455	45457	45519	48078	48135	48183	48192	48249	50950	51017	51073	51083	51140	54020	54079	54138	54146	54214
		S/T	0.53	0.63	0.71	0.71	0.81	0.57	0.66	0.75	0.75	0.86	0.60	0.70	0.80	0.80	0.91	0.64	0.75	0.85	0.85	0.97
		PI	3.98	3.98	3.99	3.99	3.99	4.22	4.22	4.23	4.23	4.23	4.47	4.47	4.48	4.48	4.48	4.74	4.74	4.75	4.75	4.75
	95°F 35°C	TC	46789	46852	46903	46905	46968	49609	49668	49717	49727	49786	52573	52641	52700	52710	52769	55741	55801	55862	55871	55940
		S/T	0.53	0.63	0.71	0.71	0.81	0.57	0.66	0.75	0.75	0.86	0.60	0.70	0.80	0.80	0.91	0.64	0.75	0.85	0.85	0.97
		PI	5.11	5.11	5.12	5.12	5.12	5.41	5.42	5.42	5.43	5.43	5.74	5.74	5.75	5.75	5.76	6.08	6.09	6.10	6.10	6.10
	104°F 40°C	TC	39021	39073	39115	39117	39170	41372	41421	41462	41470	41520	43844	43901	43950	43958	44007	46486	46536	46587	46594	46652
		S/T	0.55	0.64	0.73	0.73	0.83	0.58	0.68	0.77	0.77	0.88	0.62	0.72	0.82	0.82	0.93	0.65	0.76	0.87	0.87	0.99
		PI	4.37	4.38	4.38	4.38	4.39	4.63	4.64	4.64	4.64	4.65	4.91	4.92	4.92	4.92	4.93	5.21	5.21	5.22	5.22	5.22
	110°F 43°C	TC	34360	34406	34443	34444	34491	36430	36473	36509	36517	36560	38607	38657	38700	38707	38750	40933	40977	41022	41028	41079
		S/T	0.57	0.67	0.76	0.76	0.86	0.60	0.71	0.80	0.80	0.91	0.64	0.75	0.85	0.85	0.97	0.68	0.79	0.90	0.90	1.00
		PI	3.93	3.93	3.94	3.94	3.94	4.17	4.17	4.18	4.18	4.18	4.41	4.42	4.43	4.43	4.43	4.68	4.69	4.69	4.69	4.70
	115°F 46°C	TC	24987	25020	25047	25049	25082	26493	26524	26550	26556	26587	28075	28112	28143	28149	28180	29767	29799	29832	29837	29874
		S/T	0.57	0.67	0.77	0.77	0.87	0.61	0.71	0.81	0.81	0.92	0.65	0.76	0.86	0.86	0.98	0.68	0.80	0.91	0.91	1.00
		PI	3.04	3.05	3.05	3.05	3.05	3.22	3.23	3.23	3.23	3.24	3.42	3.42	3.43	3.43	3.43	3.62	3.63	3.63	3.63	3.64
	122°F 50°C	TC	12490	12507	12520	12521	12538	13243	13258	13271	13274	13290	14034	14052	14068	14070	14086	14879	14896	14912	14914	14933
		S/T	0.59	0.69	0.78	0.78	0.89	0.62	0.73	0.83	0.83	0.95	0.66	0.77	0.88	0.88	1.00	0.70	0.82	0.93	0.93	1.00
		PI	1.86	1.86	1.86	1.86	1.87	1.97	1.97	1.97	1.97	1.98	2.09	2.09	2.09	2.09	2.10	2.21	2.22	2.22	2.22	2.22

Table 14 – 36K Cooling — Ceiling and Floor Console

Airflow CFM	Out-door DB	ID WB	60.8°F (16.0°C)					64.4°F (16.0°C)					67.0°F (19.4°C)					71.6°F (22.0°C)				
		ID DB	73.4°F 23.0°C	77.0°F 25.0°C	80.0°F 26.7°C	80.6°F 27.0°C	84.2°F 29.0°C	73.4°F 23.0°C	77.0°F 25.0°C	80.0°F 26.7°C	80.6°F 27.0°C	84.2°F 29.0°C	73.4°F 23.0°C	77.0°F 25.0°C	80.0°F 26.7°C	80.6°F 27.0°C	84.2°F 29.0°C	73.4°F 23.0°C	77.0°F 25.0°C	80.0°F 26.7°C	80.6°F 27.0°C	84.2°F 29.0°C
765	-22°F 30°C	TC	26485	26521	26550	26551	26587	28081	28115	28143	28148	28181	29759	29798	29831	29837	29870	31552	31587	31621	31626	31665
		S/T	0.37	0.43	0.49	0.49	0.56	0.39	0.46	0.52	0.52	0.59	0.41	0.48	0.55	0.55	0.63	0.44	0.51	0.58	0.58	0.66
		PI	1.03	1.03	1.03	1.03	1.03	1.09	1.09	1.09	1.09	1.10	1.16	1.16	1.16	1.16	1.16	1.23	1.23	1.23	1.23	1.23
	-13°F 25°C	TC	28692	28731	28762	28763	28802	30422	30458	30488	30494	30530	32239	32281	32317	32323	32359	34182	34219	34256	34261	34304
		S/T	0.37	0.43	0.49	0.49	0.56	0.39	0.46	0.52	0.52	0.59	0.41	0.49	0.55	0.55	0.63	0.44	0.51	0.59	0.59	0.67
		PI	1.12	1.12	1.12	1.12	1.12	1.18	1.18	1.19	1.19	1.19	1.25	1.25	1.26	1.26	1.26	1.33	1.33	1.33	1.33	1.33
	-4°F 20°C	TC	30900	30941	30974	30976	31018	32762	32801	32833	32839	32878	34719	34764	34803	34809	34848	36811	36851	36891	36897	36943
		S/T	0.37	0.43	0.49	0.49	0.56	0.39	0.46	0.52	0.52	0.60	0.42	0.49	0.56	0.56	0.63	0.44	0.52	0.59	0.59	0.67
		PI	1.20	1.20	1.20	1.20	1.21	1.27	1.27	1.28	1.28	1.28	1.35	1.35	1.35	1.35	1.35	1.43	1.43	1.43	1.43	1.44
	0°F 17.8°C	TC	31881	31923	31958	31959	32002	33802	33842	33875	33882	33922	35821	35868	35908	35914	35955	37980	38021	38062	38068	38116
		S/T	0.37	0.44	0.50	0.50	0.56	0.39	0.46	0.53	0.53	0.60	0.42	0.49	0.56	0.56	0.63	0.44	0.52	0.59	0.59	0.67
		PI	1.24	1.24	1.24	1.24	1.24	1.31	1.32	1.32	1.32	1.32	1.39	1.39	1.40	1.40	1.40	1.48	1.48	1.48	1.48	1.48
	5°F 15°C	TC	33107	33151	33187	33188	33233	35102	35143	35178	35185	35227	37199	37247	37289	37296	37337	39440	39483	39526	39532	39582
		S/T	0.37	0.44	0.50	0.50	0.57	0.40	0.46	0.53	0.53	0.60	0.42	0.49	0.56	0.56	0.64	0.44	0.52	0.59	0.59	0.68
		PI	1.29	1.29	1.29	1.29	1.29	1.36	1.37	1.37	1.37	1.37	1.45	1.45	1.45	1.45	1.45	1.53	1.53	1.54	1.54	1.54
	14°F 10°C	TC	32555	32599	32634	32636	32680	34517	34558	34592	34599	34640	36580	36627	36668	36675	36716	38784	38826	38868	38874	38923
		S/T	0.37	0.44	0.50	0.50	0.57	0.40	0.47	0.53	0.53	0.60	0.42	0.49	0.56	0.56	0.64	0.45	0.52	0.59	0.59	0.68
		PI	1.50	1.50	1.50	1.50	1.50	1.59	1.59	1.59	1.59	1.59	1.68	1.68	1.68	1.69	1.69	1.78	1.78	1.79	1.79	1.79
	17°F 10°C	TC	32372	32415	32450	32452	32495	34323	34363	34397	34404	34445	36373	36420	36461	36468	36509	38565	38607	38649	38655	38703
		S/T	0.38	0.44	0.50	0.50	0.57	0.40	0.47	0.53	0.53	0.60	0.42	0.49	0.56	0.56	0.64	0.45	0.52	0.60	0.60	0.68
		PI	1.57	1.57	1.57	1.57	1.57	1.66	1.66	1.66	1.66	1.67	1.76	1.76	1.76	1.76	1.77	1.87	1.87	1.87	1.87	1.87
	23°F 5°C	TC	31969	32012	32046	32048	32091	33895	33936	33969	33976	34016	35920	35967	36007	36014	36054	38085	38126	38168	38174	38221
		S/T	0.38	0.44	0.50	0.50	0.57	0.40	0.47	0.53	0.53	0.61	0.42	0.50	0.57	0.57	0.64	0.45	0.53	0.60	0.60	0.68
		PI	1.64	1.64	1.64	1.64	1.64	1.73	1.74	1.74	1.74	1.74	1.84	1.84	1.84	1.84	1.85	1.95	1.95	1.95	1.95	1.96
	35°F 1.7°C	TC	31163	31205	31239	31240	31282	33041	33080	33113	33119	33159	35015	35061	35100	35106	35145	37125	37165	37206	37211	37258
		S/T	0.38	0.44	0.51	0.51	0.58	0.40	0.47	0.54	0.54	0.61	0.43	0.50	0.57	0.57	0.65	0.45	0.53	0.60	0.60	0.69
		PI	1.78	1.78	1.78	1.78	1.78	1.88	1.89	1.89	1.89	1.89	2.00	2.00	2.00	2.00	2.00	2.12	2.12	2.12	2.12	2.12
	41°F 5°C	TC	29533	29572	29604	29606	29645	31312	31349	31380	31387	31424	33183	33226	33263	33269	33307	35183	35221	35259	35265	35308
		S/T	0.38	0.45	0.51	0.51	0.58	0.40	0.47	0.54	0.54	0.61	0.43	0.50	0.57	0.57	0.65	0.45	0.53	0.60	0.60	0.69
		PI	1.66	1.66	1.66	1.66	1.66	1.76	1.76	1.76	1.76	1.76	1.86	1.86	1.87	1.87	1.87	1.97	1.98	1.98	1.98	1.98
	47°F 8.3°C	TC	27902	27940	27970	27971	28009	29584	29619	29648	29654	29689	31351	31392	31427	31433	31468	33240	33276	33313	33318	33359
		S/T	0.38	0.45	0.51	0.51	0.58	0.40	0.47	0.54	0.54	0.61	0.43	0.50	0.57	0.57	0.65	0.45	0.53	0.61	0.61	0.69
		PI	1.54	1.54	1.54	1.54	1.54	1.63	1.63	1.63	1.63	1.64	1.73	1.73	1.73	1.73	1.73	1.83	1.83	1.84	1.84	1.84
	50°F 10°C	TC	28003	28041	28071	28072	28110	29690	29726	29755	29761	29796	31464	31505	31540	31546	31581	33360	33396	33433	33438	33480
		S/T	0.38	0.45	0.51	0.51	0.58	0.41	0.48	0.54	0.54	0.62	0.43	0.50	0.57	0.57	0.65	0.46	0.54	0.61	0.61	0.69
		PI	1.56	1.56	1.56	1.56	1.56	1.65	1.65	1.65	1.65	1.66	1.75	1.75	1.75	1.75	1.76	1.85	1.86	1.86	1.86	1.86
	59°F 15°C	TC	28305	28343	28373	28375	28413	30011	30046	30076	30082	30117	31803	31845	31880	31886	31922	33720	33756	33793	33798	33840
		S/T	0.38	0.45	0.51	0.51	0.59	0.41	0.48	0.54	0.54	0.62	0.43	0.51	0.58	0.58	0.66	0.46	0.54	0.61	0.61	0.70
		PI	1.61	1.62	1.62	1.62	1.62	1.71	1.71	1.71	1.71	1.72	1.81	1.82	1.82	1.82	1.82	1.92	1.92	1.93	1.93	1.93
	68°F 20°C	TC	28607	28645	28676	28677	28716	30331	30366	30396	30402	30439	32143	32184	32220	32226	32262	34079	34116	34153	34159	34201
		S/T	0.40	0.46	0.53	0.53	0.60	0.42	0.49	0.56	0.56	0.64	0.44	0.52	0.59	0.59	0.67	0.47	0.55	0.63	0.63	0.72
		PI	1.67	1.67	1.67	1.67	1.68	1.77	1.77	1.78	1.78	1.78	1.88	1.88	1.88	1.88	1.88	1.99	1.99	1.99	2.00	2.00
	77°F 25°C	TC	28908	28947	28978	28980	29019	30651	30687	30717	30723	30760	32482	32524	32560	32566	32603	34439	34476	34514	34519	34562
		S/T	0.40	0.47	0.53	0.53	0.61	0.42	0.50	0.57	0.57	0.64	0.45	0.53	0.60	0.60	0.68	0.48	0.56	0.64	0.64	0.72
		PI	1.73	1.73	1.73	1.73	1.73	1.83	1.83	1.84	1.84	1.84	1.94	1.94	1.95	1.95	1.95	2.06	2.06	2.06	2.06	2.07
	82°F 27.8°C	TC	28656	28695	28726	28727	28766	30383	30419	30449	30455	30492	32199	32240	32276	32282	32318	34139	34176	34213	34218	34261
		S/T	0.41	0.48	0.54	0.54	0.62	0.43	0.50	0.57	0.57	0.65	0.46	0.53	0.61	0.61	0.69	0.48	0.57	0.64	0.64	0.73
		PI	1.84	1.84	1.85	1.85	1.85	1.95	1.95	1.96	1.96	1.96	2.07	2.07	2.07	2.07	2.08	2.19	2.20	2.20	2.20	2.20
	86°F 30°C	TC	27925	27963	27993	27994	28032	29608	29643	29673	29679	29714	31377	31418	31453	31459	31494	33268	33304	33340	33345	33387
		S/T	0.41	0.48	0.55	0.55	0.62	0.44	0.51	0.58	0.58	0.66	0.46	0.54	0.62	0.62	0.70	0.49	0.57	0.65	0.65	0.74
		PI	2.03	2.04	2.04	2.04	2.04	2.15	2.16	2.16	2.16	2.16	2.28	2.29	2.29	2.29	2.29	2.42	2.42	2.43	2.43	2.43
	95°F 35°C	TC	26281	26316	26344	26345	26381	27864	27897	27925	27930	27964	29529	29567	29600	29606	29639	31308	31342	31376	31381	31420
		S/T	0.41	0.48	0.55	0.55	0.62	0.44	0.51	0.58	0.58	0.66	0.46	0.54	0.62	0.62	0.70	0.49	0.57	0.65	0.65	0.74
		PI	2.46	2.47	2.47	2.47	2.47	2.61	2.62	2.62	2.62	2.62	2.77	2.77	2.78	2.78	2.78	2.94	2.94	2.94	2.94	2.95
	104°F 40°C	TC	24873	24906	24933	24934	24968	26372	26403	26429	26434	26466	27947	27983	28015	28020	28051	29631	29663	29696	29700	29737
		S/T	0.42	0.49	0.56	0.56	0.64	0.45	0.52	0.59	0.59	0.68	0.47	0.55	0.63	0.63	0.72	0.50	0.59	0.67	0.67	0.76
		PI	2.70	2.70	2.71	2.71	2.71	2.86	2.86	2.87	2.87	2.87	3.03	3.04	3.04	3.04	3.04	3.22	3.22	3.22	3.22	3.23
	110°F 43°C	TC	24028	24060	24086	24087	24120	25476	25506	25531	25536	25567	26998	27033	27063	27068	27098	28625	28656	28687	28691	28727
		S/T	0.44	0.51	0.58	0.58	0.66	0.46	0.54	0.62	0.62	0.70	0.49	0.58	0.65	0.65	0.75	0.52	0.61	0.69	0.69	0.79
		PI	2.84	2.84	2.85	2.85	2.85	3.01	3.01	3.02	3.02	3.02	3.19	3.19	3.20	3.20	3.20	3.38	3.39	3.39	3.39	3.39
	115°F 46°C	TC	19088	19114	19135	19136	19161	20239	20263	20283	20287	20311	21448	21476	21500	21504	21528	22740	22765	22790	22793	22822
		S/T	0.44	0.52	0.59	0.59	0.67	0.47	0.55	0.62	0.62	0.71	0.50	0.58	0.66	0.66	0.75	0.53	0.62	0.70	0.70	0.80
		PI	2.21	2.21	2.21	2.21	2.22	2.34	2.34	2.35	2.35	2.35	2.48	2.48	2.49	2.49	2.49	2.63	2.63	2.64	2.64	2.64
	122°F 50°C	TC	12502	12519	12533	12533	12550	13256	13272	13285	13287	13303	14048	14066	14082	14084	14100	14894	14910	14927	14929	14948
		S/T	0.45	0.53	0.60	0.60	0.69	0.48	0.56	0.64	0.64	0.73	0.51	0.60	0.68	0.68	0.77	0.54	0.63	0.72	0.72	0.82
		PI	1.37	1.37	1.37	1.37	1.37	1.45	1.45	1.45	1.45	1.45	1.54	1.54	1.54	1.54	1.54	1.63	1.63	1.63	1.63	1.63

Table 14 – 36K Cooling — Ceiling and Floor Console (Continued)

Airflow CFM	Out-door DB	ID WB	60.8°F (16.0°C)					64.4°F (16.0°C)					67.0°F (19.4°C)					71.6°F (22.0°C)				
		ID DB	73.4°F 23.0°C	77.0°F 25.0°C	80.0°F 26.7°C	80.6°F 27.0°C	84.2°F 29.0°C	73.4°F 23.0°C	77.0°F 25.0°C	80.0°F 26.7°C	80.6°F 27.0°C	84.2°F 29.0°C	73.4°F 23.0°C	77.0°F 25.0°C	80.0°F 26.7°C	80.6°F 27.0°C	84.2°F 29.0°C	73.4°F 23.0°C	77.0°F 25.0°C	80.0°F 26.7°C	80.6°F 27.0°C	84.2°F 29.0°C
988	-22°F 30°C	TC	28911	28950	28981	28982	29021	30653	30689	30720	30726	30762	32484	32527	32563	32569	32605	34442	34479	34517	34522	34565
		S/T	0.40	0.47	0.53	0.53	0.61	0.42	0.50	0.56	0.56	0.64	0.45	0.53	0.60	0.60	0.68	0.48	0.56	0.63	0.63	0.72
		PI	1.12	1.13	1.13	1.13	1.13	1.19	1.19	1.19	1.19	1.20	1.26	1.26	1.27	1.27	1.27	1.34	1.34	1.34	1.34	1.34
	-13°F 25°C	TC	31320	31362	31396	31397	31440	33208	33247	33280	33286	33326	35191	35237	35276	35283	35322	37312	37352	37393	37399	37445
		S/T	0.40	0.47	0.54	0.54	0.61	0.43	0.50	0.57	0.57	0.65	0.45	0.53	0.60	0.60	0.69	0.48	0.56	0.64	0.64	0.73
		PI	1.22	1.22	1.22	1.22	1.22	1.29	1.29	1.29	1.29	1.30	1.37	1.37	1.37	1.37	1.37	1.45	1.45	1.45	1.45	1.46
	-4°F 20°C	TC	33729	33775	33811	33813	33858	35762	35804	35840	35847	35889	37899	37948	37990	37997	38040	40182	40226	40269	40276	40326
		S/T	0.40	0.47	0.54	0.54	0.61	0.43	0.50	0.57	0.57	0.65	0.45	0.53	0.61	0.61	0.69	0.48	0.57	0.64	0.64	0.73
		PI	1.31	1.31	1.31	1.31	1.32	1.39	1.39	1.39	1.39	1.40	1.47	1.48	1.48	1.48	1.48	1.56	1.56	1.57	1.57	1.57
	0°F 17.8°C	TC	34800	34847	34884	34886	34933	36897	36941	36977	36985	37029	39102	39152	39196	39203	39247	41458	41503	41548	41554	41606
		S/T	0.41	0.48	0.54	0.54	0.62	0.43	0.50	0.57	0.57	0.65	0.46	0.53	0.61	0.61	0.69	0.48	0.57	0.64	0.64	0.73
		PI	1.35	1.35	1.36	1.36	1.36	1.43	1.44	1.44	1.44	1.44	1.52	1.52	1.52	1.52	1.53	1.61	1.61	1.61	1.62	1.62
	5°F 15°C	TC	36138	36187	36226	36228	36277	38316	38362	38400	38407	38453	40606	40658	40704	40711	40757	43052	43099	43146	43153	43206
		S/T	0.41	0.48	0.54	0.54	0.62	0.43	0.51	0.58	0.58	0.66	0.46	0.54	0.61	0.61	0.70	0.49	0.57	0.65	0.65	0.74
		PI	1.40	1.41	1.41	1.41	1.41	1.49	1.49	1.49	1.49	1.49	1.58	1.58	1.58	1.58	1.58	1.67	1.68	1.68	1.68	1.68
	14°F 10°C	TC	35537	35585	35623	35625	35673	37678	37723	37760	37768	37813	39930	39981	40026	40033	40078	42335	42381	42428	42434	42487
		S/T	0.41	0.48	0.54	0.54	0.62	0.43	0.51	0.58	0.58	0.66	0.46	0.54	0.61	0.61	0.70	0.49	0.57	0.65	0.65	0.74
		PI	1.63	1.64	1.64	1.64	1.64	1.73	1.73	1.74	1.74	1.74	1.83	1.84	1.84	1.84	1.84	1.95	1.95	1.95	1.95	1.95
	17°F 10°C	TC	35336	35384	35422	35424	35471	37466	37510	37547	37555	37599	39704	39756	39800	39807	39852	42096	42142	42188	42195	42247
		S/T	0.41	0.48	0.55	0.55	0.62	0.43	0.51	0.58	0.58	0.66	0.46	0.54	0.61	0.61	0.70	0.49	0.57	0.65	0.65	0.74
		PI	1.71	1.71	1.71	1.71	1.72	1.81	1.81	1.82	1.82	1.82	1.92	1.92	1.92	1.93	1.93	2.04	2.04	2.04	2.04	2.04
	23°F 5°C	TC	34896	34943	34981	34983	35030	36999	37043	37080	37087	37131	39210	39261	39305	39312	39356	41572	41618	41663	41669	41721
		S/T	0.41	0.48	0.55	0.55	0.63	0.44	0.51	0.58	0.58	0.66	0.46	0.54	0.62	0.62	0.70	0.49	0.58	0.65	0.65	0.75
		PI	1.79	1.79	1.79	1.79	1.79	1.89	1.90	1.90	1.90	1.90	2.01	2.01	2.01	2.01	2.01	2.13	2.13	2.13	2.13	2.14
	35°F 1.7°C	TC	34017	34063	34099	34101	34147	36067	36110	36145	36152	36195	38222	38271	38314	38321	38364	40525	40569	40613	40619	40670
		S/T	0.41	0.49	0.55	0.55	0.63	0.44	0.51	0.58	0.59	0.67	0.47	0.55	0.62	0.62	0.71	0.49	0.58	0.66	0.66	0.75
		PI	1.94	1.94	1.94	1.94	1.95	2.06	2.06	2.06	2.06	2.06	2.18	2.18	2.18	2.19	2.19	2.31	2.31	2.32	2.32	2.32
	41°F 5°C	TC	32237	32280	32315	32317	32360	34180	34220	34254	34261	34302	36222	36269	36309	36316	36357	38404	38446	38488	38494	38542
		S/T	0.41	0.49	0.55	0.55	0.63	0.44	0.52	0.59	0.59	0.67	0.47	0.55	0.62	0.62	0.71	0.49	0.58	0.66	0.66	0.75
		PI	1.81	1.81	1.81	1.81	1.82	1.92	1.92	1.92	1.92	1.92	2.03	2.04	2.04	2.04	2.04	2.15	2.16	2.16	2.16	2.16
	47°F 8.3°C	TC	30457	30498	30531	30533	30574	32293	32331	32363	32370	32408	34222	34267	34305	34311	34350	36284	36324	36363	36369	36414
		S/T	0.42	0.49	0.55	0.55	0.63	0.44	0.52	0.59	0.59	0.67	0.47	0.55	0.62	0.62	0.71	0.50	0.58	0.66	0.66	0.75
		PI	1.68	1.68	1.68	1.68	1.68	1.78	1.78	1.78	1.78	1.79	1.89	1.89	1.89	1.89	1.89	2.00	2.00	2.00	2.00	2.01
	50°F 10°C	TC	30567	30608	30641	30643	30684	32409	32448	32480	32486	32525	34346	34390	34429	34435	34473	36415	36455	36494	36500	36546
		S/T	0.42	0.49	0.56	0.56	0.64	0.44	0.52	0.59	0.59	0.67	0.47	0.55	0.63	0.63	0.71	0.50	0.58	0.66	0.66	0.76
		PI	1.70	1.70	1.70	1.70	1.71	1.80	1.80	1.81	1.81	1.81	1.91	1.91	1.91	1.91	1.92	2.02	2.03	2.03	2.03	2.03
	59°F 15°C	TC	30897	30938	30972	30973	31015	32759	32798	32830	32836	32875	34716	34761	34800	34806	34845	36808	36848	36888	36893	36939
		S/T	0.42	0.49	0.56	0.56	0.64	0.45	0.52	0.59	0.59	0.68	0.47	0.55	0.63	0.63	0.72	0.50	0.59	0.67	0.67	0.76
		PI	1.76	1.76	1.77	1.77	1.77	1.87	1.87	1.87	1.87	1.87	1.98	1.98	1.98	1.98	1.99	2.10	2.10	2.10	2.10	2.11
	68°F 20°C	TC	31226	31268	31302	31303	31346	33108	33147	33180	33187	33226	35086	35132	35171	35177	35217	37200	37241	37281	37287	37333
		S/T	0.43	0.51	0.58	0.58	0.66	0.46	0.54	0.61	0.61	0.69	0.48	0.57	0.65	0.65	0.74	0.51	0.60	0.68	0.69	0.78
		PI	1.82	1.83	1.83	1.83	1.83	1.93	1.94	1.94	1.94	1.94	2.05	2.05	2.05	2.05	2.06	2.17	2.18	2.18	2.18	2.18
	77°F 25°C	TC	31556	31598	31632	31634	31676	33457	33497	33530	33537	33577	35456	35502	35542	35549	35588	37593	37634	37674	37680	37727
		S/T	0.44	0.51	0.58	0.58	0.66	0.46	0.54	0.62	0.62	0.70	0.49	0.58	0.65	0.65	0.75	0.52	0.61	0.69	0.69	0.79
		PI	1.89	1.89	1.89	1.89	1.89	2.00	2.00	2.00	2.00	2.01	2.12	2.12	2.12	2.12	2.13	2.25	2.25	2.25	2.25	2.26
	82°F 27.8°C	TC	31281	31323	31357	31358	31400	33166	33205	33238	33244	33284	35147	35193	35232	35239	35278	37265	37306	37346	37352	37398
		S/T	0.44	0.52	0.59	0.59	0.67	0.47	0.55	0.63	0.63	0.71	0.50	0.58	0.66	0.66	0.76	0.53	0.62	0.70	0.70	0.80
		PI	2.01	2.01	2.01	2.01	2.02	2.13	2.13	2.13	2.14	2.14	2.26	2.26	2.26	2.26	2.27	2.39	2.40	2.40	2.40	2.40
	86°F 30°C	TC	30483	30524	30557	30558	30599	32320	32358	32390	32396	32435	34251	34295	34333	34340	34378	36314	36354	36393	36399	36444
		S/T	0.45	0.53	0.60	0.60	0.68	0.48	0.56	0.63	0.63	0.72	0.50	0.59	0.67	0.67	0.77	0.53	0.63	0.71	0.71	0.81
		PI	2.22	2.22	2.22	2.22	2.23	2.35	2.36	2.36	2.36	2.36	2.49	2.50	2.50	2.50	2.50	2.64	2.65	2.65	2.65	2.65
	95°F 35°C	TC	28687	28726	28757	28758	28797	30416	30452	30482	30488	30524	32233	32275	32311	32317	32353	34175	34213	34250	34255	34298
		S/T	0.45	0.53	0.60	0.60	0.68	0.48	0.56	0.63	0.63	0.72	0.50	0.59	0.67	0.67	0.77	0.53	0.63	0.71	0.71	0.81
		PI	2.69	2.69	2.70	2.70	2.70	2.85	2.86	2.86	2.86	2.86	3.02	3.03	3.03	3.03	3.03	3.20	3.21	3.21	3.21	3.22
	104°F 40°C	TC	27150	27187	27216	27217	27254	28787	28821	28849	28855	28889	30506	30546	30580	30586	30620	32345	32380	32415	32420	32460
		S/T	0.46	0.54	0.61	0.61	0.70	0.49	0.57	0.65	0.65	0.74	0.52	0.61	0.69	0.69	0.78	0.55	0.64	0.73	0.73	0.83
		PI	2.95	2.95	2.95	2.95	2.96	3.12	3.13	3.13	3.13	3.13	3.31	3.31	3.32	3.32	3.32	3.51	3.51	3.52	3.52	3.52
	110°F 43°C	TC	26228	26264	26292	26293	26329	27809	27842	27869	27875	27908	29470	29509	29542	29547	29580	31246	31280	31314	31319	31358
		S/T	0.48	0.56	0.63	0.63	0.72	0.50	0.59	0.67	0.67	0.77	0.54	0.63	0.71	0.71	0.81	0.57	0.67	0.76	0.76	0.86
		PI	3.10	3.10	3.11	3.11	3.11	3.29	3.29	3.29	3.29	3.30	3.48	3.49	3.49	3.49	3.50	3.69	3.70	3.70	3.70	3.71
	115°F 46°C	TC	20837	20865	20887	20888	20916	22092	22118	22140	22145	22171	23412	23443	23469	23473	23499	24823	24850	24877	24881	24912
		S/T	0.48	0.57	0.64	0.64	0.73	0.51	0.60	0.68	0.68	0.78	0.54	0.64	0.72	0.72	0.82	0.57	0.67	0.77	0.77	0.87
		PI	2.41	2.41	2.42	2.42	2.42	2.56	2.56	2.56	2.56	2.57	2.71	2.71	2.72	2.72	2.72	2.87	2.88	2.88	2.88	2.88
	122°F 50°C	TC	13647	13666	13680	13681	13700	14470	14487	14501	14504	14521	15334	15354	15371	15374	15391	16258	16276	16294	16296	16316
		S/T	0.49	0.58	0.66	0.66	0.75	0.52	0.61	0.70	0.70	0.79	0.55	0.65	0.74	0.74	0.84	0.59	0.69	0.78	0.78	0.89
		PI	1.49	1.49	1.50	1.50	1.50	1.58	1.58	1.59	1.59	1.59	1.68	1.68	1.68	1.68	1.68	1.78	1.78	1.78	1.78	1.78

Table 14 – 36K Cooling — Ceiling and Floor Console (Continued)

Airflow CFM	Out-door DB	ID WB	60.8°F (16.0°C)					64.4°F (16.0°C)					67.0°F (19.4°C)					71.6°F (22.0°C)				
		ID DB	73.4°F 23.0°C	77.0°F 25.0°C	80.0°F 26.7°C	80.6°F 27.0°C	84.2°F 29.0°C	73.4°F 23.0°C	77.0°F 25.0°C	80.0°F 26.7°C	80.6°F 27.0°C	84.2°F 29.0°C	73.4°F 23.0°C	77.0°F 25.0°C	80.0°F 26.7°C	80.6°F 27.0°C	84.2°F 29.0°C	73.4°F 23.0°C	77.0°F 25.0°C	80.0°F 26.7°C	80.6°F 27.0°C	84.2°F 29.0°C
1088	-22°F 30°C	TC	31558	31601	31635	31636	31679	33460	33500	33533	33540	33579	35459	35505	35545	35552	35591	37596	37637	37678	37683	37730
		S/T	0.44	0.51	0.58	0.58	0.66	0.46	0.54	0.62	0.62	0.70	0.49	0.57	0.65	0.65	0.74	0.52	0.61	0.69	0.69	0.79
		PI	1.23	1.23	1.23	1.23	1.23	1.30	1.30	1.30	1.30	1.31	1.38	1.38	1.38	1.38	1.38	1.46	1.46	1.46	1.46	1.47
	-13°F 25°C	TC	34188	34234	34271	34273	34319	36249	36291	36327	36335	36378	38414	38464	38507	38514	38557	40729	40773	40817	40824	40875
		S/T	0.44	0.52	0.59	0.59	0.67	0.47	0.55	0.62	0.62	0.71	0.49	0.58	0.66	0.66	0.75	0.52	0.61	0.70	0.70	0.79
		PI	1.33	1.33	1.33	1.33	1.33	1.41	1.41	1.41	1.41	1.41	1.49	1.50	1.50	1.50	1.50	1.58	1.58	1.59	1.59	1.59
	-4°F 20°C	TC	36818	36868	36907	36909	36959	39037	39083	39122	39129	39176	41369	41423	41469	41477	41523	43862	43909	43957	43964	44019
		S/T	0.44	0.52	0.59	0.59	0.67	0.47	0.55	0.62	0.62	0.71	0.50	0.58	0.66	0.66	0.75	0.53	0.62	0.70	0.70	0.80
		PI	1.43	1.43	1.43	1.43	1.44	1.52	1.52	1.52	1.52	1.52	1.61	1.61	1.61	1.61	1.61	1.70	1.71	1.71	1.71	1.71
	0°F 17.8°C	TC	37987	38038	38079	38081	38132	40276	40324	40364	40372	40420	42682	42738	42786	42793	42841	45254	45303	45353	45360	45416
		S/T	0.44	0.52	0.59	0.59	0.67	0.47	0.55	0.63	0.63	0.71	0.50	0.58	0.66	0.66	0.76	0.53	0.62	0.70	0.70	0.80
		PI	1.48	1.48	1.48	1.48	1.48	1.57	1.57	1.57	1.57	1.57	1.66	1.66	1.66	1.66	1.67	1.76	1.76	1.76	1.76	1.77
	5°F 15°C	TC	39448	39501	39544	39545	39599	41825	41875	41916	41924	41974	44324	44382	44431	44439	44489	46995	47046	47097	47104	47163
		S/T	0.45	0.52	0.59	0.59	0.68	0.47	0.55	0.63	0.63	0.72	0.50	0.59	0.67	0.67	0.76	0.53	0.62	0.71	0.71	0.81
		PI	1.53	1.54	1.54	1.54	1.54	1.63	1.63	1.63	1.63	1.63	1.72	1.73	1.73	1.73	1.73	1.83	1.83	1.83	1.83	1.83
	14°F 10°C	TC	38791	38843	38885	38887	38939	41129	41178	41218	41226	41275	43586	43643	43691	43700	43748	46212	46263	46313	46320	46378
		S/T	0.45	0.52	0.59	0.59	0.68	0.47	0.55	0.63	0.63	0.72	0.50	0.59	0.67	0.67	0.76	0.53	0.62	0.71	0.71	0.81
		PI	1.78	1.78	1.79	1.79	1.79	1.89	1.89	1.89	1.89	1.90	2.00	2.01	2.01	2.01	2.01	2.12	2.13	2.13	2.13	2.13
	17°F 10°C	TC	38572	38624	38666	38667	38720	40897	40945	40986	40994	41042	43340	43396	43445	43453	43501	45952	46001	46052	46059	46116
		S/T	0.45	0.52	0.60	0.60	0.68	0.47	0.56	0.63	0.63	0.72	0.50	0.59	0.67	0.67	0.76	0.53	0.63	0.71	0.71	0.81
		PI	1.87	1.87	1.87	1.87	1.87	1.98	1.98	1.98	1.98	1.98	2.10	2.10	2.10	2.10	2.10	2.22	2.22	2.23	2.23	2.23
	23°F 5°C	TC	38092	38143	38184	38186	38238	40388	40436	40476	40484	40532	42801	42856	42904	42912	42960	45380	45429	45478	45485	45542
		S/T	0.45	0.53	0.60	0.60	0.68	0.48	0.56	0.64	0.64	0.72	0.51	0.59	0.67	0.67	0.77	0.54	0.63	0.71	0.71	0.81
		PI	1.95	1.95	1.95	1.95	1.96	2.07	2.07	2.07	2.07	2.07	2.19	2.19	2.20	2.20	2.20	2.32	2.32	2.33	2.33	2.33
	35°F 1.7°C	TC	37132	37182	37222	37224	37274	39370	39416	39455	39463	39510	41722	41776	41823	41830	41877	44236	44284	44332	44339	44394
		S/T	0.45	0.53	0.60	0.60	0.69	0.48	0.56	0.64	0.64	0.73	0.51	0.60	0.68	0.68	0.77	0.54	0.63	0.72	0.72	0.82
		PI	2.12	2.12	2.12	2.12	2.13	2.24	2.25	2.25	2.25	2.25	2.38	2.38	2.38	2.39	2.39	2.52	2.53	2.53	2.53	2.53
	41°F 5°C	TC	35189	35237	35275	35276	35324	37310	37354	37391	37398	37443	39539	39590	39635	39642	39686	41921	41967	42013	42019	42071
		S/T	0.45	0.53	0.60	0.60	0.69	0.48	0.56	0.64	0.64	0.73	0.51	0.60	0.68	0.68	0.77	0.54	0.63	0.72	0.72	0.82
		PI	1.97	1.98	1.98	1.98	1.98	2.09	2.10	2.10	2.10	2.10	2.22	2.22	2.22	2.22	2.23	2.35	2.35	2.36	2.36	2.36
	47°F 8.3°C	TC	33247	33291	33327	33329	33374	35250	35292	35327	35334	35376	37356	37405	37447	37453	37495	39607	39650	39693	39699	39749
		S/T	0.45	0.53	0.61	0.61	0.69	0.48	0.56	0.64	0.64	0.73	0.51	0.60	0.68	0.68	0.78	0.54	0.63	0.72	0.72	0.82
		PI	1.83	1.83	1.84	1.84	1.84	1.94	1.94	1.95	1.95	1.95	2.06	2.06	2.06	2.06	2.07	2.18	2.18	2.19	2.19	2.19
	50°F 10°C	TC	33367	33411	33447	33449	33494	35377	35419	35454	35461	35503	37491	37540	37582	37589	37630	39750	39793	39836	39843	39892
		S/T	0.46	0.54	0.61	0.61	0.69	0.48	0.57	0.64	0.65	0.74	0.51	0.60	0.68	0.68	0.78	0.54	0.64	0.72	0.72	0.83
		PI	1.85	1.86	1.86	1.86	1.86	1.97	1.97	1.97	1.97	1.97	2.08	2.09	2.09	2.09	2.09	2.21	2.21	2.21	2.21	2.22
	59°F 15°C	TC	33726	33772	33808	33809	33855	35759	35801	35836	35844	35886	37895	37944	37987	37994	38036	40178	40222	40266	40272	40322
		S/T	0.46	0.54	0.61	0.61	0.70	0.49	0.57	0.65	0.65	0.74	0.52	0.60	0.69	0.69	0.78	0.55	0.64	0.73	0.73	0.83
		PI	1.92	1.93	1.93	1.93	1.93	2.04	2.04	2.04	2.04	2.05	2.16	2.16	2.17	2.17	2.17	2.29	2.29	2.30	2.30	2.30
	68°F 20°C	TC	34086	34132	34168	34170	34216	36140	36183	36219	36226	36269	38299	38349	38392	38399	38442	40607	40651	40695	40702	40752
		S/T	0.47	0.55	0.63	0.63	0.72	0.50	0.59	0.67	0.67	0.76	0.53	0.62	0.71	0.71	0.80	0.56	0.66	0.75	0.75	0.85
		PI	1.99	1.99	2.00	2.00	2.00	2.11	2.11	2.12	2.12	2.12	2.24	2.24	2.24	2.24	2.25	2.37	2.37	2.38	2.38	2.38
	77°F 25°C	TC	34446	34492	34529	34531	34577	36521	36565	36601	36608	36651	38703	38754	38797	38804	38847	41035	41080	41125	41131	41182
		S/T	0.48	0.56	0.64	0.64	0.72	0.51	0.59	0.67	0.67	0.77	0.54	0.63	0.71	0.71	0.81	0.57	0.67	0.76	0.76	0.86
		PI	2.06	2.06	2.06	2.06	2.07	2.18	2.19	2.19	2.19	2.19	2.31	2.32	2.32	2.32	2.32	2.45	2.46	2.46	2.46	2.46
	82°F 27.8°C	TC	34145	34191	34228	34230	34276	36203	36246	36282	36289	36332	38366	38416	38459	38466	38509	40678	40722	40766	40773	40823
		S/T	0.48	0.57	0.64	0.64	0.73	0.51	0.60	0.68	0.68	0.78	0.54	0.64	0.72	0.72	0.83	0.58	0.68	0.77	0.77	0.87
		PI	2.19	2.20	2.20	2.20	2.20	2.33	2.33	2.33	2.33	2.33	2.46	2.47	2.47	2.47	2.47	2.61	2.62	2.62	2.62	2.62
	86°F 30°C	TC	33274	33319	33355	33356	33401	35280	35321	35356	35363	35405	37387	37436	37478	37485	37526	39640	39683	39726	39732	39782
		S/T	0.49	0.57	0.65	0.65	0.74	0.52	0.61	0.69	0.69	0.79	0.55	0.64	0.73	0.73	0.84	0.58	0.68	0.78	0.78	0.89
		PI	2.42	2.43	2.43	2.43	2.43	2.57	2.57	2.57	2.57	2.58	2.72	2.72	2.73	2.73	2.73	2.89	2.89	2.89	2.89	2.90
	95°F 35°C	TC	31314	31356	31390	31392	31434	33202	33241	33274	33280	33320	35185	35231	35270	35277	35316	37305	37346	37386	37392	37439
		S/T	0.49	0.57	0.65	0.65	0.74	0.52	0.61	0.69	0.69	0.79	0.55	0.64	0.73	0.73	0.84	0.58	0.68	0.78	0.78	0.89
		PI	2.94	2.94	2.94	2.94	2.95	3.11	3.12	3.12	3.12	3.12	3.30	3.30	3.31	3.31	3.31	3.50	3.50	3.51	3.51	3.51
	104°F 40°C	TC	29637	29677	29709	29710	29750	31423	31460	31491	31497	31535	33300	33343	33381	33387	33424	35307	35345	35383	35389	35433
		S/T	0.50	0.59	0.67	0.67	0.76	0.53	0.62	0.71	0.71	0.81	0.56	0.66	0.75	0.75	0.86	0.60	0.70	0.80	0.80	0.91
		PI	3.22	3.22	3.22	3.22	3.23	3.41	3.41	3.42	3.42	3.42	3.61	3.62	3.62	3.62	3.63	3.83	3.84	3.84	3.84	3.84
	110°F 43°C	TC	28630	28669	28700	28701	28740	30356	30392	30422	30428	30464	32169	32211	32247	32253	32289	34107	34145	34182	34187	34230
		S/T	0.52	0.61	0.69	0.69	0.79	0.55	0.65	0.73	0.73	0.84	0.58	0.69	0.78	0.78	0.89	0.62	0.73	0.83	0.83	0.94
		PI	3.38	3.39	3.39	3.39	3.40	3.59	3.59	3.60	3.60	3.60	3.80	3.81	3.81	3.81	3.82	4.03	4.04	4.04	4.04	4.05
	115°F 46°C	TC	22745	22775	22800	22801	22832	24115	24144	24168	24173	24201	25556	25589	25618	25623	25651	27096	27125	27155	27159	27193
		S/T	0.53	0.62	0.70	0.70	0.80	0.56	0.65	0.74	0.74	0.85	0.59	0.69	0.79	0.79	0.90	0.63	0.73	0.84	0.84	0.95
		PI	2.63	2.64	2.64	2.64	2.64	2.79	2.79	2.80	2.80	2.80	2.96	2.96	2.96	2.96	2.97	3.14	3.14	3.14	3.14	3.15
	122°F 50°C	TC	14897	14917	14933	14934	14954	15795	15814	15829	15832	15851	16739	16760	16779	16782	16801	17747	17766	17786	17789	17811
		S/T	0.54	0.63	0.72	0.72	0.82	0.57	0.67	0.76	0.76	0.87	0.60	0.71	0.81	0.81	0.92	0.64	0.75	0.85	0.85	0.97
		PI	1.63	1.63	1.63	1.63	1.64	1.73	1.73	1.73	1.73	1.73	1.83	1.83	1.83	1.84	1.84	1.94	1.94	1.95	1.95	1.95

Table 14 – 36K Cooling — Ceiling and Floor Console (Continued)

Airflow CFM	Out-door DB	ID WB	60.8°F (16.0°C)					64.4°F (16.0°C)					67.0°F (19.4°C)					71.6°F (22.0°C)				
		ID DB	73.4°F 23.0°C	77.0°F 25.0°C	80.0°F 26.7°C	80.6°F 27.0°C	84.2°F 29.0°C	73.4°F 23.0°C	77.0°F 25.0°C	80.0°F 26.7°C	80.6°F 27.0°C	84.2°F 29.0°C	73.4°F 23.0°C	77.0°F 25.0°C	80.0°F 26.7°C	80.6°F 27.0°C	84.2°F 29.0°C	73.4°F 23.0°C	77.0°F 25.0°C	80.0°F 26.7°C	80.6°F 27.0°C	84.2°F 29.0°C
1224	-22°F 30°C	TC	34448	34495	34532	34533	34580	36524	36568	36604	36611	36654	38707	38757	38800	38807	38851	41039	41083	41128	41134	41186
		S/T	0.48	0.56	0.63	0.63	0.72	0.50	0.59	0.67	0.67	0.77	0.53	0.63	0.71	0.71	0.81	0.57	0.67	0.76	0.76	0.86
		PI	1.34	1.34	1.34	1.34	1.34	1.42	1.42	1.42	1.42	1.42	1.50	1.51	1.51	1.51	1.51	1.60	1.60	1.60	1.60	1.60
	-13°F 25°C	TC	37319	37369	37410	37411	37462	39568	39615	39654	39662	39709	41932	41987	42033	42041	42088	44459	44507	44555	44562	44618
		S/T	0.48	0.56	0.64	0.64	0.73	0.51	0.60	0.68	0.68	0.77	0.54	0.63	0.72	0.72	0.82	0.57	0.67	0.76	0.76	0.87
		PI	1.45	1.45	1.45	1.45	1.46	1.54	1.54	1.54	1.54	1.54	1.63	1.63	1.63	1.63	1.64	1.73	1.73	1.73	1.73	1.73
	-4°F 20°C	TC	40190	40244	40287	40289	40343	42612	42662	42704	42713	42764	45158	45216	45267	45275	45326	47878	47931	47983	47990	48050
		S/T	0.48	0.57	0.64	0.64	0.73	0.51	0.60	0.68	0.68	0.78	0.54	0.64	0.72	0.72	0.82	0.57	0.67	0.77	0.77	0.87
		PI	1.56	1.56	1.57	1.57	1.57	1.66	1.66	1.66	1.66	1.66	1.76	1.76	1.76	1.76	1.76	1.86	1.86	1.87	1.87	1.87
	0°F 17.8°C	TC	41466	41521	41566	41568	41624	43965	44017	44060	44069	44121	46591	46652	46704	46712	46765	49398	49452	49506	49514	49575
		S/T	0.48	0.57	0.64	0.64	0.73	0.51	0.60	0.68	0.68	0.78	0.54	0.64	0.72	0.72	0.83	0.58	0.68	0.77	0.77	0.88
		PI	1.61	1.61	1.62	1.62	1.62	1.71	1.71	1.71	1.71	1.72	1.81	1.81	1.82	1.82	1.82	1.92	1.92	1.92	1.92	1.93
	5°F 15°C	TC	43060	43118	43165	43167	43225	45656	45710	45755	45764	45818	48383	48446	48500	48509	48563	51298	51354	51410	51418	51482
		S/T	0.49	0.57	0.65	0.65	0.74	0.51	0.60	0.69	0.69	0.78	0.55	0.64	0.73	0.73	0.83	0.58	0.68	0.77	0.77	0.88
		PI	1.67	1.68	1.68	1.68	1.68	1.77	1.78	1.78	1.78	1.78	1.88	1.88	1.89	1.89	1.89	1.99	2.00	2.00	2.00	2.00
	14°F 10°C	TC	42344	42401	42446	42448	42505	44895	44949	44993	45002	45055	47578	47639	47693	47701	47755	50444	50499	50554	50562	50625
		S/T	0.49	0.57	0.65	0.65	0.74	0.52	0.61	0.69	0.69	0.78	0.55	0.64	0.73	0.73	0.83	0.58	0.68	0.77	0.77	0.88
		PI	1.95	1.95	1.95	1.95	1.95	2.06	2.07	2.07	2.07	2.07	2.19	2.19	2.19	2.19	2.19	2.32	2.32	2.32	2.32	2.33
	17°F 10°C	TC	42105	42161	42207	42209	42265	44642	44695	44739	44748	44801	47309	47371	47423	47432	47485	50160	50214	50269	50277	50339
		S/T	0.49	0.57	0.65	0.65	0.74	0.52	0.61	0.69	0.69	0.79	0.55	0.64	0.73	0.73	0.83	0.58	0.68	0.78	0.78	0.88
		PI	2.04	2.04	2.04	2.04	2.04	2.16	2.16	2.16	2.16	2.17	2.29	2.29	2.29	2.29	2.30	2.43	2.43	2.43	2.43	2.43
	23°F 5°C	TC	41581	41636	41681	41683	41739	44086	44139	44182	44191	44243	46720	46781	46833	46842	46894	49535	49589	49643	49651	49713
		S/T	0.49	0.58	0.65	0.65	0.75	0.52	0.61	0.69	0.69	0.79	0.55	0.65	0.74	0.74	0.84	0.58	0.69	0.78	0.78	0.89
		PI	2.13	2.13	2.13	2.13	2.14	2.26	2.26	2.26	2.26	2.26	2.39	2.39	2.40	2.40	2.40	2.54	2.54	2.54	2.54	2.54
	35°F 1.7°C	TC	40532	40587	40631	40632	40687	42975	43026	43068	43077	43128	45543	45602	45653	45661	45712	48287	48339	48392	48399	48460
		S/T	0.49	0.58	0.66	0.66	0.75	0.52	0.61	0.70	0.70	0.79	0.55	0.65	0.74	0.74	0.84	0.59	0.69	0.78	0.78	0.89
		PI	2.31	2.31	2.32	2.32	2.32	2.45	2.45	2.46	2.46	2.46	2.60	2.60	2.60	2.60	2.61	2.75	2.76	2.76	2.76	2.76
	41°F 5°C	TC	38412	38464	38505	38507	38559	40727	40775	40815	40823	40872	43160	43216	43264	43272	43320	45760	45810	45860	45867	45924
		S/T	0.49	0.58	0.66	0.66	0.75	0.52	0.61	0.70	0.70	0.80	0.56	0.65	0.74	0.74	0.84	0.59	0.69	0.78	0.78	0.89
		PI	2.16	2.16	2.16	2.16	2.16	2.29	2.29	2.29	2.29	2.29	2.42	2.42	2.43	2.43	2.43	2.57	2.57	2.57	2.57	2.58
	47°F 8.3°C	TC	36291	36340	36379	36381	36430	38478	38524	38562	38570	38615	40777	40830	40876	40883	40929	43234	43281	43328	43335	43389
		S/T	0.50	0.58	0.66	0.66	0.75	0.53	0.62	0.70	0.70	0.80	0.56	0.65	0.74	0.74	0.85	0.59	0.69	0.79	0.79	0.90
		PI	2.00	2.00	2.00	2.00	2.01	2.12	2.12	2.12	2.12	2.13	2.25	2.25	2.25	2.25	2.25	2.38	2.38	2.39	2.39	2.39
	50°F 10°C	TC	36422	36471	36510	36512	36561	38617	38663	38701	38709	38755	40924	40977	41023	41031	41077	43390	43437	43485	43491	43545
		S/T	0.50	0.58	0.66	0.66	0.76	0.53	0.62	0.70	0.70	0.80	0.56	0.66	0.75	0.75	0.85	0.59	0.70	0.79	0.79	0.90
		PI	2.02	2.03	2.03	2.03	2.03	2.15	2.15	2.15	2.15	2.15	2.27	2.28	2.28	2.28	2.28	2.41	2.41	2.42	2.42	2.42
	59°F 15°C	TC	36815	36864	36904	36906	36955	39033	39080	39118	39126	39172	41365	41419	41465	41473	41519	43858	43905	43953	43960	44015
		S/T	0.50	0.59	0.67	0.67	0.76	0.53	0.62	0.71	0.71	0.81	0.56	0.66	0.75	0.75	0.86	0.60	0.70	0.80	0.80	0.91
		PI	2.10	2.10	2.10	2.10	2.11	2.23	2.23	2.23	2.23	2.23	2.36	2.36	2.36	2.36	2.37	2.50	2.50	2.51	2.51	2.51
	68°F 20°C	TC	37207	37257	37298	37299	37349	39450	39496	39535	39543	39590	41807	41861	41907	41915	41962	44325	44374	44422	44429	44484
		S/T	0.51	0.60	0.69	0.69	0.78	0.54	0.64	0.73	0.73	0.83	0.58	0.68	0.77	0.77	0.88	0.61	0.72	0.82	0.82	0.93
		PI	2.17	2.18	2.18	2.18	2.18	2.30	2.31	2.31	2.31	2.31	2.44	2.44	2.45	2.45	2.45	2.59	2.59	2.59	2.59	2.60
	77°F 25°C	TC	37600	37650	37691	37693	37744	39866	39913	39953	39960	40008	42248	42303	42350	42358	42405	44793	44842	44891	44898	44954
		S/T	0.52	0.61	0.69	0.69	0.79	0.55	0.65	0.74	0.74	0.84	0.59	0.69	0.78	0.78	0.89	0.62	0.73	0.83	0.83	0.94
		PI	2.25	2.25	2.25	2.25	2.26	2.38	2.39	2.39	2.39	2.39	2.53	2.53	2.53	2.53	2.53	2.68	2.68	2.68	2.68	2.69
	82°F 27.8°C	TC	37272	37322	37363	37364	37415	39518	39565	39604	39612	39659	41879	41934	41981	41988	42035	44403	44451	44499	44506	44562
		S/T	0.53	0.62	0.70	0.70	0.80	0.56	0.66	0.75	0.75	0.85	0.59	0.70	0.79	0.79	0.90	0.63	0.74	0.84	0.84	0.95
		PI	2.39	2.40	2.40	2.40	2.40	2.54	2.54	2.54	2.54	2.55	2.69	2.69	2.70	2.70	2.70	2.85	2.86	2.86	2.86	2.86
	86°F 30°C	TC	36321	36370	36409	36411	36460	38510	38556	38594	38602	38647	40811	40864	40910	40917	40963	43270	43317	43364	43371	43425
		S/T	0.53	0.63	0.71	0.71	0.81	0.57	0.66	0.75	0.75	0.86	0.60	0.70	0.80	0.80	0.91	0.64	0.75	0.85	0.85	0.97
		PI	2.64	2.65	2.65	2.65	2.65	2.80	2.81	2.81	2.81	2.81	2.97	2.97	2.98	2.98	2.98	3.15	3.15	3.16	3.16	3.16
	95°F 35°C	TC	34182	34228	34265	34266	34313	36242	36285	36321	36328	36371	38407	38457	38500	38507	38550	40721	40766	40810	40816	40867
		S/T	0.53	0.63	0.71	0.71	0.81	0.57	0.66	0.75	0.75	0.86	0.60	0.70	0.80	0.80	0.91	0.64	0.75	0.85	0.85	0.97
		PI	3.21	3.21	3.21	3.21	3.22	3.40	3.40	3.41	3.41	3.41	3.60	3.61	3.61	3.61	3.61	3.82	3.82	3.83	3.83	3.83
	104°F 40°C	TC	32351	32394	32429	32431	32474	34300	34341	34375	34382	34423	36350	36397	36438	36444	36485	38540	38582	38624	38630	38678
		S/T	0.55	0.64	0.73	0.73	0.83	0.58	0.68	0.77	0.77	0.88	0.62	0.72	0.82	0.82	0.93	0.65	0.76	0.87	0.87	0.99
		PI	3.51	3.51	3.52	3.52	3.52	3.72	3.73	3.73	3.73	3.74	3.94	3.95	3.95	3.95	3.96	4.18	4.19	4.19	4.19	4.20
	110°F 43°C	TC	31252	31294	31328	31329	31372	33136	33175	33208	33214	33254	35115	35161	35200	35207	35246	37231	37271	37312	37318	37364
		S/T	0.57	0.67	0.76	0.76	0.86	0.60	0.71	0.80	0.80	0.91	0.64	0.75	0.85	0.85	0.97	0.68	0.79	0.90	0.90	1.00
		PI	3.69	3.70	3.70	3.70	3.71	3.92	3.92	3.92	3.93	3.93	4.15	4.16	4.16	4.16	4.17	4.40	4.40	4.41	4.41	4.42
	115°F 46°C	TC	24828	24861	24888	24889	24922	26324	26355	26381	26386	26418	27896	27933	27964	27969	28000	29577	29609	29642	29646	29683
		S/T	0.57	0.67	0.77	0.77	0.87	0.61	0.71	0.81	0.81	0.92	0.65	0.76	0.86	0.86	0.98	0.68	0.80	0.91	0.91	1.00
		PI	2.87	2.88	2.88	2.88	2.88	3.05	3.05	3.05	3.05	3.06	3.23	3.23	3.24	3.24	3.24	3.42	3.43	3.43	3.43	3.43
	122°F 50°C	TC	16261	16283	16301	16302	16324	17241	17262	17279	17282	17303	18271	18295	18316	18319	18339	19372	19393	19415	19418	19442
		S/T	0.59	0.69	0.78	0.78	0.89	0.62	0.73	0.83	0.83	0.95	0.66	0.77	0.88	0.88	1.00	0.70	0.82	0.93	0.93	1.00
		PI	1.78	1.78	1.78	1.78	1.79	1.89	1.89	1.89	1.89	1.89	2.00	2.00	2.00	2.00	2.01	2.12	2.12	2.12	2.12	2.13

Table 15 – 48K Cooling — Ceiling and Floor Console

Airflow CFM	Out-door DB	ID WB	60.8°F (16.0°C)					64.4°F (16.0°C)					67.0°F (19.4°C)					71.6°F (22.0°C)				
		ID DB	73.4°F 23.0°C	77.0°F 25.0°C	80.0°F 26.7°C	80.6°F 27.0°C	84.2°F 29.0°C	73.4°F 23.0°C	77.0°F 25.0°C	80.0°F 26.7°C	80.6°F 27.0°C	84.2°F 29.0°C	73.4°F 23.0°C	77.0°F 25.0°C	80.0°F 26.7°C	80.6°F 27.0°C	84.2°F 29.0°C	73.4°F 23.0°C	77.0°F 25.0°C	80.0°F 26.7°C	80.6°F 27.0°C	84.2°F 29.0°C
765	-22°F 30°C	TC	28652	28691	28721	28723	28761	30379	30415	30445	30451	30487	32194	32235	32271	32277	32313	34133	34170	34208	34213	34256
		S/T	0.40	0.46	0.53	0.53	0.60	0.42	0.49	0.56	0.56	0.64	0.44	0.52	0.59	0.59	0.68	0.47	0.55	0.63	0.63	0.72
		PI	1.07	1.07	1.07	1.07	1.07	1.13	1.13	1.13	1.13	1.13	1.20	1.20	1.20	1.20	1.20	1.27	1.27	1.27	1.27	1.27
	-13°F 25°C	TC	31040	31081	31115	31116	31158	32910	32949	32982	32988	33027	34876	34922	34961	34967	35006	36978	37018	37058	37064	37110
		S/T	0.40	0.47	0.53	0.53	0.61	0.42	0.50	0.56	0.56	0.64	0.45	0.53	0.60	0.60	0.68	0.47	0.56	0.63	0.63	0.72
		PI	1.15	1.16	1.16	1.16	1.16	1.22	1.23	1.23	1.23	1.23	1.30	1.30	1.30	1.30	1.30	1.38	1.38	1.38	1.38	1.38
	-4°F 20°C	TC	33427	33472	33508	33510	33555	35442	35484	35519	35526	35568	37559	37608	37650	37657	37699	39822	39866	39909	39915	39965
		S/T	0.40	0.47	0.53	0.53	0.61	0.42	0.50	0.57	0.57	0.65	0.45	0.53	0.60	0.60	0.68	0.48	0.56	0.64	0.64	0.73
		PI	1.24	1.24	1.25	1.25	1.25	1.32	1.32	1.32	1.32	1.32	1.40	1.40	1.40	1.40	1.40	1.48	1.48	1.48	1.48	1.49
	0°F 17.8°C	TC	34489	34535	34572	34574	34620	36567	36610	36646	36654	36697	38752	38802	38845	38852	38896	41086	41131	41176	41182	41234
		S/T	0.40	0.47	0.54	0.54	0.61	0.43	0.50	0.57	0.57	0.65	0.45	0.53	0.60	0.60	0.69	0.48	0.56	0.64	0.64	0.73
		PI	1.28	1.28	1.29	1.29	1.29	1.36	1.36	1.36	1.36	1.36	1.44	1.44	1.44	1.45	1.45	1.53	1.53	1.53	1.53	1.53
	5°F 15°C	TC	35815	35863	35902	35903	35952	37973	38018	38056	38063	38109	40242	40294	40339	40347	40392	42667	42713	42760	42766	42820
		S/T	0.40	0.47	0.54	0.54	0.61	0.43	0.50	0.57	0.57	0.65	0.45	0.53	0.61	0.61	0.69	0.48	0.56	0.64	0.64	0.73
		PI	1.33	1.33	1.34	1.34	1.34	1.41	1.41	1.42	1.42	1.42	1.50	1.50	1.50	1.50	1.50	1.59	1.59	1.59	1.59	1.59
	14°F 10°C	TC	39291	39344	39386	39388	39441	41659	41708	41749	41758	41807	44148	44205	44254	44263	44312	46808	46859	46910	46917	46975
		S/T	0.40	0.48	0.54	0.54	0.62	0.43	0.50	0.57	0.57	0.65	0.45	0.53	0.61	0.61	0.69	0.48	0.57	0.64	0.64	0.73
		PI	1.49	1.49	1.49	1.49	1.49	1.58	1.58	1.58	1.58	1.58	1.67	1.68	1.68	1.68	1.68	1.77	1.78	1.78	1.78	1.78
	17°F 10°C	TC	40450	40504	40548	40550	40604	42887	42938	42981	42989	43040	45450	45509	45559	45568	45619	48188	48241	48293	48301	48361
		S/T	0.41	0.48	0.54	0.54	0.62	0.43	0.51	0.57	0.57	0.65	0.46	0.54	0.61	0.61	0.69	0.48	0.57	0.64	0.64	0.74
		PI	1.54	1.54	1.55	1.55	1.55	1.63	1.64	1.64	1.64	1.64	1.73	1.73	1.74	1.74	1.74	1.84	1.84	1.84	1.84	1.84
	23°F 5°C	TC	39693	39746	39789	39791	39845	42085	42135	42177	42185	42235	44599	44657	44707	44715	44765	47287	47338	47390	47397	47456
		S/T	0.41	0.48	0.54	0.54	0.62	0.43	0.51	0.58	0.58	0.66	0.46	0.54	0.61	0.61	0.70	0.49	0.57	0.65	0.65	0.74
		PI	1.72	1.73	1.73	1.73	1.73	1.83	1.83	1.83	1.83	1.84	1.94	1.94	1.94	1.94	1.95	2.05	2.06	2.06	2.06	2.06
	35°F 1.7°C	TC	38180	38231	38272	38274	38325	40480	40528	40568	40576	40625	42899	42955	43002	43010	43058	45484	45533	45583	45590	45647
		S/T	0.41	0.48	0.55	0.55	0.62	0.43	0.51	0.58	0.58	0.66	0.46	0.54	0.61	0.61	0.70	0.49	0.57	0.65	0.65	0.74
		PI	2.09	2.09	2.10	2.10	2.10	2.22	2.22	2.22	2.22	2.23	2.35	2.35	2.36	2.36	2.36	2.49	2.49	2.50	2.50	2.50
	41°F 5°C	TC	40023	40076	40120	40121	40176	42435	42485	42527	42535	42586	44970	45028	45078	45087	45137	47679	47731	47783	47791	47850
		S/T	0.41	0.48	0.55	0.55	0.62	0.44	0.51	0.58	0.58	0.66	0.46	0.54	0.62	0.62	0.70	0.49	0.57	0.65	0.65	0.74
		PI	2.50	2.50	2.51	2.51	2.51	2.65	2.65	2.66	2.66	2.66	2.81	2.81	2.82	2.82	2.82	2.98	2.98	2.98	2.98	2.99
	47°F 8.3°C	TC	41866	41922	41967	41969	42026	44389	44441	44485	44494	44547	47041	47102	47154	47163	47216	49875	49929	49984	49991	50054
		S/T	0.41	0.48	0.55	0.55	0.63	0.44	0.51	0.58	0.58	0.66	0.46	0.54	0.62	0.62	0.70	0.49	0.58	0.65	0.65	0.75
		PI	2.91	2.91	2.91	2.91	2.92	3.08	3.09	3.09	3.09	3.09	3.27	3.27	3.27	3.28	3.28	3.46	3.47	3.47	3.47	3.48
	50°F 10°C	TC	41585	41641	41685	41687	41744	44091	44143	44187	44195	44248	46725	46786	46838	46847	46899	49540	49594	49648	49656	49718
		S/T	0.41	0.49	0.55	0.55	0.63	0.44	0.52	0.59	0.59	0.67	0.47	0.55	0.62	0.62	0.71	0.49	0.58	0.66	0.66	0.75
		PI	2.90	2.90	2.91	2.91	2.91	3.07	3.08	3.08	3.08	3.09	3.26	3.26	3.27	3.27	3.27	3.45	3.46	3.46	3.46	3.47
	59°F 15°C	TC	40742	40796	40840	40842	40897	43197	43248	43291	43299	43351	45778	45837	45888	45897	45948	48536	48589	48642	48649	48710
		S/T	0.42	0.49	0.56	0.56	0.63	0.44	0.52	0.59	0.59	0.67	0.47	0.55	0.62	0.62	0.71	0.50	0.58	0.66	0.66	0.75
		PI	2.88	2.88	2.88	2.88	2.89	3.05	3.05	3.06	3.06	3.06	3.23	3.24	3.24	3.24	3.24	3.43	3.43	3.43	3.43	3.44
	68°F 20°C	TC	39899	39952	39995	39997	40051	42303	42353	42395	42403	42454	44830	44889	44939	44947	44997	47531	47583	47635	47642	47702
		S/T	0.43	0.50	0.57	0.57	0.65	0.45	0.53	0.60	0.60	0.69	0.48	0.56	0.64	0.64	0.73	0.51	0.60	0.68	0.68	0.77
		PI	2.85	2.86	2.86	2.86	2.86	3.02	3.03	3.03	3.03	3.04	3.21	3.21	3.21	3.21	3.22	3.40	3.40	3.41	3.41	3.41
	77°F 25°C	TC	39055	39108	39150	39152	39205	41409	41458	41499	41507	41557	43883	43940	43989	43997	44046	46527	46578	46628	46636	46694
		S/T	0.43	0.51	0.58	0.58	0.66	0.46	0.54	0.61	0.61	0.70	0.49	0.57	0.65	0.65	0.74	0.52	0.61	0.69	0.69	0.78
		PI	2.83	2.83	2.84	2.84	2.84	3.00	3.00	3.01	3.01	3.01	3.18	3.18	3.19	3.19	3.19	3.37	3.37	3.38	3.38	3.38
	82°F 27.8°C	TC	38913	38965	39007	39009	39061	41258	41307	41347	41356	41405	43723	43779	43828	43836	43885	46357	46407	46458	46465	46523
		S/T	0.44	0.51	0.58	0.58	0.67	0.46	0.55	0.62	0.62	0.71	0.49	0.58	0.66	0.66	0.75	0.52	0.61	0.70	0.70	0.79
		PI	3.01	3.01	3.01	3.01	3.02	3.19	3.19	3.20	3.20	3.20	3.38	3.38	3.39	3.39	3.39	3.58	3.59	3.59	3.59	3.59
	86°F 30°C	TC	39209	39262	39304	39306	39359	41572	41621	41662	41671	41720	44056	44113	44162	44170	44220	46710	46761	46812	46819	46878
		S/T	0.44	0.52	0.59	0.59	0.68	0.47	0.55	0.63	0.63	0.72	0.50	0.59	0.67	0.67	0.76	0.53	0.62	0.71	0.71	0.80
		PI	3.39	3.40	3.40	3.40	3.40	3.59	3.60	3.60	3.60	3.61	3.81	3.81	3.82	3.82	3.82	4.04	4.04	4.05	4.05	4.05
	95°F 35°C	TC	39876	39930	39973	39975	40029	42280	42330	42372	42380	42430	44806	44864	44914	44922	44972	47505	47557	47609	47616	47675
		S/T	0.44	0.52	0.59	0.59	0.68	0.47	0.55	0.63	0.63	0.72	0.50	0.59	0.67	0.67	0.76	0.53	0.62	0.71	0.71	0.80
		PI	4.25	4.26	4.26	4.26	4.27	4.51	4.52	4.52	4.52	4.53	4.78	4.79	4.79	4.79	4.80	5.07	5.07	5.08	5.08	5.09
	104°F 40°C	TC	33277	33321	33357	33359	33404	35282	35324	35359	35366	35408	37390	37438	37480	37487	37529	39643	39686	39729	39735	39785
		S/T	0.46	0.53	0.61	0.61	0.69	0.48	0.57	0.64	0.64	0.73	0.51	0.60	0.68	0.68	0.78	0.54	0.64	0.72	0.72	0.82
		PI	3.65	3.66	3.66	3.66	3.67	3.88	3.88	3.88	3.88	3.89	4.11	4.11	4.12	4.12	4.12	4.35	4.36	4.36	4.36	4.37
	110°F 43°C	TC	29317	29356	29388	29389	29429	31083	31120	31151	31157	31194	32940	32983	33020	33026	33063	34925	34963	35001	35007	35050
		S/T	0.47	0.55	0.63	0.63	0.72	0.50	0.59	0.67	0.67	0.76	0.53	0.62	0.71	0.71	0.81	0.56	0.66	0.75	0.75	0.85
		PI	3.30	3.30	3.30	3.30	3.31	3.49	3.50	3.50	3.50	3.51	3.70	3.71	3.71	3.71	3.72	3.93	3.93	3.93	3.94	3.94
	115°F 46°C	TC	24087	24119	24145	24146	24179	25538	25568	25594	25599	25629	27064	27099	27129	27134	27165	28695	28726	28757	28761	28797
		S/T	0.48	0.56	0.64	0.64	0.73	0.51	0.59	0.67	0.67	0.77	0.54	0.63	0.72	0.72	0.82	0.57	0.67	0.76	0.76	0.86
		PI	2.81	2.81	2.81	2.81	2.82	2.98	2.98	2.98	2.98	2.99	3.15	3.16	3.16	3.16	3.16	3.34	3.35	3.35	3.35	3.35
	122°F 50°C	TC	17113	17136	17155	17155	17179	18144	18166	18184	18187	18209	19228	19253	19275	19279	19300	20387	20409	20431	20435	20460
		S/T	0.49	0.57	0.65	0.65	0.74	0.52	0.61	0.69	0.69	0.79	0.55	0.64	0.73	0.73	0.83	0.58	0.68	0.78	0.78	0.88
		PI	2.15	2.16	2.16	2.16	2.16	2.28	2.29	2.29	2.29	2.29	2.42	2.42	2.42	2.42	2.43	2.56	2.57	2.57	2.57	2.57

Manufacturer reserves the right to change, at any time, specifications and designs without notice and without obligations.

Table 15 – 48K Cooling — Ceiling and Floor Console (Continued)

Airflow CFM	Out-door DB	ID WB	60.8°F (16.0°C)					64.4°F (16.0°C)					67.0°F (19.4°C)					71.6°F (22.0°C)				
		ID DB	73.4°F 23.0°C	77.0°F 25.0°C	80.0°F 26.7°C	80.6°F 27.0°C	84.2°F 29.0°C	73.4°F 23.0°C	77.0°F 25.0°C	80.0°F 26.7°C	80.6°F 27.0°C	84.2°F 29.0°C	73.4°F 23.0°C	77.0°F 25.0°C	80.0°F 26.7°C	80.6°F 27.0°C	84.2°F 29.0°C	73.4°F 23.0°C	77.0°F 25.0°C	80.0°F 26.7°C	80.6°F 27.0°C	84.2°F 29.0°C
988	-22°F 30°C	TC	30467	30508	30541	30542	30583	32303	32341	32373	32379	32418	34233	34277	34315	34322	34360	36295	36335	36374	36380	36425
		S/T	0.42	0.49	0.56	0.56	0.64	0.45	0.52	0.60	0.60	0.68	0.47	0.56	0.63	0.63	0.72	0.50	0.59	0.67	0.67	0.76
		PI	1.13	1.13	1.14	1.14	1.14	1.20	1.20	1.20	1.20	1.21	1.27	1.27	1.28	1.28	1.28	1.35	1.35	1.35	1.35	1.35
	-13°F 25°C	TC	33006	33050	33086	33087	33132	34995	35036	35071	35078	35119	37085	37134	37175	37182	37223	39320	39363	39406	39412	39461
		S/T	0.42	0.50	0.57	0.57	0.64	0.45	0.53	0.60	0.60	0.68	0.48	0.56	0.64	0.64	0.72	0.50	0.59	0.67	0.67	0.77
		PI	1.23	1.23	1.23	1.23	1.23	1.30	1.30	1.30	1.30	1.31	1.38	1.38	1.38	1.38	1.38	1.46	1.46	1.47	1.47	1.47
	-4°F 20°C	TC	35545	35592	35631	35632	35680	37687	37731	37769	37776	37821	39938	39990	40035	40042	40087	42345	42391	42437	42443	42496
		S/T	0.43	0.50	0.57	0.57	0.65	0.45	0.53	0.60	0.60	0.69	0.48	0.56	0.64	0.64	0.73	0.51	0.60	0.68	0.68	0.77
		PI	1.32	1.32	1.33	1.33	1.33	1.40	1.40	1.40	1.41	1.41	1.49	1.49	1.49	1.49	1.49	1.57	1.58	1.58	1.58	1.58
	0°F 17.8°C	TC	36673	36722	36762	36763	36813	38883	38929	38968	38975	39021	41206	41260	41306	41313	41359	43689	43736	43784	43791	43845
		S/T	0.43	0.50	0.57	0.57	0.65	0.45	0.53	0.60	0.60	0.69	0.48	0.56	0.64	0.64	0.73	0.51	0.60	0.68	0.68	0.77
		PI	1.36	1.37	1.37	1.37	1.37	1.45	1.45	1.45	1.45	1.45	1.53	1.53	1.54	1.54	1.54	1.62	1.63	1.63	1.63	1.63
	5°F 15°C	TC	38083	38135	38176	38177	38229	40379	40426	40466	40474	40522	42791	42846	42894	42902	42950	45369	45418	45468	45475	45532
		S/T	0.43	0.50	0.57	0.57	0.65	0.46	0.53	0.61	0.61	0.69	0.48	0.57	0.64	0.64	0.73	0.51	0.60	0.68	0.68	0.78
		PI	1.42	1.42	1.42	1.42	1.42	1.50	1.50	1.51	1.51	1.51	1.59	1.59	1.60	1.60	1.60	1.69	1.69	1.69	1.69	1.69
	14°F 10°C	TC	41780	41836	41881	41883	41939	44297	44350	44394	44403	44455	46944	47005	47057	47066	47119	49772	49827	49881	49889	49951
		S/T	0.43	0.51	0.57	0.57	0.65	0.46	0.54	0.61	0.61	0.69	0.48	0.57	0.64	0.65	0.74	0.51	0.60	0.68	0.68	0.78
		PI	1.58	1.59	1.59	1.59	1.59	1.68	1.68	1.68	1.68	1.68	1.78	1.78	1.78	1.78	1.79	1.89	1.89	1.89	1.89	1.89
	17°F 10°C	TC	43012	43070	43116	43118	43176	45604	45658	45703	45712	45766	48328	48391	48445	48454	48508	51240	51296	51352	51360	51424
		S/T	0.43	0.51	0.58	0.58	0.66	0.46	0.54	0.61	0.61	0.70	0.49	0.57	0.65	0.65	0.74	0.51	0.60	0.69	0.69	0.78
		PI	1.64	1.64	1.64	1.64	1.65	1.74	1.74	1.74	1.74	1.74	1.84	1.84	1.85	1.85	1.85	1.95	1.96	1.96	1.96	1.96
	23°F 5°C	TC	42207	42264	42309	42311	42368	44751	44804	44848	44857	44910	47424	47486	47539	47548	47601	50282	50336	50391	50399	50462
		S/T	0.43	0.51	0.58	0.58	0.66	0.46	0.54	0.61	0.61	0.70	0.49	0.57	0.65	0.65	0.74	0.52	0.61	0.69	0.69	0.79
		PI	1.83	1.84	1.84	1.84	1.84	1.94	1.95	1.95	1.95	1.95	2.06	2.06	2.07	2.07	2.07	2.19	2.19	2.19	2.19	2.19
	35°F 1.7°C	TC	40598	40652	40696	40698	40753	43044	43095	43138	43146	43198	45616	45675	45726	45735	45786	48364	48417	48470	48477	48538
		S/T	0.44	0.51	0.58	0.58	0.66	0.46	0.54	0.62	0.62	0.70	0.49	0.58	0.65	0.65	0.74	0.52	0.61	0.69	0.69	0.79
		PI	2.22	2.23	2.23	2.23	2.23	2.36	2.36	2.36	2.36	2.37	2.50	2.50	2.50	2.51	2.51	2.65	2.65	2.66	2.66	2.66
	41°F 5°C	TC	42558	42615	42661	42663	42720	45122	45176	45220	45229	45283	47818	47880	47934	47942	47996	50699	50754	50810	50818	50881
		S/T	0.44	0.51	0.58	0.58	0.66	0.46	0.54	0.62	0.62	0.70	0.49	0.58	0.65	0.65	0.75	0.52	0.61	0.69	0.69	0.79
		PI	2.66	2.66	2.66	2.66	2.67	2.82	2.82	2.82	2.82	2.83	2.99	2.99	2.99	2.99	3.00	3.17	3.17	3.17	3.17	3.18
	47°F 8.3°C	TC	44517	44577	44625	44627	44687	47200	47256	47303	47312	47368	50020	50085	50141	50150	50206	53034	53092	53149	53158	53224
		S/T	0.44	0.51	0.58	0.58	0.67	0.46	0.55	0.62	0.62	0.71	0.49	0.58	0.66	0.66	0.75	0.52	0.61	0.70	0.70	0.79
		PI	3.09	3.10	3.10	3.10	3.10	3.28	3.28	3.29	3.29	3.29	3.47	3.48	3.48	3.48	3.49	3.68	3.69	3.69	3.69	3.70
	50°F 10°C	TC	44219	44278	44326	44328	44388	46883	46939	46985	46995	47050	49684	49749	49804	49814	49869	52678	52735	52793	52801	52867
		S/T	0.44	0.52	0.59	0.59	0.67	0.47	0.55	0.62	0.62	0.71	0.49	0.58	0.66	0.66	0.75	0.52	0.62	0.70	0.70	0.80
		PI	3.08	3.09	3.09	3.09	3.10	3.27	3.27	3.28	3.28	3.28	3.46	3.47	3.47	3.47	3.48	3.67	3.68	3.68	3.68	3.69
	59°F 15°C	TC	43322	43380	43427	43429	43488	45933	45987	46033	46042	46096	48677	48740	48795	48804	48858	51610	51666	51722	51730	51795
		S/T	0.44	0.52	0.59	0.59	0.67	0.47	0.55	0.63	0.63	0.71	0.50	0.58	0.66	0.66	0.76	0.53	0.62	0.70	0.70	0.80
		PI	3.06	3.06	3.07	3.07	3.07	3.24	3.25	3.25	3.25	3.25	3.44	3.44	3.44	3.45	3.45	3.64	3.65	3.65	3.65	3.66
	68°F 20°C	TC	42426	42483	42528	42530	42588	44982	45036	45080	45089	45143	47670	47732	47785	47794	47847	50542	50597	50652	50660	50723
		S/T	0.45	0.53	0.61	0.61	0.69	0.48	0.57	0.64	0.64	0.73	0.51	0.60	0.68	0.68	0.78	0.54	0.64	0.72	0.72	0.82
		PI	3.03	3.04	3.04	3.04	3.04	3.22	3.22	3.22	3.22	3.23	3.41	3.41	3.42	3.42	3.42	3.61	3.62	3.62	3.62	3.63
	77°F 25°C	TC	41529	41585	41630	41632	41688	44032	44084	44128	44136	44189	46663	46723	46775	46784	46836	49474	49528	49582	49589	49651
		S/T	0.46	0.54	0.61	0.61	0.70	0.49	0.57	0.65	0.65	0.74	0.52	0.61	0.69	0.69	0.79	0.55	0.64	0.73	0.73	0.83
		PI	3.01	3.01	3.02	3.02	3.02	3.19	3.19	3.20	3.20	3.20	3.38	3.38	3.39	3.39	3.39	3.58	3.59	3.59	3.59	3.60
	82°F 27.8°C	TC	41377	41433	41478	41479	41535	43871	43923	43966	43975	44027	46492	46552	46604	46613	46665	49293	49347	49400	49408	49470
		S/T	0.47	0.55	0.62	0.62	0.71	0.49	0.58	0.66	0.66	0.75	0.52	0.61	0.70	0.70	0.80	0.56	0.65	0.74	0.74	0.84
		PI	3.20	3.20	3.21	3.21	3.21	3.39	3.39	3.40	3.40	3.40	3.59	3.60	3.60	3.60	3.61	3.81	3.81	3.82	3.82	3.82
	86°F 30°C	TC	41693	41749	41794	41796	41852	44205	44258	44301	44310	44363	46846	46907	46959	46968	47021	49669	49723	49777	49785	49847
		S/T	0.47	0.55	0.63	0.63	0.72	0.50	0.59	0.67	0.67	0.76	0.53	0.62	0.71	0.71	0.81	0.56	0.66	0.75	0.75	0.85
		PI	3.61	3.61	3.61	3.61	3.62	3.82	3.83	3.83	3.83	3.84	4.05	4.06	4.06	4.06	4.07	4.29	4.30	4.30	4.30	4.31
	95°F 35°C	TC	42402	42459	42505	42507	42564	44958	45011	45055	45064	45118	47643	47705	47759	47767	47821	50514	50569	50624	50632	50695
		S/T	0.47	0.55	0.63	0.63	0.72	0.50	0.59	0.67	0.67	0.76	0.53	0.62	0.71	0.71	0.81	0.56	0.66	0.75	0.75	0.85
		PI	4.52	4.53	4.53	4.53	4.54	4.80	4.80	4.81	4.81	4.81	5.08	5.09	5.09	5.10	5.10	5.39	5.39	5.40	5.40	5.41
	104°F 40°C	TC	35384	35432	35470	35472	35519	37517	37561	37598	37606	37650	39758	39810	39854	39861	39906	42154	42199	42245	42252	42305
		S/T	0.48	0.57	0.65	0.65	0.74	0.51	0.60	0.68	0.68	0.78	0.54	0.64	0.73	0.73	0.83	0.58	0.68	0.77	0.77	0.88
		PI	3.89	3.89	3.90	3.90	3.90	4.12	4.13	4.13	4.13	4.14	4.37	4.37	4.38	4.38	4.38	4.63	4.64	4.64	4.64	4.65
	110°F 43°C	TC	31173	31215	31249	31250	31293	33052	33091	33124	33130	33170	35027	35072	35111	35118	35157	37137	37178	37218	37224	37270
		S/T	0.50	0.59	0.67	0.67	0.76	0.53	0.62	0.71	0.71	0.81	0.56	0.66	0.75	0.75	0.86	0.60	0.70	0.80	0.80	0.91
		PI	3.50	3.51	3.51	3.51	3.52	3.72	3.72	3.72	3.72	3.73	3.94	3.94	3.95	3.95	3.95	4.18	4.18	4.18	4.18	4.19
	115°F 46°C	TC	25612	25647	25674	25675	25710	27156	27188	27215	27220	27252	28778	28815	28848	28853	28885	30512	30545	30578	30583	30621
		S/T	0.51	0.60	0.68	0.68	0.77	0.54	0.63	0.72	0.72	0.82	0.57	0.67	0.76	0.76	0.87	0.60	0.71	0.81	0.81	0.92
		PI	2.98	2.99	2.99	2.99	3.00	3.16	3.17	3.17	3.17	3.17	3.35	3.36	3.36	3.36	3.36	3.55	3.56	3.56	3.56	3.57
	122°F 50°C	TC	18197	18222	18241	18242	18267	19294	19317	19336	19339	19362	20446	20473	20496	20500	20522	21678	21702	21726	21729	21756
		S/T	0.52	0.61	0.69	0.69	0.79	0.55	0.65	0.73	0.73	0.84	0.58	0.68	0.78	0.78	0.89	0.62	0.73	0.82	0.83	0.94
		PI	2.29	2.29	2.29	2.29	2.30	2.43	2.43	2.43	2.43	2.44	2.57	2.58	2.58	2.58	2.58	2.73	2.73	2.73	2.73	2.74

Table 15 – 48K Cooling — Ceiling and Floor Console (Continued)

Airflow CFM	Out-door DB	ID WB	60.8°F (16.0°C)					64.4°F (16.0°C)					67.0°F (19.4°C)					71.6°F (22.0°C)				
		ID DB	73.4°F 23.0°C	77.0°F 25.0°C	80.0°F 26.7°C	80.6°F 27.0°C	84.2°F 29.0°C	73.4°F 23.0°C	77.0°F 25.0°C	80.0°F 26.7°C	80.6°F 27.0°C	84.2°F 29.0°C	73.4°F 23.0°C	77.0°F 25.0°C	80.0°F 26.7°C	80.6°F 27.0°C	84.2°F 29.0°C	73.4°F 23.0°C	77.0°F 25.0°C	80.0°F 26.7°C	80.6°F 27.0°C	84.2°F 29.0°C
1088	-22°F 30°C	TC	32396	32440	32475	32476	32520	34349	34389	34423	34430	34471	36401	36448	36489	36496	36536	38594	38636	38678	38684	38732
		S/T	0.45	0.53	0.60	0.60	0.68	0.47	0.56	0.63	0.63	0.72	0.50	0.59	0.67	0.67	0.76	0.53	0.63	0.71	0.71	0.81
		PI	1.20	1.21	1.21	1.21	1.21	1.28	1.28	1.28	1.28	1.28	1.35	1.36	1.36	1.36	1.36	1.44	1.44	1.44	1.44	1.44
	-13°F 25°C	TC	35096	35143	35181	35183	35230	37211	37255	37292	37299	37344	39434	39486	39530	39537	39581	41810	41856	41901	41908	41960
		S/T	0.45	0.53	0.60	0.60	0.69	0.48	0.56	0.64	0.64	0.73	0.51	0.59	0.68	0.68	0.77	0.54	0.63	0.72	0.72	0.82
		PI	1.31	1.31	1.31	1.31	1.31	1.38	1.39	1.39	1.39	1.39	1.47	1.47	1.47	1.47	1.47	1.56	1.56	1.56	1.56	1.56
	-4°F 20°C	TC	37796	37847	37887	37889	37940	40074	40121	40161	40169	40216	42468	42523	42570	42578	42626	45027	45076	45125	45132	45188
		S/T	0.45	0.53	0.60	0.60	0.69	0.48	0.56	0.64	0.64	0.73	0.51	0.60	0.68	0.68	0.77	0.54	0.63	0.72	0.72	0.82
		PI	1.41	1.41	1.41	1.41	1.41	1.49	1.49	1.49	1.49	1.50	1.58	1.58	1.58	1.58	1.59	1.67	1.68	1.68	1.68	1.68
	0°F 17.8°C	TC	38996	39048	39090	39092	39145	41346	41395	41436	41444	41493	43816	43873	43922	43930	43979	46456	46506	46557	46564	46622
		S/T	0.45	0.53	0.61	0.61	0.69	0.48	0.57	0.64	0.64	0.73	0.51	0.60	0.68	0.68	0.78	0.54	0.64	0.72	0.72	0.82
		PI	1.45	1.45	1.45	1.45	1.46	1.54	1.54	1.54	1.54	1.54	1.63	1.63	1.63	1.63	1.64	1.73	1.73	1.73	1.73	1.73
	5°F 15°C	TC	40496	40550	40594	40596	40650	42936	42987	43029	43038	43089	45501	45560	45611	45620	45670	48243	48295	48348	48355	48415
		S/T	0.46	0.54	0.61	0.61	0.69	0.48	0.57	0.65	0.65	0.74	0.51	0.60	0.68	0.68	0.78	0.54	0.64	0.73	0.73	0.83
		PI	1.51	1.51	1.51	1.51	1.51	1.60	1.60	1.60	1.60	1.60	1.69	1.69	1.70	1.70	1.70	1.79	1.80	1.80	1.80	1.80
	14°F 10°C	TC	44426	44486	44534	44536	44596	47103	47159	47206	47215	47271	49917	49982	50038	50047	50103	52925	52983	53040	53048	53114
		S/T	0.46	0.54	0.61	0.61	0.70	0.49	0.57	0.65	0.65	0.74	0.51	0.60	0.69	0.69	0.78	0.55	0.64	0.73	0.73	0.83
		PI	1.68	1.69	1.69	1.69	1.69	1.79	1.79	1.79	1.79	1.79	1.89	1.89	1.90	1.90	1.90	2.01	2.01	2.01	2.01	2.01
	17°F 10°C	TC	45736	45797	45847	45849	45911	48492	48550	48598	48607	48665	51389	51456	51513	51523	51581	54486	54545	54604	54613	54681
		S/T	0.46	0.54	0.61	0.61	0.70	0.49	0.57	0.65	0.65	0.74	0.52	0.61	0.69	0.69	0.78	0.55	0.64	0.73	0.73	0.83
		PI	1.74	1.75	1.75	1.75	1.75	1.85	1.85	1.85	1.85	1.85	1.96	1.96	1.96	1.96	1.97	2.08	2.08	2.08	2.08	2.08
	23°F 5°C	TC	44880	44941	44989	44991	45052	47585	47641	47688	47698	47755	50428	50494	50550	50559	50616	53466	53525	53583	53591	53658
		S/T	0.46	0.54	0.62	0.62	0.70	0.49	0.57	0.65	0.65	0.74	0.52	0.61	0.69	0.69	0.79	0.55	0.64	0.73	0.73	0.84
		PI	1.95	1.95	1.96	1.96	1.96	2.07	2.07	2.07	2.07	2.08	2.19	2.19	2.20	2.20	2.20	2.32	2.33	2.33	2.33	2.33
	35°F 1.7°C	TC	43169	43227	43274	43276	43334	45771	45825	45870	45879	45934	48505	48568	48622	48631	48686	51428	51484	51540	51548	51612
		S/T	0.46	0.54	0.62	0.62	0.70	0.49	0.58	0.66	0.66	0.75	0.52	0.61	0.69	0.69	0.79	0.55	0.65	0.74	0.74	0.84
		PI	2.36	2.37	2.37	2.37	2.37	2.51	2.51	2.51	2.51	2.52	2.66	2.66	2.66	2.66	2.67	2.82	2.82	2.82	2.82	2.83
	41°F 5°C	TC	45253	45314	45363	45365	45426	47980	48037	48085	48094	48151	50847	50913	50970	50979	51036	53910	53969	54028	54036	54103
		S/T	0.46	0.55	0.62	0.62	0.71	0.49	0.58	0.66	0.66	0.75	0.52	0.61	0.70	0.70	0.79	0.55	0.65	0.74	0.74	0.84
		PI	2.83	2.83	2.83	2.83	2.84	3.00	3.00	3.00	3.00	3.01	3.18	3.18	3.18	3.18	3.19	3.37	3.37	3.37	3.37	3.38
	47°F 8.3°C	TC	47337	47401	47452	47454	47518	50190	50249	50299	50309	50369	53188	53257	53317	53327	53386	56393	56454	56516	56525	56595
		S/T	0.47	0.55	0.62	0.62	0.71	0.49	0.58	0.66	0.66	0.75	0.52	0.61	0.70	0.70	0.80	0.56	0.65	0.74	0.74	0.84
		PI	3.29	3.29	3.30	3.30	3.30	3.49	3.49	3.49	3.49	3.50	3.69	3.70	3.70	3.70	3.71	3.92	3.92	3.93	3.93	3.93
	50°F 10°C	TC	47019	47083	47133	47135	47199	49853	49912	49961	49971	50030	52831	52900	52959	52969	53028	56015	56075	56136	56145	56215
		S/T	0.47	0.55	0.62	0.62	0.71	0.50	0.58	0.66	0.66	0.75	0.53	0.62	0.70	0.70	0.80	0.56	0.65	0.74	0.74	0.85
		PI	3.28	3.28	3.29	3.29	3.29	3.48	3.48	3.48	3.48	3.49	3.68	3.69	3.69	3.69	3.70	3.91	3.91	3.91	3.92	3.92
	59°F 15°C	TC	46066	46128	46178	46180	46242	48842	48900	48948	48958	49016	51760	51827	51885	51895	51953	54879	54939	54998	55007	55075
		S/T	0.47	0.55	0.63	0.63	0.72	0.50	0.59	0.67	0.67	0.76	0.53	0.62	0.71	0.71	0.80	0.56	0.66	0.75	0.75	0.85
		PI	3.25	3.26	3.26	3.26	3.26	3.45	3.45	3.46	3.46	3.46	3.65	3.66	3.66	3.66	3.67	3.87	3.88	3.88	3.88	3.89
	68°F 20°C	TC	45113	45173	45222	45224	45285	47831	47888	47935	47945	48002	50689	50755	50812	50821	50878	53743	53802	53860	53869	53936
		S/T	0.48	0.57	0.64	0.64	0.73	0.51	0.60	0.68	0.68	0.78	0.54	0.64	0.72	0.72	0.83	0.58	0.68	0.77	0.77	0.88
		PI	3.23	3.23	3.23	3.23	3.24	3.42	3.42	3.43	3.43	3.43	3.62	3.63	3.63	3.63	3.64	3.84	3.85	3.85	3.85	3.86
	77°F 25°C	TC	44160	44219	44267	44269	44328	46821	46876	46923	46932	46988	49618	49683	49738	49747	49803	52608	52665	52722	52730	52796
		S/T	0.49	0.57	0.65	0.65	0.74	0.52	0.61	0.69	0.69	0.79	0.55	0.65	0.73	0.73	0.84	0.58	0.68	0.78	0.78	0.89
		PI	3.20	3.20	3.21	3.21	3.21	3.39	3.40	3.40	3.40	3.40	3.59	3.60	3.60	3.60	3.61	3.81	3.81	3.82	3.82	3.82
	82°F 27.8°C	TC	43998	44057	44105	44107	44166	46650	46705	46751	46760	46816	49437	49501	49556	49565	49621	52415	52472	52529	52538	52603
		S/T	0.50	0.58	0.66	0.66	0.75	0.53	0.62	0.70	0.70	0.80	0.56	0.65	0.74	0.74	0.85	0.59	0.69	0.79	0.79	0.90
		PI	3.40	3.40	3.41	3.41	3.41	3.60	3.61	3.61	3.61	3.62	3.82	3.83	3.83	3.83	3.83	4.05	4.05	4.06	4.06	4.06
	86°F 30°C	TC	44333	44393	44441	44443	44503	47005	47061	47107	47117	47172	49813	49878	49934	49943	49999	52815	52872	52930	52938	53004
		S/T	0.50	0.59	0.67	0.67	0.76	0.53	0.62	0.71	0.71	0.81	0.56	0.66	0.75	0.75	0.86	0.60	0.70	0.80	0.80	0.91
		PI	3.83	3.84	3.84	3.84	3.85	4.06	4.07	4.07	4.07	4.08	4.31	4.31	4.32	4.32	4.32	4.57	4.57	4.58	4.58	4.58
	95°F 35°C	TC	45088	45148	45197	45199	45260	47805	47862	47909	47918	47975	50661	50727	50783	50793	50850	53714	53772	53830	53839	53906
		S/T	0.50	0.59	0.67	0.67	0.76	0.53	0.62	0.71	0.71	0.81	0.56	0.66	0.75	0.75	0.86	0.60	0.70	0.80	0.80	0.91
		PI	4.81	4.82	4.82	4.82	4.83	5.10	5.11	5.11	5.11	5.12	5.40	5.41	5.42	5.42	5.42	5.73	5.74	5.74	5.74	5.75
	104°F 40°C	TC	37625	37676	37717	37718	37769	39893	39940	39980	39987	40035	42276	42331	42378	42386	42434	44823	44872	44921	44928	44984
		S/T	0.51	0.60	0.69	0.69	0.78	0.55	0.64	0.73	0.73	0.83	0.58	0.68	0.77	0.77	0.88	0.61	0.72	0.82	0.82	0.93
		PI	4.13	4.14	4.14	4.14	4.15	4.38	4.39	4.39	4.39	4.40	4.64	4.65	4.65	4.66	4.66	4.92	4.93	4.93	4.93	4.94
	110°F 43°C	TC	33148	33192	33228	33230	33275	35146	35187	35222	35229	35271	37245	37294	37335	37342	37384	39489	39532	39575	39582	39631
		S/T	0.53	0.63	0.71	0.71	0.81	0.57	0.66	0.75	0.75	0.86	0.60	0.70	0.80	0.80	0.91	0.64	0.75	0.85	0.85	0.97
		PI	3.73	3.73	3.74	3.74	3.74	3.95	3.96	3.96	3.96	3.97	4.19	4.19	4.20	4.20	4.20	4.44	4.44	4.45	4.45	4.46
	115°F 46°C	TC	27234	27271	27300	27302	27338	28876	28910	28938	28944	28978	30601	30641	30675	30680	30715	32445	32480	32515	32520	32561
		S/T	0.54	0.63	0.72	0.72	0.82	0.57	0.67	0.76	0.76	0.87	0.61	0.71	0.81	0.81	0.92	0.64	0.75	0.86	0.86	0.98
		PI	3.17	3.18	3.18	3.18	3.18	3.36	3.37	3.37	3.37	3.38	3.56	3.57	3.57	3.57	3.58	3.78	3.78	3.79	3.79	3.79
	122°F 50°C	TC	19350	19376	19397	19397	19424	20516	20540	20560	20564	20589	21741	21770	21794	21798	21822	23051	23076	23102	23105	23134
		S/T	0.55	0.65	0.74	0.74	0.84	0.59	0.69	0.78	0.78	0.89	0.62	0.73	0.83	0.83	0.94	0.66	0.77	0.88	0.88	1.00
		PI	2.43	2.44	2.44	2.44	2.44	2.58	2.58	2.59	2.59	2.59	2.73	2.74	2.74	2.74	2.74	2.90	2.90	2.91	2.91	2.91

Table 15 – 48K Cooling — Ceiling and Floor Console (Continued)

Airflow CFM	Out-door DB	ID WB	60.8°F (16.0°C)					64.4°F (16.0°C)					67.0°F (19.4°C)					71.6°F (22.0°C)				
		ID DB	73.4°F 23.0°C	77.0°F 25.0°C	80.0°F 26.7°C	80.6°F 27.0°C	84.2°F 29.0°C	73.4°F 23.0°C	77.0°F 25.0°C	80.0°F 26.7°C	80.6°F 27.0°C	84.2°F 29.0°C	73.4°F 23.0°C	77.0°F 25.0°C	80.0°F 26.7°C	80.6°F 27.0°C	84.2°F 29.0°C	73.4°F 23.0°C	77.0°F 25.0°C	80.0°F 26.7°C	80.6°F 27.0°C	84.2°F 29.0°C
1224	-22°F 30°C	TC	34448	34495	34532	34533	34580	36524	36568	36604	36611	36654	38707	38757	38800	38807	38851	41039	41083	41128	41134	41186
		S/T	0.48	0.56	0.63	0.63	0.72	0.50	0.59	0.67	0.67	0.77	0.53	0.63	0.71	0.71	0.81	0.57	0.67	0.76	0.76	0.86
		PI	1.28	1.28	1.28	1.28	1.29	1.36	1.36	1.36	1.36	1.36	1.44	1.44	1.44	1.44	1.44	1.53	1.53	1.53	1.53	1.53
	-13°F 25°C	TC	37319	37369	37410	37411	37462	39568	39615	39654	39662	39709	41932	41987	42033	42041	42088	44459	44507	44555	44562	44618
		S/T	0.48	0.56	0.64	0.64	0.73	0.51	0.60	0.68	0.68	0.77	0.54	0.63	0.72	0.72	0.82	0.57	0.67	0.76	0.76	0.87
		PI	1.39	1.39	1.39	1.39	1.39	1.47	1.47	1.47	1.48	1.48	1.56	1.56	1.56	1.56	1.57	1.65	1.66	1.66	1.66	1.66
	-4°F 20°C	TC	40190	40244	40287	40289	40343	42612	42662	42704	42713	42764	45158	45216	45267	45275	45326	47878	47931	47983	47990	48050
		S/T	0.48	0.57	0.64	0.64	0.73	0.51	0.60	0.68	0.68	0.78	0.54	0.64	0.72	0.72	0.82	0.57	0.67	0.77	0.77	0.87
		PI	1.49	1.50	1.50	1.50	1.50	1.58	1.59	1.59	1.59	1.59	1.68	1.68	1.68	1.68	1.69	1.78	1.78	1.78	1.78	1.79
	0°F 17.8°C	TC	41466	41521	41566	41568	41624	43965	44017	44060	44069	44121	46591	46652	46704	46712	46765	49398	49452	49506	49514	49575
		S/T	0.48	0.57	0.64	0.64	0.73	0.51	0.60	0.68	0.68	0.78	0.54	0.64	0.72	0.72	0.83	0.58	0.68	0.77	0.77	0.88
		PI	1.54	1.54	1.55	1.55	1.55	1.64	1.64	1.64	1.64	1.64	1.73	1.74	1.74	1.74	1.74	1.84	1.84	1.84	1.84	1.84
	5°F 15°C	TC	43060	43118	43165	43167	43225	45656	45710	45755	45764	45818	48383	48446	48500	48509	48563	51298	51354	51410	51418	51482
		S/T	0.49	0.57	0.65	0.65	0.74	0.51	0.60	0.69	0.69	0.78	0.55	0.64	0.73	0.73	0.83	0.58	0.68	0.77	0.77	0.88
		PI	1.60	1.60	1.61	1.61	1.61	1.70	1.70	1.70	1.70	1.70	1.80	1.80	1.80	1.80	1.81	1.91	1.91	1.91	1.91	1.91
	14°F 10°C	TC	47240	47303	47354	47356	47420	50087	50146	50195	50205	50265	53079	53148	53207	53217	53276	56277	56338	56400	56408	56479
		S/T	0.49	0.57	0.65	0.65	0.74	0.52	0.61	0.69	0.69	0.78	0.55	0.64	0.73	0.73	0.83	0.58	0.68	0.77	0.77	0.88
		PI	1.79	1.79	1.79	1.79	1.80	1.90	1.90	1.90	1.90	1.91	2.01	2.01	2.02	2.02	2.02	2.13	2.14	2.14	2.14	2.14
	17°F 10°C	TC	48633	48698	48751	48753	48819	51564	51625	51676	51686	51747	54644	54715	54776	54786	54848	57937	58000	58063	58072	58144
		S/T	0.49	0.57	0.65	0.65	0.74	0.52	0.61	0.69	0.69	0.79	0.55	0.64	0.73	0.73	0.83	0.58	0.68	0.78	0.78	0.88
		PI	1.85	1.86	1.86	1.86	1.86	1.97	1.97	1.97	1.97	1.97	2.08	2.09	2.09	2.09	2.09	2.21	2.21	2.21	2.21	2.22
	23°F 5°C	TC	47723	47787	47839	47841	47905	50599	50659	50709	50719	50779	53622	53692	53752	53761	53821	56853	56915	56977	56985	57056
		S/T	0.49	0.58	0.65	0.65	0.75	0.52	0.61	0.69	0.69	0.79	0.55	0.65	0.74	0.74	0.84	0.58	0.69	0.78	0.78	0.89
		PI	2.07	2.08	2.08	2.08	2.08	2.20	2.20	2.20	2.20	2.21	2.33	2.33	2.34	2.34	2.34	2.47	2.47	2.48	2.48	2.48
	35°F 1.7°C	TC	45903	45965	46015	46017	46079	48670	48727	48776	48785	48843	51577	51644	51702	51712	51769	54685	54745	54804	54813	54881
		S/T	0.49	0.58	0.66	0.66	0.75	0.52	0.61	0.70	0.70	0.79	0.55	0.65	0.74	0.74	0.84	0.59	0.69	0.78	0.78	0.89
		PI	2.51	2.52	2.52	2.52	2.52	2.67	2.67	2.67	2.67	2.68	2.83	2.83	2.83	2.83	2.84	3.00	3.00	3.00	3.00	3.01
	41°F 5°C	TC	48119	48184	48236	48238	48303	51019	51080	51130	51140	51201	54067	54138	54198	54208	54268	57325	57387	57450	57459	57530
		S/T	0.49	0.58	0.66	0.66	0.75	0.52	0.61	0.70	0.70	0.80	0.56	0.65	0.74	0.74	0.84	0.59	0.69	0.78	0.78	0.89
		PI	3.01	3.01	3.01	3.01	3.02	3.19	3.19	3.19	3.19	3.20	3.38	3.38	3.38	3.39	3.39	3.58	3.58	3.59	3.59	3.59
	47°F 8.3°C	TC	50335	50403	50457	50460	50528	53369	53432	53485	53495	53559	56557	56631	56694	56704	56768	59965	60030	60095	60105	60180
		S/T	0.50	0.58	0.66	0.66	0.75	0.53	0.62	0.70	0.70	0.80	0.56	0.65	0.74	0.74	0.85	0.59	0.69	0.79	0.79	0.90
		PI	3.50	3.50	3.50	3.50	3.51	3.71	3.71	3.71	3.72	3.72	3.93	3.93	3.94	3.94	3.94	4.16	4.17	4.17	4.17	4.18
	50°F 10°C	TC	49997	50065	50119	50121	50188	53010	53073	53126	53136	53199	56178	56251	56313	56324	56387	59562	59627	59692	59701	59776
		S/T	0.50	0.58	0.66	0.66	0.76	0.53	0.62	0.70	0.70	0.80	0.56	0.66	0.75	0.75	0.85	0.59	0.70	0.79	0.79	0.90
		PI	3.49	3.49	3.49	3.49	3.50	3.70	3.70	3.70	3.71	3.71	3.92	3.92	3.93	3.93	3.93	4.15	4.16	4.16	4.16	4.17
	59°F 15°C	TC	48984	49050	49102	49105	49171	51936	51997	52049	52059	52121	55039	55110	55172	55182	55243	58355	58418	58482	58491	58564
		S/T	0.50	0.59	0.67	0.67	0.76	0.53	0.62	0.71	0.71	0.81	0.56	0.66	0.75	0.75	0.86	0.60	0.70	0.80	0.80	0.91
		PI	3.46	3.46	3.47	3.47	3.47	3.67	3.67	3.67	3.68	3.68	3.89	3.89	3.89	3.90	3.90	4.12	4.12	4.13	4.13	4.13
	68°F 20°C	TC	47970	48035	48086	48089	48153	50861	50921	50972	50982	51042	53900	53970	54030	54040	54100	57147	57209	57272	57281	57352
		S/T	0.51	0.60	0.69	0.69	0.78	0.54	0.64	0.73	0.73	0.83	0.58	0.68	0.77	0.77	0.88	0.61	0.72	0.82	0.82	0.93
		PI	3.43	3.43	3.44	3.44	3.44	3.64	3.64	3.64	3.64	3.65	3.85	3.86	3.86	3.86	3.87	4.09	4.09	4.09	4.10	4.10
	77°F 25°C	TC	46956	47020	47070	47072	47136	49786	49845	49895	49904	49964	52761	52829	52888	52898	52957	55940	56001	56061	56070	56140
		S/T	0.52	0.61	0.69	0.69	0.79	0.55	0.65	0.74	0.74	0.84	0.59	0.69	0.78	0.78	0.89	0.62	0.73	0.83	0.83	0.94
		PI	3.40	3.41	3.41	3.41	3.41	3.61	3.61	3.61	3.61	3.62	3.82	3.83	3.83	3.83	3.84	4.05	4.06	4.06	4.06	4.07
	82°F 27.8°C	TC	46785	46848	46898	46900	46964	49604	49663	49712	49722	49781	52568	52636	52695	52705	52763	55735	55796	55856	55865	55935
		S/T	0.53	0.62	0.70	0.70	0.80	0.56	0.66	0.75	0.75	0.85	0.59	0.70	0.79	0.79	0.90	0.63	0.74	0.84	0.84	0.95
		PI	3.62	3.62	3.62	3.62	3.63	3.83	3.84	3.84	3.84	3.85	4.06	4.07	4.07	4.07	4.08	4.31	4.31	4.32	4.32	4.32
	86°F 30°C	TC	47141	47205	47256	47258	47321	49982	50042	50091	50101	50160	52968	53037	53096	53106	53166	56160	56221	56282	56291	56361
		S/T	0.53	0.63	0.71	0.71	0.81	0.57	0.66	0.75	0.75	0.86	0.60	0.70	0.80	0.80	0.91	0.64	0.75	0.85	0.85	0.97
		PI	4.08	4.08	4.09	4.09	4.09	4.32	4.33	4.33	4.33	4.34	4.58	4.59	4.59	4.59	4.60	4.86	4.86	4.87	4.87	4.87
	95°F 35°C	TC	47944	48008	48060	48062	48127	50833	50893	50943	50953	51014	53870	53940	54000	54010	54070	57116	57178	57240	57249	57320
		S/T	0.53	0.63	0.71	0.71	0.81	0.57	0.66	0.75	0.75	0.86	0.60	0.70	0.80	0.80	0.91	0.64	0.75	0.85	0.85	0.97
		PI	5.11	5.12	5.13	5.13	5.13	5.42	5.43	5.43	5.44	5.44	5.75	5.75	5.76	5.76	5.77	6.09	6.10	6.11	6.11	6.11
	104°F 40°C	TC	40009	40062	40105	40107	40161	42420	42470	42512	42520	42571	44954	45012	45063	45071	45121	47663	47714	47766	47774	47833
		S/T	0.55	0.64	0.73	0.73	0.83	0.58	0.68	0.77	0.77	0.88	0.62	0.72	0.82	0.82	0.93	0.65	0.76	0.87	0.87	0.99
		PI	4.39	4.40	4.41	4.41	4.41	4.66	4.66	4.67	4.67	4.68	4.94	4.94	4.95	4.95	4.96	5.24	5.24	5.25	5.25	5.25
	110°F 43°C	TC	35247	35295	35333	35334	35382	37372	37416	37453	37460	37505	39604	39656	39700	39707	39752	41991	42036	42082	42089	42141
		S/T	0.57	0.67	0.76	0.76	0.86	0.60	0.71	0.80	0.80	0.91	0.64	0.75	0.85	0.85	0.97	0.68	0.79	0.90	0.90	1.00
		PI	3.96	3.97	3.97	3.97	3.98	4.20	4.21	4.21	4.21	4.22	4.45	4.46	4.46	4.46	4.47	4.72	4.73	4.73	4.73	4.74
	115°F 46°C	TC	28959	28998	29030	29031	29070	30705	30741	30771	30777	30814	32539	32581	32618	32624	32660	34500	34537	34575	34580	34623
		S/T	0.57	0.67	0.77	0.77	0.87	0.61	0.71	0.81	0.81	0.92	0.65	0.76	0.86	0.86	0.98	0.68	0.80	0.91	0.91	1.00
		PI	3.37	3.38	3.38	3.38	3.39	3.58	3.58	3.58	3.59	3.59	3.79	3.80	3.80	3.80	3.80	4.02	4.02	4.03	4.03	4.03
	122°F 50°C	TC	20575	20603	20625	20626	20654	21815	21841	21863	21867	21893	23118	23149	23174	23179	23204	24511	24538	24565	24569	24599
		S/T	0.59	0.69	0.78	0.78	0.89	0.62	0.73	0.83	0.83	0.95	0.66	0.77	0.88	0.88	1.00	0.70	0.82	0.93	0.93	1.00
		PI	2.59	2.59	2.59	2.59	2.60	2.74	2.75	2.75	2.75	2.75	2.91	2.91	2.92	2.92	2.92	3.08	3.09	3.09	3.09	3.09

Table 16 – 60K Cooling — Ceiling and Floor Cassette

Airflow CFM	Out-door DB	ID WB	60.8°F (16.0°C)					64.4°F (16.0°C)					67.0°F (19.4°C)					71.6°F (22.0°C)				
		ID DB	73.4°F 23.0°C	77.0°F 25.0°C	80.0°F 26.7°C	80.6°F 27.0°C	84.2°F 29.0°C	73.4°F 23.0°C	77.0°F 25.0°C	80.0°F 26.7°C	80.6°F 27.0°C	84.2°F 29.0°C	73.4°F 23.0°C	77.0°F 25.0°C	80.0°F 26.7°C	80.6°F 27.0°C	84.2°F 29.0°C	73.4°F 23.0°C	77.0°F 25.0°C	80.0°F 26.7°C	80.6°F 27.0°C	84.2°F 29.0°C
882	-22°F 30°C	TC	32810	32854	32890	32891	32935	34787	34829	34863	34870	34911	36866	36914	36955	36962	37003	39087	39129	39172	39178	39227
		S/T	0.39	0.45	0.51	0.51	0.59	0.41	0.48	0.55	0.55	0.62	0.43	0.51	0.58	0.58	0.66	0.46	0.54	0.61	0.61	0.70
		PI	1.51	1.52	1.52	1.52	1.52	1.61	1.61	1.61	1.61	1.61	1.70	1.70	1.71	1.71	1.71	1.80	1.81	1.81	1.81	1.81
	-13°F 25°C	TC	35544	35592	35630	35632	35680	37686	37731	37768	37776	37821	39938	39990	40034	40042	40086	42344	42390	42436	42443	42496
		S/T	0.39	0.46	0.52	0.52	0.59	0.41	0.48	0.55	0.55	0.63	0.44	0.51	0.58	0.58	0.66	0.46	0.54	0.62	0.62	0.70
		PI	1.64	1.64	1.64	1.64	1.65	1.74	1.74	1.74	1.74	1.75	1.84	1.85	1.85	1.85	1.85	1.95	1.96	1.96	1.96	1.96
	-4°F 20°C	TC	38278	38330	38371	38373	38425	40585	40633	40673	40682	40730	43010	43066	43114	43122	43170	45601	45651	45701	45708	45765
		S/T	0.39	0.46	0.52	0.52	0.59	0.41	0.49	0.55	0.55	0.63	0.44	0.51	0.59	0.59	0.67	0.47	0.55	0.62	0.62	0.71
		PI	1.77	1.77	1.77	1.77	1.77	1.87	1.88	1.88	1.88	1.88	1.99	1.99	1.99	1.99	1.99	2.10	2.11	2.11	2.11	2.11
	0°F 17.8°C	TC	39494	39547	39589	39591	39645	41874	41923	41965	41973	42023	44375	44433	44483	44491	44541	47049	47100	47152	47159	47218
		S/T	0.39	0.46	0.52	0.52	0.60	0.42	0.49	0.55	0.55	0.63	0.44	0.52	0.59	0.59	0.67	0.47	0.55	0.62	0.62	0.71
		PI	1.82	1.83	1.83	1.83	1.83	1.93	1.93	1.94	1.94	1.94	2.05	2.05	2.05	2.05	2.06	2.17	2.17	2.18	2.18	2.18
	5°F 15°C	TC	41013	41068	41112	41114	41169	43484	43536	43579	43587	43639	46082	46142	46193	46202	46254	48859	48912	48965	48973	49034
		S/T	0.39	0.46	0.52	0.52	0.60	0.42	0.49	0.56	0.56	0.63	0.44	0.52	0.59	0.59	0.67	0.47	0.55	0.63	0.63	0.71
		PI	1.89	1.90	1.90	1.90	1.90	2.01	2.01	2.01	2.01	2.01	2.13	2.13	2.13	2.13	2.13	2.26	2.26	2.26	2.26	2.26
	14°F 10°C	TC	39343	39396	39438	39440	39493	41714	41763	41805	41813	41863	44206	44264	44313	44321	44371	46870	46921	46972	46979	47038
		S/T	0.39	0.46	0.53	0.53	0.60	0.42	0.49	0.56	0.56	0.64	0.44	0.52	0.59	0.59	0.67	0.47	0.55	0.63	0.63	0.71
		PI	1.56	1.56	1.56	1.56	1.56	1.65	1.65	1.65	1.65	1.66	1.75	1.75	1.75	1.75	1.76	1.85	1.86	1.86	1.86	1.86
	17°F 10°C	TC	38787	38839	38881	38882	38935	41124	41173	41213	41222	41270	43581	43638	43686	43694	43743	46207	46257	46307	46315	46372
		S/T	0.40	0.46	0.53	0.53	0.60	0.42	0.49	0.56	0.56	0.64	0.44	0.52	0.59	0.59	0.68	0.47	0.55	0.63	0.63	0.72
		PI	1.44	1.45	1.45	1.45	1.45	1.53	1.53	1.53	1.54	1.54	1.62	1.63	1.63	1.63	1.63	1.72	1.72	1.72	1.72	1.73
	23°F 5°C	TC	40594	40648	40692	40694	40749	43040	43091	43133	43142	43193	45611	45671	45721	45730	45781	48359	48412	48465	48472	48533
		S/T	0.40	0.47	0.53	0.53	0.60	0.42	0.49	0.56	0.56	0.64	0.45	0.52	0.60	0.60	0.68	0.47	0.56	0.63	0.63	0.72
		PI	1.69	1.69	1.70	1.70	1.70	1.79	1.80	1.80	1.80	1.80	1.90	1.90	1.91	1.91	1.91	2.02	2.02	2.02	2.02	2.02
	35°F 1.7°C	TC	44207	44267	44315	44317	44376	46872	46927	46973	46983	47039	49672	49736	49792	49801	49857	52665	52722	52779	52788	52853
		S/T	0.40	0.47	0.53	0.53	0.61	0.42	0.50	0.56	0.56	0.64	0.45	0.53	0.60	0.60	0.68	0.48	0.56	0.63	0.63	0.72
		PI	2.19	2.19	2.19	2.19	2.20	2.32	2.32	2.33	2.33	2.33	2.46	2.46	2.47	2.47	2.47	2.61	2.61	2.61	2.61	2.62
	41°F 5°C	TC	42435	42492	42538	42540	42597	44992	45045	45090	45099	45152	47680	47742	47795	47804	47858	50553	50608	50663	50671	50734
		S/T	0.40	0.47	0.53	0.53	0.61	0.42	0.50	0.57	0.57	0.65	0.45	0.53	0.60	0.60	0.68	0.48	0.56	0.64	0.64	0.72
		PI	1.99	1.99	1.99	1.99	2.00	2.11	2.11	2.11	2.11	2.11	2.23	2.24	2.24	2.24	2.24	2.37	2.37	2.37	2.37	2.38
	47°F 8.3°C	TC	40662	40717	40761	40763	40818	43113	43164	43206	43215	43266	45688	45748	45799	45807	45858	48441	48494	48547	48554	48615
		S/T	0.40	0.47	0.54	0.54	0.61	0.43	0.50	0.57	0.57	0.65	0.45	0.53	0.60	0.60	0.69	0.48	0.56	0.64	0.64	0.73
		PI	1.79	1.79	1.79	1.79	1.79	1.89	1.90	1.90	1.90	1.90	2.01	2.01	2.01	2.01	2.02	2.13	2.13	2.13	2.13	2.14
	50°F 10°C	TC	40557	40611	40655	40657	40712	43001	43052	43094	43103	43154	45570	45629	45680	45689	45740	48316	48368	48421	48428	48489
		S/T	0.40	0.47	0.54	0.54	0.61	0.43	0.50	0.57	0.57	0.65	0.45	0.53	0.60	0.60	0.69	0.48	0.56	0.64	0.64	0.73
		PI	1.87	1.87	1.88	1.88	1.88	1.98	1.99	1.99	1.99	1.99	2.10	2.11	2.11	2.11	2.11	2.23	2.23	2.24	2.24	2.24
	59°F 15°C	TC	40241	40295	40338	40340	40394	42666	42716	42759	42767	42818	45215	45274	45324	45332	45383	47939	47991	48043	48051	48111
		S/T	0.41	0.48	0.54	0.54	0.62	0.43	0.50	0.57	0.57	0.65	0.46	0.53	0.61	0.61	0.69	0.48	0.57	0.64	0.64	0.73
		PI	2.13	2.13	2.13	2.13	2.14	2.26	2.26	2.26	2.26	2.26	2.39	2.39	2.40	2.40	2.40	2.54	2.54	2.54	2.54	2.54
	68°F 20°C	TC	39925	39978	40021	40023	40077	42331	42381	42423	42431	42481	44860	44918	44968	44976	45027	47563	47614	47666	47673	47733
		S/T	0.42	0.49	0.56	0.56	0.63	0.44	0.52	0.59	0.59	0.67	0.47	0.55	0.62	0.62	0.71	0.50	0.58	0.66	0.66	0.75
		PI	2.38	2.39	2.39	2.39	2.39	2.53	2.53	2.53	2.53	2.54	2.68	2.68	2.69	2.69	2.69	2.84	2.84	2.85	2.85	2.85
	77°F 25°C	TC	39608	39662	39704	39706	39760	41995	42045	42087	42095	42145	44504	44562	44612	44620	44670	47186	47237	47289	47296	47355
		S/T	0.42	0.50	0.56	0.56	0.64	0.45	0.52	0.60	0.60	0.68	0.47	0.56	0.63	0.63	0.72	0.50	0.59	0.67	0.67	0.76
		PI	2.64	2.64	2.65	2.65	2.65	2.80	2.80	2.81	2.81	2.81	2.97	2.97	2.97	2.97	2.98	3.14	3.15	3.15	3.15	3.16
	82°F 27.8°C	TC	39464	39517	39559	39561	39614	41842	41891	41933	41941	41991	44342	44399	44449	44457	44507	47013	47065	47116	47123	47182
		S/T	0.43	0.50	0.57	0.57	0.65	0.45	0.53	0.60	0.60	0.69	0.48	0.56	0.64	0.64	0.73	0.51	0.60	0.68	0.68	0.77
		PI	2.92	2.93	2.93	2.93	2.94	3.10	3.10	3.11	3.11	3.11	3.29	3.29	3.29	3.29	3.30	3.48	3.49	3.49	3.49	3.50
	86°F 30°C	TC	39387	39440	39482	39484	39537	41760	41810	41851	41859	41909	44255	44313	44362	44371	44420	46922	46973	47024	47031	47090
		S/T	0.43	0.51	0.58	0.58	0.66	0.46	0.54	0.61	0.61	0.70	0.49	0.57	0.65	0.65	0.74	0.52	0.60	0.69	0.69	0.78
		PI	3.33	3.34	3.34	3.34	3.34	3.53	3.54	3.54	3.54	3.54	3.74	3.75	3.75	3.75	3.76	3.97	3.97	3.98	3.98	3.98
	95°F 35°C	TC	39214	39267	39309	39311	39364	41577	41626	41667	41676	41725	44061	44118	44167	44176	44225	46716	46767	46817	46825	46883
		S/T	0.43	0.51	0.58	0.58	0.66	0.46	0.54	0.61	0.61	0.70	0.49	0.57	0.65	0.65	0.74	0.52	0.60	0.69	0.69	0.78
		PI	4.25	4.25	4.26	4.26	4.26	4.50	4.51	4.51	4.51	4.52	4.77	4.78	4.78	4.78	4.79	5.06	5.06	5.07	5.07	5.08
	104°F 40°C	TC	31209	31251	31285	31286	31328	33090	33129	33162	33168	33208	35067	35112	35152	35158	35197	37180	37220	37261	37266	37313
		S/T	0.44	0.52	0.59	0.59	0.67	0.47	0.55	0.63	0.63	0.71	0.50	0.58	0.66	0.66	0.76	0.53	0.62	0.70	0.70	0.80
		PI	3.39	3.39	3.39	3.39	3.40	3.59	3.59	3.60	3.60	3.60	3.80	3.81	3.81	3.81	3.82	4.03	4.04	4.04	4.04	4.05
	110°F 43°C	TC	26406	26442	26470	26472	26507	27998	28031	28059	28064	28097	29670	29709	29742	29748	29781	31458	31492	31527	31532	31571
		S/T	0.46	0.54	0.61	0.61	0.70	0.49	0.57	0.65	0.65	0.74	0.52	0.61	0.69	0.69	0.79	0.55	0.64	0.73	0.73	0.83
		PI	2.87	2.87	2.88	2.88	2.88	3.04	3.05	3.05	3.05	3.05	3.22	3.23	3.23	3.23	3.24	3.42	3.42	3.43	3.43	3.43
	115°F 46°C	TC	18248	18272	18292	18293	18318	19348	19371	19390	19394	19417	20504	20530	20553	20557	20580	21739	21763	21786	21790	21817
		S/T	0.47	0.55	0.62	0.62	0.71	0.49	0.58	0.66	0.66	0.75	0.52	0.61	0.70	0.70	0.79	0.55	0.65	0.74	0.74	0.84
		PI	2.35	2.35	2.36	2.36	2.36	2.49	2.50	2.50	2.50	2.50	2.64	2.65	2.65	2.65	2.65	2.80	2.80	2.81	2.81	2.81
	122°F 50°C	TC	7370	7380	7388	7388	7398	7814	7823	7831	7833	7842	8281	8292	8301	8303	8312	8780	8790	8799	8800	8811
		S/T	0.48	0.56	0.63	0.63	0.72	0.50	0.59	0.67	0.67	0.77	0.53	0.63	0.71	0.71	0.81	0.57	0.67	0.76	0.76	0.86
		PI	1.66	1.66	1.67	1.67	1.67	1.76	1.76	1.77	1.77	1.77	1.87	1.87	1.87	1.87	1.87	1.98	1.98	1.98	1.98	1.99

Manufacturer reserves the right to change, at any time, specifications and designs without notice and without obligations.

Table 16 – 60K Cooling — Ceiling and Floor Cassette (Continued)

Airflow CFM	Out-door DB	ID WB	60.8°F (16.0°C)					64.4°F (16.0°C)					67.0°F (19.4°C)					71.6°F (22.0°C)				
		ID DB	73.4°F 23.0°C	77.0°F 25.0°C	80.0°F 26.7°C	80.6°F 27.0°C	84.2°F 29.0°C	73.4°F 23.0°C	77.0°F 25.0°C	80.0°F 26.7°C	80.6°F 27.0°C	84.2°F 29.0°C	73.4°F 23.0°C	77.0°F 25.0°C	80.0°F 26.7°C	80.6°F 27.0°C	84.2°F 29.0°C	73.4°F 23.0°C	77.0°F 25.0°C	80.0°F 26.7°C	80.6°F 27.0°C	84.2°F 29.0°C
1118	-22°F 30°C	TC	35192	35239	35277	35278	35326	37312	37357	37393	37401	37445	39542	39593	39637	39644	39689	41924	41970	42015	42022	42074
		S/T	0.41	0.49	0.55	0.55	0.63	0.44	0.51	0.58	0.58	0.67	0.46	0.55	0.62	0.62	0.71	0.49	0.58	0.66	0.66	0.75
		PI	1.62	1.63	1.63	1.63	1.63	1.72	1.72	1.73	1.73	1.73	1.83	1.83	1.83	1.83	1.83	1.93	1.94	1.94	1.94	1.94
	-13°F 25°C	TC	38124	38176	38217	38218	38270	40422	40470	40510	40518	40566	42837	42892	42940	42948	42996	45418	45467	45517	45524	45580
		S/T	0.42	0.49	0.56	0.56	0.63	0.44	0.52	0.59	0.59	0.67	0.47	0.55	0.62	0.62	0.71	0.50	0.58	0.66	0.66	0.75
		PI	1.76	1.76	1.76	1.76	1.77	1.87	1.87	1.87	1.87	1.87	1.98	1.98	1.98	1.98	1.98	2.10	2.10	2.10	2.10	2.10
	-4°F 20°C	TC	41057	41112	41156	41158	41214	43531	43583	43626	43634	43686	46132	46192	46243	46252	46304	48911	48965	49018	49026	49087
		S/T	0.42	0.49	0.56	0.56	0.64	0.44	0.52	0.59	0.59	0.68	0.47	0.55	0.63	0.63	0.72	0.50	0.59	0.67	0.67	0.76
		PI	1.89	1.90	1.90	1.90	1.90	2.01	2.01	2.01	2.01	2.02	2.13	2.13	2.13	2.13	2.14	2.26	2.26	2.26	2.26	2.27
	0°F 17.8°C	TC	42360	42417	42463	42465	42522	44913	44966	45011	45020	45073	47596	47658	47711	47720	47773	50464	50519	50574	50582	50645
		S/T	0.42	0.49	0.56	0.56	0.64	0.45	0.52	0.59	0.59	0.68	0.47	0.55	0.63	0.63	0.72	0.50	0.59	0.67	0.67	0.76
		PI	1.96	1.96	1.96	1.96	1.96	2.07	2.08	2.08	2.08	2.08	2.20	2.20	2.20	2.20	2.20	2.33	2.33	2.33	2.33	2.34
	5°F 15°C	TC	43989	44049	44096	44098	44158	46641	46696	46742	46751	46807	49427	49491	49546	49556	49611	52405	52462	52519	52527	52593
		S/T	0.42	0.50	0.56	0.56	0.64	0.45	0.53	0.60	0.60	0.68	0.47	0.56	0.63	0.63	0.72	0.50	0.59	0.67	0.67	0.76
		PI	2.03	2.03	2.04	2.04	2.04	2.15	2.16	2.16	2.16	2.16	2.28	2.28	2.29	2.29	2.29	2.42	2.42	2.42	2.42	2.43
	14°F 10°C	TC	42199	42256	42301	42303	42360	44742	44795	44839	44848	44901	47415	47477	47529	47538	47591	50272	50326	50381	50389	50452
		S/T	0.42	0.50	0.56	0.56	0.64	0.45	0.53	0.60	0.60	0.68	0.48	0.56	0.63	0.63	0.72	0.50	0.59	0.67	0.67	0.77
		PI	1.67	1.67	1.67	1.67	1.68	1.77	1.77	1.77	1.77	1.78	1.88	1.88	1.88	1.88	1.88	1.99	1.99	1.99	1.99	2.00
	17°F 10°C	TC	41602	41658	41703	41705	41761	44109	44161	44205	44214	44266	46744	46805	46857	46866	46918	49561	49615	49669	49676	49738
		S/T	0.42	0.50	0.57	0.57	0.65	0.45	0.53	0.60	0.60	0.68	0.48	0.56	0.64	0.64	0.72	0.51	0.59	0.67	0.67	0.77
		PI	1.55	1.55	1.55	1.55	1.56	1.64	1.64	1.65	1.65	1.65	1.74	1.74	1.74	1.75	1.75	1.85	1.85	1.85	1.85	1.85
	23°F 5°C	TC	43540	43599	43645	43647	43706	46164	46219	46264	46273	46328	48922	48985	49040	49049	49104	51870	51926	51982	51991	52055
		S/T	0.43	0.50	0.57	0.57	0.65	0.45	0.53	0.60	0.60	0.69	0.48	0.56	0.64	0.64	0.73	0.51	0.60	0.68	0.68	0.77
		PI	1.82	1.82	1.82	1.82	1.82	1.92	1.93	1.93	1.93	1.93	2.04	2.04	2.04	2.05	2.05	2.16	2.16	2.17	2.17	2.17
	35°F 1.7°C	TC	47416	47480	47531	47533	47597	50274	50333	50383	50393	50453	53277	53347	53406	53416	53476	56487	56549	56610	56619	56690
		S/T	0.43	0.50	0.57	0.57	0.65	0.45	0.53	0.61	0.61	0.69	0.48	0.57	0.64	0.64	0.73	0.51	0.60	0.68	0.68	0.78
		PI	2.35	2.35	2.35	2.35	2.36	2.49	2.49	2.49	2.49	2.50	2.64	2.64	2.64	2.64	2.65	2.80	2.80	2.80	2.80	2.81
	41°F 5°C	TC	45515	45576	45625	45627	45689	48258	48315	48363	48372	48430	51141	51207	51265	51274	51331	54222	54281	54340	54349	54417
		S/T	0.43	0.50	0.57	0.57	0.65	0.46	0.53	0.61	0.61	0.69	0.48	0.57	0.64	0.64	0.73	0.51	0.60	0.68	0.68	0.78
		PI	2.13	2.13	2.14	2.14	2.14	2.26	2.26	2.27	2.27	2.27	2.40	2.40	2.40	2.40	2.40	2.54	2.54	2.55	2.55	2.55
	47°F 8.3°C	TC	43614	43672	43719	43721	43780	46242	46297	46342	46352	46407	49005	49068	49123	49132	49187	51957	52014	52070	52079	52143
		S/T	0.43	0.51	0.57	0.57	0.65	0.46	0.54	0.61	0.61	0.69	0.48	0.57	0.65	0.65	0.74	0.51	0.60	0.68	0.68	0.78
		PI	1.92	1.92	1.92	1.92	1.92	2.03	2.03	2.04	2.04	2.04	2.15	2.16	2.16	2.16	2.16	2.28	2.29	2.29	2.29	2.29
	50°F 10°C	TC	43501	43559	43606	43608	43667	46122	46177	46222	46232	46286	48878	48941	48996	49005	49060	51823	51879	51935	51944	52008
		S/T	0.43	0.51	0.58	0.58	0.66	0.46	0.54	0.61	0.61	0.70	0.49	0.57	0.65	0.65	0.74	0.52	0.61	0.69	0.69	0.78
		PI	2.01	2.01	2.01	2.01	2.02	2.13	2.13	2.13	2.13	2.14	2.26	2.26	2.26	2.26	2.26	2.39	2.39	2.40	2.40	2.40
	59°F 15°C	TC	43162	43220	43266	43268	43326	45763	45817	45862	45871	45926	48497	48560	48614	48623	48677	51419	51475	51531	51539	51603
		S/T	0.44	0.51	0.58	0.58	0.66	0.46	0.54	0.62	0.62	0.70	0.49	0.57	0.65	0.65	0.74	0.52	0.61	0.69	0.69	0.79
		PI	2.28	2.29	2.29	2.29	2.29	2.42	2.42	2.43	2.43	2.43	2.56	2.57	2.57	2.57	2.57	2.72	2.72	2.73	2.73	2.73
	68°F 20°C	TC	42822	42880	42926	42928	42986	45403	45457	45502	45511	45565	48116	48178	48232	48241	48295	51015	51070	51126	51134	51197
		S/T	0.45	0.52	0.60	0.60	0.68	0.47	0.56	0.63	0.63	0.72	0.50	0.59	0.67	0.67	0.76	0.53	0.62	0.71	0.71	0.81
		PI	2.56	2.56	2.56	2.56	2.57	2.71	2.71	2.72	2.72	2.72	2.87	2.88	2.88	2.88	2.88	3.05	3.05	3.05	3.05	3.06
	77°F 25°C	TC	42483	42541	42586	42588	42646	45044	45097	45142	45150	45204	47735	47797	47850	47859	47912	50611	50666	50721	50729	50792
		S/T	0.45	0.53	0.60	0.60	0.69	0.48	0.56	0.64	0.64	0.73	0.51	0.60	0.68	0.68	0.77	0.54	0.63	0.72	0.72	0.82
		PI	2.83	2.84	2.84	2.84	2.84	3.00	3.01	3.01	3.01	3.01	3.18	3.19	3.19	3.19	3.19	3.37	3.38	3.38	3.38	3.39
	82°F 27.8°C	TC	42328	42385	42431	42433	42490	44879	44932	44977	44985	45039	47560	47622	47675	47684	47737	50426	50481	50536	50544	50606
		S/T	0.46	0.54	0.61	0.61	0.70	0.49	0.57	0.65	0.65	0.74	0.52	0.60	0.69	0.69	0.78	0.55	0.64	0.73	0.73	0.83
		PI	3.14	3.14	3.14	3.14	3.15	3.33	3.33	3.33	3.33	3.34	3.52	3.53	3.53	3.53	3.54	3.74	3.74	3.74	3.75	3.75
	86°F 30°C	TC	42246	42302	42348	42350	42407	44792	44845	44889	44898	44951	47468	47529	47582	47591	47644	50328	50382	50437	50445	50508
		S/T	0.46	0.54	0.62	0.62	0.71	0.49	0.58	0.66	0.66	0.75	0.52	0.61	0.70	0.70	0.79	0.55	0.65	0.74	0.74	0.84
		PI	3.57	3.58	3.58	3.58	3.59	3.79	3.79	3.80	3.80	3.80	4.01	4.02	4.02	4.02	4.03	4.26	4.26	4.27	4.27	4.27
	95°F 35°C	TC	42060	42117	42162	42164	42221	44595	44648	44692	44701	44754	47259	47321	47373	47382	47435	50107	50161	50216	50223	50286
		S/T	0.46	0.54	0.62	0.62	0.71	0.49	0.58	0.66	0.66	0.75	0.52	0.61	0.70	0.70	0.79	0.55	0.65	0.74	0.74	0.84
		PI	4.55	4.56	4.56	4.56	4.57	4.83	4.83	4.84	4.84	4.84	5.12	5.12	5.13	5.13	5.14	5.42	5.43	5.44	5.44	5.44
	104°F 40°C	TC	33474	33519	33556	33557	33602	35492	35534	35569	35576	35618	37612	37661	37703	37710	37752	39878	39922	39965	39971	40021
		S/T	0.48	0.56	0.63	0.63	0.72	0.50	0.59	0.67	0.67	0.77	0.53	0.63	0.71	0.71	0.81	0.57	0.66	0.76	0.76	0.86
		PI	3.63	3.64	3.64	3.64	3.64	3.85	3.85	3.86	3.86	3.86	4.08	4.09	4.09	4.09	4.10	4.33	4.33	4.34	4.34	4.34
	110°F 43°C	TC	28323	28361	28392	28393	28431	30030	30066	30095	30101	30137	31824	31865	31901	31907	31942	33742	33778	33815	33820	33862
		S/T	0.49	0.58	0.66	0.66	0.75	0.52	0.61	0.70	0.70	0.79	0.55	0.65	0.74	0.74	0.84	0.59	0.69	0.78	0.78	0.89
		PI	3.08	3.08	3.09	3.09	3.09	3.26	3.27	3.27	3.27	3.27	3.46	3.46	3.47	3.47	3.47	3.67	3.67	3.67	3.68	3.68
	115°F 46°C	TC	19572	19599	19620	19621	19647	20752	20777	20797	20801	20826	21992	22020	22045	22049	22074	23317	23342	23368	23371	23400
		S/T	0.50	0.59	0.67	0.67	0.76	0.53	0.62	0.71	0.71	0.80	0.56	0.66	0.75	0.75	0.85	0.59	0.70	0.79	0.79	0.90
		PI	2.52	2.53	2.53	2.53	2.53	2.67	2.68	2.68	2.68	2.68	2.83	2.84	2.84	2.84	2.84	3.01	3.01	3.01	3.01	3.02
	122°F 50°C	TC	7905	7916	7924	7924	7935	8381	8391	8400	8401	8411	8882	8894	8904	8905	8915	9417	9427	9438	9439	9451
		S/T	0.51	0.60	0.68	0.68	0.78	0.54	0.64	0.72	0.72	0.82	0.57	0.67	0.76	0.77	0.87	0.61	0.71	0.81	0.81	0.92
		PI	1.78	1.78	1.79	1.79	1.79	1.89	1.89	1.89	1.89	1.90	2.00	2.01	2.01	2.01	2.01	2.12	2.13	2.13	2.13	2.13

Table 16 – 60K Cooling — Ceiling and Floor Cassette (Continued)

Airflow CFM	Out-door DB	ID WB	60.8°F (16.0°C)					64.4°F (16.0°C)					67.0°F (19.4°C)					71.6°F (22.0°C)				
		ID DB	73.4°F 23.0°C	77.0°F 25.0°C	80.0°F 26.7°C	80.6°F 27.0°C	84.2°F 29.0°C	73.4°F 23.0°C	77.0°F 25.0°C	80.0°F 26.7°C	80.6°F 27.0°C	84.2°F 29.0°C	73.4°F 23.0°C	77.0°F 25.0°C	80.0°F 26.7°C	80.6°F 27.0°C	84.2°F 29.0°C	73.4°F 23.0°C	77.0°F 25.0°C	80.0°F 26.7°C	80.6°F 27.0°C	84.2°F 29.0°C
1235	-22°F 30°C	TC	37746	37797	37837	37839	37890	40021	40068	40108	40116	40163	42412	42467	42514	42522	42569	44967	45016	45065	45072	45128
		S/T	0.44	0.52	0.59	0.59	0.67	0.47	0.55	0.63	0.63	0.72	0.50	0.59	0.66	0.66	0.76	0.53	0.62	0.70	0.70	0.80
		PI	1.74	1.74	1.75	1.75	1.75	1.85	1.85	1.85	1.85	1.85	1.96	1.96	1.96	1.96	1.96	2.08	2.08	2.08	2.08	2.08
	-13°F 25°C	TC	40891	40946	40991	40992	41048	43356	43407	43450	43459	43510	45946	46006	46057	46066	46117	48714	48767	48820	48828	48889
		S/T	0.45	0.52	0.60	0.60	0.68	0.47	0.56	0.63	0.63	0.72	0.50	0.59	0.67	0.67	0.76	0.53	0.62	0.71	0.71	0.81
		PI	1.89	1.89	1.89	1.89	1.89	2.00	2.00	2.01	2.01	2.01	2.12	2.12	2.13	2.13	2.13	2.25	2.25	2.25	2.25	2.26
	-4°F 20°C	TC	44037	44096	44144	44146	44205	46691	46746	46792	46802	46857	49480	49545	49600	49609	49664	52462	52519	52576	52584	52649
		S/T	0.45	0.53	0.60	0.60	0.68	0.48	0.56	0.64	0.64	0.72	0.50	0.59	0.67	0.67	0.77	0.54	0.63	0.71	0.71	0.81
		PI	2.03	2.04	2.04	2.04	2.04	2.16	2.16	2.16	2.16	2.16	2.28	2.29	2.29	2.29	2.29	2.42	2.42	2.43	2.43	2.43
	0°F 17.8°C	TC	45435	45496	45545	45547	45609	48173	48230	48278	48287	48345	51051	51117	51174	51184	51241	54127	54186	54245	54253	54321
		S/T	0.45	0.53	0.60	0.60	0.68	0.48	0.56	0.64	0.64	0.73	0.51	0.59	0.68	0.68	0.77	0.54	0.63	0.72	0.72	0.82
		PI	2.10	2.10	2.10	2.10	2.11	2.22	2.23	2.23	2.23	2.23	2.36	2.36	2.36	2.36	2.37	2.50	2.50	2.50	2.50	2.51
	5°F 15°C	TC	47182	47246	47297	47299	47363	50026	50085	50135	50145	50204	53015	53084	53143	53153	53212	56209	56270	56331	56340	56410
		S/T	0.45	0.53	0.60	0.60	0.69	0.48	0.56	0.64	0.64	0.73	0.51	0.60	0.68	0.68	0.77	0.54	0.63	0.72	0.72	0.82
		PI	2.18	2.18	2.18	2.18	2.19	2.31	2.31	2.31	2.31	2.32	2.45	2.45	2.45	2.45	2.46	2.59	2.60	2.60	2.60	2.60
	14°F 10°C	TC	45262	45323	45371	45373	45435	47989	48046	48094	48103	48160	50857	50923	50979	50989	51046	53921	53979	54038	54047	54114
		S/T	0.45	0.53	0.61	0.61	0.69	0.48	0.56	0.64	0.64	0.73	0.51	0.60	0.68	0.68	0.78	0.54	0.63	0.72	0.72	0.82
		PI	1.79	1.79	1.80	1.80	1.80	1.90	1.90	1.90	1.90	1.91	2.01	2.01	2.02	2.02	2.02	2.13	2.14	2.14	2.14	2.14
	17°F 10°C	TC	44621	44682	44730	44732	44792	47311	47367	47413	47423	47479	50137	50202	50258	50268	50324	53158	53216	53274	53282	53348
		S/T	0.46	0.53	0.61	0.61	0.69	0.48	0.57	0.64	0.64	0.73	0.51	0.60	0.68	0.68	0.78	0.54	0.64	0.72	0.72	0.82
		PI	1.66	1.66	1.67	1.67	1.67	1.76	1.76	1.77	1.77	1.77	1.87	1.87	1.87	1.87	1.87	1.98	1.98	1.98	1.98	1.99
	23°F 5°C	TC	46700	46763	46813	46816	46879	49515	49573	49622	49632	49691	52473	52541	52600	52609	52668	55635	55695	55756	55764	55834
		S/T	0.46	0.54	0.61	0.61	0.70	0.48	0.57	0.65	0.65	0.74	0.51	0.60	0.69	0.69	0.78	0.54	0.64	0.73	0.73	0.83
		PI	1.95	1.95	1.95	1.95	1.95	2.06	2.07	2.07	2.07	2.07	2.19	2.19	2.19	2.19	2.20	2.32	2.32	2.32	2.33	2.33
	35°F 1.7°C	TC	50858	50926	50981	50983	51052	53923	53987	54040	54051	54115	57144	57219	57282	57293	57357	60587	60653	60719	60729	60804
		S/T	0.46	0.54	0.61	0.61	0.70	0.49	0.57	0.65	0.65	0.74	0.52	0.61	0.69	0.69	0.79	0.55	0.64	0.73	0.73	0.83
		PI	2.52	2.52	2.52	2.52	2.53	2.67	2.67	2.68	2.68	2.68	2.83	2.83	2.84	2.84	2.84	3.00	3.00	3.01	3.01	3.01
	41°F 5°C	TC	48819	48884	48937	48939	49005	51761	51822	51873	51883	51945	54853	54924	54986	54996	55057	58158	58221	58285	58294	58366
		S/T	0.46	0.54	0.61	0.61	0.70	0.49	0.57	0.65	0.65	0.74	0.52	0.61	0.69	0.69	0.79	0.55	0.64	0.73	0.73	0.83
		PI	2.29	2.29	2.29	2.29	2.30	2.42	2.43	2.43	2.43	2.43	2.57	2.57	2.58	2.58	2.58	2.72	2.73	2.73	2.73	2.73
	47°F 8.3°C	TC	46779	46842	46893	46895	46958	49598	49657	49706	49716	49775	52562	52630	52689	52698	52757	55729	55789	55850	55859	55928
		S/T	0.46	0.54	0.62	0.62	0.70	0.49	0.57	0.65	0.65	0.74	0.52	0.61	0.69	0.69	0.79	0.55	0.65	0.73	0.73	0.84
		PI	2.06	2.06	2.06	2.06	2.06	2.18	2.18	2.18	2.18	2.19	2.31	2.31	2.32	2.32	2.32	2.45	2.45	2.45	2.45	2.46
	50°F 10°C	TC	46658	46721	46771	46773	46836	49470	49528	49577	49587	49646	52425	52494	52552	52562	52620	55584	55645	55705	55714	55783
		S/T	0.46	0.54	0.62	0.62	0.71	0.49	0.58	0.66	0.66	0.75	0.52	0.61	0.70	0.70	0.79	0.55	0.65	0.74	0.74	0.84
		PI	2.15	2.16	2.16	2.16	2.16	2.28	2.29	2.29	2.29	2.29	2.42	2.42	2.43	2.43	2.43	2.57	2.57	2.57	2.57	2.57
	59°F 15°C	TC	46294	46357	46407	46409	46471	49084	49142	49191	49201	49259	52017	52084	52142	52152	52210	55151	55211	55271	55280	55348
		S/T	0.47	0.55	0.62	0.62	0.71	0.49	0.58	0.66	0.66	0.75	0.52	0.62	0.70	0.70	0.80	0.56	0.65	0.74	0.74	0.84
		PI	2.45	2.45	2.45	2.45	2.46	2.60	2.60	2.60	2.60	2.60	2.75	2.75	2.76	2.76	2.76	2.92	2.92	2.92	2.92	2.93
	68°F 20°C	TC	45931	45992	46042	46044	46106	48699	48756	48805	48814	48872	51608	51675	51733	51742	51800	54718	54777	54837	54845	54914
		S/T	0.48	0.56	0.64	0.64	0.73	0.51	0.60	0.68	0.68	0.77	0.54	0.63	0.72	0.72	0.82	0.57	0.67	0.76	0.76	0.87
		PI	2.74	2.75	2.75	2.75	2.75	2.91	2.91	2.91	2.91	2.92	3.08	3.09	3.09	3.09	3.09	3.27	3.27	3.27	3.27	3.28
	77°F 25°C	TC	45567	45628	45677	45680	45741	48313	48370	48418	48428	48485	51200	51266	51323	51333	51390	54284	54343	54403	54411	54479
		S/T	0.49	0.57	0.65	0.65	0.74	0.51	0.60	0.69	0.69	0.78	0.55	0.64	0.73	0.73	0.83	0.58	0.68	0.77	0.77	0.88
		PI	3.04	3.04	3.04	3.04	3.05	3.22	3.22	3.23	3.23	3.23	3.41	3.42	3.42	3.42	3.43	3.62	3.62	3.63	3.63	3.63
	82°F 27.8°C	TC	45400	45462	45511	45513	45574	48137	48194	48241	48251	48308	51012	51079	51136	51145	51202	54086	54145	54204	54212	54280
		S/T	0.49	0.58	0.66	0.66	0.75	0.52	0.61	0.69	0.69	0.79	0.55	0.65	0.74	0.74	0.84	0.59	0.69	0.78	0.78	0.89
		PI	3.36	3.37	3.37	3.37	3.38	3.57	3.57	3.57	3.58	3.58	3.78	3.78	3.79	3.79	3.79	4.01	4.01	4.02	4.02	4.02
	86°F 30°C	TC	45312	45373	45422	45424	45485	48043	48100	48147	48157	48214	50913	50979	51036	51045	51102	53981	54039	54098	54107	54174
		S/T	0.50	0.58	0.66	0.66	0.76	0.53	0.62	0.70	0.70	0.80	0.56	0.66	0.75	0.75	0.85	0.59	0.70	0.79	0.79	0.90
		PI	3.83	3.84	3.84	3.84	3.85	4.06	4.07	4.07	4.07	4.08	4.31	4.31	4.32	4.32	4.32	4.56	4.57	4.57	4.58	4.58
	95°F 35°C	TC	45113	45174	45222	45224	45285	47832	47888	47936	47945	48002	50689	50755	50812	50821	50878	53744	53802	53861	53869	53936
		S/T	0.50	0.58	0.66	0.66	0.76	0.53	0.62	0.70	0.70	0.80	0.56	0.66	0.75	0.75	0.85	0.59	0.70	0.79	0.79	0.90
		PI	4.88	4.89	4.90	4.90	4.90	5.18	5.18	5.19	5.19	5.20	5.49	5.49	5.50	5.50	5.51	5.82	5.82	5.83	5.83	5.84
	104°F 40°C	TC	35904	35952	35991	35993	36041	38068	38113	38151	38158	38203	40342	40395	40440	40447	40492	42773	42819	42866	42873	42926
		S/T	0.51	0.60	0.68	0.68	0.78	0.54	0.63	0.72	0.72	0.82	0.57	0.67	0.76	0.76	0.87	0.61	0.71	0.81	0.81	0.92
		PI	3.89	3.90	3.90	3.90	3.91	4.13	4.13	4.14	4.14	4.14	4.38	4.38	4.39	4.39	4.39	4.64	4.64	4.65	4.65	4.66
	110°F 43°C	TC	30379	30420	30452	30454	30495	32210	32248	32280	32286	32324	34134	34178	34216	34223	34261	36191	36230	36269	36275	36320
		S/T	0.53	0.62	0.71	0.71	0.80	0.56	0.66	0.75	0.75	0.85	0.59	0.70	0.79	0.79	0.90	0.63	0.74	0.84	0.84	0.96
		PI	3.30	3.31	3.31	3.31	3.31	3.50	3.50	3.51	3.51	3.51	3.71	3.71	3.72	3.72	3.72	3.93	3.94	3.94	3.94	3.95
	115°F 46°C	TC	20993	21021	21044	21045	21073	22258	22285	22307	22311	22338	23588	23619	23645	23649	23676	25009	25036	25064	25068	25099
		S/T	0.54	0.63	0.71	0.71	0.81	0.57	0.67	0.76	0.76	0.86	0.60	0.71	0.80	0.80	0.91	0.64	0.75	0.85	0.85	0.97
		PI	2.71	2.71	2.71	2.71	2.72	2.87	2.87	2.87	2.88	2.88	3.04	3.04	3.05	3.05	3.05	3.22	3.23	3.23	3.23	3.23
	122°F 50°C	TC	8479	8490	8499	8500	8511	8990	9000	9009	9011	9022	9527	9539	9550	9552	9562	10101	10112	10123	10124	10137
		S/T	0.55	0.64	0.73	0.73	0.83	0.58	0.68	0.77	0.77	0.88	0.62	0.72	0.82	0.82	0.94	0.65	0.77	0.87	0.87	0.99
		PI	1.91	1.91	1.92	1.92	1.92	2.03	2.03	2.03	2.03	2.03	2.15	2.15	2.15	2.15	2.16	2.28	2.28	2.28	2.28	2.29

Table 16 – 60K Cooling — Ceiling and Floor Cassette (Continued)

Airflow CFM	Out-door DB	ID WB	60.8°F (16.0°C)					64.4°F (16.0°C)					67.0°F (19.4°C)					71.6°F (22.0°C)				
		ID DB	73.4°F 23.0°C	77.0°F 25.0°C	80.0°F 26.7°C	80.6°F 27.0°C	84.2°F 29.0°C	73.4°F 23.0°C	77.0°F 25.0°C	80.0°F 26.7°C	80.6°F 27.0°C	84.2°F 29.0°C	73.4°F 23.0°C	77.0°F 25.0°C	80.0°F 26.7°C	80.6°F 27.0°C	84.2°F 29.0°C	73.4°F 23.0°C	77.0°F 25.0°C	80.0°F 26.7°C	80.6°F 27.0°C	84.2°F 29.0°C
1365	-22°F 30°C	TC	40486	40540	40584	40586	40640	42926	42976	43019	43027	43078	45490	45549	45600	45608	45659	48231	48283	48336	48344	48404
		S/T	0.48	0.56	0.63	0.63	0.72	0.50	0.59	0.67	0.67	0.77	0.53	0.63	0.71	0.71	0.81	0.57	0.67	0.76	0.76	0.86
		PI	1.87	1.87	1.87	1.87	1.88	1.98	1.98	1.99	1.99	1.99	2.10	2.10	2.10	2.11	2.11	2.23	2.23	2.23	2.23	2.23
	-13°F 25°C	TC	43860	43919	43966	43968	44027	46503	46558	46604	46613	46668	49281	49345	49400	49409	49464	52250	52307	52364	52372	52437
		S/T	0.48	0.56	0.64	0.64	0.73	0.51	0.60	0.68	0.68	0.77	0.54	0.63	0.72	0.72	0.82	0.57	0.67	0.76	0.76	0.87
		PI	2.02	2.03	2.03	2.03	2.03	2.15	2.15	2.15	2.15	2.15	2.27	2.28	2.28	2.28	2.28	2.41	2.41	2.42	2.42	2.42
	-4°F 20°C	TC	47233	47297	47348	47350	47414	50080	50139	50189	50199	50258	53072	53141	53200	53210	53269	56270	56331	56392	56401	56471
		S/T	0.48	0.57	0.64	0.64	0.73	0.51	0.60	0.68	0.68	0.78	0.54	0.64	0.72	0.72	0.82	0.57	0.67	0.77	0.77	0.87
		PI	2.18	2.18	2.19	2.19	2.19	2.31	2.31	2.32	2.32	2.32	2.45	2.45	2.46	2.46	2.46	2.60	2.60	2.60	2.60	2.61
	0°F 17.8°C	TC	48733	48798	48851	48853	48919	51670	51731	51782	51792	51854	54757	54828	54889	54899	54960	58056	58119	58182	58191	58264
		S/T	0.48	0.57	0.64	0.64	0.73	0.51	0.60	0.68	0.68	0.78	0.54	0.64	0.72	0.72	0.83	0.58	0.68	0.77	0.77	0.88
		PI	2.25	2.25	2.25	2.25	2.26	2.38	2.39	2.39	2.39	2.39	2.53	2.53	2.53	2.53	2.54	2.68	2.68	2.69	2.69	2.69
	5°F 15°C	TC	50607	50675	50730	50732	50800	53657	53721	53774	53784	53848	56863	56937	57000	57011	57074	60289	60354	60420	60429	60505
		S/T	0.49	0.57	0.65	0.65	0.74	0.51	0.60	0.69	0.69	0.78	0.55	0.64	0.73	0.73	0.83	0.58	0.68	0.77	0.77	0.88
		PI	2.34	2.34	2.34	2.34	2.34	2.48	2.48	2.48	2.48	2.49	2.62	2.63	2.63	2.63	2.63	2.78	2.79	2.79	2.79	2.79
	14°F 10°C	TC	48547	48612	48665	48667	48732	51473	51534	51585	51595	51656	54548	54619	54680	54690	54751	57835	57897	57960	57969	58042
		S/T	0.49	0.57	0.65	0.65	0.74	0.52	0.61	0.69	0.69	0.78	0.55	0.64	0.73	0.73	0.83	0.58	0.68	0.77	0.77	0.88
		PI	1.92	1.92	1.93	1.93	1.93	2.04	2.04	2.04	2.04	2.04	2.16	2.16	2.16	2.16	2.17	2.29	2.29	2.29	2.29	2.30
	17°F 10°C	TC	47860	47925	47976	47978	48043	50745	50805	50855	50865	50925	53776	53846	53906	53916	53976	57016	57078	57141	57149	57221
		S/T	0.49	0.57	0.65	0.65	0.74	0.52	0.61	0.69	0.69	0.79	0.55	0.64	0.73	0.73	0.83	0.58	0.68	0.78	0.78	0.88
		PI	1.78	1.78	1.79	1.79	1.79	1.89	1.89	1.89	1.89	1.90	2.00	2.01	2.01	2.01	2.01	2.12	2.13	2.13	2.13	2.13
	23°F 5°C	TC	50090	50157	50211	50214	50281	53109	53172	53224	53235	53298	56282	56355	56418	56428	56491	59673	59738	59803	59812	59886
		S/T	0.49	0.58	0.65	0.65	0.75	0.52	0.61	0.69	0.69	0.79	0.55	0.65	0.74	0.74	0.84	0.58	0.69	0.78	0.78	0.89
		PI	2.09	2.09	2.09	2.09	2.10	2.21	2.22	2.22	2.22	2.22	2.35	2.35	2.35	2.35	2.36	2.49	2.49	2.49	2.49	2.50
	35°F 1.7°C	TC	54549	54623	54682	54684	54758	57837	57905	57962	57974	58043	61292	61372	61440	61452	61520	64985	65056	65127	65137	65218
		S/T	0.49	0.58	0.66	0.66	0.75	0.52	0.61	0.70	0.70	0.79	0.55	0.65	0.74	0.74	0.84	0.59	0.69	0.78	0.78	0.89
		PI	2.70	2.70	2.71	2.71	2.71	2.86	2.87	2.87	2.87	2.87	3.03	3.04	3.04	3.04	3.05	3.22	3.22	3.22	3.22	3.23
	41°F 5°C	TC	52362	52432	52489	52491	52562	55518	55583	55638	55649	55715	58835	58911	58977	58988	59053	62379	62447	62515	62525	62603
		S/T	0.49	0.58	0.66	0.66	0.75	0.52	0.61	0.70	0.70	0.80	0.56	0.65	0.74	0.74	0.84	0.59	0.69	0.78	0.78	0.89
		PI	2.45	2.46	2.46	2.46	2.46	2.60	2.60	2.61	2.61	2.61	2.76	2.76	2.76	2.76	2.77	2.92	2.93	2.93	2.93	2.93
	47°F 8.3°C	TC	50175	50242	50296	50299	50366	53199	53262	53314	53325	53388	56377	56450	56513	56523	56587	59774	59839	59904	59913	59988
		S/T	0.50	0.58	0.66	0.66	0.75	0.53	0.62	0.70	0.70	0.80	0.56	0.65	0.74	0.74	0.85	0.59	0.69	0.79	0.79	0.90
		PI	2.20	2.21	2.21	2.21	2.21	2.34	2.34	2.34	2.34	2.35	2.48	2.48	2.48	2.48	2.49	2.63	2.63	2.63	2.63	2.64
	50°F 10°C	TC	50045	50112	50166	50168	50236	53061	53123	53176	53186	53250	56231	56304	56367	56377	56440	59619	59684	59748	59758	59832
		S/T	0.50	0.58	0.66	0.66	0.76	0.53	0.62	0.70	0.70	0.80	0.56	0.66	0.75	0.75	0.85	0.59	0.70	0.79	0.79	0.90
		PI	2.31	2.31	2.32	2.32	2.32	2.45	2.45	2.45	2.46	2.46	2.60	2.60	2.60	2.60	2.61	2.75	2.75	2.76	2.76	2.76
	59°F 15°C	TC	49655	49721	49775	49777	49844	52647	52709	52761	52772	52835	55792	55865	55927	55938	56000	59154	59218	59283	59292	59366
		S/T	0.50	0.59	0.67	0.67	0.76	0.53	0.62	0.71	0.71	0.81	0.56	0.66	0.75	0.75	0.86	0.60	0.70	0.80	0.80	0.91
		PI	2.63	2.63	2.63	2.63	2.64	2.78	2.79	2.79	2.79	2.79	2.95	2.95	2.96	2.96	2.96	3.13	3.13	3.13	3.14	3.14
	68°F 20°C	TC	49265	49331	49384	49386	49453	52233	52295	52347	52357	52419	55354	55426	55488	55498	55560	58689	58753	58817	58826	58899
		S/T	0.51	0.60	0.69	0.69	0.78	0.54	0.64	0.73	0.73	0.83	0.58	0.68	0.77	0.77	0.88	0.61	0.72	0.82	0.82	0.93
		PI	2.94	2.95	2.95	2.95	2.95	3.12	3.12	3.13	3.13	3.13	3.31	3.31	3.31	3.31	3.32	3.50	3.51	3.51	3.51	3.52
	77°F 25°C	TC	48874	48940	48993	48995	49061	51820	51881	51933	51943	52004	54916	54987	55048	55059	55120	58225	58288	58351	58360	58433
		S/T	0.52	0.61	0.69	0.69	0.79	0.55	0.65	0.74	0.74	0.84	0.59	0.69	0.78	0.78	0.89	0.62	0.73	0.83	0.83	0.94
		PI	3.26	3.26	3.27	3.27	3.27	3.45	3.46	3.46	3.46	3.47	3.66	3.66	3.67	3.67	3.67	3.88	3.88	3.89	3.89	3.89
	82°F 27.8°C	TC	48696	48761	48814	48816	48882	51631	51692	51743	51753	51814	54715	54786	54847	54857	54919	58012	58075	58138	58147	58220
		S/T	0.53	0.62	0.70	0.70	0.80	0.56	0.66	0.75	0.75	0.85	0.59	0.70	0.79	0.79	0.90	0.63	0.74	0.84	0.84	0.95
		PI	3.61	3.61	3.62	3.62	3.62	3.83	3.83	3.83	3.83	3.84	4.05	4.06	4.06	4.06	4.07	4.30	4.30	4.31	4.31	4.31
	86°F 30°C	TC	48601	48666	48719	48721	48787	51530	51591	51642	51652	51713	54609	54679	54740	54751	54812	57899	57962	58025	58034	58106
		S/T	0.53	0.63	0.71	0.71	0.81	0.57	0.66	0.75	0.75	0.86	0.60	0.70	0.80	0.80	0.91	0.64	0.75	0.85	0.85	0.97
		PI	4.11	4.12	4.12	4.12	4.13	4.36	4.36	4.37	4.37	4.37	4.62	4.62	4.63	4.63	4.63	4.90	4.90	4.91	4.91	4.91
	95°F 35°C	TC	48388	48453	48505	48507	48572	51304	51364	51415	51425	51486	54369	54439	54500	54510	54571	57645	57707	57770	57779	57851
		S/T	0.53	0.63	0.71	0.71	0.81	0.57	0.66	0.75	0.75	0.86	0.60	0.70	0.80	0.80	0.91	0.64	0.75	0.85	0.85	0.97
		PI	5.24	5.25	5.25	5.25	5.26	5.55	5.56	5.57	5.57	5.57	5.89	5.89	5.90	5.90	5.91	6.24	6.25	6.25	6.25	6.26
	104°F 40°C	TC	38510	38562	38604	38605	38657	40831	40879	40920	40928	40976	43271	43327	43375	43383	43431	45878	45928	45978	45985	46042
		S/T	0.55	0.64	0.73	0.73	0.83	0.58	0.68	0.77	0.77	0.88	0.62	0.72	0.82	0.82	0.93	0.65	0.76	0.87	0.87	0.99
		PI	4.18	4.18	4.19	4.19	4.19	4.43	4.43	4.44	4.44	4.44	4.69	4.70	4.71	4.71	4.71	4.98	4.98	4.99	4.99	4.99
	110°F 43°C	TC	32584	32628	32663	32664	32708	34548	34588	34623	34629	34671	36612	36659	36700	36707	36748	38818	38860	38902	38908	38957
		S/T	0.57	0.67	0.76	0.76	0.86	0.60	0.71	0.80	0.80	0.91	0.64	0.75	0.85	0.85	0.97	0.68	0.79	0.90	0.90	1.00
		PI	3.54	3.55	3.55	3.55	3.55	3.75	3.76	3.76	3.76	3.77	3.98	3.98	3.99	3.99	3.99	4.22	4.22	4.23	4.23	4.23
	115°F 46°C	TC	22517	22547	22571	22572	22603	23874	23902	23926	23930	23959	25300	25333	25361	25366	25394	26825	26854	26883	26887	26921
		S/T	0.57	0.67	0.77	0.77	0.87	0.61	0.71	0.81	0.81	0.92	0.65	0.76	0.86	0.86	0.98	0.68	0.80	0.91	0.91	1.00
		PI	2.90	2.91	2.91	2.91	2.91	3.08	3.08	3.08	3.08	3.09	3.26	3.26	3.27	3.27	3.27	3.46	3.46	3.46	3.47	3.47
	122°F 50°C	TC	9094	9106	9116	9117	9129	9642	9654	9663	9665	9677	10218	10232	10243	10245	10256	10834	10846	10858	10859	10873
		S/T	0.59	0.69	0.78	0.78	0.89	0.62	0.73	0.83	0.83	0.95	0.66	0.77	0.88	0.88	1.00	0.70	0.82	0.93	0.93	1.00
		PI	2.05	2.05	2.06	2.06	2.06	2.17	2.18	2.18	2.18	2.18	2.30	2.31	2.31	2.31	2.31	2.44	2.45	2.45	2.45	2.45

Table 17 – 36K Cooling — D5FSAA

Airflow CFM	Out-door DB	ID WB	60.8°F (16.0°C)					64.4°F (16.0°C)					67.0°F (19.4°C)					71.6°F (22.0°C)				
		ID DB	73.4°F 23.0°C	77.0°F 25.0°C	80.0°F 26.7°C	80.6°F 27.0°C	84.2°F 29.0°C	73.4°F 23.0°C	77.0°F 25.0°C	80.0°F 26.7°C	80.6°F 27.0°C	84.2°F 29.0°C	73.4°F 23.0°C	77.0°F 25.0°C	80.0°F 26.7°C	80.6°F 27.0°C	84.2°F 29.0°C	73.4°F 23.0°C	77.0°F 25.0°C	80.0°F 26.7°C	80.6°F 27.0°C	84.2°F 29.0°C
865	-22°F 30°C	TC	30334	30375	30408	30409	30450	32162	32200	32232	32238	32277	34084	34128	34166	34172	34211	36137	36177	36216	36222	36267
		S/T	0.39	0.46	0.53	0.53	0.60	0.42	0.49	0.56	0.56	0.63	0.44	0.52	0.59	0.59	0.67	0.47	0.55	0.63	0.63	0.71
		PI	1.55	1.55	1.55	1.55	1.55	1.64	1.64	1.64	1.64	1.65	1.74	1.74	1.74	1.74	1.74	1.84	1.85	1.85	1.85	1.85
	-13°F 25°C	TC	32862	32906	32942	32943	32988	34842	34884	34918	34925	34966	36924	36972	37013	37020	37061	39149	39191	39234	39240	39289
		S/T	0.40	0.47	0.53	0.53	0.60	0.42	0.49	0.56	0.56	0.64	0.45	0.52	0.59	0.59	0.68	0.47	0.55	0.63	0.63	0.72
		PI	1.68	1.68	1.68	1.68	1.68	1.78	1.78	1.78	1.78	1.78	1.88	1.89	1.89	1.89	1.89	2.00	2.00	2.00	2.00	2.00
	-4°F 20°C	TC	35390	35437	35476	35477	35525	37523	37567	37604	37612	37656	39764	39816	39860	39868	39912	42160	42206	42252	42259	42311
		S/T	0.40	0.47	0.53	0.53	0.61	0.42	0.50	0.56	0.56	0.64	0.45	0.53	0.60	0.60	0.68	0.47	0.56	0.63	0.63	0.72
		PI	1.80	1.81	1.81	1.81	1.81	1.91	1.92	1.92	1.92	1.92	2.03	2.03	2.03	2.03	2.04	2.15	2.15	2.15	2.16	2.16
	0°F 17.8°C	TC	36513	36562	36602	36603	36653	38714	38760	38798	38806	38852	41027	41080	41126	41133	41179	43499	43546	43593	43600	43654
		S/T	0.40	0.47	0.53	0.53	0.61	0.42	0.50	0.57	0.57	0.64	0.45	0.53	0.60	0.60	0.68	0.48	0.56	0.63	0.64	0.72
		PI	1.86	1.86	1.87	1.87	1.87	1.97	1.98	1.98	1.98	1.98	2.09	2.10	2.10	2.10	2.10	2.22	2.22	2.22	2.22	2.23
	5°F 15°C	TC	37918	37969	38010	38011	38063	40203	40250	40290	40298	40346	42605	42660	42708	42715	42763	45172	45221	45270	45277	45333
		S/T	0.40	0.47	0.54	0.54	0.61	0.43	0.50	0.57	0.57	0.65	0.45	0.53	0.60	0.60	0.69	0.48	0.56	0.64	0.64	0.73
		PI	1.93	1.94	1.94	1.94	1.94	2.05	2.05	2.05	2.06	2.06	2.17	2.18	2.18	2.18	2.18	2.30	2.31	2.31	2.31	2.31
	14°F 10°C	TC	36354	36403	36442	36444	36493	38545	38590	38629	38636	38682	40848	40901	40946	40954	41000	43309	43356	43403	43410	43464
		S/T	0.40	0.47	0.54	0.54	0.61	0.43	0.50	0.57	0.57	0.65	0.45	0.53	0.60	0.60	0.69	0.48	0.56	0.64	0.64	0.73
		PI	2.09	2.10	2.10	2.10	2.10	2.22	2.22	2.22	2.22	2.23	2.35	2.36	2.36	2.36	2.36	2.49	2.50	2.50	2.50	2.50
	17°F 10°C	TC	35833	35881	35920	35921	35970	37992	38037	38075	38082	38127	40262	40314	40359	40367	40412	42688	42734	42781	42787	42841
		S/T	0.40	0.47	0.54	0.54	0.61	0.43	0.50	0.57	0.57	0.65	0.45	0.53	0.61	0.61	0.69	0.48	0.56	0.64	0.64	0.73
		PI	2.15	2.15	2.15	2.15	2.16	2.28	2.28	2.28	2.28	2.28	2.41	2.42	2.42	2.42	2.42	2.56	2.56	2.56	2.56	2.57
	23°F 5°C	TC	36157	36205	36244	36246	36295	38336	38381	38419	38427	38472	40626	40679	40724	40732	40777	43074	43121	43168	43174	43228
		S/T	0.41	0.48	0.54	0.54	0.62	0.43	0.50	0.57	0.57	0.65	0.46	0.54	0.61	0.61	0.69	0.48	0.57	0.64	0.64	0.73
		PI	2.14	2.15	2.15	2.15	2.15	2.27	2.28	2.28	2.28	2.28	2.41	2.41	2.41	2.42	2.42	2.55	2.56	2.56	2.56	2.56
	35°F 1.7°C	TC	36805	36855	36894	36896	36946	39023	39069	39108	39116	39162	41354	41408	41454	41462	41508	43846	43894	43942	43948	44003
		S/T	0.41	0.48	0.54	0.54	0.62	0.43	0.51	0.58	0.58	0.66	0.46	0.54	0.61	0.61	0.70	0.49	0.57	0.65	0.65	0.74
		PI	2.14	2.14	2.14	2.14	2.15	2.27	2.27	2.27	2.27	2.28	2.40	2.41	2.41	2.41	2.41	2.55	2.55	2.55	2.55	2.56
	41°F 5°C	TC	31956	31999	32033	32035	32078	33882	33922	33955	33962	34002	35906	35953	35993	35999	36040	38069	38111	38152	38158	38206
		S/T	0.41	0.48	0.55	0.55	0.62	0.43	0.51	0.58	0.58	0.66	0.46	0.54	0.61	0.61	0.70	0.49	0.57	0.65	0.65	0.74
		PI	1.79	1.79	1.79	1.79	1.80	1.90	1.90	1.90	1.90	1.90	2.01	2.01	2.02	2.02	2.02	2.13	2.13	2.14	2.14	2.14
	47°F 8.3°C	TC	27107	27143	27173	27174	27211	28741	28775	28803	28809	28843	30458	30497	30531	30537	30571	32293	32328	32363	32368	32408
		S/T	0.41	0.48	0.55	0.55	0.62	0.43	0.51	0.58	0.58	0.66	0.46	0.54	0.61	0.61	0.70	0.49	0.57	0.65	0.65	0.74
		PI	1.44	1.44	1.44	1.44	1.45	1.53	1.53	1.53	1.53	1.53	1.62	1.62	1.62	1.62	1.62	1.72	1.72	1.72	1.72	1.72
	50°F 10°C	TC	27143	27180	27209	27210	27247	28779	28813	28842	28847	28882	30499	30538	30572	30578	30612	32336	32371	32407	32412	32452
		S/T	0.41	0.48	0.55	0.55	0.63	0.44	0.51	0.58	0.58	0.66	0.46	0.54	0.62	0.62	0.70	0.49	0.58	0.65	0.65	0.75
		PI	1.49	1.50	1.50	1.50	1.50	1.58	1.59	1.59	1.59	1.59	1.68	1.68	1.68	1.68	1.68	1.78	1.78	1.78	1.78	1.79
	59°F 15°C	TC	27252	27289	27319	27320	27357	28895	28929	28958	28963	28998	30621	30661	30695	30701	30735	32466	32501	32537	32542	32582
		S/T	0.41	0.49	0.55	0.55	0.63	0.44	0.52	0.59	0.59	0.67	0.47	0.55	0.62	0.62	0.71	0.49	0.58	0.66	0.66	0.75
		PI	1.66	1.66	1.66	1.66	1.66	1.76	1.76	1.76	1.76	1.76	1.86	1.86	1.86	1.86	1.87	1.97	1.97	1.98	1.98	1.98
	68°F 20°C	TC	27362	27398	27428	27429	27466	29011	29045	29074	29079	29114	30744	30784	30818	30824	30858	32596	32632	32667	32672	32713
		S/T	0.43	0.50	0.57	0.57	0.65	0.45	0.53	0.60	0.60	0.69	0.48	0.56	0.64	0.64	0.73	0.51	0.59	0.68	0.68	0.77
		PI	1.82	1.82	1.82	1.82	1.82	1.93	1.93	1.93	1.93	1.93	2.04	2.04	2.05	2.05	2.05	2.16	2.17	2.17	2.17	2.17
	77°F 25°C	TC	27471	27508	27537	27539	27576	29126	29161	29190	29195	29230	30866	30907	30941	30947	30981	32726	32762	32797	32803	32843
		S/T	0.43	0.51	0.57	0.57	0.65	0.46	0.54	0.61	0.61	0.69	0.48	0.57	0.65	0.65	0.74	0.51	0.60	0.68	0.68	0.78
		PI	1.98	1.98	1.98	1.98	1.99	2.10	2.10	2.10	2.10	2.10	2.22	2.23	2.23	2.23	2.23	2.36	2.36	2.36	2.36	2.36
	82°F 27.8°C	TC	27410	27447	27477	27478	27515	29062	29097	29125	29131	29166	30798	30838	30873	30879	30913	32654	32690	32725	32730	32771
		S/T	0.44	0.51	0.58	0.58	0.66	0.46	0.54	0.62	0.62	0.70	0.49	0.58	0.65	0.65	0.75	0.52	0.61	0.69	0.69	0.79
		PI	2.13	2.13	2.14	2.14	2.14	2.26	2.26	2.26	2.27	2.27	2.39	2.40	2.40	2.40	2.40	2.54	2.54	2.54	2.55	2.55
	86°F 30°C	TC	27209	27246	27275	27276	27313	28849	28883	28911	28917	28951	30572	30612	30646	30652	30686	32414	32450	32485	32490	32530
		S/T	0.44	0.52	0.59	0.59	0.67	0.47	0.55	0.62	0.62	0.71	0.50	0.58	0.66	0.66	0.75	0.53	0.62	0.70	0.70	0.80
		PI	2.33	2.34	2.34	2.34	2.34	2.48	2.48	2.48	2.48	2.48	2.62	2.63	2.63	2.63	2.63	2.78	2.78	2.79	2.79	2.79
	95°F 35°C	TC	26756	26792	26821	26822	26858	28369	28402	28430	28436	28470	30063	30102	30136	30142	30175	31875	31909	31944	31949	31989
		S/T	0.44	0.52	0.59	0.59	0.67	0.47	0.55	0.62	0.62	0.71	0.50	0.58	0.66	0.66	0.75	0.53	0.62	0.70	0.70	0.80
		PI	2.79	2.79	2.80	2.80	2.80	2.96	2.96	2.97	2.97	2.97	3.14	3.14	3.14	3.14	3.15	3.32	3.33	3.33	3.33	3.34
	104°F 40°C	TC	25423	25457	25485	25486	25520	26955	26987	27014	27019	27051	28566	28603	28635	28640	28672	30287	30320	30353	30358	30395
		S/T	0.45	0.53	0.60	0.60	0.69	0.48	0.56	0.64	0.64	0.73	0.51	0.60	0.68	0.68	0.77	0.54	0.63	0.72	0.72	0.82
		PI	2.75	2.76	2.76	2.76	2.76	2.92	2.92	2.93	2.93	2.93	3.09	3.10	3.10	3.10	3.11	3.28	3.28	3.29	3.29	3.29
	110°F 43°C	TC	24624	24657	24683	24684	24718	26107	26138	26164	26169	26200	27667	27703	27734	27739	27770	29334	29366	29398	29403	29439
		S/T	0.47	0.55	0.63	0.63	0.71	0.50	0.58	0.66	0.66	0.76	0.53	0.62	0.70	0.70	0.80	0.56	0.66	0.75	0.75	0.85
		PI	2.73	2.74	2.74	2.74	2.74	2.90	2.90	2.90	2.90	2.91	3.07	3.07	3.08	3.08	3.08	3.25	3.26	3.26	3.26	3.27
	115°F 46°C	TC	18718	18743	18763	18764	18789	19846	19869	19889	19893	19916	21031	21059	21082	21086	21110	22299	22323	22347	22351	22378
		S/T	0.47	0.56	0.63	0.63	0.72	0.50	0.59	0.67	0.67	0.77	0.53	0.63	0.71	0.71	0.81	0.57	0.66	0.75	0.75	0.86
		PI	2.26	2.27	2.27	2.27	2.27	2.40	2.40	2.41	2.41	2.41	2.54	2.55	2.55	2.55	2.55	2.70	2.70	2.70	2.70	2.71
	122°F 50°C	TC	10843	10858	10870	10870	10885	11497	11510	11522	11524	11538	12184	12199	12213	12215	12229	12918	12932	12946	12948	12964
		S/T	0.49	0.57	0.65	0.65	0.74	0.52	0.60	0.69	0.69	0.78	0.55	0.64	0.73	0.73	0.83	0.58	0.68	0.77	0.77	0.88
		PI	1.64	1.64	1.65	1.65	1.65	1.74	1.74	1.74	1.74	1.75	1.84	1.85	1.85	1.85	1.85	1.96	1.96	1.96	1.96	1.96

Table 17 – 36K Cooling — D5FSAA (Continued)

Airflow CFM	Out-door DB	ID WB	60.8°F (16.0°C)					64.4°F (16.0°C)					67.0°F (19.4°C)					71.6°F (22.0°C)				
		ID DB	73.4°F 23.0°C	77.0°F 25.0°C	80.0°F 26.7°C	80.6°F 27.0°C	84.2°F 29.0°C	73.4°F 23.0°C	77.0°F 25.0°C	80.0°F 26.7°C	80.6°F 27.0°C	84.2°F 29.0°C	73.4°F 23.0°C	77.0°F 25.0°C	80.0°F 26.7°C	80.6°F 27.0°C	84.2°F 29.0°C	73.4°F 23.0°C	77.0°F 25.0°C	80.0°F 26.7°C	80.6°F 27.0°C	84.2°F 29.0°C
970	-22°F 30°C	TC	32314	32357	32392	32394	32437	34261	34302	34336	34342	34383	36308	36355	36396	36403	36443	38496	38538	38580	38586	38634
		S/T	0.42	0.49	0.56	0.56	0.64	0.44	0.52	0.59	0.59	0.68	0.47	0.55	0.63	0.63	0.72	0.50	0.59	0.67	0.67	0.76
		PI	1.65	1.65	1.65	1.65	1.65	1.75	1.75	1.75	1.75	1.75	1.85	1.85	1.86	1.86	1.86	1.96	1.97	1.97	1.97	1.97
	-13°F 25°C	TC	35007	35054	35092	35093	35140	37116	37160	37197	37204	37249	39334	39385	39429	39436	39480	41704	41749	41795	41801	41853
		S/T	0.42	0.50	0.56	0.56	0.64	0.45	0.53	0.60	0.60	0.68	0.47	0.56	0.63	0.63	0.72	0.50	0.59	0.67	0.67	0.76
		PI	1.79	1.79	1.79	1.79	1.79	1.89	1.90	1.90	1.90	1.90	2.01	2.01	2.01	2.01	2.01	2.13	2.13	2.13	2.13	2.13
	-4°F 20°C	TC	37700	37750	37791	37793	37844	39971	40019	40058	40066	40114	42360	42415	42462	42470	42517	44912	44961	45010	45017	45073
		S/T	0.42	0.50	0.57	0.57	0.65	0.45	0.53	0.60	0.60	0.68	0.48	0.56	0.64	0.64	0.73	0.51	0.59	0.67	0.67	0.77
		PI	1.92	1.93	1.93	1.93	1.93	2.04	2.04	2.04	2.04	2.05	2.16	2.16	2.17	2.17	2.17	2.29	2.29	2.30	2.30	2.30
	0°F 17.8°C	TC	38896	38949	38991	38992	39045	41240	41289	41330	41338	41387	43704	43761	43810	43818	43867	46338	46388	46438	46446	46503
		S/T	0.43	0.50	0.57	0.57	0.65	0.45	0.53	0.60	0.60	0.69	0.48	0.56	0.64	0.64	0.73	0.51	0.60	0.68	0.68	0.77
		PI	1.98	1.99	1.99	1.99	1.99	2.10	2.11	2.11	2.11	2.11	2.23	2.23	2.23	2.23	2.24	2.36	2.37	2.37	2.37	2.37
	5°F 15°C	TC	40392	40447	40490	40492	40547	42827	42877	42920	42928	42979	45385	45444	45495	45503	45554	48120	48172	48225	48232	48292
		S/T	0.43	0.50	0.57	0.57	0.65	0.45	0.53	0.61	0.61	0.69	0.48	0.56	0.64	0.64	0.73	0.51	0.60	0.68	0.68	0.77
		PI	2.06	2.06	2.07	2.07	2.07	2.18	2.19	2.19	2.19	2.19	2.31	2.32	2.32	2.32	2.32	2.45	2.46	2.46	2.46	2.46
	14°F 10°C	TC	38727	38779	38820	38822	38875	41060	41109	41150	41158	41207	43514	43570	43619	43627	43675	46135	46185	46236	46243	46301
		S/T	0.43	0.50	0.57	0.57	0.65	0.45	0.53	0.61	0.61	0.69	0.48	0.57	0.64	0.64	0.73	0.51	0.60	0.68	0.68	0.78
		PI	2.23	2.23	2.24	2.24	2.24	2.36	2.37	2.37	2.37	2.37	2.51	2.51	2.51	2.51	2.52	2.66	2.66	2.66	2.66	2.67
	17°F 10°C	TC	38171	38223	38264	38266	38317	40472	40520	40560	40568	40616	42890	42945	42993	43001	43049	45474	45523	45573	45580	45637
		S/T	0.43	0.50	0.57	0.57	0.65	0.46	0.54	0.61	0.61	0.69	0.48	0.57	0.64	0.64	0.73	0.51	0.60	0.68	0.68	0.78
		PI	2.29	2.29	2.29	2.29	2.30	2.42	2.43	2.43	2.43	2.43	2.57	2.57	2.58	2.58	2.58	2.72	2.73	2.73	2.73	2.73
	23°F 5°C	TC	38517	38568	38610	38612	38664	40838	40886	40926	40935	40983	43278	43334	43382	43390	43439	45885	45935	45985	45992	46049
		S/T	0.43	0.51	0.58	0.58	0.66	0.46	0.54	0.61	0.61	0.70	0.49	0.57	0.65	0.65	0.74	0.51	0.60	0.69	0.69	0.78
		PI	2.28	2.29	2.29	2.29	2.29	2.42	2.42	2.43	2.43	2.43	2.57	2.57	2.57	2.57	2.58	2.72	2.72	2.73	2.73	2.73
	35°F 1.7°C	TC	39207	39260	39302	39304	39357	41570	41619	41660	41668	41718	44053	44111	44160	44168	44217	46708	46759	46809	46817	46875
		S/T	0.43	0.51	0.58	0.58	0.66	0.46	0.54	0.61	0.61	0.70	0.49	0.57	0.65	0.65	0.74	0.52	0.61	0.69	0.69	0.79
		PI	2.28	2.28	2.28	2.28	2.29	2.42	2.42	2.42	2.42	2.42	2.56	2.56	2.57	2.57	2.57	2.71	2.72	2.72	2.72	2.72
	41°F 5°C	TC	34042	34087	34124	34126	34172	36093	36136	36172	36179	36222	38249	38299	38342	38349	38392	40554	40598	40642	40649	40699
		S/T	0.44	0.51	0.58	0.58	0.66	0.46	0.54	0.62	0.62	0.70	0.49	0.57	0.65	0.65	0.74	0.52	0.61	0.69	0.69	0.79
		PI	1.91	1.91	1.91	1.91	1.91	2.02	2.02	2.03	2.03	2.03	2.14	2.14	2.15	2.15	2.15	2.27	2.27	2.28	2.28	2.28
	47°F 8.3°C	TC	28876	28915	28946	28947	28986	30616	30653	30683	30689	30725	32445	32488	32524	32530	32566	34400	34438	34475	34481	34524
		S/T	0.44	0.51	0.58	0.58	0.66	0.46	0.54	0.62	0.62	0.70	0.49	0.58	0.65	0.65	0.75	0.52	0.61	0.69	0.69	0.79
		PI	1.53	1.54	1.54	1.54	1.54	1.63	1.63	1.63	1.63	1.63	1.72	1.73	1.73	1.73	1.73	1.83	1.83	1.83	1.83	1.83
	50°F 10°C	TC	28915	28954	28985	28986	29025	30657	30694	30724	30730	30767	32489	32531	32567	32573	32610	34447	34484	34521	34527	34570
		S/T	0.44	0.52	0.59	0.59	0.67	0.47	0.55	0.62	0.62	0.71	0.49	0.58	0.66	0.66	0.75	0.52	0.61	0.70	0.70	0.79
		PI	1.59	1.59	1.60	1.60	1.60	1.69	1.69	1.69	1.69	1.69	1.79	1.79	1.79	1.79	1.79	1.90	1.90	1.90	1.90	1.90
	59°F 15°C	TC	29031	29070	29101	29103	29142	30781	30817	30848	30854	30890	32620	32662	32698	32704	32741	34585	34623	34660	34666	34709
		S/T	0.44	0.52	0.59	0.59	0.67	0.47	0.55	0.62	0.62	0.71	0.50	0.58	0.66	0.66	0.75	0.53	0.62	0.70	0.70	0.80
		PI	1.76	1.77	1.77	1.77	1.77	1.87	1.87	1.87	1.87	1.88	1.98	1.98	1.99	1.99	1.99	2.10	2.10	2.11	2.11	2.11
	68°F 20°C	TC	29147	29187	29218	29219	29259	30904	30941	30971	30977	31014	32750	32793	32829	32835	32872	34724	34761	34799	34805	34848
		S/T	0.45	0.53	0.60	0.60	0.69	0.48	0.56	0.64	0.64	0.73	0.51	0.60	0.68	0.68	0.77	0.54	0.63	0.72	0.72	0.82
		PI	1.94	1.94	1.94	1.94	1.94	2.05	2.05	2.06	2.06	2.06	2.17	2.18	2.18	2.18	2.18	2.31	2.31	2.31	2.31	2.31
	77°F 25°C	TC	29264	29303	29335	29336	29375	31027	31064	31095	31101	31138	32881	32924	32960	32966	33003	34862	34900	34938	34943	34987
		S/T	0.46	0.54	0.61	0.61	0.70	0.49	0.57	0.65	0.65	0.74	0.52	0.60	0.69	0.69	0.78	0.55	0.64	0.73	0.73	0.83
		PI	2.11	2.11	2.11	2.11	2.12	2.23	2.24	2.24	2.24	2.24	2.37	2.37	2.37	2.37	2.38	2.51	2.51	2.52	2.52	2.52
	82°F 27.8°C	TC	29199	29238	29270	29271	29311	30959	30996	31026	31032	31069	32809	32851	32888	32894	32931	34785	34823	34861	34866	34910
		S/T	0.46	0.55	0.62	0.62	0.71	0.49	0.58	0.66	0.66	0.75	0.52	0.61	0.70	0.70	0.79	0.55	0.65	0.74	0.74	0.84
		PI	2.27	2.27	2.28	2.28	2.28	2.41	2.41	2.41	2.41	2.42	2.55	2.55	2.56	2.56	2.56	2.70	2.71	2.71	2.71	2.71
	86°F 30°C	TC	28985	29024	29055	29056	29096	30732	30768	30798	30804	30841	32568	32610	32646	32652	32689	34530	34567	34605	34610	34653
		S/T	0.47	0.55	0.63	0.63	0.72	0.50	0.59	0.67	0.67	0.76	0.53	0.62	0.70	0.71	0.80	0.56	0.66	0.75	0.75	0.85
		PI	2.49	2.49	2.49	2.49	2.50	2.64	2.64	2.64	2.64	2.65	2.79	2.80	2.80	2.80	2.80	2.96	2.97	2.97	2.97	2.97
	95°F 35°C	TC	28502	28541	28571	28573	28611	30220	30256	30286	30292	30328	32026	32067	32103	32109	32145	33955	33992	34029	34034	34077
		S/T	0.47	0.55	0.63	0.63	0.72	0.50	0.59	0.67	0.67	0.76	0.53	0.62	0.70	0.71	0.80	0.56	0.66	0.75	0.75	0.85
		PI	2.97	2.98	2.98	2.98	2.98	3.15	3.16	3.16	3.16	3.16	3.34	3.34	3.35	3.35	3.35	3.54	3.55	3.55	3.55	3.55
	104°F 40°C	TC	27082	27119	27148	27149	27186	28715	28749	28777	28783	28817	30430	30470	30504	30509	30543	32264	32299	32334	32339	32379
		S/T	0.48	0.57	0.64	0.64	0.73	0.51	0.60	0.68	0.68	0.78	0.54	0.64	0.72	0.72	0.82	0.57	0.67	0.77	0.77	0.87
		PI	2.93	2.94	2.94	2.94	2.94	3.11	3.11	3.12	3.12	3.12	3.30	3.30	3.30	3.30	3.31	3.49	3.50	3.50	3.50	3.51
	110°F 43°C	TC	26231	26266	26294	26295	26331	27811	27844	27872	27877	27910	29473	29511	29544	29550	29583	31249	31283	31317	31322	31361
		S/T	0.50	0.59	0.67	0.67	0.76	0.53	0.62	0.71	0.71	0.81	0.56	0.66	0.75	0.75	0.85	0.60	0.70	0.79	0.79	0.91
		PI	2.91	2.91	2.92	2.92	2.92	3.09	3.09	3.09	3.09	3.10	3.27	3.27	3.28	3.28	3.28	3.47	3.47	3.47	3.47	3.48
	115°F 46°C	TC	19939	19966	19988	19989	20015	21141	21166	21187	21191	21216	22404	22433	22458	22462	22487	23754	23780	23806	23809	23839
		S/T	0.51	0.59	0.67	0.67	0.77	0.54	0.63	0.71	0.72	0.82	0.57	0.67	0.76	0.76	0.86	0.60	0.71	0.80	0.80	0.92
		PI	2.41	2.42	2.42	2.42	2.42	2.56	2.56	2.56	2.56	2.57	2.71	2.71	2.72	2.72	2.72	2.87	2.88	2.88	2.88	2.88
	122°F 50°C	TC	11551	11566	11579	11579	11595	12247	12262	12274	12276	12291	12979	12996	13010	13013	13027	13761	13776	13791	13793	13810
		S/T	0.52	0.61	0.69	0.69	0.79	0.55	0.64	0.73	0.73	0.83	0.58	0.68	0.78	0.78	0.88	0.62	0.72	0.82	0.82	0.94
		PI	1.75	1.75	1.75	1.75	1.76	1.85	1.86	1.86	1.86	1.86	1.96	1.97	1.97	1.97	1.97	2.08	2.09	2.09	2.09	2.09

Table 17 – 36K Cooling — D5FSAA (Continued)

Airflow CFM	Out-door DB	ID WB	60.8°F (16.0°C)					64.4°F (16.0°C)					67.0°F (19.4°C)					71.6°F (22.0°C)				
		ID DB	73.4°F 23.0°C	77.0°F 25.0°C	80.0°F 26.7°C	80.6°F 27.0°C	84.2°F 29.0°C	73.4°F 23.0°C	77.0°F 25.0°C	80.0°F 26.7°C	80.6°F 27.0°C	84.2°F 29.0°C	73.4°F 23.0°C	77.0°F 25.0°C	80.0°F 26.7°C	80.6°F 27.0°C	84.2°F 29.0°C	73.4°F 23.0°C	77.0°F 25.0°C	80.0°F 26.7°C	80.6°F 27.0°C	84.2°F 29.0°C
1080	-22°F 30°C	TC	34423	34469	34506	34508	34554	36497	36541	36577	36584	36627	38678	38728	38771	38778	38822	41008	41053	41097	41104	41155
		S/T	0.45	0.52	0.60	0.60	0.68	0.47	0.56	0.63	0.63	0.72	0.50	0.59	0.67	0.67	0.76	0.53	0.62	0.71	0.71	0.81
		PI	1.76	1.76	1.76	1.76	1.76	1.86	1.86	1.87	1.87	1.87	1.97	1.98	1.98	1.98	1.98	2.09	2.09	2.10	2.10	2.10
	-13°F 25°C	TC	37291	37342	37382	37383	37434	39539	39586	39625	39632	39680	41901	41955	42002	42010	42057	44426	44474	44522	44529	44585
		S/T	0.45	0.53	0.60	0.60	0.68	0.48	0.56	0.64	0.64	0.72	0.51	0.59	0.67	0.67	0.77	0.54	0.63	0.71	0.71	0.81
		PI	1.90	1.90	1.91	1.91	1.91	2.02	2.02	2.02	2.02	2.02	2.14	2.14	2.14	2.14	2.14	2.27	2.27	2.27	2.27	2.27
	-4°F 20°C	TC	40160	40214	40257	40259	40313	42580	42631	42673	42681	42732	45124	45183	45233	45241	45292	47843	47895	47947	47955	48014
		S/T	0.45	0.53	0.60	0.60	0.69	0.48	0.56	0.64	0.64	0.73	0.51	0.60	0.68	0.68	0.77	0.54	0.63	0.72	0.72	0.82
		PI	2.05	2.05	2.05	2.05	2.06	2.17	2.17	2.18	2.18	2.18	2.30	2.30	2.31	2.31	2.31	2.44	2.44	2.45	2.45	2.45
	0°F 17.8°C	TC	41435	41491	41535	41537	41593	43932	43984	44027	44036	44088	46557	46617	46669	46678	46730	49362	49415	49469	49477	49538
		S/T	0.45	0.53	0.60	0.61	0.69	0.48	0.56	0.64	0.64	0.73	0.51	0.60	0.68	0.68	0.77	0.54	0.63	0.72	0.72	0.82
		PI	2.11	2.12	2.12	2.12	2.12	2.24	2.24	2.25	2.25	2.25	2.37	2.38	2.38	2.38	2.38	2.52	2.52	2.52	2.52	2.53
	5°F 15°C	TC	43029	43086	43133	43135	43193	45622	45676	45721	45730	45784	48347	48410	48464	48473	48527	51260	51316	51372	51380	51444
		S/T	0.46	0.54	0.61	0.61	0.69	0.48	0.57	0.64	0.64	0.73	0.51	0.60	0.68	0.68	0.78	0.54	0.64	0.72	0.72	0.83
		PI	2.19	2.20	2.20	2.20	2.20	2.33	2.33	2.33	2.33	2.34	2.47	2.47	2.47	2.47	2.47	2.61	2.62	2.62	2.62	2.62
	14°F 10°C	TC	41254	41310	41354	41356	41412	43740	43792	43835	43844	43896	46353	46414	46465	46474	46526	49146	49200	49253	49261	49322
		S/T	0.46	0.54	0.61	0.61	0.69	0.48	0.57	0.65	0.65	0.74	0.51	0.60	0.68	0.68	0.78	0.54	0.64	0.73	0.73	0.83
		PI	2.38	2.38	2.38	2.38	2.38	2.52	2.52	2.52	2.52	2.53	2.67	2.67	2.68	2.68	2.68	2.83	2.83	2.84	2.84	2.84
	17°F 10°C	TC	40663	40717	40761	40763	40818	43113	43164	43207	43215	43267	45689	45748	45799	45808	45859	48442	48494	48547	48555	48615
		S/T	0.46	0.54	0.61	0.61	0.70	0.49	0.57	0.65	0.65	0.74	0.51	0.60	0.69	0.69	0.78	0.55	0.64	0.73	0.73	0.83
		PI	2.44	2.44	2.44	2.44	2.45	2.58	2.59	2.59	2.59	2.59	2.74	2.74	2.74	2.74	2.75	2.90	2.91	2.91	2.91	2.91
	23°F 5°C	TC	41030	41085	41130	41132	41187	43503	43555	43598	43606	43658	46102	46162	46213	46222	46274	48880	48933	48986	48994	49055
		S/T	0.46	0.54	0.61	0.61	0.70	0.49	0.57	0.65	0.65	0.74	0.52	0.61	0.69	0.69	0.79	0.55	0.64	0.73	0.73	0.83
		PI	2.43	2.44	2.44	2.44	2.44	2.58	2.58	2.59	2.59	2.59	2.73	2.74	2.74	2.74	2.74	2.90	2.90	2.90	2.91	2.91
	35°F 1.7°C	TC	41766	41822	41867	41869	41925	44283	44335	44379	44388	44441	46929	46990	47042	47051	47103	49756	49810	49864	49872	49934
		S/T	0.46	0.54	0.62	0.62	0.70	0.49	0.58	0.65	0.65	0.75	0.52	0.61	0.69	0.69	0.79	0.55	0.65	0.74	0.74	0.84
		PI	2.43	2.43	2.43	2.43	2.44	2.57	2.58	2.58	2.58	2.58	2.73	2.73	2.73	2.73	2.74	2.89	2.89	2.90	2.90	2.90
	41°F 5°C	TC	36263	36312	36351	36353	36402	38449	38494	38532	38540	38586	40746	40799	40844	40852	40897	43201	43248	43295	43302	43355
		S/T	0.46	0.54	0.62	0.62	0.71	0.49	0.58	0.66	0.66	0.75	0.52	0.61	0.69	0.69	0.79	0.55	0.65	0.74	0.74	0.84
		PI	2.03	2.03	2.04	2.04	2.04	2.15	2.16	2.16	2.16	2.16	2.28	2.28	2.29	2.29	2.29	2.42	2.42	2.42	2.42	2.43
	47°F 8.3°C	TC	30761	30802	30835	30837	30878	32614	32653	32685	32692	32731	34563	34608	34646	34653	34692	36645	36685	36725	36731	36777
		S/T	0.47	0.55	0.62	0.62	0.71	0.49	0.58	0.66	0.66	0.75	0.52	0.61	0.70	0.70	0.79	0.55	0.65	0.74	0.74	0.84
		PI	1.63	1.64	1.64	1.64	1.64	1.73	1.73	1.74	1.74	1.74	1.84	1.84	1.84	1.84	1.84	1.95	1.95	1.95	1.95	1.95
	50°F 10°C	TC	30802	30843	30877	30878	30920	32658	32697	32729	32736	32775	34609	34654	34693	34699	34738	36695	36735	36775	36780	36826
		S/T	0.47	0.55	0.62	0.62	0.71	0.50	0.58	0.66	0.66	0.75	0.53	0.62	0.70	0.70	0.80	0.56	0.65	0.74	0.74	0.85
		PI	1.70	1.70	1.70	1.70	1.70	1.80	1.80	1.80	1.80	1.80	1.91	1.91	1.91	1.91	1.91	2.02	2.02	2.02	2.02	2.03
	59°F 15°C	TC	30926	30967	31001	31002	31044	32790	32828	32861	32867	32906	34749	34794	34832	34839	34878	36842	36882	36922	36928	36974
		S/T	0.47	0.55	0.63	0.63	0.71	0.50	0.58	0.66	0.66	0.76	0.53	0.62	0.70	0.70	0.80	0.56	0.66	0.75	0.75	0.85
		PI	1.88	1.88	1.88	1.88	1.89	1.99	1.99	2.00	2.00	2.00	2.11	2.11	2.12	2.12	2.12	2.24	2.24	2.24	2.24	2.25
	68°F 20°C	TC	31050	31091	31125	31126	31168	32921	32960	32992	32999	33038	34888	34933	34972	34978	35017	36990	37030	37070	37076	37122
		S/T	0.48	0.57	0.64	0.64	0.73	0.51	0.60	0.68	0.68	0.78	0.54	0.64	0.72	0.72	0.82	0.57	0.67	0.77	0.77	0.87
		PI	2.06	2.06	2.07	2.07	2.07	2.19	2.19	2.19	2.19	2.19	2.32	2.32	2.32	2.32	2.33	2.46	2.46	2.46	2.46	2.46
	77°F 25°C	TC	31174	31215	31249	31250	31293	33052	33091	33124	33131	33170	35027	35072	35111	35118	35157	37137	37178	37218	37224	37270
		S/T	0.49	0.57	0.65	0.65	0.74	0.52	0.61	0.69	0.69	0.79	0.55	0.64	0.73	0.73	0.83	0.58	0.68	0.78	0.78	0.88
		PI	2.24	2.25	2.25	2.25	2.25	2.38	2.38	2.39	2.39	2.39	2.52	2.53	2.53	2.53	2.53	2.67	2.68	2.68	2.68	2.68
	82°F 27.8°C	TC	31105	31147	31180	31182	31224	32979	33018	33051	33058	33097	34950	34995	35034	35041	35080	37056	37096	37136	37142	37188
		S/T	0.50	0.58	0.66	0.66	0.75	0.52	0.62	0.70	0.70	0.80	0.56	0.65	0.74	0.74	0.85	0.59	0.69	0.79	0.79	0.90
		PI	2.42	2.42	2.42	2.42	2.43	2.56	2.57	2.57	2.57	2.57	2.72	2.72	2.72	2.72	2.73	2.88	2.88	2.89	2.89	2.89
	86°F 30°C	TC	30876	30918	30951	30953	30994	32737	32776	32808	32815	32854	34693	34738	34777	34783	34822	36783	36823	36863	36869	36915
		S/T	0.50	0.59	0.67	0.67	0.76	0.53	0.62	0.71	0.71	0.81	0.56	0.66	0.75	0.75	0.86	0.60	0.70	0.80	0.80	0.91
		PI	2.65	2.65	2.66	2.66	2.66	2.81	2.81	2.81	2.82	2.82	2.98	2.98	2.98	2.98	2.99	3.16	3.16	3.16	3.16	3.17
	95°F 35°C	TC	30363	30403	30436	30437	30479	32192	32230	32262	32269	32307	34116	34160	34198	34204	34243	36171	36210	36250	36256	36301
		S/T	0.50	0.59	0.67	0.67	0.76	0.53	0.62	0.71	0.71	0.81	0.56	0.66	0.75	0.75	0.86	0.60	0.70	0.80	0.80	0.91
		PI	3.17	3.17	3.17	3.17	3.18	3.36	3.36	3.37	3.37	3.37	3.56	3.56	3.57	3.57	3.57	3.77	3.78	3.78	3.78	3.79
	104°F 40°C	TC	28850	28889	28920	28921	28960	30589	30625	30655	30661	30698	32416	32458	32494	32500	32537	34369	34407	34444	34449	34492
		S/T	0.51	0.60	0.69	0.69	0.78	0.54	0.64	0.73	0.73	0.83	0.58	0.68	0.77	0.77	0.88	0.61	0.72	0.82	0.82	0.93
		PI	3.12	3.13	3.13	3.13	3.14	3.31	3.32	3.32	3.32	3.33	3.51	3.52	3.52	3.52	3.52	3.72	3.73	3.73	3.73	3.74
	110°F 43°C	TC	27943	27980	28010	28011	28049	29626	29662	29691	29697	29732	31396	31437	31472	31478	31513	33288	33324	33361	33366	33407
		S/T	0.53	0.62	0.71	0.71	0.81	0.56	0.66	0.75	0.75	0.86	0.60	0.70	0.80	0.80	0.91	0.63	0.74	0.85	0.85	0.96
		PI	3.10	3.10	3.11	3.11	3.11	3.29	3.29	3.29	3.29	3.30	3.48	3.49	3.49	3.49	3.50	3.69	3.70	3.70	3.70	3.71
	115°F 46°C	TC	21241	21269	21292	21293	21322	22521	22547	22570	22574	22601	23866	23897	23924	23928	23955	25304	25332	25359	25363	25395
		S/T	0.54	0.63	0.72	0.72	0.82	0.57	0.67	0.76	0.76	0.87	0.61	0.71	0.81	0.81	0.92	0.64	0.75	0.86	0.86	0.98
		PI	2.57	2.57	2.58	2.58	2.58	2.72	2.73	2.73	2.73	2.73	2.89	2.89	2.89	2.89	2.90	3.06	3.06	3.07	3.07	3.07
	122°F 50°C	TC	12305	12321	12335	12335	12352	13046	13062	13075	13077	13093	13826	13844	13859	13862	13877	14659	14675	14691	14693	14711
		S/T	0.55	0.65	0.74	0.74	0.84	0.58	0.69	0.78	0.78	0.89	0.62	0.73	0.83	0.83	0.94	0.66	0.77	0.88	0.88	1.00
		PI	1.86	1.87	1.87	1.87	1.87	1.98	1.98	1.98	1.98	1.98	2.09	2.10	2.10	2.10	2.10	2.22	2.22	2.22	2.22	2.23

Table 17 – 36K Cooling — D5FSAA (Continued)

Airflow CFM	Out-door DB	ID WB	60.8°F (16.0°C)					64.4°F (16.0°C)					67.0°F (19.4°C)					71.6°F (22.0°C)				
		ID DB	73.4°F 23.0°C	77.0°F 25.0°C	80.0°F 26.7°C	80.6°F 27.0°C	84.2°F 29.0°C	73.4°F 23.0°C	77.0°F 25.0°C	80.0°F 26.7°C	80.6°F 27.0°C	84.2°F 29.0°C	73.4°F 23.0°C	77.0°F 25.0°C	80.0°F 26.7°C	80.6°F 27.0°C	84.2°F 29.0°C	73.4°F 23.0°C	77.0°F 25.0°C	80.0°F 26.7°C	80.6°F 27.0°C	84.2°F 29.0°C
1185	-22°F 30°C	TC	36669	36719	36758	36760	36809	38879	38925	38964	38971	39018	41202	41256	41302	41309	41355	43685	43732	43780	43786	43841
		S/T	0.48	0.56	0.63	0.63	0.72	0.50	0.59	0.67	0.67	0.77	0.53	0.63	0.71	0.71	0.81	0.57	0.67	0.76	0.76	0.86
		PI	1.87	1.87	1.87	1.87	1.88	1.98	1.99	1.99	1.99	1.99	2.10	2.10	2.11	2.11	2.11	2.23	2.23	2.23	2.23	2.24
	-13°F 25°C	TC	39725	39779	39821	39823	39877	42119	42169	42211	42219	42269	44636	44694	44743	44752	44802	47325	47376	47428	47435	47494
		S/T	0.48	0.56	0.64	0.64	0.73	0.51	0.60	0.68	0.68	0.77	0.54	0.63	0.72	0.72	0.82	0.57	0.67	0.76	0.76	0.87
		PI	2.03	2.03	2.03	2.03	2.03	2.15	2.15	2.15	2.15	2.16	2.28	2.28	2.28	2.28	2.28	2.41	2.42	2.42	2.42	2.42
	-4°F 20°C	TC	42781	42838	42885	42887	42944	45359	45413	45458	45467	45521	48069	48132	48185	48194	48248	50965	51021	51076	51084	51148
		S/T	0.48	0.57	0.64	0.64	0.73	0.51	0.60	0.68	0.68	0.78	0.54	0.64	0.72	0.72	0.82	0.57	0.67	0.77	0.77	0.87
		PI	2.18	2.18	2.19	2.19	2.19	2.31	2.32	2.32	2.32	2.32	2.45	2.45	2.46	2.46	2.46	2.60	2.60	2.60	2.61	2.61
	0°F 17.8°C	TC	44139	44198	44246	44248	44308	46799	46855	46901	46910	46966	49595	49660	49715	49724	49780	52583	52640	52698	52706	52772
		S/T	0.48	0.57	0.64	0.64	0.73	0.51	0.60	0.68	0.68	0.78	0.54	0.64	0.72	0.72	0.83	0.58	0.68	0.77	0.77	0.88
		PI	2.25	2.25	2.26	2.26	2.26	2.39	2.39	2.39	2.39	2.40	2.53	2.53	2.54	2.54	2.54	2.68	2.68	2.69	2.69	2.69
	5°F 15°C	TC	45837	45898	45948	45950	46012	48599	48657	48705	48714	48772	51503	51569	51627	51637	51694	54606	54665	54725	54733	54801
		S/T	0.49	0.57	0.65	0.65	0.74	0.51	0.60	0.69	0.69	0.78	0.55	0.64	0.73	0.73	0.83	0.58	0.68	0.77	0.77	0.88
		PI	2.34	2.34	2.34	2.34	2.35	2.48	2.48	2.48	2.48	2.49	2.63	2.63	2.63	2.63	2.64	2.78	2.79	2.79	2.79	2.79
	14°F 10°C	TC	43946	44006	44053	44055	44114	46595	46650	46696	46705	46761	49379	49443	49498	49507	49562	52354	52411	52468	52476	52541
		S/T	0.49	0.57	0.65	0.65	0.74	0.52	0.61	0.69	0.69	0.78	0.55	0.64	0.73	0.73	0.83	0.58	0.68	0.77	0.77	0.88
		PI	2.53	2.53	2.54	2.54	2.54	2.68	2.69	2.69	2.69	2.69	2.84	2.85	2.85	2.85	2.85	3.01	3.02	3.02	3.02	3.03
	17°F 10°C	TC	43316	43375	43421	43423	43482	45927	45981	46027	46036	46090	48671	48734	48788	48797	48852	51603	51659	51715	51724	51788
		S/T	0.49	0.57	0.65	0.65	0.74	0.52	0.61	0.69	0.69	0.79	0.55	0.64	0.73	0.73	0.83	0.58	0.68	0.78	0.78	0.88
		PI	2.60	2.60	2.60	2.60	2.61	2.75	2.75	2.76	2.76	2.76	2.92	2.92	2.92	2.92	2.93	3.09	3.10	3.10	3.10	3.10
	23°F 5°C	TC	43708	43767	43814	43816	43875	46342	46397	46443	46452	46507	49111	49175	49229	49239	49294	52070	52127	52183	52191	52256
		S/T	0.49	0.58	0.65	0.65	0.75	0.52	0.61	0.69	0.69	0.79	0.55	0.65	0.74	0.74	0.84	0.58	0.69	0.78	0.78	0.89
		PI	2.59	2.60	2.60	2.60	2.60	2.75	2.75	2.75	2.75	2.76	2.91	2.92	2.92	2.92	2.92	3.09	3.09	3.09	3.09	3.10
	35°F 1.7°C	TC	44492	44552	44600	44602	44662	47173	47229	47276	47285	47341	49991	50056	50112	50121	50177	53003	53061	53119	53127	53193
		S/T	0.49	0.58	0.66	0.66	0.75	0.52	0.61	0.70	0.70	0.79	0.55	0.65	0.74	0.74	0.84	0.59	0.69	0.78	0.78	0.89
		PI	2.59	2.59	2.59	2.59	2.60	2.74	2.74	2.75	2.75	2.75	2.90	2.91	2.91	2.91	2.92	3.08	3.08	3.09	3.09	3.09
	41°F 5°C	TC	38630	38682	38724	38725	38778	40958	41006	41047	41055	41104	43405	43461	43510	43518	43566	46020	46070	46120	46128	46185
		S/T	0.49	0.58	0.66	0.66	0.75	0.52	0.61	0.70	0.70	0.80	0.56	0.65	0.74	0.74	0.84	0.59	0.69	0.78	0.78	0.89
		PI	2.16	2.17	2.17	2.17	2.17	2.29	2.30	2.30	2.30	2.30	2.43	2.43	2.44	2.44	2.44	2.58	2.58	2.58	2.58	2.59
	47°F 8.3°C	TC	32768	32812	32848	32849	32893	34743	34784	34818	34825	34867	36819	36867	36908	36914	36956	39037	39080	39122	39128	39177
		S/T	0.50	0.58	0.66	0.66	0.75	0.53	0.62	0.70	0.70	0.80	0.56	0.65	0.74	0.74	0.85	0.59	0.69	0.79	0.79	0.90
		PI	1.74	1.74	1.75	1.75	1.75	1.85	1.85	1.85	1.85	1.85	1.96	1.96	1.96	1.96	1.96	2.07	2.08	2.08	2.08	2.08
	50°F 10°C	TC	32812	32856	32892	32893	32938	34790	34831	34865	34872	34914	36868	36916	36957	36964	37005	39089	39132	39175	39181	39229
		S/T	0.50	0.58	0.66	0.66	0.76	0.53	0.62	0.70	0.70	0.80	0.56	0.66	0.75	0.75	0.85	0.59	0.70	0.79	0.79	0.90
		PI	1.81	1.81	1.81	1.81	1.81	1.91	1.92	1.92	1.92	1.92	2.03	2.03	2.03	2.03	2.04	2.15	2.15	2.16	2.16	2.16
	59°F 15°C	TC	32944	32988	33024	33025	33070	34930	34971	35005	35012	35054	37016	37064	37106	37113	37154	39247	39289	39332	39338	39387
		S/T	0.50	0.59	0.67	0.67	0.76	0.53	0.62	0.71	0.71	0.81	0.56	0.66	0.75	0.75	0.86	0.60	0.70	0.80	0.80	0.91
		PI	2.00	2.00	2.01	2.01	2.01	2.12	2.12	2.13	2.13	2.13	2.25	2.25	2.25	2.25	2.26	2.38	2.39	2.39	2.39	2.39
	68°F 20°C	TC	33076	33121	33156	33158	33202	35069	35111	35146	35153	35194	37165	37213	37254	37261	37303	39404	39447	39490	39496	39545
		S/T	0.51	0.60	0.69	0.69	0.78	0.54	0.64	0.73	0.73	0.83	0.58	0.68	0.77	0.77	0.88	0.61	0.72	0.82	0.82	0.93
		PI	2.20	2.20	2.20	2.20	2.20	2.33	2.33	2.33	2.33	2.34	2.47	2.47	2.47	2.47	2.48	2.62	2.62	2.62	2.62	2.63
	77°F 25°C	TC	33208	33253	33289	33290	33335	35209	35251	35286	35293	35335	37313	37361	37403	37410	37452	39561	39604	39647	39653	39703
		S/T	0.52	0.61	0.69	0.69	0.79	0.55	0.65	0.74	0.74	0.84	0.59	0.69	0.78	0.78	0.89	0.62	0.73	0.83	0.83	0.94
		PI	2.39	2.39	2.40	2.40	2.40	2.54	2.54	2.54	2.54	2.54	2.69	2.69	2.69	2.69	2.70	2.85	2.85	2.85	2.86	2.86
	82°F 27.8°C	TC	33135	33179	33215	33217	33261	35132	35173	35208	35215	35257	37231	37279	37321	37328	37369	39474	39517	39560	39566	39615
		S/T	0.53	0.62	0.70	0.70	0.80	0.56	0.66	0.75	0.75	0.85	0.59	0.70	0.79	0.79	0.90	0.63	0.74	0.84	0.84	0.95
		PI	2.58	2.58	2.58	2.58	2.59	2.73	2.74	2.74	2.74	2.74	2.90	2.90	2.90	2.90	2.91	3.07	3.07	3.08	3.08	3.08
	86°F 30°C	TC	32892	32936	32971	32973	33017	34874	34915	34950	34956	34998	36957	37005	37047	37053	37095	39184	39227	39269	39275	39324
		S/T	0.53	0.63	0.71	0.71	0.81	0.57	0.66	0.75	0.75	0.86	0.60	0.70	0.80	0.80	0.91	0.64	0.75	0.85	0.85	0.97
		PI	2.82	2.83	2.83	2.83	2.83	2.99	3.00	3.00	3.00	3.00	3.17	3.17	3.18	3.18	3.18	3.36	3.37	3.37	3.37	3.37
	95°F 35°C	TC	32344	32388	32423	32424	32468	34293	34334	34368	34375	34415	36342	36389	36430	36437	36477	38532	38574	38616	38622	38670
		S/T	0.53	0.63	0.71	0.71	0.81	0.57	0.66	0.75	0.75	0.86	0.60	0.70	0.80	0.80	0.91	0.64	0.75	0.85	0.85	0.97
		PI	3.37	3.38	3.38	3.38	3.39	3.58	3.58	3.58	3.59	3.59	3.79	3.80	3.80	3.80	3.80	4.02	4.02	4.03	4.03	4.03
	104°F 40°C	TC	30733	30774	30807	30809	30850	32585	32624	32656	32662	32701	34532	34577	34615	34622	34660	36612	36652	36692	36698	36743
		S/T	0.55	0.64	0.73	0.73	0.83	0.58	0.68	0.77	0.77	0.88	0.62	0.72	0.82	0.82	0.93	0.65	0.76	0.87	0.87	0.99
		PI	3.33	3.33	3.34	3.34	3.34	3.53	3.53	3.54	3.54	3.54	3.74	3.75	3.75	3.75	3.75	3.97	3.97	3.97	3.97	3.98
	110°F 43°C	TC	29766	29806	29838	29840	29880	31560	31597	31629	31635	31672	33446	33489	33526	33533	33570	35461	35499	35538	35543	35588
		S/T	0.57	0.67	0.76	0.76	0.86	0.60	0.71	0.80	0.80	0.91	0.64	0.75	0.85	0.85	0.97	0.68	0.79	0.90	0.90	1.00
		PI	3.30	3.31	3.31	3.31	3.31	3.50	3.51	3.51	3.51	3.51	3.71	3.71	3.72	3.72	3.72	3.93	3.94	3.94	3.94	3.95
	115°F 46°C	TC	22627	22657	22682	22683	22713	23991	24019	24043	24047	24076	25424	25457	25485	25490	25518	26956	26985	27014	27019	27052
		S/T	0.57	0.67	0.77	0.77	0.87	0.61	0.71	0.81	0.81	0.92	0.65	0.76	0.86	0.86	0.98	0.68	0.80	0.91	0.91	1.00
		PI	2.74	2.74	2.74	2.74	2.75	2.90	2.91	2.91	2.91	2.91	3.08	3.08	3.08	3.08	3.09	3.26	3.26	3.27	3.27	3.27
	122°F 50°C	TC	13108	13126	13140	13140	13158	13898	13914	13928	13931	13947	14728	14747	14764	14766	14783	15616	15633	15650	15652	15671
		S/T	0.59	0.69	0.78	0.78	0.89	0.62	0.73	0.83	0.83	0.95	0.66	0.77	0.88	0.88	1.00	0.70	0.82	0.93	0.93	1.00
		PI	1.98	1.99	1.99	1.99	1.99	2.10	2.11	2.11	2.11	2.11	2.23	2.23	2.24	2.24	2.24	2.36	2.37	2.37	2.37	2.37

Manufacturer reserves the right to change, at any time, specifications and designs without notice and without obligations.

Table 18 – 48K Cooling — D5FSAA

Airflow CFM	Out-door DB	ID WB	60.8°F (16.0°C)					64.4°F (16.0°C)					67.0°F (19.4°C)					71.6°F (22.0°C)				
		ID DB	73.4°F 23.0°C	77.0°F 25.0°C	80.0°F 26.7°C	80.6°F 27.0°C	84.2°F 29.0°C	73.4°F 23.0°C	77.0°F 25.0°C	80.0°F 26.7°C	80.6°F 27.0°C	84.2°F 29.0°C	73.4°F 23.0°C	77.0°F 25.0°C	80.0°F 26.7°C	80.6°F 27.0°C	84.2°F 29.0°C	73.4°F 23.0°C	77.0°F 25.0°C	80.0°F 26.7°C	80.6°F 27.0°C	84.2°F 29.0°C
1094	-22°F 30°C	TC	29936	29976	30008	30010	30050	31740	31778	31809	31815	31853	33636	33680	33718	33724	33761	35663	35702	35741	35746	35791
		S/T	0.40	0.47	0.54	0.54	0.61	0.43	0.50	0.57	0.57	0.65	0.45	0.53	0.61	0.61	0.69	0.48	0.56	0.64	0.64	0.73
		PI	2.00	2.00	2.00	2.00	2.00	2.12	2.12	2.12	2.12	2.12	2.24	2.24	2.25	2.25	2.25	2.38	2.38	2.38	2.38	2.39
	-13°F 25°C	TC	32431	32474	32509	32511	32554	34385	34426	34460	34467	34507	36439	36487	36527	36534	36575	38635	38677	38719	38725	38773
		S/T	0.41	0.48	0.54	0.54	0.62	0.43	0.51	0.57	0.57	0.66	0.46	0.54	0.61	0.61	0.69	0.48	0.57	0.65	0.65	0.74
		PI	2.16	2.16	2.17	2.17	2.17	2.29	2.29	2.30	2.30	2.30	2.43	2.43	2.43	2.44	2.44	2.58	2.58	2.58	2.58	2.58
	-4°F 20°C	TC	34925	34972	35010	35011	35059	37030	37074	37110	37118	37162	39242	39293	39337	39344	39388	41607	41652	41697	41704	41756
		S/T	0.41	0.48	0.55	0.55	0.62	0.43	0.51	0.58	0.58	0.66	0.46	0.54	0.61	0.61	0.70	0.49	0.57	0.65	0.65	0.74
		PI	2.33	2.33	2.33	2.33	2.34	2.47	2.47	2.47	2.47	2.48	2.62	2.62	2.62	2.62	2.63	2.77	2.78	2.78	2.78	2.78
	0°F 17.8°C	TC	36034	36082	36121	36123	36172	38206	38251	38289	38296	38342	40488	40541	40586	40593	40639	42928	42974	43021	43028	43081
		S/T	0.41	0.48	0.55	0.55	0.62	0.43	0.51	0.58	0.58	0.66	0.46	0.54	0.61	0.61	0.70	0.49	0.57	0.65	0.65	0.74
		PI	2.40	2.40	2.41	2.41	2.41	2.55	2.55	2.55	2.55	2.56	2.70	2.70	2.71	2.71	2.71	2.86	2.86	2.87	2.87	2.87
	5°F 15°C	TC	37420	37470	37511	37512	37563	39675	39722	39761	39769	39816	42045	42100	42147	42155	42202	44579	44627	44676	44683	44738
		S/T	0.41	0.48	0.55	0.55	0.63	0.44	0.51	0.58	0.58	0.66	0.46	0.54	0.62	0.62	0.70	0.49	0.58	0.65	0.65	0.75
		PI	2.49	2.50	2.50	2.50	2.50	2.64	2.65	2.65	2.65	2.65	2.80	2.81	2.81	2.81	2.81	2.97	2.97	2.98	2.98	2.98
	14°F 10°C	TC	43646	43705	43752	43754	43813	46277	46331	46377	46386	46441	49041	49105	49160	49169	49224	51996	52053	52109	52117	52182
		S/T	0.41	0.48	0.55	0.55	0.63	0.44	0.51	0.58	0.58	0.67	0.46	0.54	0.62	0.62	0.71	0.49	0.58	0.66	0.66	0.75
		PI	2.91	2.91	2.92	2.92	2.92	3.08	3.09	3.09	3.09	3.10	3.27	3.27	3.28	3.28	3.28	3.47	3.47	3.47	3.47	3.48
	17°F 10°C	TC	45722	45783	45833	45835	45896	48477	48535	48582	48592	48650	51373	51440	51497	51507	51564	54469	54528	54587	54596	54664
		S/T	0.41	0.49	0.55	0.55	0.63	0.44	0.52	0.59	0.59	0.67	0.47	0.55	0.62	0.62	0.71	0.49	0.58	0.66	0.66	0.75
		PI	3.05	3.05	3.06	3.06	3.06	3.23	3.24	3.24	3.24	3.24	3.42	3.43	3.43	3.43	3.44	3.63	3.63	3.64	3.64	3.64
	23°F 5°C	TC	43253	43311	43357	43359	43418	45859	45914	45959	45968	46023	48599	48662	48716	48725	48780	51527	51583	51639	51647	51712
		S/T	0.42	0.49	0.56	0.56	0.63	0.44	0.52	0.59	0.59	0.67	0.47	0.55	0.62	0.62	0.71	0.50	0.58	0.66	0.66	0.75
		PI	2.96	2.96	2.97	2.97	2.97	3.14	3.14	3.15	3.15	3.15	3.33	3.33	3.33	3.34	3.34	3.53	3.53	3.53	3.54	3.54
	35°F 1.7°C	TC	38314	38366	38407	38409	38461	40623	40671	40712	40720	40768	43050	43106	43154	43162	43211	45644	45694	45744	45751	45808
		S/T	0.42	0.49	0.56	0.56	0.64	0.44	0.52	0.59	0.59	0.67	0.47	0.55	0.63	0.63	0.71	0.50	0.58	0.66	0.66	0.76
		PI	2.79	2.79	2.79	2.79	2.80	2.95	2.96	2.96	2.96	2.96	3.13	3.13	3.14	3.14	3.14	3.32	3.32	3.33	3.33	3.33
	41°F 5°C	TC	39718	39771	39814	39816	39869	42111	42161	42203	42211	42261	44627	44685	44735	44743	44793	47316	47367	47419	47426	47485
		S/T	0.42	0.49	0.56	0.56	0.64	0.44	0.52	0.59	0.59	0.68	0.47	0.55	0.63	0.63	0.72	0.50	0.59	0.67	0.67	0.76
		PI	3.04	3.04	3.05	3.05	3.05	3.22	3.23	3.23	3.23	3.23	3.41	3.42	3.42	3.42	3.43	3.62	3.62	3.63	3.63	3.63
	47°F 8.3°C	TC	41121	41176	41221	41223	41278	43599	43651	43694	43703	43754	46204	46264	46316	46324	46376	48988	49041	49094	49102	49163
		S/T	0.42	0.49	0.56	0.56	0.64	0.45	0.52	0.59	0.59	0.68	0.47	0.55	0.63	0.63	0.72	0.50	0.59	0.67	0.67	0.76
		PI	3.29	3.29	3.30	3.30	3.30	3.49	3.49	3.50	3.50	3.50	3.70	3.70	3.71	3.71	3.71	3.92	3.92	3.93	3.93	3.93
	50°F 10°C	TC	41065	41120	41164	41166	41221	43539	43591	43634	43643	43694	46141	46200	46252	46261	46312	48921	48974	49027	49035	49096
		S/T	0.42	0.50	0.56	0.56	0.64	0.45	0.53	0.60	0.60	0.68	0.47	0.56	0.63	0.63	0.72	0.50	0.59	0.67	0.67	0.77
		PI	3.29	3.30	3.30	3.30	3.31	3.49	3.50	3.50	3.50	3.50	3.70	3.71	3.71	3.71	3.71	3.92	3.93	3.93	3.93	3.94
	59°F 15°C	TC	40895	40950	40994	40996	41051	43360	43411	43454	43463	43514	45950	46010	46061	46070	46121	48719	48772	48825	48833	48893
		S/T	0.42	0.50	0.57	0.57	0.65	0.45	0.53	0.60	0.60	0.68	0.48	0.56	0.64	0.64	0.73	0.51	0.59	0.67	0.67	0.77
		PI	3.30	3.31	3.31	3.31	3.32	3.50	3.51	3.51	3.51	3.51	3.71	3.72	3.72	3.72	3.72	3.93	3.94	3.94	3.94	3.95
	68°F 20°C	TC	40726	40781	40825	40826	40882	43180	43231	43274	43283	43334	45760	45819	45871	45879	45930	48517	48570	48623	48630	48691
		S/T	0.44	0.51	0.58	0.58	0.66	0.46	0.54	0.62	0.62	0.70	0.49	0.57	0.65	0.65	0.74	0.52	0.61	0.69	0.69	0.79
		PI	3.31	3.32	3.32	3.32	3.32	3.51	3.52	3.52	3.52	3.52	3.72	3.73	3.73	3.73	3.74	3.95	3.95	3.95	3.95	3.96
	77°F 25°C	TC	40557	40611	40655	40657	40712	43001	43052	43094	43103	43154	45570	45629	45680	45688	45739	48315	48368	48421	48428	48488
		S/T	0.44	0.52	0.59	0.59	0.67	0.47	0.55	0.62	0.62	0.71	0.50	0.58	0.66	0.66	0.75	0.53	0.62	0.70	0.70	0.80
		PI	3.32	3.33	3.33	3.33	3.33	3.52	3.53	3.53	3.53	3.53	3.73	3.74	3.74	3.74	3.75	3.96	3.96	3.97	3.97	3.97
	82°F 27.8°C	TC	40646	40701	40745	40747	40801	43096	43147	43189	43198	43249	45670	45730	45781	45789	45840	48422	48475	48528	48535	48596
		S/T	0.45	0.52	0.60	0.60	0.68	0.47	0.56	0.63	0.63	0.72	0.50	0.59	0.67	0.67	0.76	0.53	0.63	0.71	0.71	0.81
		PI	3.50	3.51	3.51	3.51	3.52	3.72	3.72	3.72	3.72	3.73	3.94	3.94	3.95	3.95	3.95	4.17	4.18	4.18	4.18	4.19
	86°F 30°C	TC	40950	41005	41049	41051	41106	43418	43469	43512	43520	43572	46011	46071	46123	46131	46183	48784	48837	48890	48898	48958
		S/T	0.45	0.53	0.60	0.60	0.69	0.48	0.56	0.64	0.64	0.73	0.51	0.60	0.68	0.68	0.77	0.54	0.63	0.72	0.72	0.82
		PI	3.87	3.88	3.88	3.88	3.89	4.11	4.11	4.12	4.12	4.12	4.35	4.36	4.36	4.37	4.37	4.62	4.62	4.63	4.63	4.63
	95°F 35°C	TC	41632	41688	41733	41735	41792	44141	44194	44237	44246	44299	46779	46839	46892	46900	46953	49597	49651	49705	49713	49775
		S/T	0.45	0.53	0.60	0.60	0.69	0.48	0.56	0.64	0.64	0.73	0.51	0.60	0.68	0.68	0.77	0.54	0.63	0.72	0.72	0.82
		PI	4.71	4.72	4.72	4.72	4.73	4.99	5.00	5.00	5.00	5.01	5.29	5.30	5.30	5.30	5.31	5.61	5.62	5.62	5.62	5.63
	104°F 40°C	TC	35626	35674	35713	35714	35762	37773	37818	37855	37863	37908	40030	40082	40127	40134	40179	42442	42488	42534	42541	42594
		S/T	0.46	0.54	0.62	0.62	0.71	0.49	0.58	0.66	0.66	0.75	0.52	0.61	0.70	0.70	0.79	0.55	0.65	0.74	0.74	0.84
		PI	4.13	4.13	4.14	4.14	4.14	4.38	4.38	4.39	4.39	4.39	4.64	4.64	4.65	4.65	4.66	4.92	4.92	4.93	4.93	4.94
	110°F 43°C	TC	32022	32065	32100	32101	32145	33952	33992	34026	34033	34073	35981	36027	36068	36074	36115	38149	38190	38232	38238	38285
		S/T	0.48	0.56	0.64	0.64	0.73	0.51	0.60	0.68	0.68	0.78	0.54	0.63	0.72	0.72	0.82	0.57	0.67	0.76	0.76	0.87
		PI	3.78	3.78	3.79	3.79	3.79	4.01	4.01	4.02	4.02	4.02	4.25	4.25	4.26	4.26	4.26	4.50	4.51	4.51	4.51	4.52
	115°F 46°C	TC	27324	27361	27391	27392	27429	28971	29005	29034	29040	29074	30702	30742	30776	30782	30816	32552	32587	32623	32628	32668
		S/T	0.49	0.57	0.65	0.65	0.74	0.52	0.61	0.69	0.69	0.78	0.55	0.64	0.73	0.73	0.83	0.58	0.68	0.77	0.77	0.88
		PI	3.47	3.48	3.48	3.48	3.49	3.68	3.69	3.69	3.69	3.70	3.90	3.91	3.91	3.91	3.92	4.14	4.14	4.15	4.15	4.15
	122°F 50°C	TC	21060	21089	21111	21112	21141	22330	22356	22378	22383	22409	23664	23694	23721	23725	23752	25089	25117	25144	25148	25179
		S/T	0.50	0.58	0.66	0.66	0.76	0.53	0.62	0.70	0.70	0.80	0.56	0.66	0.75	0.75	0.85	0.59	0.70	0.79	0.79	0.90
		PI	3.07	3.07	3.07	3.07	3.08	3.25	3.25	3.26	3.26	3.26	3.44	3.45	3.45	3.45	3.46	3.65	3.66	3.66	3.66	3.67

Manufacturer reserves the right to change, at any time, specifications and designs without notice and without obligations.

Table 18 – 48K Cooling — D5FSAA (Continued)

Airflow CFM	Out-door DB	ID WB	60.8°F (16.0°C)					64.4°F (16.0°C)					67.0°F (19.4°C)					71.6°F (22.0°C)				
		ID DB	73.4°F 23.0°C	77.0°F 25.0°C	80.0°F 26.7°C	80.6°F 27.0°C	84.2°F 29.0°C	73.4°F 23.0°C	77.0°F 25.0°C	80.0°F 26.7°C	80.6°F 27.0°C	84.2°F 29.0°C	73.4°F 23.0°C	77.0°F 25.0°C	80.0°F 26.7°C	80.6°F 27.0°C	84.2°F 29.0°C	73.4°F 23.0°C	77.0°F 25.0°C	80.0°F 26.7°C	80.6°F 27.0°C	84.2°F 29.0°C
1282	-22°F 30°C	TC	31622	31664	31698	31700	31742	33527	33567	33600	33607	33647	35530	35577	35616	35623	35663	37671	37712	37753	37759	37806
		S/T	0.43	0.50	0.57	0.57	0.65	0.45	0.53	0.60	0.60	0.69	0.48	0.56	0.64	0.64	0.73	0.51	0.60	0.68	0.68	0.77
		PI	2.11	2.11	2.11	2.11	2.12	2.23	2.24	2.24	2.24	2.24	2.37	2.37	2.37	2.37	2.38	2.51	2.51	2.52	2.52	2.52
	-13°F 25°C	TC	34257	34303	34340	34341	34388	36321	36364	36400	36407	36451	38491	38541	38584	38591	38634	40810	40855	40899	40906	40957
		S/T	0.43	0.50	0.57	0.57	0.65	0.46	0.53	0.61	0.61	0.69	0.48	0.57	0.64	0.64	0.73	0.51	0.60	0.68	0.68	0.78
		PI	2.28	2.29	2.29	2.29	2.29	2.42	2.42	2.43	2.43	2.43	2.57	2.57	2.57	2.57	2.58	2.72	2.72	2.73	2.73	2.73
	-4°F 20°C	TC	36892	36942	36981	36983	37033	39115	39162	39200	39208	39254	41452	41506	41552	41560	41606	43950	43997	44045	44052	44107
		S/T	0.43	0.51	0.58	0.58	0.66	0.46	0.54	0.61	0.61	0.70	0.49	0.57	0.65	0.65	0.74	0.51	0.60	0.69	0.69	0.78
		PI	2.46	2.46	2.46	2.47	2.47	2.61	2.61	2.61	2.61	2.62	2.76	2.77	2.77	2.77	2.77	2.93	2.93	2.94	2.94	2.94
	0°F 17.8°C	TC	38063	38114	38155	38157	38208	40357	40405	40445	40453	40501	42768	42824	42871	42879	42927	45345	45394	45444	45451	45507
		S/T	0.43	0.51	0.58	0.58	0.66	0.46	0.54	0.61	0.61	0.70	0.49	0.57	0.65	0.65	0.74	0.52	0.61	0.69	0.69	0.78
		PI	2.54	2.54	2.54	2.54	2.55	2.69	2.69	2.70	2.70	2.70	2.85	2.85	2.86	2.86	2.86	3.02	3.03	3.03	3.03	3.03
	5°F 15°C	TC	39527	39580	39623	39625	39678	41909	41959	42000	42008	42058	44413	44471	44520	44528	44578	47089	47140	47191	47199	47258
		S/T	0.44	0.51	0.58	0.58	0.66	0.46	0.54	0.62	0.62	0.70	0.49	0.57	0.65	0.65	0.74	0.52	0.61	0.69	0.69	0.79
		PI	2.63	2.64	2.64	2.64	2.64	2.79	2.80	2.80	2.80	2.80	2.96	2.96	2.97	2.97	2.97	3.14	3.14	3.15	3.15	3.15
	14°F 10°C	TC	46104	46166	46216	46218	46280	48882	48940	48989	48998	49057	51803	51870	51928	51938	51996	54924	54984	55044	55052	55121
		S/T	0.44	0.51	0.58	0.58	0.66	0.46	0.54	0.62	0.62	0.70	0.49	0.58	0.65	0.65	0.75	0.52	0.61	0.69	0.69	0.79
		PI	3.07	3.08	3.08	3.08	3.08	3.26	3.26	3.27	3.27	3.27	3.45	3.46	3.46	3.46	3.47	3.66	3.67	3.67	3.67	3.67
	17°F 10°C	TC	48296	48361	48413	48416	48481	51207	51268	51318	51328	51389	54266	54337	54397	54407	54468	57536	57598	57661	57670	57742
		S/T	0.44	0.51	0.58	0.58	0.67	0.46	0.54	0.62	0.62	0.71	0.49	0.58	0.66	0.66	0.75	0.52	0.61	0.69	0.69	0.79
		PI	3.22	3.22	3.23	3.23	3.23	3.41	3.42	3.42	3.42	3.43	3.62	3.62	3.63	3.63	3.63	3.84	3.84	3.84	3.84	3.85
	23°F 5°C	TC	45688	45750	45799	45801	45863	48442	48499	48547	48556	48614	51336	51402	51460	51469	51527	54429	54488	54547	54556	54624
		S/T	0.44	0.52	0.59	0.59	0.67	0.47	0.55	0.62	0.62	0.71	0.49	0.58	0.66	0.66	0.75	0.52	0.61	0.70	0.70	0.80
		PI	3.13	3.13	3.13	3.14	3.14	3.32	3.32	3.32	3.32	3.33	3.51	3.52	3.52	3.52	3.53	3.73	3.73	3.73	3.73	3.74
	35°F 1.7°C	TC	40472	40526	40570	40572	40626	42911	42962	43004	43013	43064	45475	45534	45584	45593	45644	48214	48267	48319	48327	48387
		S/T	0.44	0.52	0.59	0.59	0.67	0.47	0.55	0.62	0.62	0.71	0.50	0.58	0.66	0.66	0.75	0.53	0.62	0.70	0.70	0.80
		PI	2.94	2.95	2.95	2.95	2.95	3.12	3.12	3.13	3.13	3.13	3.31	3.31	3.32	3.32	3.32	3.51	3.51	3.51	3.51	3.52
	41°F 5°C	TC	41954	42011	42056	42058	42114	44483	44535	44579	44588	44641	47140	47201	47254	47263	47316	49980	50035	50089	50097	50159
		S/T	0.44	0.52	0.59	0.59	0.67	0.47	0.55	0.63	0.63	0.71	0.50	0.58	0.66	0.66	0.76	0.53	0.62	0.70	0.70	0.80
		PI	3.21	3.21	3.22	3.22	3.22	3.40	3.41	3.41	3.41	3.42	3.61	3.61	3.61	3.62	3.62	3.82	3.83	3.83	3.83	3.84
	47°F 8.3°C	TC	43437	43495	43542	43544	43603	46054	46109	46154	46163	46218	48806	48869	48924	48933	48987	51746	51803	51859	51867	51932
		S/T	0.44	0.52	0.59	0.59	0.68	0.47	0.55	0.63	0.63	0.72	0.50	0.59	0.67	0.67	0.76	0.53	0.62	0.71	0.71	0.80
		PI	3.48	3.48	3.48	3.48	3.49	3.69	3.69	3.69	3.69	3.70	3.91	3.91	3.91	3.92	3.92	4.14	4.15	4.15	4.15	4.16
	50°F 10°C	TC	43377	43435	43482	43484	43543	45991	46046	46091	46100	46155	48739	48802	48856	48866	48920	51675	51732	51788	51796	51860
		S/T	0.45	0.52	0.60	0.60	0.68	0.47	0.56	0.63	0.63	0.72	0.50	0.59	0.67	0.67	0.76	0.53	0.62	0.71	0.71	0.81
		PI	3.48	3.48	3.49	3.49	3.49	3.69	3.69	3.70	3.70	3.70	3.91	3.91	3.92	3.92	3.92	4.14	4.15	4.15	4.15	4.16
	59°F 15°C	TC	43198	43256	43303	43305	43363	45801	45856	45901	45910	45965	48538	48601	48655	48664	48718	51462	51518	51574	51582	51647
		S/T	0.45	0.53	0.60	0.60	0.68	0.48	0.56	0.63	0.63	0.72	0.50	0.59	0.67	0.67	0.77	0.53	0.63	0.71	0.71	0.81
		PI	3.49	3.49	3.50	3.50	3.50	3.70	3.70	3.71	3.71	3.71	3.92	3.92	3.93	3.93	3.93	4.16	4.16	4.17	4.17	4.17
	68°F 20°C	TC	43019	43077	43123	43125	43184	45612	45666	45711	45720	45774	48337	48400	48454	48463	48517	51249	51305	51361	51369	51433
		S/T	0.46	0.54	0.61	0.61	0.70	0.49	0.57	0.65	0.65	0.74	0.52	0.61	0.69	0.69	0.79	0.55	0.64	0.73	0.73	0.83
		PI	3.50	3.50	3.51	3.51	3.51	3.71	3.71	3.72	3.72	3.72	3.93	3.94	3.94	3.94	3.95	4.17	4.17	4.18	4.18	4.18
	77°F 25°C	TC	42840	42898	42944	42946	43004	45422	45476	45521	45530	45584	48136	48198	48252	48261	48315	51036	51092	51147	51155	51219
		S/T	0.47	0.55	0.62	0.62	0.71	0.49	0.58	0.66	0.66	0.75	0.52	0.62	0.70	0.70	0.80	0.56	0.65	0.74	0.74	0.84
		PI	3.51	3.51	3.52	3.52	3.52	3.72	3.72	3.73	3.73	3.73	3.94	3.95	3.95	3.95	3.96	4.18	4.18	4.19	4.19	4.19
	82°F 27.8°C	TC	42935	42993	43039	43041	43099	45523	45576	45621	45630	45685	48242	48305	48359	48368	48422	51149	51205	51260	51268	51332
		S/T	0.47	0.55	0.63	0.63	0.72	0.50	0.59	0.67	0.67	0.76	0.53	0.62	0.71	0.71	0.81	0.56	0.66	0.75	0.75	0.86
		PI	3.70	3.71	3.71	3.71	3.72	3.92	3.93	3.93	3.93	3.94	4.16	4.16	4.17	4.17	4.17	4.41	4.41	4.42	4.42	4.43
	86°F 30°C	TC	43256	43314	43360	43362	43421	45862	45917	45962	45971	46026	48602	48666	48720	48729	48783	51531	51587	51643	51651	51715
		S/T	0.48	0.56	0.64	0.64	0.73	0.51	0.60	0.68	0.68	0.77	0.54	0.63	0.72	0.72	0.82	0.57	0.67	0.76	0.76	0.87
		PI	4.09	4.10	4.10	4.10	4.11	4.34	4.34	4.35	4.35	4.36	4.60	4.60	4.61	4.61	4.62	4.88	4.88	4.89	4.89	4.89
	95°F 35°C	TC	43977	44036	44083	44085	44145	46627	46682	46728	46738	46793	49413	49477	49532	49541	49597	52390	52447	52504	52512	52578
		S/T	0.48	0.56	0.64	0.64	0.73	0.51	0.60	0.68	0.68	0.77	0.54	0.63	0.72	0.72	0.82	0.57	0.67	0.76	0.76	0.87
		PI	4.97	4.98	4.99	4.99	4.99	5.27	5.28	5.29	5.29	5.29	5.59	5.60	5.60	5.60	5.61	5.93	5.93	5.94	5.94	5.95
	104°F 40°C	TC	37632	37683	37724	37725	37776	39900	39947	39987	39995	40042	42284	42339	42386	42394	42441	44832	44880	44929	44936	44992
		S/T	0.49	0.58	0.65	0.65	0.75	0.52	0.61	0.69	0.69	0.79	0.55	0.65	0.73	0.73	0.84	0.58	0.69	0.78	0.78	0.89
		PI	4.36	4.37	4.37	4.37	4.38	4.62	4.63	4.63	4.63	4.64	4.90	4.91	4.91	4.91	4.92	5.19	5.20	5.21	5.21	5.21
	110°F 43°C	TC	33826	33871	33908	33909	33955	35864	35907	35942	35949	35992	38007	38056	38099	38106	38148	40297	40341	40385	40391	40441
		S/T	0.51	0.60	0.68	0.68	0.77	0.54	0.63	0.72	0.72	0.82	0.57	0.67	0.76	0.76	0.87	0.61	0.71	0.81	0.81	0.92
		PI	3.99	4.00	4.00	4.00	4.01	4.23	4.24	4.24	4.24	4.25	4.49	4.49	4.50	4.50	4.50	4.76	4.76	4.77	4.77	4.77
	115°F 46°C	TC	28863	28902	28933	28934	28973	30603	30639	30669	30675	30711	32431	32473	32509	32515	32551	34385	34422	34460	34465	34508
		S/T	0.51	0.60	0.69	0.69	0.78	0.55	0.64	0.73	0.73	0.83	0.58	0.68	0.77	0.77	0.88	0.61	0.72	0.82	0.82	0.93
		PI	3.67	3.67	3.68	3.68	3.68	3.89	3.89	3.90	3.90	3.90	4.12	4.13	4.13	4.13	4.14	4.37	4.38	4.38	4.38	4.39
	122°F 50°C	TC	22246	22276	22300	22301	22331	23587	23615	23638	23643	23671	24996	25029	25057	25061	25089	26502	26531	26560	26564	26597
		S/T	0.53	0.62	0.70	0.70	0.80	0.56	0.65	0.74	0.74	0.85	0.59	0.69	0.79	0.79	0.90	0.63	0.74	0.84	0.84	0.95
		PI	3.24	3.24	3.25	3.25	3.25	3.43	3.44	3.44	3.44	3.45	3.64	3.64	3.65	3.65	3.65	3.86	3.86	3.87	3.87	3.87

Table 18 – 48K Cooling — D5FSAA (Continued)

Airflow CFM	Out-door DB	ID WB	60.8°F (16.0°C)					64.4°F (16.0°C)					67.0°F (19.4°C)					71.6°F (22.0°C)				
		ID DB	73.4°F 23.0°C	77.0°F 25.0°C	80.0°F 26.7°C	80.6°F 27.0°C	84.2°F 29.0°C	73.4°F 23.0°C	77.0°F 25.0°C	80.0°F 26.7°C	80.6°F 27.0°C	84.2°F 29.0°C	73.4°F 23.0°C	77.0°F 25.0°C	80.0°F 26.7°C	80.6°F 27.0°C	84.2°F 29.0°C	73.4°F 23.0°C	77.0°F 25.0°C	80.0°F 26.7°C	80.6°F 27.0°C	84.2°F 29.0°C
1471	-22°F 30°C	TC	33402	33447	33483	33485	33530	35415	35457	35492	35499	35541	37531	37580	37622	37629	37671	39792	39836	39879	39885	39935
		S/T	0.45	0.53	0.60	0.60	0.68	0.48	0.56	0.64	0.64	0.73	0.51	0.59	0.68	0.68	0.77	0.54	0.63	0.72	0.72	0.82
		PI	2.23	2.23	2.23	2.23	2.23	2.36	2.36	2.37	2.37	2.37	2.50	2.50	2.51	2.51	2.51	2.65	2.66	2.66	2.66	2.66
	-13°F 25°C	TC	36186	36234	36273	36275	36324	38367	38412	38450	38457	38503	40659	40712	40757	40764	40810	43108	43155	43202	43209	43263
		S/T	0.45	0.53	0.60	0.61	0.69	0.48	0.56	0.64	0.64	0.73	0.51	0.60	0.68	0.68	0.77	0.54	0.63	0.72	0.72	0.82
		PI	2.41	2.42	2.42	2.42	2.42	2.56	2.56	2.56	2.56	2.57	2.71	2.71	2.72	2.72	2.72	2.87	2.88	2.88	2.88	2.88
	-4°F 20°C	TC	38969	39022	39064	39066	39118	41318	41367	41408	41416	41465	43786	43843	43892	43900	43949	46425	46475	46526	46533	46591
		S/T	0.46	0.54	0.61	0.61	0.69	0.48	0.57	0.64	0.64	0.74	0.51	0.60	0.68	0.68	0.78	0.54	0.64	0.72	0.72	0.83
		PI	2.60	2.60	2.60	2.60	2.61	2.75	2.76	2.76	2.76	2.76	2.92	2.92	2.93	2.93	2.93	3.09	3.10	3.10	3.10	3.11
	0°F 17.8°C	TC	40206	40261	40304	40306	40360	42629	42680	42722	42731	42781	45176	45235	45285	45294	45344	47898	47950	48003	48010	48070
		S/T	0.46	0.54	0.61	0.61	0.70	0.49	0.57	0.65	0.65	0.74	0.51	0.60	0.69	0.69	0.78	0.55	0.64	0.73	0.73	0.83
		PI	2.68	2.68	2.69	2.69	2.69	2.84	2.84	2.85	2.85	2.85	3.01	3.02	3.02	3.02	3.02	3.19	3.20	3.20	3.20	3.20
	5°F 15°C	TC	41753	41809	41854	41856	41912	44269	44321	44365	44374	44427	46914	46975	47027	47036	47088	49741	49795	49849	49857	49919
		S/T	0.46	0.54	0.61	0.61	0.70	0.49	0.57	0.65	0.65	0.74	0.52	0.61	0.69	0.69	0.79	0.55	0.64	0.73	0.73	0.83
		PI	2.78	2.79	2.79	2.79	2.79	2.95	2.95	2.96	2.96	2.96	3.13	3.13	3.13	3.14	3.14	3.32	3.32	3.32	3.32	3.33
	14°F 10°C	TC	48700	48766	48818	48820	48886	51635	51696	51747	51758	51819	54720	54791	54852	54862	54924	58017	58080	58143	58152	58225
		S/T	0.46	0.54	0.61	0.61	0.70	0.49	0.57	0.65	0.65	0.74	0.52	0.61	0.69	0.69	0.79	0.55	0.64	0.73	0.73	0.83
		PI	3.25	3.25	3.25	3.25	3.26	3.44	3.45	3.45	3.45	3.45	3.65	3.65	3.66	3.66	3.66	3.87	3.87	3.88	3.88	3.88
	17°F 10°C	TC	51016	51085	51140	51142	51211	54090	54154	54208	54219	54283	57322	57396	57460	57471	57535	60776	60842	60908	60918	60993
		S/T	0.46	0.54	0.62	0.62	0.70	0.49	0.57	0.65	0.65	0.74	0.52	0.61	0.69	0.69	0.79	0.55	0.65	0.73	0.73	0.84
		PI	3.40	3.41	3.41	3.41	3.41	3.61	3.61	3.61	3.61	3.62	3.82	3.83	3.83	3.83	3.84	4.05	4.06	4.06	4.06	4.07
	23°F 5°C	TC	48261	48326	48378	48380	48445	51169	51230	51281	51291	51352	54226	54297	54357	54367	54428	57494	57556	57619	57628	57700
		S/T	0.46	0.55	0.62	0.62	0.71	0.49	0.58	0.66	0.66	0.75	0.52	0.61	0.70	0.70	0.79	0.55	0.65	0.74	0.74	0.84
		PI	3.30	3.31	3.31	3.31	3.32	3.50	3.51	3.51	3.51	3.52	3.71	3.72	3.72	3.72	3.73	3.94	3.94	3.94	3.94	3.95
	35°F 1.7°C	TC	42751	42808	42854	42856	42914	45327	45381	45426	45435	45489	48035	48098	48151	48160	48214	50929	50985	51040	51048	51112
		S/T	0.47	0.55	0.62	0.62	0.71	0.49	0.58	0.66	0.66	0.75	0.52	0.62	0.70	0.70	0.80	0.56	0.65	0.74	0.74	0.85
		PI	3.11	3.11	3.12	3.12	3.12	3.30	3.30	3.30	3.30	3.31	3.49	3.50	3.50	3.50	3.51	3.70	3.71	3.71	3.71	3.72
	41°F 5°C	TC	44317	44376	44424	44426	44486	46987	47043	47090	47099	47155	49795	49859	49915	49924	49980	52795	52852	52910	52918	52984
		S/T	0.47	0.55	0.62	0.62	0.71	0.50	0.58	0.66	0.66	0.75	0.53	0.62	0.70	0.70	0.80	0.56	0.65	0.74	0.74	0.85
		PI	3.39	3.39	3.40	3.40	3.40	3.59	3.60	3.60	3.60	3.61	3.81	3.81	3.82	3.82	3.82	4.04	4.04	4.05	4.05	4.05
	47°F 8.3°C	TC	45883	45944	45994	45996	46058	48648	48705	48753	48763	48821	51554	51621	51679	51688	51746	54660	54720	54779	54788	54856
		S/T	0.47	0.55	0.63	0.63	0.71	0.50	0.58	0.66	0.66	0.76	0.53	0.62	0.70	0.70	0.80	0.56	0.66	0.75	0.75	0.85
		PI	3.67	3.68	3.68	3.68	3.69	3.89	3.90	3.90	3.90	3.91	4.13	4.13	4.14	4.14	4.14	4.37	4.38	4.38	4.38	4.39
	50°F 10°C	TC	45820	45881	45931	45933	45995	48581	48638	48686	48696	48754	51483	51550	51608	51617	51675	54585	54645	54704	54713	54781
		S/T	0.47	0.55	0.63	0.63	0.72	0.50	0.59	0.67	0.67	0.76	0.53	0.62	0.71	0.71	0.81	0.56	0.66	0.75	0.75	0.85
		PI	3.67	3.68	3.68	3.68	3.69	3.90	3.90	3.90	3.91	3.91	4.13	4.13	4.14	4.14	4.14	4.38	4.38	4.39	4.39	4.39
	59°F 15°C	TC	45631	45692	45741	45743	45805	48381	48438	48486	48495	48553	51271	51338	51395	51404	51462	54360	54419	54478	54487	54555
		S/T	0.47	0.56	0.63	0.63	0.72	0.50	0.59	0.67	0.67	0.76	0.53	0.62	0.71	0.71	0.81	0.56	0.66	0.75	0.75	0.86
		PI	3.69	3.69	3.69	3.69	3.70	3.91	3.91	3.92	3.92	3.92	4.14	4.15	4.15	4.15	4.16	4.39	4.39	4.40	4.40	4.41
	68°F 20°C	TC	45442	45503	45552	45554	45615	48180	48237	48285	48294	48352	51059	51125	51182	51192	51249	54135	54194	54253	54261	54329
		S/T	0.49	0.57	0.65	0.65	0.74	0.52	0.61	0.69	0.69	0.78	0.55	0.64	0.73	0.73	0.83	0.58	0.68	0.77	0.77	0.88
		PI	3.70	3.70	3.70	3.70	3.71	3.92	3.92	3.93	3.93	3.93	4.15	4.16	4.16	4.16	4.17	4.40	4.41	4.41	4.41	4.42
	77°F 25°C	TC	45253	45314	45362	45364	45426	47980	48037	48084	48094	48151	50846	50912	50969	50979	51036	53910	53969	54027	54036	54103
		S/T	0.49	0.58	0.66	0.66	0.75	0.52	0.61	0.70	0.70	0.79	0.55	0.65	0.74	0.74	0.84	0.59	0.69	0.78	0.78	0.89
		PI	3.71	3.71	3.71	3.71	3.72	3.93	3.93	3.94	3.94	3.94	4.16	4.17	4.17	4.17	4.18	4.41	4.42	4.42	4.42	4.43
	82°F 27.8°C	TC	45353	45414	45463	45465	45526	48086	48143	48190	48200	48257	50959	51025	51082	51091	51148	54029	54088	54147	54155	54223
		S/T	0.50	0.59	0.67	0.67	0.76	0.53	0.62	0.71	0.71	0.80	0.56	0.66	0.75	0.75	0.85	0.59	0.70	0.79	0.79	0.90
		PI	3.91	3.92	3.92	3.92	3.92	4.15	4.15	4.15	4.16	4.16	4.39	4.40	4.40	4.40	4.41	4.66	4.66	4.67	4.67	4.67
	86°F 30°C	TC	45691	45753	45802	45804	45866	48445	48502	48550	48560	48617	51339	51406	51463	51473	51530	54433	54492	54551	54559	54627
		S/T	0.51	0.59	0.67	0.67	0.77	0.54	0.63	0.71	0.71	0.81	0.57	0.67	0.76	0.76	0.86	0.60	0.71	0.80	0.80	0.92
		PI	4.32	4.33	4.33	4.33	4.34	4.58	4.59	4.59	4.59	4.60	4.86	4.86	4.87	4.87	4.88	5.15	5.16	5.16	5.16	5.17
	95°F 35°C	TC	46453	46516	46566	46568	46631	49253	49311	49360	49369	49428	52195	52263	52321	52331	52389	55340	55400	55461	55469	55538
		S/T	0.51	0.59	0.67	0.67	0.77	0.54	0.63	0.71	0.71	0.81	0.57	0.67	0.76	0.76	0.86	0.60	0.71	0.80	0.80	0.92
		PI	5.25	5.26	5.27	5.27	5.27	5.57	5.58	5.58	5.58	5.59	5.90	5.91	5.92	5.92	5.93	6.26	6.27	6.27	6.27	6.28
	104°F 40°C	TC	39751	39805	39848	39850	39903	42147	42197	42239	42247	42297	44665	44723	44773	44781	44831	47356	47408	47459	47467	47526
		S/T	0.52	0.61	0.69	0.69	0.79	0.55	0.64	0.73	0.73	0.83	0.58	0.68	0.78	0.78	0.88	0.62	0.72	0.82	0.82	0.94
		PI	4.61	4.61	4.62	4.62	4.62	4.88	4.89	4.89	4.89	4.90	5.18	5.18	5.19	5.19	5.19	5.49	5.49	5.50	5.50	5.51
	110°F 43°C	TC	35730	35778	35817	35819	35867	37884	37929	37966	37973	38019	40147	40199	40244	40251	40296	42566	42612	42659	42665	42718
		S/T	0.54	0.63	0.72	0.72	0.82	0.57	0.67	0.76	0.76	0.87	0.60	0.71	0.80	0.80	0.92	0.64	0.75	0.85	0.85	0.97
		PI	4.22	4.22	4.23	4.23	4.23	4.47	4.48	4.48	4.48	4.49	4.74	4.74	4.75	4.75	4.76	5.02	5.03	5.03	5.04	5.04
	115°F 46°C	TC	30488	30529	30562	30564	30605	32326	32364	32396	32402	32441	34257	34302	34340	34346	34384	36321	36361	36400	36406	36451
		S/T	0.54	0.64	0.72	0.72	0.83	0.58	0.68	0.77	0.77	0.88	0.61	0.72	0.81	0.81	0.93	0.65	0.76	0.86	0.86	0.98
		PI	3.88	3.88	3.89	3.89	3.89	4.11	4.11	4.12	4.12	4.12	4.35	4.36	4.37	4.37	4.37	4.62	4.62	4.63	4.63	4.63
	122°F 50°C	TC	23499	23531	23556	23557	23589	24915	24945	24969	24974	25004	26404	26438	26468	26472	26502	27995	28025	28056	28060	28095
		S/T	0.56	0.65	0.74	0.74	0.85	0.59	0.69	0.79	0.79	0.90	0.62	0.73	0.83	0.83	0.95	0.66	0.78	0.88	0.88	1.00
		PI	3.42	3.43	3.43	3.43	3.43	3.63	3.63	3.63	3.64	3.64	3.84	3.85	3.85	3.85	3.86	4.08	4.08	4.08	4.08	4.09

Manufacturer reserves the right to change, at any time, specifications and designs without notice and without obligations.

Table 18 – 48K Cooling — D5FSAA (Continued)

Airflow CFM	Out-door DB	ID WB	60.8°F (16.0°C)					64.4°F (16.0°C)					67.0°F (19.4°C)					71.6°F (22.0°C)				
		ID DB	73.4°F 23.0°C	77.0°F 25.0°C	80.0°F 26.7°C	80.6°F 27.0°C	84.2°F 29.0°C	73.4°F 23.0°C	77.0°F 25.0°C	80.0°F 26.7°C	80.6°F 27.0°C	84.2°F 29.0°C	73.4°F 23.0°C	77.0°F 25.0°C	80.0°F 26.7°C	80.6°F 27.0°C	84.2°F 29.0°C	73.4°F 23.0°C	77.0°F 25.0°C	80.0°F 26.7°C	80.6°F 27.0°C	84.2°F 29.0°C
1600	-22°F 30°C	TC	35283	35331	35369	35370	35418	37410	37454	37491	37498	37543	39645	39696	39740	39748	39792	42033	42079	42125	42131	42184
		S/T	0.48	0.56	0.63	0.63	0.72	0.50	0.59	0.67	0.67	0.77	0.53	0.63	0.71	0.71	0.81	0.57	0.67	0.76	0.76	0.86
		PI	2.35	2.35	2.36	2.36	2.36	2.49	2.50	2.50	2.50	2.50	2.64	2.65	2.65	2.65	2.65	2.80	2.80	2.81	2.81	2.81
	-13°F 25°C	TC	38223	38275	38316	38318	38369	40527	40575	40615	40623	40671	42948	43004	43052	43060	43108	45536	45585	45635	45642	45699
		S/T	0.48	0.56	0.64	0.64	0.73	0.51	0.60	0.68	0.68	0.77	0.54	0.63	0.72	0.72	0.82	0.57	0.67	0.76	0.76	0.87
		PI	2.55	2.55	2.55	2.55	2.56	2.70	2.70	2.71	2.71	2.71	2.86	2.87	2.87	2.87	2.87	3.04	3.04	3.04	3.04	3.05
	-4°F 20°C	TC	41164	41219	41263	41265	41321	43644	43696	43739	43748	43800	46252	46312	46364	46372	46424	49039	49092	49145	49153	49214
		S/T	0.48	0.57	0.64	0.64	0.73	0.51	0.60	0.68	0.68	0.78	0.54	0.64	0.72	0.72	0.82	0.57	0.67	0.77	0.77	0.87
		PI	2.74	2.75	2.75	2.75	2.75	2.91	2.91	2.92	2.92	2.92	3.08	3.09	3.09	3.09	3.09	3.27	3.27	3.28	3.28	3.28
	0°F 17.8°C	TC	42470	42528	42573	42575	42633	45030	45083	45128	45137	45190	47720	47782	47835	47844	47898	50595	50650	50706	50713	50777
		S/T	0.48	0.57	0.64	0.64	0.73	0.51	0.60	0.68	0.68	0.78	0.54	0.64	0.72	0.72	0.83	0.58	0.68	0.77	0.77	0.88
		PI	2.83	2.83	2.84	2.84	2.84	3.00	3.00	3.01	3.01	3.01	3.18	3.18	3.19	3.19	3.19	3.37	3.38	3.38	3.38	3.38
	5°F 15°C	TC	44104	44163	44211	44213	44272	46762	46817	46863	46873	46928	49556	49620	49675	49685	49740	52541	52599	52656	52664	52730
		S/T	0.49	0.57	0.65	0.65	0.74	0.51	0.60	0.69	0.69	0.78	0.55	0.64	0.73	0.73	0.83	0.58	0.68	0.77	0.77	0.88
		PI	2.94	2.94	2.95	2.95	2.95	3.12	3.12	3.12	3.12	3.13	3.30	3.31	3.31	3.31	3.32	3.50	3.51	3.51	3.51	3.51
	14°F 10°C	TC	51442	51512	51567	51569	51639	54543	54607	54661	54672	54737	57801	57876	57941	57952	58016	61284	61351	61417	61427	61503
		S/T	0.49	0.57	0.65	0.65	0.74	0.52	0.61	0.69	0.69	0.78	0.55	0.64	0.73	0.73	0.83	0.58	0.68	0.77	0.77	0.88
		PI	3.43	3.43	3.44	3.44	3.44	3.64	3.64	3.64	3.64	3.65	3.85	3.86	3.86	3.86	3.87	4.09	4.09	4.09	4.09	4.10
	17°F 10°C	TC	53889	53961	54019	54022	54095	57136	57204	57260	57272	57340	60550	60628	60696	60707	60775	64198	64268	64338	64348	64428
		S/T	0.49	0.57	0.65	0.65	0.74	0.52	0.61	0.69	0.69	0.79	0.55	0.64	0.73	0.73	0.83	0.58	0.68	0.78	0.78	0.88
		PI	3.59	3.60	3.60	3.60	3.61	3.81	3.81	3.82	3.82	3.82	4.04	4.04	4.05	4.05	4.05	4.28	4.28	4.29	4.29	4.29
	23°F 5°C	TC	50979	51047	51102	51104	51173	54051	54115	54168	54179	54243	57280	57354	57418	57429	57493	60731	60797	60863	60873	60949
		S/T	0.49	0.58	0.65	0.65	0.75	0.52	0.61	0.69	0.69	0.79	0.55	0.65	0.74	0.74	0.84	0.58	0.69	0.78	0.78	0.89
		PI	3.49	3.49	3.50	3.50	3.50	3.70	3.70	3.71	3.71	3.71	3.92	3.93	3.93	3.93	3.94	4.16	4.16	4.17	4.17	4.17
	35°F 1.7°C	TC	45158	45219	45268	45270	45331	47880	47936	47984	47993	48050	50740	50806	50863	50872	50929	53797	53856	53914	53923	53990
		S/T	0.49	0.58	0.66	0.66	0.75	0.52	0.61	0.70	0.70	0.79	0.55	0.65	0.74	0.74	0.84	0.59	0.69	0.78	0.78	0.89
		PI	3.28	3.29	3.29	3.29	3.30	3.48	3.49	3.49	3.49	3.49	3.69	3.69	3.70	3.70	3.70	3.91	3.92	3.92	3.92	3.93
	41°F 5°C	TC	46812	46875	46926	46928	46991	49633	49692	49741	49751	49810	52599	52667	52726	52735	52794	55768	55828	55889	55898	55967
		S/T	0.49	0.58	0.66	0.66	0.75	0.52	0.61	0.70	0.70	0.80	0.56	0.65	0.74	0.74	0.84	0.59	0.69	0.78	0.78	0.89
		PI	3.58	3.59	3.59	3.59	3.59	3.80	3.80	3.81	3.81	3.81	4.02	4.03	4.03	4.03	4.04	4.27	4.27	4.28	4.28	4.28
	47°F 8.3°C	TC	48466	48531	48584	48586	48651	51387	51448	51499	51509	51570	54457	54528	54589	54599	54660	57738	57801	57864	57873	57945
		S/T	0.50	0.58	0.66	0.66	0.75	0.53	0.62	0.70	0.70	0.80	0.56	0.65	0.74	0.74	0.85	0.59	0.69	0.79	0.79	0.90
		PI	3.88	3.88	3.89	3.89	3.89	4.11	4.12	4.12	4.12	4.13	4.36	4.36	4.37	4.37	4.37	4.62	4.63	4.63	4.63	4.64
	50°F 10°C	TC	48400	48465	48517	48519	48585	51316	51377	51428	51438	51499	54382	54453	54514	54524	54585	57659	57722	57784	57793	57865
		S/T	0.50	0.58	0.66	0.66	0.76	0.53	0.62	0.70	0.70	0.80	0.56	0.66	0.75	0.75	0.85	0.59	0.70	0.79	0.79	0.90
		PI	3.88	3.89	3.89	3.89	3.90	4.12	4.12	4.12	4.13	4.13	4.36	4.37	4.37	4.37	4.38	4.62	4.63	4.63	4.64	4.64
	59°F 15°C	TC	48200	48265	48317	48319	48384	51105	51165	51216	51226	51287	54158	54228	54289	54299	54360	57421	57484	57546	57555	57627
		S/T	0.50	0.59	0.67	0.67	0.76	0.53	0.62	0.71	0.71	0.81	0.56	0.66	0.75	0.75	0.86	0.60	0.70	0.80	0.80	0.91
		PI	3.89	3.90	3.90	3.90	3.91	4.13	4.13	4.14	4.14	4.14	4.37	4.38	4.38	4.39	4.39	4.64	4.64	4.65	4.65	4.65
	68°F 20°C	TC	48001	48065	48117	48119	48184	50893	50954	51004	51014	51074	53934	54004	54064	54074	54134	57183	57246	57308	57317	57388
		S/T	0.51	0.60	0.69	0.69	0.78	0.54	0.64	0.73	0.73	0.83	0.58	0.68	0.77	0.77	0.88	0.61	0.72	0.82	0.82	0.93
		PI	3.90	3.91	3.91	3.91	3.92	4.14	4.14	4.15	4.15	4.15	4.39	4.39	4.40	4.40	4.40	4.65	4.66	4.66	4.66	4.67
	77°F 25°C	TC	47801	47865	47917	47919	47984	50682	50742	50792	50802	50862	53710	53779	53839	53849	53909	56946	57008	57070	57079	57150
		S/T	0.52	0.61	0.69	0.69	0.79	0.55	0.65	0.74	0.74	0.84	0.59	0.69	0.78	0.78	0.89	0.62	0.73	0.83	0.83	0.94
		PI	3.91	3.92	3.92	3.92	3.93	4.15	4.16	4.16	4.16	4.17	4.40	4.40	4.41	4.41	4.41	4.66	4.67	4.67	4.67	4.68
	82°F 27.8°C	TC	47907	47971	48023	48025	48090	50794	50854	50904	50914	50975	53828	53898	53958	53968	54029	57072	57134	57196	57205	57276
		S/T	0.53	0.62	0.70	0.70	0.80	0.56	0.66	0.75	0.75	0.85	0.59	0.70	0.79	0.79	0.90	0.63	0.74	0.84	0.84	0.95
		PI	4.13	4.14	4.14	4.14	4.15	4.38	4.38	4.39	4.39	4.39	4.64	4.65	4.65	4.65	4.66	4.92	4.93	4.93	4.93	4.94
	86°F 30°C	TC	48264	48329	48381	48383	48449	51173	51233	51284	51294	51355	54230	54301	54361	54371	54432	57498	57560	57623	57632	57704
		S/T	0.53	0.63	0.71	0.71	0.81	0.57	0.66	0.75	0.75	0.86	0.60	0.70	0.80	0.80	0.91	0.64	0.75	0.85	0.85	0.97
		PI	4.57	4.57	4.58	4.58	4.58	4.84	4.85	4.85	4.85	4.86	5.13	5.14	5.14	5.14	5.15	5.44	5.45	5.45	5.45	5.46
	95°F 35°C	TC	49069	49135	49188	49190	49256	52026	52088	52139	52150	52211	55134	55206	55268	55278	55340	58456	58520	58584	58593	58666
		S/T	0.53	0.63	0.71	0.71	0.81	0.57	0.66	0.75	0.75	0.86	0.60	0.70	0.80	0.80	0.91	0.64	0.75	0.85	0.85	0.97
		PI	5.55	5.56	5.56	5.56	5.57	5.88	5.89	5.90	5.90	5.91	6.24	6.24	6.25	6.25	6.26	6.61	6.62	6.63	6.63	6.64
	104°F 40°C	TC	41990	42046	42092	42094	42150	44520	44573	44617	44626	44679	47180	47242	47294	47303	47356	50023	50077	50132	50140	50202
		S/T	0.55	0.64	0.73	0.73	0.83	0.58	0.68	0.77	0.77	0.88	0.62	0.72	0.82	0.82	0.93	0.65	0.76	0.87	0.87	0.99
		PI	4.87	4.87	4.88	4.88	4.88	5.16	5.16	5.17	5.17	5.18	5.47	5.47	5.48	5.48	5.49	5.80	5.80	5.81	5.81	5.82
	110°F 43°C	TC	37742	37793	37834	37836	37887	40017	40064	40104	40112	40159	42408	42463	42510	42518	42565	44963	45012	45061	45068	45124
		S/T	0.57	0.67	0.76	0.76	0.86	0.60	0.71	0.80	0.80	0.91	0.64	0.75	0.85	0.85	0.97	0.68	0.79	0.90	0.90	1.00
		PI	4.45	4.46	4.47	4.47	4.47	4.72	4.73	4.73	4.73	4.74	5.00	5.01	5.02	5.02	5.02	5.31	5.31	5.32	5.32	5.33
	115°F 46°C	TC	32205	32249	32283	32285	32328	34146	34186	34220	34227	34268	36186	36233	36273	36280	36321	38366	38408	38450	38456	38504
		S/T	0.57	0.67	0.77	0.77	0.87	0.61	0.71	0.81	0.81	0.92	0.65	0.76	0.86	0.86	0.98	0.68	0.80	0.91	0.91	1.00
		PI	4.09	4.10	4.10	4.10	4.11	4.34	4.35	4.35	4.35	4.36	4.60	4.61	4.61	4.61	4.62	4.88	4.88	4.89	4.89	4.89
	122°F 50°C	TC	24822	24856	24882	24884	24917	26318	26349	26375	26381	26412	27891	27927	27958	27963	27994	29571	29603	29635	29640	29677
		S/T	0.59	0.69	0.78	0.78	0.89	0.62	0.73	0.83	0.83	0.95	0.66	0.77	0.88	0.88	1.00	0.70	0.82	0.93	0.93	1.00
		PI	3.61	3.62	3.62	3.62	3.63	3.83	3.84	3.84	3.84	3.84	4.06	4.07	4.07	4.07	4.08	4.30	4.31	4.31	4.31	4.32

Manufacturer reserves the right to change, at any time, specifications and designs without notice and without obligations.

Table 19 – 60K Cooling — D5FSAA

Airflow CFM	Out-door DB	ID WB	60.8°F (16.0°C)					64.4°F (16.0°C)					67.0°F (19.4°C)					71.6°F (22.0°C)				
		ID DB	73.4°F 23.0°C	77.0°F 25.0°C	80.0°F 26.7°C	80.6°F 27.0°C	84.2°F 29.0°C	73.4°F 23.0°C	77.0°F 25.0°C	80.0°F 26.7°C	80.6°F 27.0°C	84.2°F 29.0°C	73.4°F 23.0°C	77.0°F 25.0°C	80.0°F 26.7°C	80.6°F 27.0°C	84.2°F 29.0°C	73.4°F 23.0°C	77.0°F 25.0°C	80.0°F 26.7°C	80.6°F 27.0°C	84.2°F 29.0°C
1135	-22°F 30°C	TC	37501	37551	37592	37593	37644	39761	39808	39847	39855	39902	42136	42191	42238	42246	42293	44675	44724	44772	44779	44835
		S/T	0.35	0.41	0.47	0.47	0.53	0.37	0.44	0.49	0.49	0.56	0.39	0.46	0.52	0.52	0.60	0.42	0.49	0.56	0.56	0.63
		PI	2.12	2.12	2.12	2.12	2.13	2.25	2.25	2.25	2.25	2.25	2.38	2.38	2.39	2.39	2.39	2.52	2.53	2.53	2.53	2.53
	-13°F 25°C	TC	40626	40681	40724	40726	40781	43074	43125	43168	43176	43228	45648	45707	45758	45766	45818	48398	48451	48503	48511	48571
		S/T	0.35	0.41	0.47	0.47	0.54	0.37	0.44	0.50	0.50	0.57	0.40	0.46	0.53	0.53	0.60	0.42	0.49	0.56	0.56	0.64
		PI	2.29	2.30	2.30	2.30	2.30	2.43	2.44	2.44	2.44	2.44	2.58	2.58	2.58	2.58	2.59	2.73	2.74	2.74	2.74	2.74
	-4°F 20°C	TC	43751	43810	43857	43859	43918	46388	46443	46488	46498	46553	49159	49223	49278	49287	49342	52121	52178	52234	52243	52308
		S/T	0.35	0.42	0.47	0.47	0.54	0.38	0.44	0.50	0.50	0.57	0.40	0.47	0.53	0.53	0.61	0.42	0.50	0.56	0.56	0.64
		PI	2.47	2.47	2.48	2.48	2.48	2.62	2.62	2.63	2.63	2.63	2.78	2.78	2.78	2.78	2.79	2.94	2.95	2.95	2.95	2.95
	0°F 17.8°C	TC	45140	45201	45249	45251	45312	47860	47917	47964	47974	48031	50720	50786	50842	50852	50908	53776	53834	53893	53901	53968
		S/T	0.36	0.42	0.47	0.47	0.54	0.38	0.44	0.50	0.50	0.57	0.40	0.47	0.53	0.53	0.61	0.42	0.50	0.56	0.56	0.64
		PI	2.55	2.55	2.56	2.56	2.56	2.70	2.71	2.71	2.71	2.71	2.86	2.87	2.87	2.87	2.87	3.04	3.04	3.04	3.04	3.05
	5°F 15°C	TC	46876	46939	46990	46992	47055	49701	49760	49809	49819	49878	52670	52739	52798	52807	52866	55844	55905	55965	55974	56044
		S/T	0.36	0.42	0.48	0.48	0.54	0.38	0.44	0.50	0.50	0.58	0.40	0.47	0.53	0.54	0.61	0.43	0.50	0.57	0.57	0.65
		PI	2.65	2.65	2.65	2.65	2.66	2.81	2.81	2.81	2.81	2.82	2.97	2.98	2.98	2.98	2.99	3.15	3.16	3.16	3.16	3.16
	14°F 10°C	TC	46226	46289	46338	46341	46403	49012	49070	49119	49128	49187	51940	52008	52066	52076	52134	55070	55130	55190	55198	55267
		S/T	0.36	0.42	0.48	0.48	0.54	0.38	0.45	0.51	0.51	0.58	0.40	0.47	0.54	0.54	0.61	0.43	0.50	0.57	0.57	0.65
		PI	2.60	2.61	2.61	2.61	2.61	2.76	2.76	2.77	2.77	2.77	2.92	2.93	2.93	2.93	2.94	3.10	3.10	3.11	3.11	3.11
	17°F 10°C	TC	46010	46072	46121	46123	46186	48783	48840	48889	48898	48956	51697	51764	51822	51832	51889	54812	54872	54931	54940	55008
		S/T	0.36	0.42	0.48	0.48	0.55	0.38	0.45	0.51	0.51	0.58	0.40	0.47	0.54	0.54	0.61	0.43	0.50	0.57	0.57	0.65
		PI	2.59	2.59	2.59	2.59	2.60	2.74	2.75	2.75	2.75	2.75	2.91	2.91	2.92	2.92	2.92	3.08	3.09	3.09	3.09	3.09
	23°F 5°C	TC	44814	44874	44923	44925	44985	47515	47571	47618	47627	47684	50353	50419	50475	50484	50541	53387	53445	53504	53512	53579
		S/T	0.36	0.42	0.48	0.48	0.55	0.38	0.45	0.51	0.51	0.58	0.41	0.48	0.54	0.54	0.62	0.43	0.50	0.57	0.57	0.65
		PI	2.47	2.48	2.48	2.48	2.48	2.62	2.63	2.63	2.63	2.63	2.78	2.78	2.79	2.79	2.79	2.95	2.95	2.95	2.95	2.96
	35°F 1.7°C	TC	42422	42479	42525	42527	42584	44979	45032	45077	45086	45139	47666	47728	47781	47790	47843	50538	50593	50648	50656	50719
		S/T	0.36	0.43	0.48	0.48	0.55	0.38	0.45	0.51	0.51	0.58	0.41	0.48	0.54	0.54	0.62	0.43	0.51	0.58	0.58	0.66
		PI	2.24	2.25	2.25	2.25	2.25	2.38	2.38	2.38	2.39	2.39	2.52	2.52	2.53	2.53	2.53	2.67	2.68	2.68	2.68	2.68
	41°F 5°C	TC	41290	41345	41390	41392	41448	43778	43830	43873	43882	43934	46394	46454	46506	46514	46566	49189	49243	49296	49304	49365
		S/T	0.36	0.43	0.48	0.48	0.55	0.39	0.45	0.51	0.51	0.59	0.41	0.48	0.54	0.54	0.62	0.43	0.51	0.58	0.58	0.66
		PI	2.10	2.10	2.10	2.11	2.11	2.23	2.23	2.23	2.23	2.23	2.36	2.36	2.37	2.37	2.37	2.50	2.50	2.51	2.51	2.51
	47°F 8.3°C	TC	40158	40212	40255	40257	40311	42578	42628	42670	42679	42729	45121	45180	45230	45239	45289	47840	47892	47944	47952	48011
		S/T	0.36	0.43	0.49	0.49	0.55	0.39	0.45	0.51	0.51	0.59	0.41	0.48	0.55	0.55	0.62	0.43	0.51	0.58	0.58	0.66
		PI	1.96	1.96	1.96	1.96	1.96	2.07	2.08	2.08	2.08	2.08	2.20	2.20	2.20	2.20	2.21	2.33	2.33	2.33	2.33	2.34
	50°F 10°C	TC	40006	40060	40103	40105	40159	42417	42468	42510	42518	42568	44952	45010	45060	45068	45119	47660	47712	47764	47771	47831
		S/T	0.37	0.43	0.49	0.49	0.56	0.39	0.46	0.52	0.52	0.59	0.41	0.48	0.55	0.55	0.63	0.44	0.51	0.58	0.58	0.66
		PI	2.03	2.04	2.04	2.04	2.04	2.16	2.16	2.16	2.16	2.16	2.29	2.29	2.29	2.29	2.29	2.42	2.43	2.43	2.43	2.43
	59°F 15°C	TC	39553	39606	39649	39650	39704	41936	41986	42028	42036	42086	44442	44500	44549	44557	44607	47120	47171	47222	47230	47288
		S/T	0.37	0.43	0.49	0.49	0.56	0.39	0.46	0.52	0.52	0.59	0.41	0.49	0.55	0.55	0.63	0.44	0.51	0.58	0.58	0.67
		PI	2.27	2.27	2.28	2.28	2.28	2.41	2.41	2.41	2.41	2.42	2.55	2.55	2.56	2.56	2.56	2.70	2.71	2.71	2.71	2.71
	68°F 20°C	TC	39099	39152	39194	39196	39249	41456	41505	41546	41554	41603	43932	43989	44038	44047	44096	46579	46630	46681	46688	46746
		S/T	0.38	0.44	0.50	0.50	0.57	0.40	0.47	0.53	0.53	0.61	0.42	0.50	0.57	0.57	0.65	0.45	0.53	0.60	0.60	0.68
		PI	2.51	2.51	2.51	2.51	2.52	2.66	2.66	2.66	2.66	2.67	2.82	2.82	2.82	2.82	2.83	2.99	2.99	2.99	2.99	3.00
	77°F 25°C	TC	38646	38698	38739	38741	38793	40975	41023	41064	41072	41120	43423	43479	43527	43536	43584	46039	46089	46139	46146	46204
		S/T	0.38	0.45	0.51	0.51	0.58	0.41	0.48	0.54	0.54	0.62	0.43	0.50	0.57	0.57	0.65	0.46	0.53	0.61	0.61	0.69
		PI	2.74	2.75	2.75	2.75	2.75	2.91	2.91	2.92	2.92	2.92	3.08	3.09	3.09	3.09	3.09	3.27	3.27	3.28	3.28	3.28
	82°F 27.8°C	TC	38412	38463	38505	38507	38559	40727	40775	40815	40823	40872	43160	43216	43264	43272	43320	45760	45810	45860	45867	45924
		S/T	0.39	0.45	0.52	0.52	0.59	0.41	0.48	0.55	0.55	0.62	0.44	0.51	0.58	0.58	0.66	0.46	0.54	0.62	0.62	0.70
		PI	3.02	3.03	3.03	3.03	3.03	3.21	3.21	3.21	3.21	3.22	3.40	3.40	3.40	3.41	3.41	3.60	3.61	3.61	3.61	3.61
	86°F 30°C	TC	38248	38299	38341	38342	38394	40553	40601	40641	40649	40697	42976	43031	43079	43087	43135	45565	45615	45664	45671	45728
		S/T	0.39	0.46	0.52	0.52	0.60	0.42	0.49	0.55	0.55	0.63	0.44	0.52	0.59	0.59	0.67	0.47	0.55	0.62	0.62	0.71
		PI	3.43	3.44	3.44	3.44	3.45	3.64	3.64	3.65	3.65	3.65	3.86	3.86	3.87	3.87	3.87	4.09	4.10	4.10	4.10	4.11
	95°F 35°C	TC	37879	37930	37971	37972	38023	40162	40209	40249	40257	40305	42561	42616	42664	42672	42719	45125	45174	45224	45231	45287
		S/T	0.39	0.46	0.52	0.52	0.60	0.42	0.49	0.55	0.55	0.63	0.44	0.52	0.59	0.59	0.67	0.47	0.55	0.62	0.62	0.71
		PI	4.36	4.36	4.37	4.37	4.37	4.62	4.63	4.63	4.63	4.64	4.90	4.90	4.91	4.91	4.91	5.19	5.20	5.20	5.20	5.21
	104°F 40°C	TC	29592	29632	29664	29665	29705	31375	31413	31444	31450	31487	33250	33293	33330	33336	33374	35253	35292	35330	35335	35379
		S/T	0.40	0.47	0.54	0.54	0.61	0.43	0.50	0.57	0.57	0.65	0.45	0.53	0.60	0.60	0.69	0.48	0.56	0.64	0.64	0.73
		PI	3.45	3.46	3.46	3.46	3.47	3.66	3.66	3.67	3.67	3.67	3.88	3.88	3.89	3.89	3.89	4.11	4.12	4.12	4.12	4.13
	110°F 43°C	TC	24620	24653	24680	24681	24714	26104	26135	26160	26166	26197	27663	27699	27730	27735	27766	29330	29362	29394	29398	29435
		S/T	0.42	0.49	0.56	0.56	0.63	0.44	0.52	0.59	0.59	0.67	0.47	0.55	0.62	0.62	0.71	0.50	0.58	0.66	0.66	0.76
		PI	2.91	2.91	2.92	2.92	2.92	3.08	3.09	3.09	3.09	3.10	3.27	3.27	3.28	3.28	3.28	3.47	3.47	3.47	3.47	3.48
	115°F 46°C	TC	17023	17046	17064	17065	17088	18049	18070	18088	18092	18113	19127	19152	19173	19177	19198	20280	20302	20324	20327	20352
		S/T	0.42	0.50	0.56	0.56	0.64	0.45	0.52	0.60	0.60	0.68	0.47	0.56	0.63	0.63	0.72	0.50	0.59	0.67	0.67	0.76
		PI	2.38	2.38	2.38	2.38	2.39	2.52	2.53	2.53	2.53	2.53	2.67	2.68	2.68	2.68	2.68	2.83	2.84	2.84	2.84	2.84
	122°F 50°C	TC	6894	6903	6910	6911	6920	7309	7318	7325	7326	7335	7746	7756	7764	7766	7775	8212	8221	8230	8232	8242
		S/T	0.43	0.51	0.58	0.58	0.66	0.46	0.54	0.61	0.61	0.70	0.49	0.57	0.65	0.65	0.74	0.51	0.60	0.69	0.69	0.78
		PI	1.67	1.67	1.68	1.68	1.68	1.77	1.77	1.78	1.78	1.78	1.88	1.88	1.88	1.88	1.89	1.99	1.99	2.00	2.00	2.00

Manufacturer reserves the right to change, at any time, specifications and designs without notice and without obligations.

Table 19 – 60K Cooling — D5FSAA (Continued)

Airflow CFM	Out-door DB	ID WB	60.8°F (16.0°C)					64.4°F (16.0°C)					67.0°F (19.4°C)					71.6°F (22.0°C)				
		ID DB	73.4°F 23.0°C	77.0°F 25.0°C	80.0°F 26.7°C	80.6°F 27.0°C	84.2°F 29.0°C	73.4°F 23.0°C	77.0°F 25.0°C	80.0°F 26.7°C	80.6°F 27.0°C	84.2°F 29.0°C	73.4°F 23.0°C	77.0°F 25.0°C	80.0°F 26.7°C	80.6°F 27.0°C	84.2°F 29.0°C	73.4°F 23.0°C	77.0°F 25.0°C	80.0°F 26.7°C	80.6°F 27.0°C	84.2°F 29.0°C
1359	-22°F 30°C	TC	41552	41608	41653	41654	41711	44056	44108	44152	44160	44213	46688	46749	46801	46810	46862	49501	49555	49609	49617	49678
		S/T	0.39	0.45	0.52	0.52	0.59	0.41	0.48	0.55	0.55	0.62	0.44	0.51	0.58	0.58	0.66	0.46	0.54	0.62	0.62	0.70
		PI	2.35	2.35	2.35	2.35	2.36	2.49	2.49	2.49	2.49	2.50	2.64	2.64	2.64	2.64	2.65	2.80	2.80	2.80	2.80	2.81
	-13°F 25°C	TC	45015	45075	45124	45126	45186	47727	47784	47831	47840	47897	50579	50644	50701	50710	50767	53626	53685	53743	53751	53818
		S/T	0.39	0.46	0.52	0.52	0.59	0.41	0.49	0.55	0.55	0.63	0.44	0.51	0.58	0.58	0.67	0.46	0.55	0.62	0.62	0.71
		PI	2.54	2.55	2.55	2.55	2.55	2.70	2.70	2.70	2.70	2.70	2.86	2.86	2.86	2.86	2.87	3.03	3.03	3.03	3.04	3.04
	-4°F 20°C	TC	48477	48542	48595	48597	48662	51399	51459	51510	51521	51582	54469	54540	54601	54611	54672	57751	57814	57877	57886	57958
		S/T	0.39	0.46	0.52	0.52	0.60	0.42	0.49	0.55	0.55	0.63	0.44	0.52	0.59	0.59	0.67	0.47	0.55	0.62	0.62	0.71
		PI	2.74	2.74	2.74	2.74	2.75	2.90	2.91	2.91	2.91	2.91	3.08	3.08	3.08	3.08	3.09	3.26	3.26	3.27	3.27	3.27
	0°F 17.8°C	TC	50016	50083	50137	50140	50207	53030	53093	53146	53156	53219	56199	56272	56334	56345	56408	59585	59649	59714	59724	59798
		S/T	0.39	0.46	0.52	0.52	0.60	0.42	0.49	0.56	0.56	0.63	0.44	0.52	0.59	0.59	0.67	0.47	0.55	0.63	0.63	0.71
		PI	2.82	2.83	2.83	2.83	2.84	2.99	3.00	3.00	3.00	3.01	3.17	3.18	3.18	3.18	3.19	3.36	3.37	3.37	3.37	3.38
	5°F 15°C	TC	51940	52010	52066	52068	52138	55070	55135	55190	55201	55266	58360	58436	58501	58512	58577	61876	61944	62011	62021	62098
		S/T	0.40	0.46	0.53	0.53	0.60	0.42	0.49	0.56	0.56	0.64	0.44	0.52	0.59	0.59	0.68	0.47	0.55	0.63	0.63	0.72
		PI	2.93	2.94	2.94	2.94	2.94	3.11	3.11	3.12	3.12	3.12	3.30	3.30	3.30	3.30	3.31	3.49	3.50	3.50	3.50	3.51
	14°F 10°C	TC	51220	51289	51344	51346	51416	54307	54371	54425	54435	54500	57551	57626	57690	57701	57765	61019	61085	61152	61161	61237
		S/T	0.40	0.47	0.53	0.53	0.60	0.42	0.49	0.56	0.56	0.64	0.45	0.52	0.59	0.59	0.68	0.47	0.55	0.63	0.63	0.72
		PI	2.88	2.89	2.89	2.89	2.90	3.06	3.06	3.06	3.07	3.07	3.24	3.24	3.25	3.25	3.25	3.44	3.44	3.44	3.44	3.45
	17°F 10°C	TC	50980	51049	51104	51106	51175	54052	54116	54170	54180	54245	57282	57356	57420	57431	57495	60733	60799	60865	60875	60950
		S/T	0.40	0.47	0.53	0.53	0.60	0.42	0.49	0.56	0.56	0.64	0.45	0.52	0.60	0.60	0.68	0.47	0.56	0.63	0.63	0.72
		PI	2.87	2.87	2.87	2.87	2.88	3.04	3.04	3.05	3.05	3.05	3.22	3.23	3.23	3.23	3.23	3.42	3.42	3.42	3.42	3.43
	23°F 5°C	TC	49655	49722	49775	49778	49845	52647	52710	52762	52772	52835	55793	55865	55928	55938	56000	59154	59219	59283	59292	59366
		S/T	0.40	0.47	0.53	0.53	0.61	0.42	0.50	0.56	0.56	0.64	0.45	0.53	0.60	0.60	0.68	0.48	0.56	0.63	0.63	0.72
		PI	2.74	2.74	2.75	2.75	2.75	2.91	2.91	2.91	2.91	2.92	3.08	3.08	3.09	3.09	3.09	3.27	3.27	3.27	3.27	3.28
	35°F 1.7°C	TC	47005	47068	47119	47121	47184	49838	49897	49946	49956	50015	52815	52884	52943	52953	53012	55997	56058	56119	56128	56198
		S/T	0.40	0.47	0.54	0.54	0.61	0.43	0.50	0.57	0.57	0.65	0.45	0.53	0.60	0.60	0.69	0.48	0.56	0.64	0.64	0.73
		PI	2.49	2.49	2.49	2.49	2.50	2.64	2.64	2.64	2.64	2.65	2.79	2.80	2.80	2.80	2.80	2.96	2.97	2.97	2.97	2.97
	41°F 5°C	TC	45750	45812	45861	45863	45925	48507	48565	48613	48622	48680	51405	51472	51530	51539	51597	54503	54562	54621	54630	54698
		S/T	0.40	0.47	0.54	0.54	0.61	0.43	0.50	0.57	0.57	0.65	0.45	0.53	0.60	0.60	0.69	0.48	0.56	0.64	0.64	0.73
		PI	2.33	2.33	2.33	2.33	2.34	2.47	2.47	2.47	2.47	2.48	2.61	2.62	2.62	2.62	2.62	2.77	2.77	2.78	2.78	2.78
	47°F 8.3°C	TC	44496	44555	44603	44605	44665	47177	47233	47280	47289	47345	49996	50061	50116	50126	50182	53008	53066	53123	53132	53198
		S/T	0.40	0.47	0.54	0.54	0.61	0.43	0.50	0.57	0.57	0.65	0.45	0.53	0.60	0.60	0.69	0.48	0.56	0.64	0.64	0.73
		PI	2.17	2.17	2.17	2.17	2.17	2.30	2.30	2.30	2.30	2.31	2.43	2.44	2.44	2.44	2.44	2.58	2.58	2.59	2.59	2.59
	50°F 10°C	TC	44328	44388	44435	44437	44497	46999	47055	47102	47111	47167	49807	49872	49928	49937	49993	52808	52866	52923	52932	52997
		S/T	0.41	0.48	0.54	0.54	0.62	0.43	0.50	0.57	0.57	0.65	0.46	0.53	0.61	0.61	0.69	0.48	0.57	0.64	0.64	0.73
		PI	2.25	2.26	2.26	2.26	2.26	2.39	2.39	2.39	2.40	2.40	2.53	2.54	2.54	2.54	2.54	2.69	2.69	2.69	2.69	2.69
	59°F 15°C	TC	43825	43884	43932	43934	43993	46467	46522	46568	46577	46632	49243	49307	49362	49371	49426	52210	52266	52323	52331	52397
		S/T	0.41	0.48	0.54	0.54	0.62	0.43	0.51	0.58	0.58	0.66	0.46	0.54	0.61	0.61	0.70	0.49	0.57	0.65	0.65	0.74
		PI	2.52	2.52	2.52	2.52	2.53	2.67	2.67	2.67	2.67	2.68	2.83	2.83	2.83	2.83	2.84	3.00	3.00	3.00	3.00	3.01
	68°F 20°C	TC	43323	43381	43428	43430	43488	45934	45988	46033	46043	46097	48678	48741	48795	48805	48859	51611	51667	51723	51731	51796
		S/T	0.42	0.49	0.56	0.56	0.64	0.44	0.52	0.59	0.59	0.67	0.47	0.55	0.63	0.63	0.71	0.50	0.59	0.66	0.66	0.76
		PI	2.78	2.78	2.78	2.78	2.79	2.95	2.95	2.95	2.95	2.96	3.12	3.13	3.13	3.13	3.13	3.31	3.31	3.32	3.32	3.32
	77°F 25°C	TC	42820	42878	42924	42926	42984	45401	45455	45499	45508	45562	48113	48176	48229	48238	48292	51012	51068	51123	51131	51195
		S/T	0.42	0.50	0.57	0.57	0.64	0.45	0.53	0.60	0.60	0.68	0.48	0.56	0.64	0.64	0.72	0.51	0.59	0.67	0.67	0.77
		PI	3.04	3.04	3.05	3.05	3.05	3.22	3.23	3.23	3.23	3.23	3.42	3.42	3.42	3.42	3.43	3.62	3.63	3.63	3.63	3.63
	82°F 27.8°C	TC	42561	42618	42664	42666	42724	45126	45180	45224	45233	45287	47822	47884	47938	47947	48000	50704	50759	50814	50822	50885
		S/T	0.43	0.50	0.57	0.57	0.65	0.46	0.53	0.61	0.61	0.69	0.48	0.57	0.64	0.64	0.73	0.51	0.60	0.68	0.68	0.78
		PI	3.35	3.35	3.36	3.36	3.36	3.55	3.56	3.56	3.56	3.56	3.76	3.77	3.77	3.77	3.78	3.99	3.99	4.00	4.00	4.00
	86°F 30°C	TC	42379	42436	42482	42484	42541	44933	44987	45031	45040	45093	47618	47680	47733	47742	47795	50487	50542	50597	50605	50668
		S/T	0.43	0.51	0.58	0.58	0.66	0.46	0.54	0.61	0.61	0.70	0.49	0.57	0.65	0.65	0.74	0.52	0.61	0.69	0.69	0.79
		PI	3.80	3.81	3.81	3.81	3.82	4.03	4.04	4.04	4.04	4.05	4.27	4.28	4.29	4.29	4.29	4.53	4.54	4.54	4.54	4.55
	95°F 35°C	TC	41971	42027	42072	42074	42131	44500	44553	44597	44605	44658	47159	47220	47272	47281	47334	50000	50054	50109	50117	50179
		S/T	0.43	0.51	0.58	0.58	0.66	0.46	0.54	0.61	0.61	0.70	0.49	0.57	0.65	0.65	0.74	0.52	0.61	0.69	0.69	0.79
		PI	4.83	4.84	4.84	4.84	4.85	5.12	5.13	5.13	5.13	5.14	5.43	5.43	5.44	5.44	5.45	5.75	5.76	5.76	5.77	5.77
	104°F 40°C	TC	32789	32833	32868	32870	32914	34765	34806	34840	34847	34888	36842	36889	36931	36937	36979	39061	39104	39146	39152	39201
		S/T	0.45	0.52	0.59	0.59	0.68	0.47	0.55	0.63	0.63	0.72	0.50	0.59	0.67	0.67	0.76	0.53	0.62	0.71	0.71	0.81
		PI	3.83	3.83	3.83	3.83	3.84	4.06	4.06	4.06	4.07	4.07	4.30	4.30	4.31	4.31	4.31	4.56	4.56	4.57	4.57	4.57
	110°F 43°C	TC	27279	27316	27346	27347	27384	28923	28958	28986	28992	29026	30651	30691	30725	30731	30765	32498	32534	32569	32574	32615
		S/T	0.46	0.54	0.62	0.62	0.70	0.49	0.57	0.65	0.65	0.74	0.52	0.61	0.69	0.69	0.79	0.55	0.65	0.73	0.73	0.84
		PI	3.22	3.23	3.23	3.23	3.24	3.42	3.42	3.43	3.43	3.43	3.62	3.63	3.63	3.63	3.64	3.84	3.84	3.85	3.85	3.85
	115°F 46°C	TC	18862	18887	18908	18908	18934	19999	20022	20042	20046	20070	21193	21221	21245	21248	21272	22470	22495	22519	22523	22551
		S/T	0.47	0.55	0.62	0.62	0.71	0.50	0.58	0.66	0.66	0.75	0.53	0.62	0.70	0.70	0.80	0.56	0.65	0.74	0.74	0.85
		PI	2.64	2.64	2.64	2.64	2.65	2.79	2.80	2.80	2.80	2.80	2.96	2.97	2.97	2.97	2.97	3.14	3.14	3.15	3.15	3.15
	122°F 50°C	TC	7638	7649	7657	7657	7668	8099	8108	8116	8118	8128	8583	8594	8603	8605	8614	9100	9110	9119	9121	9132
		S/T	0.48	0.56	0.64	0.64	0.73	0.51	0.60	0.68	0.68	0.77	0.54	0.63	0.72	0.72	0.82	0.57	0.67	0.76	0.76	0.87
		PI	1.85	1.85	1.86	1.86	1.86	1.96	1.97	1.97	1.97	1.97	2.08	2.08	2.09	2.09	2.09	2.21	2.21	2.21	2.21	2.21

Manufacturer reserves the right to change, at any time, specifications and designs without notice and without obligations.

Table 19 – 60K Cooling — D5FSAA (Continued)

Airflow CFM	Out-door DB	ID WB	60.8°F (16.0°C)					64.4°F (16.0°C)					67.0°F (19.4°C)					71.6°F (22.0°C)				
		ID DB	73.4°F 23.0°C	77.0°F 25.0°C	80.0°F 26.7°C	80.6°F 27.0°C	84.2°F 29.0°C	73.4°F 23.0°C	77.0°F 25.0°C	80.0°F 26.7°C	80.6°F 27.0°C	84.2°F 29.0°C	73.4°F 23.0°C	77.0°F 25.0°C	80.0°F 26.7°C	80.6°F 27.0°C	84.2°F 29.0°C	73.4°F 23.0°C	77.0°F 25.0°C	80.0°F 26.7°C	80.6°F 27.0°C	84.2°F 29.0°C
1582	-22°F 30°C	TC	46040	46102	46152	46154	46216	48815	48873	48921	48931	48989	51731	51799	51856	51866	51924	54848	54908	54968	54976	55045
		S/T	0.43	0.50	0.57	0.57	0.65	0.46	0.53	0.61	0.61	0.69	0.48	0.57	0.64	0.64	0.73	0.51	0.60	0.68	0.68	0.78
		PI	2.60	2.60	2.61	2.61	2.61	2.76	2.76	2.76	2.76	2.77	2.92	2.93	2.93	2.93	2.93	3.10	3.10	3.10	3.10	3.11
	-13°F 25°C	TC	49877	49944	49998	50000	50068	52883	52946	52998	53008	53071	56042	56115	56178	56188	56251	59419	59484	59548	59558	59632
		S/T	0.43	0.51	0.58	0.58	0.66	0.46	0.54	0.61	0.61	0.70	0.49	0.57	0.65	0.65	0.74	0.52	0.60	0.69	0.69	0.78
		PI	2.82	2.82	2.82	2.82	2.83	2.99	2.99	2.99	2.99	3.00	3.16	3.17	3.17	3.17	3.18	3.36	3.36	3.36	3.36	3.37
	-4°F 20°C	TC	53714	53786	53844	53846	53919	56951	57018	57075	57086	57154	60353	60432	60499	60510	60578	63990	64059	64129	64139	64219
		S/T	0.44	0.51	0.58	0.58	0.66	0.46	0.54	0.61	0.61	0.70	0.49	0.57	0.65	0.65	0.74	0.52	0.61	0.69	0.69	0.79
		PI	3.03	3.04	3.04	3.04	3.04	3.22	3.22	3.22	3.22	3.23	3.41	3.41	3.42	3.42	3.42	3.61	3.62	3.62	3.62	3.63
	0°F 17.8°C	TC	55419	55494	55553	55556	55631	58759	58828	58887	58898	58968	62269	62350	62420	62431	62501	66021	66093	66165	66175	66258
		S/T	0.44	0.51	0.58	0.58	0.66	0.46	0.54	0.62	0.62	0.70	0.49	0.58	0.65	0.65	0.75	0.52	0.61	0.69	0.69	0.79
		PI	3.13	3.13	3.14	3.14	3.14	3.32	3.32	3.33	3.33	3.33	3.52	3.52	3.52	3.53	3.53	3.73	3.73	3.74	3.74	3.74
	5°F 15°C	TC	57551	57628	57690	57693	57770	61019	61091	61151	61163	61236	64664	64748	64820	64833	64905	68560	68635	68710	68720	68806
		S/T	0.44	0.51	0.58	0.58	0.67	0.46	0.55	0.62	0.62	0.71	0.49	0.58	0.66	0.66	0.75	0.52	0.61	0.70	0.70	0.79
		PI	3.25	3.25	3.26	3.26	3.26	3.45	3.45	3.45	3.45	3.46	3.65	3.66	3.66	3.66	3.67	3.87	3.88	3.88	3.88	3.89
	14°F 10°C	TC	56753	56829	56890	56893	56970	60173	60244	60304	60316	60387	63768	63851	63922	63934	64005	67610	67684	67757	67768	67852
		S/T	0.44	0.52	0.59	0.59	0.67	0.47	0.55	0.62	0.62	0.71	0.49	0.58	0.66	0.66	0.75	0.52	0.61	0.70	0.70	0.80
		PI	3.20	3.20	3.20	3.20	3.21	3.39	3.39	3.40	3.40	3.40	3.59	3.60	3.60	3.60	3.60	3.81	3.81	3.82	3.82	3.82
	17°F 10°C	TC	56487	56563	56624	56626	56703	59891	59962	60021	60033	60104	63469	63552	63623	63634	63705	67293	67367	67440	67450	67534
		S/T	0.44	0.52	0.59	0.59	0.67	0.47	0.55	0.62	0.62	0.71	0.50	0.58	0.66	0.66	0.75	0.52	0.62	0.70	0.70	0.80
		PI	3.18	3.18	3.19	3.19	3.19	3.37	3.37	3.38	3.38	3.38	3.57	3.58	3.58	3.58	3.58	3.79	3.79	3.79	3.79	3.80
	23°F 5°C	TC	55019	55093	55152	55155	55229	58335	58404	58461	58473	58542	61820	61900	61969	61981	62050	65544	65616	65687	65697	65779
		S/T	0.44	0.52	0.59	0.59	0.67	0.47	0.55	0.63	0.63	0.71	0.50	0.58	0.66	0.66	0.76	0.53	0.62	0.70	0.70	0.80
		PI	3.04	3.04	3.04	3.04	3.05	3.22	3.22	3.23	3.23	3.23	3.41	3.42	3.42	3.42	3.42	3.62	3.62	3.63	3.63	3.63
	35°F 1.7°C	TC	52083	52153	52209	52211	52282	55221	55287	55341	55352	55418	58520	58596	58662	58673	58738	62046	62114	62181	62191	62269
		S/T	0.45	0.52	0.59	0.59	0.68	0.47	0.55	0.63	0.63	0.72	0.50	0.59	0.67	0.67	0.76	0.53	0.62	0.71	0.71	0.81
		PI	2.76	2.76	2.76	2.76	2.77	2.92	2.92	2.93	2.93	2.93	3.10	3.10	3.10	3.10	3.11	3.28	3.29	3.29	3.29	3.29
	41°F 5°C	TC	50692	50760	50815	50817	50886	53747	53811	53864	53875	53939	56958	57032	57096	57107	57170	60390	60456	60522	60531	60606
		S/T	0.45	0.52	0.59	0.59	0.68	0.47	0.55	0.63	0.63	0.72	0.50	0.59	0.67	0.67	0.76	0.53	0.62	0.71	0.71	0.81
		PI	2.58	2.58	2.58	2.58	2.59	2.73	2.74	2.74	2.74	2.74	2.90	2.90	2.90	2.90	2.91	3.07	3.07	3.08	3.08	3.08
	47°F 8.3°C	TC	49302	49368	49422	49424	49490	52273	52335	52387	52397	52459	55396	55468	55530	55540	55602	58734	58798	58862	58871	58944
		S/T	0.45	0.52	0.60	0.60	0.68	0.47	0.56	0.63	0.63	0.72	0.50	0.59	0.67	0.67	0.76	0.53	0.63	0.71	0.71	0.81
		PI	2.40	2.40	2.41	2.41	2.41	2.55	2.55	2.55	2.55	2.55	2.70	2.70	2.70	2.70	2.71	2.86	2.86	2.87	2.87	2.87
	50°F 10°C	TC	49116	49183	49235	49238	49304	52076	52138	52190	52200	52262	55188	55259	55321	55331	55393	58513	58576	58640	58649	58722
		S/T	0.45	0.53	0.60	0.60	0.68	0.48	0.56	0.64	0.64	0.72	0.51	0.59	0.67	0.67	0.77	0.54	0.63	0.71	0.71	0.81
		PI	2.50	2.50	2.50	2.50	2.51	2.65	2.65	2.65	2.65	2.66	2.81	2.81	2.81	2.81	2.82	2.98	2.98	2.98	2.98	2.99
	59°F 15°C	TC	48560	48625	48677	48679	48745	51486	51547	51598	51608	51669	54562	54633	54694	54704	54765	57849	57912	57975	57984	58057
		S/T	0.45	0.53	0.60	0.60	0.69	0.48	0.56	0.64	0.64	0.73	0.51	0.60	0.68	0.68	0.77	0.54	0.63	0.72	0.72	0.82
		PI	2.79	2.79	2.79	2.79	2.80	2.96	2.96	2.96	2.96	2.97	3.13	3.14	3.14	3.14	3.14	3.32	3.32	3.33	3.33	3.33
	68°F 20°C	TC	48003	48067	48119	48121	48186	50896	50956	51006	51016	51077	53936	54006	54067	54077	54137	57186	57248	57311	57319	57391
		S/T	0.46	0.54	0.62	0.62	0.71	0.49	0.58	0.66	0.66	0.75	0.52	0.61	0.69	0.70	0.79	0.55	0.65	0.74	0.74	0.84
		PI	3.08	3.08	3.09	3.09	3.09	3.26	3.27	3.27	3.27	3.27	3.46	3.46	3.47	3.47	3.47	3.67	3.67	3.67	3.68	3.68
	77°F 25°C	TC	47446	47510	47561	47563	47627	50305	50365	50414	50424	50484	53311	53380	53439	53449	53509	56523	56584	56646	56654	56725
		S/T	0.47	0.55	0.63	0.63	0.71	0.50	0.58	0.66	0.66	0.76	0.53	0.62	0.70	0.70	0.80	0.56	0.66	0.75	0.75	0.85
		PI	3.37	3.37	3.38	3.38	3.38	3.57	3.58	3.58	3.58	3.58	3.78	3.79	3.79	3.79	3.80	4.01	4.02	4.02	4.02	4.03
	82°F 27.8°C	TC	47159	47222	47273	47275	47339	50001	50060	50109	50119	50179	52988	53057	53116	53126	53185	56181	56242	56303	56312	56382
		S/T	0.48	0.56	0.63	0.63	0.72	0.50	0.59	0.67	0.67	0.77	0.53	0.63	0.71	0.71	0.81	0.57	0.67	0.76	0.76	0.86
		PI	3.71	3.72	3.72	3.72	3.73	3.93	3.94	3.94	3.94	3.95	4.17	4.18	4.18	4.18	4.19	4.42	4.43	4.43	4.43	4.44
	86°F 30°C	TC	46957	47021	47071	47073	47137	49787	49846	49896	49905	49965	52762	52830	52889	52899	52958	55941	56002	56063	56071	56141
		S/T	0.48	0.57	0.64	0.64	0.73	0.51	0.60	0.68	0.68	0.78	0.54	0.64	0.72	0.72	0.82	0.57	0.67	0.77	0.77	0.87
		PI	4.22	4.22	4.23	4.23	4.23	4.47	4.47	4.48	4.48	4.49	4.74	4.74	4.75	4.75	4.75	5.02	5.03	5.03	5.03	5.04
	95°F 35°C	TC	46504	46567	46617	46619	46682	49307	49365	49414	49424	49483	52253	52321	52379	52389	52447	55401	55461	55522	55530	55599
		S/T	0.48	0.57	0.64	0.64	0.73	0.51	0.60	0.68	0.68	0.78	0.54	0.64	0.72	0.72	0.82	0.57	0.67	0.77	0.77	0.87
		PI	5.35	5.36	5.36	5.36	5.37	5.67	5.68	5.69	5.69	5.69	6.01	6.02	6.03	6.03	6.03	6.37	6.38	6.39	6.39	6.40
	104°F 40°C	TC	36331	36379	36419	36420	36469	38520	38566	38604	38611	38657	40821	40874	40920	40928	40973	43281	43328	43375	43382	43436
		S/T	0.49	0.58	0.66	0.66	0.75	0.52	0.61	0.70	0.70	0.80	0.56	0.65	0.74	0.74	0.84	0.59	0.69	0.78	0.78	0.89
		PI	4.24	4.24	4.25	4.25	4.25	4.49	4.50	4.50	4.50	4.51	4.76	4.77	4.77	4.77	4.78	5.05	5.05	5.06	5.06	5.07
	110°F 43°C	TC	30226	30267	30299	30301	30342	32048	32086	32117	32124	32162	33962	34007	34045	34051	34089	36009	36048	36087	36093	36138
		S/T	0.51	0.60	0.68	0.68	0.78	0.54	0.64	0.72	0.72	0.83	0.58	0.68	0.77	0.77	0.87	0.61	0.72	0.81	0.81	0.93
		PI	3.57	3.58	3.58	3.58	3.59	3.79	3.79	3.80	3.80	3.80	4.01	4.02	4.02	4.02	4.03	4.25	4.26	4.26	4.26	4.27
	115°F 46°C	TC	20899	20927	20950	20951	20979	22159	22185	22207	22211	22238	23483	23513	23539	23544	23570	24898	24925	24952	24956	24987
		S/T	0.52	0.61	0.69	0.69	0.79	0.55	0.64	0.73	0.73	0.83	0.58	0.68	0.78	0.78	0.88	0.62	0.72	0.82	0.82	0.94
		PI	2.92	2.92	2.93	2.93	2.93	3.10	3.10	3.10	3.10	3.11	3.28	3.29	3.29	3.29	3.29	3.48	3.48	3.49	3.49	3.49
	122°F 50°C	TC	8463	8475	8484	8484	8496	8974	8984	8993	8995	9005	9510	9522	9533	9534	9545	10083	10094	10105	10106	10119
		S/T	0.53	0.62	0.71	0.71	0.81	0.56	0.66	0.75	0.75	0.85	0.60	0.70	0.79	0.79	0.91	0.63	0.74	0.84	0.84	0.96
		PI	2.05	2.06	2.06	2.06	2.06	2.18	2.18	2.18	2.18	2.18	2.31	2.31	2.31	2.31	2.31	2.45	2.45	2.45	2.45	2.45

Table 19 – 60K Cooling — D5FSAA (Continued)

Airflow CFM	Out-door DB	ID WB	60.8°F (16.0°C)					64.4°F (16.0°C)					67.0°F (19.4°C)					71.6°F (22.0°C)				
		ID DB	73.4°F 23.0°C	77.0°F 25.0°C	80.0°F 26.7°C	80.6°F 27.0°C	84.2°F 29.0°C	73.4°F 23.0°C	77.0°F 25.0°C	80.0°F 26.7°C	80.6°F 27.0°C	84.2°F 29.0°C	73.4°F 23.0°C	77.0°F 25.0°C	80.0°F 26.7°C	80.6°F 27.0°C	84.2°F 29.0°C	73.4°F 23.0°C	77.0°F 25.0°C	80.0°F 26.7°C	80.6°F 27.0°C	84.2°F 29.0°C
1806	-22°F 30°C	TC	51014	51082	51137	51140	51209	54088	54152	54206	54216	54281	57320	57394	57458	57469	57533	60773	60839	60906	60915	60991
		S/T	0.48	0.56	0.63	0.63	0.72	0.50	0.59	0.67	0.67	0.77	0.53	0.63	0.71	0.71	0.81	0.57	0.67	0.76	0.76	0.86
		PI	2.88	2.88	2.89	2.89	2.89	3.05	3.06	3.06	3.06	3.07	3.24	3.24	3.24	3.25	3.25	3.43	3.44	3.44	3.44	3.44
	-13°F 25°C	TC	55265	55339	55399	55401	55476	58596	58665	58723	58734	58804	62096	62177	62246	62258	62327	65838	65909	65981	65991	66073
		S/T	0.48	0.56	0.64	0.64	0.73	0.51	0.60	0.68	0.68	0.77	0.54	0.63	0.72	0.72	0.82	0.57	0.67	0.76	0.76	0.87
		PI	3.12	3.13	3.13	3.13	3.13	3.31	3.31	3.32	3.32	3.32	3.51	3.51	3.52	3.52	3.52	3.72	3.72	3.73	3.73	3.73
	-4°F 20°C	TC	59516	59596	59660	59663	59744	63103	63178	63240	63253	63328	66873	66960	67034	67047	67122	70902	70979	71056	71068	71156
		S/T	0.48	0.57	0.64	0.64	0.73	0.51	0.60	0.68	0.68	0.78	0.54	0.64	0.72	0.72	0.82	0.57	0.67	0.77	0.77	0.87
		PI	3.36	3.37	3.37	3.37	3.37	3.56	3.57	3.57	3.57	3.58	3.78	3.78	3.79	3.79	3.79	4.00	4.01	4.01	4.01	4.02
	0°F 17.8°C	TC	61406	61488	61554	61557	61640	65106	65183	65248	65261	65338	68996	69085	69163	69175	69253	73153	73233	73312	73324	73415
		S/T	0.48	0.57	0.64	0.64	0.73	0.51	0.60	0.68	0.68	0.78	0.54	0.64	0.72	0.72	0.83	0.58	0.68	0.77	0.77	0.88
		PI	3.47	3.47	3.48	3.48	3.48	3.68	3.68	3.68	3.69	3.69	3.90	3.90	3.91	3.91	3.91	4.13	4.14	4.14	4.14	4.15
	5°F 15°C	TC	63767	63853	63922	63925	64011	67610	67690	67757	67771	67851	71650	71743	71823	71836	71916	75967	76049	76132	76144	76239
		S/T	0.49	0.57	0.65	0.65	0.74	0.51	0.60	0.69	0.69	0.78	0.55	0.64	0.73	0.73	0.83	0.58	0.68	0.77	0.77	0.88
		PI	3.60	3.61	3.61	3.61	3.61	3.82	3.82	3.83	3.83	3.83	4.05	4.05	4.06	4.06	4.06	4.29	4.29	4.30	4.30	4.31
	14°F 10°C	TC	62884	62968	63036	63039	63124	66673	66752	66818	66831	66911	70657	70748	70827	70840	70919	74914	74995	75077	75088	75182
		S/T	0.49	0.57	0.65	0.65	0.74	0.52	0.61	0.69	0.69	0.78	0.55	0.64	0.73	0.73	0.83	0.58	0.68	0.77	0.77	0.88
		PI	3.54	3.55	3.55	3.55	3.55	3.75	3.76	3.76	3.76	3.77	3.98	3.98	3.99	3.99	3.99	4.22	4.22	4.23	4.23	4.23
	17°F 10°C	TC	62589	62673	62741	62743	62828	66361	66439	66505	66518	66597	70325	70417	70495	70508	70587	74563	74644	74725	74737	74830
		S/T	0.49	0.57	0.65	0.65	0.74	0.52	0.61	0.69	0.69	0.79	0.55	0.64	0.73	0.73	0.83	0.58	0.68	0.78	0.78	0.88
		PI	3.52	3.53	3.53	3.53	3.53	3.73	3.74	3.74	3.74	3.75	3.96	3.96	3.97	3.97	3.97	4.19	4.20	4.20	4.20	4.21
	23°F 5°C	TC	60962	61044	61110	61113	61195	64636	64713	64776	64789	64866	68498	68587	68663	68676	68752	72625	72704	72783	72794	72885
		S/T	0.49	0.58	0.65	0.65	0.75	0.52	0.61	0.69	0.69	0.79	0.55	0.65	0.74	0.74	0.84	0.58	0.69	0.78	0.78	0.89
		PI	3.36	3.37	3.37	3.37	3.38	3.57	3.57	3.58	3.58	3.58	3.78	3.79	3.79	3.79	3.79	4.01	4.01	4.02	4.02	4.02
	35°F 1.7°C	TC	57709	57786	57849	57851	57929	61186	61259	61319	61332	61404	64842	64926	64999	65011	65083	68749	68824	68899	68909	68995
		S/T	0.49	0.58	0.66	0.66	0.75	0.52	0.61	0.70	0.70	0.79	0.55	0.65	0.74	0.74	0.84	0.59	0.69	0.78	0.78	0.89
		PI	3.05	3.06	3.06	3.06	3.06	3.24	3.24	3.24	3.24	3.25	3.43	3.43	3.44	3.44	3.44	3.64	3.64	3.64	3.65	3.65
	41°F 5°C	TC	56168	56244	56304	56307	56383	59553	59624	59683	59694	59765	63111	63193	63264	63275	63346	66914	66987	67059	67070	67153
		S/T	0.49	0.58	0.66	0.66	0.75	0.52	0.61	0.70	0.70	0.80	0.56	0.65	0.74	0.74	0.84	0.59	0.69	0.78	0.78	0.89
		PI	2.86	2.86	2.86	2.86	2.87	3.03	3.03	3.04	3.04	3.04	3.21	3.21	3.22	3.22	3.22	3.40	3.41	3.41	3.41	3.42
	47°F 8.3°C	TC	54628	54701	54760	54763	54837	57920	57989	58046	58057	58126	61380	61460	61529	61540	61609	65079	65149	65220	65230	65312
		S/T	0.50	0.58	0.66	0.66	0.75	0.53	0.62	0.70	0.70	0.80	0.56	0.65	0.74	0.74	0.85	0.59	0.69	0.79	0.79	0.90
		PI	2.66	2.66	2.67	2.67	2.67	2.82	2.82	2.83	2.83	2.83	2.99	2.99	3.00	3.00	3.00	3.17	3.17	3.18	3.18	3.18
	50°F 10°C	TC	54422	54495	54554	54557	54630	57702	57770	57827	57839	57907	61149	61229	61297	61308	61377	64834	64904	64975	64985	65066
		S/T	0.50	0.58	0.66	0.66	0.76	0.53	0.62	0.70	0.70	0.80	0.56	0.66	0.75	0.75	0.85	0.59	0.70	0.79	0.79	0.90
		PI	2.77	2.77	2.77	2.77	2.78	2.93	2.94	2.94	2.94	2.94	3.11	3.11	3.12	3.12	3.12	3.30	3.30	3.30	3.30	3.31
	59°F 15°C	TC	53805	53877	53936	53938	54011	57048	57115	57172	57183	57251	60456	60534	60602	60613	60681	64099	64168	64238	64248	64328
		S/T	0.50	0.59	0.67	0.67	0.76	0.53	0.62	0.71	0.71	0.81	0.56	0.66	0.75	0.75	0.86	0.60	0.70	0.80	0.80	0.91
		PI	3.09	3.09	3.10	3.10	3.10	3.27	3.28	3.28	3.28	3.29	3.47	3.48	3.48	3.48	3.48	3.68	3.68	3.69	3.69	3.69
	68°F 20°C	TC	53188	53260	53317	53319	53391	56393	56460	56516	56527	56594	59763	59840	59907	59918	59985	63363	63432	63501	63511	63590
		S/T	0.51	0.60	0.69	0.69	0.78	0.54	0.64	0.73	0.73	0.83	0.58	0.68	0.77	0.77	0.88	0.61	0.72	0.82	0.82	0.93
		PI	3.41	3.41	3.42	3.42	3.42	3.62	3.62	3.62	3.62	3.63	3.83	3.84	3.84	3.84	3.85	4.06	4.07	4.07	4.07	4.08
	77°F 25°C	TC	52571	52642	52698	52701	52772	55739	55805	55860	55871	55938	59069	59146	59212	59223	59289	62628	62696	62765	62774	62853
		S/T	0.52	0.61	0.69	0.69	0.79	0.55	0.65	0.74	0.74	0.84	0.59	0.69	0.78	0.78	0.89	0.62	0.73	0.83	0.83	0.94
		PI	3.73	3.74	3.74	3.74	3.75	3.96	3.96	3.97	3.97	3.97	4.19	4.20	4.20	4.20	4.21	4.45	4.45	4.46	4.46	4.46
	82°F 27.8°C	TC	52253	52323	52380	52382	52453	55402	55468	55522	55533	55599	58712	58788	58854	58865	58930	62250	62317	62385	62395	62472
		S/T	0.53	0.62	0.70	0.70	0.80	0.56	0.66	0.75	0.75	0.85	0.59	0.70	0.79	0.79	0.90	0.63	0.74	0.84	0.84	0.95
		PI	4.11	4.12	4.12	4.12	4.13	4.36	4.37	4.37	4.37	4.38	4.62	4.63	4.63	4.63	4.64	4.90	4.90	4.91	4.91	4.92
	86°F 30°C	TC	52030	52100	52156	52158	52229	55166	55231	55285	55296	55362	58461	58537	58603	58613	58679	61984	62051	62119	62128	62206
		S/T	0.53	0.63	0.71	0.71	0.81	0.57	0.66	0.75	0.75	0.86	0.60	0.70	0.80	0.80	0.91	0.64	0.75	0.85	0.85	0.97
		PI	4.67	4.68	4.68	4.68	4.69	4.95	4.96	4.96	4.96	4.97	5.25	5.26	5.26	5.26	5.27	5.56	5.57	5.58	5.58	5.58
	95°F 35°C	TC	51528	51597	51653	51655	51725	54633	54698	54752	54763	54828	57897	57972	58037	58048	58113	61386	61452	61519	61529	61606
		S/T	0.53	0.63	0.71	0.71	0.81	0.57	0.66	0.75	0.75	0.86	0.60	0.70	0.80	0.80	0.91	0.64	0.75	0.85	0.85	0.97
		PI	5.93	5.94	5.94	5.94	5.95	6.29	6.29	6.30	6.30	6.31	6.66	6.67	6.68	6.68	6.69	7.06	7.07	7.08	7.08	7.09
	104°F 40°C	TC	40255	40309	40353	40354	40409	42681	42732	42774	42782	42833	45231	45290	45340	45349	45399	47956	48008	48061	48068	48128
		S/T	0.55	0.64	0.73	0.73	0.83	0.58	0.68	0.77	0.77	0.88	0.62	0.72	0.82	0.82	0.93	0.65	0.76	0.87	0.87	0.99
		PI	4.70	4.70	4.71	4.71	4.71	4.98	4.99	4.99	4.99	5.00	5.28	5.28	5.29	5.29	5.30	5.59	5.60	5.61	5.61	5.61
	110°F 43°C	TC	33491	33536	33573	33574	33619	35510	35552	35587	35594	35636	37631	37680	37722	37729	37771	39899	39942	39985	39992	40041
		S/T	0.57	0.67	0.76	0.76	0.86	0.60	0.71	0.80	0.80	0.91	0.64	0.75	0.85	0.85	0.97	0.68	0.79	0.90	0.90	1.00
		PI	3.96	3.96	3.97	3.97	3.97	4.20	4.20	4.21	4.21	4.21	4.45	4.45	4.46	4.46	4.46	4.71	4.72	4.72	4.73	4.73
	115°F 46°C	TC	23157	23188	23213	23214	23245	24553	24582	24606	24611	24640	26019	26053	26082	26087	26116	27587	27617	27647	27651	27686
		S/T	0.57	0.67	0.77	0.77	0.87	0.61	0.71	0.81	0.81	0.92	0.65	0.76	0.86	0.86	0.98	0.68	0.80	0.91	0.91	1.00
		PI	3.24	3.24	3.24	3.24	3.25	3.43	3.44	3.44	3.44	3.44	3.64	3.64	3.64	3.65	3.65	3.86	3.86	3.86	3.86	3.87
	122°F 50°C	TC	9378	9390	9400	9401	9414	9943	9955	9964	9966	9978	10537	10551	10562	10564	10576	11172	11184	11196	11198	11212
		S/T	0.59	0.69	0.78	0.78	0.89	0.62	0.73	0.83	0.83	0.95	0.66	0.77	0.88	0.88	1.00	0.70	0.82	0.93	0.93	1.00
		PI	2.27	2.28	2.28	2.28	2.28	2.41	2.41	2.42	2.42	2.42	2.56	2.56	2.56	2.56	2.56	2.71	2.71	2.72	2.72	2.72

HEATING PERFORMANCE

Extrapolated Data
The highlighted data is tested; other data is simulated and for reference.

Table 20 – 36K Heating — High Static Slim Duct

AIRFLOW (CFM)	OUTDOOR DB	HEATING PERFORMANCE AT INDOOR DRY BULB TEMPERATURE									
		TC: Total Heating Capacity (BTU/hr)					PI: Power Input (kW)				
		Indoor Conditions (DB)					Indoor Conditions (DB)				
		60.8°F (16.0°C)	68°F (20.0°C)	70°F (21.1°C)	71.6°F (22.0°C)	75.2°F (24.0°C)	60.8°F (16.0°C)	68°F (20.0°C)	70°F (21.1°C)	71.6°F (22.0°C)	75.2°F (24.0°C)
765	-22°F (-30.0°C)	15589	15277	15201	16908	16756	4.54	4.58	4.59	4.60	4.62
	-13°F (-25.0°C)	19870	19472	19375	20722	20535	4.86	4.90	4.91	4.92	4.94
	-4°F (-20.0°C)	22010	21570	21462	22954	22748	4.63	4.66	4.67	4.68	4.70
	0°F (-17.8°C)	24596	24104	23983	25651	25420	4.74	4.78	4.79	4.80	4.82
	5°F (-15.0°C)	27828	27271	27135	29021	28760	4.88	4.92	4.93	4.94	4.96
	14°F (-10.0°C)	28112	27549	27412	29317	29053	4.90	4.94	4.95	4.96	4.98
	17°F (-8.3°C)	28206	27642	27504	29416	29151	4.91	4.95	4.96	4.97	4.99
	22°F (-5.6°C)	28616	28044	27903	29843	29575	4.82	4.86	4.87	4.88	4.90
	27°F (-2.8°C)	29026	28445	28303	30271	29998	4.73	4.77	4.77	4.78	4.80
	32°F (0.0°C)	29436	28847	28703	30698	30422	4.64	4.67	4.68	4.69	4.71
	35°F (1.7°C)	29682	29088	28943	30955	30676	4.58	4.62	4.63	4.64	4.65
	37°F (2.8°C)	30038	29437	29290	31326	31044	4.43	4.47	4.48	4.49	4.50
	42°F (5.6°C)	30929	30310	30159	32255	31965	4.06	4.10	4.11	4.11	4.13
	44.6°F (7.0°C)	31285	30660	30506	32627	32333	3.92	3.95	3.96	3.96	3.98
	47°F (8.3°C)	31820	31184	31028	33185	32886	3.70	3.73	3.73	3.74	3.76
	52°F (11.1°C)	31805	31169	31013	33169	32871	3.33	3.36	3.36	3.37	3.38
	57F (13.9°C)	31790	31154	30999	33154	32855	2.96	2.99	2.99	3.00	3.01
	59°F (15.0°C)	31784	31149	30993	33147	32849	2.82	2.84	2.85	2.85	2.86
	62°F (16.7°C)	31775	31140	30984	33138	32840	2.60	2.62	2.62	2.63	2.64
	64.4°F (18.0°C)	31769	31134	30978	33132	32834	2.45	2.47	2.48	2.48	2.49
941	-22°F (-30.0°C)	18000	17640	17552	18474	18308	4.59	4.63	4.63	4.64	4.66
	-13°F (-25.0°C)	22497	22047	21937	22641	22437	4.91	4.95	4.96	4.97	4.99
	-4°F (-20.0°C)	24921	24422	24300	25081	24855	4.67	4.71	4.72	4.73	4.75
	0°F (-17.8°C)	27848	27291	27155	28027	27774	4.79	4.83	4.84	4.85	4.87
	5°F (-15.0°C)	31507	30877	30723	31709	31424	4.93	4.97	4.98	4.99	5.01
	14°F (-10.0°C)	31829	31192	31036	32033	31744	4.95	4.99	5.00	5.01	5.03
	17°F (-8.3°C)	31936	31297	31141	32140	31851	4.96	5.00	5.01	5.02	5.04
	22°F (-5.6°C)	32400	31752	31593	32607	32314	4.87	4.91	4.92	4.93	4.95
	27°F (-2.8°C)	32864	32207	32046	33074	32777	4.77	4.81	4.82	4.83	4.85
	32°F (0.0°C)	33328	32661	32498	33541	33240	4.68	4.72	4.73	4.74	4.76
	35°F (1.7°C)	33606	32934	32770	33822	33517	4.63	4.66	4.67	4.68	4.70
	37°F (2.8°C)	34010	33330	33163	34228	33920	4.48	4.51	4.52	4.53	4.55
	42°F (5.6°C)	35019	34318	34147	35243	34926	4.11	4.14	4.15	4.15	4.17
	44.6°F (7.0°C)	35422	34714	34540	35649	35328	3.96	3.99	4.00	4.00	4.02
	47°F (8.3°C)	36027	35307	35130	36258	35932	3.73	3.76	3.77	3.78	3.79
	52°F (11.1°C)	36011	35290	35114	36241	35915	3.36	3.39	3.40	3.40	3.42
	57F (13.9°C)	35994	35274	35097	36224	35898	2.99	3.02	3.02	3.03	3.04
	59°F (15.0°C)	35987	35267	35091	36218	35892	2.85	2.87	2.88	2.88	2.89
	62°F (16.7°C)	35977	35257	35081	36207	35881	2.62	2.65	2.65	2.66	2.67
	64.4°F (18.0°C)	35970	35251	35074	36201	35875	2.48	2.50	2.50	2.51	2.52

Manufacturer reserves the right to change, at any time, specifications and designs without notice and without obligations.

Table 20 – 36K Heating — High Static Slim Duct (Continued)

AIRFLOW (CFM)	HEATING PERFORMANCE AT INDOOR DRY BULB TEMPERATURE										
	OUTDOOR DB	TC: Total Heating Capacity (BTU/hr)					PI: Power Input (kW)				
		Indoor Conditions (DB)					Indoor Conditions (DB)				
		60.8°F (16.0°C)	68°F (20.0°C)	70°F (21.1°C)	71.6°F (22.0°C)	75.2°F (24.0°C)	60.8°F (16.0°C)	68°F (20.0°C)	70°F (21.1°C)	71.6°F (22.0°C)	75.2°F (24.0°C)
1059	-22°F (-30.0°C)	20783	20368	20266	20185	20003	4.63	4.67	4.68	4.69	4.71
	-13°F (-25.0°C)	25472	24962	24837	24738	24516	4.96	5.00	5.01	5.02	5.04
	-4°F (-20.0°C)	28216	27652	27514	27403	27157	4.72	4.76	4.77	4.78	4.80
	0°F (-17.8°C)	31530	30900	30745	30622	30347	4.84	4.88	4.88	4.89	4.91
	5°F (-15.0°C)	35673	34960	34785	34646	34334	4.98	5.02	5.03	5.04	5.06
	14°F (-10.0°C)	36037	35317	35140	34999	34684	5.00	5.04	5.05	5.06	5.08
	17°F (-8.3°C)	36159	35435	35258	35117	34801	5.01	5.05	5.06	5.07	5.09
	22°F (-5.6°C)	36684	35950	35771	35627	35307	4.92	4.96	4.97	4.98	5.00
	27°F (-2.8°C)	37209	36465	36283	36138	35813	4.82	4.86	4.87	4.88	4.90
	32°F (0.0°C)	37735	36980	36795	36648	36318	4.73	4.77	4.78	4.79	4.81
	35°F (1.7°C)	38050	37289	37103	36954	36622	4.67	4.71	4.72	4.73	4.75
	37°F (2.8°C)	38507	37737	37548	37398	37061	4.52	4.56	4.57	4.58	4.60
	42°F (5.6°C)	39649	38856	38662	38507	38161	4.15	4.18	4.19	4.20	4.21
	44.6°F (7.0°C)	40106	39304	39107	38951	38600	4.00	4.03	4.04	4.04	4.06
	47°F (8.3°C)	40791	39975	39776	39616	39260	3.77	3.80	3.81	3.82	3.83
	52°F (11.1°C)	40772	39957	39757	39598	39242	3.40	3.42	3.43	3.44	3.45
	57F (13.9°C)	40753	39938	39738	39579	39223	3.02	3.05	3.05	3.06	3.07
	59°F (15.0°C)	40745	39931	39731	39572	39216	2.88	2.90	2.90	2.91	2.92
	62°F (16.7°C)	40734	39919	39720	39561	39205	2.65	2.67	2.68	2.68	2.69
	64.4°F (18.0°C)	40726	39912	39712	39553	39197	2.50	2.52	2.53	2.53	2.54
1235	-22°F (-30.0°C)	23532	23061	22946	22854	22648	4.68	4.72	4.73	4.74	4.76
	-13°F (-25.0°C)	28840	28263	28122	28009	27757	5.01	5.05	5.06	5.07	5.09
	-4°F (-20.0°C)	31947	31308	31152	31027	30748	4.77	4.81	4.82	4.83	4.85
	0°F (-17.8°C)	35700	34986	34811	34671	34359	4.88	4.92	4.93	4.94	4.96
	5°F (-15.0°C)	40390	39583	39385	39227	38874	5.03	5.07	5.08	5.09	5.11
	14°F (-10.0°C)	40802	39986	39786	39627	39271	5.05	5.09	5.10	5.11	5.14
	17°F (-8.3°C)	40940	40121	39920	39761	39403	5.06	5.10	5.11	5.12	5.14
	22°F (-5.6°C)	41535	40704	40500	40338	39975	4.97	5.01	5.02	5.03	5.05
	27°F (-2.8°C)	42130	41287	41080	40916	40548	4.87	4.91	4.92	4.93	4.95
	32°F (0.0°C)	42724	41870	41661	41494	41120	4.78	4.82	4.83	4.84	4.85
	35°F (1.7°C)	43081	42220	42009	41841	41464	4.72	4.76	4.77	4.78	4.80
	37°F (2.8°C)	43599	42727	42513	42343	41962	4.57	4.61	4.61	4.62	4.64
	42°F (5.6°C)	44892	43994	43774	43599	43206	4.19	4.22	4.23	4.24	4.26
	44.6°F (7.0°C)	45409	44501	44278	44101	43704	4.04	4.07	4.08	4.09	4.10
	47°F (8.3°C)	46185	45261	45035	44855	44451	3.81	3.84	3.85	3.85	3.87
	52°F (11.1°C)	46163	45240	45014	44834	44430	3.43	3.46	3.47	3.47	3.49
	57F (13.9°C)	46142	45219	44993	44813	44410	3.05	3.08	3.09	3.09	3.10
	59°F (15.0°C)	46133	45210	44984	44804	44401	2.90	2.93	2.93	2.94	2.95
	62°F (16.7°C)	46120	45198	44972	44792	44389	2.68	2.70	2.71	2.71	2.72
	64.4°F (18.0°C)	46112	45189	44963	44783	44380	2.53	2.55	2.55	2.56	2.57

Table 21 – 48K Heating — High Static Slim Duct

AIRFLOW (CFM)	HEATING PERFORMANCE AT INDOOR DRY BULB TEMPERATURE										
	OUTDOOR DB	TC: Total Heating Capacity (BTU/hr)					PI: Power Input (kW)				
		Indoor Conditions (DB)					Indoor Conditions (DB)				
		60.8°F (16.0°C)	68°F (20.0°C)	70°F (21.1°C)	71.6°F (22.0°C)	75.2°F (24.0°C)	60.8°F (16.0°C)	68°F (20.0°C)	70°F (21.1°C)	71.6°F (22.0°C)	75.2°F (24.0°C)
1059	-22°F (-30.0°C)	19041	18660	18566	18682	18514	4.84	4.88	4.89	4.90	4.91
	-13°F (-25.0°C)	25180	24676	24553	23755	23542	4.92	4.96	4.97	4.98	5.00
	-4°F (-20.0°C)	30397	29789	29640	28678	28419	5.50	5.54	5.56	5.57	5.59
	0°F (-17.8°C)	34102	33420	33253	32173	31883	5.93	5.97	5.99	6.00	6.02
	5°F (-15.0°C)	38733	37959	37769	36542	36213	6.46	6.51	6.53	6.54	6.56
	14°F (-10.0°C)	40293	39487	39289	38013	37671	5.85	5.90	5.91	5.93	5.95
	17°F (-8.3°C)	40812	39996	39796	38504	38157	5.65	5.70	5.71	5.72	5.74
	22°F (-5.6°C)	42554	41702	41494	40146	39785	5.76	5.80	5.81	5.82	5.85
	27°F (-2.8°C)	44295	43409	43192	41789	41413	5.86	5.90	5.92	5.93	5.95
	32°F (0.0°C)	46036	45115	44889	43431	43040	5.96	6.01	6.02	6.03	6.06
	35°F (1.7°C)	47080	46139	45908	44417	44017	6.02	6.07	6.08	6.09	6.12
	37°F (2.8°C)	47146	46203	45972	44479	44079	5.88	5.93	5.94	5.95	5.97
	42°F (5.6°C)	47310	46364	46132	44634	44232	5.52	5.57	5.58	5.59	5.61
	44.6°F (7.0°C)	47376	46429	46197	44696	44294	5.38	5.42	5.43	5.44	5.47
	47°F (8.3°C)	47475	46525	46293	44789	44386	5.17	5.21	5.22	5.23	5.25
	52°F (11.1°C)	47104	46162	45931	44440	44040	4.73	4.77	4.78	4.79	4.81
	57F (13.9°C)	46734	45799	45570	44090	43693	4.30	4.33	4.34	4.35	4.37
	59°F (15.0°C)	46585	45654	45425	43950	43555	4.13	4.16	4.17	4.18	4.19
	62°F (16.7°C)	46363	45436	45209	43740	43347	3.87	3.90	3.91	3.91	3.93
	64.4°F (18.0°C)	46215	45290	45064	43600	43208	3.69	3.72	3.73	3.74	3.75
1294	-22°F (-30.0°C)	21114	20692	20588	20611	20426	4.89	4.92	4.93	4.94	4.96
	-13°F (-25.0°C)	27380	26832	26698	26209	25973	4.97	5.01	5.02	5.03	5.05
	-4°F (-20.0°C)	33053	32392	32230	31639	31354	5.56	5.60	5.61	5.62	5.65
	0°F (-17.8°C)	37082	36340	36158	35495	35176	5.99	6.04	6.05	6.06	6.08
	5°F (-15.0°C)	42118	41275	41069	40316	39953	6.53	6.58	6.59	6.60	6.63
	14°F (-10.0°C)	43813	42937	42722	41939	41561	5.91	5.96	5.97	5.99	6.01
	17°F (-8.3°C)	44379	43491	43274	42480	42098	5.71	5.76	5.77	5.78	5.80
	22°F (-5.6°C)	46272	45346	45120	44292	43893	5.81	5.86	5.87	5.88	5.91
	27°F (-2.8°C)	48165	47202	46966	46104	45689	5.92	5.96	5.98	5.99	6.01
	32°F (0.0°C)	50058	49057	48812	47916	47485	6.02	6.07	6.08	6.09	6.12
	35°F (1.7°C)	51194	50170	49919	49004	48563	6.08	6.13	6.14	6.15	6.18
	37°F (2.8°C)	51266	50240	49989	49072	48630	5.94	5.98	6.00	6.01	6.03
	42°F (5.6°C)	51444	50415	50163	49243	48800	5.58	5.62	5.63	5.64	5.67
	44.6°F (7.0°C)	51516	50486	50233	49312	48868	5.43	5.48	5.49	5.50	5.52
	47°F (8.3°C)	51623	50591	50338	49414	48970	5.22	5.26	5.27	5.28	5.30
	52°F (11.1°C)	51220	50196	49945	49029	48587	4.78	4.82	4.83	4.84	4.86
	57F (13.9°C)	50817	49801	49552	48643	48205	4.34	4.38	4.39	4.40	4.41
	59°F (15.0°C)	50656	49643	49395	48489	48052	4.17	4.20	4.21	4.22	4.24
	62°F (16.7°C)	50414	49406	49159	48257	47823	3.91	3.94	3.95	3.95	3.97
	64.4°F (18.0°C)	50253	49248	49002	48103	47670	3.73	3.76	3.77	3.78	3.79

Table 21 – 48K Heating — High Static Slim Duct (Continued)

AIRFLOW (CFM)	HEATING PERFORMANCE AT INDOOR DRY BULB TEMPERATURE										
	OUTDOOR DB	TC: Total Heating Capacity (BTU/hr)					PI: Power Input (kW)				
		Indoor Conditions (DB)					Indoor Conditions (DB)				
		60.8°F (16.0°C)	68°F (20.0°C)	70°F (21.1°C)	71.6°F (22.0°C)	75.2°F (24.0°C)	60.8°F (16.0°C)	68°F (20.0°C)	70°F (21.1°C)	71.6°F (22.0°C)	75.2°F (24.0°C)
1471	-22°F (-30.0°C)	23414	22946	22831	22739	22535	4.93	4.97	4.98	4.99	5.01
	-13°F (-25.0°C)	29772	29177	29031	28915	28655	5.02	5.06	5.07	5.08	5.10
	-4°F (-20.0°C)	35941	35222	35046	34906	34592	5.61	5.66	5.67	5.68	5.70
	0°F (-17.8°C)	40322	39516	39318	39161	38808	6.05	6.10	6.11	6.12	6.15
	5°F (-15.0°C)	45798	44882	44657	44479	44079	6.59	6.64	6.66	6.67	6.70
	14°F (-10.0°C)	47642	46689	46455	46270	45853	5.97	6.02	6.03	6.05	6.07
	17°F (-8.3°C)	48256	47291	47055	46867	46445	5.77	5.81	5.83	5.84	5.86
	22°F (-5.6°C)	50315	49309	49062	48866	48426	5.87	5.92	5.93	5.94	5.97
	27°F (-2.8°C)	52374	51326	51069	50865	50407	5.98	6.02	6.04	6.05	6.07
	32°F (0.0°C)	54432	53343	53077	52864	52389	6.08	6.13	6.14	6.15	6.18
	35°F (1.7°C)	55667	54554	54281	54064	53577	6.14	6.19	6.20	6.22	6.24
	37°F (2.8°C)	55745	54630	54357	54140	53652	6.00	6.05	6.06	6.07	6.09
	42°F (5.6°C)	55939	54821	54547	54328	53839	5.63	5.68	5.69	5.70	5.72
	44.6°F (7.0°C)	56017	54897	54622	54404	53914	5.49	5.53	5.54	5.55	5.58
	47°F (8.3°C)	56134	55011	54736	54517	54027	5.27	5.31	5.32	5.33	5.36
	52°F (11.1°C)	55696	54582	54309	54092	53605	4.83	4.87	4.88	4.89	4.91
	57F (13.9°C)	55257	54152	53882	53666	53183	4.39	4.42	4.43	4.44	4.46
	59°F (15.0°C)	55082	53981	53711	53496	53014	4.21	4.24	4.25	4.26	4.28
	62°F (16.7°C)	54819	53723	53454	53240	52761	3.95	3.98	3.98	3.99	4.01
	64.4°F (18.0°C)	54644	53551	53283	53070	52593	3.77	3.80	3.81	3.81	3.83
1647	-22°F (-30.0°C)	25460	24950	24826	24726	24504	4.98	5.02	5.04	5.05	5.07
	-13°F (-25.0°C)	32374	31726	31568	31442	31159	5.07	5.11	5.12	5.13	5.15
	-4°F (-20.0°C)	39082	38300	38109	37956	37615	5.67	5.71	5.73	5.74	5.76
	0°F (-17.8°C)	43845	42968	42753	42582	42199	6.11	6.16	6.17	6.18	6.21
	5°F (-15.0°C)	49800	48804	48560	48365	47930	6.66	6.71	6.73	6.74	6.77
	14°F (-10.0°C)	51805	50769	50515	50313	49860	6.03	6.08	6.10	6.11	6.13
	17°F (-8.3°C)	52473	51423	51166	50962	50503	5.83	5.87	5.89	5.90	5.92
	22°F (-5.6°C)	54711	53617	53349	53136	52657	5.93	5.98	5.99	6.00	6.03
	27°F (-2.8°C)	56950	55811	55532	55310	54812	6.04	6.09	6.10	6.11	6.13
	32°F (0.0°C)	59188	58005	57715	57484	56966	6.14	6.19	6.20	6.22	6.24
	35°F (1.7°C)	60531	59321	59024	58788	58259	6.20	6.25	6.27	6.28	6.30
	37°F (2.8°C)	60616	59404	59107	58870	58340	6.06	6.11	6.12	6.13	6.16
	42°F (5.6°C)	60827	59611	59313	59076	58544	5.69	5.74	5.75	5.76	5.78
	44.6°F (7.0°C)	60912	59694	59395	59158	58625	5.54	5.59	5.60	5.61	5.63
	47°F (8.3°C)	61039	59818	59519	59281	58747	5.32	5.37	5.38	5.39	5.41
	52°F (11.1°C)	60562	59351	59054	58818	58289	4.88	4.92	4.93	4.94	4.96
	57F (13.9°C)	60086	58884	58590	58355	57830	4.43	4.47	4.48	4.48	4.50
	59°F (15.0°C)	59895	58697	58404	58170	57647	4.25	4.29	4.30	4.30	4.32
	62°F (16.7°C)	59609	58417	58125	57893	57371	3.98	4.02	4.03	4.03	4.05
	64.4°F (18.0°C)	59419	58230	57939	57707	57188	3.81	3.84	3.85	3.85	3.87

Table 22 – 60K Heating — High Static Slim Duct

AIRFLOW (CFM)	OUTDOOR DB	HEATING PERFORMANCE AT INDOOR DRY BULB TEMPERATURE									
		TC: Total Heating Capacity (BTU/hr)					PI: Power Input (kW)				
		Indoor Conditions (DB)					Indoor Conditions (DB)				
		60.8°F (16.0°C)	68°F (20.0°C)	70°F (21.1°C)	71.6°F (22.0°C)	75.2°F (24.0°C)	60.8°F (16.0°C)	68°F (20.0°C)	70°F (21.1°C)	71.6°F (22.0°C)	75.2°F (24.0°C)
1118	-22°F (-30.0°C)	19964	19565	19467	18984	18813	6.10	6.15	6.16	6.18	6.20
	-13°F (-25.0°C)	26478	25949	25819	24210	23992	6.40	6.45	6.47	6.48	6.51
	-4°F (-20.0°C)	31558	30927	30772	28854	28595	6.56	6.61	6.63	6.64	6.67
	0°F (-17.8°C)	34809	34113	33943	31827	31540	6.67	6.72	6.74	6.75	6.78
	5°F (-15.0°C)	38873	38096	37905	35542	35222	6.81	6.86	6.87	6.89	6.92
	14°F (-10.0°C)	41380	40553	40350	37835	37494	6.83	6.88	6.90	6.91	6.94
	17°F (-8.3°C)	42216	41372	41165	38599	38251	6.84	6.89	6.90	6.92	6.95
	22°F (-5.6°C)	41635	40802	40598	38067	37725	6.46	6.51	6.53	6.54	6.57
	27°F (-2.8°C)	41054	40232	40031	37536	37198	6.09	6.14	6.15	6.16	6.19
	32°F (0.0°C)	40472	39663	39464	37004	36671	5.71	5.76	5.77	5.78	5.81
	35°F (1.7°C)	40123	39321	39124	36686	36355	5.49	5.54	5.55	5.56	5.58
	37°F (2.8°C)	41070	40248	40047	37551	37213	5.40	5.44	5.45	5.47	5.49
	42°F (5.6°C)	43435	42567	42354	39714	39356	5.17	5.22	5.23	5.24	5.26
	44.6°F (7.0°C)	44382	43494	43277	40579	40214	5.08	5.12	5.14	5.15	5.17
	47°F (8.3°C)	45801	44885	44661	41877	41500	4.95	4.99	5.00	5.01	5.03
	52°F (11.1°C)	44029	43149	42933	40257	39894	4.50	4.53	4.54	4.55	4.57
	57F (13.9°C)	42258	41412	41205	38637	38289	4.04	4.08	4.08	4.09	4.11
	59°F (15.0°C)	41549	40718	40514	37989	37647	3.86	3.89	3.90	3.91	3.92
	62°F (16.7°C)	40486	39676	39478	37017	36684	3.59	3.62	3.63	3.63	3.65
	64.4°F (18.0°C)	39777	38981	38787	36369	36041	3.41	3.44	3.44	3.45	3.47
1412	-22°F (-30.0°C)	23175	22711	22598	22271	22070	6.16	6.21	6.23	6.24	6.26
	-13°F (-25.0°C)	30140	29537	29389	28401	28146	6.47	6.52	6.53	6.54	6.57
	-4°F (-20.0°C)	35922	35203	35027	33850	33545	6.63	6.68	6.70	6.71	6.74
	0°F (-17.8°C)	39622	38830	38636	37337	37001	6.74	6.79	6.81	6.82	6.85
	5°F (-15.0°C)	44248	43363	43146	41696	41321	6.87	6.93	6.94	6.96	6.99
	14°F (-10.0°C)	47102	46160	45929	44385	43986	6.90	6.95	6.97	6.98	7.01
	17°F (-8.3°C)	48053	47092	46857	45282	44874	6.90	6.96	6.97	6.99	7.02
	22°F (-5.6°C)	47391	46444	46211	44658	44256	6.53	6.58	6.59	6.61	6.63
	27°F (-2.8°C)	46730	45795	45566	44035	43639	6.15	6.20	6.21	6.22	6.25
	32°F (0.0°C)	46068	45147	44921	43411	43021	5.77	5.82	5.83	5.84	5.87
	35°F (1.7°C)	45671	44758	44534	43037	42650	5.55	5.59	5.60	5.61	5.64
	37°F (2.8°C)	46748	45813	45584	44052	43656	5.45	5.50	5.51	5.52	5.54
	42°F (5.6°C)	49441	48452	48210	46590	46170	5.23	5.27	5.28	5.29	5.31
	44.6°F (7.0°C)	50518	49508	49260	47605	47176	5.14	5.18	5.19	5.20	5.22
	47°F (8.3°C)	52134	51091	50836	49127	48685	5.00	5.04	5.05	5.06	5.08
	52°F (11.1°C)	50117	49115	48869	47227	46802	4.54	4.58	4.59	4.60	4.61
	57F (13.9°C)	48100	47138	46903	45326	44918	4.08	4.12	4.13	4.13	4.15
	59°F (15.0°C)	47294	46348	46116	44566	44165	3.90	3.93	3.94	3.95	3.96
	62°F (16.7°C)	46084	45162	44936	43426	43035	3.63	3.66	3.66	3.67	3.69
	64.4°F (18.0°C)	45277	44371	44149	42666	42282	3.44	3.47	3.48	3.49	3.50

Manufacturer reserves the right to change, at any time, specifications and designs without notice and without obligations.

Table 22 – 60K Heating — High Static Slim Duct (Continued)

AIRFLOW (CFM)	HEATING PERFORMANCE AT INDOOR DRY BULB TEMPERATURE										
	OUTDOOR DB	TC: Total Heating Capacity (BTU/hr)					PI: Power Input (kW)				
		Indoor Conditions (DB)					Indoor Conditions (DB)				
		60.8°F (16.0°C)	68°F (20.0°C)	70°F (21.1°C)	71.6°F (22.0°C)	75.2°F (24.0°C)	60.8°F (16.0°C)	68°F (20.0°C)	70°F (21.1°C)	71.6°F (22.0°C)	75.2°F (24.0°C)
1706	-22°F (-30.0°C)	26901	26363	26231	26127	25891	6.23	6.28	6.29	6.30	6.33
	-13°F (-25.0°C)	34307	33621	33453	33319	33019	6.53	6.58	6.60	6.61	6.64
	-4°F (-20.0°C)	40888	40071	39870	39711	39353	6.70	6.75	6.76	6.78	6.80
	0°F (-17.8°C)	45101	44199	43978	43802	43407	6.81	6.86	6.87	6.89	6.92
	5°F (-15.0°C)	50366	49359	49112	48915	48475	6.94	7.00	7.01	7.03	7.06
	14°F (-10.0°C)	53614	52542	52279	52070	51602	6.97	7.02	7.04	7.05	7.08
	17°F (-8.3°C)	54697	53603	53335	53122	52644	6.97	7.03	7.04	7.06	7.09
	22°F (-5.6°C)	53944	52865	52601	52390	51919	6.59	6.65	6.66	6.67	6.70
	27°F (-2.8°C)	53191	52127	51866	51659	51194	6.21	6.26	6.27	6.29	6.31
	32°F (0.0°C)	52438	51389	51132	50928	50469	5.83	5.88	5.89	5.90	5.93
	35°F (1.7°C)	51986	50946	50691	50489	50034	5.60	5.65	5.66	5.67	5.69
	37°F (2.8°C)	53212	52148	51887	51679	51214	5.51	5.55	5.57	5.58	5.60
	42°F (5.6°C)	56277	55152	54876	54656	54164	5.28	5.32	5.33	5.34	5.36
	44.6°F (7.0°C)	57503	56353	56071	55847	55344	5.19	5.23	5.24	5.25	5.27
	47°F (8.3°C)	59342	58155	57865	57633	57114	5.05	5.09	5.10	5.11	5.13
	52°F (11.1°C)	57047	55906	55626	55404	54905	4.59	4.62	4.63	4.64	4.66
	57F (13.9°C)	54751	53656	53388	53174	52696	4.13	4.16	4.17	4.18	4.19
	59°F (15.0°C)	53833	52756	52492	52282	51812	3.94	3.97	3.98	3.99	4.00
	62°F (16.7°C)	52455	51406	51149	50945	50486	3.66	3.69	3.70	3.71	3.72
	64.4°F (18.0°C)	51537	50506	50254	50053	49602	3.48	3.51	3.51	3.52	3.54
2000	-22°F (-30.0°C)	30621	30008	29858	29739	29471	6.29	6.34	6.35	6.36	6.39
	-13°F (-25.0°C)	39050	38269	38078	37926	37584	6.60	6.65	6.66	6.68	6.70
	-4°F (-20.0°C)	46542	45611	45383	45201	44795	6.76	6.82	6.83	6.84	6.87
	0°F (-17.8°C)	51336	50310	50058	49858	49409	6.87	6.93	6.94	6.96	6.99
	5°F (-15.0°C)	57330	56183	55902	55679	55177	7.01	7.07	7.09	7.10	7.13
	14°F (-10.0°C)	61027	59807	59508	59270	58736	7.04	7.09	7.11	7.12	7.15
	17°F (-8.3°C)	62260	61015	60710	60467	59923	7.04	7.10	7.12	7.13	7.16
	22°F (-5.6°C)	61403	60175	59874	59634	59098	6.66	6.71	6.73	6.74	6.77
	27°F (-2.8°C)	60545	59335	59038	58802	58272	6.27	6.33	6.34	6.35	6.38
	32°F (0.0°C)	59688	58494	58202	57969	57447	5.89	5.94	5.95	5.96	5.99
	35°F (1.7°C)	59174	57990	57700	57470	56952	5.66	5.70	5.72	5.73	5.75
	37°F (2.8°C)	60569	59358	59061	58825	58295	5.57	5.61	5.62	5.63	5.66
	42°F (5.6°C)	64058	62777	62463	62213	61653	5.33	5.38	5.39	5.40	5.42
	44.6°F (7.0°C)	65454	64145	63824	63569	62997	5.24	5.28	5.29	5.30	5.32
	47°F (8.3°C)	67547	66196	65865	65602	65011	5.10	5.14	5.15	5.16	5.18
	52°F (11.1°C)	64934	63635	63317	63064	62496	4.63	4.67	4.68	4.69	4.71
	57F (13.9°C)	62321	61075	60769	60526	59982	4.17	4.20	4.21	4.22	4.23
	59°F (15.0°C)	61276	60050	59750	59511	58976	3.98	4.01	4.02	4.03	4.05
	62°F (16.7°C)	59708	58514	58221	57988	57467	3.70	3.73	3.74	3.75	3.76
	64.4°F (18.0°C)	58663	57490	57202	56973	56461	3.51	3.54	3.55	3.56	3.57

Manufacturer reserves the right to change, at any time, specifications and designs without notice and without obligations.

Table 23 – 36K Heating — 4-Way Cassette

AIRFLOW (CFM)	OUTDOOR DB	HEATING PERFORMANCE AT INDOOR DRY BULB TEMPERATURE									
		TC: Total Heating Capacity (BTU/hr)					PI: Power Input (kW)				
		Indoor Conditions (DB)					Indoor Conditions (DB)				
		60.8°F (16.0°C)	68°F (20.0°C)	70°F (21.1°C)	71.6°F (22.0°C)	75.2°F (24.0°C)	60.8°F (16.0°C)	68°F (20.0°C)	70°F (21.1°C)	71.6°F (22.0°C)	75.2°F (24.0°C)
753	-22°F (-30.0°C)	15570	15259	15182	15417	15279	3.70	3.73	3.74	3.75	3.76
	-13°F (-25.0°C)	24036	23555	23438	22885	22679	4.98	5.02	5.03	5.04	5.06
	-4°F (-20.0°C)	25386	24878	24753	24170	23952	4.61	4.64	4.65	4.66	4.68
	0°F (-17.8°C)	27972	27412	27275	26632	26393	4.93	4.97	4.98	4.99	5.01
	5°F (-15.0°C)	31205	30581	30428	29710	29443	5.34	5.39	5.40	5.41	5.43
	14°F (-10.0°C)	37024	36284	36102	35251	34934	5.83	5.88	5.89	5.90	5.93
	17°F (-8.3°C)	38964	38185	37994	37098	36764	5.99	6.04	6.05	6.07	6.09
	22°F (-5.6°C)	37712	36958	36773	35906	35583	5.55	5.59	5.60	5.62	5.64
	27°F (-2.8°C)	36460	35730	35552	34714	34401	5.10	5.14	5.15	5.16	5.19
	32°F (0.0°C)	35208	34503	34331	33522	33220	4.66	4.70	4.70	4.71	4.73
	35°F (1.7°C)	34456	33767	33598	32806	32511	4.39	4.43	4.43	4.44	4.46
	37°F (2.8°C)	34983	34283	34112	33307	33008	4.32	4.36	4.37	4.38	4.39
	42°F (5.6°C)	36299	35573	35395	34560	34249	4.16	4.19	4.20	4.21	4.23
	44.6°F (7.0°C)	36825	36088	35908	35061	34746	4.09	4.13	4.14	4.14	4.16
	47°F (8.3°C)	37614	36862	36678	35813	35491	4.00	4.03	4.04	4.04	4.06
	52°F (11.1°C)	36727	35993	35813	34968	34654	3.61	3.64	3.65	3.65	3.67
	57F (13.9°C)	35840	35123	34947	34123	33816	3.22	3.25	3.26	3.26	3.28
	59°F (15.0°C)	35485	34775	34601	33785	33481	3.07	3.10	3.10	3.11	3.12
	62°F (16.7°C)	34952	34253	34082	33278	32979	2.84	2.86	2.87	2.87	2.89
	64.4°F (18.0°C)	34597	33905	33736	32940	32644	2.68	2.71	2.71	2.72	2.73
853	-22°F (-30.0°C)	16948	16609	16526	16620	16470	3.74	3.77	3.78	3.79	3.80
	-13°F (-25.0°C)	25655	25142	25016	24670	24448	5.03	5.07	5.08	5.10	5.12
	-4°F (-20.0°C)	27095	26554	26421	26055	25821	4.65	4.69	4.70	4.71	4.73
	0°F (-17.8°C)	29856	29259	29113	28710	28451	4.98	5.02	5.03	5.04	5.06
	5°F (-15.0°C)	33307	32641	32477	32028	31740	5.40	5.44	5.45	5.46	5.48
	14°F (-10.0°C)	39518	38728	38534	38001	37659	5.89	5.94	5.95	5.96	5.99
	17°F (-8.3°C)	41588	40757	40553	39992	39632	6.05	6.10	6.12	6.13	6.15
	22°F (-5.6°C)	40252	39447	39250	38707	38358	5.60	5.65	5.66	5.67	5.70
	27°F (-2.8°C)	38916	38137	37947	37421	37085	5.15	5.20	5.21	5.22	5.24
	32°F (0.0°C)	37579	36827	36643	36136	35811	4.70	4.74	4.75	4.76	4.78
	35°F (1.7°C)	36777	36042	35861	35365	35047	4.43	4.47	4.48	4.49	4.51
	37°F (2.8°C)	37339	36592	36409	35906	35582	4.37	4.40	4.41	4.42	4.44
	42°F (5.6°C)	38744	37969	37779	37256	36921	4.20	4.24	4.24	4.25	4.27
	44.6°F (7.0°C)	39305	38519	38327	37796	37456	4.14	4.17	4.18	4.19	4.20
	47°F (8.3°C)	40148	39345	39148	38607	38259	4.04	4.07	4.08	4.09	4.10
	52°F (11.1°C)	39201	38417	38225	37696	37357	3.65	3.68	3.68	3.69	3.71
	57F (13.9°C)	38254	37489	37301	36785	36454	3.26	3.28	3.29	3.30	3.31
	59°F (15.0°C)	37875	37117	36932	36421	36093	3.10	3.13	3.13	3.14	3.15
	62°F (16.7°C)	37307	36560	36378	35874	35551	2.87	2.89	2.90	2.90	2.91
	64.4°F (18.0°C)	36928	36189	36008	35510	35190	2.71	2.73	2.74	2.74	2.76

Manufacturer reserves the right to change, at any time, specifications and designs without notice and without obligations.

Table 23 – 36K Heating — 4-Way Cassette (Continued)

AIRFLOW (CFM)	HEATING PERFORMANCE AT INDOOR DRY BULB TEMPERATURE										
	OUTDOOR DB	TC: Total Heating Capacity (BTU/hr)					PI: Power Input (kW)				
		Indoor Conditions (DB)					Indoor Conditions (DB)				
		60.8°F (16.0°C)	68°F (20.0°C)	70°F (21.1°C)	71.6°F (22.0°C)	75.2°F (24.0°C)	60.8°F (16.0°C)	68°F (20.0°C)	70°F (21.1°C)	71.6°F (22.0°C)	75.2°F (24.0°C)
947	-22°F (-30.0°C)	18448	18079	17988	17916	17755	3.78	3.81	3.82	3.82	3.84
	-13°F (-25.0°C)	27383	26836	26701	26595	26355	5.08	5.13	5.14	5.15	5.17
	-4°F (-20.0°C)	28921	28342	28200	28088	27835	4.70	4.74	4.75	4.76	4.78
	0°F (-17.8°C)	31867	31230	31074	30949	30671	5.03	5.07	5.08	5.09	5.11
	5°F (-15.0°C)	35550	34839	34665	34526	34216	5.45	5.49	5.51	5.52	5.54
	14°F (-10.0°C)	42180	41336	41130	40965	40596	5.95	6.00	6.01	6.02	6.05
	17°F (-8.3°C)	44390	43502	43284	43111	42723	6.12	6.17	6.18	6.19	6.21
	22°F (-5.6°C)	42963	42104	41893	41726	41350	5.66	5.71	5.72	5.73	5.75
	27°F (-2.8°C)	41537	40706	40503	40341	39977	5.21	5.25	5.26	5.27	5.29
	32°F (0.0°C)	40110	39308	39112	38955	38605	4.75	4.79	4.80	4.81	4.83
	35°F (1.7°C)	39254	38469	38277	38124	37781	4.48	4.52	4.52	4.53	4.55
	37°F (2.8°C)	39854	39057	38862	38706	38358	4.41	4.45	4.46	4.47	4.48
	42°F (5.6°C)	41353	40526	40324	40162	39801	4.24	4.28	4.29	4.30	4.31
	44.6°F (7.0°C)	41953	41114	40908	40745	40378	4.18	4.21	4.22	4.23	4.25
	47°F (8.3°C)	42852	41995	41785	41618	41244	4.08	4.11	4.12	4.13	4.14
	52°F (11.1°C)	41841	41005	40800	40636	40271	3.68	3.71	3.72	3.73	3.74
	57F (13.9°C)	40830	40014	39814	39655	39298	3.29	3.32	3.32	3.33	3.34
	59°F (15.0°C)	40426	39618	39419	39262	38908	3.13	3.16	3.16	3.17	3.18
	62°F (16.7°C)	39819	39023	38828	38673	38325	2.90	2.92	2.93	2.93	2.94
	64.4°F (18.0°C)	39415	38627	38434	38280	37935	2.74	2.76	2.77	2.77	2.78
1041	-22°F (-30.0°C)	19690	19296	19200	19123	18951	3.82	3.85	3.85	3.86	3.88
	-13°F (-25.0°C)	29228	28643	28500	28386	28131	5.14	5.18	5.19	5.20	5.22
	-4°F (-20.0°C)	30869	30251	30100	29980	29710	4.75	4.78	4.79	4.80	4.82
	0°F (-17.8°C)	34014	33333	33167	33034	32737	5.08	5.12	5.14	5.15	5.17
	5°F (-15.0°C)	37945	37186	37000	36852	36520	5.51	5.55	5.56	5.57	5.59
	14°F (-10.0°C)	45021	44121	43900	43724	43331	6.01	6.06	6.07	6.08	6.11
	17°F (-8.3°C)	47380	46432	46200	46015	45601	6.18	6.23	6.24	6.25	6.28
	22°F (-5.6°C)	45857	44940	44715	44536	44136	5.72	5.76	5.78	5.79	5.81
	27°F (-2.8°C)	44335	43448	43231	43058	42670	5.26	5.30	5.31	5.32	5.34
	32°F (0.0°C)	42812	41956	41746	41579	41205	4.80	4.84	4.85	4.86	4.88
	35°F (1.7°C)	41899	41061	40855	40692	40326	4.52	4.56	4.57	4.58	4.60
	37°F (2.8°C)	42539	41688	41479	41313	40942	4.46	4.49	4.50	4.51	4.53
	42°F (5.6°C)	44139	43256	43040	42868	42482	4.29	4.32	4.33	4.34	4.36
	44.6°F (7.0°C)	44779	43883	43664	43489	43098	4.22	4.25	4.26	4.27	4.29
	47°F (8.3°C)	45739	44824	44600	44422	44022	4.12	4.15	4.16	4.17	4.19
	52°F (11.1°C)	44660	43767	43548	43374	42983	3.72	3.75	3.76	3.77	3.78
	57F (13.9°C)	43581	42709	42496	42326	41945	3.32	3.35	3.36	3.36	3.38
	59°F (15.0°C)	43149	42286	42075	41906	41529	3.16	3.19	3.20	3.20	3.22
	62°F (16.7°C)	42502	41652	41443	41278	40906	2.93	2.95	2.96	2.96	2.97
	64.4°F (18.0°C)	42070	41229	41022	40858	40491	2.77	2.79	2.80	2.80	2.81

Manufacturer reserves the right to change, at any time, specifications and designs without notice and without obligations.

Table 24 – 48K Heating — 4-Way Cassette

AIRFLOW (CFM)	HEATING PERFORMANCE AT INDOOR DRY BULB TEMPERATURE										
	OUTDOOR DB	TC: Total Heating Capacity (BTU/hr)					PI: Power Input (kW)				
		Indoor Conditions (DB)					Indoor Conditions (DB)				
		60.8°F (16.0°C)	68°F (20.0°C)	70°F (21.1°C)	71.6°F (22.0°C)	75.2°F (24.0°C)	60.8°F (16.0°C)	68°F (20.0°C)	70°F (21.1°C)	71.6°F (22.0°C)	75.2°F (24.0°C)
806	-22°F (-30.0°C)	19153	18770	18676	19820	19642	4.73	4.76	4.77	4.78	4.80
	-13°F (-25.0°C)	25231	24727	24603	25106	24880	5.59	5.64	5.65	5.66	5.68
	-4°F (-20.0°C)	31705	31071	30916	31547	31263	6.08	6.13	6.14	6.15	6.17
	0°F (-17.8°C)	35136	34433	34261	34961	34646	6.41	6.46	6.47	6.49	6.51
	5°F (-15.0°C)	39424	38635	38442	39227	38874	6.82	6.88	6.89	6.91	6.93
	14°F (-10.0°C)	39735	38940	38746	39537	39181	6.38	6.43	6.44	6.45	6.48
	17°F (-8.3°C)	39839	39042	38847	39640	39284	6.23	6.28	6.29	6.30	6.33
	22°F (-5.6°C)	40503	39693	39494	40301	39938	6.14	6.18	6.20	6.21	6.23
	27°F (-2.8°C)	41167	40343	40142	40962	40593	6.04	6.09	6.10	6.12	6.14
	32°F (0.0°C)	41831	40994	40789	41622	41248	5.95	6.00	6.01	6.02	6.05
	35°F (1.7°C)	42229	41384	41177	42019	41640	5.89	5.94	5.95	5.97	5.99
	37°F (2.8°C)	43131	42268	42057	42916	42530	5.82	5.87	5.88	5.89	5.91
	42°F (5.6°C)	45386	44478	44256	45160	44753	5.63	5.67	5.68	5.70	5.72
	44.6°F (7.0°C)	46288	45362	45135	46057	45643	5.55	5.60	5.61	5.62	5.64
	47°F (8.3°C)	47641	46688	46454	47403	46977	5.44	5.48	5.49	5.50	5.52
	52°F (11.1°C)	47367	46420	46188	47131	46707	5.08	5.12	5.13	5.14	5.16
	57F (13.9°C)	47094	46152	45922	46860	46438	4.73	4.77	4.78	4.78	4.80
	59°F (15.0°C)	46985	46045	45815	46751	46330	4.59	4.62	4.63	4.64	4.66
	62°F (16.7°C)	46821	45885	45655	46588	46169	4.37	4.41	4.42	4.43	4.44
	64.4°F (18.0°C)	46712	45778	45549	46479	46061	4.23	4.26	4.27	4.28	4.30
1024	-22°F (-30.0°C)	20960	20541	20438	21012	20823	4.77	4.81	4.82	4.83	4.85
	-13°F (-25.0°C)	27075	26533	26401	26616	26376	5.65	5.70	5.71	5.72	5.74
	-4°F (-20.0°C)	34022	33341	33175	33445	33144	6.14	6.19	6.20	6.21	6.24
	0°F (-17.8°C)	37703	36949	36764	37063	36730	6.47	6.53	6.54	6.55	6.58
	5°F (-15.0°C)	42305	41459	41251	41587	41213	6.89	6.95	6.96	6.98	7.00
	14°F (-10.0°C)	42639	41786	41577	41915	41538	6.44	6.49	6.51	6.52	6.55
	17°F (-8.3°C)	42750	41895	41685	42025	41647	6.29	6.34	6.35	6.37	6.39
	22°F (-5.6°C)	43462	42593	42380	42725	42341	6.20	6.25	6.26	6.27	6.30
	27°F (-2.8°C)	44175	43291	43075	43425	43035	6.10	6.15	6.17	6.18	6.20
	32°F (0.0°C)	44887	43989	43770	44126	43729	6.01	6.06	6.07	6.08	6.11
	35°F (1.7°C)	45315	44408	44186	44546	44145	5.95	6.00	6.01	6.03	6.05
	37°F (2.8°C)	46283	45357	45130	45497	45088	5.88	5.92	5.94	5.95	5.97
	42°F (5.6°C)	48702	47728	47489	47876	47445	5.68	5.73	5.74	5.75	5.78
	44.6°F (7.0°C)	49670	48677	48433	48827	48388	5.61	5.65	5.66	5.68	5.70
	47°F (8.3°C)	51122	50099	49849	50255	49802	5.49	5.54	5.55	5.56	5.58
	52°F (11.1°C)	50829	49812	49563	49966	49517	5.13	5.17	5.19	5.20	5.22
	57F (13.9°C)	50535	49525	49277	49678	49231	4.78	4.81	4.82	4.83	4.85
	59°F (15.0°C)	50418	49410	49163	49563	49117	4.63	4.67	4.68	4.69	4.71
	62°F (16.7°C)	50242	49238	48991	49390	48946	4.42	4.45	4.46	4.47	4.49
	64.4°F (18.0°C)	50125	49123	48877	49275	48831	4.27	4.31	4.32	4.33	4.34

Manufacturer reserves the right to change, at any time, specifications and designs without notice and without obligations.

Table 24 – 48K Heating — 4-Way Cassette (Continued)

AIRFLOW (CFM)	HEATING PERFORMANCE AT INDOOR DRY BULB TEMPERATURE										
	OUTDOOR DB	TC: Total Heating Capacity (BTU/hr)					PI: Power Input (kW)				
		Indoor Conditions (DB)					Indoor Conditions (DB)				
		60.8°F (16.0°C)	68°F (20.0°C)	70°F (21.1°C)	71.6°F (22.0°C)	75.2°F (24.0°C)	60.8°F (16.0°C)	68°F (20.0°C)	70°F (21.1°C)	71.6°F (22.0°C)	75.2°F (24.0°C)
1118	-22°F (-30.0°C)	22937	22478	22366	22276	22076	4.82	4.86	4.87	4.88	4.90
	-13°F (-25.0°C)	29053	28472	28330	28217	27963	5.71	5.75	5.77	5.78	5.80
	-4°F (-20.0°C)	36508	35778	35599	35456	35137	6.20	6.25	6.26	6.27	6.30
	0°F (-17.8°C)	40458	39649	39451	39293	38939	6.54	6.59	6.60	6.62	6.64
	5°F (-15.0°C)	45396	44488	44265	44088	43692	6.96	7.02	7.03	7.05	7.07
	14°F (-10.0°C)	45754	44839	44615	44436	44037	6.51	6.56	6.57	6.58	6.61
	17°F (-8.3°C)	45874	44956	44731	44553	44152	6.35	6.41	6.42	6.43	6.46
	22°F (-5.6°C)	46638	45705	45477	45295	44887	6.26	6.31	6.32	6.34	6.36
	27°F (-2.8°C)	47403	46455	46222	46037	45623	6.17	6.22	6.23	6.24	6.27
	32°F (0.0°C)	48167	47204	46968	46780	46359	6.07	6.12	6.13	6.14	6.17
	35°F (1.7°C)	48626	47653	47415	47225	46800	6.01	6.06	6.08	6.09	6.11
	37°F (2.8°C)	49664	48671	48428	48234	47800	5.94	5.98	6.00	6.01	6.03
	42°F (5.6°C)	52261	51216	50960	50756	50299	5.74	5.79	5.80	5.81	5.83
	44.6°F (7.0°C)	53299	52233	51972	51764	51299	5.66	5.71	5.72	5.73	5.76
	47°F (8.3°C)	54857	53760	53491	53277	52798	5.55	5.59	5.60	5.61	5.64
	52°F (11.1°C)	54543	53452	53185	52972	52495	5.19	5.23	5.24	5.25	5.27
	57F (13.9°C)	54228	53144	52878	52666	52192	4.82	4.86	4.87	4.88	4.90
	59°F (15.0°C)	54102	53020	52755	52544	52071	4.68	4.72	4.73	4.74	4.75
	62°F (16.7°C)	53914	52835	52571	52361	51890	4.46	4.50	4.51	4.52	4.53
	64.4°F (18.0°C)	53788	52712	52448	52239	51769	4.32	4.35	4.36	4.37	4.39
1235	-22°F (-30.0°C)	24613	24121	24000	23904	23689	4.87	4.91	4.92	4.93	4.95
	-13°F (-25.0°C)	31176	30553	30400	30278	30006	5.77	5.81	5.82	5.84	5.86
	-4°F (-20.0°C)	39175	38392	38200	38047	37705	6.26	6.31	6.33	6.34	6.36
	0°F (-17.8°C)	43414	42546	42333	42164	41785	6.60	6.66	6.67	6.68	6.71
	5°F (-15.0°C)	48713	47739	47500	47310	46884	7.03	7.09	7.10	7.12	7.15
	14°F (-10.0°C)	49098	48116	47875	47684	47254	6.57	6.62	6.64	6.65	6.68
	17°F (-8.3°C)	49226	48241	48000	47808	47378	6.42	6.47	6.48	6.50	6.52
	22°F (-5.6°C)	50046	49045	48800	48605	48167	6.32	6.37	6.39	6.40	6.43
	27°F (-2.8°C)	50866	49849	49600	49401	48957	6.23	6.28	6.29	6.30	6.33
	32°F (0.0°C)	51687	50653	50400	50198	49746	6.13	6.18	6.19	6.21	6.23
	35°F (1.7°C)	52179	51135	50880	50676	50220	6.08	6.12	6.14	6.15	6.17
	37°F (2.8°C)	53293	52228	51966	51759	51293	6.00	6.05	6.06	6.07	6.09
	42°F (5.6°C)	56080	54958	54683	54464	53974	5.80	5.85	5.86	5.87	5.89
	44.6°F (7.0°C)	57194	56050	55770	55547	55047	5.72	5.77	5.78	5.79	5.81
	47°F (8.3°C)	58866	57688	57400	57170	56656	5.60	5.65	5.66	5.67	5.69
	52°F (11.1°C)	58528	57358	57071	56843	56331	5.24	5.28	5.29	5.30	5.32
	57F (13.9°C)	58191	57027	56742	56515	56006	4.87	4.91	4.92	4.93	4.95
	59°F (15.0°C)	58056	56895	56610	56384	55876	4.73	4.76	4.77	4.78	4.80
	62°F (16.7°C)	57853	56696	56413	56187	55681	4.51	4.54	4.55	4.56	4.58
	64.4°F (18.0°C)	57718	56564	56281	56056	55551	4.36	4.40	4.40	4.41	4.43

Table 25 – 36K Heating — Ceiling and Floor Console

AIRFLOW (CFM)	OUTDOOR DB	HEATING PERFORMANCE AT INDOOR DRY BULB TEMPERATURE									
		TC: Total Heating Capacity (BTU/hr)					PI: Power Input (kW)				
		Indoor Conditions (DB)					Indoor Conditions (DB)				
		60.8°F (16.0°C)	68°F (20.0°C)	70°F (21.1°C)	71.6°F (22.0°C)	75.2°F (24.0°C)	60.8°F (16.0°C)	68°F (20.0°C)	70°F (21.1°C)	71.6°F (22.0°C)	75.2°F (24.0°C)
765	-22°F (-30.0°C)	20091	19689	19591	21154	20964	4.84	4.88	4.89	4.90	4.92
	-13°F (-25.0°C)	24995	24495	24372	25305	25078	5.16	5.20	5.21	5.22	5.24
	-4°F (-20.0°C)	27202	26658	26525	27541	27293	5.01	5.05	5.06	5.07	5.09
	0°F (-17.8°C)	28955	28375	28234	29315	29051	5.23	5.27	5.28	5.29	5.31
	5°F (-15.0°C)	31145	30522	30369	31532	31248	5.51	5.55	5.56	5.57	5.59
	14°F (-10.0°C)	32860	32202	32041	33268	32969	5.52	5.57	5.58	5.59	5.61
	17°F (-8.3°C)	33431	32763	32599	33847	33542	5.53	5.57	5.58	5.59	5.62
	22°F (-5.6°C)	33879	33202	33036	34300	33992	5.41	5.45	5.46	5.48	5.50
	27°F (-2.8°C)	34327	33640	33472	34754	34441	5.29	5.34	5.35	5.36	5.38
	32°F (0.0°C)	34775	34079	33909	35207	34890	5.18	5.22	5.23	5.24	5.26
	35°F (1.7°C)	35044	34343	34171	35479	35160	5.11	5.15	5.16	5.17	5.19
	37°F (2.8°C)	35182	34479	34306	35620	35299	4.91	4.95	4.96	4.97	4.99
	42°F (5.6°C)	35529	34818	34644	35971	35647	4.41	4.44	4.45	4.46	4.48
	44.6°F (7.0°C)	35668	34954	34779	36111	35786	4.21	4.24	4.25	4.26	4.28
	47°F (8.3°C)	35876	35158	34982	36322	35995	3.91	3.94	3.95	3.96	3.97
	52°F (11.1°C)	35223	34519	34346	35661	35340	3.56	3.59	3.60	3.60	3.62
	57F (13.9°C)	34571	33880	33710	35001	34686	3.21	3.23	3.24	3.25	3.26
	59°F (15.0°C)	34310	33624	33456	34737	34424	3.07	3.09	3.10	3.11	3.12
	62°F (16.7°C)	33919	33241	33074	34341	34032	2.86	2.88	2.89	2.89	2.90
	64.4°F (18.0°C)	33658	32985	32820	34077	33770	2.72	2.74	2.75	2.75	2.76
988	-22°F (-30.0°C)	22365	21918	21808	22617	22413	4.89	4.93	4.94	4.95	4.97
	-13°F (-25.0°C)	27284	26738	26604	27054	26811	5.21	5.25	5.26	5.27	5.30
	-4°F (-20.0°C)	29693	29100	28954	29444	29179	5.06	5.10	5.11	5.12	5.14
	0°F (-17.8°C)	31606	30974	30819	31341	31059	5.28	5.32	5.33	5.35	5.37
	5°F (-15.0°C)	33997	33317	33150	33711	33408	5.56	5.61	5.62	5.63	5.65
	14°F (-10.0°C)	35869	35151	34976	35568	35248	5.58	5.62	5.63	5.64	5.67
	17°F (-8.3°C)	36493	35763	35584	36186	35861	5.58	5.63	5.64	5.65	5.67
	22°F (-5.6°C)	36982	36242	36061	36671	36341	5.46	5.51	5.52	5.53	5.55
	27°F (-2.8°C)	37471	36721	36538	37156	36821	5.35	5.39	5.40	5.41	5.43
	32°F (0.0°C)	37959	37200	37014	37641	37302	5.23	5.27	5.28	5.29	5.31
	35°F (1.7°C)	38253	37488	37300	37931	37590	5.16	5.20	5.21	5.22	5.24
	37°F (2.8°C)	38404	37636	37448	38082	37739	4.96	5.00	5.01	5.02	5.04
	42°F (5.6°C)	38783	38007	37817	38457	38111	4.45	4.49	4.50	4.51	4.53
	44.6°F (7.0°C)	38934	38155	37964	38607	38260	4.25	4.29	4.29	4.30	4.32
	47°F (8.3°C)	39161	38378	38186	38832	38483	3.95	3.98	3.99	4.00	4.01
	52°F (11.1°C)	38449	37680	37492	38126	37783	3.60	3.62	3.63	3.64	3.65
	57F (13.9°C)	37737	36982	36797	37420	37083	3.24	3.27	3.27	3.28	3.29
	59°F (15.0°C)	37452	36703	36520	37138	36804	3.10	3.12	3.13	3.14	3.15
	62°F (16.7°C)	37025	36285	36103	36714	36384	2.89	2.91	2.92	2.92	2.93
	64.4°F (18.0°C)	36740	36006	35826	36432	36104	2.75	2.77	2.77	2.78	2.79

Table 25 – 36K Heating — Ceiling and Floor Console (Continued)

AIRFLOW (CFM)	HEATING PERFORMANCE AT INDOOR DRY BULB TEMPERATURE										
	OUTDOOR DB	TC: Total Heating Capacity (BTU/hr)					PI: Power Input (kW)				
		Indoor Conditions (DB)					Indoor Conditions (DB)				
		60.8°F (16.0°C)	68°F (20.0°C)	70°F (21.1°C)	71.6°F (22.0°C)	75.2°F (24.0°C)	60.8°F (16.0°C)	68°F (20.0°C)	70°F (21.1°C)	71.6°F (22.0°C)	75.2°F (24.0°C)
1088	-22°F (-30.0°C)	24897	24399	24277	24180	23962	4.94	4.98	4.99	5.00	5.02
	-13°F (-25.0°C)	29782	29186	29041	28924	28664	5.26	5.31	5.32	5.33	5.35
	-4°F (-20.0°C)	32413	31764	31606	31479	31196	5.11	5.15	5.16	5.17	5.19
	0°F (-17.8°C)	34501	33810	33641	33507	33205	5.33	5.38	5.39	5.40	5.42
	5°F (-15.0°C)	37110	36368	36186	36041	35717	5.62	5.66	5.67	5.69	5.71
	14°F (-10.0°C)	39154	38371	38179	38026	37684	5.63	5.68	5.69	5.70	5.72
	17°F (-8.3°C)	39835	39038	38843	38688	38339	5.64	5.68	5.70	5.71	5.73
	22°F (-5.6°C)	40368	39561	39363	39206	38853	5.52	5.56	5.58	5.59	5.61
	27°F (-2.8°C)	40902	40084	39884	39724	39366	5.40	5.44	5.46	5.47	5.49
	32°F (0.0°C)	41436	40607	40404	40242	39880	5.28	5.32	5.34	5.35	5.37
	35°F (1.7°C)	41756	40921	40716	40553	40188	5.21	5.25	5.26	5.27	5.30
	37°F (2.8°C)	41921	41083	40877	40714	40347	5.01	5.05	5.06	5.07	5.09
	42°F (5.6°C)	42334	41487	41280	41115	40745	4.50	4.53	4.54	4.55	4.57
	44.6°F (7.0°C)	42499	41649	41441	41275	40904	4.29	4.33	4.34	4.35	4.36
	47°F (8.3°C)	42747	41892	41683	41516	41142	3.99	4.02	4.03	4.04	4.05
	52°F (11.1°C)	41970	41131	40925	40761	40394	3.63	3.66	3.67	3.68	3.69
	57F (13.9°C)	41193	40369	40167	40007	39646	3.27	3.30	3.31	3.31	3.33
	59°F (15.0°C)	40882	40064	39864	39705	39347	3.13	3.16	3.16	3.17	3.18
	62°F (16.7°C)	40416	39607	39409	39252	38899	2.92	2.94	2.95	2.95	2.96
	64.4°F (18.0°C)	40105	39303	39106	38950	38599	2.77	2.80	2.80	2.81	2.82
1224	-22°F (-30.0°C)	27177	26633	26500	26394	26156	4.99	5.03	5.04	5.05	5.07
	-13°F (-25.0°C)	32509	31859	31700	31573	31289	5.32	5.36	5.37	5.38	5.40
	-4°F (-20.0°C)	35381	34673	34500	34362	34053	5.16	5.20	5.21	5.22	5.24
	0°F (-17.8°C)	37660	36907	36722	36575	36246	5.39	5.43	5.44	5.45	5.48
	5°F (-15.0°C)	40509	39698	39500	39342	38988	5.67	5.72	5.73	5.74	5.77
	14°F (-10.0°C)	42739	41884	41675	41508	41135	5.69	5.74	5.75	5.76	5.78
	17°F (-8.3°C)	43483	42613	42400	42230	41850	5.70	5.74	5.75	5.76	5.79
	22°F (-5.6°C)	44065	43184	42968	42796	42411	5.58	5.62	5.63	5.64	5.67
	27°F (-2.8°C)	44648	43755	43536	43362	42972	5.46	5.50	5.51	5.52	5.54
	32°F (0.0°C)	45230	44326	44104	43928	43532	5.34	5.38	5.39	5.40	5.42
	35°F (1.7°C)	45580	44668	44445	44267	43869	5.26	5.31	5.32	5.33	5.35
	37°F (2.8°C)	45760	44845	44621	44442	44042	5.06	5.10	5.11	5.12	5.14
	42°F (5.6°C)	46211	45287	45060	44880	44476	4.54	4.58	4.59	4.60	4.62
	44.6°F (7.0°C)	46391	45463	45236	45055	44650	4.34	4.37	4.38	4.39	4.41
	47°F (8.3°C)	46662	45729	45500	45318	44910	4.03	4.06	4.07	4.08	4.09
	52°F (11.1°C)	45814	44897	44673	44494	44094	3.67	3.70	3.71	3.71	3.73
	57F (13.9°C)	44965	44066	43846	43670	43277	3.31	3.33	3.34	3.35	3.36
	59°F (15.0°C)	44626	43733	43515	43341	42951	3.16	3.19	3.19	3.20	3.21
	62°F (16.7°C)	44117	43235	43018	42846	42461	2.95	2.97	2.98	2.98	2.99
	64.4°F (18.0°C)	43778	42902	42688	42517	42134	2.80	2.82	2.83	2.84	2.85

Table 26 – 48K Heating — Ceiling and Floor Console

AIRFLOW (CFM)	HEATING PERFORMANCE AT INDOOR DRY BULB TEMPERATURE										
	OUTDOOR DB	TC: Total Heating Capacity (BTU/hr)					PI: Power Input (kW)				
		Indoor Conditions (DB)					Indoor Conditions (DB)				
		60.8°F (16.0°C)	68°F (20.0°C)	70°F (21.1°C)	71.6°F (22.0°C)	75.2°F (24.0°C)	60.8°F (16.0°C)	68°F (20.0°C)	70°F (21.1°C)	71.6°F (22.0°C)	75.2°F (24.0°C)
765	-22°F (-30.0°C)	18618	18246	18154	17318	17162	4.41	4.44	4.45	4.46	4.48
	-13°F (-25.0°C)	24310	23824	23705	21742	21547	4.78	4.81	4.82	4.83	4.85
	-4°F (-20.0°C)	30707	30093	29943	27464	27217	5.51	5.55	5.56	5.58	5.60
	0°F (-17.8°C)	34877	34180	34009	31194	30913	6.27	6.32	6.34	6.35	6.38
	5°F (-15.0°C)	40090	39288	39092	35856	35533	7.23	7.29	7.30	7.32	7.35
	14°F (-10.0°C)	38491	37721	37532	34425	34115	6.02	6.07	6.08	6.09	6.12
	17°F (-8.3°C)	37957	37198	37012	33948	33643	5.62	5.66	5.67	5.69	5.71
	22°F (-5.6°C)	39041	38260	38068	34917	34603	5.55	5.60	5.61	5.62	5.64
	27°F (-2.8°C)	40124	39321	39125	35886	35563	5.48	5.53	5.54	5.55	5.57
	32°F (0.0°C)	41207	40383	40181	36855	36523	5.42	5.46	5.47	5.48	5.50
	35°F (1.7°C)	41857	41020	40814	37436	37099	5.38	5.42	5.43	5.44	5.46
	37°F (2.8°C)	43268	42403	42191	38698	38350	5.42	5.47	5.48	5.49	5.51
	42°F (5.6°C)	46797	45861	45632	41854	41478	5.55	5.59	5.60	5.61	5.64
	44.6°F (7.0°C)	48208	47244	47008	43117	42729	5.59	5.64	5.65	5.66	5.69
	47°F (8.3°C)	50326	49319	49072	45010	44605	5.67	5.71	5.72	5.74	5.76
	52°F (11.1°C)	49904	48906	48661	44633	44231	5.19	5.24	5.25	5.26	5.28
	57F (13.9°C)	49482	48492	48250	44256	43857	4.72	4.76	4.77	4.78	4.80
	59°F (15.0°C)	49313	48327	48085	44105	43708	4.53	4.57	4.58	4.59	4.60
	62°F (16.7°C)	49060	48079	47838	43878	43483	4.25	4.28	4.29	4.30	4.32
	64.4°F (18.0°C)	48891	47913	47674	43727	43334	4.06	4.09	4.10	4.11	4.12
988	-22°F (-30.0°C)	20189	19785	19686	19189	19016	4.45	4.49	4.50	4.51	4.52
	-13°F (-25.0°C)	25850	25333	25206	24092	23875	4.82	4.86	4.87	4.88	4.90
	-4°F (-20.0°C)	32652	31999	31839	30432	30158	5.56	5.61	5.62	5.63	5.65
	0°F (-17.8°C)	37086	36345	36163	34564	34253	6.34	6.39	6.40	6.41	6.44
	5°F (-15.0°C)	42629	41777	41568	39730	39373	7.30	7.36	7.38	7.39	7.42
	14°F (-10.0°C)	40928	40110	39909	38145	37802	6.08	6.13	6.14	6.16	6.18
	17°F (-8.3°C)	40362	39554	39357	37617	37278	5.67	5.72	5.73	5.74	5.77
	22°F (-5.6°C)	41513	40683	40480	38690	38342	5.61	5.65	5.66	5.67	5.70
	27°F (-2.8°C)	42665	41812	41603	39764	39406	5.54	5.58	5.59	5.61	5.63
	32°F (0.0°C)	43817	42940	42726	40837	40470	5.47	5.51	5.53	5.54	5.56
	35°F (1.7°C)	44508	43618	43400	41481	41108	5.43	5.47	5.48	5.50	5.52
	37°F (2.8°C)	46009	45089	44863	42880	42494	5.48	5.52	5.53	5.55	5.57
	42°F (5.6°C)	49761	48766	48522	46377	45960	5.60	5.65	5.66	5.67	5.69
	44.6°F (7.0°C)	51262	50237	49985	47776	47346	5.65	5.70	5.71	5.72	5.74
	47°F (8.3°C)	53513	52443	52181	49874	49425	5.72	5.77	5.78	5.79	5.82
	52°F (11.1°C)	53064	52003	51743	49456	49011	5.25	5.29	5.30	5.31	5.33
	57F (13.9°C)	52616	51563	51306	49038	48597	4.77	4.81	4.82	4.83	4.85
	59°F (15.0°C)	52436	51388	51131	48871	48431	4.58	4.61	4.62	4.63	4.65
	62°F (16.7°C)	52167	51124	50868	48620	48182	4.29	4.32	4.33	4.34	4.36
	64.4°F (18.0°C)	51988	50948	50693	48453	48016	4.10	4.13	4.14	4.15	4.16

Table 26 – 48K Heating — Ceiling and Floor Console (Continued)

AIRFLOW (CFM)	HEATING PERFORMANCE AT INDOOR DRY BULB TEMPERATURE										
	OUTDOOR DB	TC: Total Heating Capacity (BTU/hr)					PI: Power Input (kW)				
		Indoor Conditions (DB)					Indoor Conditions (DB)				
		60.8°F (16.0°C)	68°F (20.0°C)	70°F (21.1°C)	71.6°F (22.0°C)	75.2°F (24.0°C)	60.8°F (16.0°C)	68°F (20.0°C)	70°F (21.1°C)	71.6°F (22.0°C)	75.2°F (24.0°C)
1088	-22°F (-30.0°C)	21893	21455	21348	21262	21071	4.50	4.53	4.54	4.55	4.57
	-13°F (-25.0°C)	27487	26937	26802	26695	26455	4.87	4.91	4.92	4.93	4.95
	-4°F (-20.0°C)	34720	34026	33856	33720	33417	5.62	5.67	5.68	5.69	5.71
	0°F (-17.8°C)	39435	38647	38453	38300	37955	6.40	6.45	6.47	6.48	6.50
	5°F (-15.0°C)	45329	44423	44200	44024	43627	7.38	7.44	7.45	7.47	7.50
	14°F (-10.0°C)	43521	42650	42437	42267	41887	6.14	6.19	6.21	6.22	6.24
	17°F (-8.3°C)	42918	42060	41849	41682	41307	5.73	5.78	5.79	5.80	5.82
	22°F (-5.6°C)	44143	43260	43044	42871	42486	5.66	5.71	5.72	5.73	5.76
	27°F (-2.8°C)	45367	44460	44238	44061	43664	5.59	5.64	5.65	5.66	5.69
	32°F (0.0°C)	46592	45660	45432	45250	44843	5.53	5.57	5.58	5.59	5.62
	35°F (1.7°C)	47327	46380	46148	45964	45550	5.48	5.53	5.54	5.55	5.57
	37°F (2.8°C)	48923	47944	47705	47514	47086	5.53	5.58	5.59	5.60	5.62
	42°F (5.6°C)	52913	51854	51595	51389	50926	5.66	5.70	5.72	5.73	5.75
	44.6°F (7.0°C)	54509	53418	53151	52939	52462	5.71	5.75	5.77	5.78	5.80
	47°F (8.3°C)	56903	55764	55486	55264	54766	5.78	5.83	5.84	5.85	5.88
	52°F (11.1°C)	56425	55297	55020	54800	54307	5.30	5.34	5.35	5.36	5.39
	57F (13.9°C)	55948	54829	54555	54337	53848	4.82	4.86	4.86	4.87	4.89
	59°F (15.0°C)	55758	54642	54369	54152	53664	4.62	4.66	4.67	4.68	4.70
	62°F (16.7°C)	55471	54362	54090	53874	53389	4.33	4.37	4.38	4.39	4.40
	64.4°F (18.0°C)	55281	54175	53904	53688	53205	4.14	4.17	4.18	4.19	4.21
1224	-22°F (-30.0°C)	23280	22814	22700	22609	22406	4.54	4.58	4.59	4.60	4.62
	-13°F (-25.0°C)	29228	28643	28500	28386	28131	4.92	4.96	4.97	4.98	5.00
	-4°F (-20.0°C)	36919	36181	36000	35856	35533	5.68	5.72	5.73	5.75	5.77
	0°F (-17.8°C)	41933	41094	40889	40725	40359	6.47	6.52	6.53	6.54	6.57
	5°F (-15.0°C)	48200	47236	47000	46812	46391	7.45	7.51	7.53	7.54	7.57
	14°F (-10.0°C)	46277	45352	45125	44945	44540	6.21	6.26	6.27	6.28	6.31
	17°F (-8.3°C)	45636	44724	44500	44322	43923	5.79	5.84	5.85	5.86	5.88
	22°F (-5.6°C)	46939	46000	45770	45587	45176	5.72	5.77	5.78	5.79	5.81
	27°F (-2.8°C)	48241	47276	47040	46851	46430	5.65	5.70	5.71	5.72	5.74
	32°F (0.0°C)	49543	48552	48309	48116	47683	5.58	5.63	5.64	5.65	5.67
	35°F (1.7°C)	50324	49318	49071	48875	48435	5.54	5.58	5.60	5.61	5.63
	37°F (2.8°C)	52021	50981	50726	50523	50069	5.59	5.64	5.65	5.66	5.68
	42°F (5.6°C)	56264	55139	54863	54644	54152	5.72	5.76	5.77	5.78	5.81
	44.6°F (7.0°C)	57961	56802	56518	56292	55785	5.77	5.81	5.82	5.84	5.86
	47°F (8.3°C)	60507	59296	59000	58764	58235	5.84	5.89	5.90	5.91	5.94
	52°F (11.1°C)	59999	58799	58505	58271	57747	5.35	5.40	5.41	5.42	5.44
	57F (13.9°C)	59492	58302	58011	57779	57259	4.86	4.90	4.91	4.92	4.94
	59°F (15.0°C)	59289	58103	57813	57582	57063	4.67	4.71	4.72	4.73	4.75
	62°F (16.7°C)	58985	57805	57516	57286	56770	4.38	4.41	4.42	4.43	4.45
	64.4°F (18.0°C)	58782	57606	57318	57089	56575	4.18	4.22	4.22	4.23	4.25

Table 27 – 60K Heating — Ceiling and Floor Console

AIRFLOW (CFM)	OUTDOOR DB	HEATING PERFORMANCE AT INDOOR DRY BULB TEMPERATURE									
		TC: Total Heating Capacity (BTU/hr)					PI: Power Input (kW)				
		Indoor Conditions (DB)					Indoor Conditions (DB)				
		60.8°F (16.0°C)	68°F (20.0°C)	70°F (21.1°C)	71.6°F (22.0°C)	75.2°F (24.0°C)	60.8°F (16.0°C)	68°F (20.0°C)	70°F (21.1°C)	71.6°F (22.0°C)	75.2°F (24.0°C)
882	-22°F (-30.0°C)	23735	23260	23144	23951	23736	5.73	5.77	5.78	5.80	5.82
	-13°F (-25.0°C)	31000	30380	30228	30080	29809	6.25	6.30	6.31	6.33	6.35
	-4°F (-20.0°C)	39644	38851	38657	38467	38121	6.85	6.91	6.92	6.93	6.96
	0°F (-17.8°C)	41971	41131	40926	40725	40359	7.34	7.40	7.42	7.43	7.46
	5°F (-15.0°C)	44880	43982	43762	43548	43156	7.96	8.02	8.04	8.06	8.09
	14°F (-10.0°C)	47373	46426	46193	45967	45553	7.63	7.70	7.71	7.73	7.76
	17°F (-8.3°C)	48204	47240	47004	46773	46352	7.52	7.59	7.60	7.62	7.65
	22°F (-5.6°C)	46981	46041	45811	45586	45176	7.00	7.05	7.07	7.08	7.11
	27°F (-2.8°C)	45757	44842	44618	44399	43999	6.47	6.52	6.53	6.55	6.57
	32°F (0.0°C)	44534	43643	43425	43212	42823	5.94	5.99	6.00	6.01	6.03
	35°F (1.7°C)	43800	42924	42709	42500	42117	5.62	5.67	5.68	5.69	5.71
	37°F (2.8°C)	45573	44661	44438	44220	43822	5.64	5.69	5.70	5.71	5.74
	42°F (5.6°C)	50005	49005	48760	48521	48084	5.70	5.75	5.76	5.77	5.80
	44.6°F (7.0°C)	51778	50742	50489	50241	49789	5.73	5.77	5.79	5.80	5.82
	47°F (8.3°C)	54437	53349	53082	52822	52346	5.76	5.81	5.82	5.83	5.86
	52°F (11.1°C)	52409	51361	51104	50854	50396	5.20	5.24	5.25	5.26	5.29
	57F (13.9°C)	50381	49373	49126	48885	48445	4.64	4.68	4.69	4.70	4.72
	59°F (15.0°C)	49569	48578	48335	48098	47665	4.42	4.45	4.46	4.47	4.49
	62°F (16.7°C)	48352	47385	47148	46917	46495	4.08	4.11	4.12	4.13	4.14
	64.4°F (18.0°C)	47541	46590	46357	46130	45715	3.85	3.88	3.89	3.90	3.92
1118	-22°F (-30.0°C)	25961	25442	25315	25701	25470	5.78	5.83	5.84	5.86	5.88
	-13°F (-25.0°C)	33250	32585	32422	32278	31988	6.31	6.36	6.38	6.39	6.42
	-4°F (-20.0°C)	42521	41671	41462	41278	40906	6.92	6.98	6.99	7.00	7.03
	0°F (-17.8°C)	45017	44117	43896	43701	43308	7.42	7.48	7.49	7.51	7.54
	5°F (-15.0°C)	48137	47175	46939	46730	46309	8.04	8.10	8.12	8.14	8.17
	14°F (-10.0°C)	50812	49795	49546	49326	48882	7.71	7.77	7.79	7.80	7.84
	17°F (-8.3°C)	51703	50669	50416	50191	49739	7.60	7.66	7.68	7.69	7.72
	22°F (-5.6°C)	50391	49383	49136	48917	48477	7.07	7.12	7.14	7.15	7.18
	27°F (-2.8°C)	49078	48097	47856	47643	47215	6.53	6.58	6.60	6.61	6.64
	32°F (0.0°C)	47766	46811	46577	46369	45952	6.00	6.05	6.06	6.07	6.09
	35°F (1.7°C)	46979	46039	45809	45605	45195	5.68	5.72	5.73	5.75	5.77
	37°F (2.8°C)	48880	47903	47663	47451	47024	5.70	5.75	5.76	5.77	5.79
	42°F (5.6°C)	53635	52562	52299	52066	51598	5.76	5.81	5.82	5.83	5.85
	44.6°F (7.0°C)	55536	54426	54153	53912	53427	5.79	5.83	5.84	5.86	5.88
	47°F (8.3°C)	58389	57221	56935	56681	56171	5.82	5.87	5.88	5.89	5.92
	52°F (11.1°C)	56213	55089	54813	54569	54078	5.25	5.30	5.31	5.32	5.34
	57F (13.9°C)	54038	52957	52692	52458	51985	4.69	4.72	4.73	4.74	4.76
	59°F (15.0°C)	53167	52104	51844	51613	51148	4.46	4.50	4.50	4.51	4.53
	62°F (16.7°C)	51862	50825	50571	50346	49892	4.12	4.15	4.16	4.17	4.19
	64.4°F (18.0°C)	50992	49972	49722	49501	49055	3.89	3.92	3.93	3.94	3.96

Table 27 – 60K Heating — Ceiling and Floor Console (Continued)

AIRFLOW (CFM)	HEATING PERFORMANCE AT INDOOR DRY BULB TEMPERATURE										
	OUTDOOR DB	TC: Total Heating Capacity (BTU/hr)					PI: Power Input (kW)				
		Indoor Conditions (DB)					Indoor Conditions (DB)				
		60.8°F (16.0°C)	68°F (20.0°C)	70°F (21.1°C)	71.6°F (22.0°C)	75.2°F (24.0°C)	60.8°F (16.0°C)	68°F (20.0°C)	70°F (21.1°C)	71.6°F (22.0°C)	75.2°F (24.0°C)
1235	-22°F (-30.0°C)	28397	27829	27690	27579	27331	5.84	5.89	5.90	5.91	5.94
	-13°F (-25.0°C)	35664	34951	34776	34637	34325	6.38	6.43	6.44	6.45	6.48
	-4°F (-20.0°C)	45608	44696	44472	44294	43895	6.99	7.05	7.06	7.08	7.10
	0°F (-17.8°C)	48285	47319	47083	46894	46472	7.49	7.55	7.57	7.58	7.61
	5°F (-15.0°C)	51631	50599	50346	50144	49693	8.12	8.19	8.20	8.22	8.25
	14°F (-10.0°C)	54500	53410	53143	52930	52454	7.79	7.85	7.87	7.88	7.91
	17°F (-8.3°C)	55456	54347	54075	53859	53374	7.68	7.74	7.76	7.77	7.80
	22°F (-5.6°C)	54048	52967	52703	52492	52019	7.14	7.20	7.21	7.22	7.25
	27°F (-2.8°C)	52641	51588	51330	51125	50665	6.60	6.65	6.66	6.68	6.70
	32°F (0.0°C)	51233	50209	49958	49758	49310	6.06	6.11	6.12	6.13	6.16
	35°F (1.7°C)	50389	49381	49134	48937	48497	5.73	5.78	5.79	5.80	5.83
	37°F (2.8°C)	52428	51380	51123	50918	50460	5.76	5.81	5.82	5.83	5.85
	42°F (5.6°C)	57528	56377	56095	55871	55368	5.82	5.87	5.88	5.89	5.91
	44.6°F (7.0°C)	59567	58376	58084	57852	57331	5.84	5.89	5.90	5.91	5.94
	47°F (8.3°C)	62627	61374	61067	60823	60276	5.88	5.93	5.94	5.95	5.98
	52°F (11.1°C)	60293	59088	58792	58557	58030	5.31	5.35	5.36	5.37	5.39
	57F (13.9°C)	57960	56801	56517	56291	55784	4.73	4.77	4.78	4.79	4.81
	59°F (15.0°C)	57027	55886	55607	55384	54886	4.50	4.54	4.55	4.56	4.58
	62°F (16.7°C)	55626	54514	54241	54024	53538	4.16	4.19	4.20	4.21	4.23
	64.4°F (18.0°C)	54693	53599	53331	53118	52640	3.93	3.96	3.97	3.98	4.00
1365	-22°F (-30.0°C)	30458	29849	29700	29581	29315	5.90	5.95	5.96	5.97	6.00
	-13°F (-25.0°C)	38252	37487	37300	37151	36816	6.44	6.49	6.51	6.52	6.55
	-4°F (-20.0°C)	48918	47940	47700	47509	47082	7.06	7.12	7.13	7.15	7.18
	0°F (-17.8°C)	51790	50754	50500	50298	49845	7.57	7.63	7.65	7.66	7.69
	5°F (-15.0°C)	55379	54271	54000	53784	53300	8.20	8.27	8.29	8.30	8.34
	14°F (-10.0°C)	58456	57286	57000	56772	56261	7.87	7.93	7.95	7.96	7.99
	17°F (-8.3°C)	59481	58291	58000	57768	57248	7.76	7.82	7.83	7.85	7.88
	22°F (-5.6°C)	57971	56812	56528	56302	55795	7.21	7.27	7.28	7.30	7.33
	27°F (-2.8°C)	56462	55332	55056	54836	54342	6.66	6.72	6.73	6.75	6.77
	32°F (0.0°C)	54952	53853	53584	53369	52889	6.12	6.17	6.18	6.19	6.22
	35°F (1.7°C)	54046	52965	52700	52490	52017	5.79	5.84	5.85	5.86	5.89
	37°F (2.8°C)	56234	55109	54834	54614	54123	5.82	5.86	5.88	5.89	5.91
	42°F (5.6°C)	61703	60469	60167	59926	59387	5.88	5.93	5.94	5.95	5.97
	44.6°F (7.0°C)	63891	62613	62300	62051	61492	5.90	5.95	5.96	5.97	6.00
	47°F (8.3°C)	67173	65829	65500	65238	64651	5.94	5.99	6.00	6.01	6.04
	52°F (11.1°C)	64670	63376	63059	62807	62242	5.36	5.40	5.42	5.43	5.45
	57F (13.9°C)	62167	60924	60619	60376	59833	4.78	4.82	4.83	4.84	4.86
	59°F (15.0°C)	61166	59942	59643	59404	58870	4.55	4.59	4.60	4.61	4.62
	62°F (16.7°C)	59664	58471	58178	57946	57424	4.20	4.24	4.25	4.25	4.27
	64.4°F (18.0°C)	58663	57490	57202	56973	56461	3.97	4.00	4.01	4.02	4.04

Manufacturer reserves the right to change, at any time, specifications and designs without notice and without obligations.

Table 28 – 36K Heating — D5FLAA

AIRFLOW (CFM)	OUTDOOR DB	HEATING PERFORMANCE AT INDOOR DRY BULB TEMPERATURE									
		TC: Total Heating Capacity (BTU/hr)					PI: Power Input (kW)				
		Indoor Conditions (DB)					Indoor Conditions (DB)				
		60.8°F (16.0°C)	68°F (20.0°C)	70°F (21.1°C)	71.6°F (22.0°C)	75.2°F (24.0°C)	60.8°F (16.0°C)	68°F (20.0°C)	70°F (21.1°C)	71.6°F (22.0°C)	75.2°F (24.0°C)
865	-22°F (-30.0°C)	20034	19633	19535	19651	19475	4.83	4.87	4.88	4.89	4.91
	-13°F (-25.0°C)	25846	25329	25202	24377	24158	5.01	5.05	5.06	5.07	5.09
	-4°F (-20.0°C)	27374	26827	26693	25819	25586	4.77	4.81	4.82	4.83	4.85
	0°F (-17.8°C)	30058	29457	29309	28350	28095	4.98	5.02	5.03	5.04	5.06
	5°F (-15.0°C)	33412	32744	32580	31514	31230	5.25	5.29	5.30	5.31	5.33
	14°F (-10.0°C)	33367	32699	32536	31471	31188	5.11	5.15	5.16	5.17	5.19
	17°F (-8.3°C)	33352	32684	32521	31456	31173	5.06	5.10	5.11	5.12	5.14
	22°F (-5.6°C)	34092	33410	33243	32155	31865	4.99	5.03	5.05	5.06	5.08
	27°F (-2.8°C)	34833	34136	33965	32853	32558	4.93	4.97	4.98	4.99	5.01
	32°F (0.0°C)	35573	34862	34687	33552	33250	4.86	4.90	4.91	4.92	4.94
	35°F (1.7°C)	36017	35297	35121	33971	33665	4.83	4.87	4.87	4.88	4.90
	37°F (2.8°C)	36525	35794	35615	34450	34139	4.69	4.73	4.74	4.75	4.76
	42°F (5.6°C)	37794	37038	36853	35646	35325	4.34	4.38	4.39	4.40	4.41
	44.6°F (7.0°C)	38301	37535	37348	36125	35800	4.21	4.24	4.25	4.26	4.27
	47°F (8.3°C)	39063	38281	38090	36843	36511	4.00	4.03	4.04	4.05	4.06
	52°F (11.1°C)	38130	37368	37181	35964	35640	3.59	3.62	3.62	3.63	3.64
	57F (13.9°C)	37198	36454	36272	35084	34769	3.17	3.20	3.20	3.21	3.22
	59°F (15.0°C)	36825	36089	35908	34733	34420	3.01	3.03	3.04	3.04	3.06
	62°F (16.7°C)	36266	35541	35363	34205	33897	2.76	2.78	2.79	2.79	2.80
	64.4°F (18.0°C)	35893	35175	34999	33853	33549	2.59	2.61	2.62	2.63	2.64
970	-22°F (-30.0°C)	21764	21329	21222	21243	21051	4.88	4.92	4.93	4.94	4.96
	-13°F (-25.0°C)	27533	26982	26847	26351	26114	5.06	5.10	5.11	5.12	5.14
	-4°F (-20.0°C)	29161	28578	28435	27909	27658	4.82	4.86	4.87	4.88	4.90
	0°F (-17.8°C)	32019	31379	31222	30645	30370	5.03	5.07	5.08	5.09	5.11
	5°F (-15.0°C)	35593	34881	34707	34066	33759	5.30	5.34	5.35	5.37	5.39
	14°F (-10.0°C)	35544	34833	34659	34019	33713	5.16	5.20	5.21	5.22	5.24
	17°F (-8.3°C)	35528	34818	34644	34004	33698	5.11	5.15	5.16	5.17	5.19
	22°F (-5.6°C)	36317	35591	35413	34759	34446	5.05	5.09	5.10	5.11	5.13
	27°F (-2.8°C)	37106	36364	36182	35514	35194	4.98	5.02	5.03	5.04	5.06
	32°F (0.0°C)	37895	37137	36951	36269	35942	4.91	4.95	4.96	4.97	4.99
	35°F (1.7°C)	38368	37601	37413	36722	36391	4.87	4.91	4.92	4.93	4.95
	37°F (2.8°C)	38909	38131	37940	37239	36904	4.74	4.77	4.78	4.79	4.81
	42°F (5.6°C)	40260	39455	39258	38533	38186	4.39	4.42	4.43	4.44	4.46
	44.6°F (7.0°C)	40801	39985	39785	39050	38699	4.25	4.28	4.29	4.30	4.32
	47°F (8.3°C)	41612	40780	40576	39826	39468	4.04	4.07	4.08	4.09	4.11
	52°F (11.1°C)	40619	39806	39607	38876	38526	3.62	3.65	3.66	3.67	3.68
	57F (13.9°C)	39626	38833	38639	37925	37584	3.20	3.23	3.24	3.24	3.26
	59°F (15.0°C)	39229	38444	38252	37545	37207	3.04	3.06	3.07	3.07	3.09
	62°F (16.7°C)	38633	37860	37671	36975	36642	2.79	2.81	2.82	2.82	2.83
	64.4°F (18.0°C)	38236	37471	37283	36595	36265	2.62	2.64	2.65	2.65	2.66

Manufacturer reserves the right to change, at any time, specifications and designs without notice and without obligations.

Table 28 – 36K Heating — D5FLAA (Continued)

AIRFLOW (CFM)	HEATING PERFORMANCE AT INDOOR DRY BULB TEMPERATURE										
	OUTDOOR DB	TC: Total Heating Capacity (BTU/hr)					PI: Power Input (kW)				
		Indoor Conditions (DB)					Indoor Conditions (DB)				
		60.8°F (16.0°C)	68°F (20.0°C)	70°F (21.1°C)	71.6°F (22.0°C)	75.2°F (24.0°C)	60.8°F (16.0°C)	68°F (20.0°C)	70°F (21.1°C)	71.6°F (22.0°C)	75.2°F (24.0°C)
1080	-22°F (-30.0°C)	23644	23171	23055	22963	22756	4.93	4.97	4.98	4.99	5.01
	-13°F (-25.0°C)	29330	28743	28599	28485	28228	5.11	5.15	5.16	5.17	5.19
	-4°F (-20.0°C)	31064	30443	30290	30169	29898	4.87	4.91	4.92	4.93	4.95
	0°F (-17.8°C)	34109	33427	33260	33127	32829	5.08	5.13	5.14	5.15	5.17
	5°F (-15.0°C)	37916	37158	36972	36824	36492	5.35	5.40	5.41	5.42	5.44
	14°F (-10.0°C)	37864	37107	36921	36774	36443	5.21	5.25	5.26	5.27	5.29
	17°F (-8.3°C)	37847	37090	36905	36757	36426	5.16	5.20	5.21	5.22	5.25
	22°F (-5.6°C)	38687	37914	37724	37573	37235	5.10	5.14	5.15	5.16	5.18
	27°F (-2.8°C)	39528	38737	38543	38389	38044	5.03	5.07	5.08	5.09	5.11
	32°F (0.0°C)	40368	39561	39363	39205	38852	4.96	5.00	5.01	5.02	5.04
	35°F (1.7°C)	40872	40055	39854	39695	39338	4.92	4.96	4.97	4.98	5.00
	37°F (2.8°C)	41448	40619	40416	40254	39892	4.78	4.82	4.83	4.84	4.86
	42°F (5.6°C)	42888	42030	41820	41653	41278	4.43	4.47	4.48	4.49	4.50
	44.6°F (7.0°C)	43464	42595	42382	42212	41832	4.29	4.33	4.34	4.34	4.36
	47°F (8.3°C)	44328	43441	43224	43051	42664	4.08	4.11	4.12	4.13	4.15
	52°F (11.1°C)	43270	42404	42192	42024	41645	3.66	3.69	3.70	3.70	3.72
	57F (13.9°C)	42212	41368	41161	40996	40627	3.24	3.26	3.27	3.28	3.29
	59°F (15.0°C)	41789	40953	40748	40585	40220	3.07	3.09	3.10	3.11	3.12
	62°F (16.7°C)	41154	40331	40129	39969	39609	2.82	2.84	2.84	2.85	2.86
	64.4°F (18.0°C)	40731	39916	39717	39558	39202	2.65	2.67	2.67	2.68	2.69
1185	-22°F (-30.0°C)	25187	24683	24560	24461	24241	4.98	5.02	5.03	5.04	5.06
	-13°F (-25.0°C)	31244	30619	30466	30344	30071	5.16	5.20	5.21	5.22	5.25
	-4°F (-20.0°C)	33091	32429	32267	32138	31849	4.92	4.96	4.97	4.98	5.00
	0°F (-17.8°C)	36335	35609	35431	35289	34971	5.14	5.18	5.19	5.20	5.22
	5°F (-15.0°C)	40390	39583	39385	39227	38874	5.41	5.45	5.46	5.47	5.50
	14°F (-10.0°C)	40335	39529	39331	39174	38821	5.26	5.31	5.32	5.33	5.35
	17°F (-8.3°C)	40317	39511	39313	39156	38803	5.21	5.26	5.27	5.28	5.30
	22°F (-5.6°C)	41212	40388	40186	40025	39665	5.15	5.19	5.20	5.21	5.23
	27°F (-2.8°C)	42107	41265	41059	40895	40527	5.08	5.12	5.13	5.14	5.16
	32°F (0.0°C)	43003	42142	41932	41764	41388	5.01	5.05	5.06	5.07	5.10
	35°F (1.7°C)	43540	42669	42456	42286	41905	4.97	5.01	5.02	5.03	5.05
	37°F (2.8°C)	44153	43270	43054	42882	42496	4.83	4.87	4.88	4.89	4.91
	42°F (5.6°C)	45687	44773	44549	44371	43972	4.48	4.51	4.52	4.53	4.55
	44.6°F (7.0°C)	46300	45374	45148	44967	44562	4.34	4.37	4.38	4.39	4.41
	47°F (8.3°C)	47221	46276	46045	45861	45448	4.12	4.16	4.16	4.17	4.19
	52°F (11.1°C)	46094	45172	44946	44766	44363	3.70	3.73	3.73	3.74	3.76
	57F (13.9°C)	44967	44068	43847	43672	43279	3.27	3.30	3.30	3.31	3.32
	59°F (15.0°C)	44516	43626	43408	43234	42845	3.10	3.12	3.13	3.14	3.15
	62°F (16.7°C)	43840	42963	42748	42577	42194	2.84	2.87	2.87	2.88	2.89
	64.4°F (18.0°C)	43389	42521	42309	42140	41760	2.67	2.69	2.70	2.71	2.72

Manufacturer reserves the right to change, at any time, specifications and designs without notice and without obligations.

Table 29 – 48K Heating — D5FLAA

AIRFLOW (CFM)	OUTDOOR DB	HEATING PERFORMANCE AT INDOOR DRY BULB TEMPERATURE									
		TC: Total Heating Capacity (BTU/hr)					PI: Power Input (kW)				
		Indoor Conditions (DB)					Indoor Conditions (DB)				
		60.8°F (16.0°C)	68°F (20.0°C)	70°F (21.1°C)	71.6°F (22.0°C)	75.2°F (24.0°C)	60.8°F (16.0°C)	68°F (20.0°C)	70°F (21.1°C)	71.6°F (22.0°C)	75.2°F (24.0°C)
1094	-22°F (-30.0°C)	19115	18732	18639	17378	17222	4.87	4.91	4.92	4.93	4.95
	-13°F (-25.0°C)	23783	23308	23191	20791	20604	5.30	5.34	5.35	5.36	5.38
	-4°F (-20.0°C)	27928	27369	27232	24414	24194	5.24	5.29	5.30	5.31	5.33
	0°F (-17.8°C)	31719	31084	30929	27728	27478	5.43	5.48	5.49	5.50	5.52
	5°F (-15.0°C)	36457	35728	35549	31870	31583	5.67	5.72	5.73	5.74	5.76
	14°F (-10.0°C)	39198	38414	38222	34266	33958	5.52	5.57	5.58	5.59	5.61
	17°F (-8.3°C)	40112	39310	39113	35065	34749	5.48	5.52	5.53	5.54	5.56
	22°F (-5.6°C)	41015	40195	39994	35854	35532	5.29	5.34	5.35	5.36	5.38
	27°F (-2.8°C)	41918	41079	40874	36644	36314	5.11	5.15	5.16	5.17	5.19
	32°F (0.0°C)	42821	41964	41755	37433	37096	4.93	4.97	4.98	4.99	5.01
	35°F (1.7°C)	43363	42495	42283	37907	37565	4.82	4.86	4.87	4.88	4.90
	37°F (2.8°C)	45543	44632	44409	39813	39455	4.90	4.94	4.95	4.96	4.98
	42°F (5.6°C)	50995	49975	49725	44578	44177	5.09	5.13	5.14	5.15	5.17
	44.6°F (7.0°C)	53175	52112	51851	46485	46066	5.17	5.21	5.22	5.23	5.25
	47°F (8.3°C)	56446	55317	55041	49344	48900	5.28	5.33	5.34	5.35	5.37
	52°F (11.1°C)	51798	50762	50508	45280	44873	4.86	4.90	4.91	4.92	4.94
	57F (13.9°C)	47149	46206	45975	41217	40846	4.43	4.47	4.47	4.48	4.50
	59°F (15.0°C)	45290	44384	44162	39591	39235	4.26	4.29	4.30	4.31	4.33
	62°F (16.7°C)	42501	41651	41442	37153	36819	4.00	4.03	4.04	4.05	4.07
	64.4°F (18.0°C)	40641	39829	39629	35528	35208	3.83	3.86	3.87	3.88	3.89
1282	-22°F (-30.0°C)	20591	20179	20078	19348	19174	4.92	4.96	4.97	4.98	5.00
	-13°F (-25.0°C)	25123	24620	24497	23148	22940	5.35	5.40	5.41	5.42	5.44
	-4°F (-20.0°C)	29500	28910	28766	27182	26937	5.30	5.34	5.35	5.36	5.38
	0°F (-17.8°C)	33505	32835	32670	30872	30594	5.49	5.53	5.54	5.55	5.58
	5°F (-15.0°C)	38510	37740	37551	35484	35164	5.73	5.77	5.79	5.80	5.82
	14°F (-10.0°C)	41405	40577	40374	38151	37808	5.58	5.63	5.64	5.65	5.67
	17°F (-8.3°C)	42371	41523	41316	39041	38689	5.53	5.58	5.59	5.60	5.62
	22°F (-5.6°C)	43324	42458	42246	39920	39560	5.35	5.39	5.40	5.41	5.43
	27°F (-2.8°C)	44278	43393	43176	40799	40431	5.16	5.21	5.22	5.23	5.25
	32°F (0.0°C)	45232	44328	44106	41677	41302	4.98	5.02	5.03	5.04	5.06
	35°F (1.7°C)	45804	44888	44664	42205	41825	4.87	4.91	4.92	4.93	4.95
	37°F (2.8°C)	48108	47146	46910	44327	43928	4.95	4.99	5.00	5.01	5.03
	42°F (5.6°C)	53866	52789	52525	49633	49186	5.14	5.18	5.19	5.21	5.23
	44.6°F (7.0°C)	56170	55046	54771	51755	51290	5.22	5.26	5.27	5.28	5.31
	47°F (8.3°C)	59625	58432	58140	54939	54445	5.34	5.38	5.39	5.40	5.42
	52°F (11.1°C)	54715	53620	53352	50415	49961	4.91	4.95	4.96	4.97	4.99
	57F (13.9°C)	49804	48808	48564	45890	45477	4.47	4.51	4.52	4.53	4.55
	59°F (15.0°C)	47840	46883	46649	44080	43684	4.30	4.34	4.34	4.35	4.37
	62°F (16.7°C)	44894	43996	43776	41366	40994	4.04	4.08	4.08	4.09	4.11
	64.4°F (18.0°C)	42930	42071	41861	39556	39200	3.87	3.90	3.91	3.92	3.93

Table 29 – 48K Heating — D5FLAA (Continued)

AIRFLOW (CFM)	HEATING PERFORMANCE AT INDOOR DRY BULB TEMPERATURE										
	OUTDOOR DB	TC: Total Heating Capacity (BTU/hr)					PI: Power Input (kW)				
		Indoor Conditions (DB)					Indoor Conditions (DB)				
		60.8°F (16.0°C)	68°F (20.0°C)	70°F (21.1°C)	71.6°F (22.0°C)	75.2°F (24.0°C)	60.8°F (16.0°C)	68°F (20.0°C)	70°F (21.1°C)	71.6°F (22.0°C)	75.2°F (24.0°C)
1471	-22°F (-30.0°C)	22181	21738	21629	21542	21348	4.97	5.01	5.02	5.03	5.05
	-13°F (-25.0°C)	26537	26006	25876	25773	25541	5.41	5.45	5.46	5.47	5.49
	-4°F (-20.0°C)	31162	30538	30386	30264	29992	5.35	5.39	5.40	5.42	5.44
	0°F (-17.8°C)	35391	34684	34510	34372	34063	5.54	5.59	5.60	5.61	5.63
	5°F (-15.0°C)	40679	39865	39666	39507	39152	5.79	5.83	5.84	5.86	5.88
	14°F (-10.0°C)	43737	42862	42648	42477	42095	5.64	5.68	5.69	5.70	5.73
	17°F (-8.3°C)	44756	43861	43642	43467	43076	5.59	5.63	5.64	5.65	5.68
	22°F (-5.6°C)	45764	44849	44625	44446	44046	5.40	5.44	5.46	5.47	5.49
	27°F (-2.8°C)	46772	45836	45607	45425	45016	5.22	5.26	5.27	5.28	5.30
	32°F (0.0°C)	47779	46824	46589	46403	45986	5.03	5.07	5.08	5.09	5.11
	35°F (1.7°C)	48384	47416	47179	46990	46567	4.92	4.96	4.97	4.98	5.00
	37°F (2.8°C)	50817	49801	49552	49353	48909	5.00	5.04	5.05	5.06	5.08
	42°F (5.6°C)	56900	55762	55483	55261	54764	5.19	5.24	5.25	5.26	5.28
	44.6°F (7.0°C)	59333	58146	57855	57624	57105	5.27	5.32	5.33	5.34	5.36
	47°F (8.3°C)	62982	61723	61414	61168	60618	5.39	5.44	5.45	5.46	5.48
	52°F (11.1°C)	57796	56640	56356	56131	55626	4.96	5.00	5.01	5.02	5.04
	57F (13.9°C)	52609	51557	51299	51094	50634	4.52	4.56	4.57	4.57	4.59
	59°F (15.0°C)	50534	49523	49276	49079	48637	4.34	4.38	4.39	4.40	4.42
	62°F (16.7°C)	47422	46474	46241	46056	45642	4.08	4.12	4.12	4.13	4.15
	64.4°F (18.0°C)	45347	44440	44218	44041	43645	3.91	3.94	3.95	3.96	3.97
1600	-22°F (-30.0°C)	23430	22962	22847	22755	22551	5.02	5.06	5.07	5.08	5.10
	-13°F (-25.0°C)	28032	27471	27334	27224	26979	5.46	5.50	5.52	5.53	5.55
	-4°F (-20.0°C)	32916	32258	32097	31968	31681	5.40	5.45	5.46	5.47	5.49
	0°F (-17.8°C)	37384	36637	36453	36308	35981	5.60	5.65	5.66	5.67	5.69
	5°F (-15.0°C)	42969	42110	41899	41732	41356	5.84	5.89	5.90	5.91	5.94
	14°F (-10.0°C)	46200	45276	45049	44869	44465	5.69	5.74	5.75	5.76	5.79
	17°F (-8.3°C)	47277	46331	46100	45915	45502	5.64	5.69	5.70	5.71	5.73
	22°F (-5.6°C)	48341	47374	47137	46949	46526	5.46	5.50	5.51	5.52	5.54
	27°F (-2.8°C)	49405	48417	48175	47982	47551	5.27	5.31	5.32	5.33	5.35
	32°F (0.0°C)	50470	49460	49213	49016	48575	5.08	5.12	5.13	5.14	5.16
	35°F (1.7°C)	51108	50086	49836	49636	49190	4.97	5.01	5.02	5.03	5.05
	37°F (2.8°C)	53678	52605	52342	52132	51663	5.05	5.09	5.10	5.11	5.13
	42°F (5.6°C)	60104	58902	58607	58373	57847	5.25	5.29	5.30	5.31	5.33
	44.6°F (7.0°C)	62674	61420	61113	60869	60321	5.33	5.37	5.38	5.39	5.41
	47°F (8.3°C)	66529	65198	64872	64613	64031	5.45	5.49	5.50	5.51	5.53
	52°F (11.1°C)	61050	59829	59530	59292	58758	5.01	5.05	5.06	5.07	5.09
	57F (13.9°C)	55571	54460	54187	53971	53485	4.57	4.60	4.61	4.62	4.64
	59°F (15.0°C)	53380	52312	52051	51842	51376	4.39	4.42	4.43	4.44	4.46
	62°F (16.7°C)	50092	49091	48845	48650	48212	4.12	4.16	4.17	4.17	4.19
	64.4°F (18.0°C)	47901	46943	46708	46521	46103	3.95	3.98	3.99	4.00	4.01

Table 30 – 60K Heating — D5FLAA

AIRFLOW (CFM)	OUTDOOR DB	HEATING PERFORMANCE AT INDOOR DRY BULB TEMPERATURE									
		TC: Total Heating Capacity (BTU/hr)					PI: Power Input (kW)				
		Indoor Conditions (DB)					Indoor Conditions (DB)				
		60.8°F (16.0°C)	68°F (20.0°C)	70°F (21.1°C)	71.6°F (22.0°C)	75.2°F (24.0°C)	60.8°F (16.0°C)	68°F (20.0°C)	70°F (21.1°C)	71.6°F (22.0°C)	75.2°F (24.0°C)
1135	-22°F (-30.0°C)	19309	18923	18828	18733	18564	5.81	5.86	5.87	5.88	5.91
	-13°F (-25.0°C)	25259	24754	24631	23563	23351	6.03	6.08	6.09	6.10	6.13
	-4°F (-20.0°C)	31281	30656	30502	29180	28917	6.28	6.33	6.34	6.36	6.38
	0°F (-17.8°C)	35699	34985	34810	33301	33001	6.76	6.82	6.83	6.85	6.87
	5°F (-15.0°C)	41221	40396	40194	38452	38106	7.37	7.43	7.44	7.46	7.49
	14°F (-10.0°C)	39275	38489	38297	36637	36307	6.78	6.84	6.85	6.86	6.89
	17°F (-8.3°C)	38626	37854	37664	36031	35707	6.59	6.64	6.65	6.67	6.69
	22°F (-5.6°C)	38232	37468	37280	35664	35343	6.20	6.25	6.26	6.27	6.30
	27°F (-2.8°C)	37839	37082	36896	35297	34979	5.81	5.85	5.87	5.88	5.90
	32°F (0.0°C)	37445	36696	36513	34930	34615	5.42	5.46	5.47	5.48	5.51
	35°F (1.7°C)	37209	36464	36282	34709	34397	5.18	5.23	5.24	5.25	5.27
	37°F (2.8°C)	39309	38523	38330	36669	36339	5.22	5.27	5.28	5.29	5.31
	42°F (5.6°C)	44561	43670	43451	41567	41193	5.32	5.37	5.38	5.39	5.41
	44.6°F (7.0°C)	46661	45728	45500	43527	43135	5.36	5.41	5.42	5.43	5.45
	47°F (8.3°C)	49812	48816	48572	46466	46048	5.42	5.47	5.48	5.49	5.51
	52°F (11.1°C)	42975	42116	41905	40089	39728	4.84	4.87	4.88	4.89	4.91
	57F (13.9°C)	36138	35416	35239	33711	33407	4.25	4.28	4.29	4.30	4.32
	59°F (15.0°C)	33404	32736	32572	31160	30879	4.01	4.05	4.05	4.06	4.08
	62°F (16.7°C)	29301	28715	28572	27333	27087	3.66	3.69	3.70	3.70	3.72
	64.4°F (18.0°C)	26567	26035	25905	24782	24559	3.43	3.45	3.46	3.47	3.48
1359	-22°F (-30.0°C)	21819	21382	21275	21179	20988	5.87	5.92	5.93	5.94	5.97
	-13°F (-25.0°C)	27988	27428	27291	26640	26400	6.09	6.14	6.15	6.17	6.19
	-4°F (-20.0°C)	34660	33967	33797	32990	32693	6.34	6.40	6.41	6.42	6.45
	0°F (-17.8°C)	39555	38764	38570	37649	37310	6.83	6.89	6.90	6.91	6.94
	5°F (-15.0°C)	45674	44760	44536	43473	43082	7.44	7.50	7.52	7.53	7.56
	14°F (-10.0°C)	43517	42647	42434	41421	41048	6.85	6.91	6.92	6.93	6.96
	17°F (-8.3°C)	42799	41943	41733	40737	40370	6.65	6.71	6.72	6.73	6.76
	22°F (-5.6°C)	42362	41515	41308	40321	39958	6.26	6.31	6.32	6.34	6.36
	27°F (-2.8°C)	41926	41088	40882	39906	39547	5.87	5.91	5.93	5.94	5.96
	32°F (0.0°C)	41490	40660	40457	39491	39135	5.47	5.52	5.53	5.54	5.56
	35°F (1.7°C)	41228	40403	40201	39242	38888	5.24	5.28	5.29	5.30	5.32
	37°F (2.8°C)	43556	42684	42471	41457	41084	5.28	5.32	5.33	5.34	5.36
	42°F (5.6°C)	49374	48387	48145	46996	46573	5.38	5.42	5.43	5.44	5.46
	44.6°F (7.0°C)	51702	50668	50415	49211	48768	5.42	5.46	5.47	5.48	5.51
	47°F (8.3°C)	55193	54089	53819	52534	52061	5.48	5.52	5.53	5.54	5.57
	52°F (11.1°C)	47618	46665	46432	45323	44916	4.88	4.92	4.93	4.94	4.96
	57F (13.9°C)	40042	39241	39045	38113	37770	4.29	4.33	4.33	4.34	4.36
	59°F (15.0°C)	37012	36272	36090	35229	34912	4.05	4.09	4.09	4.10	4.12
	62°F (16.7°C)	32467	31817	31658	30902	30624	3.70	3.73	3.73	3.74	3.76
	64.4°F (18.0°C)	29436	28848	28703	28018	27766	3.46	3.49	3.49	3.50	3.52

Table 30 – 60K Heating — D5FLAA

AIRFLOW (CFM)	OUTDOOR DB	HEATING PERFORMANCE AT INDOOR DRY BULB TEMPERATURE									
		TC: Total Heating Capacity (BTU/hr)					PI: Power Input (kW)				
		Indoor Conditions (DB)					Indoor Conditions (DB)				
		60.8°F (16.0°C)	68°F (20.0°C)	70°F (21.1°C)	71.6°F (22.0°C)	75.2°F (24.0°C)	60.8°F (16.0°C)	68°F (20.0°C)	70°F (21.1°C)	71.6°F (22.0°C)	75.2°F (24.0°C)
1582	-22°F (-30.0°C)	24654	24161	24041	23944	23729	5.93	5.98	5.99	6.00	6.03
	-13°F (-25.0°C)	31011	30391	30239	30118	29847	6.15	6.20	6.22	6.23	6.25
	-4°F (-20.0°C)	38404	37636	37448	37298	36963	6.41	6.46	6.47	6.49	6.51
	0°F (-17.8°C)	43828	42951	42737	42566	42183	6.90	6.96	6.97	6.98	7.01
	5°F (-15.0°C)	50607	49595	49347	49150	48708	7.52	7.58	7.59	7.61	7.64
	14°F (-10.0°C)	48218	47254	47018	46830	46408	6.92	6.98	6.99	7.00	7.03
	17°F (-8.3°C)	47422	46473	46241	46056	45642	6.72	6.77	6.79	6.80	6.83
	22°F (-5.6°C)	46938	46000	45770	45587	45176	6.32	6.37	6.39	6.40	6.43
	27°F (-2.8°C)	46455	45526	45298	45117	44711	5.93	5.97	5.99	6.00	6.02
	32°F (0.0°C)	45972	45052	44827	44648	44246	5.53	5.57	5.58	5.60	5.62
	35°F (1.7°C)	45682	44768	44544	44366	43967	5.29	5.33	5.34	5.35	5.38
	37°F (2.8°C)	48261	47295	47059	46871	46449	5.33	5.37	5.38	5.40	5.42
	42°F (5.6°C)	54708	53614	53346	53132	52654	5.43	5.48	5.49	5.50	5.52
	44.6°F (7.0°C)	57287	56141	55861	55637	55136	5.47	5.52	5.53	5.54	5.56
	47°F (8.3°C)	61155	59932	59633	59394	58860	5.53	5.58	5.59	5.60	5.62
	52°F (11.1°C)	52762	51706	51448	51242	50781	4.93	4.97	4.98	4.99	5.01
	57F (13.9°C)	44368	43480	43263	43090	42702	4.33	4.37	4.38	4.39	4.40
	59°F (15.0°C)	41010	40190	39989	39829	39471	4.09	4.13	4.14	4.14	4.16
	62°F (16.7°C)	35974	35254	35078	34938	34623	3.73	3.76	3.77	3.78	3.80
	64.4°F (18.0°C)	32616	31964	31804	31677	31392	3.49	3.52	3.53	3.54	3.55
1806	-22°F (-30.0°C)	27318	26771	26637	26531	26292	5.99	6.04	6.05	6.06	6.09
	-13°F (-25.0°C)	34361	33674	33506	33372	33071	6.22	6.27	6.28	6.29	6.32
	-4°F (-20.0°C)	42553	41702	41493	41327	40955	6.47	6.53	6.54	6.55	6.58
	0°F (-17.8°C)	48562	47591	47353	47164	46739	6.97	7.03	7.04	7.05	7.08
	5°F (-15.0°C)	56074	54953	54678	54459	53969	7.59	7.65	7.67	7.68	7.71
	14°F (-10.0°C)	53427	52358	52097	51888	51421	6.99	7.05	7.06	7.07	7.10
	17°F (-8.3°C)	52545	51494	51236	51031	50572	6.79	6.84	6.86	6.87	6.90
	22°F (-5.6°C)	52009	50969	50714	50511	50056	6.39	6.44	6.45	6.46	6.49
	27°F (-2.8°C)	51473	50444	50192	49991	49541	5.99	6.03	6.05	6.06	6.08
	32°F (0.0°C)	50938	49919	49669	49471	49025	5.58	5.63	5.64	5.65	5.67
	35°F (1.7°C)	50616	49604	49356	49159	48716	5.34	5.39	5.40	5.41	5.43
	37°F (2.8°C)	53474	52404	52142	51934	51466	5.38	5.43	5.44	5.45	5.47
	42°F (5.6°C)	60618	59405	59108	58872	58342	5.49	5.53	5.54	5.55	5.58
	44.6°F (7.0°C)	63475	62206	61895	61647	61092	5.53	5.57	5.58	5.60	5.62
	47°F (8.3°C)	67762	66406	66074	65810	65218	5.59	5.63	5.65	5.66	5.68
	52°F (11.1°C)	58461	57292	57005	56777	56266	4.98	5.02	5.03	5.04	5.06
	57F (13.9°C)	49160	48177	47936	47745	47315	4.38	4.41	4.42	4.43	4.45
	59°F (15.0°C)	45440	44531	44309	44131	43734	4.14	4.17	4.18	4.19	4.20
	62°F (16.7°C)	39860	39063	38867	38712	38363	3.77	3.80	3.81	3.82	3.83
	64.4°F (18.0°C)	36140	35417	35240	35099	34783	3.53	3.56	3.57	3.57	3.59

APPLICATION DATA

UNIT SELECTION

Select equipment that either matches or supports slightly more than the anticipated peak load. This provides better humidity control, fewer unit cycles, and less part-load operation.

For units used in spaces with high sensible loads, base equipment selection on unit sensible load, not on total anticipated load. Adjust for anticipated room wet bulb temperature to avoid undersizing the equipment.

UNIT MOUNTING (OUTDOOR)

Refer to the unit's installation instructions for further details.

Unit leveling − For reliable operation, the units should be level in all planes.

Clearance − Minimum clearance (See Fig. 5 – on page 5) must be provided for airflow. The condensing units are designed for free−flow application. Air inlets and outlets should not be restricted.

Unit location − A location which is convenient to installation and not exposed to strong winds. A location that can bear the weight of the outdoor unit and where the outdoor unit can be mounted in a level position.

Do not install the indoor or outdoor units in a location with special environmental conditions. For those applications, contact your sales representative.

SYSTEM OPERATING CONDITIONS

Refer to Table 5 for complete specifications.

METERING DEVICES

The outdoor unit has an electronic expansion valve to manage the refrigerant flow of the connected fan coil.

DRAIN CONNECTIONS

Install the drains in accordance with the local sanitation codes.

REFRIGERANT LINES

General refrigerant line sizing:

1. The outdoor units are shipped with a full charge of R-454B refrigerant. All charges, line sizing, and capacities are based on runs of 25 ft. (7.6 m). For runs over 25 ft. (7.6 m), review the *Long Line Applications* section for the proper charge adjustments.
2. Refrigerant lines should not be buried in the ground. If it is necessary to bury the lines, do not bury the lines more than 36−in (914 mm). Provide a minimum 6−in (152 mm) vertical rise to the service valves to prevent refrigerant migration.
3. Both lines must be insulated. Use a minimum of 1/2−in. (12.7 mm) thick insulation. Closed−cell insulation is recommended in all long line applications.
4. Special consideration should be given to isolating the interconnecting tubing from the building structure. Isolate the tubing so vibration or noise is not transmitted into the structure.

Long Line Applications:

1. No change in line sizing is required.
2. Add refrigerant per Table 31.

Table 31 – Additional Charge

Unit Size	Indoor Unit Metering Device	Total Line Length ft (m)		Additional Charge oz/ft (g/m)	
		Min	Max	>10-25 ft (3-8m)	>25-246 ft (8-65m)
36K	None	10 (3)	246 (75)	None	0.32 (30)
48K					
60K					

WIRING

All wires must be sized per NEC (National Electrical Code) or CEC (Canadian Electrical Code) and local codes. Use Electrical Data table MCA (minimum circuit amps) and MOCP (maximum over current protection) to correctly size the wires and the disconnect fuse or breakers respectively.

RECOMMENDED CONNECTION METHOD FOR POWER AND COMMUNICATION WIRING

Power and Communication Wiring: The main power is supplied to the outdoor unit. The field supplied power wiring from the outdoor unit to the indoor unit consists of three (3) wires and provides the power for the indoor unit. Two wires are high voltage AC power and one is a ground wire. To minimize voltage drop, the factory recommended wire size is 14/2 stranded with a ground.

Communication Wiring: A separate shielded stranded copper conductor only, with a 600 volt rating and double insulated copper wire, must be used as the communication wire from the outdoor unit to the indoor unit.

NOTE: Use a separate shielded 16GA stranded control wire.

Table 32 – Wiring Sizes 36 – 48

Cable	Cable Size	Remarks
Power Connection Cable	14AWG	2 wire + Ground 1Φ 208/230 V
Communication Cable	16AWG	2 wire stranded shielded control wire

⚠ WARNING

EQUIPMENT DAMAGE HAZARD

Failure to follow this caution may result in equipment damage or improper operation.

Wires should be sized based on NEC and local codes.

⚠ CAUTION

EQUIPMENT DAMAGE HAZARD

Failure to follow this caution may result in equipment damage or improper operation.

Be sure to comply with local codes while running wire from the indoor unit to the outdoor unit. Every wire must be connected firmly. Loose wiring may cause the terminal to overheat or result in unit malfunction. A fire hazard may also exist. Ensure all wiring is tightly connected.

No wire should touch the refrigerant tubing, compressor or any moving parts. Disconnecting means must be provided and shall be located within sight and readily accessible from the air conditioner.Route the cable & conduit through the hole in the conduit panel.

NOTE: The main power is supplied to the outdoor unit. When disconnecting the power of the outdoor unit, the indoor unit would lose power. A disconnect switch is not required on the Indoor unit side on the wiring between the Outdoor and Indoor unit. A 3 pole disconnect may be used for extra protection between the Indoor and Outdoor Unit. A separate power is required for an Auxiliary Electric Heater.

SOUND PRESSURE AND SOUND POWER

Refer to Table 5 for complete specifications.

FAN AND MOTOR AND ELECTRICAL SPECIFICATIONS

Refer to Table 5 for complete specifications.

WIRING DIAGRAMS

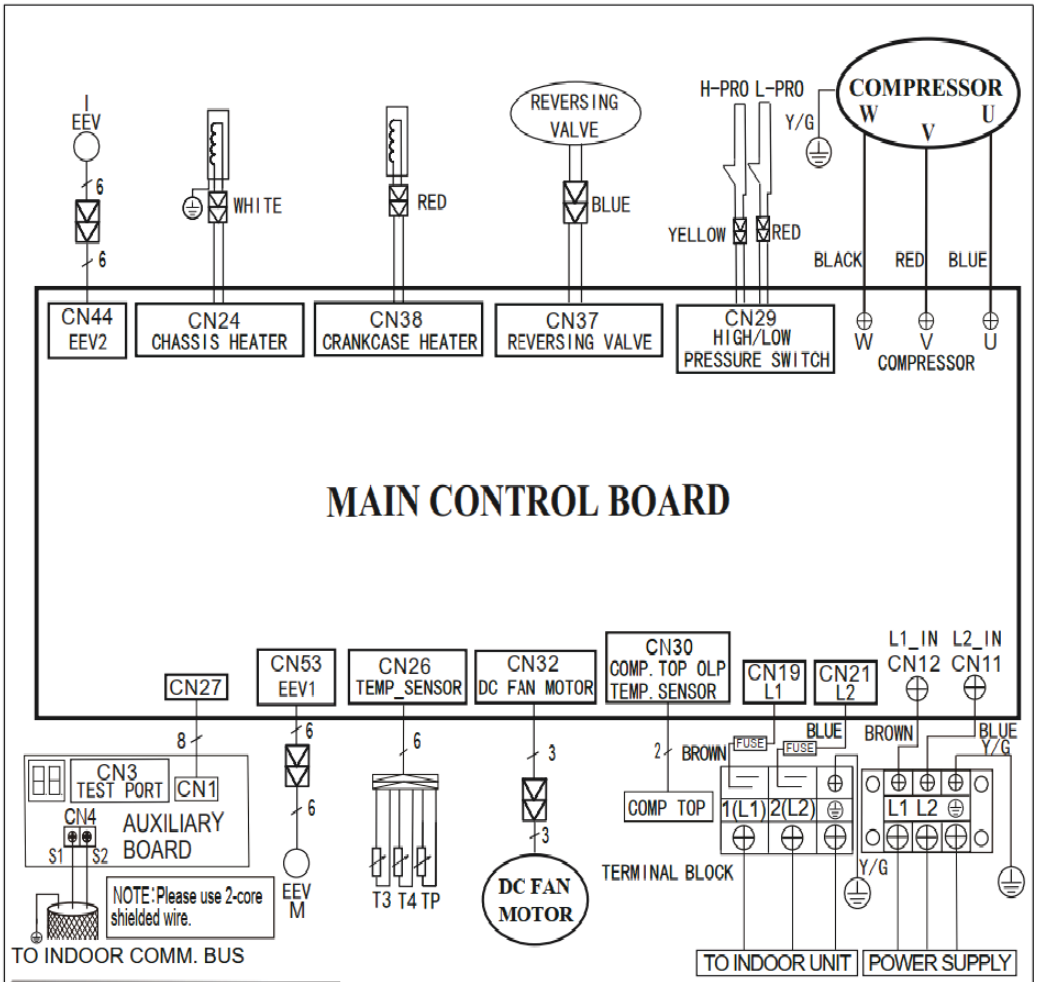

CN11/CN12	INPUT 230V AC		
CN38	OUTPUT 230V AC		
CN24	OUTPUT 230V AC		
CN37	OUTPUT 230V AC	EEV	ELECTRONIC EXPANSION VALVE
CN53/CN44	OUTPUT 0~12V DC	T3	OUTDOOR COIL TEMP SENSOR
CN26/CN27	OUTPUT 0~5V DC	T4	OUTDOOR AMBIENT TEMP SENSOR
CN29/CN30	OUTPUT 0~5V DC	TP	COMP DISCHARGE TEMP SENSOR
CN3/CN4	OUTPUT 0~5V DC	CN19/CN21	OUTPUT 230V AC
CN1	INPUT 0~5V DC	CN32/U/V/W	OUTPUT 0~310V AC

16022000040733

Fig. 7 – 36K Wiring Diagram

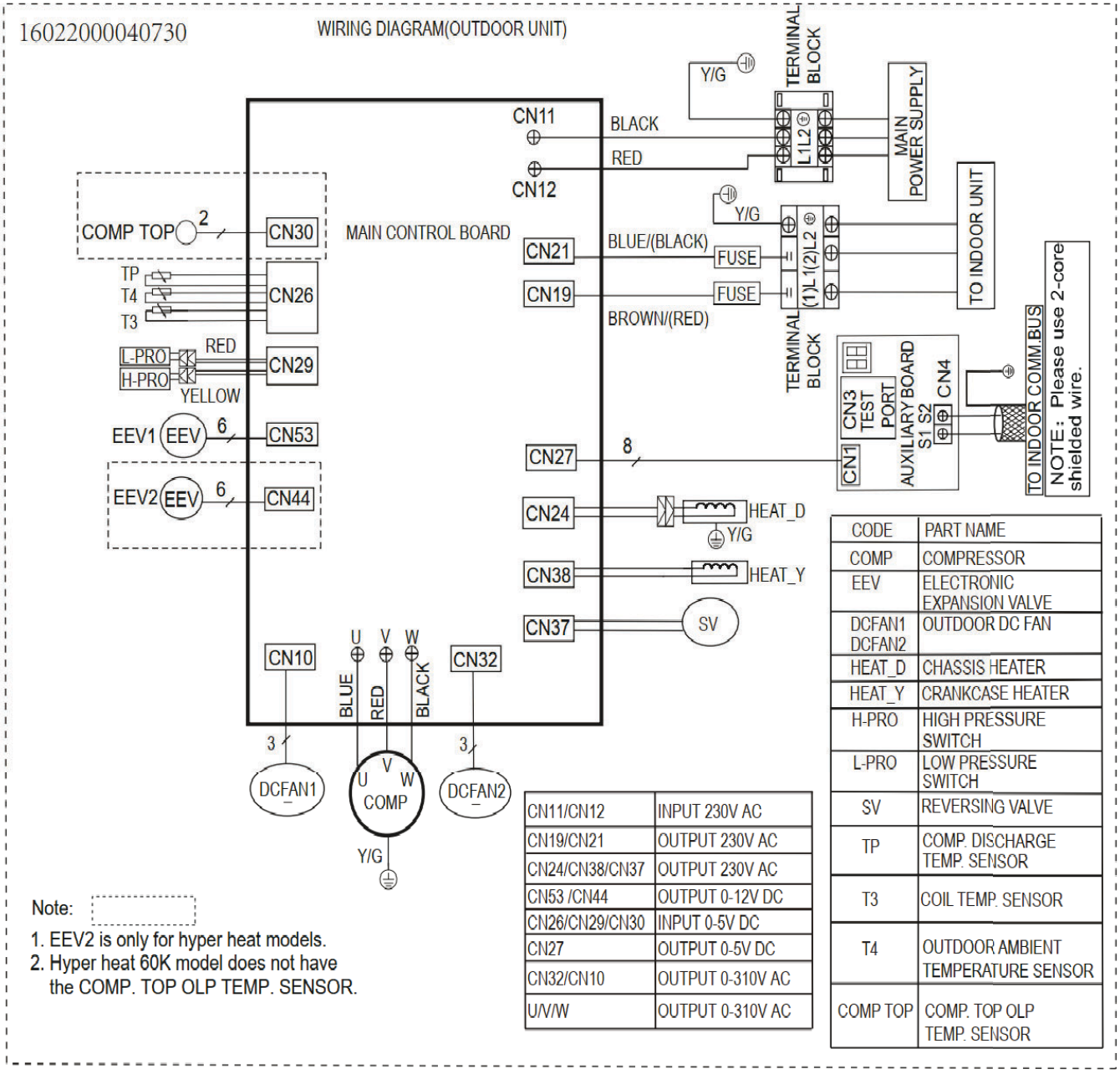

CN11/CN12	INPUT 230V AC
CN19/CN21	OUTPUT 230V AC
CN24/CN38/CN37	OUTPUT 230V AC
CN53 /CN44	OUTPUT 0-12V DC
CN26/CN29/CN30	INPUT 0-5V DC
CN27	OUTPUT 0-5V DC
CN32/CN10	OUTPUT 0-310V AC
U/V/W	OUTPUT 0-310V AC

CODE	PART NAME
COMP	COMPRESSOR
EEV	ELECTRONIC EXPANSION VALVE
DCFAN1 DCFAN2	OUTDOOR DC FAN
HEAT_D	CHASSIS HEATER
HEAT_Y	CRANKCASE HEATER
H-PRO	HIGH PRESSURE SWITCH
L-PRO	LOW PRESSURE SWITCH
SV	REVERSING VALVE
TP	COMP. DISCHARGE TEMP. SENSOR
T3	COIL TEMP. SENSOR
T4	OUTDOOR AMBIENT TEMPERATURE SENSOR
COMP TOP	COMP. TOP OLP TEMP. SENSOR

Fig. 8 – 48K / 60K Wiring Diagram

GUIDE SPECIFICATIONS

SINGLE ZONE DUCTLESS OUTDOOR UNITS

Size Range: 3 to 5 Ton Nominal Cooling and Heating Capacity

Model Number: **D5CLHAH**

Part 1 - General

1.01 System Description

a. Outdoor air-cooled split system compressor sections suitable for on-the-ground, rooftop, wall hung or balcony mounting. Units consist of a rotary compressor, an air-cooled coil, propeller-type draw-through outdoor fan, reversing valve (HP), accumulator (HP units), metering device(s), and a control box. Units discharge air horizontally as shown on the contract drawings. Units function as the outdoor component of an air-to-air heat pump system.

b. Units are to be used in a refrigeration circuit matched to ductless heat pump fan coil units.

1.02 Agency Listings

a. Unit construction complies with ANSI/ASHRAE 15, latest revision, and with the NEC.

b. Units are evaluated in accordance with the UL standard 60335-2-40/ CSA C22.2 No. 60335-2-40.

c. Units are listed in CEC directory.

d. Unit cabinet is capable of withstanding the 500-hour salt spray test per Federal Test Standard no. 141 (method 6061).

e. Air-cooled condenser coils are leak tested at 550 psig.

1.03 Delivery, Storage, And Handling

Units are shipped in one piece and are stored and handled per the manufacturer's recommendations.

1.04 Warranty (For Inclusion By Specifying Engineer)

Part 2 - Products

2.01 Equipment

1. **General:**
   Factory assembled, single piece, air-cooled outdoor unit. Contained within the enclosure are the factory wiring, piping, controls, and the compressor.
2. **Unit Cabinet:**
   a. The unit cabinet is constructed of galvanized steel, bonderized and coated with baked-enamel finish on the inside and outside.
   b. The unit access panels are removable and provide full access to the compressor, fan, and the control components.
   c. The outdoor compartment is isolated and has an acoustic lining to assure a quiet operation.
3. **Fans:**
   a. The outdoor fans are direct-drive propeller type, and discharge air horizontally. The fan draws air through the outdoor coil.
   b. Outdoor fan motors are totally-enclosed, single phase motors with insulation and permanently lubricated ball bearings. The motor is protected by internal thermal overload protection.
   c. The shaft has an inherent corrosion resistance.
   d. Fan blades are non-metallic and statically and dynamically balanced.
   e. Outdoor fan openings are equipped with a PVC metal/mesh coated protection grille over the fan.
4. **Compressor:**
   a. The compressor is the fully hermetic variable speed rotary type.
   b. The compressor is equipped with an oil system, operating oil charge, and motor.
   c. The motor is NEMA rated suitable for operation in a refrigerant atmosphere.
   d. The compressor assembly is installed on rubber vibration isolators.
5. **Outdoor Coil:**
   The coil is constructed of aluminum hydrophilic pre-coated fins mechanically bonded to seamless copper tubes, which are cleaned, dehydrated and sealed.
6. **Refrigerant Components:**
   Refrigerant circuit components include multiple brass external liquid line service valves with a service gauge connection port, multiple suction line service valves with a service gage connection port, accumulator, reversing valve, and electronic expansion valves.
7. **Safety:**
   Operating safety features are factory selected, assembled, and tested. The minimum functions include the following:
   a. Compressor discharge over temperature protection.
   b. System low voltage protection.
   c. Compressor overload protection.
   d. Compressor over current protection.
   e. IPM module protection.
8. **Electrical Requirements:**
   a. Units operate on single-phase, 60 Hz power at 208/230v.
   b. The unit electrical power is a single point connection.
   c. All power and control wiring must be installed per NEC and all local electrical codes.
   d. Units have multiple terminal blocks to connect to multiple indoor units.

© 2025 Carrier. All rights reserved.

Manufacturer reserves the right to change, at any time, specifications and designs without notice and without obligations.