40MK*C
Système bibloc sans conduit avec cassette
Capacités 18 à 34

Manuel d'utilisation

TABLE DES MATIÈRES

PAGE

À PROPOS DE LA SÉCURITÉ 2
GÉNÉRALITÉS 2
NOMS DES PIÈCES 3
PANNEAU D'AFFICHAGE 4
TÉLÉCOMMANDE 5
FONCTIONS DE LA TÉLÉCOMMANDE . . . . . 6 –8
NETTOYAGE, ENTRETIEN ET DÉPANNAGE . . . . . 9 –11

REMARQUE POUR LE PROPRIÉTAIRE DE L'ÉQUIPEMENT :

Veuillez lire attentivement ce guide d'utilisation avant d'installer et d'utiliser l'appareil et conservez ce manuel pour référence future.

Pour votre convenance, veuillez noter les numéros de modèle et de série de votre nouvel équipement dans les espaces prévus. Ces informations, ainsi que les données d'installation et les coordonnées du concessionnaire, seront utiles si votre système requiert un entretien ou un service.

INFORMATION SUR L'APPAREIL

Nº de modèle _____

Nº de série _____

INFORMATION D'INSTALLATION

Date d'installation _____

COORDONNÉES DU CONCESSIONNAIRE

Nom de l'entreprise : _____

Adresse : _____

_____

Numéro de téléphone : _____

Nom du technicien : _____

_____

À PROPOS DE LA SÉCURITÉ

Chaque fois que vous voyez le symbole ⚠ dans les manuels, dans les instructions et sur l'appareil, cela indique qu'il y a un risque de blessures. Il existe trois niveaux de précaution :

Le mot **DANGER** indique les risques les plus élevés. Ils entraîneront de graves blessures, voire la mort.

Le mot **AVERTISSEMENT** indique un danger qui pourrait entraîner des blessures corporelles ou la mort.

Le mot **MISE EN GARDE** est utilisé pour indiquer des pratiques dangereuses susceptibles de causer des blessures superficielles ou des dommages matériels.

Le mot **REMARQUE** est utilisé pour mettre en valeur des suggestions qui permettront d'améliorer l'installation, la fiabilité ou le fonctionnement.

⚠ AVERTISSEMENT

RISQUE DE BLESSURES OU DE MORT OU DE DÉGÂTS MATÉRIELS

Le non-respect de cet avertissement pourrait entraîner des blessures corporelles, la mort ou des dégâts matériels.

Une mauvaise installation, de mauvais réglages, des modifications inappropriées, un mauvais entretien, une réparation hasardeuse, ou une mauvaise utilisation peuvent provoquer une explosion, un incendie, une électrocution ou d'autres conditions pouvant infliger de graves blessures ou des dégâts matériels. Consultez un installateur qualifié, une entreprise de service d'entretien ou votre distributeur ou succursale pour obtenir des renseignements ou de l'aide. L'installateur qualifié ou l'entreprise de service doit impérativement utiliser des trousses et des accessoires autorisés par l'usine pour réaliser une modification sur le produit.

Lisez et respectez toutes les instructions et les avertissements, y compris les étiquettes attachées à l'appareil ou expédiées avec lui avant d'utiliser votre nouveau climatiseur.

GÉNÉRALITÉS

Le ventilo-convecteur à cassette offre un confort silencieux et optimal. En plus de la climatisation et du chauffage, le ventilo-convecteur à cassette, associé à un appareil de condensation extérieur, filtre et déshumidifie l'air d'une pièce pour offrir un confort optimal.

IMPORTANT : Le ventilo-convecteur à cassette doit seulement être installé par du personnel autorisé, au moyen de tuyaux et d'accessoires approuvés. Si vous avez besoin d'une assistance technique, d'un entretien ou de réparations, communiquez avec l'installateur.

Le ventilo-convecteur à cassette peut être configuré et géré à partir de la télécommande (fournie). **Si vous égarez la télécommande, vous pouvez gérer le système à partir du réglage « Auto » (Automatique) de l'appareil.**

Modes de fonctionnement :

Le ventilo-convecteur à cassette est doté cinq modes de fonctionnement.

- Fan only (Ventilation seulement)
- Auto (Automatique)
- Heating (Chauffage) (modèles avec thermopompe seulement)
- Cooling (Climatisation)
- Dehumidification (Déshumidification) (DRY)

Fan only (Ventilation seulement)

En mode Fan only (Ventilation seulement), le système filtre et fait circuler l'air de la pièce sans changer la température de l'air dans la pièce.

Auto (Automatique)

En mode Auto (Automatique), le système climatise ou réchauffe automatiquement la pièce en fonction du point de consigne sélectionné par l'utilisateur.

Heating (Chauffage)

En mode Heating (Chauffage), le système réchauffe et filtre l'air de la pièce.

Cooling (Climatisation)

En mode Cooling (Climatisation), le système climatise, déshumidifie et filtre l'air de la pièce.

Dehumidification (Déshumidification) (DRY)

En mode Dehumidification (Déshumidification), le système déshumidifie, filtre et climatise légèrement l'air de la pièce. Ce mode priorise la déshumidification de l'air, mais ***il ne remplace pas*** un déshumidificateur.

Télécommande

La télécommande transmet les commandes de configuration et de fonctionnement du système. La commande est dotée d'un écran qui indique l'état actuel du système. La commande peut être fixée sur une surface lorsqu'elle est utilisée avec le support de montage fourni.

NOMS DES PIÈCES

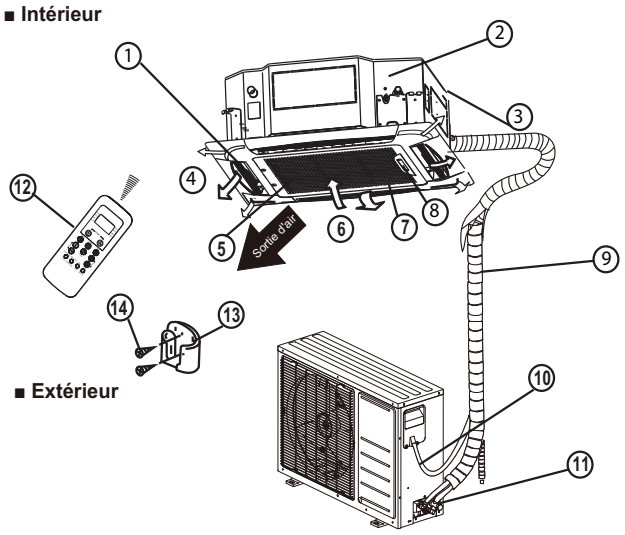

1. Volet
2. Pompe de vidange
3. Tuyau d'évacuation
4. Sortie d'air
5. Filtre à air (à l'intérieur de la grille)
6. Entrée d'air
7. Grille d'entrée d'air
8. Affichage
9. Tuyau d'interconnexion
10. Câblage de la commande vers le module intérieur
11. Valves de service
12. Télécommande
13. Support de la télécommande
14. Vis autotaraudeuses

A150248

Fig. 1 - Module intérieur/Appareil extérieur

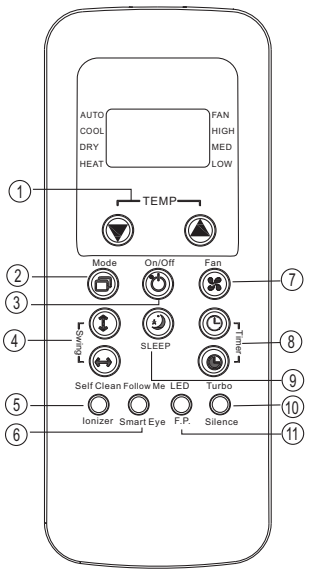

1. Boutons Temp Up (Température vers le haut) /Temp Down (Température vers le bas)
2. Bouton Mode (Mode)
3. Bouton On/Off (Marche/Arrêt)
4. Boutons Horizontal Swing (Pivotement horizontal) / Vertical Swing (Pivotement vertical)
5. Bouton Self Clean (Nettoyage automatique)/Ionizer (Ioniseur)
6. Bouton Follow Me (Suivez-moi)/Smart Eye (Œil intelligent)
7. Bouton Fan (Ventilateur)
8. Boutons Timer On (Minuterie marche) /Timer Off (Minuterie arrêt)
9. Bouton Sleep (Veille)
10. Bouton Turbo/Silence
11. Bouton LED/F.P (DEL/PROTECTION CONTRE LE GEL)

REMARQUE : Les fonctions Vertical Swing (Pivotement vertical), Self Clean (Nettoyage automatique), Ionizer (Ioniseur), Smart Eye (Œil intelligent), Turbo et Silence ne sont pas offertes sur cette gamme de produits.

A14355

Fig. 2 - Télécommande

PANNEAU D'AFFICHAGE

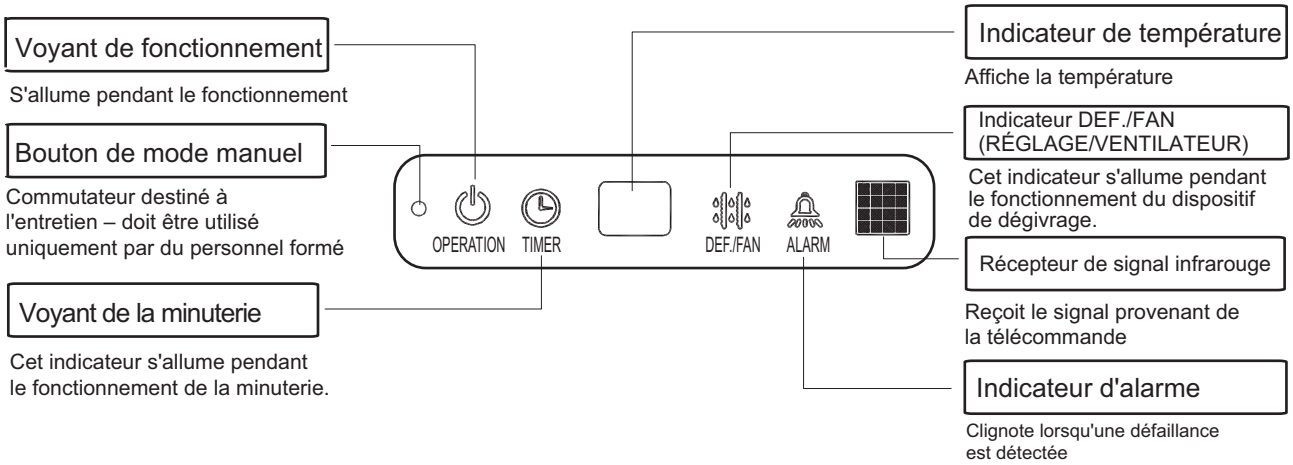

Fig. 3 - Affichage de l'appareil

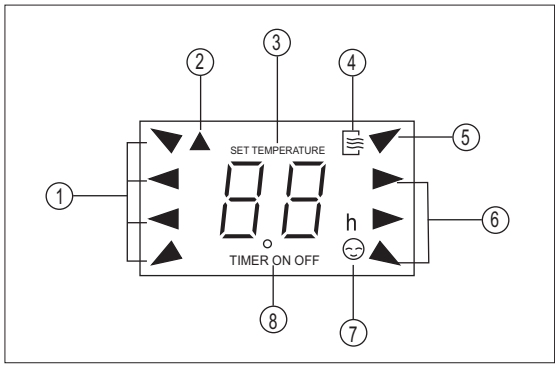

1. **AFFICHAGE DU MODE DE FONCTIONNEMENT** :
   Indique le mode de fonctionnement actuel, « AUTO », « COOL » (CLIMATISATION), « DRY » (DÉSHUMIDIFICATION), « HEAT » (CHAUFFAGE) (thermopompes uniquement) ou « FAN » (VENTILATEUR).
2. **INDICATEUR DE TRANSMISSION** :
   S'allume lorsque la télécommande transmet des signaux au module intérieur.
3. **AFFICHAGE DE TEMPÉRATURE/MINUTERIE** :
   Un réglage de température compris entre 62°F (17°C) et 86°F (30°C) ou le point de consigne du temps pour le fonctionnement de la minuterie (entre 0 et 24 h) s'affiche. Si vous sélectionnez le mode FAN (VENTILATEUR), aucune température ne s'affiche.
4. **INDICATEUR ON/OFF (MARCHE/ARRÊT)** :
   Ce symbole s'affiche lorsque vous activez l'appareil au moyen de la télécommande et disparaît lorsque vous arrêtez l'appareil.
5. **AFFICHAGE DU MODE FAN (VENTILATEUR)** :
   Indique lorsque le mode ventilateur est sélectionné.
6. **AFFICHAGE DE LA VITESSE DU VENTILATEUR** :
   Indique la vitesse de consigne du ventilateur. L'affichage est vide lorsque le mode est réglé sur AUTO ou sur DRY (DÉSHUMIDIFICATION).
7. **AFFICHAGE FOLLOW ME (SUIVEZ-MOI)** :
   Cet indicateur s'affiche lorsque la fonction de télédétection est activée. Cette option n'est pas disponible pour les modes DRY (DÉSHUMIDIFICATION) et FAN (VENTILATEUR).
8. **AFFICHAGE DE LA MINUTERIE** :
   Indique les réglages de la minuterie. Il affiche « TIMER ON » (MINUTERIE MARCHE) lorsque la fonction auto-on time (heure de mise en marche automatique) est activée, « TIMER OFF » (MINUTERIE ARRÊT) lorsque la fonction auto-off time (heure d'arrêt automatique) est activée, et « TIMER ON OFF » (MINUTERIE MARCHE ARRÊT) lorsque les deux fonctions sont activées.

REMARQUE : Les symboles sont indiqués dans ce manuel à des fins de démonstration. Pendant le fonctionnement réel, seuls les symboles pertinents s'affichent.

A14357

Fig. 4 - Affichage de la télécommande

TÉLÉCOMMANDE

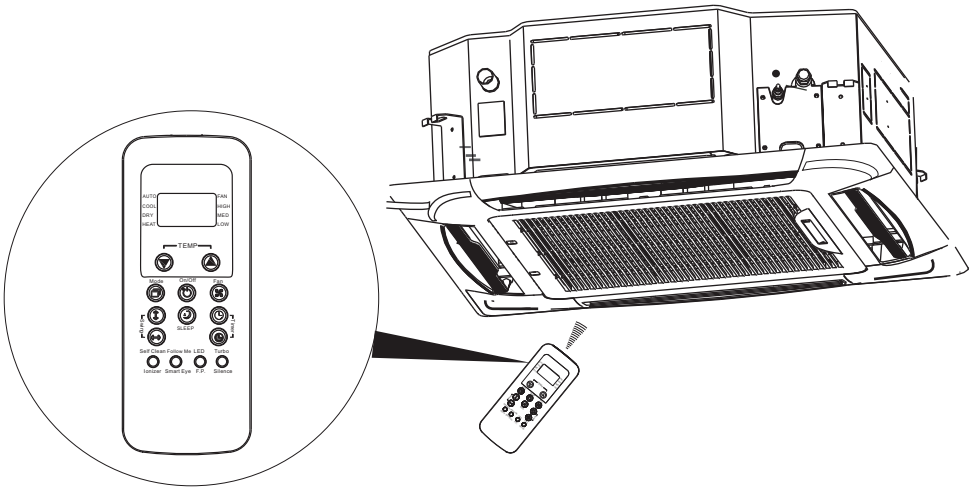

A150253

Fig. 5 - Télécommande

⚠ MISE EN GARDE

RISQUE DE DÉTÉRIORATION DES ÉQUIPEMENTS

Le non-respect de cette mise en garde pourrait entraîner des dégâts matériels. Manipulez la télécommande avec soin et évitez de la mouiller.

IMPORTANT : La télécommande permet de faire fonctionner l'appareil à une distance maximale de 25 pi (7,6 m) en absence d'obstruction.

Lorsque vous utilisez la fonction de temporisation, conservez la télécommande à proximité du ventilo-convecteur (dans un rayon de 25 pi [7,6 m]).

La télécommande peut effectuer les fonctions de base suivantes :

- mettre le système sous tension ou hors tension;
- sélectionner le mode de fonctionnement;
- régler la température de consigne de la pièce et la vitesse du ventilateur;
- régler l'orientation du flux d'air.

Reportez-vous à la section *Fonctions de la télécommande* pour obtenir une description détaillée de toutes les fonctionnalités de la télécommande.

Installation des piles

Deux piles alcalines AAA de 1,5 V (incluses) sont nécessaires pour le fonctionnement de la télécommande.

Pour installer ou remplacer les piles :

1. Faites glisser le couvercle arrière de la commande pour ouvrir le compartiment des piles.
2. Insérez les piles. Respectez les polarités indiquées dans le compartiment des piles.
3. Réinstallez le couvercle du compartiment des piles.

REMARQUE :

1. Lorsque vous remplacez les piles, n'utilisez pas de piles usagées ou des piles d'un type différent. Cela pourrait entraîner des dysfonctionnements.
2. Si vous n'allez pas utiliser la télécommande pendant plusieurs semaines, retirez les piles. Sinon, une fuite des piles risque d'endommager la télécommande.
3. Dans les conditions normales d'utilisation, la durée de vie moyenne des piles est d'environ 6 mois.
4. Remplacez les piles lorsque le module intérieur ne produit pas de bip sonore ou si le témoin de transmission ne s'allume pas.
5. Tous les paramètres programmés de la télécommande s'effacent lorsque vous retirez les piles. Après avoir inséré des piles neuves, vous devez reprogrammer la commande.

Fonctionnement de la télécommande – démarrage rapide

REMARQUE : Lorsque vous émettez une commande vers l'appareil à partir de la télécommande, assurez-vous de la pointer vers le côté droit de l'appareil. L'appareil confirme la réception d'une commande en émettant un bip sonore.

1. Mettez l'appareil sous tension en appuyant sur le bouton **ON/OFF** (MARCHE/ARRÊT).
2. Si vous préférez utiliser les °C plutôt que les °F (réglage par défaut), appuyez longuement sur les boutons d'augmentation ⊕ et de réduction ⊖ de la température de consigne pendant environ 3 secondes.
3. Sélectionnez le mode désiré en appuyant sur le bouton mode.

Fig. 6 - Options du bouton Mode

REMARQUE : Les appareils qui offrent la climatisation seulement ne sont dotés d'aucun mode de chauffage.

4. Sélectionnez la température de consigne en pointant la commande vers l'appareil et en appuyant sur les boutons d'augmentation et de réduction de la température de consigne jusqu'à ce que la température souhaitée s'affiche à l'écran.
5. Sélectionnez la vitesse désirée du ventilateur en appuyant sur le bouton **FAN** (VENTILATEUR).

REMARQUE : Si l'appareil fonctionne en mode DRY (DÉSHUMIDIFICATION) ou AUTO (AUTOMATIQUE), la vitesse du ventilateur se règle automatiquement.

6. Réglez l'orientation du flux d'air. Lorsque vous mettez l'appareil en marche, les volets se placent à la position de chauffage ou de climatisation. L'utilisateur peut régler la position du volet horizontal en appuyant sur les boutons de pivotement horizontal ou choisir le mouvement continu en appuyant sur ce bouton pendant deux secondes ou plus.

Fonctionnement manuel

Si la télécommande est perdue, endommagée ou si les piles sont épuisées, vous pouvez utiliser le bouton **MANUAL** (MANUEL) pour régler l'appareil. Vous devez utiliser le mode MANUAL (MANUEL) lorsque la température intérieure est inférieure à 17°C (63°F) et que la climatisation est requise. À cette température, vous ne pouvez pas commander l'appareil à l'aide de la télécommande.

Lorsque vous appuyez une fois sur le bouton MANUAL (MANUEL), l'appareil passe au mode AUTO (AUTOMATIQUE) (chauffage ou climatisation). Lorsque vous appuyez deux fois sur ce bouton, le système passe au mode TEST (ESSAI) et exécute le mode COOLING (CLIMATISATION) pendant 30 minutes (il passe ensuite au mode AUTO [AUTOMATIQUE]). Lorsque vous appuyez trois fois sur ce bouton, le système s'éteint.

Une fois qu'un signal de mode de fonctionnement est envoyé au module intérieur à l'aide de la télécommande, le système reprend le fonctionnement normal (le mode manuel serait annulé). Si d'autres signaux de télécommande, tels que ceux relatifs au pivotement sont envoyés, l'appareil continue son fonctionnement manuel.

Les réglages de consignes pour le fonctionnement manuel sont les suivants :

- Point de consigne réglé à l'usine : 76°F (24°C)
- Vitesse du ventilateur : AUTOMATIQUE
- Sens de décharge d'air : Position réglée à l'usine selon le mode de fonctionnement « cool » (climatisation) ou « heat » (chauffage).

FONCTIONS DE LA TÉLÉCOMMANDE

Appuyer sur le bouton On/Off (Marche/Arrêt)

Lorsque le climatiseur n'est pas en marche, la télécommande affiche le point de consigne le plus récent et le mode le plus récent.

- Appuyez sur le bouton On/Off (Marche/Arrêt) pour mettre l'appareil en marche.
  - Il démarre avec le point de consigne et le mode les plus récents. L'indicateur ON/OFF (MARCHE/ARRÊT) s'affiche.
- Appuyez sur le bouton On/Off (Marche/Arrêt) pour arrêter l'appareil.
  - Tous les indicateurs lumineux de l'appareil s'éteignent et la télécommande affiche le point de consigne et le mode.

REMARQUE : Si vous appuyez sur le bouton On/Off (Marche/Arrêt) trop tôt après un arrêt, le compresseur ne démarre pas pendant 3 à 4 minutes en raison de la protection inhérente contre les redémarrages fréquents du compresseur. L'appareil n'émet un bip que lorsque les signaux sont reçus de façon appropriée.

Sélection d'un mode de fonctionnement

Utilisez le bouton Operating Mode (Mode de fonctionnement) pour sélectionner un mode disponible.

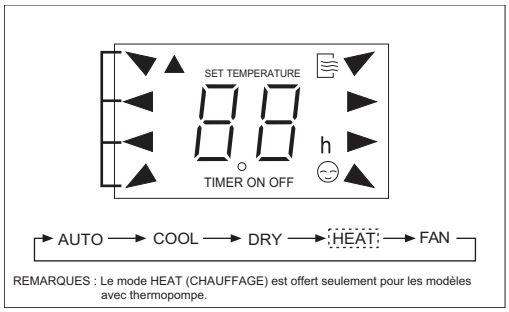

A14360

Fig. 7 – Sélectionner un mode de fonctionnement

Réglage de la température de consigne de la pièce

Appuyez sur les boutons d'augmentation et de réduction de la température de consigne pour augmenter ou réduire la température.

L'appareil confirme la réception du signal en émettant un bip et la température de consigne indiquée sur l'affichage se modifie en conséquence.

Vous pouvez régler la température entre 62°F (17°C) et 86°F (30°C) par incréments de 1°F ou 1°C.

REMARQUE : En mode Cooling (Climatisation), si la température sélectionnée est supérieure à la température de la pièce, l'appareil ne démarre pas. Il en va de même pour le mode de chauffage si la température sélectionnée est inférieure à la température de la pièce.

Sélection de la vitesse du ventilateur

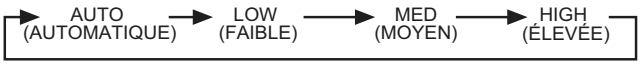

A14362

Fig. 8 – Vitesse de consigne du ventilateur

Vous pouvez sélectionner la vitesse du ventilateur en appuyant sur le bouton **FAN** (VENTILATEUR).

REMARQUE : Lorsque l'appareil est en marche, le ventilateur fonctionne en mode climatisation ou chauffage continu. En mode chauffage, le ventilateur peut ralentir ou s'arrêter dans certaines situations pour éviter le flux d'air froid.

Sélection des positions du volet horizontal

Vous pouvez régler les volets horizontaux en appuyant sur le bouton horizontal SWING (PIVOTEMENT horizontal) de la télécommande; vous pouvez également les arrêter ou configurer le mode mouvement continu. La position du volet est mémorisée dans les paramètres, toutefois, elle est désactivé lorsque l'appareil fonctionne en mode MANUAL (MANUEL), ou lorsqu'une coupure de courant se produit.

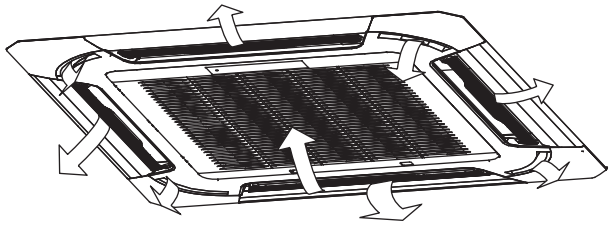

Fig. 9 – Volet horizontal

Sens du flux d'air

Appuyez à plusieurs reprises sur le bouton de pivotement horizontal pour choisir l'une des positions du volet. Chaque fois que vous appuyez sur ce bouton, le volet en question pivote de 6 degrés.

Dans les modes Cooling (Climatisation), Dehumidification (Déshumidification) et Fan Only (Ventilateur seulement), le volet pivote dans la plage de climatisation. Dans le mode Heating (Chauffage) (modèles avec thermopompe), le volet pivote dans la plage de chauffage.

REMARQUE : Utilisez toujours la télécommande pour régler la position du volet horizontal, sinon un fonctionnement anormal pourrait se produire. Si vous ajustez manuellement le volet en dehors de sa plage, mettez l'appareil hors tension puis de nouveau sous tension.

Pivotement automatique

Pour régler le pivotement automatique du volet horizontal, appuyez sur le bouton de pivotement horizontal pendant deux secondes ou plus.

Une fois qu'un signal de mode de fonctionnement est envoyé au module intérieur à l'aide de la télécommande, le système reprend le fonctionnement normal (le mode manuel serait annulé). Si d'autres signaux de télécommande, tels que ceux relatifs au pivotement sont envoyés, l'appareil continue son fonctionnement manuel.

Fonction Timer (Minuterie)

Vous pouvez utiliser les options TIMER ON (MINUTERIE MARCHE) (pour mettre l'appareil en marche) et TIMER OFF (MINUTERIE ARRÊT) (pour arrêter l'appareil) séparément ou simultanément.

Timer ON (minuterie MARCHE) seulement

Cette fonction configure l'appareil pour démarrer automatiquement à l'heure définie. Vous pouvez régler la fonction TIMER ON (MINUTERIE MARCHE) lorsque l'appareil est allumé ou éteint.

APPAREIL EN MARCHE

- Appuyez sur le bouton TIMER ON (MINUTERIE MARCHE) pour démarrer la séquence de réglage de l'heure de mise en marche-automatique. Le temps réglé s'affiche à l'affichage de la télécommande. Chaque fois que vous appuyez sur le bouton TIMER ON (MINUTERIE MARCHE), l'heure augmente de 30 minutes, jusqu'à 10 h. Elle augmente ensuite de 60 minutes, jusqu'à atteindre 24 h.
- En mode TIMER ON (MINUTERIE MARCHE), le voyant TIMER (MINUTERIE) de l'appareil s'allume. L'appareil continue de fonctionner à l'heure réglée.

APPAREIL ARRÊTÉ

- Réglez la minuterie suivant la méthode décrite dans la section APPAREIL EN MARCHE.
- L'appareil démarre à l'heure réglée.

Réglez les paramètres du mode TIMER ON (MINUTERIE MARCHE) sur 0,0 pour annuler cette option.

Timer OFF (minuterie ARRÊT) seulement

Cette fonction configure l'appareil pour s'arrêter automatiquement à l'heure définie. Vous pouvez régler la minuterie lorsque l'appareil est allumé ou éteint.

APPAREIL EN MARCHE

- Appuyez sur le bouton TIMER OFF (MINUTERIE ARRÊT) pour démarrer la séquence de réglage de l'heure de désactivation automatique. L'heure réglée s'affiche sur à l'affichage de la télécommande. Chaque fois que vous appuyez sur le bouton TIMER OFF (MINUTERIE ARRÊT), l'heure augmente de 30 minutes, jusqu'à 10 h. Elle augmente ensuite de 60 minutes, jusqu'à atteindre 24 h.
- En mode TIMER OFF (MINUTERIE ARRÊT), le voyant de la minuterie de l'appareil s'allume et l'appareil s'éteint automatiquement à l'heure réglée.

APPAREIL ARRÊTÉ

- Réglez la minuterie suivant la procédure décrite dans la section APPAREIL EN MARCHE.
- L'affichage TIMER (MINUTERIE) de l'appareil s'allume et l'appareil reste éteint.

Réglez les paramètres du mode TIMER ON (MINUTERIE MARCHE) sur 0,0 pour annuler cette option.

Timer ON (minuterie MARCHE)/Timer OFF (minuterie ARRÊT)

Utilisez les deux fonctions pour programmer la mise en marche et l'arrêt de l'appareil à des heures précises.

APPAREIL ARRÊTÉ

- Réglez le mode TIMER ON (MINUTERIE MARCHE) comme décrit précédemment.
- Réglez le mode TIMER OFF (MINUTERIE ARRÊT) comme décrit précédemment.
- L'appareil démarre automatiquement à l'heure réglée pour le mode TIME ON (HEURE MARCHE) et s'éteint à l'heure réglée pour le mode TIME OFF (HEURE ARRÊT).

APPAREIL EN MARCHE

- Réglez le mode TIME OFF (HEURE ARRÊT) comme décrit précédemment.
- Réglez le mode TIME ON (HEURE MARCHE) comme décrit précédemment.
- L'appareil s'arrête automatiquement à l'heure réglée pour le mode TIME OFF (HEURE ARRÊT) et se met en marche à l'heure réglée pour le mode TIME ON (HEURE MARCHE).

Mode Sleep (Veille)

Ce mode permet d'économiser de l'énergie et peut être utilisé seulement lorsque l'appareil est en mode COOL (CLIMATISATION), HEAT (CHAUFFAGE) ou AUTO (AUTOMATIQUE).

Mode Cool (Climatisation)

- Appuyez sur le bouton SLEEP (VEILLE).
- Après 1 heure, le point de consigne augmente de 1,8°F (1°C).
- Après une autre heure, le point de consigne augmente encore de 1,8°F (1°C) et le ventilateur fonctionne à basse vitesse.
- L'appareil s'éteint 5 heures après le réglage du mode SLEEP (VEILLE).
- Le mode SLEEP (VEILLE) s'annule si vous appuyez sur les boutons « Mode » (Mode), « Temp » (Température), « Fan » (Ventilateur), « Timer » (Minuterie) ou « On/Off » (Marche/Arrêt) de la télécommande.

Mode Heat (Chauffage)

- Fonctionne de la même façon que le mode climatisation, mais les points de consigne sont réduits de 1,8°F (1°C).

Réinitialisation de la télécommande

Si vous retirez les piles de la télécommande, les réglages en cours s'annulent et la commande retourne aux réglages initiaux et passe en mode veille. Appuyez sur le bouton ON/OFF (MARCHE/ARRÊT) pour l'activer.

Temporisation

Si vous appuyez sur le bouton On/Off (Marche/Arrêt) trop tôt après un arrêt, le compresseur ne démarre pas pendant 3 à 4 minutes en raison de la protection inhérente contre les redémarrages fréquents du compresseur. L'appareil n'émet un bip que lorsque les signaux sont reçus de façon appropriée.

Fonctions de chauffage

Si l'appareil est en mode chauffage, une temporisation se produit lorsque le ventilateur démarre. Le ventilateur démarre seulement après le réchauffage du serpentin, afin d'éviter la production d'un flux d'air froid.

Fonctionnement du mode Auto Defrost (Dégivrage automatique)

En mode chauffage, si le serpentin extérieur est gelé, le ventilateur extérieur s'arrêtent lorsque le système retire le givre sur le serpentin extérieur. Le ventilateur intérieur continue de fonctionner après les réglages de prévention contre le froid.

Le système revient automatiquement à un fonctionnement normal lorsque le gel est retiré de l'appareil extérieur.

Démarrage automatique

Si une panne de courant se produit pendant le fonctionnement de l'appareil, l'appareil mémorise l'état de fonctionnement et démarre automatiquement avec les mêmes réglages lorsque l'alimentation est rétablie.

Mode Follow Me (Suivez-moi)

Appuyez sur le bouton « Follow Me » (Suivez-moi) pour activer ou désactiver cette fonction. Avec ce réglage, la température affichée sur la télécommande est la température courante à son emplacement. La télécommande envoie ce signal au climatiseur toutes les 3 minutes. Cette fonction n'est pas disponible pour les modes DRY (DÉSHUMIDIFICATION) et FAN (VENTILATEUR).

DEL/Mode F.P. (PROTECTION CONTRE LE GEL)

Appuyez le bouton LED (DEL) pour allumer ou éteindre les témoins lumineux. Appuyez sur le bouton F.P. (Protection contre le gel) pendant environ 2 secondes pour activer ou désactiver le mode F.P. (Protection contre le gel). Le module intérieur affiche « F.P. » (Protection contre le gel).

Cette fonction est disponible en mode chauffage pour les thermopompes. Dans ce mode, l'appareil fonctionne à vitesse élevée du ventilateur et la température du serpentin passe automatiquement à 46°F (8°C).

Vous pouvez également désactiver ce mode en appuyant sur les boutons « On/Off » (Marche/Arrêt), « Sleep » (Veille), « Mode » (Mode), « Fan » (Ventilateur), ou « TEMP » (TEMPÉRATURE).

NETTOYAGE, ENTRETIEN ET DÉPANNAGE

⚠ MISE EN GARDE

RISQUE D'ÉLECTROCUTION

Le non-respect de cette mise en garde pourrait entraîner des blessures, voire la mort.
Mettez toujours le système hors tension avant toute opération de nettoyage ou d'entretien du système. Désactiver le sectionneur extérieur situé près de l'appareil extérieur. Assurez-vous de débrancher le module intérieur s'il fonctionne sur un sectionneur distinct.

⚠ MISE EN GARDE

RISQUE DE DÉTÉRIORATION DES ÉQUIPEMENTS/DU FONCTIONNEMENT

Le non-respect de cette mise en garde pourrait entraîner des dégâts matériels ou un mauvais fonctionnement de l'équipement.

L'utilisation du système avec des filtres à air encrassés pourrait endommager le module intérieur et entraîner une baisse des performances de la climatisation, un fonctionnement intermittent du système et une accumulation de givre sur le serpentin intérieur et griller des fusibles.

Entretien périodique

Nous vous recommandons d'effectuer un entretien périodique pour assurer le bon fonctionnement de l'appareil. Les intervalles d'entretien recommandés peuvent varier en fonction de l'environnement d'installation, par exemple, dans les zones poussiéreuses, etc. Reportez-vous au tableau 1.

⚠ MISE EN GARDE

RISQUE DE COUPURE

Le fait de ne pas tenir compte de cette mise en garde pourrait entraîner des blessures corporelles.

Les ailettes du serpentin sont très coupantes. Faites preuve de prudence lors du nettoyage.

Portez toujours une protection.

Nettoyage du serpentin

Nettoyez le serpentin au début de chaque saison de climatisation ou au besoin. Utilisez un aspirateur ou une brosse à poils longs et doux pour éviter d'endommager les ailettes.

Filtres à air

Retirez et nettoyez les filtres à air une fois par mois.

REMARQUE : Si les filtres à air montrent des signes d'usure excessive ou de fissure, ils doivent être remplacés. Communiquez avec votre concessionnaire local pour obtenir des filtres de rechange.

1. Ouvrez le panneau avant de l'appareil.
2. Retirez le filtre comme illustré dans la figure ci-dessous.
3. Filtres à vide.
4. Nettoyez à l'eau chaude.
5. Secouez le filtre pour retirer l'excès d'eau et séchez-le soigneusement.
6. Remplacez le filtre en le faisant glisser dans le support jusqu'à ce qu'il s'enclenche en place.
7. Fermez le panneau avant de l'appareil.

- Poussez les deux commutateurs de la grille en même temps pour ouvrir la grille.

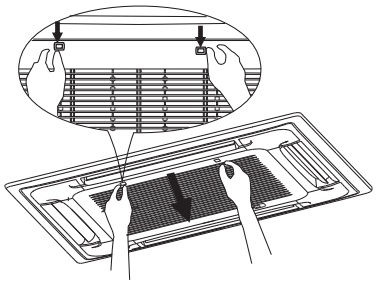

A150259

Fig. 10 - Ouvrir la grille

- Déconnectez les fils de connexion entre le boîtier de commande et le panneau d'affichage. Retirez ensuite la grille, puis le filtre.

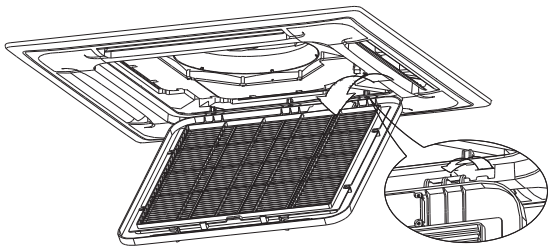

A150260

Fig. 11 - Retirer le filtre

⚠ MISE EN GARDE

RISQUE DE DÉTÉRIORATION DES ÉQUIPEMENTS

Le non-respect de cette mise en garde pourrait entraîner des dégâts matériels.
Lors du nettoyage du panneau avant, n'utilisez pas de l'eau à une température supérieure à 105°F (40,6°C) et ne versez pas de l'eau sur le ventilo-convecteur. N'utilisez pas de produits abrasifs ou de détergents à base de pétrole, car ils pourraient endommager le panneau avant.

Panneau avant du module intérieur

Pour nettoyer le panneau avant du module intérieur, essuyez l'extérieur au moyen d'un chiffon sec et doux.

Préparation pour un arrêt prolongé

Nettoyez les filtres et réinstallez-les dans l'appareil. Faites fonctionner l'appareil en mode ventilateur seulement pendant 12 heures, pour sécher toutes les pièces internes. Coupez l'alimentation principale et retirez les piles de la télécommande.

Recommandations de fonctionnement du système

Les points décrits dans la liste suivante permettent d'assurer le bon fonctionnement du système :

- Remplacez les deux piles de la télécommande en même temps.
- Pointez la télécommande vers le panneau d'affichage de l'appareil pour émettre une commande.
- Gardez les portes et les fenêtres fermées pendant que l'appareil fonctionne.
- Communiquez avec un représentant d'entretien agréé si un problème difficile à résoudre survient.
- N'effectuez pas de nettoyage ou d'entretien pendant que l'appareil est allumé.
- Gardez le panneau d'affichage de l'appareil à l'écart de la lumière directe du soleil et des sources directes de chaleur, car elles pourraient interférer avec l'émission des commandes.
- Ne bloquez pas les points d'entrée et de sortie d'air de l'appareil extérieur ou du module intérieur.

Recommandations pour l'économie d'énergie

Les recommandations suivantes ajouteront une plus grande efficacité au système sans conduit :

- Sélectionnez un réglage confortable du thermostat et laissez-le fonctionner au réglage choisi. Évitez d'augmenter et de réduire le réglage tout le temps.
- Gardez le filtre propre. Des nettoyages fréquents peuvent être nécessaires, selon la qualité de l'air intérieur.
- Utilisez des doubles rideaux, des rideaux ou des stores pour empêcher que la lumière du soleil réchauffe la pièce par temps très chaud.
- Limitez les heures de fonctionnement à l'aide de la fonction de TEMPORISATION.
- N'obstruez pas l'entrée d'air située sur le panneau avant.
- Mettez la climatisation en marche avant que l'air intérieur devienne trop inconfortable.

Dépannage

Reportez-vous au tableau 2 avant de communiquer avec votre concessionnaire local.

Tableau 1 - Entretien périodique

MODULE INTÉRIEUR	TOUS LES MOIS	TOUS LES 6 MOIS	TOUS LES ANS
Nettoyer les filtre à air*	•		•
Changer les piles de la télécommande		•	
APPAREIL EXTÉRIEUR	**TOUS LES MOIS**	**TOUS LES 6 MOIS**	**TOUS LES ANS**
Nettoyer le serpentin extérieur à partir de l'extérieur		•	
Nettoyer le serpentin extérieur à partir de l'intérieur†			•
Souffler de l'air sur les pièces électriques†			•
Vérifier le serrage des raccords électriques†			•
Nettoyer l'hélice du ventilateur†			•
Vérifier le serrage du ventilateur†			•
Nettoyer les bacs d'évacuation†			•

* Augmentez la fréquence d'entretien dans les zones poussiéreuses.
† L'entretien doit être effectué par du personnel d'entretien qualifié. Reportez–vous au manuel d'installation.

Tableau 2 - Dépannage

PROBLÈME	CAUSE POSSIBLE	SOLUTION
L'appareil/Le système ne fonctionne pas	• Le disjoncteur s'est déclenché ou un fusible a grillé. • Panne d'alimentation. • Les voyants de diagnostic s'allument.* • La tension est trop faible.	• Réinitialisez le disjoncteur ou remplacez le fusible par le fusible de rechange spécifié. • Redémarrez l'appareil lorsque l'alimentation est rétablie. • Appelez votre représentant d'entretien. • Appelez votre représentant d'entretien.
La climatisation ne fonctionne pas de façon appropriée.	• Le filtre est obstrué par de la poussière. • La température n'est pas réglée de façon appropriée. • Une porte ou une fenêtre est ouverte. • L'appareil extérieur est obstrué. • La vitesse du ventilateur est trop faible. • L'appareil fonctionne en mode ventilateur au lieu de climatisation.	• Nettoyez le filtre à air. • Vérifiez la température et réinitialisez au besoin. • Fermez la fenêtre ou la porte. • Retirez l'obstruction. • Modifiez la sélection de vitesse du ventilateur. • Changez le mode de fonctionnement à Cool (Climatiseur) ou réinitialisez l'appareil.
Le chauffage ne fonctionne pas de façon appropriée.	• Le filtre est obstrué par de la poussière. • Le réglage de température est trop bas. • Une porte ou une fenêtre est ouverte. • L'appareil extérieur est obstrué.	• Nettoyez le filtre à air. • Vérifiez la température et réinitialisez au besoin. • Fermez la fenêtre ou la porte. • Retirez l'obstruction.
L'appareil s'arrête pendant le fonctionnement.	• La minuterie d'arrêt ne fonctionne pas correctement. • Les voyants de diagnostic s'allument.*	• Redémarrez le mode de fonctionnement. • Appelez votre représentant d'entretien.

* Les voyants de diagnostic sont une combinaison de voyants qui s'allument dans la zone d'affichage de l'appareil. Ils sont une combinaison des voyants que vous voyez pendant le fonctionnement normal.

© 2015 CAC / BDP ● 7310 W. Morris St. ● Indianapolis, IN 46231
Date d'édition : 06/15

Nº catalogue : OM40MKC(Q)B–C–01FR

Le fabricant se réserve le droit de changer les fiches techniques ou la conception sans avis préalable et sans obligation de sa part.

Remplace : NOUVEAU