HEATING & COOLING PRODUCTS

D5CLRAH
Outdoor Unit Single Zone Ductless System
Sizes 36 / 48 / 58K

Product Data

Fig. 1 — Size 36K

Fig. 2 — Size 48K and 58K

NOTE: Images are for illustration purposes only. Actual models may differ slightly.

TABLE OF CONTENTS

INDUSTRY LEADING FEATURES / BENEFITS 2
MODEL NUMBER NOMENCLATURE 3
STANDARD FEATURES AND ACCESSORIES. 3
DIMENSIONS 4
Table 3 – Dimensions 4
CLEARANCES. 5
Table 4 – Clearances 5
SPECIFICATIONS 6
Table 5 – Comprehensive Specifications. 6
COOLING PERFORMANCE 8
Table 6 – 36K Cooling —D5CLRA + D5FSAA. 9
Table 7 – 48K Cooling —D5CLRA + D5FSAA. 13
Table 8 – 54K Cooling —D5CLRA + D5FSAA. 17
Table 9 – 36K Cooling —D5CLRA + D5FSAA. 21
Table 10 – 48K Cooling —D5CLRA + D5FSAA. 25
Table 11 – 36K RH High Static Cooling —D5CLRA + D5FSAA 29
Table 12 – 48K RH High Static Cooling —D5CLRA + D5FSAA 33
Table 13 – 60K RH High Static Cooling —D5CLRA + D5FSAA 37
Table 14 – 36K RH High Static Cooling —D5CLRA + D5FSAA 41
Table 15 – 48K RH High Static Cooling —D5CLRA + D5FSAA 45
Table 16 – 60K RH High Static Cooling —D5CLRA + D5FSAA 49
HEATING PERFORMANCE. 53
Table 17 – 36K RH Heating — D5CLRA + D5FSAA 53
Table 18 – 48K RH Heating — D5CLRA + D5FSAA 55
Table 19 – 54K RH Heating — D5CLRA + D5FSAA 57
Table 20 – 36K Heating — D5CLRA + D5FSAA 59
Table 21 – 48K Heating — D5CLRA + D5FSAA 61
Table 22 – 36K RH High Static Heating — D5CLRA + D5FSAA 63
Table 23 – 48K RH High Static Heating — D5CLRA + D5FSAA 65
Table 24 – 60K RH High Static Heating — D5CLRA + D5FSAA 67
Table 25 – 36K Heating — D5CLRA + D5FSAA 69
Table 26 – 48K Heating — D5CLRA + D5FSAA 71
Table 27 – 60K Heating — D5CLRA + D5FSAA 73
APPLICATION DATA. 75
Table 29 – Additional Charge 75
WIRING 75
Table 30 – Wiring Sizes 36 – 58 75
AIR FLOW DATA 76
Table 31 – Airflow Data 76
SOUND PRESSURE AND SOUND POWER. 76
Table 32 – Outdoor Unit Sound Pressure Test Conditions 76
FAN AND MOTOR AND ELECTRICAL SPECIFICATIONS 76
WIRING DIAGRAMS 77
GUIDE SPECIFICATIONS 79

INDUSTRY LEADING FEATURES / BENEFITS

A PERFECT BALANCE BETWEEN BUDGET LIMITS, ENERGY SAVINGS AND COMFORT

The D5CLRAH series ductless system is a matched combination of an outdoor condensing unit and an indoor fan coil unit connected only by refrigerant tubing and wires.

The ductless system permits creative solutions for design problems such as:

- Add-ons to current space (an office or family room addition)
- Special space requirements
- When adding air conditioning to spaces that are heated by hydronic or electric heat and have no ductwork
- Historical renovations or any application where preserving the look of the original structure is essential.

Advanced system components incorporate innovative technology to provide reliable cooling and heating performance at low sound levels.

Inverter Technology

The inverter driven compressor is designed to run at various input power frequencies (Hz) which controls the compressor's motor speed.

Even Temperature – The control package, including the inverter, monitors the outdoor and indoor temperatures as they relate to the selected indoor set point and adjusts the compressor speed to match the load and keep the system operating continuously rather than cycling and creating temperature swings. This translates to higher comfort levels for the occupants.

Rapid Pull Down/Warm-Up – Comfort is increased by the inverter system's ability to ramp up the compressor speed enabling the system to reach the user selected room temperature set point quicker.

Humidity Control – Running the system for longer periods and continuously varying the compressor speed enhances the humidity control.

Individual Room Comfort

Maximum comfort is provided because each space can be controlled individually based on the usage pattern.

Low Sound Levels

When noise is a concern, ductless systems are the answer. When sound ordinances and proximity to neighbors demand quiet operation, the D5CLRAH unit is the right choice. With the inverter technology, these units run at lower speeds most of the time resulting in reduced sound levels.

Inverter Technology – Enhanced Economical Operation

Ductless systems are inherently economical to operate. Individual rooms are heated or cooled only when required, and since the air is delivered directly to the space, there is no need to use additional energy to move the air in the ductwork. This economical operation is enhanced further when the inverter system output matches the load resulting in a more efficient system.

Easy-To-Use Controls

The systems have microprocessor-based controls which provide the ultimate in comfort and efficiency. The user friendly wired and wireless remote controls provide the interface between the user and the unit.

Secure Operation

If security is an issue, outdoor and indoor units are connected only by refrigerant piping and wiring to prevent intruders from crawling through ductwork or wall openings. In addition, since the D5CLRAH can be installed close to an outside wall, coils are protected from vandals and severe weather.

Fast Installation

This compact ductless system is simple to install. Only wires and piping need to run between the indoor and outdoor units. These units are fast and easy to install ensuring minimal disruption to customers in homes or the workplace. This makes the D5CLRAH systems the equipment of choice for retrofit applications.

Simple Servicing and Maintenance

Removing the top panel (36K) or side panel (48K) of the outdoor unit provides immediate access to the control compartment, providing the service technician access to the diagnostic components to facilitate the troubleshooting process. In addition, the draw-thru design of the outdoor unit means that dirt accumulates on the outside surface of the coil. Coils can be cleaned quickly from the inside using a pressure hose and detergent.

On the indoor units, service and maintenance expense is reduced due to readily accessible filters. Also, error codes are displayed to alert the user to certain system malfunctions

Built-in Reliability

Ductless system indoor and outdoor units are designed to provide years of trouble-free operation. Both the indoor and outdoor units are well protected. Whenever the microprocessor detects abnormal conditions, the unit stops and an error code appears. Inverter systems provide additional reliability due to the soft start. This refers to the ability of the inverter to start the compressor motor using reduced voltage and reduced current. This feature is beneficial from an electrical standpoint (eliminates current spikes) as well as an overall reliability standpoint due to reduced stress on all associated system

components.

Agency Listings

All systems are listed with AHRI (Air conditioning, Heating, and Refrigeration Institute) and are CSA certified per UL1995 standard.

Manufacturer reserves the right to change, at any time, specifications and designs without notice and without obligations.

MODEL NUMBER NOMENCLATURE

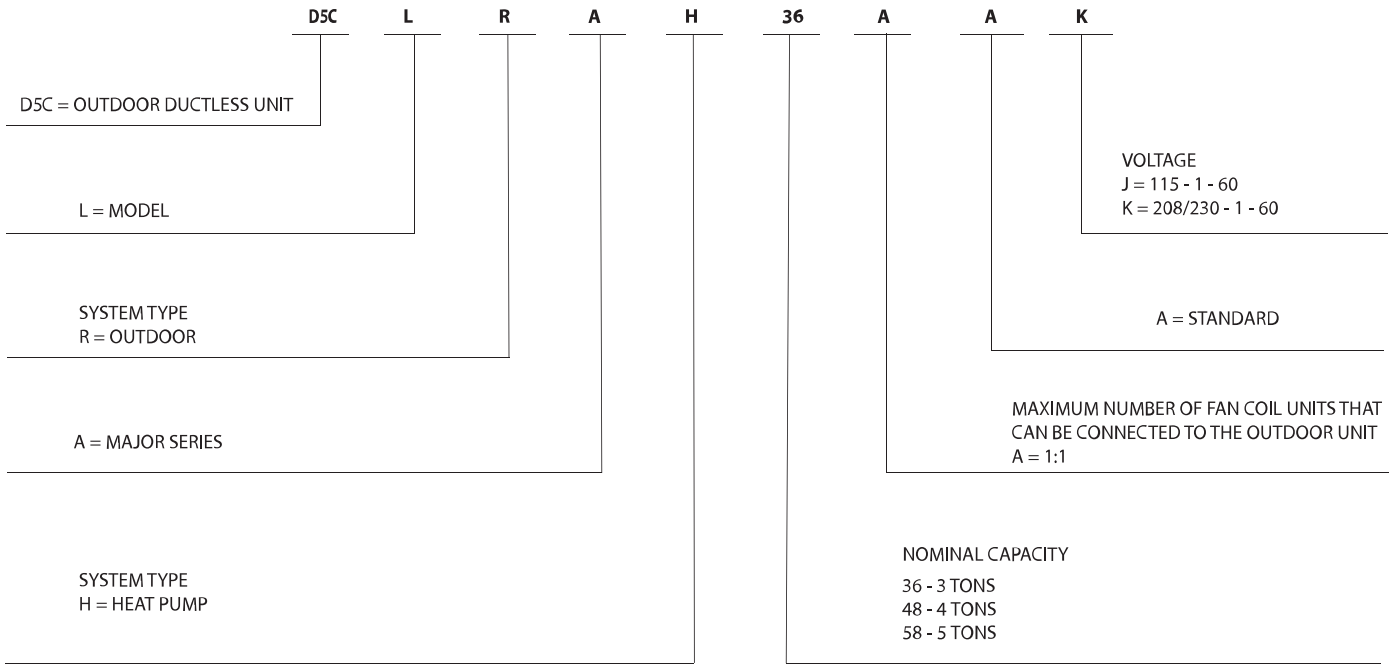

Use of the AHRI Certified TM Mark indicates a manufacturer's participation in the program For verification of certification for individual products, go to www.ahridirectory.org.

STANDARD FEATURES AND ACCESSORIES

Table 1 — Features

Ease Of Installation	
Low Voltage Controls	S
Comfort Features	
Microprocessor Control	S
Auto Restart Function	S
Auto Changeover	S
Energy Saving Features	
Inverter Driven Compressor	S
46° F Heating Mode (Heating Setback)	S
Safety And Reliability	S
3 Minute Time Delay For Compressor	S
High Compressor Discharge Temperature	S
Over Current Protection for Compressor	S
Low Voltage Protection	S
Compressor Overload Protection	S
Compressor Over Current Protection	S
IPM Module Protection	S
Condenser High Temperature Protection in Cooling Mode	
Aluminum Hydrophilic pre-coated fins	S
Ease Of Service And Maintenance	
Diagnostics	S
Liquid Line Pressure Taps	S
Application Flexibility	
Crankcase Heater	S
Base pan Heater	S

LEGEND
S - Standard
A - Accessory

ACCESSORIES

Table 2 — Accessories

Outdoor Unit Size	Base Pan Base Rubber Plugs RCD Part No.	Quantity per Unit
36K	12600801A00117	5
48K	12600801A00118	5
58K	12600801A00118	5

NOTE: Base pan built in with multiple holes for proper draining during defrost. For applications where it is required to seal these holes, and redirect the condensate drain, rubber plugs are available through RCD.

Outdoor Units

Crankcase Heater

The crankcase heater is standard on all unit sizes.

Base pan Heater

The base pan heater is standard on all unit sizes.

Long Line Piping Length

Piping flexibility up to a total piping length of 246ft. (65m).

DIMENSIONS

Table 3 – Dimensions

UNIT SIZE	36K	48K	58K
Height in (mm)	31.84 (809)	52.5 (1333)	52.5 (1333)
Width in (mm)	37.26 (946)	37.5 (952)	37.5 (952)
Depth in (mm)	16.02 (407)	16.3 (415)	16.3 (415)
Operating Weight lbs (kg)	162.48 (73.7)	208.78 (94.7)	209.44 (95)

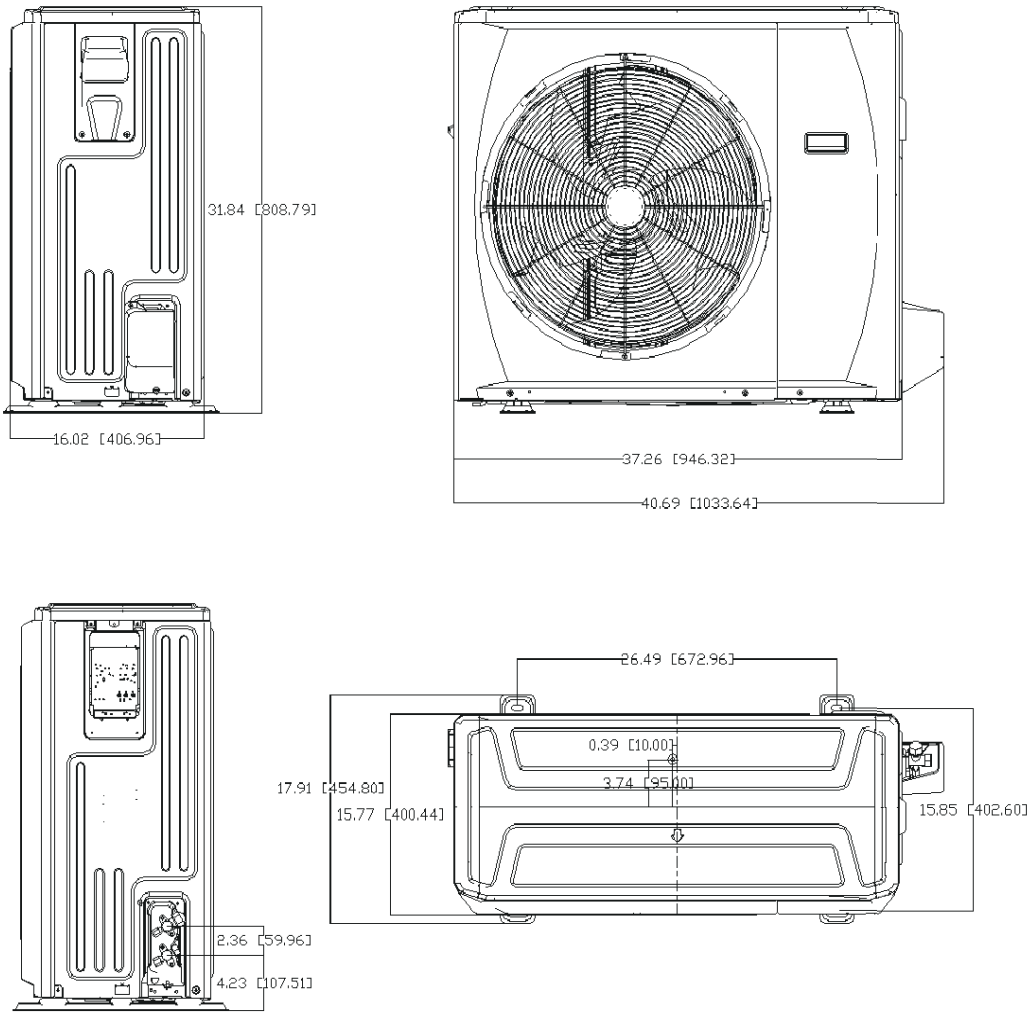

Fig. 3 – Outdoor Dimensions Size 36K, in. (mm)

DIMENSIONS (CONT)

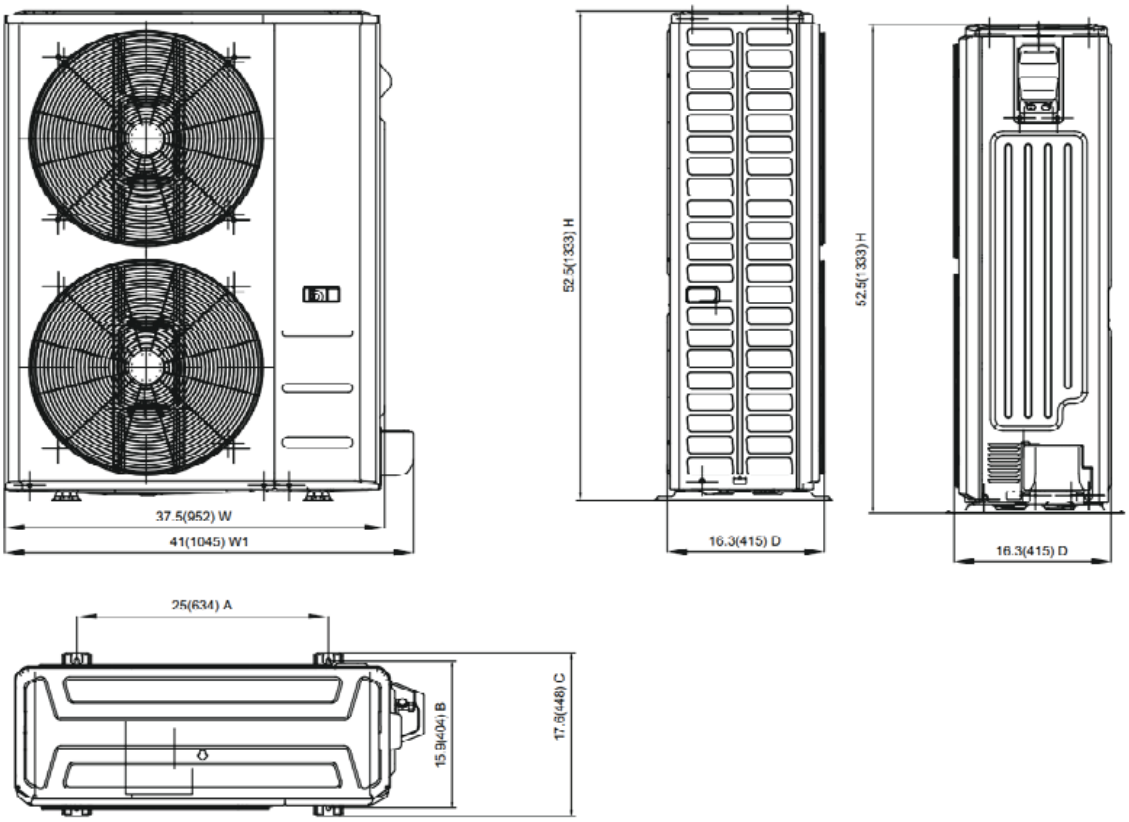

Fig. 4 – Outdoor Dimensions Size 48K and 58K, in. (mm)

CLEARANCES

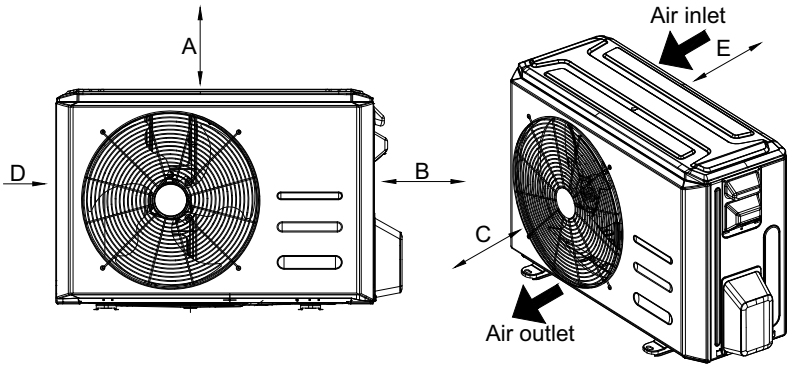

Fig. 5 – Clearances

Table 4 — Clearances

UNIT	MINIMUM VALUE in. (mm)
A	20 (500)
B	14 (350)
C	20 (500)
D	4 (101)
E	4 (101)

NOTE: The outdoor unit must be mounted at least 2in (50mm) above the maximum anticipated snow depth.

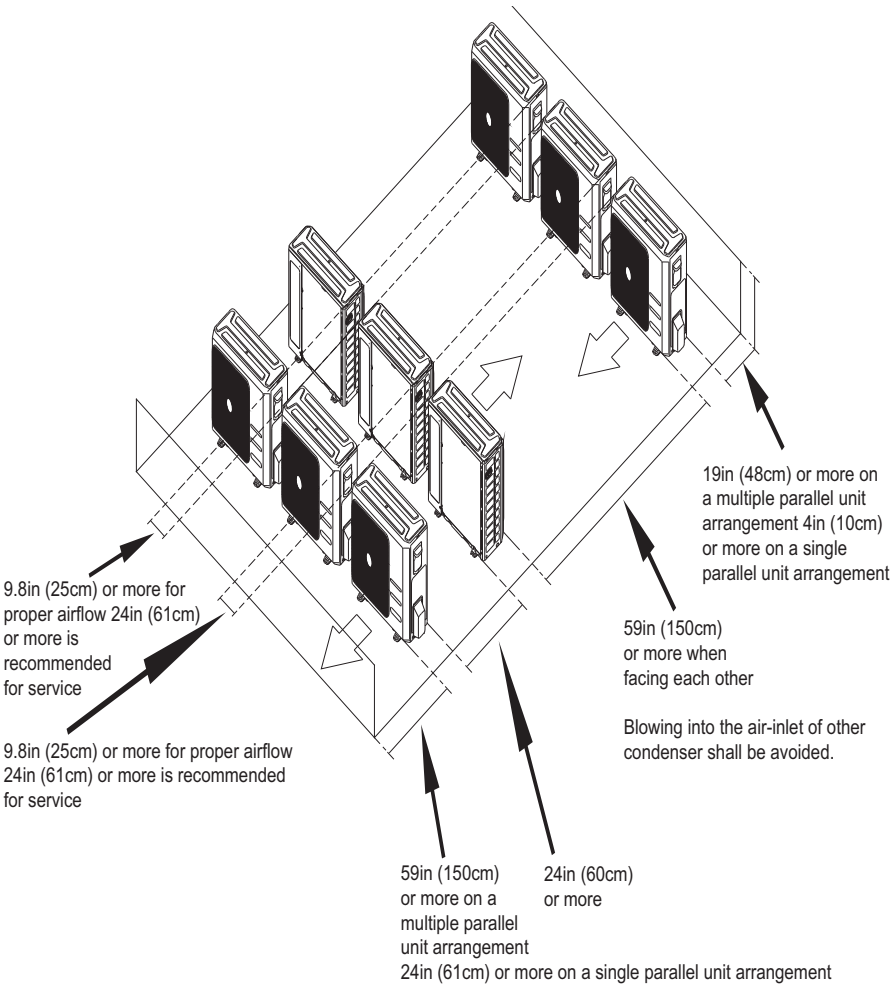

Fig. 6 – Clearances for multiple units

SPECIFICATIONS

Table 5 – Comprehensive Specifications

Outdoor model			D5CLRAH36AAK	D5CLRAH48AAK	D5CLRAH58AAK
Power supply: V;Ph;Hz			208/230V;1Ph;60HZ	208/230V;1Ph;60HZ	208/230V;1Ph;60HZ
COMPRESSOR SPECIFICATIONS	Model		KTF310D43UMT	KTQ420D1UMU	KTQ420D1UMU
	Type		ROTARY	ROTARY	ROTARY
	Brand		GMCC	GMCC	GMCC
	Capacity	W	10010	13700	13700
		Btu/h	34154	46744	46744
	Input	W	2765	3700	3700
	Rated current	A	5.4	7.0	7.0
	Refrigerant Oil		ESTER OIL	ESTER OIL	ESTER OIL
	Oil Type		VG74	VG74	VG74
	Oil Charge	fl. Oz	33.82	47.35	47.35
OUTDOOR SINGLE FAN SPECIFICATIONS	Material	-	Acrylonitrile Styrene +20%GF		
	Type	-	ZL-560*139*12-3KN	ZL-554*148*12-3KFN	ZL-554*148*12-3KFN
	Diameter	inch	22.0	21.8	21.8
		mm	560	554	554
	Height	inch	5.5	5.8	5.8
		mm	139	148	148
OUTDOOR DUAL FAN SPECIFICATIONS	Material	-	N/A	Acrylonitrile Styrene +20%GF	
	Type	-	N/A	ZL-554*148*12-3KFN	ZL-554*148*12-3KFN
	Diameter	inch	N/A	21.8	21.8
		mm	N/A	554	554
	Height	inch	N/A	5.8	5.8
		mm	N/A	148	148

Manufacturer reserves the right to change, at any time, specifications and designs without notice and without obligations.

Table 5 – Comprehensive Specifications (Continued)

Outdoor model			D5CLRAH36AAK	D5CLRAH48AAK	D5CLRAH58AAK
OUTDOOR MOTOR SPECIFICATIONS	Model	-	ZKFN-120-10-1L	ZKFN-85-10-1L	ZKFN-85-8-22-5
	Type	-	DC	DC	DC
	Input	W	125	126	108
	Max. input	W	181	167	126
	Output	W	93.8	94.5	81
	FLA (The rated current of the conversion equipment)	A	1.35	1.2	2.2
	Rated HP	HP	0.13	0.13	0.11
	Range of current	Amps	0.84~1.69	0.77~1.44	0.81~1.18
	Rated current	Amps	1.33	1.19	1.04
	Speed	rev/min	950 / 800 / 500	850 / 750 / 650	850 / 750 / 650
	Rated RPM	rev/min	950	850	850
	Insulation class	-	B	B	E
	Safe class	-	IP44	IP44	IPX4
OUTDOOR MOTOR DUAL UNIT SPECIFICATIONS	Model	-	N/A	ZKFN-85-10-1L	ZKFN-85-8-22-5
	Type	-	N/A	DC	DC
	Input	W	N/A	126	108
	Max. input	W	N/A	167	126
	Output	W	N/A	94.5	81
	FLA (The rated current of the conversion equipment)	A	N/A	1.2	2.2
	Rated HP	HP	N/A	0.13	0.11
	Range of current	Amps	N/A	0.77~1.44	0.81~1.18
	Rated current	Amps	N/A	1.19	1.04
	Speed	rev/min	N/A	850 / 750 / 650	850 / 750 / 650
	Rated RPM	rev/min	N/A	850	850
	Insulation class	-	N/A	B	E
	Safe class	-	N/A	IP44	IPX4
OUTDOOR REFRIGERANT SINGLE COIL SPECIFICATIONS	Number of rows	Rows	2	2	3
	Tube outside dia.	inch	0.276	0.276	0.276
		mm	Φ7	Φ7	Φ7
	Nominal Tube Wall	mm	0.00945 (0.24)	0.00945 (0.24)	0.00945 (0.24)
	Tube Enhancement	(Yes/No)	Yes	Yes	Yes
	Tube Material		Copper	Copper	Copper
	Tube pitch (a) x row pitch (b)	inch	1 × 0.87	0.83 × 0.87	0.83 × 0.53
		mm	25.4 x 22	21 x 22	21 x 13.37
	Fin Spacing	FPI	20	22	19
		mm	1.3	1.2	1.4
	Fin type		Louvered	Louvered	Louvered
	Fin Material		Gold hydrophilic aluminum	Gold hydrophilic aluminum	Gold hydrophilic aluminum
	Coil length x height x width	inch	39.17 x 30 x 1.73	38.39 x 24.8 x 1.73	38.78 x 49.61 x 1.58
		mm	995 x 76 2x 44	975 x 630 x 44	985 x 1260 x 40.11
	Face area	ft2	9.85	6.61	13.36
	Number of circuits	#	8	10	14
	High Burst Pressure	Psi (MPa)	550 (3.79)	550 (3.79)	550 (3.79)
	Low Burst Pressure	Psi (MPa)	340 (2.34)	340 (2.34)	340 (2.34)
OUTDOOR REFRIGERANT DUAL COIL SPECIFICATIONS	Number of rows	Rows	N/A	2	3
	Tube outside dia.	inch	N/A	0.276	0.276
		mm	N/A	Φ7	Φ7
	Nominal Tube Wall	mm	N/A	0.00945 (0.24)	0.00945 (0.24)
	Tube Enhancement	(Yes/No)	N/A	Yes	Yes
	Tube Material		N/A	Copper	Copper
	Tube pitch (a) x row pitch (b)	inch	N/A	0.83 × 0.87	0.83 × 0.53
		mm	N/A	21 x 22	21 x 13.37
	Fin Spacing	FPI	N/A	22	19
		mm	N/A	1.2	1.4
	Fin type		N/A	Louvered	Louvered
	Fin Material		N/A	Gold hydrophilic aluminum	Gold hydrophilic aluminum
	Coil length x height x width	inch	N/A	38.39 x 24.8 x 1.73	38.78 x 49.61 x 1.58
		mm	N/A	975 x 630 x 44	985 x 1260 x 40.11
	Face area	ft2	N/A	6.61	13.36
	Number of circuits	#	N/A	10	14
	High Burst Pressure	Psi (MPa)	N/A	550 (3.79)	550 (3.79)
	Low Burst Pressure	Psi (MPa)	N/A	340 (2.34)	340 (2.34)

Table 5 – Comprehensive Specifications (Continued)

Outdoor model				D5CLRAH36AAK	D5CLRAH48AAK	D5CLRAH58AAK
Piping and Refrigerant Information	Refrigerant Type		Type	R454B	R454B	R454B
	Charge Amount		lb. (kg)	5.73 (2.6)	7.94 (3.6)	9.04 (4.1)
	Additional refrigerant charge, >25 ft.		Oz/ft (g/m)	0.32 (30)	0.32 (30)	0.32 (30)
	Liquid Pipe (size - connection type)		In (mm)	3/8" (9.52)	3/8" (9.52)	3/8" (9.52)
	Suction Pipe (size - connection type)		In (mm)	3/4" (19)	3/4" (19)	3/4" (19)
	Min. Piping Length		ft. (m)	10 (3)	10 (3)	10 (3)
	Standard Piping Length		ft. (m)	24.6 (7.5)	24.6 (7.5)	24.6 (7.5)
	Max. Piping Length with no additional refrigerant charge per System		ft. (m)	24.6 (7.5)	24.6 (7.5)	24.6 (7.5)
	Total Maximum Piping Length per system		ft. (m)	246 (75)	246 (75)	246 (75)
	Max. outdoor-indoor height difference (OU higher than IU)		ft. (m)	98.4 (30)	98.4 (30)	98.4 (30)
	Max. outdoor-indoor height difference (IU higher than OU)		ft. (m)	98.4 (30)	98.4 (30)	98.4 (30)
AIRFLOW SPECIFICATIONS		Outdoor (CFM)	CFM	2414.6	4240.3	4240.3
SOUND DATA		Outdoor Sound Pressure Level	dB(A)	62.5	62.5	63.5
ENVIRONMENTAL SPECIFICATIONS	Cooling Operating Range	Indoor Min - Max DB	°F	60~90	60~90	60~90
			(°C)	(16~32)	(16~32)	(16~32)
		Indoor Min - Max WB	°F	59-84	59-84	59-84
			(°C)	(15-29)	(15-29)	(15-29)
		Outdoor Min - Max DB	°F	-13~122	-13~122	-13~122
			(°C)	(-25~50)	(-25~50)	(-25~50)
	Heating Operating Range	Indoor Min - Max DB	°F	32~86	32~86	32~86
			(°C)	(0~30)	(0~30)	(0~30)
		Outdoor Min - Max DB	°F	-13~75	-13~75	-13~75
			(°C)	(-25~24)	(-25~24)	(-25~24)
	Non-operating environment Storage	Temperature range (DB)	°F	-49-140	-49-140	-49-140
			(°C)	(-45-60)	(-45-60)	(-45-60)
	Operation Humidity	%		0-80 %	0-80 %	0-80 %
	Ambient Humidity	%		0-80 %	0-80 %	0-80 %

COOLING PERFORMANCE

For the following tables:
TC = Total Cooling Capacity (BTU/hr)
S/T = Sensible Cooling Capacity Ratio
PI = Power Input (kW)

Extrapolated Data
The highlighted data is tested; other data is simulated and for reference.

Table 6 – 36K Cooling —D5CLRA + D5FSAA

Airflow CFM	Out-door DB	ID WB	60.8°F (16.0°C)					64.4°F (16.0°C)					67.0°F (19.4°C)					71.6°F (22.0°C)				
		ID DB	73.4°F 23.0°C	77.0°F 25.0°C	80.0°F 26.7°C	80.6°F 27.0°C	84.2°F 29.0°C	73.4°F 23.0°C	77.0°F 25.0°C	80.0°F 26.7°C	80.6°F 27.0°C	84.2°F 29.0°C	73.4°F 23.0°C	77.0°F 25.0°C	80.0°F 26.7°C	80.6°F 27.0°C	84.2°F 29.0°C	73.4°F 23.0°C	77.0°F 25.0°C	80.0°F 26.7°C	80.6°F 27.0°C	84.2°F 29.0°C
865	-13°F 25°C	TC	31573	31568	31564	31564	31558	33043	33034	33029	33028	33022	34084	34076	34068	34067	34059	36039	36030	36021	36020	36008
		S/T	0.72	0.80	0.87	0.88	0.97	0.59	0.67	0.74	0.76	0.83	0.51	0.59	0.66	0.67	0.75	0.38	0.46	0.51	0.52	0.60
		PI	2.37	2.37	2.37	2.37	2.37	2.34	2.34	2.34	2.34	2.35	2.33	2.33	2.33	2.33	2.33	2.32	2.32	2.32	2.32	2.32
	-4°F 20°C	TC	34002	33997	33992	33992	33986	35584	35575	35569	35568	35562	36706	36697	36689	36687	36679	38811	38801	38792	38791	38778
		S/T	0.72	0.80	0.88	0.89	0.97	0.60	0.68	0.75	0.76	0.84	0.52	0.59	0.66	0.67	0.75	0.39	0.47	0.51	0.52	0.60
		PI	2.46	2.46	2.46	2.46	2.46	2.43	2.43	2.43	2.43	2.43	2.41	2.42	2.42	2.42	2.42	2.41	2.41	2.41	2.41	2.41
	0°F 17.8°C	TC	35108	35101	35096	35095	35085	36726	36719	36711	36709	36700	37872	37862	37853	37852	37840	40009	39999	39991	39989	39974
		S/T	0.72	0.81	0.88	0.90	0.98	0.60	0.68	0.75	0.76	0.85	0.52	0.60	0.67	0.68	0.76	0.39	0.47	0.52	0.53	0.60
		PI	2.48	2.48	2.48	2.48	2.48	2.46	2.46	2.46	2.46	2.46	2.45	2.45	2.45	2.45	2.45	2.46	2.46	2.46	2.46	2.46
	5°F 15°C	TC	36209	36209	36209	36209	36751	38018	38011	38009	38010	38013	39317	39315	39309	39308	39312	41810	41799	41789	41787	41787
		S/T	0.73	0.82	0.90	0.91	1.00	0.60	0.69	0.76	0.77	0.86	0.52	0.60	0.67	0.68	0.77	0.39	0.47	0.52	0.53	0.61
		PI	2.50	2.50	2.50	2.50	2.50	2.49	2.49	2.49	2.49	2.49	2.50	2.50	2.50	2.50	2.50	2.53	2.53	2.53	2.53	2.53
	14°F 10°C	TC	35069	35064	35060	35059	35230	36910	36900	36894	36894	36887	38225	38216	38206	38205	38197	40723	40711	40701	40699	40687
		S/T	0.73	0.81	0.89	0.90	0.99	0.60	0.68	0.75	0.76	0.85	0.52	0.60	0.66	0.68	0.76	0.39	0.47	0.51	0.53	0.60
		PI	2.66	2.66	2.66	2.66	2.66	2.64	2.64	2.64	2.64	2.64	2.63	2.63	2.63	2.63	2.63	2.62	2.62	2.62	2.62	2.62
	17°F 10°C	TC	34717	34710	34705	34704	35204	36538	36529	36522	36520	36520	37845	37844	37838	37837	37843	40401	40389	40380	40378	40380
		S/T	0.73	0.82	0.89	0.91	1.00	0.60	0.69	0.76	0.77	0.85	0.52	0.60	0.67	0.68	0.76	0.39	0.47	0.52	0.53	0.61
		PI	2.69	2.69	2.69	2.69	2.69	2.68	2.68	2.68	2.68	2.68	2.67	2.67	2.67	2.67	2.67	2.68	2.68	2.68	2.68	2.68
	23°F 5°C	TC	33639	33640	33640	33662	34277	35449	35442	35442	35443	35447	36752	36749	36744	36744	36747	39257	39246	39236	39235	39235
		S/T	0.74	0.83	0.90	0.91	1.00	0.61	0.69	0.77	0.78	0.86	0.52	0.60	0.67	0.69	0.77	0.39	0.47	0.52	0.53	0.61
		PI	2.77	2.77	2.77	2.77	2.77	2.78	2.78	2.78	2.78	2.78	2.79	2.79	2.79	2.79	2.79	2.83	2.83	2.83	2.83	2.83
	35°F 1.7°C	TC	31756	31754	31752	31751	31795	33401	33398	33394	33393	33390	34564	34557	34555	34555	34549	36741	36732	36726	36724	36722
		S/T	0.70	0.78	0.85	0.86	0.93	0.59	0.66	0.72	0.74	0.81	0.51	0.58	0.64	0.65	0.73	0.39	0.46	0.50	0.51	0.58
		PI	2.75	2.75	2.75	2.75	2.75	2.90	2.90	2.90	2.90	2.90	3.02	3.02	3.02	3.02	3.02	3.28	3.28	3.28	3.28	3.28
	41°F 5°C	TC	32234	32230	32228	32228	32303	33890	33887	33882	33882	33879	35061	35054	35051	35051	35045	37254	37246	37239	37238	37235
		S/T	0.71	0.79	0.86	0.87	0.95	0.59	0.67	0.73	0.74	0.82	0.51	0.59	0.65	0.66	0.73	0.39	0.46	0.51	0.52	0.59
		PI	2.86	2.86	2.86	2.86	2.86	3.03	3.03	3.03	3.03	3.03	3.17	3.17	3.17	3.17	3.17	3.45	3.45	3.45	3.45	3.45
	47°F 8.3°C	TC	32706	32702	32701	32700	32814	34376	34372	34367	34367	34364	35558	35550	35547	35546	35541	37766	37757	37750	37749	37745
		S/T	0.71	0.80	0.87	0.88	0.96	0.59	0.67	0.74	0.75	0.83	0.51	0.59	0.65	0.66	0.74	0.39	0.46	0.51	0.52	0.59
		PI	2.97	2.97	2.97	2.97	2.98	3.16	3.16	3.16	3.16	3.16	3.31	3.31	3.31	3.31	3.31	3.62	3.61	3.61	3.61	3.61
	50°F 10°C	TC	31669	31674	31966	32225	33422	33585	33592	33602	33603	33727	34975	34978	34994	34997	35010	37668	37654	37660	37657	37690
		S/T	0.79	0.89	0.99	1.00	1.00	0.64	0.74	0.82	0.84	0.94	0.54	0.64	0.72	0.73	0.83	0.39	0.46	0.54	0.56	0.65
		PI	3.26	3.26	3.26	3.26	3.27	3.27	3.27	3.27	3.27	3.27	3.27	3.27	3.27	3.27	3.27	3.26	3.26	3.26	3.26	3.26
	59°F 15°C	TC	30020	30066	30658	30838	32043	31929	31936	31942	31943	32139	33327	33319	33332	33334	33343	36006	35991	35994	35992	36019
		S/T	0.80	0.91	1.00	1.00	1.00	0.65	0.75	0.84	0.86	0.96	0.54	0.65	0.73	0.75	0.85	0.39	0.47	0.55	0.56	0.66
		PI	3.11	3.11	3.11	3.11	3.12	3.12	3.12	3.12	3.12	3.12	3.13	3.13	3.13	3.13	3.13	3.15	3.15	3.15	3.15	3.15
	68°F 20°C	TC	28403	28495	29300	29480	30685	30289	30294	30298	30299	30663	31665	31659	31670	31672	31678	34313	34298	34299	34298	34324
		S/T	0.82	0.94	1.00	1.00	1.00	0.66	0.77	0.86	0.88	1.00	0.55	0.66	0.75	0.77	0.87	0.39	0.47	0.56	0.57	0.67
		PI	2.95	2.95	2.96	2.97	2.98	2.98	2.98	2.98	2.98	2.98	3.00	3.00	3.00	3.00	3.00	3.04	3.04	3.04	3.04	3.04
	77°F 25°C	TC	26754	26887	27810	27991	29196	28626	28636	28642	28670	29238	29995	29993	30009	30011	30047	32629	32614	32618	32618	32656
		S/T	0.83	0.96	1.00	1.00	1.00	0.66	0.78	0.88	0.89	1.00	0.55	0.67	0.76	0.78	0.88	0.39	0.48	0.56	0.58	0.68
		PI	2.83	2.83	2.84	2.84	2.86	2.85	2.85	2.85	2.85	2.86	2.87	2.87	2.87	2.87	2.87	2.90	2.90	2.90	2.90	2.89
	82°F 27.8°C	TC	26418	26589	27609	27792	29020	28315	28329	28352	28377	29062	29703	29705	29722	29724	29775	32376	32360	32366	32369	32412
		S/T	0.84	0.97	1.00	1.00	1.00	0.67	0.79	0.88	0.90	1.00	0.56	0.67	0.77	0.78	0.89	0.39	0.48	0.57	0.58	0.68
		PI	2.91	2.91	2.92	2.92	2.94	2.93	2.93	2.93	2.93	2.94	2.95	2.95	2.94	2.94	2.95	2.97	2.97	2.97	2.97	2.97
	86°F 30°C	TC	26876	27110	28240	28431	29709	28840	28853	28893	28921	29752	30274	30278	30294	30296	30365	33039	33022	33028	33035	33076
		S/T	0.85	0.98	1.00	1.00	1.00	0.67	0.80	0.89	0.91	1.00	0.56	0.68	0.77	0.79	0.90	0.39	0.48	0.57	0.59	0.69
		PI	3.15	3.16	3.17	3.18	3.19	3.18	3.18	3.18	3.18	3.19	3.20	3.20	3.20	3.20	3.20	3.24	3.24	3.24	3.24	3.24
	95°F 35°C	TC	28328	28327	28329	28361	29087	30225	30217	30215	30215	30221	31592	31589	31583	31582	31583	34236	34224	34214	34213	34213
		S/T	0.74	0.83	0.91	0.92	1.00	0.61	0.69	0.77	0.78	0.87	0.52	0.60	0.67	0.69	0.77	0.39	0.47	0.52	0.53	0.61
		PI	3.59	3.59	3.59	3.59	3.63	3.70	3.70	3.70	3.70	3.70	3.78	3.78	3.78	3.78	3.78	3.94	3.94	3.94	3.94	3.94
	104°F 40°C	TC	23645	23646	23689	23721	24512	25225	25219	25219	25219	25224	26365	26363	26357	26357	26361	28566	28556	28548	28547	28547
		S/T	0.75	0.85	0.93	0.95	1.00	0.61	0.71	0.78	0.80	0.89	0.52	0.61	0.69	0.70	0.79	0.39	0.45	0.52	0.54	0.62
		PI	3.24	3.24	3.25	3.25	3.30	3.34	3.34	3.34	3.34	3.34	3.42	3.41	3.41	3.41	3.41	3.56	3.56	3.56	3.56	3.55
	110°F 43°C	TC	20702	20732	21197	21334	22233	22167	22165	22169	22169	22296	23222	23220	23222	23223	23229	25259	25248	25248	25248	25246
		S/T	0.80	0.91	1.00	1.00	1.00	0.64	0.75	0.84	0.86	0.96	0.54	0.65	0.73	0.75	0.85	0.39	0.47	0.55	0.56	0.66
		PI	3.07	3.08	3.09	3.10	3.15	3.14	3.14	3.14	3.14	3.15	3.20	3.20	3.20	3.20	3.20	3.30	3.30	3.30	3.30	3.30
	115°F 46°C	TC	16599	16662	17231	17344	18104	17804	17806	17809	17809	18130	18675	18674	18679	18680	18681	20353	20344	20343	20341	20350
		S/T	0.83	0.95	1.00	1.00	1.00	0.66	0.77	0.87	0.89	1.00	0.55	0.66	0.75	0.77	0.88	0.39	0.47	0.56	0.57	0.67
		PI	2.67	2.67	2.69	2.70	2.73	2.72	2.72	2.72	2.72	2.73	2.76	2.76	2.76	2.76	2.76	2.84	2.84	2.84	2.84	2.84
	122°F 50°C	TC	11101	11580	12090	12177	12780	11972	11972	12077	12194	12797	12617	12621	12621	12621	12810	13866	13858	13868	13869	13872
		S/T	0.93	1.00	1.00	1.00	1.00	0.72	0.86	0.99	1.00	1.00	0.59	0.73	0.84	0.86	1.00	0.39	0.50	0.61	0.62	0.75
		PI	2.13	2.15	2.16	2.16	2.18	2.16	2.16	2.16	2.17	2.18	2.18	2.18	2.18	2.18	2.18	2.22	2.22	2.22	2.22	2.21

Table 6 – 36K Cooling —D5CLRA + D5FSAA (Continued)

Airflow CFM	Out-door DB	ID WB	60.8°F (16.0°C)					64.4°F (16.0°C)					67.0°F (19.4°C)					71.6°F (22.0°C)				
		ID DB	73.4°F 23.0°C	77.0°F 25.0°C	80.0°F 26.7°C	80.6°F 27.0°C	84.2°F 29.0°C	73.4°F 23.0°C	77.0°F 25.0°C	80.0°F 26.7°C	80.6°F 27.0°C	84.2°F 29.0°C	73.4°F 23.0°C	77.0°F 25.0°C	80.0°F 26.7°C	80.6°F 27.0°C	84.2°F 29.0°C	73.4°F 23.0°C	77.0°F 25.0°C	80.0°F 26.7°C	80.6°F 27.0°C	84.2°F 29.0°C
971	-13°F 25°C	TC	33740	33733	33726	33725	34417	35259	35249	35239	35238	35226	36336	36324	36311	36309	36293	38355	38346	38330	38329	38304
		S/T	0.75	0.84	0.92	0.93	1.00	0.61	0.70	0.78	0.79	0.88	0.52	0.61	0.69	0.70	0.79	0.38	0.46	0.53	0.54	0.62
		PI	2.44	2.45	2.45	2.45	2.43	2.42	2.42	2.42	2.42	2.42	2.41	2.41	2.42	2.42	2.42	2.42	2.42	2.42	2.42	2.42
	-4°F 20°C	TC	36335	36328	36320	36319	37065	37971	37960	37950	37948	37936	39131	39118	39105	39102	39084	41306	41295	41279	41278	41251
		S/T	0.75	0.84	0.92	0.94	1.00	0.61	0.71	0.78	0.79	0.88	0.53	0.61	0.69	0.70	0.79	0.39	0.46	0.53	0.54	0.63
		PI	2.53	2.53	2.53	2.53	2.52	2.51	2.51	2.51	2.51	2.51	2.50	2.50	2.50	2.50	2.50	2.50	2.50	2.50	2.50	2.50
	0°F 17.8°C	TC	37523	37513	37505	37503	38438	39197	39183	39168	39165	39149	40380	40363	40346	40342	40317	42578	42569	42564	42562	42567
		S/T	0.75	0.85	0.93	0.95	1.00	0.62	0.71	0.79	0.80	0.90	0.53	0.62	0.70	0.71	0.80	0.39	0.46	0.53	0.55	0.63
		PI	2.55	2.55	2.55	2.55	2.55	2.54	2.54	2.54	2.54	2.54	2.54	2.54	2.54	2.54	2.54	2.55	2.55	2.55	2.55	2.55
	5°F 15°C	TC	38664	38668	38789	38844	39980	40547	40545	40551	40552	40600	41897	41895	41898	41899	41907	44472	44460	44461	44459	44461
		S/T	0.76	0.86	0.94	0.96	1.00	0.62	0.72	0.80	0.81	0.90	0.53	0.62	0.70	0.72	0.81	0.39	0.46	0.54	0.55	0.64
		PI	2.58	2.58	2.58	2.58	2.58	2.58	2.58	2.58	2.58	2.58	2.59	2.59	2.59	2.59	2.59	2.63	2.63	2.63	2.63	2.63
	14°F 10°C	TC	37468	37459	37452	37451	38514	39381	39370	39359	39356	39344	40750	40736	40722	40719	40700	43351	43338	43321	43319	43291
		S/T	0.75	0.85	0.93	0.95	1.00	0.62	0.71	0.79	0.80	0.89	0.53	0.62	0.69	0.71	0.79	0.39	0.46	0.53	0.54	0.63
		PI	2.75	2.75	2.75	2.75	2.74	2.73	2.73	2.73	2.73	2.73	2.72	2.72	2.72	2.72	2.72	2.72	2.72	2.72	2.72	2.73
	17°F 10°C	TC	37067	37055	37152	37204	38319	38960	38946	38955	38957	38998	40324	40324	40330	40333	40345	42970	42957	42961	42959	42968
		S/T	0.76	0.86	0.94	0.96	1.00	0.62	0.72	0.80	0.81	0.90	0.53	0.62	0.70	0.71	0.80	0.39	0.46	0.53	0.55	0.63
		PI	2.78	2.78	2.78	2.78	2.77	2.77	2.77	2.77	2.77	2.77	2.77	2.77	2.77	2.77	2.77	2.78	2.78	2.78	2.78	2.78
	23°F 5°C	TC	35922	35925	36071	36136	37323	37807	37806	37812	37813	37874	39161	39160	39164	39165	39174	41755	41743	41745	41743	41749
		S/T	0.77	0.87	0.95	0.97	1.00	0.62	0.72	0.80	0.82	0.91	0.53	0.63	0.71	0.72	0.81	0.39	0.46	0.54	0.55	0.64
		PI	2.86	2.86	2.86	2.86	2.87	2.87	2.87	2.87	2.87	2.87	2.89	2.89	2.89	2.89	2.89	2.93	2.93	2.93	2.93	2.93
	35°F 1.7°C	TC	33966	33964	33964	33964	34401	35655	35648	35645	35645	35647	36840	36837	36831	36831	36829	39054	39045	39038	39036	39034
		S/T	0.73	0.81	0.89	0.90	1.00	0.60	0.68	0.76	0.77	0.85	0.52	0.60	0.67	0.68	0.76	0.39	0.47	0.52	0.53	0.60
		PI	2.84	2.84	2.84	2.84	2.88	3.00	3.00	3.00	3.00	3.00	3.13	3.13	3.13	3.13	3.13	3.40	3.40	3.40	3.40	3.40
	41°F 5°C	TC	34385	34468	34468	34479	35046	36173	36166	36163	36164	36165	37369	37366	37360	37359	37358	39601	39592	39583	39582	39579
		S/T	0.74	0.82	0.90	0.91	1.00	0.60	0.69	0.76	0.78	0.86	0.52	0.60	0.67	0.69	0.77	0.39	0.45	0.52	0.53	0.61
		PI	2.94	2.95	2.95	2.95	3.01	3.14	3.14	3.14	3.14	3.14	3.28	3.28	3.28	3.28	3.28	3.57	3.57	3.57	3.57	3.57
	47°F 8.3°C	TC	34973	34971	34970	35005	35694	36689	36682	36679	36679	36680	37898	37894	37888	37887	37887	40149	40140	40132	40131	40128
		S/T	0.74	0.83	0.91	0.92	1.00	0.61	0.70	0.77	0.78	0.87	0.52	0.61	0.68	0.69	0.78	0.39	0.45	0.52	0.53	0.62
		PI	3.07	3.07	3.07	3.08	3.16	3.28	3.28	3.28	3.28	3.28	3.43	3.43	3.43	3.43	3.43	3.74	3.74	3.74	3.74	3.74
	50°F 10°C	TC	33796	33939	34897	35095	36422	35801	35824	35833	35870	36467	37255	37276	37298	37301	37355	40030	40015	40061	40072	40126
		S/T	0.83	0.95	1.00	1.00	1.00	0.66	0.78	0.87	0.88	1.00	0.55	0.66	0.76	0.77	0.88	0.39	0.48	0.56	0.58	0.68
		PI	3.38	3.38	3.38	3.38	3.38	3.38	3.38	3.38	3.38	3.38	3.38	3.38	3.38	3.38	3.38	3.38	3.38	3.38	3.38	3.38
	59°F 15°C	TC	32038	32267	33407	33606	34942	34043	34059	34110	34141	34987	35492	35510	35527	35529	35616	38278	38262	38299	38308	38348
		S/T	0.85	0.97	1.00	1.00	1.00	0.67	0.79	0.89	0.91	1.00	0.56	0.68	0.77	0.79	0.90	0.39	0.48	0.57	0.59	0.69
		PI	3.22	3.22	3.23	3.23	3.24	3.23	3.23	3.23	3.23	3.24	3.24	3.24	3.24	3.24	3.24	3.26	3.26	3.26	3.26	3.26
	68°F 20°C	TC	30312	30821	31941	32140	33474	32296	32308	32397	32436	33517	33727	33745	33756	33757	33889	36486	36470	36506	36513	36542
		S/T	0.87	1.00	1.00	1.00	1.00	0.69	0.81	0.91	0.93	1.00	0.57	0.69	0.79	0.81	0.93	0.39	0.49	0.58	0.60	0.71
		PI	3.06	3.06	3.08	3.08	3.10	3.09	3.09	3.09	3.09	3.10	3.11	3.11	3.11	3.11	3.11	3.15	3.15	3.15	3.15	3.14
	77°F 25°C	TC	28551	29217	30336	30536	31871	30525	30540	30657	30707	31912	31941	31969	31985	31987	32152	34682	34665	34720	34729	34769
		S/T	0.88	1.00	1.00	1.00	1.00	0.69	0.82	0.93	0.95	1.00	0.57	0.70	0.80	0.82	0.94	0.39	0.49	0.59	0.60	0.72
		PI	2.93	2.94	2.95	2.95	2.97	2.95	2.95	2.95	2.95	2.97	2.97	2.97	2.97	2.97	2.97	3.00	3.00	3.00	3.00	3.00
	82°F 27.8°C	TC	28215	28982	30123	30325	31685	30193	30210	30355	30415	31728	31628	31662	31679	31681	31881	34406	34412	34456	34465	34510
		S/T	0.88	1.00	1.00	1.00	1.00	0.70	0.83	0.94	0.96	1.00	0.58	0.70	0.81	0.83	0.96	0.39	0.49	0.59	0.61	0.72
		PI	3.01	3.02	3.03	3.04	3.05	3.04	3.03	3.04	3.04	3.05	3.05	3.05	3.05	3.05	3.05	3.08	3.08	3.08	3.08	3.08
	86°F 30°C	TC	28723	29629	30818	31027	32443	30756	30771	30955	31037	32486	32240	32274	32289	32291	32541	35113	35116	35167	35176	35217
		S/T	0.90	1.00	1.00	1.00	1.00	0.71	0.84	0.96	0.98	1.00	0.58	0.71	0.82	0.84	0.97	0.39	0.50	0.60	0.61	0.73
		PI	3.27	3.28	3.30	3.30	3.32	3.30	3.30	3.30	3.30	3.32	3.32	3.32	3.32	3.32	3.32	3.36	3.36	3.35	3.35	3.35
	95°F 35°C	TC	30263	30269	30436	30514	31772	32241	32237	32246	32247	32305	33664	33663	33662	33664	33679	36408	36395	36384	36401	36391
		S/T	0.77	0.87	0.96	0.98	1.00	0.63	0.72	0.80	0.82	0.91	0.53	0.62	0.70	0.72	0.81	0.39	0.46	0.53	0.55	0.63
		PI	3.71	3.71	3.72	3.73	3.80	3.83	3.83	3.83	3.83	3.83	3.91	3.91	3.91	3.91	3.91	4.08	4.08	4.08	4.08	4.08
	104°F 40°C	TC	25255	25259	25519	25754	26769	26903	26902	26910	26911	27007	28092	28091	28093	28095	28106	30375	30364	30354	30364	30362
		S/T	0.79	0.89	0.99	1.00	1.00	0.63	0.74	0.82	0.84	0.94	0.54	0.64	0.72	0.73	0.83	0.39	0.46	0.54	0.55	0.65
		PI	3.36	3.36	3.37	3.39	3.45	3.46	3.46	3.46	3.46	3.47	3.54	3.54	3.54	3.54	3.54	3.68	3.68	3.68	3.68	3.68
	110°F 43°C	TC	22106	22275	23134	23283	24276	23634	23642	23663	23684	24310	24742	24742	24751	24752	24795	26856	26848	26848	26850	26870
		S/T	0.85	0.97	1.00	1.00	1.00	0.67	0.79	0.89	0.91	1.00	0.56	0.68	0.77	0.79	0.90	0.39	0.48	0.57	0.59	0.69
		PI	3.18	3.20	3.23	3.24	3.29	3.26	3.26	3.26	3.26	3.29	3.31	3.31	3.31	3.31	3.31	3.42	3.42	3.42	3.42	3.42
	115°F 46°C	TC	17723	18101	18808	18932	19769	18986	18992	19043	19070	19796	19897	19902	19909	19909	19984	21645	21635	21642	21647	21663
		S/T	0.88	1.00	1.00	1.00	1.00	0.69	0.82	0.92	0.94	1.00	0.57	0.69	0.80	0.82	0.94	0.39	0.49	0.58	0.60	0.71
		PI	2.76	2.78	2.81	2.81	2.85	2.82	2.82	2.82	2.82	2.85	2.86	2.86	2.86	2.86	2.86	2.94	2.94	2.94	2.94	2.94
	122°F 50°C	TC	11939	12613	13170	13269	13932	12747	12779	13187	13286	13948	13428	13431	13452	13467	13961	14726	14731	14744	14744	14743
		S/T	1.00	1.00	1.00	1.00	1.00	0.76	0.92	1.00	1.00	1.00	0.62	0.77	0.89	0.92	1.00	0.40	0.52	0.64	0.66	0.79
		PI	2.21	2.23	2.25	2.25	2.27	2.24	2.24	2.25	2.25	2.27	2.26	2.26	2.26	2.26	2.27	2.30	2.30	2.30	2.30	2.29

Table 6 – 36K Cooling —D5CLRA + D5FSAA (Continued)

Airflow CFM	Out-door DB	ID WB	60.8°F (16.0°C)					64.4°F (16.0°C)					67.0°F (19.4°C)					71.6°F (22.0°C)				
		ID DB	73.4°F 23.0°C	77.0°F 25.0°C	80.0°F 26.7°C	80.6°F 27.0°C	84.2°F 29.0°C	73.4°F 23.0°C	77.0°F 25.0°C	80.0°F 26.7°C	80.6°F 27.0°C	84.2°F 29.0°C	73.4°F 23.0°C	77.0°F 25.0°C	80.0°F 26.7°C	80.6°F 27.0°C	84.2°F 29.0°C	73.4°F 23.0°C	77.0°F 25.0°C	80.0°F 26.7°C	80.6°F 27.0°C	84.2°F 29.0°C
1082	-13°F 25°C	TC	36039	36026	36016	36225	37292	37625	37605	37588	37585	37559	38748	38728	38702	38698	38671	40875	40864	40834	40824	40763
		S/T	0.77	0.88	0.97	1.00	1.00	0.63	0.73	0.81	0.83	0.93	0.54	0.63	0.71	0.73	0.83	0.39	0.46	0.54	0.56	0.65
		PI	2.55	2.55	2.55	2.55	2.53	2.53	2.53	2.53	2.53	2.53	2.52	2.52	2.53	2.53	2.53	2.53	2.53	2.53	2.53	2.53
	-4°F 20°C	TC	38811	38797	38786	39012	40160	40520	40497	40479	40476	40448	41729	41707	41680	41675	41646	44019	44007	43975	43964	43898
		S/T	0.78	0.88	0.97	1.00	1.00	0.63	0.73	0.82	0.83	0.93	0.54	0.64	0.72	0.73	0.83	0.39	0.47	0.55	0.56	0.65
		PI	2.64	2.64	2.64	2.64	2.62	2.62	2.62	2.62	2.62	2.62	2.61	2.61	2.62	2.62	2.62	2.62	2.62	2.62	2.62	2.63
	0°F 17.8°C	TC	40092	40074	40229	40536	41658	41840	41808	41784	41780	41773	43067	43042	43003	42997	42958	45388	45374	45377	45382	45415
		S/T	0.78	0.89	0.99	1.00	1.00	0.64	0.74	0.83	0.84	0.95	0.54	0.64	0.73	0.74	0.84	0.39	0.47	0.55	0.57	0.66
		PI	2.66	2.66	2.66	2.66	2.65	2.65	2.65	2.65	2.65	2.65	2.65	2.65	2.66	2.66	2.66	2.68	2.68	2.68	2.68	2.68
	5°F 15°C	TC	41271	41308	41865	42057	43343	43233	43242	43247	43248	43461	44648	44645	44657	44658	44663	47316	47302	47303	47306	47332
		S/T	0.79	0.90	1.00	1.00	1.00	0.64	0.75	0.84	0.85	0.96	0.54	0.65	0.73	0.75	0.85	0.39	0.47	0.55	0.57	0.66
		PI	2.68	2.68	2.68	2.68	2.69	2.69	2.69	2.69	2.69	2.69	2.71	2.71	2.71	2.71	2.71	2.76	2.76	2.76	2.76	2.76
	14°F 10°C	TC	39998	39983	40149	40500	41757	42006	41982	41962	41958	41936	43457	43437	43403	43398	43361	46190	46176	46143	46132	46061
		S/T	0.78	0.89	0.99	1.00	1.00	0.64	0.74	0.82	0.84	0.94	0.54	0.64	0.72	0.74	0.83	0.39	0.47	0.55	0.56	0.65
		PI	2.87	2.87	2.87	2.86	2.86	2.85	2.85	2.85	2.85	2.86	2.85	2.85	2.85	2.85	2.85	2.86	2.86	2.86	2.86	2.86
	17°F 10°C	TC	39625	39635	40120	40352	41651	41614	41618	41627	41628	41825	42941	42958	42986	42988	42999	45798	45783	45788	45797	45839
		S/T	0.79	0.89	1.00	1.00	1.00	0.64	0.74	0.83	0.85	0.95	0.55	0.65	0.73	0.75	0.85	0.39	0.47	0.55	0.57	0.66
		PI	2.90	2.90	2.90	2.90	2.90	2.89	2.89	2.90	2.90	2.90	2.89	2.89	2.90	2.90	2.90	2.92	2.92	2.92	2.92	2.92
	23°F 5°C	TC	38342	38395	39020	39211	40493	40310	40320	40325	40326	40565	41731	41730	41743	41744	41751	44421	44408	44410	44415	44446
		S/T	0.80	0.91	1.00	1.00	1.00	0.65	0.75	0.84	0.86	0.97	0.54	0.65	0.74	0.75	0.85	0.39	0.47	0.56	0.57	0.66
		PI	2.98	2.98	2.99	2.99	3.00	3.00	3.00	3.00	3.00	3.01	3.02	3.02	3.02	3.02	3.02	3.07	3.07	3.07	3.07	3.07
	35°F 1.7°C	TC	36299	36300	36370	36411	37347	38041	38036	38037	38038	38039	39263	39260	39256	39256	39261	41537	41528	41519	41525	41517
		S/T	0.75	0.85	0.93	0.94	1.00	0.62	0.71	0.79	0.80	0.89	0.53	0.62	0.69	0.71	0.80	0.39	0.46	0.53	0.54	0.63
		PI	2.96	2.96	2.97	2.97	3.06	3.14	3.14	3.14	3.14	3.14	3.27	3.27	3.27	3.27	3.27	3.56	3.56	3.56	3.56	3.56
	41°F 5°C	TC	36834	36835	36937	36987	38036	38593	38588	38589	38590	38624	39827	39823	39820	39820	39825	42120	42110	42101	42106	42100
		S/T	0.76	0.86	0.94	0.96	1.00	0.62	0.72	0.80	0.81	0.90	0.53	0.62	0.70	0.71	0.81	0.39	0.46	0.53	0.55	0.64
		PI	3.09	3.09	3.10	3.11	3.22	3.28	3.28	3.28	3.28	3.28	3.43	3.43	3.43	3.43	3.43	3.74	3.74	3.73	3.74	3.73
	47°F 8.3°C	TC	37366	37366	37510	37575	38731	39144	39139	39140	39140	39199	40391	40386	40383	40383	40386	42708	42698	42695	42693	42687
		S/T	0.77	0.87	0.95	0.97	1.00	0.63	0.72	0.81	0.82	0.91	0.53	0.63	0.71	0.72	0.82	0.39	0.46	0.54	0.55	0.64
		PI	3.21	3.21	3.23	3.24	3.38	3.43	3.43	3.43	3.43	3.43	3.59	3.59	3.58	3.58	3.59	3.91	3.91	3.91	3.91	3.91
	50°F 10°C	TC	36058	36647	37871	38088	39547	38176	38199	38323	38372	39594	39680	39731	39754	39756	39936	42538	42559	42662	42674	42731
		S/T	0.87	1.00	1.00	1.00	1.00	0.69	0.81	0.92	0.94	1.00	0.57	0.69	0.80	0.81	0.93	0.39	0.49	0.58	0.60	0.71
		PI	3.54	3.54	3.54	3.54	3.54	3.54	3.54	3.54	3.54	3.54	3.54	3.54	3.54	3.54	3.54	3.53	3.53	3.53	3.53	3.53
	59°F 15°C	TC	34215	35039	36272	36490	37959	36303	36319	36499	36570	38002	37810	37851	37866	37868	38118	40698	40709	40789	40798	40838
		S/T	0.88	1.00	1.00	1.00	1.00	0.70	0.83	0.94	0.97	1.00	0.58	0.71	0.81	0.83	0.96	0.39	0.50	0.59	0.61	0.73
		PI	3.37	3.37	3.38	3.38	3.39	3.38	3.38	3.38	3.38	3.39	3.39	3.39	3.39	3.39	3.39	3.41	3.41	3.41	3.41	3.41
	68°F 20°C	TC	32414	33460	34691	34910	36378	34440	34451	34720	34947	36418	35939	35969	35979	35980	36389	38807	38819	38881	38889	38916
		S/T	0.91	1.00	1.00	1.00	1.00	0.72	0.85	0.97	1.00	1.00	0.59	0.72	0.84	0.86	0.99	0.40	0.50	0.61	0.62	0.75
		PI	3.20	3.21	3.23	3.23	3.25	3.23	3.23	3.23	3.23	3.25	3.25	3.25	3.25	3.25	3.25	3.29	3.29	3.29	3.29	3.29
	77°F 25°C	TC	30563	31734	32965	33183	34650	32550	32566	32940	33222	34691	34036	34075	34091	34130	34722	36863	36896	36979	36988	37028
		S/T	0.92	1.00	1.00	1.00	1.00	0.72	0.87	0.99	1.00	1.00	0.59	0.73	0.85	0.86	1.00	0.40	0.51	0.61	0.63	0.76
		PI	3.06	3.08	3.09	3.09	3.11	3.09	3.09	3.09	3.09	3.11	3.11	3.10	3.10	3.10	3.11	3.14	3.14	3.14	3.14	3.13
	82°F 27.8°C	TC	30203	31484	32738	32962	34461	32197	32249	32778	33001	34499	33703	33748	33765	33818	34531	36557	36604	36695	36705	36749
		S/T	0.94	1.00	1.00	1.00	1.00	0.73	0.87	1.00	1.00	1.00	0.60	0.74	0.86	0.87	1.00	0.40	0.51	0.62	0.63	0.76
		PI	3.15	3.16	3.18	3.18	3.20	3.17	3.17	3.18	3.18	3.20	3.19	3.19	3.19	3.19	3.20	3.22	3.22	3.22	3.22	3.22
	86°F 30°C	TC	30729	32152	33457	33687	35257	32758	32826	33497	33728	35285	34321	34361	34415	34447	35318	37271	37325	37412	37422	37460
		S/T	0.95	1.00	1.00	1.00	1.00	0.74	0.88	1.00	1.00	1.00	0.60	0.75	0.86	0.88	1.00	0.40	0.51	0.62	0.64	0.77
		PI	3.42	3.44	3.45	3.46	3.48	3.45	3.45	3.46	3.46	3.48	3.47	3.47	3.47	3.47	3.48	3.51	3.51	3.51	3.51	3.50
	95°F 35°C	TC	32307	32364	33059	33254	34558	34373	34381	34393	34395	34628	35857	35861	35879	35882	35898	38709	38695	38699	38697	38726
		S/T	0.80	0.91	1.00	1.00	1.00	0.65	0.75	0.84	0.86	0.96	0.54	0.65	0.73	0.75	0.85	0.39	0.47	0.55	0.56	0.66
		PI	3.88	3.89	3.93	3.94	4.01	4.00	4.00	4.00	4.00	4.02	4.09	4.09	4.09	4.09	4.09	4.26	4.26	4.26	4.26	4.26
	104°F 40°C	TC	26957	27054	27833	27997	29107	28682	28692	28699	28701	29079	29922	29927	29943	29945	29955	32300	32288	32295	32289	32319
		S/T	0.82	0.94	1.00	1.00	1.00	0.66	0.77	0.86	0.88	1.00	0.55	0.66	0.75	0.77	0.87	0.39	0.47	0.56	0.58	0.67
		PI	3.51	3.52	3.57	3.58	3.64	3.62	3.62	3.62	3.62	3.64	3.70	3.70	3.70	3.70	3.70	3.85	3.85	3.85	3.85	3.85
	110°F 43°C	TC	23595	24233	25152	25315	26402	25205	25215	25324	25373	26432	26357	26372	26381	26382	26536	28570	28557	28586	28591	28612
		S/T	0.89	1.00	1.00	1.00	1.00	0.70	0.83	0.94	0.96	1.00	0.58	0.70	0.81	0.83	0.96	0.39	0.49	0.59	0.61	0.73
		PI	3.32	3.36	3.40	3.41	3.46	3.40	3.40	3.41	3.41	3.46	3.46	3.46	3.46	3.46	3.47	3.57	3.57	3.57	3.57	3.57
	115°F 46°C	TC	18940	19653	20425	20562	21479	20230	20234	20411	20588	21504	21195	21214	21220	21220	21523	23002	22991	23027	23030	23042
		S/T	0.92	1.00	1.00	1.00	1.00	0.72	0.86	0.98	1.00	1.00	0.59	0.73	0.84	0.86	1.00	0.40	0.50	0.61	0.63	0.75
		PI	2.88	2.91	2.94	2.95	2.99	2.94	2.94	2.94	2.95	2.99	2.99	2.99	2.99	2.99	2.99	3.07	3.07	3.06	3.06	3.06
	122°F 50°C	TC	12946	13655	14262	14371	15092	13545	13651	14279	14387	15108	14264	14264	14338	14381	15121	15611	15642	15650	15650	15641
		S/T	1.00	1.00	1.00	1.00	1.00	0.80	0.98	1.00	1.00	1.00	0.64	0.81	0.95	0.98	1.00	0.41	0.54	0.67	0.69	0.84
		PI	2.32	2.34	2.36	2.36	2.38	2.34	2.34	2.36	2.36	2.38	2.36	2.36	2.36	2.36	2.38	2.41	2.40	2.40	2.40	2.40

Table 6 – 36K Cooling —D5CLRA + D5FSAA (Continued)

Airflow CFM	Out-door DB	ID WB	60.8°F (16.0°C)					64.4°F (16.0°C)					67.0°F (19.4°C)					71.6°F (22.0°C)				
		ID DB	73.4°F 23.0°C	77.0°F 25.0°C	80.0°F 26.7°C	80.6°F 27.0°C	84.2°F 29.0°C	73.4°F 23.0°C	77.0°F 25.0°C	80.0°F 26.7°C	80.6°F 27.0°C	84.2°F 29.0°C	73.4°F 23.0°C	77.0°F 25.0°C	80.0°F 26.7°C	80.6°F 27.0°C	84.2°F 29.0°C	73.4°F 23.0°C	77.0°F 25.0°C	80.0°F 26.7°C	80.6°F 27.0°C	84.2°F 29.0°C
1188	-13°F 25°C	TC	38474	38456	39005	39167	40245	40142	40109	40083	40080	40047	41342	41290	41251	41245	41206	43608	43596	43507	43490	43398
		S/T	0.80	0.91	1.00	1.00	1.00	0.65	0.75	0.85	0.86	0.97	0.55	0.65	0.74	0.76	0.86	0.39	0.47	0.56	0.57	0.67
		PI	2.68	2.68	2.68	2.68	2.67	2.67	2.67	2.67	2.67	2.67	2.66	2.66	2.67	2.67	2.67	2.68	2.68	2.68	2.68	2.68
	-4°F 20°C	TC	41433	41415	42005	42179	43340	43230	43194	43167	43163	43127	44522	44466	44424	44418	44376	46962	46950	46853	46836	46737
		S/T	0.80	0.92	1.00	1.00	1.00	0.65	0.76	0.85	0.87	0.98	0.55	0.65	0.74	0.76	0.86	0.39	0.48	0.56	0.57	0.67
		PI	2.78	2.78	2.77	2.77	2.76	2.76	2.76	2.76	2.76	2.77	2.76	2.76	2.76	2.76	2.76	2.78	2.78	2.78	2.78	2.78
	0°F 17.8°C	TC	42809	42783	43577	43759	44961	44645	44595	44561	44555	45004	45957	45892	45835	45828	45806	48428	48417	48413	48420	48451
		S/T	0.81	0.93	1.00	1.00	1.00	0.66	0.77	0.86	0.88	1.00	0.55	0.66	0.75	0.77	0.87	0.39	0.48	0.57	0.58	0.68
		PI	2.80	2.80	2.80	2.80	2.80	2.80	2.80	2.80	2.80	2.80	2.80	2.80	2.80	2.80	2.80	2.83	2.83	2.83	2.83	2.84
	5°F 15°C	TC	44036	44188	45197	45406	46805	46101	46113	46116	46163	46851	47575	47588	47597	47599	47662	50366	50351	50377	50383	50405
		S/T	0.82	0.94	1.00	1.00	1.00	0.66	0.78	0.87	0.88	1.00	0.56	0.67	0.76	0.78	0.88	0.39	0.48	0.57	0.59	0.69
		PI	2.82	2.82	2.83	2.83	2.84	2.84	2.84	2.84	2.84	2.85	2.85	2.86	2.86	2.86	2.86	2.92	2.92	2.92	2.92	2.92
	14°F 10°C	TC	42710	42689	43560	43765	45122	44831	44791	44761	44756	45175	46367	46309	46262	46254	46208	49303	49287	49193	49176	49071
		S/T	0.81	0.93	1.00	1.00	1.00	0.65	0.76	0.86	0.87	1.00	0.55	0.66	0.75	0.76	0.87	0.39	0.48	0.56	0.57	0.67
		PI	3.02	3.02	3.01	3.01	3.01	3.01	3.01	3.01	3.01	3.01	3.00	3.00	3.01	3.01	3.01	3.02	3.02	3.02	3.02	3.02
	17°F 10°C	TC	42171	42308	43286	43497	44910	44270	44288	44296	44334	44958	45781	45798	45816	45818	45875	48689	48676	48668	48677	48718
		S/T	0.82	0.93	1.00	1.00	1.00	0.66	0.77	0.87	0.88	1.00	0.55	0.66	0.76	0.77	0.87	0.39	0.48	0.57	0.58	0.68
		PI	3.05	3.05	3.05	3.05	3.05	3.05	3.05	3.05	3.05	3.05	3.05	3.06	3.06	3.06	3.06	3.08	3.08	3.08	3.08	3.08
	23°F 5°C	TC	40910	41086	42149	42357	43753	42982	42995	43000	43056	43800	44465	44480	44491	44493	44564	47279	47265	47298	47305	47332
		S/T	0.83	0.95	1.00	1.00	1.00	0.66	0.78	0.88	0.89	1.00	0.56	0.67	0.76	0.78	0.89	0.39	0.48	0.57	0.59	0.69
		PI	3.14	3.15	3.16	3.16	3.18	3.17	3.17	3.17	3.17	3.18	3.19	3.19	3.19	3.19	3.19	3.25	3.25	3.25	3.25	3.25
	35°F 1.7°C	TC	38760	38762	38989	39098	40359	40572	40570	40574	40574	40682	41842	41839	41841	41842	41847	44198	44188	44185	44184	44187
		S/T	0.78	0.88	0.97	0.99	1.00	0.63	0.73	0.82	0.83	0.93	0.54	0.63	0.72	0.73	0.83	0.39	0.46	0.54	0.56	0.65
		PI	3.12	3.12	3.14	3.16	3.29	3.31	3.31	3.31	3.31	3.32	3.45	3.45	3.45	3.45	3.45	3.76	3.75	3.75	3.75	3.75
	41°F 5°C	TC	39329	39330	39643	39918	41098	41158	41157	41159	41160	41304	42442	42439	42442	42443	42445	44824	44813	44810	44808	44813
		S/T	0.78	0.89	0.98	1.00	1.00	0.64	0.74	0.83	0.84	0.94	0.54	0.64	0.72	0.74	0.84	0.39	0.47	0.55	0.56	0.66
		PI	3.25	3.25	3.29	3.32	3.45	3.46	3.46	3.46	3.46	3.48	3.62	3.62	3.62	3.62	3.62	3.94	3.94	3.94	3.94	3.94
	47°F 8.3°C	TC	39897	39923	40459	40640	41842	41747	41745	41746	41746	41939	43043	43039	43042	43042	43042	45453	45442	45438	45436	45440
		S/T	0.79	0.90	1.00	1.00	1.00	0.64	0.75	0.84	0.85	0.96	0.54	0.65	0.73	0.75	0.85	0.39	0.47	0.55	0.57	0.67
		PI	3.39	3.40	3.46	3.48	3.63	3.62	3.62	3.62	3.62	3.64	3.78	3.78	3.78	3.78	3.78	4.13	4.12	4.12	4.12	4.12
	50°F 10°C	TC	38531	39592	40928	41165	42761	40707	40729	41010	41140	42802	42294	42350	42372	42374	42782	45210	45329	45446	45459	45516
		S/T	0.90	1.00	1.00	1.00	1.00	0.71	0.85	0.96	0.99	1.00	0.59	0.72	0.83	0.85	0.99	0.40	0.50	0.60	0.62	0.74
		PI	3.74	3.74	3.74	3.74	3.73	3.74	3.74	3.74	3.74	3.73	3.73	3.73	3.73	3.73	3.73	3.73	3.73	3.73	3.73	3.73
	59°F 15°C	TC	36585	37868	39212	39451	41056	38708	38761	39201	39493	41097	40305	40346	40360	40419	41131	43280	43366	43453	43462	43499
		S/T	0.92	1.00	1.00	1.00	1.00	0.73	0.86	1.00	1.00	1.00	0.60	0.73	0.85	0.86	1.00	0.40	0.51	0.61	0.63	0.76
		PI	3.55	3.56	3.57	3.57	3.58	3.57	3.57	3.57	3.57	3.58	3.58	3.58	3.58	3.58	3.58	3.61	3.60	3.60	3.60	3.60
	68°F 20°C	TC	34634	36112	37451	37689	39289	36665	36748	37492	37730	39328	38250	38279	38348	38382	39360	41215	41291	41356	41363	41384
		S/T	0.95	1.00	1.00	1.00	1.00	0.74	0.89	1.00	1.00	1.00	0.61	0.75	0.87	0.89	1.00	0.40	0.51	0.63	0.65	0.78
		PI	3.38	3.40	3.42	3.42	3.44	3.41	3.41	3.42	3.42	3.44	3.43	3.43	3.43	3.43	3.44	3.48	3.48	3.47	3.47	3.47
	77°F 25°C	TC	32670	34243	35583	35820	37421	34634	34744	35622	35860	37458	36203	36244	36336	36377	37490	39101	39219	39310	39320	39356
		S/T	0.97	1.00	1.00	1.00	1.00	0.75	0.90	1.00	1.00	1.00	0.61	0.76	0.88	0.90	1.00	0.40	0.52	0.63	0.65	0.79
		PI	3.23	3.25	3.27	3.27	3.29	3.26	3.26	3.27	3.27	3.29	3.28	3.28	3.28	3.28	3.29	3.32	3.31	3.31	3.31	3.31
	82°F 27.8°C	TC	32310	33960	35329	35569	37198	34239	34371	35360	35609	37237	35831	35877	35988	36033	37269	38741	38887	38988	38999	39041
		S/T	0.99	1.00	1.00	1.00	1.00	0.76	0.91	1.00	1.00	1.00	0.62	0.77	0.89	0.92	1.00	0.40	0.52	0.64	0.66	0.80
		PI	3.33	3.35	3.36	3.36	3.38	3.35	3.35	3.36	3.36	3.38	3.37	3.37	3.37	3.37	3.38	3.41	3.40	3.40	3.40	3.40
	86°F 30°C	TC	33050	34700	36119	36371	38065	34854	35014	36159	36412	38104	36506	36548	36682	36735	38137	39522	39674	39768	39778	39815
		S/T	1.00	1.00	1.00	1.00	1.00	0.77	0.93	1.00	1.00	1.00	0.62	0.78	0.91	0.93	1.00	0.40	0.52	0.64	0.66	0.81
		PI	3.61	3.63	3.65	3.66	3.67	3.64	3.64	3.65	3.66	3.68	3.66	3.66	3.66	3.66	3.68	3.71	3.70	3.70	3.70	3.70
	95°F 35°C	TC	34473	34659	35780	35992	37414	36638	36659	36671	36714	37461	38210	38218	38242	38245	38309	41173	41158	41166	41178	41233
		S/T	0.83	0.95	1.00	1.00	1.00	0.66	0.78	0.88	0.89	1.00	0.56	0.67	0.76	0.78	0.88	0.39	0.48	0.57	0.58	0.68
		PI	4.10	4.11	4.17	4.18	4.27	4.22	4.22	4.22	4.23	4.27	4.32	4.32	4.32	4.32	4.33	4.50	4.50	4.50	4.50	4.50
	104°F 40°C	TC	28768	29031	30124	30305	31514	30580	30597	30652	30684	31553	31885	31898	31915	31916	32007	34367	34354	34370	34382	34418
		S/T	0.85	0.98	1.00	1.00	1.00	0.68	0.80	0.90	0.92	1.00	0.56	0.68	0.78	0.80	0.91	0.39	0.48	0.58	0.59	0.70
		PI	3.71	3.72	3.79	3.80	3.88	3.82	3.82	3.82	3.83	3.88	3.90	3.90	3.90	3.90	3.91	4.06	4.06	4.06	4.06	4.06
	110°F 43°C	TC	25247	26217	27217	27394	28580	26879	26888	27188	27426	28610	28089	28111	28118	28140	28635	30403	30405	30452	30457	30474
		S/T	0.92	1.00	1.00	1.00	1.00	0.72	0.87	0.99	1.00	1.00	0.60	0.73	0.85	0.86	1.00	0.40	0.51	0.61	0.63	0.76
		PI	3.51	3.56	3.61	3.62	3.68	3.59	3.59	3.61	3.62	3.68	3.66	3.65	3.65	3.65	3.68	3.77	3.77	3.77	3.77	3.77
	115°F 46°C	TC	20281	21257	22098	22262	23243	21567	21610	22123	22290	23266	22573	22586	22617	22639	23286	24475	24494	24527	24531	24538
		S/T	0.96	1.00	1.00	1.00	1.00	0.75	0.89	1.00	1.00	1.00	0.61	0.75	0.87	0.90	1.00	0.40	0.52	0.63	0.65	0.78
		PI	3.05	3.09	3.13	3.15	3.18	3.11	3.11	3.13	3.15	3.18	3.16	3.15	3.15	3.16	3.18	3.25	3.25	3.24	3.24	3.24
	122°F 50°C	TC	13837	14601	15254	15368	16144	14279	14616	15271	15385	16160	15037	15032	15282	15398	16170	16419	16483	16486	16485	16507
		S/T	1.00	1.00	1.00	1.00	1.00	0.84	1.00	1.00	1.00	1.00	0.67	0.85	1.00	1.00	1.00	0.41	0.55	0.69	0.72	0.88
		PI	2.45	2.47	2.49	2.49	2.51	2.46	2.47	2.49	2.49	2.51	2.49	2.48	2.49	2.49	2.51	2.54	2.53	2.53	2.53	2.52

Table 7 – 48K Cooling —D5CLRA + D5FSAA

Airflow CFM	Out-door DB	ID WB	60.8°F (16.0°C)					64.4°F (16.0°C)					67.0°F (19.4°C)					71.6°F (22.0°C)				
		ID DB	73.4°F 23.0°C	77.0°F 25.0°C	80.0°F 26.7°C	80.6°F 27.0°C	84.2°F 29.0°C	73.4°F 23.0°C	77.0°F 25.0°C	80.0°F 26.7°C	80.6°F 27.0°C	84.2°F 29.0°C	73.4°F 23.0°C	77.0°F 25.0°C	80.0°F 26.7°C	80.6°F 27.0°C	84.2°F 29.0°C	73.4°F 23.0°C	77.0°F 25.0°C	80.0°F 26.7°C	80.6°F 27.0°C	84.2°F 29.0°C
1094	-13°F 25°C	TC	40705	40699	40693	40693	40685	42599	42588	42581	42580	42572	43942	43931	43921	43919	43910	46462	46450	46439	46437	46422
		S/T	0.72	0.80	0.87	0.88	0.97	0.59	0.67	0.74	0.76	0.83	0.51	0.59	0.66	0.67	0.75	0.38	0.46	0.51	0.52	0.60
		PI	2.83	2.83	2.83	2.83	2.83	2.80	2.80	2.80	2.80	2.80	2.78	2.78	2.78	2.78	2.78	2.77	2.77	2.77	2.77	2.77
	-4°F 20°C	TC	43836	43829	43824	43823	43815	45876	45864	45857	45855	45847	47323	47311	47300	47298	47287	50036	50023	50012	50009	49993
		S/T	0.72	0.80	0.88	0.89	0.97	0.60	0.68	0.75	0.76	0.84	0.52	0.59	0.66	0.67	0.75	0.39	0.47	0.51	0.52	0.60
		PI	2.93	2.93	2.93	2.93	2.93	2.90	2.90	2.90	2.90	2.90	2.88	2.88	2.88	2.88	2.88	2.87	2.87	2.87	2.87	2.87
	0°F 17.8°C	TC	45262	45253	45246	45245	45232	47348	47339	47328	47327	47314	48826	48812	48801	48799	48784	51580	51567	51557	51555	51535
		S/T	0.72	0.81	0.88	0.90	0.98	0.60	0.68	0.75	0.76	0.85	0.52	0.60	0.67	0.68	0.76	0.39	0.47	0.52	0.53	0.60
		PI	2.95	2.95	2.95	2.95	2.96	2.93	2.93	2.93	2.93	2.93	2.93	2.93	2.93	2.93	2.93	2.93	2.93	2.93	2.93	2.93
	5°F 15°C	TC	46681	46681	46682	46682	47379	49013	49004	49002	49003	49008	50689	50686	50678	50677	50681	53902	53888	53875	53873	53873
		S/T	0.73	0.82	0.90	0.91	1.00	0.60	0.69	0.76	0.77	0.86	0.52	0.60	0.67	0.68	0.77	0.39	0.47	0.52	0.53	0.61
		PI	2.99	2.99	2.99	2.99	2.98	2.98	2.98	2.98	2.98	2.98	2.98	2.98	2.98	2.98	2.98	3.02	3.02	3.02	3.02	3.02
	14°F 10°C	TC	52326	52319	52312	52311	52566	55073	55059	55050	55049	55039	57035	57022	57007	57006	56993	60763	60745	60731	60728	60708
		S/T	0.73	0.81	0.89	0.90	0.99	0.60	0.68	0.75	0.76	0.85	0.52	0.60	0.66	0.68	0.76	0.39	0.47	0.51	0.53	0.60
		PI	3.62	3.62	3.62	3.62	3.62	3.59	3.59	3.59	3.59	3.59	3.58	3.58	3.58	3.58	3.58	3.57	3.57	3.57	3.57	3.57
	17°F 10°C	TC	54240	54229	54221	54219	55001	57085	57071	57060	57058	57058	59127	59126	59117	59115	59125	63120	63103	63088	63085	63088
		S/T	0.73	0.82	0.89	0.91	1.00	0.60	0.69	0.76	0.77	0.85	0.52	0.60	0.67	0.68	0.76	0.39	0.47	0.52	0.53	0.61
		PI	3.80	3.80	3.80	3.80	3.79	3.78	3.78	3.78	3.78	3.78	3.78	3.78	3.78	3.78	3.78	3.79	3.79	3.78	3.79	3.79
	23°F 5°C	TC	51212	51214	51214	51247	52183	53968	53958	53957	53958	53964	55952	55948	55939	55938	55944	59765	59748	59734	59731	59732
		S/T	0.74	0.83	0.90	0.91	1.00	0.61	0.69	0.77	0.78	0.86	0.52	0.60	0.67	0.69	0.77	0.39	0.47	0.52	0.53	0.61
		PI	3.58	3.58	3.58	3.58	3.58	3.59	3.59	3.59	3.59	3.59	3.60	3.60	3.60	3.60	3.60	3.65	3.65	3.65	3.65	3.65
	35°F 1.7°C	TC	45567	45563	45560	45560	45623	47927	47923	47917	47916	47912	49596	49586	49584	49583	49575	52720	52708	52698	52696	52693
		S/T	0.70	0.78	0.85	0.86	0.93	0.59	0.66	0.72	0.74	0.81	0.51	0.58	0.64	0.65	0.73	0.39	0.46	0.50	0.51	0.58
		PI	2.96	2.96	2.96	2.96	2.96	3.12	3.12	3.12	3.12	3.12	3.25	3.25	3.25	3.25	3.25	3.53	3.53	3.53	3.53	3.53
	41°F 5°C	TC	47812	47806	47804	47803	47915	50269	50264	50257	50256	50252	52005	51995	51991	51990	51981	55258	55247	55236	55234	55230
		S/T	0.71	0.79	0.86	0.87	0.95	0.59	0.67	0.73	0.74	0.82	0.51	0.59	0.65	0.66	0.73	0.39	0.46	0.51	0.52	0.59
		PI	3.16	3.16	3.16	3.16	3.17	3.36	3.36	3.36	3.36	3.36	3.51	3.50	3.50	3.50	3.50	3.82	3.82	3.82	3.82	3.82
	47°F 8.3°C	TC	50051	50044	50042	50041	50215	52605	52600	52592	52592	52588	54414	54402	54398	54397	54389	57793	57780	57769	57767	57761
		S/T	0.71	0.80	0.87	0.88	0.96	0.59	0.67	0.74	0.75	0.83	0.51	0.59	0.65	0.66	0.74	0.39	0.46	0.51	0.52	0.59
		PI	3.37	3.37	3.37	3.37	3.39	3.59	3.59	3.59	3.59	3.59	3.76	3.76	3.76	3.76	3.76	4.11	4.10	4.10	4.10	4.10
	50°F 10°C	TC	48478	48486	48932	49329	51161	51411	51422	51436	51439	51628	53538	53543	53567	53571	53592	57661	57640	57648	57644	57695
		S/T	0.79	0.89	0.99	1.00	1.00	0.64	0.74	0.82	0.84	0.94	0.54	0.64	0.72	0.73	0.83	0.39	0.46	0.54	0.56	0.65
		PI	3.77	3.77	3.77	3.77	3.77	3.77	3.77	3.77	3.77	3.77	3.77	3.77	3.77	3.77	3.77	3.77	3.77	3.77	3.77	3.77
	59°F 15°C	TC	45998	46069	46975	47250	49097	48923	48933	48943	48944	49244	51064	51052	51072	51075	51090	55169	55147	55151	55149	55189
		S/T	0.80	0.91	1.00	1.00	1.00	0.65	0.75	0.84	0.86	0.96	0.54	0.65	0.73	0.75	0.85	0.39	0.47	0.55	0.56	0.66
		PI	3.77	3.77	3.77	3.78	3.79	3.79	3.79	3.79	3.79	3.79	3.80	3.80	3.80	3.80	3.80	3.82	3.82	3.82	3.82	3.82
	68°F 20°C	TC	43566	43708	44942	45218	47067	46459	46467	46473	46474	47032	48569	48560	48578	48580	48589	52631	52608	52610	52608	52649
		S/T	0.82	0.94	1.00	1.00	1.00	0.66	0.77	0.86	0.88	1.00	0.55	0.66	0.75	0.77	0.87	0.39	0.47	0.56	0.57	0.67
		PI	3.77	3.77	3.79	3.79	3.81	3.81	3.81	3.81	3.81	3.81	3.83	3.83	3.83	3.83	3.83	3.88	3.88	3.88	3.88	3.88
	77°F 25°C	TC	41086	41289	42706	42985	44835	43960	43976	43985	44027	44899	46062	46059	46083	46087	46142	50107	50084	50090	50091	50149
		S/T	0.83	0.96	1.00	1.00	1.00	0.66	0.78	0.88	0.89	1.00	0.55	0.67	0.76	0.78	0.88	0.39	0.48	0.56	0.58	0.68
		PI	3.81	3.81	3.83	3.83	3.85	3.84	3.84	3.84	3.84	3.85	3.86	3.86	3.86	3.86	3.86	3.90	3.90	3.90	3.90	3.90
	82°F 27.8°C	TC	40456	40716	42278	42558	44439	43359	43381	43417	43455	44503	45485	45488	45514	45517	45595	49578	49554	49563	49567	49634
		S/T	0.84	0.97	1.00	1.00	1.00	0.67	0.79	0.88	0.90	1.00	0.56	0.67	0.77	0.78	0.89	0.39	0.48	0.57	0.58	0.68
		PI	4.02	4.02	4.04	4.04	4.06	4.05	4.05	4.05	4.05	4.06	4.07	4.07	4.07	4.07	4.07	4.11	4.11	4.11	4.11	4.11
	86°F 30°C	TC	40887	41244	42963	43253	45198	43876	43896	43956	43999	45263	46058	46064	46088	46091	46196	50264	50239	50248	50259	50321
		S/T	0.85	0.98	1.00	1.00	1.00	0.67	0.80	0.89	0.91	1.00	0.56	0.68	0.77	0.79	0.90	0.39	0.48	0.57	0.59	0.69
		PI	4.42	4.43	4.45	4.45	4.48	4.46	4.46	4.46	4.46	4.48	4.49	4.49	4.49	4.49	4.49	4.54	4.54	4.54	4.54	4.54
	95°F 35°C	TC	42498	42496	42500	42548	43637	45343	45332	45329	45330	45339	47395	47391	47381	47380	47382	51361	51343	51329	51327	51327
		S/T	0.74	0.83	0.91	0.92	1.00	0.61	0.69	0.77	0.78	0.87	0.52	0.60	0.67	0.69	0.77	0.39	0.47	0.52	0.53	0.61
		PI	5.15	5.15	5.15	5.15	5.21	5.31	5.31	5.31	5.31	5.31	5.42	5.42	5.42	5.42	5.42	5.65	5.65	5.65	5.65	5.65
	104°F 40°C	TC	36503	36505	36571	36620	37842	38942	38933	38932	38933	38940	40702	40698	40690	40690	40695	44100	44084	44073	44071	44070
		S/T	0.75	0.85	0.93	0.95	1.00	0.61	0.71	0.78	0.80	0.89	0.52	0.61	0.69	0.70	0.79	0.39	0.45	0.52	0.54	0.62
		PI	4.85	4.85	4.85	4.86	4.93	5.00	5.00	5.00	5.00	5.00	5.11	5.11	5.11	5.11	5.11	5.32	5.32	5.32	5.32	5.32
	110°F 43°C	TC	32696	32743	33478	33694	35114	35010	35005	35013	35012	35213	36676	36672	36676	36678	36687	39893	39876	39875	39875	39873
		S/T	0.80	0.91	1.00	1.00	1.00	0.64	0.75	0.84	0.86	0.96	0.54	0.65	0.73	0.75	0.85	0.39	0.47	0.55	0.56	0.66
		PI	4.72	4.73	4.76	4.77	4.84	4.84	4.84	4.84	4.84	4.84	4.92	4.92	4.92	4.92	4.92	5.08	5.08	5.07	5.07	5.07
	115°F 46°C	TC	25643	25741	26621	26795	27968	27506	27509	27512	27513	28009	28851	28849	28857	28858	28861	31443	31429	31427	31425	31439
		S/T	0.83	0.95	1.00	1.00	1.00	0.66	0.77	0.87	0.89	1.00	0.55	0.66	0.75	0.77	0.88	0.39	0.47	0.56	0.57	0.67
		PI	3.91	3.92	3.95	3.96	4.01	3.99	3.99	3.99	3.99	4.01	4.05	4.05	4.05	4.05	4.05	4.17	4.17	4.17	4.17	4.17
	122°F 50°C	TC	16211	16912	17656	17783	18664	17484	17484	17637	17808	18689	18426	18432	18432	18431	18708	20250	20238	20252	20254	20258
		S/T	0.93	1.00	1.00	1.00	1.00	0.72	0.86	0.99	1.00	1.00	0.59	0.73	0.84	0.86	1.00	0.39	0.50	0.61	0.62	0.75
		PI	2.84	2.86	2.88	2.88	2.90	2.87	2.87	2.88	2.88	2.90	2.90	2.90	2.90	2.90	2.90	2.95	2.95	2.95	2.95	2.95

Table 7 – 48K Cooling —D5CLRA + D5FSAA (Continued)

Airflow CFM	Out-door DB	ID WB	60.8°F (16.0°C)					64.4°F (16.0°C)					67.0°F (19.4°C)					71.6°F (22.0°C)				
		ID DB	73.4°F 23.0°C	77.0°F 25.0°C	80.0°F 26.7°C	80.6°F 27.0°C	84.2°F 29.0°C	73.4°F 23.0°C	77.0°F 25.0°C	80.0°F 26.7°C	80.6°F 27.0°C	84.2°F 29.0°C	73.4°F 23.0°C	77.0°F 25.0°C	80.0°F 26.7°C	80.6°F 27.0°C	84.2°F 29.0°C	73.4°F 23.0°C	77.0°F 25.0°C	80.0°F 26.7°C	80.6°F 27.0°C	84.2°F 29.0°C
1282	-13°F 25°C	TC	43109	43100	43091	43090	43974	45050	45037	45025	45023	45008	46425	46410	46394	46391	46370	49006	48993	48974	48972	48940
		S/T	0.75	0.84	0.92	0.93	1.00	0.61	0.70	0.78	0.79	0.88	0.52	0.61	0.69	0.70	0.79	0.38	0.46	0.53	0.54	0.62
		PI	2.89	2.89	2.89	2.89	2.88	2.86	2.87	2.87	2.87	2.87	2.85	2.85	2.86	2.86	2.86	2.86	2.86	2.86	2.86	2.86
	-4°F 20°C	TC	46425	46415	46406	46405	47357	48515	48501	48488	48486	48470	49996	49980	49963	49959	49937	52776	52762	52741	52739	52705
		S/T	0.75	0.84	0.92	0.94	1.00	0.61	0.71	0.78	0.79	0.88	0.53	0.61	0.69	0.70	0.79	0.39	0.46	0.53	0.54	0.63
		PI	2.99	2.99	3.00	3.00	2.98	2.97	2.97	2.97	2.97	2.97	2.96	2.96	2.96	2.96	2.96	2.96	2.96	2.96	2.96	2.96
	0°F 17.8°C	TC	47943	47929	47919	47917	49111	50081	50063	50044	50040	50019	51592	51572	51549	51545	51513	54401	54390	54384	54380	54387
		S/T	0.75	0.85	0.93	0.95	1.00	0.62	0.71	0.79	0.80	0.90	0.53	0.62	0.70	0.71	0.80	0.39	0.46	0.53	0.55	0.63
		PI	3.02	3.02	3.02	3.02	3.01	3.00	3.00	3.00	3.00	3.01	3.00	3.00	3.00	3.00	3.00	3.02	3.02	3.02	3.02	3.02
	5°F 15°C	TC	49401	49405	49560	49630	51081	51806	51804	51811	51812	51874	53531	53528	53532	53534	53544	56821	56806	56806	56804	56807
		S/T	0.76	0.86	0.94	0.96	1.00	0.62	0.72	0.80	0.81	0.90	0.53	0.62	0.70	0.72	0.81	0.39	0.46	0.54	0.55	0.64
		PI	3.05	3.05	3.05	3.05	3.05	3.05	3.05	3.05	3.05	3.05	3.06	3.06	3.06	3.06	3.06	3.11	3.11	3.11	3.11	3.11
	14°F 10°C	TC	55405	55393	55382	55380	56953	58235	58218	58202	58198	58180	60259	60238	60217	60213	60185	64104	64086	64060	64058	64016
		S/T	0.75	0.85	0.93	0.95	1.00	0.62	0.71	0.79	0.80	0.89	0.53	0.62	0.69	0.71	0.79	0.39	0.46	0.53	0.54	0.63
		PI	3.70	3.70	3.70	3.70	3.69	3.68	3.68	3.68	3.68	3.68	3.67	3.67	3.67	3.67	3.67	3.67	3.67	3.67	3.67	3.67
	17°F 10°C	TC	57393	57375	57525	57605	59331	60324	60303	60317	60319	60383	62437	62436	62446	62450	62469	66533	66513	66520	66516	66531
		S/T	0.76	0.86	0.94	0.96	1.00	0.62	0.72	0.80	0.81	0.90	0.53	0.62	0.70	0.71	0.80	0.39	0.46	0.53	0.55	0.63
		PI	3.89	3.89	3.89	3.89	3.88	3.88	3.88	3.88	3.88	3.88	3.88	3.88	3.88	3.88	3.88	3.90	3.89	3.90	3.90	3.90
	23°F 5°C	TC	54198	54203	54424	54520	56311	57042	57041	57050	57052	57143	59085	59083	59089	59092	59105	63000	62980	62983	62980	62990
		S/T	0.77	0.87	0.95	0.97	1.00	0.62	0.72	0.80	0.82	0.91	0.53	0.63	0.71	0.72	0.81	0.39	0.46	0.54	0.55	0.64
		PI	3.66	3.66	3.66	3.66	3.67	3.68	3.68	3.68	3.68	3.68	3.70	3.70	3.70	3.70	3.70	3.75	3.75	3.75	3.75	3.75
	35°F 1.7°C	TC	48302	48299	48299	48299	48921	50703	50694	50690	50690	50692	52389	52385	52376	52375	52373	55538	55525	55514	55512	55510
		S/T	0.73	0.81	0.89	0.90	1.00	0.60	0.68	0.76	0.77	0.85	0.52	0.60	0.67	0.68	0.76	0.39	0.47	0.52	0.53	0.60
		PI	3.02	3.02	3.02	3.02	3.07	3.20	3.20	3.20	3.20	3.20	3.34	3.34	3.33	3.33	3.33	3.62	3.62	3.62	3.62	3.62
	41°F 5°C	TC	50546	50668	50668	50684	51518	53174	53164	53159	53161	53162	54932	54928	54919	54918	54916	58213	58200	58188	58185	58181
		S/T	0.74	0.82	0.90	0.91	1.00	0.60	0.69	0.76	0.78	0.86	0.52	0.60	0.67	0.69	0.77	0.39	0.45	0.52	0.53	0.61
		PI	3.23	3.24	3.24	3.24	3.31	3.44	3.44	3.44	3.44	3.44	3.60	3.60	3.60	3.60	3.60	3.92	3.92	3.92	3.92	3.92
	47°F 8.3°C	TC	53039	53037	53036	53089	54134	55642	55632	55628	55628	55629	57476	57470	57461	57460	57459	60890	60876	60864	60862	60858
		S/T	0.74	0.83	0.91	0.92	1.00	0.61	0.70	0.77	0.78	0.87	0.52	0.61	0.68	0.69	0.78	0.39	0.45	0.52	0.53	0.62
		PI	3.46	3.46	3.46	3.46	3.55	3.70	3.70	3.70	3.70	3.70	3.86	3.86	3.86	3.86	3.86	4.21	4.21	4.21	4.21	4.21
	50°F 10°C	TC	51270	51487	52941	53241	55254	54313	54346	54361	54417	55323	56518	56550	56583	56587	56670	60727	60705	60775	60792	60874
		S/T	0.83	0.95	1.00	1.00	1.00	0.66	0.78	0.87	0.88	1.00	0.55	0.66	0.76	0.77	0.88	0.39	0.48	0.56	0.58	0.68
		PI	3.87	3.87	3.87	3.87	3.87	3.87	3.87	3.87	3.87	3.87	3.87	3.87	3.87	3.87	3.87	3.86	3.86	3.86	3.86	3.86
	59°F 15°C	TC	48650	48997	50729	51032	53060	51694	51719	51796	51844	53128	53895	53922	53948	53951	54083	58126	58101	58158	58171	58232
		S/T	0.85	0.97	1.00	1.00	1.00	0.67	0.79	0.89	0.91	1.00	0.56	0.68	0.77	0.79	0.90	0.39	0.48	0.57	0.59	0.69
		PI	3.87	3.87	3.88	3.88	3.90	3.89	3.89	3.89	3.89	3.90	3.90	3.90	3.90	3.90	3.90	3.93	3.93	3.92	3.92	3.92
	68°F 20°C	TC	46077	46851	48554	48857	50885	49093	49112	49247	49307	50951	51269	51297	51313	51315	51515	55463	55439	55493	55504	55549
		S/T	0.87	1.00	1.00	1.00	1.00	0.69	0.81	0.91	0.93	1.00	0.57	0.69	0.79	0.81	0.93	0.39	0.49	0.58	0.60	0.71
		PI	3.87	3.88	3.90	3.90	3.93	3.91	3.91	3.91	3.91	3.93	3.93	3.93	3.93	3.93	3.93	3.98	3.98	3.98	3.98	3.98
	77°F 25°C	TC	43452	44466	46170	46473	48505	46457	46479	46658	46733	48567	48612	48654	48678	48681	48933	52782	52757	52841	52854	52915
		S/T	0.88	1.00	1.00	1.00	1.00	0.69	0.82	0.93	0.95	1.00	0.57	0.70	0.80	0.82	0.94	0.39	0.49	0.59	0.60	0.72
		PI	3.91	3.92	3.94	3.94	3.96	3.94	3.94	3.94	3.94	3.96	3.97	3.97	3.96	3.96	3.97	4.01	4.01	4.01	4.01	4.00
	82°F 27.8°C	TC	42820	43984	45715	46023	48086	45822	45847	46068	46158	48151	48000	48052	48077	48080	48383	52216	52225	52291	52305	52373
		S/T	0.88	1.00	1.00	1.00	1.00	0.70	0.83	0.94	0.96	1.00	0.58	0.70	0.81	0.83	0.96	0.39	0.49	0.59	0.61	0.72
		PI	4.13	4.14	4.16	4.16	4.18	4.16	4.16	4.16	4.16	4.18	4.18	4.18	4.18	4.18	4.18	4.23	4.22	4.22	4.22	4.22
	86°F 30°C	TC	43307	44673	46465	46781	48915	46372	46395	46672	46796	48980	48609	48660	48684	48687	49064	52942	52945	53023	53037	53098
		S/T	0.90	1.00	1.00	1.00	1.00	0.71	0.84	0.96	0.98	1.00	0.58	0.71	0.82	0.84	0.97	0.39	0.50	0.60	0.61	0.73
		PI	4.54	4.56	4.58	4.58	4.61	4.58	4.58	4.58	4.58	4.61	4.61	4.61	4.61	4.61	4.61	4.66	4.66	4.66	4.66	4.66
	95°F 35°C	TC	44995	45004	45251	45368	47238	47936	47930	47943	47945	48030	50052	50050	50049	50051	50074	54131	54112	54096	54121	54106
		S/T	0.77	0.87	0.96	0.98	1.00	0.63	0.72	0.80	0.82	0.91	0.53	0.62	0.70	0.72	0.81	0.39	0.46	0.53	0.55	0.63
		PI	5.28	5.28	5.29	5.30	5.40	5.45	5.45	5.45	5.45	5.45	5.57	5.57	5.57	5.57	5.57	5.80	5.80	5.80	5.80	5.80
	104°F 40°C	TC	38640	38646	39044	39404	40956	41161	41159	41171	41172	41320	42980	42978	42981	42985	43001	46473	46456	46441	46456	46453
		S/T	0.79	0.89	0.99	1.00	1.00	0.63	0.74	0.82	0.84	0.94	0.54	0.64	0.72	0.73	0.83	0.39	0.46	0.54	0.55	0.65
		PI	4.98	4.98	5.00	5.02	5.12	5.13	5.13	5.13	5.13	5.14	5.24	5.24	5.24	5.24	5.24	5.46	5.46	5.46	5.46	5.46
	110°F 43°C	TC	34601	34865	36209	36442	37997	36992	37005	37037	37071	38049	38727	38726	38741	38743	38810	42035	42022	42022	42025	42058
		S/T	0.85	0.97	1.00	1.00	1.00	0.67	0.79	0.89	0.91	1.00	0.56	0.68	0.77	0.79	0.90	0.39	0.48	0.57	0.59	0.69
		PI	4.85	4.87	4.92	4.94	5.01	4.96	4.96	4.96	4.97	5.01	5.05	5.05	5.05	5.05	5.05	5.21	5.21	5.21	5.21	5.21
	115°F 46°C	TC	27135	27714	28797	28987	30268	29069	29078	29157	29198	30309	30464	30472	30482	30482	30597	33139	33125	33136	33143	33168
		S/T	0.88	1.00	1.00	1.00	1.00	0.69	0.82	0.92	0.94	1.00	0.57	0.69	0.80	0.82	0.94	0.39	0.49	0.58	0.60	0.71
		PI	4.01	4.04	4.09	4.09	4.15	4.10	4.10	4.10	4.10	4.15	4.16	4.16	4.16	4.16	4.16	4.28	4.28	4.28	4.28	4.27
	122°F 50°C	TC	17280	18254	19062	19205	20164	18449	18496	19086	19229	20187	19434	19439	19470	19491	20207	21314	21321	21339	21340	21337
		S/T	1.00	1.00	1.00	1.00	1.00	0.76	0.92	1.00	1.00	1.00	0.62	0.77	0.89	0.92	1.00	0.40	0.52	0.64	0.66	0.79
		PI	2.92	2.94	2.96	2.97	2.99	2.95	2.95	2.96	2.97	2.99	2.98	2.97	2.97	2.97	2.99	3.03	3.03	3.03	3.03	3.02

Table 7 – 48K Cooling —D5CLRA + D5FSAA (Continued)

Airflow CFM	Out-door DB	ID WB	60.8°F (16.0°C)					64.4°F (16.0°C)					67.0°F (19.4°C)					71.6°F (22.0°C)				
		ID DB	73.4°F 23.0°C	77.0°F 25.0°C	80.0°F 26.7°C	80.6°F 27.0°C	84.2°F 29.0°C	73.4°F 23.0°C	77.0°F 25.0°C	80.0°F 26.7°C	80.6°F 27.0°C	84.2°F 29.0°C	73.4°F 23.0°C	77.0°F 25.0°C	80.0°F 26.7°C	80.6°F 27.0°C	84.2°F 29.0°C	73.4°F 23.0°C	77.0°F 25.0°C	80.0°F 26.7°C	80.6°F 27.0°C	84.2°F 29.0°C
1471	-13°F 25°C	TC	45634	45618	45605	45870	47220	47643	47617	47595	47592	47559	49065	49039	49007	49001	48967	51757	51744	51705	51693	51615
		S/T	0.77	0.88	0.97	1.00	1.00	0.63	0.73	0.81	0.83	0.93	0.54	0.63	0.71	0.73	0.83	0.39	0.46	0.54	0.56	0.65
		PI	2.98	2.99	2.99	2.98	2.97	2.96	2.97	2.97	2.97	2.97	2.96	2.96	2.96	2.96	2.96	2.97	2.97	2.97	2.97	2.97
	-4°F 20°C	TC	49144	49127	49113	49398	50853	51308	51279	51256	51253	51217	52839	52812	52777	52771	52734	55739	55724	55683	55669	55586
		S/T	0.78	0.88	0.97	1.00	1.00	0.63	0.73	0.82	0.83	0.93	0.54	0.64	0.72	0.73	0.83	0.39	0.47	0.55	0.56	0.65
		PI	3.09	3.09	3.09	3.09	3.08	3.07	3.07	3.07	3.07	3.07	3.06	3.06	3.06	3.07	3.07	3.08	3.08	3.08	3.08	3.08
	0°F 17.8°C	TC	50766	50744	50940	51328	52750	52979	52939	52909	52904	52895	54533	54502	54452	54444	54396	57472	57455	57458	57464	57507
		S/T	0.78	0.89	0.99	1.00	1.00	0.64	0.74	0.83	0.84	0.95	0.54	0.64	0.73	0.74	0.84	0.39	0.47	0.55	0.57	0.66
		PI	3.12	3.12	3.12	3.11	3.11	3.11	3.11	3.11	3.11	3.11	3.11	3.11	3.11	3.11	3.11	3.14	3.14	3.14	3.14	3.14
	5°F 15°C	TC	52259	52306	53011	53254	54883	54744	54755	54761	54762	55032	56536	56531	56546	56548	56555	59914	59896	59897	59901	59934
		S/T	0.79	0.90	1.00	1.00	1.00	0.64	0.75	0.84	0.85	0.96	0.54	0.65	0.73	0.75	0.85	0.39	0.47	0.55	0.57	0.66
		PI	3.14	3.14	3.14	3.14	3.15	3.15	3.15	3.15	3.15	3.16	3.17	3.17	3.17	3.17	3.17	3.23	3.23	3.23	3.23	3.23
	14°F 10°C	TC	58617	58596	58838	59353	61195	61560	61525	61495	61490	61458	63687	63657	63608	63600	63546	67692	67672	67622	67607	67503
		S/T	0.78	0.89	0.99	1.00	1.00	0.64	0.74	0.82	0.84	0.94	0.54	0.64	0.72	0.74	0.83	0.39	0.47	0.55	0.56	0.65
		PI	3.83	3.83	3.83	3.83	3.82	3.81	3.81	3.82	3.82	3.82	3.80	3.80	3.81	3.81	3.81	3.82	3.82	3.82	3.82	3.82
	17°F 10°C	TC	60805	60820	61565	61921	63914	63858	63863	63877	63879	64181	65894	65920	65962	65965	65982	70277	70255	70263	70276	70341
		S/T	0.79	0.89	1.00	1.00	1.00	0.64	0.74	0.83	0.85	0.95	0.55	0.65	0.73	0.75	0.85	0.39	0.47	0.55	0.57	0.66
		PI	4.02	4.02	4.02	4.02	4.02	4.02	4.02	4.02	4.02	4.02	4.02	4.02	4.02	4.02	4.02	4.05	4.05	4.05	4.05	4.05
	23°F 5°C	TC	57331	57411	58345	58631	60548	60274	60289	60297	60299	60655	62399	62397	62416	62419	62429	66422	66402	66404	66413	66459
		S/T	0.80	0.91	1.00	1.00	1.00	0.65	0.75	0.84	0.86	0.97	0.54	0.65	0.74	0.75	0.85	0.39	0.47	0.56	0.57	0.66
		PI	3.78	3.78	3.79	3.79	3.81	3.81	3.81	3.81	3.81	3.81	3.83	3.83	3.83	3.83	3.83	3.90	3.90	3.90	3.90	3.90
	35°F 1.7°C	TC	51158	51159	51258	51315	52634	53612	53605	53607	53608	53609	55335	55331	55325	55325	55332	58540	58526	58514	58522	58511
		S/T	0.75	0.85	0.93	0.94	1.00	0.62	0.71	0.79	0.80	0.89	0.53	0.62	0.69	0.71	0.80	0.39	0.46	0.53	0.54	0.63
		PI	3.13	3.13	3.13	3.14	3.24	3.31	3.31	3.31	3.31	3.31	3.46	3.46	3.46	3.46	3.46	3.76	3.76	3.75	3.76	3.75
	41°F 5°C	TC	53662	53662	53811	53884	55413	56223	56217	56219	56219	56269	58022	58016	58011	58012	58018	61363	61348	61335	61342	61333
		S/T	0.76	0.86	0.94	0.96	1.00	0.62	0.72	0.80	0.81	0.90	0.53	0.62	0.70	0.71	0.81	0.39	0.46	0.53	0.55	0.64
		PI	3.36	3.36	3.37	3.38	3.50	3.57	3.56	3.57	3.57	3.57	3.73	3.73	3.73	3.73	3.73	4.06	4.06	4.06	4.06	4.06
	47°F 8.3°C	TC	56162	56162	56379	56477	58214	58835	58826	58828	58828	58917	60708	60702	60697	60698	60701	64192	64176	64171	64169	64160
		S/T	0.77	0.87	0.95	0.97	1.00	0.63	0.72	0.81	0.82	0.91	0.53	0.63	0.71	0.72	0.82	0.39	0.46	0.54	0.55	0.64
		PI	3.59	3.59	3.60	3.61	3.76	3.82	3.82	3.82	3.82	3.83	4.00	4.00	4.00	4.00	4.00	4.36	4.36	4.36	4.36	4.36
	50°F 10°C	TC	54212	55098	56939	57265	59458	57398	57432	57618	57692	59528	59658	59735	59769	59773	60043	63956	63987	64142	64160	64245
		S/T	0.87	1.00	1.00	1.00	1.00	0.69	0.81	0.92	0.94	1.00	0.57	0.69	0.80	0.81	0.93	0.39	0.49	0.58	0.60	0.71
		PI	4.01	4.01	4.01	4.01	4.01	4.01	4.01	4.01	4.01	4.01	4.01	4.01	4.01	4.01	4.01	4.00	4.00	4.00	4.00	4.00
	59°F 15°C	TC	51491	52731	54587	54915	57125	54633	54657	54929	55035	57191	56902	56963	56986	56988	57365	61247	61264	61384	61398	61458
		S/T	0.88	1.00	1.00	1.00	1.00	0.70	0.83	0.94	0.97	1.00	0.58	0.71	0.81	0.83	0.96	0.39	0.50	0.59	0.61	0.73
		PI	4.01	4.02	4.03	4.03	4.04	4.03	4.03	4.03	4.03	4.04	4.04	4.04	4.04	4.04	4.04	4.07	4.07	4.07	4.07	4.07
	68°F 20°C	TC	48833	50408	52263	52592	54804	51885	51901	52307	52649	54865	54143	54187	54203	54204	54821	58463	58482	58576	58586	58628
		S/T	0.91	1.00	1.00	1.00	1.00	0.72	0.85	0.97	1.00	1.00	0.59	0.72	0.84	0.86	0.99	0.40	0.50	0.61	0.62	0.75
		PI	4.01	4.03	4.05	4.06	4.08	4.05	4.05	4.05	4.06	4.08	4.08	4.08	4.07	4.07	4.08	4.13	4.13	4.13	4.13	4.13
	77°F 25°C	TC	46098	47864	49720	50050	52262	49095	49118	49683	50109	52324	51337	51396	51419	51479	52371	55600	55651	55775	55789	55849
		S/T	0.92	1.00	1.00	1.00	1.00	0.72	0.87	0.99	1.00	1.00	0.59	0.73	0.85	0.86	1.00	0.40	0.51	0.61	0.63	0.76
		PI	4.05	4.07	4.09	4.09	4.11	4.09	4.09	4.09	4.10	4.12	4.11	4.11	4.11	4.11	4.12	4.16	4.15	4.15	4.15	4.15
	82°F 27.8°C	TC	45427	47353	49240	49576	51830	48425	48504	49300	49636	51889	50691	50758	50784	50864	51936	54984	55054	55191	55207	55272
		S/T	0.94	1.00	1.00	1.00	1.00	0.73	0.87	1.00	1.00	1.00	0.60	0.74	0.86	0.87	1.00	0.40	0.51	0.62	0.63	0.76
		PI	4.28	4.30	4.32	4.32	4.34	4.31	4.31	4.32	4.32	4.34	4.33	4.33	4.33	4.33	4.34	4.38	4.38	4.38	4.37	4.37
	86°F 30°C	TC	45916	48043	49992	50337	52683	48949	49050	50052	50397	52724	51284	51344	51425	51472	52773	55692	55772	55903	55917	55975
		S/T	0.95	1.00	1.00	1.00	1.00	0.74	0.88	1.00	1.00	1.00	0.60	0.75	0.86	0.88	1.00	0.40	0.51	0.62	0.64	0.77
		PI	4.71	4.73	4.76	4.76	4.79	4.75	4.75	4.76	4.76	4.79	4.78	4.77	4.77	4.77	4.79	4.84	4.83	4.83	4.83	4.82
	95°F 35°C	TC	47603	47688	48712	48999	50920	50648	50660	50678	50680	51024	52835	52840	52867	52872	52895	57036	57016	57022	57019	57062
		S/T	0.80	0.91	1.00	1.00	1.00	0.65	0.75	0.84	0.86	0.96	0.54	0.65	0.73	0.75	0.85	0.39	0.47	0.55	0.56	0.66
		PI	5.47	5.48	5.53	5.55	5.66	5.64	5.64	5.64	5.64	5.66	5.77	5.77	5.77	5.77	5.77	6.01	6.01	6.01	6.01	6.01
	104°F 40°C	TC	40875	41021	42203	42451	44135	43490	43505	43516	43518	44092	45370	45378	45402	45405	45419	48976	48957	48968	48959	49005
		S/T	0.82	0.94	1.00	1.00	1.00	0.66	0.77	0.86	0.88	1.00	0.55	0.66	0.75	0.77	0.87	0.39	0.47	0.56	0.58	0.67
		PI	5.16	5.17	5.24	5.25	5.35	5.32	5.32	5.32	5.32	5.35	5.43	5.43	5.43	5.43	5.43	5.66	5.65	5.65	5.65	5.65
	110°F 43°C	TC	36600	37590	39016	39269	40955	39099	39113	39283	39359	41001	40885	40909	40922	40923	41162	44317	44298	44342	44350	44383
		S/T	0.89	1.00	1.00	1.00	1.00	0.70	0.83	0.94	0.96	1.00	0.58	0.70	0.81	0.83	0.96	0.39	0.49	0.59	0.61	0.73
		PI	5.02	5.07	5.14	5.15	5.23	5.14	5.14	5.15	5.15	5.23	5.23	5.23	5.23	5.23	5.24	5.40	5.40	5.40	5.40	5.40
	115°F 46°C	TC	28738	29821	30993	31201	32591	30696	30703	30971	31240	32629	32160	32189	32198	32199	32659	34902	34886	34940	34946	34964
		S/T	0.92	1.00	1.00	1.00	1.00	0.72	0.86	0.98	1.00	1.00	0.59	0.73	0.84	0.86	1.00	0.40	0.50	0.61	0.63	0.75
		PI	4.15	4.20	4.24	4.25	4.31	4.23	4.23	4.24	4.26	4.31	4.31	4.31	4.31	4.31	4.32	4.42	4.42	4.42	4.42	4.42
	122°F 50°C	TC	18569	19586	20457	20613	21648	19429	19581	20481	20636	21670	20460	20459	20566	20627	21689	22392	22436	22448	22447	22435
		S/T	1.00	1.00	1.00	1.00	1.00	0.80	0.98	1.00	1.00	1.00	0.64	0.81	0.95	0.98	1.00	0.41	0.54	0.67	0.69	0.84
		PI	3.03	3.06	3.08	3.08	3.11	3.05	3.06	3.08	3.08	3.11	3.08	3.08	3.08	3.08	3.11	3.15	3.14	3.13	3.13	3.13

Table 7 – 48K Cooling —D5CLRA + D5FSAA (Continued)

Airflow CFM	Out-door DB	ID WB	60.8°F (16.0°C)					64.4°F (16.0°C)					67.0°F (19.4°C)					71.6°F (22.0°C)				
		ID DB	73.4°F 23.0°C	77.0°F 25.0°C	80.0°F 26.7°C	80.6°F 27.0°C	84.2°F 29.0°C	73.4°F 23.0°C	77.0°F 25.0°C	80.0°F 26.7°C	80.6°F 27.0°C	84.2°F 29.0°C	73.4°F 23.0°C	77.0°F 25.0°C	80.0°F 26.7°C	80.6°F 27.0°C	84.2°F 29.0°C	73.4°F 23.0°C	77.0°F 25.0°C	80.0°F 26.7°C	80.6°F 27.0°C	84.2°F 29.0°C
1600	-13°F 25°C	TC	48281	48259	48948	49151	50503	50375	50333	50301	50297	50255	51881	51815	51766	51759	51710	54724	54709	54597	54576	54461
		S/T	0.80	0.91	1.00	1.00	1.00	0.65	0.75	0.85	0.86	0.97	0.55	0.65	0.74	0.76	0.86	0.39	0.47	0.56	0.57	0.67
		PI	3.11	3.12	3.11	3.11	3.10	3.10	3.10	3.10	3.10	3.10	3.09	3.09	3.10	3.10	3.10	3.11	3.11	3.11	3.11	3.11
	-4°F 20°C	TC	51995	51971	52713	52931	54388	54250	54205	54170	54166	54121	55872	55801	55748	55741	55687	58934	58918	58797	58775	58650
		S/T	0.80	0.92	1.00	1.00	1.00	0.65	0.76	0.85	0.87	0.98	0.55	0.65	0.74	0.76	0.86	0.39	0.48	0.56	0.57	0.67
		PI	3.23	3.23	3.22	3.22	3.21	3.21	3.21	3.21	3.21	3.21	3.20	3.21	3.21	3.21	3.21	3.22	3.22	3.22	3.22	3.23
	0°F 17.8°C	TC	53721	53689	54686	54914	56422	56025	55963	55920	55913	56475	57672	57590	57518	57510	57482	60773	60759	60754	60762	60802
		S/T	0.81	0.93	1.00	1.00	1.00	0.66	0.77	0.86	0.88	1.00	0.55	0.66	0.75	0.77	0.87	0.39	0.48	0.57	0.58	0.68
		PI	3.25	3.25	3.25	3.25	3.25	3.25	3.25	3.25	3.25	3.25	3.25	3.25	3.26	3.26	3.26	3.29	3.29	3.29	3.29	3.29
	5°F 15°C	TC	55261	55451	56719	56981	58736	57853	57867	57871	57931	58794	59703	59718	59730	59732	59811	63205	63186	63219	63226	63253
		S/T	0.82	0.94	1.00	1.00	1.00	0.66	0.78	0.87	0.88	1.00	0.56	0.67	0.76	0.78	0.88	0.39	0.48	0.57	0.59	0.69
		PI	3.28	3.28	3.28	3.29	3.30	3.29	3.29	3.29	3.29	3.30	3.32	3.32	3.32	3.32	3.32	3.39	3.39	3.39	3.39	3.39
	14°F 10°C	TC	62032	62001	63267	63563	65534	65112	65055	65010	65003	65612	67343	67258	67190	67179	67112	71607	71585	71447	71423	71270
		S/T	0.81	0.93	1.00	1.00	1.00	0.65	0.76	0.86	0.87	1.00	0.55	0.66	0.75	0.76	0.87	0.39	0.48	0.56	0.57	0.67
		PI	4.00	4.00	3.99	3.99	3.98	3.98	3.98	3.98	3.99	3.98	3.98	3.98	3.98	3.98	3.98	4.00	4.00	4.00	4.00	4.00
	17°F 10°C	TC	64133	64342	65829	66150	68298	67325	67353	67365	67422	68372	69623	69649	69676	69680	69766	74045	74025	74014	74027	74089
		S/T	0.82	0.93	1.00	1.00	1.00	0.66	0.77	0.87	0.88	1.00	0.55	0.66	0.76	0.77	0.87	0.39	0.48	0.57	0.58	0.68
		PI	4.20	4.20	4.20	4.20	4.20	4.20	4.20	4.20	4.20	4.20	4.20	4.20	4.20	4.20	4.20	4.24	4.24	4.24	4.24	4.24
	23°F 5°C	TC	60625	60886	62461	62769	64837	63695	63714	63721	63804	64907	65892	65914	65931	65933	66039	70063	70041	70091	70100	70141
		S/T	0.83	0.95	1.00	1.00	1.00	0.66	0.78	0.88	0.89	1.00	0.56	0.67	0.76	0.78	0.89	0.39	0.48	0.57	0.59	0.69
		PI	3.95	3.95	3.97	3.97	3.99	3.98	3.98	3.98	3.98	3.99	4.01	4.01	4.01	4.01	4.01	4.08	4.08	4.08	4.08	4.09
	35°F 1.7°C	TC	54137	54139	54457	54609	56371	56668	56666	56670	56671	56822	58442	58438	58441	58442	58448	61732	61718	61715	61712	61717
		S/T	0.78	0.88	0.97	0.99	1.00	0.63	0.73	0.82	0.83	0.93	0.54	0.63	0.72	0.73	0.83	0.39	0.46	0.54	0.56	0.65
		PI	3.27	3.27	3.29	3.30	3.44	3.46	3.46	3.46	3.46	3.48	3.61	3.61	3.62	3.62	3.62	3.93	3.93	3.93	3.93	3.93
	41°F 5°C	TC	56784	56784	57236	57634	59338	59425	59423	59426	59426	59635	61278	61274	61278	61279	61283	64717	64701	64697	64694	64701
		S/T	0.78	0.89	0.98	1.00	1.00	0.64	0.74	0.83	0.84	0.94	0.54	0.64	0.72	0.74	0.84	0.39	0.47	0.55	0.56	0.66
		PI	3.51	3.51	3.54	3.58	3.72	3.73	3.73	3.73	3.73	3.75	3.90	3.90	3.90	3.90	3.90	4.25	4.25	4.25	4.25	4.25
	47°F 8.3°C	TC	59430	59469	60266	60536	62327	62185	62183	62185	62184	62472	64116	64110	64115	64114	64114	67706	67689	67683	67680	67687
		S/T	0.79	0.90	1.00	1.00	1.00	0.64	0.75	0.84	0.85	0.96	0.54	0.65	0.73	0.75	0.85	0.39	0.47	0.55	0.57	0.67
		PI	3.75	3.75	3.82	3.85	4.01	4.00	4.00	4.00	4.00	4.02	4.18	4.18	4.18	4.18	4.18	4.56	4.56	4.56	4.56	4.56
	50°F 10°C	TC	57412	58993	60984	61337	63715	60654	60687	61107	61299	63776	63020	63102	63135	63139	63746	67364	67541	67715	67735	67820
		S/T	0.90	1.00	1.00	1.00	1.00	0.71	0.85	0.96	0.99	1.00	0.59	0.72	0.83	0.85	0.99	0.40	0.50	0.60	0.62	0.74
		PI	4.20	4.20	4.20	4.20	4.19	4.20	4.20	4.20	4.20	4.19	4.19	4.19	4.19	4.19	4.19	4.19	4.19	4.19	4.19	4.19
	59°F 15°C	TC	54564	56479	58483	58839	61233	57732	57811	58466	58902	61294	60113	60174	60195	60283	61344	64550	64679	64808	64822	64876
		S/T	0.92	1.00	1.00	1.00	1.00	0.73	0.86	1.00	1.00	1.00	0.60	0.73	0.85	0.86	1.00	0.40	0.51	0.61	0.63	0.76
		PI	4.20	4.21	4.22	4.22	4.23	4.22	4.22	4.22	4.22	4.23	4.23	4.23	4.23	4.23	4.23	4.26	4.26	4.25	4.25	4.25
	68°F 20°C	TC	51709	53917	55916	56272	58659	54743	54866	55977	56333	58718	57109	57152	57255	57305	58766	61535	61650	61746	61756	61788
		S/T	0.95	1.00	1.00	1.00	1.00	0.74	0.89	1.00	1.00	1.00	0.61	0.75	0.87	0.89	1.00	0.40	0.51	0.63	0.65	0.78
		PI	4.20	4.23	4.25	4.25	4.28	4.24	4.24	4.25	4.25	4.28	4.27	4.26	4.26	4.26	4.28	4.32	4.32	4.32	4.32	4.31
	77°F 25°C	TC	48835	51186	53189	53544	55936	51771	51935	53247	53603	55992	54116	54177	54315	54376	56039	58447	58625	58760	58775	58829
		S/T	0.97	1.00	1.00	1.00	1.00	0.75	0.90	1.00	1.00	1.00	0.61	0.76	0.88	0.90	1.00	0.40	0.52	0.63	0.65	0.79
		PI	4.24	4.27	4.29	4.29	4.31	4.27	4.27	4.29	4.29	4.31	4.30	4.30	4.30	4.30	4.31	4.35	4.35	4.34	4.34	4.34
	82°F 27.8°C	TC	48161	50620	52661	53018	55447	51036	51233	52707	53078	55505	53410	53477	53644	53710	55553	57747	57964	58116	58131	58194
		S/T	0.99	1.00	1.00	1.00	1.00	0.76	0.91	1.00	1.00	1.00	0.62	0.77	0.89	0.92	1.00	0.40	0.52	0.64	0.66	0.80
		PI	4.48	4.50	4.53	4.53	4.55	4.51	4.51	4.52	4.53	4.55	4.54	4.53	4.53	4.53	4.55	4.59	4.58	4.58	4.58	4.57
	86°F 30°C	TC	48943	51386	53488	53861	56369	51614	51852	53547	53922	56428	54060	54122	54321	54399	56476	58526	58752	58892	58906	58961
		S/T	1.00	1.00	1.00	1.00	1.00	0.77	0.93	1.00	1.00	1.00	0.62	0.78	0.91	0.93	1.00	0.40	0.52	0.64	0.66	0.81
		PI	4.93	4.96	4.98	4.99	5.02	4.96	4.97	4.98	4.99	5.02	5.00	4.99	4.99	5.00	5.02	5.06	5.05	5.05	5.05	5.04
	95°F 35°C	TC	50341	50613	52249	52558	54636	53502	53533	53550	53614	54704	55798	55810	55844	55849	55942	60125	60102	60114	60132	60212
		S/T	0.83	0.95	1.00	1.00	1.00	0.66	0.78	0.88	0.89	1.00	0.56	0.67	0.76	0.78	0.88	0.39	0.48	0.57	0.58	0.68
		PI	5.72	5.73	5.83	5.84	5.96	5.90	5.90	5.90	5.90	5.96	6.03	6.03	6.03	6.03	6.04	6.28	6.28	6.28	6.28	6.28
	104°F 40°C	TC	43230	43625	45268	45540	47356	45953	45979	46060	46110	47415	47914	47933	47958	47961	48097	51644	51624	51648	51666	51720
		S/T	0.85	0.98	1.00	1.00	1.00	0.68	0.80	0.90	0.92	1.00	0.56	0.68	0.78	0.80	0.91	0.39	0.48	0.58	0.59	0.70
		PI	5.40	5.42	5.52	5.53	5.64	5.56	5.56	5.57	5.57	5.65	5.68	5.68	5.68	5.68	5.69	5.92	5.91	5.91	5.91	5.91
	110°F 43°C	TC	38813	40304	41842	42113	43937	41322	41335	41796	42162	43983	43182	43216	43227	43259	44021	46740	46742	46815	46822	46849
		S/T	0.92	1.00	1.00	1.00	1.00	0.72	0.87	0.99	1.00	1.00	0.60	0.73	0.85	0.86	1.00	0.40	0.51	0.61	0.63	0.76
		PI	5.26	5.33	5.40	5.42	5.50	5.38	5.38	5.40	5.42	5.51	5.47	5.47	5.47	5.47	5.51	5.65	5.65	5.65	5.65	5.65
	115°F 46°C	TC	30497	31967	33230	33477	34952	32432	32497	33268	33520	34987	33944	33965	34011	34045	35018	36805	36833	36884	36889	36900
		S/T	0.96	1.00	1.00	1.00	1.00	0.75	0.89	1.00	1.00	1.00	0.61	0.75	0.87	0.90	1.00	0.40	0.52	0.63	0.65	0.78
		PI	4.36	4.42	4.47	4.49	4.55	4.44	4.44	4.48	4.50	4.55	4.51	4.51	4.51	4.51	4.55	4.64	4.64	4.64	4.64	4.63
	122°F 50°C	TC	19670	20755	21684	21846	22949	20297	20777	21709	21871	22971	21375	21369	21724	21888	22985	23340	23431	23436	23434	23465
		S/T	1.00	1.00	1.00	1.00	1.00	0.84	1.00	1.00	1.00	1.00	0.67	0.85	1.00	1.00	1.00	0.41	0.55	0.69	0.72	0.88
		PI	3.17	3.20	3.22	3.23	3.26	3.19	3.20	3.22	3.23	3.26	3.22	3.22	3.22	3.23	3.25	3.29	3.28	3.27	3.27	3.27

Table 8 – 54K Cooling —D5CLRA + D5FSAA

Airflow CFM	Out-door DB	ID WB	60.8°F (16.0°C)					64.4°F (16.0°C)					67.0°F (19.4°C)					71.6°F (22.0°C)				
		ID DB	73.4°F 23.0°C	77.0°F 25.0°C	80.0°F 26.7°C	80.6°F 27.0°C	84.2°F 29.0°C	73.4°F 23.0°C	77.0°F 25.0°C	80.0°F 26.7°C	80.6°F 27.0°C	84.2°F 29.0°C	73.4°F 23.0°C	77.0°F 25.0°C	80.0°F 26.7°C	80.6°F 27.0°C	84.2°F 29.0°C	73.4°F 23.0°C	77.0°F 25.0°C	80.0°F 26.7°C	80.6°F 27.0°C	84.2°F 29.0°C
1135	-13°F 25°C	TC	41122	41116	41110	41110	41102	43036	43024	43017	43016	43008	44393	44381	44371	44369	44359	46938	46926	46915	46913	46898
		S/T	0.72	0.80	0.87	0.88	0.97	0.59	0.67	0.74	0.76	0.83	0.51	0.59	0.66	0.67	0.75	0.38	0.46	0.51	0.52	0.60
		PI	2.66	2.66	2.66	2.66	2.66	2.63	2.63	2.63	2.63	2.63	2.61	2.61	2.61	2.61	2.61	2.60	2.60	2.60	2.60	2.60
	-4°F 20°C	TC	44285	44278	44273	44272	44264	46346	46334	46326	46325	46316	47807	47795	47784	47782	47772	50549	50536	50524	50522	50506
		S/T	0.72	0.80	0.88	0.89	0.97	0.60	0.68	0.75	0.76	0.84	0.52	0.59	0.66	0.67	0.75	0.39	0.47	0.51	0.52	0.60
		PI	2.75	2.75	2.75	2.75	2.75	2.72	2.72	2.72	2.72	2.72	2.70	2.71	2.71	2.71	2.71	2.70	2.70	2.70	2.70	2.70
	0°F 17.8°C	TC	45726	45717	45710	45708	45695	47833	47824	47813	47811	47799	49326	49312	49301	49299	49284	52109	52095	52085	52083	52063
		S/T	0.72	0.81	0.88	0.90	0.98	0.60	0.68	0.75	0.76	0.85	0.52	0.60	0.67	0.68	0.76	0.39	0.47	0.52	0.53	0.60
		PI	2.77	2.77	2.77	2.77	2.77	2.75	2.75	2.75	2.75	2.75	2.75	2.75	2.75	2.75	2.75	2.75	2.75	2.75	2.75	2.75
	5°F 15°C	TC	47160	47160	47160	47160	47865	49515	49506	49504	49505	49510	51208	51205	51197	51196	51201	54454	54440	54427	54425	54425
		S/T	0.73	0.82	0.90	0.91	1.00	0.60	0.69	0.76	0.77	0.86	0.52	0.60	0.67	0.68	0.77	0.39	0.47	0.52	0.53	0.61
		PI	2.80	2.80	2.80	2.80	2.80	2.79	2.79	2.79	2.79	2.79	2.80	2.80	2.80	2.80	2.80	2.83	2.83	2.83	2.83	2.83
	14°F 10°C	TC	44902	44896	44891	44890	45108	47260	47247	47240	47239	47230	48944	48932	48919	48918	48907	52142	52127	52114	52112	52095
		S/T	0.73	0.81	0.89	0.90	0.99	0.60	0.68	0.75	0.76	0.85	0.52	0.60	0.66	0.68	0.76	0.39	0.47	0.51	0.53	0.60
		PI	2.80	2.80	2.80	2.80	2.80	2.78	2.78	2.78	2.78	2.78	2.77	2.77	2.77	2.77	2.77	2.77	2.77	2.77	2.77	2.77
	17°F 10°C	TC	44187	44178	44171	44170	44807	46505	46494	46484	46483	46483	48169	48167	48160	48159	48166	51422	51407	51395	51392	51395
		S/T	0.73	0.82	0.89	0.91	1.00	0.60	0.69	0.76	0.77	0.85	0.52	0.60	0.67	0.68	0.76	0.39	0.47	0.52	0.53	0.61
		PI	2.78	2.78	2.78	2.78	2.78	2.77	2.77	2.77	2.77	2.77	2.76	2.76	2.76	2.76	2.76	2.77	2.77	2.77	2.77	2.77
	23°F 5°C	TC	43746	43747	43747	43776	44575	46100	46091	46091	46092	46097	47794	47791	47784	47783	47788	51052	51037	51025	51023	51023
		S/T	0.74	0.83	0.90	0.91	1.00	0.61	0.69	0.77	0.78	0.86	0.52	0.60	0.67	0.69	0.77	0.39	0.47	0.52	0.53	0.61
		PI	2.66	2.66	2.66	2.66	2.66	2.67	2.67	2.67	2.67	2.67	2.68	2.68	2.68	2.68	2.68	2.71	2.71	2.71	2.71	2.71
	35°F 1.7°C	TC	43221	43218	43215	43214	43274	45460	45456	45451	45449	45446	47043	47033	47031	47030	47023	50006	49994	49985	49983	49980
		S/T	0.70	0.78	0.85	0.86	0.93	0.59	0.66	0.72	0.74	0.81	0.51	0.58	0.64	0.65	0.73	0.39	0.46	0.50	0.51	0.58
		PI	2.28	2.28	2.28	2.28	2.29	2.41	2.41	2.41	2.41	2.41	2.51	2.51	2.51	2.51	2.51	2.72	2.72	2.72	2.72	2.72
	41°F 5°C	TC	41726	41721	41719	41718	41816	43870	43866	43860	43859	43856	45386	45377	45373	45373	45365	48225	48215	48205	48204	48200
		S/T	0.71	0.79	0.86	0.87	0.95	0.59	0.67	0.73	0.74	0.82	0.51	0.59	0.65	0.66	0.73	0.39	0.46	0.51	0.52	0.59
		PI	2.14	2.14	2.14	2.14	2.15	2.28	2.28	2.28	2.28	2.28	2.38	2.38	2.38	2.38	2.38	2.59	2.59	2.59	2.59	2.59
	47°F 8.3°C	TC	40222	40217	40215	40214	40354	42274	42270	42264	42264	42261	43728	43718	43715	43714	43708	46444	46433	46424	46423	46418
		S/T	0.71	0.80	0.87	0.88	0.96	0.59	0.67	0.74	0.75	0.83	0.51	0.59	0.65	0.66	0.74	0.39	0.46	0.51	0.52	0.59
		PI	2.01	2.01	2.01	2.01	2.02	2.14	2.14	2.14	2.14	2.14	2.24	2.24	2.24	2.24	2.24	2.45	2.45	2.45	2.45	2.45
	50°F 10°C	TC	39350	39356	39719	40041	41527	41730	41739	41751	41753	41907	43457	43461	43480	43484	43501	46804	46786	46793	46790	46831
		S/T	0.79	0.89	0.99	1.00	1.00	0.64	0.74	0.82	0.84	0.94	0.54	0.64	0.72	0.73	0.83	0.39	0.46	0.54	0.56	0.65
		PI	2.34	2.34	2.34	2.34	2.34	2.34	2.34	2.34	2.34	2.34	2.34	2.34	2.34	2.34	2.34	2.34	2.34	2.34	2.34	2.34
	59°F 15°C	TC	38525	38584	39344	39574	41121	40975	40984	40992	40993	41244	42768	42758	42775	42778	42790	46206	46188	46191	46189	46224
		S/T	0.80	0.91	1.00	1.00	1.00	0.65	0.75	0.84	0.86	0.96	0.54	0.65	0.73	0.75	0.85	0.39	0.47	0.55	0.56	0.66
		PI	2.60	2.60	2.61	2.61	2.62	2.62	2.62	2.62	2.62	2.62	2.63	2.63	2.62	2.63	2.62	2.64	2.64	2.64	2.64	2.64
	68°F 20°C	TC	37729	37853	38922	39160	40762	40235	40242	40247	40248	40732	42063	42055	42070	42072	42080	45580	45561	45562	45560	45596
		S/T	0.82	0.94	1.00	1.00	1.00	0.66	0.77	0.86	0.88	1.00	0.55	0.66	0.75	0.77	0.87	0.39	0.47	0.56	0.57	0.67
		PI	2.86	2.86	2.88	2.88	2.90	2.89	2.89	2.89	2.89	2.90	2.91	2.91	2.91	2.91	2.91	2.95	2.95	2.95	2.95	2.95
	77°F 25°C	TC	36879	37061	38333	38583	40244	39459	39473	39481	39519	40302	41346	41343	41365	41368	41417	44976	44956	44961	44962	45014
		S/T	0.83	0.96	1.00	1.00	1.00	0.66	0.78	0.88	0.89	1.00	0.55	0.67	0.76	0.78	0.88	0.39	0.48	0.56	0.58	0.68
		PI	3.15	3.15	3.17	3.17	3.18	3.18	3.18	3.18	3.18	3.19	3.20	3.20	3.20	3.20	3.20	3.23	3.23	3.23	3.23	3.23
	82°F 27.8°C	TC	36490	36725	38133	38386	40082	39109	39128	39161	39195	40140	41026	41028	41052	41055	41125	44718	44696	44704	44708	44768
		S/T	0.84	0.97	1.00	1.00	1.00	0.67	0.79	0.88	0.90	1.00	0.56	0.67	0.77	0.78	0.89	0.39	0.48	0.57	0.58	0.68
		PI	3.39	3.40	3.41	3.41	3.43	3.42	3.42	3.42	3.42	3.43	3.44	3.44	3.44	3.44	3.44	3.47	3.47	3.47	3.47	3.47
	86°F 30°C	TC	36286	36602	38128	38385	40112	38938	38956	39009	39048	40169	40874	40880	40901	40904	40997	44607	44585	44593	44602	44658
		S/T	0.85	0.98	1.00	1.00	1.00	0.67	0.80	0.89	0.91	1.00	0.56	0.68	0.77	0.79	0.90	0.39	0.48	0.57	0.59	0.69
		PI	3.69	3.69	3.71	3.71	3.73	3.72	3.72	3.72	3.72	3.73	3.74	3.74	3.74	3.74	3.74	3.78	3.78	3.78	3.78	3.78
	95°F 35°C	TC	36382	36381	36384	36425	37358	38818	38809	38806	38807	38814	40575	40571	40563	40562	40563	43970	43955	43943	43941	43940
		S/T	0.74	0.83	0.91	0.92	1.00	0.61	0.69	0.77	0.78	0.87	0.52	0.60	0.67	0.69	0.77	0.39	0.47	0.52	0.53	0.61
		PI	4.19	4.19	4.19	4.20	4.25	4.32	4.32	4.32	4.32	4.32	4.42	4.42	4.42	4.42	4.42	4.61	4.61	4.61	4.61	4.60
	104°F 40°C	TC	30990	30991	31047	31089	32127	33061	33053	33052	33053	33059	34555	34552	34545	34545	34549	37439	37426	37416	37415	37414
		S/T	0.75	0.85	0.93	0.95	1.00	0.61	0.71	0.78	0.80	0.89	0.52	0.61	0.69	0.70	0.79	0.39	0.45	0.52	0.54	0.62
		PI	4.01	4.01	4.01	4.01	4.07	4.13	4.13	4.13	4.13	4.13	4.22	4.22	4.22	4.22	4.22	4.39	4.39	4.39	4.39	4.39
	110°F 43°C	TC	27577	27616	28237	28419	29616	29529	29525	29531	29531	29700	30934	30931	30934	30935	30943	33647	33633	33632	33633	33630
		S/T	0.80	0.91	1.00	1.00	1.00	0.64	0.75	0.84	0.86	0.96	0.54	0.65	0.73	0.75	0.85	0.39	0.47	0.55	0.56	0.66
		PI	3.94	3.95	3.97	3.98	4.03	4.03	4.03	4.03	4.03	4.04	4.10	4.10	4.10	4.10	4.10	4.23	4.23	4.23	4.23	4.23
	115°F 46°C	TC	21105	21186	21909	22053	23018	22638	22640	22643	22644	23052	23745	23743	23750	23751	23753	25878	25867	25865	25864	25875
		S/T	0.83	0.95	1.00	1.00	1.00	0.66	0.77	0.87	0.89	1.00	0.55	0.66	0.75	0.77	0.88	0.39	0.47	0.56	0.57	0.67
		PI	3.25	3.25	3.28	3.29	3.33	3.31	3.31	3.31	3.31	3.33	3.36	3.36	3.36	3.36	3.36	3.46	3.46	3.46	3.46	3.46
	122°F 50°C	TC	12464	13003	13574	13673	14350	13442	13443	13560	13691	14369	14167	14171	14171	14171	14383	15569	15560	15571	15572	15576
		S/T	0.93	1.00	1.00	1.00	1.00	0.72	0.86	0.99	1.00	1.00	0.59	0.73	0.84	0.86	1.00	0.39	0.50	0.61	0.62	0.75
		PI	2.33	2.34	2.36	2.36	2.38	2.36	2.36	2.36	2.36	2.38	2.38	2.38	2.38	2.38	2.38	2.42	2.42	2.42	2.42	2.42

Manufacturer reserves the right to change, at any time, specifications and designs without notice and without obligations.

Table 8 – 54K Cooling —D5CLRA + D5FSAA (Continued)

Airflow CFM	Out-door DB	ID WB	60.8°F (16.0°C)					64.4°F (16.0°C)					67.0°F (19.4°C)					71.6°F (22.0°C)				
		ID DB	73.4°F 23.0°C	77.0°F 25.0°C	80.0°F 26.7°C	80.6°F 27.0°C	84.2°F 29.0°C	73.4°F 23.0°C	77.0°F 25.0°C	80.0°F 26.7°C	80.6°F 27.0°C	84.2°F 29.0°C	73.4°F 23.0°C	77.0°F 25.0°C	80.0°F 26.7°C	80.6°F 27.0°C	84.2°F 29.0°C	73.4°F 23.0°C	77.0°F 25.0°C	80.0°F 26.7°C	80.6°F 27.0°C	84.2°F 29.0°C
1359	-13°F 25°C	TC	45683	45673	45664	45663	46600	47739	47726	47713	47711	47695	49197	49181	49164	49161	49139	51932	51918	51898	51896	51862
		S/T	0.75	0.84	0.92	0.93	1.00	0.61	0.70	0.78	0.79	0.88	0.52	0.61	0.69	0.70	0.79	0.38	0.46	0.53	0.54	0.62
		PI	2.85	2.85	2.85	2.85	2.84	2.82	2.82	2.82	2.82	2.82	2.81	2.81	2.81	2.81	2.81	2.81	2.81	2.81	2.81	2.81
	-4°F 20°C	TC	49197	49186	49176	49175	50184	51412	51397	51383	51381	51364	52981	52964	52946	52942	52919	55927	55912	55890	55888	55852
		S/T	0.75	0.84	0.92	0.94	1.00	0.61	0.71	0.78	0.79	0.88	0.53	0.61	0.69	0.70	0.79	0.39	0.46	0.53	0.54	0.63
		PI	2.95	2.95	2.95	2.95	2.94	2.92	2.92	2.92	2.92	2.92	2.91	2.91	2.91	2.91	2.91	2.91	2.91	2.91	2.91	2.91
	0°F 17.8°C	TC	50805	50791	50780	50778	52044	53071	53052	53032	53028	53006	54672	54651	54627	54622	54588	57649	57637	57631	57627	57634
		S/T	0.75	0.85	0.93	0.95	1.00	0.62	0.71	0.79	0.80	0.90	0.53	0.62	0.70	0.71	0.80	0.39	0.46	0.53	0.55	0.63
		PI	2.97	2.97	2.97	2.97	2.96	2.96	2.96	2.96	2.96	2.96	2.96	2.96	2.96	2.96	2.96	2.97	2.97	2.97	2.97	2.97
	5°F 15°C	TC	52350	52355	52518	52593	54131	54899	54897	54905	54906	54971	56727	56724	56728	56730	56741	60213	60197	60198	60195	60199
		S/T	0.76	0.86	0.94	0.96	1.00	0.62	0.72	0.80	0.81	0.90	0.53	0.62	0.70	0.72	0.81	0.39	0.46	0.54	0.55	0.64
		PI	3.00	3.00	3.00	3.00	3.00	3.00	3.00	3.00	3.00	3.00	3.01	3.01	3.01	3.01	3.01	3.06	3.06	3.06	3.06	3.06
	14°F 10°C	TC	49872	49861	49851	49849	51265	52419	52404	52389	52386	52370	54241	54223	54204	54200	54175	57703	57686	57663	57661	57623
		S/T	0.75	0.85	0.93	0.95	1.00	0.62	0.71	0.79	0.80	0.89	0.53	0.62	0.69	0.71	0.79	0.39	0.46	0.53	0.54	0.63
		PI	3.01	3.01	3.01	3.01	3.00	2.99	2.99	2.99	2.99	2.99	2.98	2.98	2.98	2.99	2.99	2.99	2.99	2.99	2.99	2.99
	17°F 10°C	TC	49044	49029	49157	49226	50701	51549	51531	51543	51545	51600	53355	53354	53362	53366	53382	56855	56838	56844	56841	56853
		S/T	0.76	0.86	0.94	0.96	1.00	0.62	0.72	0.80	0.81	0.90	0.53	0.62	0.70	0.71	0.80	0.39	0.46	0.53	0.55	0.63
		PI	2.98	2.99	2.98	2.98	2.98	2.98	2.98	2.98	2.98	2.98	2.98	2.98	2.98	2.98	2.98	2.99	2.99	2.99	2.99	2.99
	23°F 5°C	TC	48563	48567	48765	48852	50457	51111	51110	51119	51120	51202	52942	52940	52946	52948	52959	56449	56432	56435	56432	56440
		S/T	0.77	0.87	0.95	0.97	1.00	0.62	0.72	0.80	0.82	0.91	0.53	0.63	0.71	0.72	0.81	0.39	0.46	0.54	0.55	0.64
		PI	2.86	2.86	2.86	2.86	2.86	2.87	2.87	2.87	2.87	2.87	2.88	2.88	2.88	2.88	2.88	2.93	2.93	2.93	2.93	2.93
	35°F 1.7°C	TC	48058	48055	48056	48056	48674	50448	50438	50434	50434	50437	52125	52120	52112	52111	52109	55258	55245	55234	55232	55230
		S/T	0.73	0.81	0.89	0.90	1.00	0.60	0.68	0.76	0.77	0.85	0.52	0.60	0.67	0.68	0.76	0.39	0.47	0.52	0.53	0.60
		PI	2.45	2.45	2.45	2.45	2.48	2.59	2.59	2.59	2.59	2.59	2.70	2.70	2.70	2.70	2.70	2.94	2.94	2.93	2.93	2.93
	41°F 5°C	TC	46272	46383	46384	46398	47162	48678	48669	48664	48665	48667	50287	50283	50275	50274	50272	53291	53279	53267	53265	53261
		S/T	0.74	0.82	0.90	0.91	1.00	0.60	0.69	0.76	0.78	0.86	0.52	0.60	0.67	0.69	0.77	0.39	0.45	0.52	0.53	0.61
		PI	2.30	2.30	2.30	2.31	2.35	2.45	2.45	2.45	2.45	2.45	2.56	2.56	2.56	2.56	2.56	2.79	2.79	2.79	2.79	2.79
	47°F 8.3°C	TC	44710	44708	44707	44752	45633	46904	46896	46892	46892	46893	48450	48445	48438	48437	48436	51328	51316	51306	51305	51301
		S/T	0.74	0.83	0.91	0.92	1.00	0.61	0.70	0.77	0.78	0.87	0.52	0.61	0.68	0.69	0.78	0.39	0.45	0.52	0.53	0.62
		PI	2.17	2.17	2.17	2.17	2.22	2.32	2.31	2.31	2.31	2.31	2.42	2.42	2.42	2.42	2.42	2.64	2.64	2.64	2.64	2.64
	50°F 10°C	TC	43654	43839	45076	45332	47046	46244	46273	46285	46333	47105	48122	48149	48177	48181	48251	51706	51687	51746	51761	51831
		S/T	0.83	0.95	1.00	1.00	1.00	0.66	0.78	0.87	0.88	1.00	0.55	0.66	0.76	0.77	0.88	0.39	0.48	0.56	0.58	0.68
		PI	2.52	2.52	2.52	2.52	2.52	2.52	2.52	2.52	2.52	2.52	2.52	2.52	2.52	2.52	2.52	2.52	2.52	2.52	2.52	2.52
	59°F 15°C	TC	42741	43046	44568	44834	46616	45416	45437	45506	45548	46675	47349	47373	47396	47398	47514	51066	51044	51095	51106	51160
		S/T	0.85	0.97	1.00	1.00	1.00	0.67	0.79	0.89	0.91	1.00	0.56	0.68	0.77	0.79	0.90	0.39	0.48	0.57	0.59	0.69
		PI	2.80	2.80	2.81	2.81	2.82	2.82	2.82	2.82	2.82	2.82	2.83	2.83	2.83	2.83	2.83	2.84	2.84	2.84	2.84	2.84
	68°F 20°C	TC	41858	42561	44108	44383	46226	44598	44615	44738	44792	46285	46575	46600	46614	46616	46798	50385	50363	50412	50421	50462
		S/T	0.87	1.00	1.00	1.00	1.00	0.69	0.81	0.91	0.93	1.00	0.57	0.69	0.79	0.81	0.93	0.39	0.49	0.58	0.60	0.71
		PI	3.08	3.09	3.11	3.11	3.13	3.11	3.11	3.11	3.11	3.13	3.13	3.13	3.13	3.13	3.13	3.17	3.17	3.17	3.17	3.17
	77°F 25°C	TC	40913	41867	43471	43756	45670	43741	43762	43930	44002	45728	45771	45810	45833	45836	46073	49697	49674	49752	49765	49822
		S/T	0.88	1.00	1.00	1.00	1.00	0.69	0.82	0.93	0.95	1.00	0.57	0.70	0.80	0.82	0.94	0.39	0.49	0.59	0.60	0.72
		PI	3.39	3.40	3.42	3.42	3.44	3.42	3.42	3.42	3.42	3.44	3.44	3.44	3.44	3.44	3.44	3.48	3.48	3.48	3.48	3.48
	82°F 27.8°C	TC	40513	41614	43252	43543	45496	43353	43377	43586	43672	45557	45414	45463	45487	45490	45776	49402	49411	49474	49487	49551
		S/T	0.88	1.00	1.00	1.00	1.00	0.70	0.83	0.94	0.96	1.00	0.58	0.70	0.81	0.83	0.96	0.39	0.49	0.59	0.61	0.72
		PI	3.66	3.67	3.68	3.69	3.70	3.68	3.68	3.69	3.69	3.70	3.70	3.70	3.70	3.70	3.70	3.74	3.74	3.74	3.74	3.74
	86°F 30°C	TC	40315	41587	43255	43549	45535	43168	43189	43447	43562	45595	45250	45298	45320	45323	45674	49283	49287	49359	49372	49429
		S/T	0.90	1.00	1.00	1.00	1.00	0.71	0.84	0.96	0.98	1.00	0.58	0.71	0.82	0.84	0.97	0.39	0.50	0.60	0.61	0.73
		PI	3.97	3.98	4.00	4.01	4.03	4.00	4.00	4.01	4.01	4.03	4.03	4.03	4.03	4.03	4.03	4.08	4.08	4.07	4.07	4.07
	95°F 35°C	TC	40406	40414	40636	40741	42420	43047	43042	43053	43055	43132	44947	44946	44944	44946	44967	48610	48593	48579	48601	48588
		S/T	0.77	0.87	0.96	0.98	1.00	0.63	0.72	0.80	0.82	0.91	0.53	0.62	0.70	0.72	0.81	0.39	0.46	0.53	0.55	0.63
		PI	4.51	4.51	4.53	4.53	4.62	4.66	4.66	4.66	4.66	4.66	4.76	4.76	4.76	4.76	4.76	4.96	4.96	4.96	4.96	4.96
	104°F 40°C	TC	34410	34416	34770	35090	36473	36655	36653	36664	36665	36797	38275	38273	38276	38279	38294	41385	41370	41357	41370	41368
		S/T	0.79	0.89	0.99	1.00	1.00	0.63	0.74	0.82	0.84	0.94	0.54	0.64	0.72	0.73	0.83	0.39	0.46	0.54	0.55	0.65
		PI	4.31	4.31	4.33	4.35	4.44	4.45	4.45	4.45	4.45	4.45	4.54	4.54	4.54	4.54	4.54	4.73	4.73	4.73	4.73	4.73
	110°F 43°C	TC	30613	30846	32036	32242	33617	32728	32739	32768	32798	33664	34263	34262	34275	34277	34337	37189	37178	37178	37181	37210
		S/T	0.85	0.97	1.00	1.00	1.00	0.67	0.79	0.89	0.91	1.00	0.56	0.68	0.77	0.79	0.90	0.39	0.48	0.57	0.59	0.69
		PI	4.24	4.26	4.31	4.32	4.38	4.34	4.34	4.34	4.34	4.38	4.41	4.41	4.41	4.41	4.41	4.56	4.56	4.56	4.56	4.56
	115°F 46°C	TC	23426	23926	24861	25025	26131	25095	25104	25172	25207	26166	26300	26307	26315	26316	26415	28610	28597	28606	28613	28634
		S/T	0.88	1.00	1.00	1.00	1.00	0.69	0.82	0.92	0.94	1.00	0.57	0.69	0.80	0.82	0.94	0.39	0.49	0.58	0.60	0.71
		PI	3.49	3.52	3.56	3.56	3.61	3.57	3.57	3.57	3.57	3.61	3.62	3.62	3.62	3.62	3.62	3.72	3.72	3.72	3.72	3.72
	122°F 50°C	TC	13936	14722	15373	15488	16262	14879	14917	15392	15508	16281	15673	15677	15702	15719	16296	17189	17195	17210	17210	17208
		S/T	1.00	1.00	1.00	1.00	1.00	0.76	0.92	1.00	1.00	1.00	0.62	0.77	0.89	0.92	1.00	0.40	0.52	0.64	0.66	0.79
		PI	2.51	2.53	2.55	2.55	2.58	2.54	2.54	2.55	2.55	2.58	2.56	2.56	2.56	2.56	2.58	2.61	2.61	2.61	2.61	2.60

Table 8 – 54K Cooling —D5CLRA + D5FSAA (Continued)

Airflow CFM	Out-door DB	ID WB	60.8°F (16.0°C)					64.4°F (16.0°C)					67.0°F (19.4°C)					71.6°F (22.0°C)				
		ID DB	73.4°F 23.0°C	77.0°F 25.0°C	80.0°F 26.7°C	80.6°F 27.0°C	84.2°F 29.0°C	73.4°F 23.0°C	77.0°F 25.0°C	80.0°F 26.7°C	80.6°F 27.0°C	84.2°F 29.0°C	73.4°F 23.0°C	77.0°F 25.0°C	80.0°F 26.7°C	80.6°F 27.0°C	84.2°F 29.0°C	73.4°F 23.0°C	77.0°F 25.0°C	80.0°F 26.7°C	80.6°F 27.0°C	84.2°F 29.0°C
1582	-13°F 25°C	TC	50726	50708	50694	50988	52489	52959	52930	52906	52902	52865	54540	54511	54475	54469	54431	57533	57517	57475	57460	57375
		S/T	0.77	0.88	0.97	1.00	1.00	0.63	0.73	0.81	0.83	0.93	0.54	0.63	0.71	0.73	0.83	0.39	0.46	0.54	0.56	0.65
		PI	3.08	3.08	3.08	3.08	3.07	3.06	3.06	3.06	3.06	3.06	3.05	3.06	3.06	3.06	3.06	3.07	3.07	3.07	3.07	3.07
	-4°F 20°C	TC	54627	54608	54593	54910	56527	57033	57001	56976	56971	56932	58735	58704	58665	58659	58618	61958	61942	61896	61881	61788
		S/T	0.78	0.88	0.97	1.00	1.00	0.63	0.73	0.82	0.83	0.93	0.54	0.64	0.72	0.73	0.83	0.39	0.47	0.55	0.56	0.65
		PI	3.19	3.19	3.20	3.19	3.18	3.17	3.17	3.17	3.17	3.17	3.16	3.16	3.17	3.17	3.17	3.18	3.18	3.18	3.18	3.18
	0°F 17.8°C	TC	56430	56406	56624	57056	58636	58891	58846	58812	58807	58797	60618	60583	60528	60519	60466	63885	63866	63869	63876	63924
		S/T	0.78	0.89	0.99	1.00	1.00	0.64	0.74	0.83	0.84	0.95	0.54	0.64	0.73	0.74	0.84	0.39	0.47	0.55	0.57	0.66
		PI	3.22	3.22	3.22	3.22	3.21	3.21	3.21	3.21	3.21	3.21	3.21	3.21	3.21	3.21	3.22	3.24	3.24	3.24	3.24	3.24
	5°F 15°C	TC	58090	58143	58926	59196	61006	60853	60865	60872	60873	61173	62844	62839	62856	62857	62865	66599	66580	66580	66585	66622
		S/T	0.79	0.90	1.00	1.00	1.00	0.64	0.75	0.84	0.85	0.96	0.54	0.65	0.73	0.75	0.85	0.39	0.47	0.55	0.57	0.66
		PI	3.25	3.25	3.25	3.25	3.26	3.26	3.26	3.26	3.26	3.26	3.27	3.27	3.28	3.28	3.28	3.34	3.34	3.34	3.34	3.34
	14°F 10°C	TC	55347	55326	55555	56041	57781	58125	58092	58064	58059	58029	60134	60105	60059	60051	60000	63915	63896	63849	63835	63737
		S/T	0.78	0.89	0.99	1.00	1.00	0.64	0.74	0.82	0.84	0.94	0.54	0.64	0.72	0.74	0.83	0.39	0.47	0.55	0.56	0.65
		PI	3.27	3.27	3.27	3.26	3.25	3.25	3.25	3.25	3.25	3.25	3.24	3.24	3.24	3.24	3.25	3.25	3.25	3.26	3.26	3.26
	17°F 10°C	TC	54504	54518	55186	55504	57291	57241	57245	57258	57259	57530	59066	59089	59127	59130	59145	62994	62975	62982	62994	63052
		S/T	0.79	0.89	1.00	1.00	1.00	0.64	0.74	0.83	0.85	0.95	0.55	0.65	0.73	0.75	0.85	0.39	0.47	0.55	0.57	0.66
		PI	3.24	3.24	3.24	3.24	3.23	3.23	3.23	3.23	3.23	3.23	3.23	3.23	3.23	3.23	3.23	3.26	3.26	3.26	3.26	3.26
	23°F 5°C	TC	53885	53960	54838	55107	56909	56651	56665	56673	56674	57010	58649	58647	58665	58667	58677	62430	62411	62413	62421	62464
		S/T	0.80	0.91	1.00	1.00	1.00	0.65	0.75	0.84	0.86	0.97	0.54	0.65	0.74	0.75	0.85	0.39	0.47	0.56	0.57	0.66
		PI	3.10	3.10	3.10	3.10	3.12	3.11	3.12	3.12	3.12	3.12	3.13	3.13	3.14	3.14	3.14	3.19	3.19	3.19	3.19	3.19
	35°F 1.7°C	TC	53391	53393	53496	53556	54933	55953	55945	55948	55949	55950	57751	57747	57741	57741	57748	61096	61082	61069	61077	61066
		S/T	0.75	0.85	0.93	0.94	1.00	0.62	0.71	0.79	0.80	0.89	0.53	0.62	0.69	0.71	0.80	0.39	0.46	0.53	0.54	0.63
		PI	2.66	2.66	2.66	2.67	2.75	2.82	2.82	2.82	2.82	2.82	2.94	2.94	2.94	2.94	2.94	3.19	3.19	3.19	3.19	3.19
	41°F 5°C	TC	51529	51530	51673	51742	53211	53989	53982	53984	53985	54032	55716	55710	55706	55706	55713	58924	58910	58898	58904	58895
		S/T	0.76	0.86	0.94	0.96	1.00	0.62	0.72	0.80	0.81	0.90	0.53	0.62	0.70	0.71	0.81	0.39	0.46	0.53	0.55	0.64
		PI	2.51	2.51	2.52	2.52	2.61	2.66	2.66	2.66	2.66	2.66	2.78	2.78	2.78	2.78	2.78	3.03	3.03	3.03	3.03	3.03
	47°F 8.3°C	TC	49660	49660	49852	49938	51475	52023	52016	52017	52018	52096	53680	53674	53670	53671	53674	56761	56746	56742	56740	56732
		S/T	0.77	0.87	0.95	0.97	1.00	0.63	0.72	0.81	0.82	0.91	0.53	0.63	0.71	0.72	0.82	0.39	0.46	0.54	0.55	0.64
		PI	2.35	2.35	2.37	2.37	2.47	2.51	2.51	2.51	2.51	2.51	2.63	2.63	2.63	2.63	2.63	2.87	2.86	2.86	2.86	2.86
	50°F 10°C	TC	48418	49210	50853	51145	53104	51263	51294	51460	51526	53166	53282	53351	53382	53385	53626	57120	57148	57287	57303	57379
		S/T	0.87	1.00	1.00	1.00	1.00	0.69	0.81	0.92	0.94	1.00	0.57	0.69	0.80	0.81	0.93	0.39	0.49	0.58	0.60	0.71
		PI	2.74	2.74	2.74	2.74	2.74	2.74	2.74	2.74	2.74	2.74	2.74	2.74	2.74	2.74	2.74	2.73	2.73	2.73	2.73	2.73
	59°F 15°C	TC	47452	48594	50305	50607	52644	50348	50370	50620	50717	52704	52438	52494	52516	52518	52865	56443	56458	56569	56581	56637
		S/T	0.88	1.00	1.00	1.00	1.00	0.70	0.83	0.94	0.97	1.00	0.58	0.71	0.81	0.83	0.96	0.39	0.50	0.59	0.61	0.73
		PI	3.05	3.05	3.06	3.06	3.07	3.06	3.06	3.06	3.06	3.07	3.07	3.07	3.07	3.07	3.07	3.09	3.09	3.09	3.09	3.09
	68°F 20°C	TC	46533	48034	49801	50115	52223	49441	49457	49844	50169	52281	51593	51635	51650	51651	52239	55709	55728	55817	55827	55867
		S/T	0.91	1.00	1.00	1.00	1.00	0.72	0.85	0.97	1.00	1.00	0.59	0.72	0.84	0.86	0.99	0.40	0.50	0.61	0.62	0.75
		PI	3.35	3.37	3.39	3.39	3.41	3.38	3.38	3.39	3.39	3.41	3.41	3.41	3.41	3.41	3.41	3.45	3.45	3.45	3.45	3.45
	77°F 25°C	TC	45528	47273	49106	49432	51617	48489	48512	49069	49490	51677	50702	50761	50784	50843	51724	54913	54963	55086	55100	55159
		S/T	0.92	1.00	1.00	1.00	1.00	0.72	0.87	0.99	1.00	1.00	0.59	0.73	0.85	0.86	1.00	0.40	0.51	0.61	0.63	0.76
		PI	3.69	3.71	3.73	3.73	3.75	3.72	3.72	3.72	3.73	3.75	3.74	3.74	3.74	3.74	3.75	3.78	3.78	3.78	3.78	3.78
	82°F 27.8°C	TC	45084	46995	48868	49201	51439	48059	48137	48927	49261	51496	50308	50375	50400	50479	51543	54568	54638	54774	54789	54855
		S/T	0.94	1.00	1.00	1.00	1.00	0.73	0.87	1.00	1.00	1.00	0.60	0.74	0.86	0.87	1.00	0.40	0.51	0.62	0.63	0.76
		PI	3.98	3.99	4.01	4.01	4.03	4.01	4.01	4.01	4.01	4.03	4.03	4.03	4.02	4.03	4.03	4.07	4.07	4.06	4.06	4.06
	86°F 30°C	TC	44836	46913	48816	49153	51444	47797	47897	48875	49212	51484	50077	50136	50215	50261	51532	54382	54460	54588	54602	54658
		S/T	0.95	1.00	1.00	1.00	1.00	0.74	0.88	1.00	1.00	1.00	0.60	0.75	0.86	0.88	1.00	0.40	0.51	0.62	0.64	0.77
		PI	4.32	4.34	4.36	4.37	4.40	4.35	4.35	4.36	4.37	4.39	4.38	4.38	4.38	4.38	4.39	4.43	4.43	4.43	4.43	4.42
	95°F 35°C	TC	44841	44921	45885	46155	47965	47709	47721	47737	47739	48063	49769	49774	49799	49804	49826	53727	53708	53713	53711	53751
		S/T	0.80	0.91	1.00	1.00	1.00	0.65	0.75	0.84	0.86	0.96	0.54	0.65	0.73	0.75	0.85	0.39	0.47	0.55	0.56	0.66
		PI	4.91	4.91	4.96	4.98	5.07	5.06	5.06	5.06	5.06	5.08	5.17	5.17	5.17	5.17	5.17	5.39	5.39	5.39	5.39	5.39
	104°F 40°C	TC	38182	38319	39423	39655	41228	40626	40639	40650	40652	41187	42381	42388	42411	42414	42427	45749	45732	45742	45733	45777
		S/T	0.82	0.94	1.00	1.00	1.00	0.66	0.77	0.86	0.88	1.00	0.55	0.66	0.75	0.77	0.87	0.39	0.47	0.56	0.58	0.67
		PI	4.69	4.70	4.76	4.78	4.87	4.83	4.83	4.83	4.83	4.86	4.94	4.94	4.94	4.94	4.94	5.14	5.14	5.14	5.14	5.14
	110°F 43°C	TC	33967	34885	36208	36443	38008	36285	36298	36456	36527	38051	37943	37965	37978	37979	38200	41128	41111	41152	41159	41189
		S/T	0.89	1.00	1.00	1.00	1.00	0.70	0.83	0.94	0.96	1.00	0.58	0.70	0.81	0.83	0.96	0.39	0.49	0.59	0.61	0.73
		PI	4.61	4.65	4.71	4.72	4.80	4.72	4.72	4.72	4.73	4.80	4.80	4.80	4.80	4.80	4.81	4.95	4.95	4.95	4.95	4.95
	115°F 46°C	TC	26025	27005	28066	28255	29514	27797	27804	28047	28290	29548	29124	29150	29158	29159	29575	31607	31592	31641	31646	31662
		S/T	0.92	1.00	1.00	1.00	1.00	0.72	0.86	0.98	1.00	1.00	0.59	0.73	0.84	0.86	1.00	0.40	0.50	0.61	0.63	0.75
		PI	3.79	3.83	3.88	3.88	3.94	3.86	3.86	3.87	3.89	3.94	3.93	3.93	3.93	3.93	3.94	4.04	4.04	4.03	4.03	4.03
	122°F 50°C	TC	15709	16569	17306	17438	18314	16436	16565	17326	17457	18332	17309	17308	17398	17450	18348	18943	18980	18990	18990	18980
		S/T	1.00	1.00	1.00	1.00	1.00	0.80	0.98	1.00	1.00	1.00	0.64	0.81	0.95	0.98	1.00	0.41	0.54	0.67	0.69	0.84
		PI	2.73	2.76	2.78	2.78	2.81	2.76	2.76	2.78	2.78	2.81	2.78	2.78	2.78	2.78	2.81	2.84	2.84	2.83	2.83	2.83

Table 8 – 54K Cooling —D5CLRA + D5FSAA (Continued)

Airflow CFM	Out-door DB	ID WB	60.8°F (16.0°C)					64.4°F (16.0°C)					67.0°F (19.4°C)					71.6°F (22.0°C)				
		ID DB	73.4°F 23.0°C	77.0°F 25.0°C	80.0°F 26.7°C	80.6°F 27.0°C	84.2°F 29.0°C	73.4°F 23.0°C	77.0°F 25.0°C	80.0°F 26.7°C	80.6°F 27.0°C	84.2°F 29.0°C	73.4°F 23.0°C	77.0°F 25.0°C	80.0°F 26.7°C	80.6°F 27.0°C	84.2°F 29.0°C	73.4°F 23.0°C	77.0°F 25.0°C	80.0°F 26.7°C	80.6°F 27.0°C	84.2°F 29.0°C
1806	-13°F 25°C	TC	56296	56270	57073	57310	58887	58737	58688	58651	58646	58597	60493	60417	60360	60351	60293	63808	63791	63660	63636	63502
		S/T	0.80	0.91	1.00	1.00	1.00	0.65	0.75	0.85	0.86	0.97	0.55	0.65	0.74	0.76	0.86	0.39	0.47	0.56	0.57	0.67
		PI	3.37	3.38	3.37	3.37	3.36	3.36	3.36	3.36	3.36	3.36	3.35	3.35	3.35	3.35	3.36	3.37	3.37	3.37	3.37	3.37
	-4°F 20°C	TC	60627	60599	61463	61718	63417	63255	63203	63163	63157	63105	65146	65064	65003	64994	64931	68717	68698	68557	68531	68386
		S/T	0.80	0.92	1.00	1.00	1.00	0.65	0.76	0.85	0.87	0.98	0.55	0.65	0.74	0.76	0.86	0.39	0.48	0.56	0.57	0.67
		PI	3.49	3.50	3.49	3.49	3.48	3.48	3.48	3.48	3.48	3.48	3.47	3.47	3.47	3.47	3.48	3.49	3.49	3.49	3.49	3.49
	0°F 17.8°C	TC	62639	62602	63763	64029	65788	65325	65253	65202	65195	65850	67245	67150	67066	67056	67024	70862	70845	70839	70849	70895
		S/T	0.81	0.93	1.00	1.00	1.00	0.66	0.77	0.86	0.88	1.00	0.55	0.66	0.75	0.77	0.87	0.39	0.48	0.57	0.58	0.68
		PI	3.53	3.53	3.52	3.52	3.52	3.52	3.52	3.52	3.52	3.52	3.53	3.53	3.53	3.53	3.53	3.57	3.56	3.57	3.57	3.57
	5°F 15°C	TC	64434	64656	66134	66439	68487	67457	67473	67478	67547	68554	69613	69631	69646	69648	69740	73697	73674	73713	73721	73753
		S/T	0.82	0.94	1.00	1.00	1.00	0.66	0.78	0.87	0.88	1.00	0.56	0.67	0.76	0.78	0.88	0.39	0.48	0.57	0.59	0.69
		PI	3.55	3.55	3.56	3.56	3.58	3.57	3.57	3.57	3.57	3.58	3.59	3.59	3.59	3.59	3.60	3.67	3.67	3.67	3.67	3.67
	14°F 10°C	TC	61438	61408	62661	62955	64907	64489	64432	64388	64381	64983	66698	66614	66547	66536	66469	70921	70899	70763	70739	70588
		S/T	0.81	0.93	1.00	1.00	1.00	0.65	0.76	0.86	0.87	1.00	0.55	0.66	0.75	0.76	0.87	0.39	0.48	0.56	0.57	0.67
		PI	3.57	3.58	3.57	3.57	3.56	3.56	3.56	3.56	3.56	3.56	3.56	3.56	3.56	3.56	3.56	3.57	3.57	3.58	3.58	3.58
	17°F 10°C	TC	60301	60498	61896	62198	64218	63303	63329	63340	63394	64287	65463	65488	65514	65517	65598	69622	69603	69592	69605	69663
		S/T	0.82	0.93	1.00	1.00	1.00	0.66	0.77	0.87	0.88	1.00	0.55	0.66	0.76	0.77	0.87	0.39	0.48	0.57	0.58	0.68
		PI	3.55	3.55	3.54	3.54	3.54	3.54	3.54	3.54	3.54	3.54	3.55	3.55	3.55	3.55	3.55	3.58	3.58	3.58	3.58	3.58
	23°F 5°C	TC	59770	60027	61580	61884	63924	62797	62816	62823	62905	63992	64963	64985	65002	65004	65109	69075	69054	69103	69112	69152
		S/T	0.83	0.95	1.00	1.00	1.00	0.66	0.78	0.88	0.89	1.00	0.56	0.67	0.76	0.78	0.89	0.39	0.48	0.57	0.59	0.69
		PI	3.39	3.39	3.41	3.41	3.43	3.42	3.42	3.42	3.42	3.43	3.44	3.44	3.44	3.44	3.44	3.50	3.50	3.51	3.51	3.51
	35°F 1.7°C	TC	59267	59269	59617	59784	61712	62037	62035	62040	62041	62206	63980	63975	63978	63980	63986	67582	67566	67563	67560	67565
		S/T	0.78	0.88	0.97	0.99	1.00	0.63	0.73	0.82	0.83	0.93	0.54	0.63	0.72	0.73	0.83	0.39	0.46	0.54	0.56	0.65
		PI	2.91	2.91	2.93	2.94	3.07	3.09	3.09	3.09	3.09	3.10	3.22	3.22	3.22	3.22	3.22	3.50	3.50	3.50	3.50	3.50
	41°F 5°C	TC	57196	57197	57652	58053	59769	59857	59855	59858	59858	60069	61724	61720	61723	61724	61728	65187	65171	65167	65164	65171
		S/T	0.78	0.89	0.98	1.00	1.00	0.64	0.74	0.83	0.84	0.94	0.54	0.64	0.72	0.74	0.84	0.39	0.47	0.55	0.56	0.66
		PI	2.74	2.74	2.77	2.80	2.91	2.92	2.92	2.92	2.92	2.93	3.05	3.05	3.05	3.05	3.05	3.33	3.32	3.32	3.32	3.32
	47°F 8.3°C	TC	55122	55159	55898	56148	57809	57678	57676	57677	57676	57944	59469	59464	59468	59467	59467	62798	62783	62777	62775	62781
		S/T	0.79	0.90	1.00	1.00	1.00	0.64	0.75	0.84	0.85	0.96	0.54	0.65	0.73	0.75	0.85	0.39	0.47	0.55	0.57	0.67
		PI	2.58	2.59	2.63	2.65	2.76	2.75	2.75	2.75	2.75	2.77	2.88	2.88	2.88	2.88	2.88	3.14	3.14	3.14	3.14	3.14
	50°F 10°C	TC	53787	55268	57133	57464	59692	56823	56855	57248	57428	59748	59040	59117	59148	59152	59720	63110	63276	63439	63458	63538
		S/T	0.90	1.00	1.00	1.00	1.00	0.71	0.85	0.96	0.99	1.00	0.59	0.72	0.83	0.85	0.99	0.40	0.50	0.60	0.62	0.74
		PI	3.01	3.01	3.01	3.01	3.00	3.01	3.01	3.01	3.01	3.00	3.00	3.00	3.00	3.00	3.00	3.00	3.00	3.00	3.00	3.00
	59°F 15°C	TC	52746	54596	56534	56878	59193	55808	55884	56518	56939	59251	58110	58169	58189	58274	59300	62398	62523	62648	62662	62714
		S/T	0.92	1.00	1.00	1.00	1.00	0.73	0.86	1.00	1.00	1.00	0.60	0.73	0.85	0.86	1.00	0.40	0.51	0.61	0.63	0.76
		PI	3.35	3.36	3.36	3.36	3.37	3.36	3.36	3.36	3.37	3.37	3.37	3.37	3.37	3.37	3.37	3.40	3.39	3.39	3.39	3.39
	68°F 20°C	TC	51686	53893	55891	56247	58633	54718	54842	55952	56307	58691	57084	57127	57229	57280	58740	61508	61622	61719	61729	61761
		S/T	0.95	1.00	1.00	1.00	1.00	0.74	0.89	1.00	1.00	1.00	0.61	0.75	0.87	0.89	1.00	0.40	0.51	0.63	0.65	0.78
		PI	3.68	3.70	3.72	3.73	3.75	3.71	3.71	3.72	3.73	3.75	3.74	3.74	3.74	3.74	3.75	3.79	3.79	3.79	3.78	3.78
	77°F 25°C	TC	50593	53028	55104	55471	57950	53635	53805	55164	55533	58008	56064	56127	56270	56333	58057	60551	60735	60875	60890	60947
		S/T	0.97	1.00	1.00	1.00	1.00	0.75	0.90	1.00	1.00	1.00	0.61	0.76	0.88	0.90	1.00	0.40	0.52	0.63	0.65	0.79
		PI	4.05	4.08	4.09	4.10	4.12	4.08	4.08	4.09	4.10	4.12	4.11	4.10	4.10	4.10	4.12	4.16	4.15	4.15	4.15	4.14
	82°F 27.8°C	TC	50137	52697	54822	55194	57721	53130	53335	54870	55256	57782	55601	55671	55845	55913	57833	60117	60343	60500	60516	60582
		S/T	0.99	1.00	1.00	1.00	1.00	0.76	0.91	1.00	1.00	1.00	0.62	0.77	0.89	0.92	1.00	0.40	0.52	0.64	0.66	0.80
		PI	4.37	4.39	4.41	4.41	4.43	4.39	4.40	4.41	4.41	4.43	4.42	4.42	4.42	4.42	4.43	4.47	4.46	4.46	4.46	4.46
	86°F 30°C	TC	50131	52634	54787	55168	57738	52868	53111	54847	55231	57798	55373	55436	55640	55720	57847	59947	60179	60322	60336	60393
		S/T	1.00	1.00	1.00	1.00	1.00	0.77	0.93	1.00	1.00	1.00	0.62	0.78	0.91	0.93	1.00	0.40	0.52	0.64	0.66	0.81
		PI	4.74	4.77	4.79	4.80	4.82	4.78	4.78	4.79	4.80	4.82	4.81	4.80	4.80	4.81	4.82	4.87	4.86	4.86	4.86	4.85
	95°F 35°C	TC	49742	50010	51626	51932	53985	52865	52896	52912	52975	54053	55133	55145	55179	55184	55276	59409	59386	59398	59415	59495
		S/T	0.83	0.95	1.00	1.00	1.00	0.66	0.78	0.88	0.89	1.00	0.56	0.67	0.76	0.78	0.88	0.39	0.48	0.57	0.58	0.68
		PI	5.38	5.39	5.48	5.50	5.61	5.55	5.55	5.55	5.55	5.61	5.68	5.68	5.68	5.68	5.68	5.91	5.91	5.91	5.91	5.91
	104°F 40°C	TC	42359	42747	44356	44623	46402	45027	45053	45132	45181	46460	46949	46968	46992	46995	47128	50603	50584	50608	50625	50678
		S/T	0.85	0.98	1.00	1.00	1.00	0.68	0.80	0.90	0.92	1.00	0.56	0.68	0.78	0.80	0.91	0.39	0.48	0.58	0.59	0.70
		PI	5.15	5.17	5.26	5.28	5.38	5.30	5.30	5.31	5.31	5.38	5.42	5.42	5.42	5.42	5.42	5.64	5.64	5.64	5.64	5.64
	110°F 43°C	TC	37784	39235	40732	40996	42772	40226	40238	40688	41044	42817	42037	42070	42080	42112	42854	45500	45502	45573	45581	45606
		S/T	0.92	1.00	1.00	1.00	1.00	0.72	0.87	0.99	1.00	1.00	0.60	0.73	0.85	0.86	1.00	0.40	0.51	0.61	0.63	0.76
		PI	5.06	5.13	5.20	5.21	5.30	5.18	5.18	5.20	5.21	5.30	5.27	5.27	5.26	5.27	5.30	5.44	5.44	5.44	5.43	5.43
	115°F 46°C	TC	28970	30365	31566	31801	33201	30808	30869	31601	31841	33235	32244	32264	32308	32339	33264	34962	34988	35037	35041	35052
		S/T	0.96	1.00	1.00	1.00	1.00	0.75	0.89	1.00	1.00	1.00	0.61	0.75	0.87	0.90	1.00	0.40	0.52	0.63	0.65	0.78
		PI	4.17	4.23	4.28	4.30	4.35	4.25	4.25	4.29	4.31	4.36	4.32	4.32	4.32	4.32	4.36	4.45	4.44	4.44	4.44	4.44
	122°F 50°C	TC	17455	18418	19242	19386	20365	18012	18437	19264	19408	20384	18968	18963	19278	19423	20397	20712	20792	20797	20795	20822
		S/T	1.00	1.00	1.00	1.00	1.00	0.84	1.00	1.00	1.00	1.00	0.67	0.85	1.00	1.00	1.00	0.41	0.55	0.69	0.72	0.88
		PI	3.00	3.03	3.05	3.06	3.08	3.02	3.03	3.05	3.06	3.08	3.05	3.05	3.05	3.06	3.08	3.12	3.11	3.10	3.10	3.10

Table 9 – 36K Cooling —D5CLRA + D5FSAA

Airflow CFM	Out-door DB	ID WB	60.8°F (16.0°C)					64.4°F (16.0°C)					67.0°F (19.4°C)					71.6°F (22.0°C)				
		ID DB	73.4°F 23.0°C	77.0°F 25.0°C	80.0°F 26.7°C	80.6°F 27.0°C	84.2°F 29.0°C	73.4°F 23.0°C	77.0°F 25.0°C	80.0°F 26.7°C	80.6°F 27.0°C	84.2°F 29.0°C	73.4°F 23.0°C	77.0°F 25.0°C	80.0°F 26.7°C	80.6°F 27.0°C	84.2°F 29.0°C	73.4°F 23.0°C	77.0°F 25.0°C	80.0°F 26.7°C	80.6°F 27.0°C	84.2°F 29.0°C
753	-13°F 25°C	TC	30054	30050	30046	30045	30040	31453	31445	31440	31439	31433	32445	32436	32429	32428	32420	34305	34296	34288	34287	34276
		S/T	0.72	0.80	0.87	0.88	0.97	0.59	0.67	0.74	0.76	0.83	0.51	0.59	0.66	0.67	0.75	0.38	0.46	0.51	0.52	0.60
		PI	1.89	1.89	1.89	1.89	1.89	1.87	1.87	1.87	1.87	1.87	1.86	1.86	1.86	1.86	1.86	1.85	1.85	1.85	1.85	1.85
	-4°F 20°C	TC	32366	32361	32357	32356	32351	33872	33864	33858	33857	33851	34940	34932	34923	34922	34914	36944	36934	36926	36924	36912
		S/T	0.72	0.80	0.88	0.89	0.97	0.60	0.68	0.75	0.76	0.84	0.52	0.59	0.66	0.67	0.75	0.39	0.47	0.51	0.52	0.60
		PI	1.96	1.96	1.96	1.96	1.96	1.94	1.94	1.94	1.94	1.94	1.93	1.93	1.93	1.93	1.93	1.92	1.92	1.92	1.92	1.92
	0°F 17.8°C	TC	33419	33412	33407	33406	33397	34959	34952	34944	34943	34934	36050	36040	36032	36031	36020	38084	38074	38067	38065	38050
		S/T	0.72	0.81	0.88	0.90	0.98	0.60	0.68	0.75	0.76	0.85	0.52	0.60	0.67	0.68	0.76	0.39	0.47	0.52	0.53	0.60
		PI	1.97	1.97	1.97	1.97	1.98	1.96	1.96	1.96	1.96	1.96	1.96	1.96	1.96	1.96	1.96	1.96	1.96	1.96	1.96	1.96
	5°F 15°C	TC	34467	34467	34467	34467	34982	36189	36182	36181	36181	36185	37426	37424	37418	37417	37420	39798	39788	39779	39777	39777
		S/T	0.73	0.82	0.90	0.91	1.00	0.60	0.69	0.76	0.77	0.86	0.52	0.60	0.67	0.68	0.77	0.39	0.47	0.52	0.53	0.61
		PI	2.00	2.00	2.00	2.00	1.99	1.99	1.99	1.99	1.99	1.99	1.99	1.99	1.99	1.99	1.99	2.02	2.02	2.02	2.02	2.02
	14°F 10°C	TC	33458	33454	33449	33449	33612	35215	35206	35200	35199	35193	36470	36461	36451	36451	36443	38853	38842	38832	38830	38818
		S/T	0.73	0.81	0.89	0.90	0.99	0.60	0.68	0.75	0.76	0.85	0.52	0.60	0.66	0.68	0.76	0.39	0.47	0.51	0.53	0.60
		PI	2.24	2.24	2.24	2.24	2.23	2.22	2.22	2.22	2.22	2.22	2.21	2.21	2.21	2.21	2.21	2.21	2.21	2.21	2.21	2.21
	17°F 10°C	TC	33149	33142	33137	33136	33614	34888	34879	34872	34871	34871	36136	36135	36129	36128	36134	38576	38565	38556	38554	38556
		S/T	0.73	0.82	0.89	0.91	1.00	0.60	0.69	0.76	0.77	0.85	0.52	0.60	0.67	0.68	0.76	0.39	0.47	0.52	0.53	0.61
		PI	2.30	2.30	2.30	2.30	2.29	2.29	2.29	2.29	2.29	2.29	2.28	2.28	2.28	2.28	2.28	2.29	2.29	2.29	2.29	2.29
	23°F 5°C	TC	32522	32523	32523	32545	33139	34272	34266	34265	34266	34270	35532	35529	35524	35524	35527	37954	37943	37934	37932	37933
		S/T	0.74	0.83	0.90	0.91	1.00	0.61	0.69	0.77	0.78	0.86	0.52	0.60	0.67	0.69	0.77	0.39	0.47	0.52	0.53	0.61
		PI	2.34	2.34	2.34	2.34	2.34	2.35	2.35	2.35	2.35	2.35	2.36	2.36	2.36	2.36	2.36	2.39	2.39	2.39	2.39	2.39
	35°F 1.7°C	TC	31534	31531	31530	31529	31572	33167	33164	33161	33160	33157	34322	34315	34314	34313	34308	36484	36476	36469	36467	36466
		S/T	0.70	0.78	0.85	0.86	0.93	0.59	0.66	0.72	0.74	0.81	0.51	0.58	0.64	0.65	0.73	0.39	0.46	0.50	0.51	0.58
		PI	2.28	2.28	2.28	2.28	2.28	2.41	2.41	2.41	2.41	2.41	2.51	2.51	2.51	2.51	2.51	2.72	2.72	2.72	2.72	2.72
	41°F 5°C	TC	30947	30943	30941	30941	31013	32537	32534	32529	32529	32526	33661	33654	33652	33651	33645	35767	35759	35752	35751	35748
		S/T	0.71	0.79	0.86	0.87	0.95	0.59	0.67	0.73	0.74	0.82	0.51	0.59	0.65	0.66	0.73	0.39	0.46	0.51	0.52	0.59
		PI	2.11	2.11	2.11	2.11	2.12	2.24	2.24	2.24	2.24	2.24	2.34	2.34	2.34	2.34	2.34	2.55	2.55	2.55	2.55	2.55
	47°F 8.3°C	TC	30353	30349	30348	30347	30453	31902	31899	31894	31894	31892	32999	32992	32989	32989	32984	35048	35040	35034	35032	35029
		S/T	0.71	0.80	0.87	0.88	0.96	0.59	0.67	0.74	0.75	0.83	0.51	0.59	0.65	0.66	0.74	0.39	0.46	0.51	0.52	0.59
		PI	1.95	1.95	1.95	1.95	1.96	2.08	2.08	2.08	2.08	2.08	2.18	2.17	2.17	2.17	2.17	2.37	2.37	2.37	2.37	2.37
	50°F 10°C	TC	29912	29917	30192	30437	31567	31722	31728	31737	31739	31856	33034	33037	33052	33055	33068	35578	35565	35570	35567	35599
		S/T	0.79	0.89	0.99	1.00	1.00	0.64	0.74	0.82	0.84	0.94	0.54	0.64	0.72	0.73	0.83	0.39	0.46	0.54	0.56	0.65
		PI	2.21	2.21	2.21	2.21	2.21	2.21	2.21	2.21	2.21	2.21	2.21	2.21	2.21	2.21	2.21	2.21	2.21	2.21	2.21	2.21
	59°F 15°C	TC	29936	29982	30572	30751	31953	31840	31847	31853	31854	32049	33233	33225	33239	33241	33250	35905	35890	35893	35892	35918
		S/T	0.80	0.91	1.00	1.00	1.00	0.65	0.75	0.84	0.86	0.96	0.54	0.65	0.73	0.75	0.85	0.39	0.47	0.55	0.56	0.66
		PI	2.30	2.30	2.30	2.30	2.31	2.31	2.31	2.31	2.31	2.31	2.32	2.32	2.32	2.32	2.32	2.33	2.33	2.33	2.33	2.33
	68°F 20°C	TC	29977	30075	30924	31114	32386	31968	31974	31978	31978	32362	33420	33413	33426	33427	33434	36215	36199	36200	36199	36227
		S/T	0.82	0.94	1.00	1.00	1.00	0.66	0.77	0.86	0.88	1.00	0.55	0.66	0.75	0.77	0.87	0.39	0.47	0.56	0.57	0.67
		PI	2.39	2.39	2.40	2.40	2.41	2.41	2.41	2.41	2.41	2.41	2.43	2.43	2.43	2.43	2.43	2.46	2.46	2.46	2.46	2.46
	77°F 25°C	TC	29967	30116	31149	31352	32702	32064	32075	32082	32113	32749	33597	33595	33613	33615	33655	36547	36531	36535	36536	36578
		S/T	0.83	0.96	1.00	1.00	1.00	0.66	0.78	0.88	0.89	1.00	0.55	0.67	0.76	0.78	0.88	0.39	0.48	0.56	0.58	0.68
		PI	2.50	2.50	2.51	2.51	2.52	2.52	2.52	2.52	2.52	2.52	2.53	2.53	2.53	2.53	2.53	2.56	2.56	2.56	2.56	2.56
	82°F 27.8°C	TC	29843	30036	31188	31395	32782	31985	32001	32028	32056	32829	33553	33556	33575	33577	33635	36573	36555	36562	36565	36614
		S/T	0.84	0.97	1.00	1.00	1.00	0.67	0.79	0.88	0.90	1.00	0.56	0.67	0.77	0.78	0.89	0.39	0.48	0.57	0.58	0.68
		PI	2.69	2.70	2.71	2.71	2.72	2.72	2.71	2.72	2.72	2.72	2.73	2.73	2.73	2.73	2.73	2.76	2.76	2.76	2.76	2.76
	86°F 30°C	TC	29600	29859	31103	31313	32721	31764	31778	31822	31853	32768	33344	33348	33366	33368	33443	36388	36370	36377	36385	36430
		S/T	0.85	0.98	1.00	1.00	1.00	0.67	0.80	0.89	0.91	1.00	0.56	0.68	0.77	0.79	0.90	0.39	0.48	0.57	0.59	0.69
		PI	3.01	3.02	3.03	3.03	3.05	3.04	3.04	3.04	3.04	3.05	3.06	3.06	3.06	3.06	3.06	3.09	3.09	3.09	3.09	3.09
	95°F 35°C	TC	29505	29504	29506	29540	30296	31480	31473	31471	31471	31477	32905	32902	32895	32895	32895	35658	35646	35636	35635	35634
		S/T	0.74	0.83	0.91	0.92	1.00	0.61	0.69	0.77	0.78	0.87	0.52	0.60	0.67	0.69	0.77	0.39	0.47	0.52	0.53	0.61
		PI	3.61	3.60	3.60	3.61	3.65	3.72	3.72	3.72	3.72	3.72	3.80	3.80	3.80	3.80	3.80	3.96	3.96	3.96	3.96	3.96
	104°F 40°C	TC	24069	24070	24114	24146	24952	25677	25671	25671	25671	25676	26838	26835	26830	26830	26833	29078	29068	29060	29059	29059
		S/T	0.75	0.85	0.93	0.95	1.00	0.61	0.71	0.78	0.80	0.89	0.52	0.61	0.69	0.70	0.79	0.39	0.45	0.52	0.54	0.62
		PI	3.07	3.07	3.07	3.08	3.12	3.17	3.17	3.17	3.17	3.17	3.24	3.23	3.23	3.23	3.23	3.37	3.37	3.37	3.37	3.37
	110°F 43°C	TC	20674	20704	21169	21306	22203	22138	22135	22139	22139	22266	23191	23189	23191	23192	23198	25225	25215	25214	25214	25213
		S/T	0.80	0.91	1.00	1.00	1.00	0.64	0.75	0.84	0.86	0.96	0.54	0.65	0.73	0.75	0.85	0.39	0.47	0.55	0.56	0.66
		PI	2.78	2.79	2.80	2.81	2.85	2.85	2.85	2.85	2.85	2.85	2.90	2.90	2.90	2.90	2.90	2.99	2.99	2.99	2.99	2.99
	115°F 46°C	TC	16989	17054	17637	17752	18529	18223	18225	18227	18228	18557	19114	19113	19118	19119	19120	20832	20822	20821	20820	20829
		S/T	0.83	0.95	1.00	1.00	1.00	0.66	0.77	0.87	0.89	1.00	0.55	0.66	0.75	0.77	0.88	0.39	0.47	0.56	0.57	0.67
		PI	2.48	2.48	2.50	2.51	2.54	2.53	2.53	2.53	2.53	2.54	2.57	2.57	2.57	2.57	2.56	2.64	2.64	2.64	2.64	2.64
	122°F 50°C	TC	12038	12559	13111	13206	13860	12983	12984	13097	13224	13878	13683	13687	13687	13687	13892	15037	15029	15039	15040	15044
		S/T	0.93	1.00	1.00	1.00	1.00	0.72	0.86	0.99	1.00	1.00	0.59	0.73	0.84	0.86	1.00	0.39	0.50	0.61	0.62	0.75
		PI	2.08	2.09	2.11	2.11	2.13	2.11	2.11	2.11	2.11	2.13	2.13	2.13	2.12	2.12	2.13	2.16	2.16	2.16	2.16	2.16

Manufacturer reserves the right to change, at any time, specifications and designs without notice and without obligations.

Table 9 – 36K Cooling —D5CLRA + D5FSAA (Continued)

Airflow CFM	Out-door DB	ID WB	60.8°F (16.0°C)					64.4°F (16.0°C)					67.0°F (19.4°C)					71.6°F (22.0°C)				
		ID DB	73.4°F 23.0°C	77.0°F 25.0°C	80.0°F 26.7°C	80.6°F 27.0°C	84.2°F 29.0°C	73.4°F 23.0°C	77.0°F 25.0°C	80.0°F 26.7°C	80.6°F 27.0°C	84.2°F 29.0°C	73.4°F 23.0°C	77.0°F 25.0°C	80.0°F 26.7°C	80.6°F 27.0°C	84.2°F 29.0°C	73.4°F 23.0°C	77.0°F 25.0°C	80.0°F 26.7°C	80.6°F 27.0°C	84.2°F 29.0°C
853	-13°F 25°C	TC	32162	32155	32149	32148	32808	33610	33601	33592	33590	33579	34636	34625	34613	34611	34595	36562	36552	36538	36537	36513
		S/T	0.75	0.84	0.92	0.93	1.00	0.61	0.70	0.78	0.79	0.88	0.52	0.61	0.69	0.70	0.79	0.38	0.46	0.53	0.54	0.62
		PI	1.95	1.95	1.95	1.95	1.94	1.93	1.94	1.94	1.94	1.94	1.93	1.93	1.93	1.93	1.93	1.93	1.93	1.93	1.93	1.93
	-4°F 20°C	TC	34636	34629	34622	34621	35332	36196	36185	36175	36174	36162	37301	37289	37276	37273	37257	39374	39364	39348	39347	39322
		S/T	0.75	0.84	0.92	0.94	1.00	0.61	0.71	0.78	0.79	0.88	0.53	0.61	0.69	0.70	0.79	0.39	0.46	0.53	0.54	0.63
		PI	2.02	2.02	2.02	2.02	2.01	2.00	2.00	2.00	2.00	2.01	2.00	2.00	2.00	2.00	2.00	2.00	2.00	2.00	2.00	2.00
	0°F 17.8°C	TC	35769	35758	35751	35749	36640	37364	37350	37336	37334	37318	38491	38476	38459	38456	38432	40587	40578	40574	40571	40577
		S/T	0.75	0.85	0.93	0.95	1.00	0.62	0.71	0.79	0.80	0.90	0.53	0.62	0.70	0.71	0.80	0.39	0.46	0.53	0.55	0.63
		PI	2.04	2.04	2.04	2.04	2.03	2.03	2.03	2.03	2.03	2.03	2.03	2.03	2.03	2.03	2.03	2.04	2.04	2.04	2.04	2.04
	5°F 15°C	TC	36856	36859	36975	37027	38110	38651	38649	38655	38656	38702	39937	39936	39938	39940	39947	42392	42381	42381	42380	42382
		S/T	0.76	0.86	0.94	0.96	1.00	0.62	0.72	0.80	0.81	0.90	0.53	0.62	0.70	0.72	0.81	0.39	0.46	0.54	0.55	0.64
		PI	2.06	2.06	2.06	2.06	2.06	2.06	2.06	2.06	2.06	2.06	2.07	2.07	2.07	2.07	2.07	2.10	2.10	2.10	2.10	2.10
	14°F 10°C	TC	35798	35790	35783	35781	36798	37626	37615	37604	37602	37590	38933	38920	38907	38904	38886	41418	41406	41390	41388	41361
		S/T	0.75	0.85	0.93	0.95	1.00	0.62	0.71	0.79	0.80	0.89	0.53	0.62	0.69	0.71	0.79	0.39	0.46	0.53	0.54	0.63
		PI	2.31	2.31	2.31	2.31	2.31	2.30	2.30	2.30	2.30	2.30	2.29	2.29	2.29	2.29	2.29	2.29	2.29	2.29	2.29	2.29
	17°F 10°C	TC	35442	35431	35524	35574	36640	37253	37240	37248	37250	37289	38557	38557	38563	38566	38577	41087	41075	41079	41076	41086
		S/T	0.76	0.86	0.94	0.96	1.00	0.62	0.72	0.80	0.81	0.90	0.53	0.62	0.70	0.71	0.80	0.39	0.46	0.53	0.55	0.63
		PI	2.38	2.38	2.38	2.38	2.37	2.37	2.37	2.37	2.37	2.37	2.37	2.37	2.37	2.37	2.37	2.38	2.38	2.38	2.38	2.38
	23°F 5°C	TC	34778	34782	34923	34985	36135	36603	36602	36609	36610	36668	37914	37913	37917	37919	37927	40426	40414	40416	40414	40420
		S/T	0.77	0.87	0.95	0.97	1.00	0.62	0.72	0.80	0.82	0.91	0.53	0.63	0.71	0.72	0.81	0.39	0.46	0.54	0.55	0.64
		PI	2.42	2.42	2.42	2.42	2.43	2.43	2.43	2.43	2.43	2.43	2.45	2.45	2.45	2.45	2.45	2.48	2.48	2.48	2.48	2.48
	35°F 1.7°C	TC	33776	33774	33774	33774	34209	35456	35449	35446	35446	35448	36634	36631	36625	36625	36623	38836	38827	38820	38818	38816
		S/T	0.73	0.81	0.89	0.90	1.00	0.60	0.68	0.76	0.77	0.85	0.52	0.60	0.67	0.68	0.76	0.39	0.47	0.52	0.53	0.60
		PI	2.36	2.36	2.36	2.36	2.39	2.49	2.49	2.49	2.49	2.49	2.60	2.60	2.60	2.60	2.60	2.83	2.82	2.82	2.82	2.82
	41°F 5°C	TC	33059	33138	33139	33148	33694	34777	34771	34768	34769	34769	35927	35924	35918	35918	35916	38073	38064	38056	38055	38052
		S/T	0.74	0.82	0.90	0.91	1.00	0.60	0.69	0.76	0.78	0.86	0.52	0.60	0.67	0.69	0.77	0.39	0.45	0.52	0.53	0.61
		PI	2.18	2.19	2.19	2.19	2.23	2.32	2.32	2.32	2.32	2.32	2.43	2.43	2.43	2.43	2.43	2.65	2.65	2.64	2.64	2.64
	47°F 8.3°C	TC	32502	32500	32500	32532	33172	34097	34091	34088	34088	34089	35221	35217	35212	35211	35210	37313	37304	37297	37296	37293
		S/T	0.74	0.83	0.91	0.92	1.00	0.61	0.70	0.77	0.78	0.87	0.52	0.61	0.68	0.69	0.78	0.39	0.45	0.52	0.53	0.62
		PI	2.02	2.02	2.02	2.02	2.08	2.16	2.16	2.16	2.16	2.16	2.26	2.26	2.26	2.26	2.26	2.46	2.46	2.46	2.46	2.46
	50°F 10°C	TC	31966	32101	33007	33195	34449	33863	33884	33893	33928	34493	35238	35257	35278	35281	35332	37862	37848	37892	37902	37953
		S/T	0.83	0.95	1.00	1.00	1.00	0.66	0.78	0.87	0.88	1.00	0.55	0.66	0.76	0.77	0.88	0.39	0.48	0.56	0.58	0.68
		PI	2.29	2.29	2.29	2.29	2.29	2.29	2.29	2.29	2.29	2.29	2.29	2.29	2.29	2.29	2.29	2.29	2.29	2.29	2.29	2.29
	59°F 15°C	TC	31993	32222	33361	33560	34894	33995	34011	34063	34094	34938	35442	35460	35478	35480	35566	38225	38209	38246	38255	38295
		S/T	0.85	0.97	1.00	1.00	1.00	0.67	0.79	0.89	0.91	1.00	0.56	0.68	0.77	0.79	0.90	0.39	0.48	0.57	0.59	0.69
		PI	2.38	2.39	2.39	2.39	2.40	2.40	2.40	2.40	2.40	2.40	2.40	2.40	2.40	2.40	2.40	2.42	2.42	2.42	2.42	2.42
	68°F 20°C	TC	32037	32575	33759	33969	35380	34134	34146	34241	34283	35425	35647	35666	35677	35679	35817	38563	38546	38583	38591	38622
		S/T	0.87	1.00	1.00	1.00	1.00	0.69	0.81	0.91	0.93	1.00	0.57	0.69	0.79	0.81	0.93	0.39	0.49	0.58	0.60	0.71
		PI	2.48	2.48	2.50	2.50	2.51	2.50	2.50	2.50	2.50	2.51	2.52	2.52	2.52	2.52	2.52	2.55	2.55	2.55	2.55	2.55
	77°F 25°C	TC	32025	32772	34028	34251	35749	34239	34256	34387	34443	35795	35828	35859	35877	35879	36064	38901	38883	38945	38955	38999
		S/T	0.88	1.00	1.00	1.00	1.00	0.69	0.82	0.93	0.95	1.00	0.57	0.70	0.80	0.82	0.94	0.39	0.49	0.59	0.60	0.72
		PI	2.59	2.60	2.61	2.61	2.63	2.61	2.61	2.61	2.61	2.63	2.63	2.63	2.63	2.63	2.63	2.66	2.66	2.65	2.65	2.65
	82°F 27.8°C	TC	31918	32785	34076	34305	35844	34155	34174	34339	34406	35892	35779	35818	35836	35839	36065	38921	38928	38978	38988	39039
		S/T	0.88	1.00	1.00	1.00	1.00	0.70	0.83	0.94	0.96	1.00	0.58	0.70	0.81	0.83	0.96	0.39	0.49	0.59	0.61	0.72
		PI	2.79	2.80	2.81	2.82	2.83	2.82	2.82	2.82	2.82	2.83	2.83	2.83	2.83	2.83	2.83	2.86	2.86	2.86	2.86	2.86
	86°F 30°C	TC	31680	32680	33990	34221	35782	33922	33939	34142	34232	35830	35559	35596	35613	35616	35891	38728	38730	38787	38797	38843
		S/T	0.90	1.00	1.00	1.00	1.00	0.71	0.84	0.96	0.98	1.00	0.58	0.71	0.82	0.84	0.97	0.39	0.50	0.60	0.61	0.73
		PI	3.13	3.14	3.15	3.16	3.17	3.15	3.15	3.15	3.16	3.17	3.17	3.17	3.17	3.17	3.17	3.21	3.21	3.21	3.21	3.21
	95°F 35°C	TC	31565	31572	31745	31827	33139	33628	33625	33633	33635	33695	35113	35112	35111	35112	35128	37974	37961	37950	37967	37957
		S/T	0.77	0.87	0.96	0.98	1.00	0.63	0.72	0.80	0.82	0.91	0.53	0.62	0.70	0.72	0.81	0.39	0.46	0.53	0.55	0.63
		PI	3.74	3.74	3.75	3.75	3.82	3.85	3.85	3.85	3.85	3.86	3.94	3.94	3.94	3.94	3.94	4.10	4.10	4.10	4.10	4.10
	104°F 40°C	TC	25745	25749	26014	26253	27288	27424	27423	27431	27432	27530	28637	28635	28637	28639	28651	30963	30952	30943	30952	30950
		S/T	0.79	0.89	0.99	1.00	1.00	0.63	0.74	0.82	0.84	0.94	0.54	0.64	0.72	0.73	0.83	0.39	0.46	0.54	0.55	0.65
		PI	3.19	3.19	3.20	3.22	3.28	3.28	3.28	3.28	3.28	3.29	3.35	3.35	3.35	3.35	3.35	3.49	3.49	3.49	3.49	3.49
	110°F 43°C	TC	22108	22276	23136	23284	24278	23635	23644	23665	23686	24311	24744	24743	24753	24754	24797	26858	26850	26850	26852	26872
		S/T	0.85	0.97	1.00	1.00	1.00	0.67	0.79	0.89	0.91	1.00	0.56	0.68	0.77	0.79	0.90	0.39	0.48	0.57	0.59	0.69
		PI	2.89	2.90	2.93	2.94	2.98	2.95	2.95	2.95	2.96	2.98	3.00	3.00	3.00	3.00	3.00	3.10	3.10	3.10	3.10	3.10
	115°F 46°C	TC	18165	18553	19278	19405	20262	19460	19466	19519	19546	20290	20394	20399	20406	20406	20483	22185	22175	22182	22187	22204
		S/T	0.88	1.00	1.00	1.00	1.00	0.69	0.82	0.92	0.94	1.00	0.57	0.69	0.80	0.82	0.94	0.39	0.49	0.58	0.60	0.71
		PI	2.57	2.58	2.61	2.62	2.65	2.62	2.62	2.62	2.63	2.66	2.66	2.66	2.66	2.66	2.66	2.74	2.74	2.74	2.74	2.74
	122°F 50°C	TC	12966	13697	14303	14410	15131	13843	13879	14321	14429	15147	14583	14586	14609	14625	15162	15993	15998	16012	16013	16011
		S/T	1.00	1.00	1.00	1.00	1.00	0.76	0.92	1.00	1.00	1.00	0.62	0.77	0.89	0.92	1.00	0.40	0.52	0.64	0.66	0.79
		PI	2.16	2.18	2.20	2.20	2.22	2.18	2.18	2.20	2.20	2.22	2.21	2.20	2.20	2.20	2.22	2.25	2.25	2.24	2.24	2.24

Table 9 – 36K Cooling —D5CLRA + D5FSAA (Continued)

Airflow CFM	Out-door DB	ID WB	60.8°F (16.0°C)					64.4°F (16.0°C)					67.0°F (19.4°C)					71.6°F (22.0°C)				
		ID DB	73.4°F 23.0°C	77.0°F 25.0°C	80.0°F 26.7°C	80.6°F 27.0°C	84.2°F 29.0°C	73.4°F 23.0°C	77.0°F 25.0°C	80.0°F 26.7°C	80.6°F 27.0°C	84.2°F 29.0°C	73.4°F 23.0°C	77.0°F 25.0°C	80.0°F 26.7°C	80.6°F 27.0°C	84.2°F 29.0°C	73.4°F 23.0°C	77.0°F 25.0°C	80.0°F 26.7°C	80.6°F 27.0°C	84.2°F 29.0°C
947	-13°F 25°C	TC	34402	34390	34380	34580	35598	35917	35897	35881	35878	35853	36989	36969	36945	36941	36915	39018	39008	38979	38969	38911
		S/T	0.77	0.88	0.97	1.00	1.00	0.63	0.73	0.81	0.83	0.93	0.54	0.63	0.71	0.73	0.83	0.39	0.46	0.54	0.56	0.65
		PI	2.04	2.04	2.04	2.04	2.03	2.02	2.02	2.02	2.02	2.02	2.02	2.02	2.02	2.02	2.02	2.03	2.03	2.03	2.03	2.03
	-4°F 20°C	TC	37048	37035	37025	37240	38336	38679	38658	38641	38638	38611	39834	39813	39787	39782	39755	42020	42009	41977	41967	41904
		S/T	0.78	0.88	0.97	1.00	1.00	0.63	0.73	0.82	0.83	0.93	0.54	0.64	0.72	0.73	0.83	0.39	0.47	0.55	0.56	0.65
		PI	2.11	2.11	2.11	2.11	2.10	2.09	2.10	2.10	2.10	2.10	2.09	2.09	2.09	2.09	2.09	2.10	2.10	2.10	2.10	2.10
	0°F 17.8°C	TC	38271	38254	38402	38695	39767	39940	39909	39886	39882	39876	41111	41087	41050	41044	41007	43326	43314	43316	43321	43353
		S/T	0.78	0.89	0.99	1.00	1.00	0.64	0.74	0.83	0.84	0.95	0.54	0.64	0.73	0.74	0.84	0.39	0.47	0.55	0.57	0.66
		PI	2.13	2.13	2.13	2.13	2.12	2.12	2.12	2.12	2.12	2.12	2.12	2.12	2.12	2.12	2.12	2.14	2.14	2.14	2.14	2.14
	5°F 15°C	TC	39396	39432	39964	40147	41374	41270	41278	41283	41284	41487	42621	42617	42629	42630	42635	45167	45154	45154	45158	45183
		S/T	0.79	0.90	1.00	1.00	1.00	0.64	0.75	0.84	0.85	0.96	0.54	0.65	0.73	0.75	0.85	0.39	0.47	0.55	0.57	0.66
		PI	2.15	2.15	2.15	2.15	2.15	2.15	2.15	2.15	2.15	2.15	2.16	2.16	2.16	2.16	2.16	2.21	2.21	2.21	2.21	2.21
	14°F 10°C	TC	38269	38255	38414	38749	39952	40190	40167	40148	40145	40124	41579	41560	41527	41522	41487	44194	44180	44148	44138	44071
		S/T	0.78	0.89	0.99	1.00	1.00	0.64	0.74	0.82	0.84	0.94	0.54	0.64	0.72	0.74	0.83	0.39	0.47	0.55	0.56	0.65
		PI	2.42	2.42	2.42	2.42	2.41	2.41	2.41	2.41	2.41	2.41	2.40	2.40	2.40	2.40	2.40	2.41	2.41	2.41	2.41	2.41
	17°F 10°C	TC	37942	37952	38417	38638	39882	39847	39851	39859	39860	40049	41118	41134	41160	41163	41173	43853	43839	43844	43852	43893
		S/T	0.79	0.89	1.00	1.00	1.00	0.64	0.74	0.83	0.85	0.95	0.55	0.65	0.73	0.75	0.85	0.39	0.47	0.55	0.57	0.66
		PI	2.48	2.48	2.48	2.48	2.48	2.48	2.48	2.48	2.48	2.48	2.48	2.48	2.48	2.48	2.48	2.50	2.50	2.50	2.50	2.50
	23°F 5°C	TC	37174	37225	37831	38017	39259	39082	39092	39097	39098	39329	40460	40458	40471	40473	40479	43068	43055	43057	43062	43092
		S/T	0.80	0.91	1.00	1.00	1.00	0.65	0.75	0.84	0.86	0.97	0.54	0.65	0.74	0.75	0.85	0.39	0.47	0.56	0.57	0.66
		PI	2.53	2.53	2.53	2.54	2.55	2.54	2.54	2.55	2.55	2.55	2.56	2.56	2.56	2.56	2.56	2.61	2.60	2.61	2.61	2.61
	35°F 1.7°C	TC	36147	36148	36218	36259	37191	37882	37877	37878	37879	37880	39099	39096	39092	39092	39097	41363	41354	41345	41351	41343
		S/T	0.75	0.85	0.93	0.94	1.00	0.62	0.71	0.79	0.80	0.89	0.53	0.62	0.69	0.71	0.80	0.39	0.46	0.53	0.54	0.63
		PI	2.46	2.46	2.47	2.47	2.55	2.61	2.61	2.61	2.61	2.61	2.72	2.72	2.72	2.72	2.72	2.96	2.96	2.96	2.96	2.96
	41°F 5°C	TC	35463	35464	35562	35610	36621	37156	37152	37153	37154	37186	38345	38341	38338	38338	38343	40553	40543	40535	40539	40533
		S/T	0.76	0.86	0.94	0.96	1.00	0.62	0.72	0.80	0.81	0.90	0.53	0.62	0.70	0.71	0.81	0.39	0.46	0.53	0.55	0.64
		PI	2.29	2.29	2.30	2.31	2.38	2.43	2.43	2.43	2.43	2.43	2.54	2.54	2.54	2.54	2.54	2.77	2.77	2.77	2.77	2.77
	47°F 8.3°C	TC	34775	34776	34909	34970	36046	36430	36425	36426	36426	36481	37590	37586	37583	37584	37586	39747	39737	39735	39733	39727
		S/T	0.77	0.87	0.95	0.97	1.00	0.63	0.72	0.81	0.82	0.91	0.53	0.63	0.71	0.72	0.82	0.39	0.46	0.54	0.55	0.64
		PI	2.12	2.12	2.13	2.13	2.22	2.26	2.26	2.26	2.26	2.26	2.36	2.36	2.36	2.36	2.36	2.58	2.58	2.58	2.57	2.57
	50°F 10°C	TC	34153	34712	35871	36076	37459	36160	36182	36299	36346	37502	37584	37632	37654	37657	37827	40292	40311	40409	40420	40474
		S/T	0.87	1.00	1.00	1.00	1.00	0.69	0.81	0.92	0.94	1.00	0.57	0.69	0.80	0.81	0.93	0.39	0.49	0.58	0.60	0.71
		PI	2.40	2.40	2.40	2.40	2.40	2.40	2.40	2.40	2.40	2.40	2.40	2.40	2.40	2.40	2.40	2.40	2.40	2.40	2.40	2.40
	59°F 15°C	TC	34216	35040	36273	36491	37960	36304	36320	36500	36571	38003	37812	37852	37867	37869	38119	40699	40710	40790	40799	40839
		S/T	0.88	1.00	1.00	1.00	1.00	0.70	0.83	0.94	0.97	1.00	0.58	0.71	0.81	0.83	0.96	0.39	0.50	0.59	0.61	0.73
		PI	2.50	2.50	2.51	2.51	2.52	2.51	2.51	2.51	2.51	2.52	2.52	2.52	2.52	2.52	2.52	2.53	2.53	2.53	2.53	2.53
	68°F 20°C	TC	34308	35414	36717	36949	38503	36452	36463	36749	36989	38546	38038	38070	38080	38081	38515	41073	41087	41153	41160	41190
		S/T	0.91	1.00	1.00	1.00	1.00	0.72	0.85	0.97	1.00	1.00	0.59	0.72	0.84	0.86	0.99	0.40	0.50	0.61	0.62	0.75
		PI	2.59	2.61	2.62	2.62	2.64	2.62	2.62	2.62	2.62	2.64	2.64	2.63	2.63	2.63	2.64	2.67	2.67	2.67	2.67	2.67
	77°F 25°C	TC	34330	35645	37028	37274	38921	36563	36580	37000	37318	38967	38232	38276	38293	38338	39002	41407	41444	41537	41547	41592
		S/T	0.92	1.00	1.00	1.00	1.00	0.72	0.87	0.99	1.00	1.00	0.59	0.73	0.85	0.86	1.00	0.40	0.51	0.61	0.63	0.76
		PI	2.72	2.73	2.74	2.74	2.76	2.74	2.74	2.74	2.74	2.76	2.75	2.75	2.75	2.75	2.76	2.78	2.78	2.78	2.78	2.78
	82°F 27.8°C	TC	34215	35666	37087	37340	39038	36474	36533	37133	37385	39082	38180	38231	38250	38310	39118	41413	41466	41570	41581	41631
		S/T	0.94	1.00	1.00	1.00	1.00	0.73	0.87	1.00	1.00	1.00	0.60	0.74	0.86	0.87	1.00	0.40	0.51	0.62	0.63	0.76
		PI	2.93	2.94	2.95	2.96	2.97	2.95	2.95	2.95	2.96	2.97	2.96	2.96	2.96	2.96	2.97	3.00	3.00	2.99	2.99	2.99
	86°F 30°C	TC	33940	35512	36953	37208	38942	36181	36257	36997	37252	38972	37907	37952	38012	38046	39009	41166	41225	41322	41332	41375
		S/T	0.95	1.00	1.00	1.00	1.00	0.74	0.88	1.00	1.00	1.00	0.60	0.75	0.86	0.88	1.00	0.40	0.51	0.62	0.64	0.77
		PI	3.28	3.29	3.31	3.31	3.33	3.30	3.30	3.31	3.31	3.33	3.32	3.32	3.32	3.32	3.33	3.36	3.36	3.36	3.36	3.36
	95°F 35°C	TC	33744	33804	34530	34733	36095	35903	35911	35924	35925	36169	37453	37457	37476	37479	37495	40431	40417	40421	40419	40449
		S/T	0.80	0.91	1.00	1.00	1.00	0.65	0.75	0.84	0.86	0.96	0.54	0.65	0.73	0.75	0.85	0.39	0.47	0.55	0.56	0.66
		PI	3.91	3.92	3.96	3.97	4.04	4.04	4.04	4.04	4.04	4.05	4.12	4.12	4.12	4.12	4.12	4.30	4.30	4.30	4.30	4.30
	104°F 40°C	TC	27519	27617	28413	28580	29713	29279	29289	29297	29298	29684	30545	30550	30566	30568	30578	32972	32960	32967	32961	32992
		S/T	0.82	0.94	1.00	1.00	1.00	0.66	0.77	0.86	0.88	1.00	0.55	0.66	0.75	0.77	0.87	0.39	0.47	0.56	0.58	0.67
		PI	3.34	3.34	3.39	3.40	3.46	3.44	3.44	3.44	3.44	3.46	3.51	3.51	3.51	3.51	3.51	3.66	3.66	3.66	3.66	3.66
	110°F 43°C	TC	23630	24269	25189	25353	26442	25243	25252	25362	25411	26471	26396	26412	26420	26421	26575	28612	28600	28628	28633	28655
		S/T	0.89	1.00	1.00	1.00	1.00	0.70	0.83	0.94	0.96	1.00	0.58	0.70	0.81	0.83	0.96	0.39	0.49	0.59	0.61	0.73
		PI	3.02	3.05	3.09	3.10	3.15	3.09	3.09	3.10	3.10	3.15	3.15	3.15	3.14	3.14	3.15	3.25	3.25	3.25	3.25	3.25
	115°F 46°C	TC	19440	20172	20965	21105	22046	20764	20769	20950	21132	22072	21755	21774	21780	21781	22092	23609	23599	23635	23639	23651
		S/T	0.92	1.00	1.00	1.00	1.00	0.72	0.86	0.98	1.00	1.00	0.59	0.73	0.84	0.86	1.00	0.40	0.50	0.61	0.63	0.75
		PI	2.68	2.71	2.74	2.75	2.79	2.74	2.74	2.74	2.75	2.79	2.79	2.79	2.79	2.79	2.79	2.86	2.86	2.86	2.86	2.85
	122°F 50°C	TC	14079	14850	15511	15629	16414	14731	14847	15529	15646	16430	15513	15512	15593	15640	16445	16978	17011	17020	17020	17011
		S/T	1.00	1.00	1.00	1.00	1.00	0.80	0.98	1.00	1.00	1.00	0.64	0.81	0.95	0.98	1.00	0.41	0.54	0.67	0.69	0.84
		PI	2.27	2.29	2.31	2.31	2.33	2.29	2.29	2.31	2.31	2.33	2.31	2.31	2.31	2.31	2.33	2.36	2.35	2.35	2.35	2.34

Table 9 – 36K Cooling —D5CLRA + D5FSAA (Continued)

Airflow CFM	Out-door DB	ID WB	60.8°F (16.0°C)					64.4°F (16.0°C)					67.0°F (19.4°C)					71.6°F (22.0°C)				
		ID DB	73.4°F 23.0°C	77.0°F 25.0°C	80.0°F 26.7°C	80.6°F 27.0°C	84.2°F 29.0°C	73.4°F 23.0°C	77.0°F 25.0°C	80.0°F 26.7°C	80.6°F 27.0°C	84.2°F 29.0°C	73.4°F 23.0°C	77.0°F 25.0°C	80.0°F 26.7°C	80.6°F 27.0°C	84.2°F 29.0°C	73.4°F 23.0°C	77.0°F 25.0°C	80.0°F 26.7°C	80.6°F 27.0°C	84.2°F 29.0°C
1041	-13°F 25°C	TC	36779	36762	37286	37441	38471	38373	38341	38317	38314	38282	39520	39471	39433	39428	39390	41686	41675	41589	41574	41486
		S/T	0.80	0.91	1.00	1.00	1.00	0.65	0.75	0.85	0.86	0.97	0.55	0.65	0.74	0.76	0.86	0.39	0.47	0.56	0.57	0.67
		PI	2.15	2.15	2.14	2.14	2.14	2.14	2.14	2.14	2.14	2.14	2.13	2.13	2.13	2.13	2.14	2.15	2.15	2.15	2.15	2.15
	-4°F 20°C	TC	39608	39590	40154	40321	41430	41325	41291	41265	41261	41227	42560	42507	42467	42461	42420	44893	44881	44789	44772	44677
		S/T	0.80	0.92	1.00	1.00	1.00	0.65	0.76	0.85	0.87	0.98	0.55	0.65	0.74	0.76	0.86	0.39	0.48	0.56	0.57	0.67
		PI	2.22	2.23	2.22	2.22	2.21	2.21	2.21	2.21	2.21	2.21	2.21	2.21	2.21	2.21	2.21	2.22	2.22	2.22	2.22	2.22
	0°F 17.8°C	TC	40922	40898	41657	41831	42980	42677	42630	42597	42592	43020	43932	43869	43815	43808	43787	46294	46283	46280	46286	46316
		S/T	0.81	0.93	1.00	1.00	1.00	0.66	0.77	0.86	0.88	1.00	0.55	0.66	0.75	0.77	0.87	0.39	0.48	0.57	0.58	0.68
		PI	2.24	2.24	2.24	2.24	2.24	2.24	2.24	2.24	2.24	2.24	2.24	2.24	2.24	2.25	2.25	2.27	2.27	2.27	2.27	2.27
	5°F 15°C	TC	42095	42240	43206	43405	44743	44070	44081	44084	44129	44787	45479	45491	45500	45501	45562	48147	48132	48157	48162	48183
		S/T	0.82	0.94	1.00	1.00	1.00	0.66	0.78	0.87	0.88	1.00	0.56	0.67	0.76	0.78	0.88	0.39	0.48	0.57	0.59	0.69
		PI	2.26	2.26	2.27	2.27	2.28	2.27	2.27	2.27	2.27	2.28	2.29	2.29	2.29	2.29	2.29	2.34	2.34	2.34	2.34	2.34
	14°F 10°C	TC	40922	40902	41736	41932	43232	42954	42916	42887	42882	43283	44425	44370	44325	44318	44273	47238	47224	47133	47117	47016
		S/T	0.81	0.93	1.00	1.00	1.00	0.65	0.76	0.86	0.87	1.00	0.55	0.66	0.75	0.76	0.87	0.39	0.48	0.56	0.57	0.67
		PI	2.55	2.55	2.55	2.55	2.54	2.54	2.54	2.54	2.54	2.54	2.54	2.54	2.54	2.54	2.54	2.55	2.55	2.55	2.55	2.55
	17°F 10°C	TC	40437	40569	41507	41709	43064	42450	42468	42476	42511	43110	43899	43915	43933	43935	43989	46688	46675	46668	46676	46715
		S/T	0.82	0.93	1.00	1.00	1.00	0.66	0.77	0.87	0.88	1.00	0.55	0.66	0.76	0.77	0.87	0.39	0.48	0.57	0.58	0.68
		PI	2.62	2.62	2.62	2.62	2.62	2.62	2.62	2.62	2.62	2.62	2.62	2.62	2.62	2.62	2.62	2.64	2.64	2.64	2.64	2.65
	23°F 5°C	TC	39720	39891	40923	41125	42480	41732	41744	41749	41804	42526	43171	43186	43197	43198	43268	45904	45890	45922	45929	45955
		S/T	0.83	0.95	1.00	1.00	1.00	0.66	0.78	0.88	0.89	1.00	0.56	0.67	0.76	0.78	0.89	0.39	0.48	0.57	0.59	0.69
		PI	2.67	2.67	2.68	2.68	2.70	2.69	2.69	2.69	2.69	2.70	2.71	2.71	2.71	2.71	2.71	2.76	2.76	2.76	2.76	2.76
	35°F 1.7°C	TC	38653	38654	38881	38990	40247	40459	40458	40461	40462	40569	41726	41723	41725	41726	41731	44076	44065	44063	44061	44065
		S/T	0.78	0.88	0.97	0.99	1.00	0.63	0.73	0.82	0.83	0.93	0.54	0.63	0.72	0.73	0.83	0.39	0.46	0.54	0.56	0.65
		PI	2.60	2.60	2.62	2.63	2.74	2.76	2.76	2.76	2.76	2.77	2.88	2.88	2.88	2.88	2.88	3.13	3.13	3.13	3.13	3.13
	41°F 5°C	TC	37919	37920	38221	38487	39625	39683	39682	39684	39684	39823	40921	40918	40920	40921	40923	43217	43206	43203	43201	43206
		S/T	0.78	0.89	0.98	1.00	1.00	0.64	0.74	0.83	0.84	0.94	0.54	0.64	0.72	0.74	0.84	0.39	0.47	0.55	0.56	0.66
		PI	2.42	2.42	2.44	2.46	2.56	2.57	2.57	2.57	2.57	2.58	2.69	2.69	2.69	2.69	2.69	2.93	2.93	2.93	2.93	2.93
	47°F 8.3°C	TC	37183	37208	37707	37876	38996	38907	38906	38907	38906	39087	40116	40112	40115	40114	40114	42362	42351	42347	42346	42350
		S/T	0.79	0.90	1.00	1.00	1.00	0.64	0.75	0.84	0.85	0.96	0.54	0.65	0.73	0.75	0.85	0.39	0.47	0.55	0.57	0.67
		PI	2.24	2.24	2.28	2.30	2.39	2.39	2.39	2.39	2.39	2.40	2.50	2.50	2.50	2.50	2.50	2.72	2.72	2.72	2.72	2.72
	50°F 10°C	TC	36548	37554	38821	39046	40560	38611	38632	38899	39022	40599	40117	40170	40191	40193	40579	42883	42996	43106	43119	43173
		S/T	0.90	1.00	1.00	1.00	1.00	0.71	0.85	0.96	0.99	1.00	0.59	0.72	0.83	0.85	0.99	0.40	0.50	0.60	0.62	0.74
		PI	2.54	2.54	2.54	2.54	2.54	2.54	2.54	2.54	2.54	2.54	2.54	2.54	2.54	2.54	2.54	2.54	2.53	2.53	2.53	2.53
	59°F 15°C	TC	36637	37923	39269	39508	41115	38764	38817	39257	39550	41156	40363	40404	40418	40477	41190	43342	43429	43515	43525	43561
		S/T	0.92	1.00	1.00	1.00	1.00	0.73	0.86	1.00	1.00	1.00	0.60	0.73	0.85	0.86	1.00	0.40	0.51	0.61	0.63	0.76
		PI	2.64	2.65	2.66	2.66	2.66	2.65	2.65	2.66	2.66	2.66	2.66	2.66	2.66	2.66	2.66	2.68	2.68	2.68	2.68	2.68
	68°F 20°C	TC	36709	38276	39695	39947	41642	38862	38950	39738	39991	41684	40542	40573	40645	40681	41718	43684	43765	43834	43841	43864
		S/T	0.95	1.00	1.00	1.00	1.00	0.74	0.89	1.00	1.00	1.00	0.61	0.75	0.87	0.89	1.00	0.40	0.51	0.63	0.65	0.78
		PI	2.74	2.76	2.77	2.78	2.79	2.77	2.77	2.77	2.78	2.79	2.79	2.78	2.78	2.78	2.79	2.82	2.82	2.82	2.82	2.82
	77°F 25°C	TC	36749	38518	40026	40292	42093	38958	39082	40069	40337	42135	40723	40769	40873	40918	42170	43983	44116	44218	44229	44270
		S/T	0.97	1.00	1.00	1.00	1.00	0.75	0.90	1.00	1.00	1.00	0.61	0.76	0.88	0.90	1.00	0.40	0.52	0.63	0.65	0.79
		PI	2.87	2.89	2.90	2.90	2.92	2.89	2.89	2.90	2.90	2.92	2.91	2.91	2.91	2.91	2.92	2.94	2.94	2.94	2.94	2.94
	82°F 27.8°C	TC	36654	38525	40079	40351	42199	38842	38992	40114	40396	42243	40649	40700	40827	40877	42280	43950	44115	44230	44242	44290
		S/T	0.99	1.00	1.00	1.00	1.00	0.76	0.91	1.00	1.00	1.00	0.62	0.77	0.89	0.92	1.00	0.40	0.52	0.64	0.66	0.80
		PI	3.10	3.11	3.13	3.13	3.14	3.12	3.12	3.13	3.13	3.14	3.13	3.13	3.13	3.13	3.14	3.17	3.17	3.16	3.16	3.16
	86°F 30°C	TC	36555	38380	39950	40229	42102	38551	38728	39994	40275	42146	40378	40424	40572	40631	42182	43713	43882	43986	43997	44038
		S/T	1.00	1.00	1.00	1.00	1.00	0.77	0.93	1.00	1.00	1.00	0.62	0.78	0.91	0.93	1.00	0.40	0.52	0.64	0.66	0.81
		PI	3.47	3.49	3.50	3.51	3.53	3.49	3.49	3.50	3.51	3.53	3.51	3.51	3.51	3.51	3.53	3.56	3.55	3.55	3.55	3.55
	95°F 35°C	TC	36058	36253	37425	37646	39134	38323	38345	38357	38402	39184	39967	39975	40000	40004	40070	43066	43050	43059	43071	43129
		S/T	0.83	0.95	1.00	1.00	1.00	0.66	0.78	0.88	0.89	1.00	0.56	0.67	0.76	0.78	0.88	0.39	0.48	0.57	0.58	0.68
		PI	4.13	4.14	4.21	4.22	4.31	4.26	4.26	4.26	4.27	4.31	4.36	4.36	4.36	4.36	4.37	4.54	4.54	4.54	4.54	4.54
	104°F 40°C	TC	29408	29678	30795	30980	32215	31261	31279	31334	31367	32255	32595	32608	32625	32627	32719	35132	35119	35135	35147	35184
		S/T	0.85	0.98	1.00	1.00	1.00	0.68	0.80	0.90	0.92	1.00	0.56	0.68	0.78	0.80	0.91	0.39	0.48	0.58	0.59	0.70
		PI	3.53	3.54	3.61	3.62	3.69	3.64	3.63	3.64	3.64	3.69	3.71	3.71	3.71	3.71	3.72	3.87	3.87	3.86	3.87	3.86
	110°F 43°C	TC	25321	26294	27296	27474	28664	26958	26966	27267	27505	28694	28171	28193	28200	28221	28718	30492	30493	30541	30546	30563
		S/T	0.92	1.00	1.00	1.00	1.00	0.72	0.87	0.99	1.00	1.00	0.60	0.73	0.85	0.86	1.00	0.40	0.51	0.61	0.63	0.76
		PI	3.20	3.24	3.28	3.29	3.34	3.27	3.27	3.28	3.29	3.35	3.33	3.33	3.32	3.33	3.35	3.44	3.43	3.43	3.43	3.43
	115°F 46°C	TC	20846	21850	22713	22882	23890	22168	22212	22739	22911	23915	23201	23216	23247	23270	23935	25157	25176	25211	25214	25222
		S/T	0.96	1.00	1.00	1.00	1.00	0.75	0.89	1.00	1.00	1.00	0.61	0.75	0.87	0.90	1.00	0.40	0.52	0.63	0.65	0.78
		PI	2.85	2.89	2.92	2.94	2.97	2.90	2.90	2.92	2.94	2.97	2.95	2.95	2.94	2.95	2.97	3.03	3.03	3.03	3.03	3.03
	122°F 50°C	TC	15070	15901	16613	16737	17582	15551	15918	16632	16756	17599	16376	16372	16644	16769	17610	17882	17951	17955	17954	17977
		S/T	1.00	1.00	1.00	1.00	1.00	0.84	1.00	1.00	1.00	1.00	0.67	0.85	1.00	1.00	1.00	0.41	0.55	0.69	0.72	0.88
		PI	2.40	2.42	2.44	2.44	2.46	2.41	2.42	2.44	2.44	2.46	2.44	2.43	2.44	2.44	2.46	2.49	2.48	2.48	2.48	2.47

Table 10 – 48K Cooling —D5CLRA + D5FSAA

Airflow CFM	Out-door DB	ID WB	60.8°F (16.0°C)					64.4°F (16.0°C)					67.0°F (19.4°C)					71.6°F (22.0°C)				
		ID DB	73.4°F 23.0°C	77.0°F 25.0°C	80.0°F 26.7°C	80.6°F 27.0°C	84.2°F 29.0°C	73.4°F 23.0°C	77.0°F 25.0°C	80.0°F 26.7°C	80.6°F 27.0°C	84.2°F 29.0°C	73.4°F 23.0°C	77.0°F 25.0°C	80.0°F 26.7°C	80.6°F 27.0°C	84.2°F 29.0°C	73.4°F 23.0°C	77.0°F 25.0°C	80.0°F 26.7°C	80.6°F 27.0°C	84.2°F 29.0°C
800	-13°F 25°C	TC	39621	39615	39610	39610	39602	41465	41455	41448	41447	41439	42773	42762	42752	42750	42741	45226	45214	45203	45201	45187
		S/T	0.72	0.80	0.87	0.88	0.97	0.59	0.67	0.74	0.76	0.83	0.51	0.59	0.66	0.67	0.75	0.38	0.46	0.51	0.52	0.60
		PI	2.31	2.31	2.31	2.31	2.31	2.28	2.28	2.28	2.28	2.29	2.27	2.27	2.27	2.27	2.27	2.26	2.26	2.26	2.26	2.26
	-4°F 20°C	TC	42669	42663	42657	42656	42649	44655	44643	44636	44635	44626	46063	46051	46041	46039	46029	48704	48692	48680	48678	48663
		S/T	0.72	0.80	0.88	0.89	0.97	0.60	0.68	0.75	0.76	0.84	0.52	0.59	0.66	0.67	0.75	0.39	0.47	0.51	0.52	0.60
		PI	2.39	2.39	2.39	2.39	2.39	2.37	2.37	2.37	2.37	2.37	2.35	2.35	2.35	2.35	2.35	2.35	2.35	2.35	2.35	2.35
	0°F 17.8°C	TC	44057	44049	44042	44041	44028	46088	46079	46068	46067	46055	47526	47513	47502	47501	47486	50207	50194	50185	50183	50163
		S/T	0.72	0.81	0.88	0.90	0.98	0.60	0.68	0.75	0.76	0.85	0.52	0.60	0.67	0.68	0.76	0.39	0.47	0.52	0.53	0.60
		PI	2.41	2.41	2.41	2.41	2.41	2.39	2.39	2.40	2.40	2.40	2.39	2.39	2.39	2.39	2.39	2.39	2.39	2.39	2.39	2.39
	5°F 15°C	TC	45439	45439	45439	45439	46118	47708	47700	47698	47699	47703	49340	49337	49329	49328	49332	52467	52453	52441	52439	52439
		S/T	0.73	0.82	0.90	0.91	1.00	0.60	0.69	0.76	0.77	0.86	0.52	0.60	0.67	0.68	0.77	0.39	0.47	0.52	0.53	0.61
		PI	2.44	2.44	2.44	2.44	2.43	2.43	2.43	2.43	2.43	2.43	2.43	2.43	2.43	2.43	2.44	2.46	2.46	2.46	2.46	2.46
	14°F 10°C	TC	46881	46875	46869	46868	47097	49343	49330	49322	49321	49312	51101	51089	51076	51074	51063	54440	54425	54412	54409	54392
		S/T	0.73	0.81	0.89	0.90	0.99	0.60	0.68	0.75	0.76	0.85	0.52	0.60	0.66	0.68	0.76	0.39	0.47	0.51	0.53	0.60
		PI	2.78	2.78	2.78	2.78	2.78	2.76	2.76	2.76	2.76	2.76	2.75	2.75	2.75	2.75	2.75	2.74	2.74	2.74	2.74	2.74
	17°F 10°C	TC	47396	47387	47379	47378	48061	49882	49870	49860	49858	49859	51667	51665	51658	51656	51664	55156	55140	55127	55125	55128
		S/T	0.73	0.82	0.89	0.91	1.00	0.60	0.69	0.76	0.77	0.85	0.52	0.60	0.67	0.68	0.76	0.39	0.47	0.52	0.53	0.61
		PI	2.87	2.87	2.87	2.87	2.87	2.86	2.86	2.86	2.86	2.86	2.85	2.85	2.85	2.85	2.85	2.86	2.86	2.86	2.86	2.86
	23°F 5°C	TC	47174	47176	47176	47207	48068	49713	49703	49703	49704	49709	51540	51536	51529	51528	51533	55053	55037	55024	55021	55022
		S/T	0.74	0.83	0.90	0.91	1.00	0.61	0.69	0.77	0.78	0.86	0.52	0.60	0.67	0.69	0.77	0.39	0.47	0.52	0.53	0.61
		PI	2.85	2.85	2.85	2.85	2.85	2.85	2.86	2.86	2.86	2.86	2.87	2.87	2.87	2.87	2.87	2.90	2.90	2.90	2.90	2.90
	35°F 1.7°C	TC	47117	47113	47110	47110	47174	49557	49553	49547	49546	49542	51283	51273	51271	51269	51261	54513	54500	54490	54488	54486
		S/T	0.70	0.78	0.85	0.86	0.93	0.59	0.66	0.72	0.74	0.81	0.51	0.58	0.64	0.65	0.73	0.39	0.46	0.50	0.51	0.58
		PI	2.63	2.63	2.63	2.63	2.64	2.78	2.78	2.78	2.78	2.78	2.89	2.89	2.89	2.89	2.89	3.14	3.14	3.14	3.14	3.14
	41°F 5°C	TC	46769	46763	46761	46760	46870	49172	49167	49161	49160	49156	50871	50861	50857	50856	50847	54053	54042	54031	54029	54025
		S/T	0.71	0.79	0.86	0.87	0.95	0.59	0.67	0.73	0.74	0.82	0.51	0.59	0.65	0.66	0.73	0.39	0.46	0.51	0.52	0.59
		PI	2.78	2.78	2.78	2.78	2.78	2.95	2.95	2.95	2.95	2.95	3.08	3.08	3.08	3.08	3.08	3.36	3.35	3.35	3.35	3.35
	47°F 8.3°C	TC	46412	46406	46403	46403	46564	48780	48775	48768	48768	48764	50458	50446	50443	50442	50434	53591	53579	53568	53567	53562
		S/T	0.71	0.80	0.87	0.88	0.96	0.59	0.67	0.74	0.75	0.83	0.51	0.59	0.65	0.66	0.74	0.39	0.46	0.51	0.52	0.59
		PI	2.93	2.93	2.93	2.93	2.94	3.12	3.12	3.12	3.12	3.12	3.26	3.26	3.26	3.26	3.26	3.56	3.56	3.56	3.56	3.56
	50°F 10°C	TC	45063	45070	45486	45855	47557	47790	47800	47813	47816	47991	49767	49772	49794	49798	49817	53600	53580	53587	53584	53631
		S/T	0.79	0.89	0.99	1.00	1.00	0.64	0.74	0.82	0.84	0.94	0.54	0.64	0.72	0.73	0.83	0.39	0.46	0.54	0.56	0.65
		PI	3.26	3.26	3.26	3.26	3.26	3.26	3.26	3.26	3.26	3.26	3.26	3.26	3.26	3.26	3.26	3.26	3.26	3.26	3.26	3.26
	59°F 15°C	TC	43091	43158	44007	44265	45995	45832	45842	45851	45852	46133	47838	47826	47845	47848	47862	51683	51662	51666	51664	51702
		S/T	0.80	0.91	1.00	1.00	1.00	0.65	0.75	0.84	0.86	0.96	0.54	0.65	0.73	0.75	0.85	0.39	0.47	0.55	0.56	0.66
		PI	3.23	3.23	3.24	3.24	3.25	3.25	3.25	3.25	3.25	3.25	3.26	3.26	3.26	3.26	3.26	3.28	3.28	3.28	3.28	3.28
	68°F 20°C	TC	41162	41296	42462	42723	44470	43895	43903	43909	43910	44437	45889	45880	45897	45899	45908	49726	49705	49707	49705	49743
		S/T	0.82	0.94	1.00	1.00	1.00	0.66	0.77	0.86	0.88	1.00	0.55	0.66	0.75	0.77	0.87	0.39	0.47	0.56	0.57	0.67
		PI	3.21	3.21	3.22	3.22	3.24	3.24	3.24	3.24	3.24	3.24	3.26	3.26	3.26	3.26	3.26	3.30	3.30	3.30	3.30	3.30
	77°F 25°C	TC	39183	39377	40728	40994	42758	41924	41939	41947	41988	42820	43929	43925	43949	43952	44005	47786	47764	47770	47771	47826
		S/T	0.83	0.96	1.00	1.00	1.00	0.66	0.78	0.88	0.89	1.00	0.55	0.67	0.76	0.78	0.88	0.39	0.48	0.56	0.58	0.68
		PI	3.21	3.21	3.23	3.23	3.25	3.24	3.24	3.24	3.24	3.25	3.26	3.26	3.26	3.26	3.26	3.29	3.29	3.29	3.29	3.29
	82°F 27.8°C	TC	38272	38519	39996	40261	42040	41019	41039	41073	41109	42101	43030	43032	43057	43060	43134	46902	46879	46888	46892	46955
		S/T	0.84	0.97	1.00	1.00	1.00	0.67	0.79	0.88	0.90	1.00	0.56	0.67	0.77	0.78	0.89	0.39	0.48	0.57	0.58	0.68
		PI	3.39	3.39	3.41	3.41	3.43	3.42	3.42	3.42	3.42	3.43	3.44	3.44	3.44	3.44	3.44	3.47	3.47	3.47	3.47	3.47
	86°F 30°C	TC	37778	38108	39696	39964	41761	40540	40558	40614	40654	41822	42556	42561	42584	42586	42683	46441	46419	46427	46437	46495
		S/T	0.85	0.98	1.00	1.00	1.00	0.67	0.80	0.89	0.91	1.00	0.56	0.68	0.77	0.79	0.90	0.39	0.48	0.57	0.59	0.69
		PI	3.75	3.75	3.77	3.77	3.79	3.78	3.78	3.78	3.78	3.79	3.81	3.80	3.80	3.80	3.80	3.85	3.85	3.85	3.85	3.85
	95°F 35°C	TC	37240	37239	37242	37284	38239	39733	39724	39721	39721	39729	41532	41528	41519	41518	41519	45007	44991	44979	44977	44976
		S/T	0.74	0.83	0.91	0.92	1.00	0.61	0.69	0.77	0.78	0.87	0.52	0.60	0.67	0.69	0.77	0.39	0.47	0.52	0.53	0.61
		PI	4.40	4.40	4.40	4.40	4.45	4.53	4.53	4.53	4.53	4.53	4.63	4.63	4.63	4.63	4.63	4.83	4.83	4.83	4.83	4.83
	104°F 40°C	TC	32591	32592	32651	32695	33786	34768	34760	34760	34760	34767	36340	36336	36329	36329	36334	39373	39360	39349	39347	39347
		S/T	0.75	0.85	0.93	0.95	1.00	0.61	0.71	0.78	0.80	0.89	0.52	0.61	0.69	0.70	0.79	0.39	0.45	0.52	0.54	0.62
		PI	4.16	4.16	4.16	4.17	4.23	4.29	4.29	4.29	4.29	4.29	4.38	4.38	4.38	4.38	4.38	4.56	4.56	4.56	4.56	4.56
	110°F 43°C	TC	29611	29653	30319	30515	31800	31706	31703	31709	31709	31891	33216	33212	33215	33217	33225	36129	36113	36113	36113	36111
		S/T	0.80	0.91	1.00	1.00	1.00	0.64	0.75	0.84	0.86	0.96	0.54	0.65	0.73	0.75	0.85	0.39	0.47	0.55	0.56	0.66
		PI	4.06	4.07	4.09	4.11	4.16	4.16	4.16	4.16	4.16	4.17	4.23	4.23	4.23	4.23	4.23	4.37	4.36	4.36	4.36	4.36
	115°F 46°C	TC	23591	23681	24490	24650	25729	25304	25307	25310	25311	25767	26542	26540	26547	26548	26550	28926	28914	28912	28910	28922
		S/T	0.83	0.95	1.00	1.00	1.00	0.66	0.77	0.87	0.89	1.00	0.55	0.66	0.75	0.77	0.88	0.39	0.47	0.56	0.57	0.67
		PI	3.44	3.45	3.48	3.49	3.53	3.51	3.51	3.51	3.51	3.53	3.57	3.57	3.56	3.56	3.56	3.67	3.67	3.67	3.67	3.67
	122°F 50°C	TC	15529	16200	16912	17035	17878	16748	16748	16895	17058	17903	17650	17656	17656	17656	17920	19397	19387	19400	19401	19406
		S/T	0.93	1.00	1.00	1.00	1.00	0.72	0.86	0.99	1.00	1.00	0.59	0.73	0.84	0.86	1.00	0.39	0.50	0.61	0.62	0.75
		PI	2.62	2.64	2.66	2.66	2.68	2.66	2.66	2.66	2.66	2.68	2.68	2.68	2.68	2.68	2.68	2.73	2.73	2.73	2.73	2.72

Table 10 – 48K Cooling —D5CLRA + D5FSAA (Continued)

Airflow CFM	Out-door DB	ID WB	60.8°F (16.0°C)					64.4°F (16.0°C)					67.0°F (19.4°C)					71.6°F (22.0°C)				
		ID DB	73.4°F 23.0°C	77.0°F 25.0°C	80.0°F 26.7°C	80.6°F 27.0°C	84.2°F 29.0°C	73.4°F 23.0°C	77.0°F 25.0°C	80.0°F 26.7°C	80.6°F 27.0°C	84.2°F 29.0°C	73.4°F 23.0°C	77.0°F 25.0°C	80.0°F 26.7°C	80.6°F 27.0°C	84.2°F 29.0°C	73.4°F 23.0°C	77.0°F 25.0°C	80.0°F 26.7°C	80.6°F 27.0°C	84.2°F 29.0°C
1018	-13°F 25°C	TC	42404	42395	42387	42386	43255	44313	44301	44289	44287	44272	45666	45652	45636	45633	45612	48205	48192	48173	48172	48140
		S/T	0.75	0.84	0.92	0.93	1.00	0.61	0.70	0.78	0.79	0.88	0.52	0.61	0.69	0.70	0.79	0.38	0.46	0.53	0.54	0.62
		PI	2.39	2.39	2.39	2.39	2.38	2.36	2.36	2.37	2.37	2.37	2.36	2.36	2.36	2.36	2.36	2.36	2.36	2.36	2.36	2.36
	-4°F 20°C	TC	45666	45656	45647	45646	46583	47722	47708	47695	47693	47678	49179	49163	49146	49143	49121	51913	51900	51879	51877	51843
		S/T	0.75	0.84	0.92	0.94	1.00	0.61	0.71	0.78	0.79	0.88	0.53	0.61	0.69	0.70	0.79	0.39	0.46	0.53	0.54	0.63
		PI	2.47	2.47	2.47	2.47	2.46	2.45	2.45	2.45	2.45	2.45	2.44	2.44	2.44	2.44	2.44	2.44	2.44	2.44	2.44	2.44
	0°F 17.8°C	TC	47159	47146	47136	47133	48309	49262	49244	49226	49222	49202	50749	50728	50706	50702	50670	53512	53500	53495	53491	53498
		S/T	0.75	0.85	0.93	0.95	1.00	0.62	0.71	0.79	0.80	0.90	0.53	0.62	0.70	0.71	0.80	0.39	0.46	0.53	0.55	0.63
		PI	2.49	2.49	2.49	2.49	2.48	2.48	2.48	2.48	2.48	2.48	2.48	2.48	2.48	2.48	2.48	2.49	2.49	2.49	2.49	2.49
	5°F 15°C	TC	48593	48597	48749	48818	50246	50959	50957	50964	50965	51026	52655	52653	52657	52658	52669	55892	55877	55878	55875	55879
		S/T	0.76	0.86	0.94	0.96	1.00	0.62	0.72	0.80	0.81	0.90	0.53	0.62	0.70	0.72	0.81	0.39	0.46	0.54	0.55	0.64
		PI	2.51	2.52	2.51	2.51	2.51	2.51	2.52	2.52	2.52	2.52	2.53	2.53	2.53	2.53	2.53	2.57	2.57	2.57	2.57	2.57
	14°F 10°C	TC	50164	50153	50143	50141	51565	52726	52710	52696	52693	52676	54558	54540	54521	54517	54492	58040	58023	58000	57998	57960
		S/T	0.75	0.85	0.93	0.95	1.00	0.62	0.71	0.79	0.80	0.89	0.53	0.62	0.69	0.71	0.79	0.39	0.46	0.53	0.54	0.63
		PI	2.87	2.87	2.88	2.88	2.87	2.86	2.86	2.86	2.86	2.86	2.85	2.85	2.85	2.85	2.85	2.85	2.85	2.85	2.85	2.85
	17°F 10°C	TC	50680	50664	50797	50868	52392	53269	53250	53262	53264	53321	55134	55134	55142	55146	55163	58751	58734	58740	58736	58750
		S/T	0.76	0.86	0.94	0.96	1.00	0.62	0.72	0.80	0.81	0.90	0.53	0.62	0.70	0.71	0.80	0.39	0.46	0.53	0.55	0.63
		PI	2.97	2.97	2.97	2.97	2.96	2.96	2.96	2.96	2.96	2.96	2.96	2.96	2.96	2.96	2.96	2.97	2.97	2.97	2.97	2.97
	23°F 5°C	TC	50451	50456	50661	50751	52419	53099	53097	53107	53108	53193	55001	54999	55004	55007	55019	58644	58627	58629	58627	58635
		S/T	0.77	0.87	0.95	0.97	1.00	0.62	0.72	0.80	0.82	0.91	0.53	0.63	0.71	0.72	0.81	0.39	0.46	0.54	0.55	0.64
		PI	2.94	2.94	2.94	2.95	2.95	2.96	2.96	2.96	2.96	2.96	2.97	2.97	2.97	2.97	2.97	3.02	3.02	3.02	3.02	3.02
	35°F 1.7°C	TC	50472	50468	50469	50469	51118	52981	52972	52967	52967	52970	54742	54738	54729	54728	54726	58033	58019	58008	58006	58003
		S/T	0.73	0.81	0.89	0.90	1.00	0.60	0.68	0.76	0.77	0.85	0.52	0.60	0.67	0.68	0.76	0.39	0.47	0.52	0.53	0.60
		PI	2.72	2.72	2.72	2.72	2.76	2.88	2.88	2.88	2.88	2.88	3.00	3.00	3.00	3.00	3.00	3.26	3.26	3.26	3.26	3.26
	41°F 5°C	TC	49965	50085	50086	50101	50926	52563	52553	52548	52549	52551	54301	54296	54287	54286	54284	57544	57531	57519	57516	57512
		S/T	0.74	0.82	0.90	0.91	1.00	0.60	0.69	0.76	0.78	0.86	0.52	0.60	0.67	0.69	0.77	0.39	0.45	0.52	0.53	0.61
		PI	2.87	2.88	2.88	2.88	2.93	3.06	3.06	3.05	3.05	3.05	3.19	3.19	3.19	3.19	3.19	3.48	3.48	3.48	3.48	3.48
	47°F 8.3°C	TC	49702	49700	49699	49748	50727	52141	52132	52128	52128	52129	53859	53854	53846	53844	53844	57059	57045	57034	57033	57028
		S/T	0.74	0.83	0.91	0.92	1.00	0.61	0.70	0.77	0.78	0.87	0.52	0.61	0.68	0.69	0.78	0.39	0.45	0.52	0.53	0.62
		PI	3.03	3.03	3.03	3.04	3.12	3.24	3.24	3.24	3.24	3.24	3.39	3.38	3.38	3.38	3.38	3.69	3.69	3.69	3.69	3.69
	50°F 10°C	TC	48161	48366	49731	50013	51904	51020	51051	51065	51118	51969	53091	53121	53152	53156	53234	57045	57024	57090	57106	57183
		S/T	0.83	0.95	1.00	1.00	1.00	0.66	0.78	0.87	0.88	1.00	0.55	0.66	0.76	0.77	0.88	0.39	0.48	0.56	0.58	0.68
		PI	3.38	3.38	3.39	3.39	3.38	3.38	3.38	3.39	3.38	3.38	3.38	3.38	3.38	3.38	3.38	3.38	3.38	3.38	3.38	3.38
	59°F 15°C	TC	46057	46386	48025	48312	50232	48939	48962	49036	49081	50296	51022	51048	51073	51075	51200	55028	55004	55058	55070	55128
		S/T	0.85	0.97	1.00	1.00	1.00	0.67	0.79	0.89	0.91	1.00	0.56	0.68	0.77	0.79	0.90	0.39	0.48	0.57	0.59	0.69
		PI	3.35	3.36	3.37	3.37	3.38	3.37	3.37	3.37	3.37	3.38	3.38	3.38	3.38	3.38	3.38	3.40	3.40	3.40	3.40	3.40
	68°F 20°C	TC	43994	44733	46359	46648	48584	46874	46891	47021	47078	48647	48951	48977	48993	48995	49186	52955	52933	52984	52994	53037
		S/T	0.87	1.00	1.00	1.00	1.00	0.69	0.81	0.91	0.93	1.00	0.57	0.69	0.79	0.81	0.93	0.39	0.49	0.58	0.60	0.71
		PI	3.33	3.34	3.35	3.36	3.38	3.36	3.36	3.36	3.36	3.38	3.38	3.38	3.38	3.38	3.38	3.42	3.42	3.42	3.42	3.42
	77°F 25°C	TC	41877	42854	44496	44788	46746	44772	44793	44966	45039	46806	46850	46890	46913	46916	47158	50869	50845	50925	50938	50996
		S/T	0.88	1.00	1.00	1.00	1.00	0.69	0.82	0.93	0.95	1.00	0.57	0.70	0.80	0.82	0.94	0.39	0.49	0.59	0.60	0.72
		PI	3.33	3.34	3.36	3.36	3.38	3.36	3.36	3.36	3.36	3.38	3.38	3.38	3.38	3.38	3.38	3.42	3.42	3.41	3.41	3.41
	82°F 27.8°C	TC	40936	42048	43704	43997	45971	43806	43830	44041	44127	46032	45888	45937	45961	45964	46254	49918	49927	49990	50004	50069
		S/T	0.88	1.00	1.00	1.00	1.00	0.70	0.83	0.94	0.96	1.00	0.58	0.70	0.81	0.83	0.96	0.39	0.49	0.59	0.61	0.72
		PI	3.52	3.53	3.54	3.55	3.56	3.55	3.55	3.55	3.55	3.56	3.57	3.57	3.56	3.56	3.57	3.60	3.60	3.60	3.60	3.60
	86°F 30°C	TC	40436	41712	43385	43680	45672	43298	43319	43578	43693	45733	45386	45434	45456	45459	45811	49432	49435	49507	49521	49578
		S/T	0.90	1.00	1.00	1.00	1.00	0.71	0.84	0.96	0.98	1.00	0.58	0.71	0.82	0.84	0.97	0.39	0.50	0.60	0.61	0.73
		PI	3.89	3.90	3.92	3.93	3.95	3.92	3.92	3.92	3.93	3.95	3.95	3.95	3.95	3.95	3.95	3.99	3.99	3.99	3.99	3.99
	95°F 35°C	TC	39844	39852	40071	40174	41830	42448	42443	42455	42456	42532	44322	44321	44319	44322	44342	47934	47917	47903	47925	47912
		S/T	0.77	0.87	0.96	0.98	1.00	0.63	0.72	0.80	0.82	0.91	0.53	0.62	0.70	0.72	0.81	0.39	0.46	0.53	0.55	0.63
		PI	4.56	4.56	4.57	4.58	4.67	4.70	4.70	4.70	4.70	4.71	4.81	4.81	4.81	4.81	4.81	5.01	5.01	5.01	5.01	5.01
	104°F 40°C	TC	34863	34868	35227	35551	36953	37137	37135	37146	37147	37281	38779	38777	38779	38782	38798	41930	41914	41901	41914	41912
		S/T	0.79	0.89	0.99	1.00	1.00	0.63	0.74	0.82	0.84	0.94	0.54	0.64	0.72	0.73	0.83	0.39	0.46	0.54	0.55	0.65
		PI	4.32	4.32	4.34	4.35	4.44	4.45	4.45	4.45	4.45	4.45	4.54	4.54	4.54	4.54	4.54	4.73	4.73	4.73	4.73	4.73
	110°F 43°C	TC	31667	31908	33139	33352	34775	33855	33867	33896	33927	34823	35443	35442	35456	35457	35519	38470	38458	38459	38461	38491
		S/T	0.85	0.97	1.00	1.00	1.00	0.67	0.79	0.89	0.91	1.00	0.56	0.68	0.77	0.79	0.90	0.39	0.48	0.57	0.59	0.69
		PI	4.22	4.24	4.28	4.29	4.35	4.31	4.31	4.31	4.32	4.36	4.39	4.39	4.39	4.39	4.39	4.53	4.53	4.53	4.53	4.53
	115°F 46°C	TC	25226	25765	26771	26948	28139	27024	27033	27106	27144	28177	28321	28328	28338	28338	28445	30808	30795	30805	30812	30835
		S/T	0.88	1.00	1.00	1.00	1.00	0.69	0.82	0.92	0.94	1.00	0.57	0.69	0.80	0.82	0.94	0.39	0.49	0.58	0.60	0.71
		PI	3.57	3.59	3.63	3.64	3.69	3.64	3.64	3.65	3.65	3.69	3.70	3.70	3.70	3.70	3.70	3.80	3.80	3.80	3.80	3.80
	122°F 50°C	TC	16727	17670	18452	18590	19519	17859	17904	18475	18614	19541	18813	18817	18847	18868	19560	20632	20639	20656	20657	20655
		S/T	1.00	1.00	1.00	1.00	1.00	0.76	0.92	1.00	1.00	1.00	0.62	0.77	0.89	0.92	1.00	0.40	0.52	0.64	0.66	0.79
		PI	2.72	2.75	2.77	2.77	2.80	2.75	2.75	2.77	2.77	2.80	2.78	2.78	2.78	2.78	2.80	2.83	2.83	2.83	2.83	2.83

Table 10 – 48K Cooling —D5CLRA + D5FSAA (Continued)

Airflow CFM	Out-door DB	ID WB	60.8°F (16.0°C)					64.4°F (16.0°C)					67.0°F (19.4°C)					71.6°F (22.0°C)				
		ID DB	73.4°F 23.0°C	77.0°F 25.0°C	80.0°F 26.7°C	80.6°F 27.0°C	84.2°F 29.0°C	73.4°F 23.0°C	77.0°F 25.0°C	80.0°F 26.7°C	80.6°F 27.0°C	84.2°F 29.0°C	73.4°F 23.0°C	77.0°F 25.0°C	80.0°F 26.7°C	80.6°F 27.0°C	84.2°F 29.0°C	73.4°F 23.0°C	77.0°F 25.0°C	80.0°F 26.7°C	80.6°F 27.0°C	84.2°F 29.0°C
1124	-13°F 25°C	TC	45361	45345	45333	45596	46938	47358	47332	47311	47307	47275	48772	48746	48714	48709	48675	51448	51435	51396	51384	51307
		S/T	0.77	0.88	0.97	1.00	1.00	0.63	0.73	0.81	0.83	0.93	0.54	0.63	0.71	0.73	0.83	0.39	0.46	0.54	0.56	0.65
		PI	2.49	2.49	2.49	2.49	2.48	2.47	2.47	2.47	2.47	2.47	2.47	2.47	2.47	2.47	2.47	2.48	2.48	2.48	2.48	2.48
	-4°F 20°C	TC	48850	48833	48820	49103	50549	51001	50973	50950	50946	50911	52523	52496	52461	52455	52419	55406	55391	55350	55336	55254
		S/T	0.78	0.88	0.97	1.00	1.00	0.63	0.73	0.82	0.83	0.93	0.54	0.64	0.72	0.73	0.83	0.39	0.47	0.55	0.56	0.65
		PI	2.58	2.58	2.58	2.58	2.57	2.56	2.56	2.56	2.56	2.56	2.55	2.56	2.56	2.56	2.56	2.56	2.56	2.57	2.57	2.57
	0°F 17.8°C	TC	50462	50441	50636	51022	52435	52663	52623	52593	52588	52579	54207	54176	54127	54119	54071	57129	57112	57115	57121	57163
		S/T	0.78	0.89	0.99	1.00	1.00	0.64	0.74	0.83	0.84	0.95	0.54	0.64	0.73	0.74	0.84	0.39	0.47	0.55	0.57	0.66
		PI	2.60	2.60	2.60	2.60	2.59	2.59	2.59	2.59	2.59	2.59	2.59	2.59	2.60	2.60	2.60	2.62	2.62	2.62	2.62	2.62
	5°F 15°C	TC	51947	51994	52695	52936	54555	54417	54428	54434	54435	54703	56198	56193	56209	56210	56217	59556	59538	59539	59543	59576
		S/T	0.79	0.90	1.00	1.00	1.00	0.64	0.75	0.84	0.85	0.96	0.54	0.65	0.73	0.75	0.85	0.39	0.47	0.55	0.57	0.66
		PI	2.62	2.62	2.62	2.62	2.63	2.63	2.63	2.63	2.63	2.63	2.64	2.64	2.64	2.64	2.64	2.70	2.69	2.70	2.70	2.70
	14°F 10°C	TC	53632	53612	53834	54305	55990	56325	56292	56265	56261	56231	58271	58243	58198	58191	58142	61935	61916	61871	61857	61762
		S/T	0.78	0.89	0.99	1.00	1.00	0.64	0.74	0.82	0.84	0.94	0.54	0.64	0.72	0.74	0.83	0.39	0.47	0.55	0.56	0.65
		PI	3.01	3.01	3.01	3.00	3.00	2.99	2.99	2.99	2.99	2.99	2.98	2.98	2.99	2.99	2.99	3.00	3.00	3.00	3.00	3.00
	17°F 10°C	TC	54260	54273	54938	55255	57034	56984	56989	57001	57002	57272	58801	58824	58862	58865	58879	62712	62693	62699	62711	62769
		S/T	0.79	0.89	1.00	1.00	1.00	0.64	0.74	0.83	0.85	0.95	0.55	0.65	0.73	0.75	0.85	0.39	0.47	0.55	0.57	0.66
		PI	3.10	3.10	3.10	3.10	3.10	3.10	3.10	3.10	3.10	3.10	3.10	3.10	3.10	3.10	3.10	3.12	3.12	3.12	3.12	3.12
	23°F 5°C	TC	53931	54006	54885	55154	56957	56699	56714	56721	56722	57058	58698	58696	58715	58717	58727	62482	62464	62466	62474	62517
		S/T	0.80	0.91	1.00	1.00	1.00	0.65	0.75	0.84	0.86	0.97	0.54	0.65	0.74	0.75	0.85	0.39	0.47	0.56	0.57	0.66
		PI	3.08	3.08	3.08	3.08	3.10	3.09	3.09	3.09	3.09	3.10	3.11	3.11	3.11	3.11	3.11	3.17	3.17	3.17	3.17	3.17
	35°F 1.7°C	TC	54020	54021	54125	54186	55579	56611	56604	56606	56608	56609	58431	58427	58420	58420	58427	61815	61800	61787	61796	61785
		S/T	0.75	0.85	0.93	0.94	1.00	0.62	0.71	0.79	0.80	0.89	0.53	0.62	0.69	0.71	0.80	0.39	0.46	0.53	0.54	0.63
		PI	2.84	2.84	2.85	2.85	2.94	3.01	3.01	3.01	3.01	3.01	3.14	3.14	3.14	3.14	3.14	3.42	3.42	3.42	3.42	3.42
	41°F 5°C	TC	53604	53605	53754	53826	55354	56163	56157	56159	56159	56208	57960	57954	57949	57950	57956	61297	61282	61270	61276	61267
		S/T	0.76	0.86	0.94	0.96	1.00	0.62	0.72	0.80	0.81	0.90	0.53	0.62	0.70	0.71	0.81	0.39	0.46	0.53	0.55	0.64
		PI	3.01	3.01	3.03	3.03	3.14	3.20	3.20	3.20	3.20	3.20	3.34	3.34	3.34	3.34	3.34	3.64	3.64	3.64	3.64	3.64
	47°F 8.3°C	TC	53183	53183	53388	53481	55127	55714	55706	55708	55708	55792	57488	57482	57478	57478	57482	60787	60772	60767	60766	60757
		S/T	0.77	0.87	0.95	0.97	1.00	0.63	0.72	0.81	0.82	0.91	0.53	0.63	0.71	0.72	0.82	0.39	0.46	0.54	0.55	0.64
		PI	3.18	3.18	3.19	3.20	3.34	3.39	3.39	3.39	3.39	3.39	3.54	3.54	3.54	3.54	3.54	3.87	3.86	3.86	3.86	3.86
	50°F 10°C	TC	51462	52303	54051	54360	56443	54486	54518	54695	54766	56509	56632	56705	56738	56741	56997	60712	60741	60888	60905	60986
		S/T	0.87	1.00	1.00	1.00	1.00	0.69	0.81	0.92	0.94	1.00	0.57	0.69	0.80	0.81	0.93	0.39	0.49	0.58	0.60	0.71
		PI	3.55	3.55	3.55	3.54	3.54	3.54	3.54	3.55	3.54	3.54	3.54	3.54	3.54	3.54	3.54	3.54	3.54	3.54	3.54	3.54
	59°F 15°C	TC	49261	50447	52222	52537	54650	52267	52290	52549	52651	54713	54437	54495	54518	54520	54880	58594	58610	58725	58738	58796
		S/T	0.88	1.00	1.00	1.00	1.00	0.70	0.83	0.94	0.97	1.00	0.58	0.71	0.81	0.83	0.96	0.39	0.50	0.59	0.61	0.73
		PI	3.51	3.52	3.53	3.53	3.54	3.53	3.53	3.53	3.53	3.54	3.54	3.54	3.54	3.54	3.54	3.56	3.56	3.56	3.56	3.56
	68°F 20°C	TC	47117	48636	50426	50744	52878	50061	50077	50469	50798	52937	52240	52283	52298	52299	52895	56408	56427	56517	56527	56568
		S/T	0.91	1.00	1.00	1.00	1.00	0.72	0.85	0.97	1.00	1.00	0.59	0.72	0.84	0.86	0.99	0.40	0.50	0.61	0.62	0.75
		PI	3.49	3.50	3.52	3.52	3.54	3.52	3.52	3.52	3.52	3.55	3.54	3.54	3.54	3.54	3.55	3.59	3.59	3.59	3.58	3.58
	77°F 25°C	TC	44895	46615	48423	48744	50899	47814	47837	48387	48802	50958	49997	50055	50078	50136	51004	54150	54199	54320	54333	54392
		S/T	0.92	1.00	1.00	1.00	1.00	0.72	0.87	0.99	1.00	1.00	0.59	0.73	0.85	0.86	1.00	0.40	0.51	0.61	0.63	0.76
		PI	3.49	3.51	3.52	3.53	3.54	3.52	3.52	3.52	3.53	3.54	3.54	3.54	3.54	3.54	3.55	3.58	3.58	3.58	3.58	3.57
	82°F 27.8°C	TC	43886	45747	47570	47894	50072	46783	46859	47628	47952	50129	48972	49037	49061	49139	50174	53119	53186	53319	53334	53398
		S/T	0.94	1.00	1.00	1.00	1.00	0.73	0.87	1.00	1.00	1.00	0.60	0.74	0.86	0.87	1.00	0.40	0.51	0.62	0.63	0.76
		PI	3.69	3.70	3.72	3.72	3.74	3.71	3.71	3.72	3.72	3.74	3.73	3.73	3.73	3.73	3.74	3.77	3.77	3.77	3.77	3.77
	86°F 30°C	TC	43325	45331	47170	47495	49709	46186	46282	47227	47553	49748	48389	48446	48522	48566	49794	52548	52624	52747	52761	52815
		S/T	0.95	1.00	1.00	1.00	1.00	0.74	0.88	1.00	1.00	1.00	0.60	0.75	0.86	0.88	1.00	0.40	0.51	0.62	0.64	0.77
		PI	4.07	4.10	4.12	4.12	4.15	4.11	4.11	4.12	4.12	4.14	4.13	4.13	4.13	4.13	4.14	4.18	4.18	4.18	4.18	4.17
	95°F 35°C	TC	42598	42674	43590	43847	45566	45323	45334	45349	45352	45659	47280	47285	47309	47313	47334	51040	51022	51027	51025	51063
		S/T	0.80	0.91	1.00	1.00	1.00	0.65	0.75	0.84	0.86	0.96	0.54	0.65	0.73	0.75	0.85	0.39	0.47	0.55	0.56	0.66
		PI	4.78	4.78	4.83	4.84	4.93	4.92	4.92	4.92	4.92	4.94	5.03	5.03	5.03	5.03	5.03	5.24	5.24	5.24	5.24	5.24
	104°F 40°C	TC	37268	37401	38479	38705	40240	39653	39666	39676	39678	40201	41366	41373	41395	41398	41411	44654	44637	44647	44638	44681
		S/T	0.82	0.94	1.00	1.00	1.00	0.66	0.77	0.86	0.88	1.00	0.55	0.66	0.75	0.77	0.87	0.39	0.47	0.56	0.58	0.67
		PI	4.52	4.53	4.59	4.60	4.69	4.66	4.66	4.66	4.66	4.69	4.76	4.76	4.76	4.76	4.76	4.95	4.95	4.95	4.95	4.95
	110°F 43°C	TC	33850	34765	36084	36318	37878	36161	36174	36331	36401	37920	37813	37835	37847	37848	38069	40987	40969	41010	41017	41048
		S/T	0.89	1.00	1.00	1.00	1.00	0.70	0.83	0.94	0.96	1.00	0.58	0.70	0.81	0.83	0.96	0.39	0.49	0.59	0.61	0.73
		PI	4.41	4.45	4.51	4.52	4.59	4.52	4.52	4.52	4.53	4.60	4.60	4.59	4.59	4.59	4.60	4.74	4.74	4.74	4.74	4.74
	115°F 46°C	TC	26999	28016	29116	29312	30619	28838	28844	29096	29349	30654	30213	30241	30249	30250	30682	32790	32774	32825	32830	32847
		S/T	0.92	1.00	1.00	1.00	1.00	0.72	0.86	0.98	1.00	1.00	0.59	0.73	0.84	0.86	1.00	0.40	0.50	0.61	0.63	0.75
		PI	3.73	3.77	3.81	3.82	3.87	3.80	3.80	3.81	3.82	3.88	3.87	3.87	3.87	3.87	3.88	3.97	3.97	3.97	3.97	3.97
	122°F 50°C	TC	18164	19159	20012	20164	21177	19006	19155	20035	20187	21198	20015	20014	20118	20178	21217	21905	21948	21959	21959	21947
		S/T	1.00	1.00	1.00	1.00	1.00	0.80	0.98	1.00	1.00	1.00	0.64	0.81	0.95	0.98	1.00	0.41	0.54	0.67	0.69	0.84
		PI	2.86	2.89	2.91	2.91	2.94	2.88	2.89	2.91	2.91	2.94	2.91	2.91	2.91	2.91	2.94	2.97	2.96	2.96	2.96	2.96

Table 10 – 48K Cooling —D5CLRA + D5FSAA (Continued)

Airflow CFM	Out-door DB	ID WB	60.8°F (16.0°C)					64.4°F (16.0°C)					67.0°F (19.4°C)					71.6°F (22.0°C)				
		ID DB	73.4°F 23.0°C	77.0°F 25.0°C	80.0°F 26.7°C	80.6°F 27.0°C	84.2°F 29.0°C	73.4°F 23.0°C	77.0°F 25.0°C	80.0°F 26.7°C	80.6°F 27.0°C	84.2°F 29.0°C	73.4°F 23.0°C	77.0°F 25.0°C	80.0°F 26.7°C	80.6°F 27.0°C	84.2°F 29.0°C	73.4°F 23.0°C	77.0°F 25.0°C	80.0°F 26.7°C	80.6°F 27.0°C	84.2°F 29.0°C
1235	-13°F 25°C	TC	48499	48477	49169	49372	50731	50602	50560	50528	50524	50482	52115	52049	52000	51993	51943	54971	54956	54843	54823	54707
		S/T	0.80	0.91	1.00	1.00	1.00	0.65	0.75	0.85	0.86	0.97	0.55	0.65	0.74	0.76	0.86	0.39	0.47	0.56	0.57	0.67
		PI	2.62	2.63	2.62	2.62	2.61	2.61	2.61	2.61	2.61	2.61	2.61	2.61	2.61	2.61	2.61	2.62	2.62	2.62	2.62	2.62
	-4°F 20°C	TC	52230	52206	52951	53170	54634	54494	54449	54415	54410	54365	56124	56053	56000	55992	55939	59200	59184	59062	59040	58915
		S/T	0.80	0.92	1.00	1.00	1.00	0.65	0.76	0.85	0.87	0.98	0.55	0.65	0.74	0.76	0.86	0.39	0.48	0.56	0.57	0.67
		PI	2.72	2.72	2.71	2.71	2.71	2.70	2.70	2.71	2.71	2.71	2.70	2.70	2.70	2.70	2.70	2.72	2.72	2.72	2.72	2.72
	0°F 17.8°C	TC	53963	53931	54932	55161	56676	56278	56215	56172	56165	56730	57932	57850	57778	57769	57742	61047	61033	61028	61036	61076
		S/T	0.81	0.93	1.00	1.00	1.00	0.66	0.77	0.86	0.88	1.00	0.55	0.66	0.75	0.77	0.87	0.39	0.48	0.57	0.58	0.68
		PI	2.74	2.74	2.74	2.74	2.74	2.74	2.74	2.74	2.74	2.74	2.74	2.74	2.74	2.74	2.74	2.77	2.77	2.77	2.77	2.78
	5°F 15°C	TC	55510	55702	56975	57238	59001	58114	58128	58132	58192	59060	59972	59988	60000	60002	60081	63490	63471	63504	63511	63539
		S/T	0.82	0.94	1.00	1.00	1.00	0.66	0.78	0.87	0.88	1.00	0.56	0.67	0.76	0.78	0.88	0.39	0.48	0.57	0.59	0.69
		PI	2.76	2.76	2.77	2.77	2.78	2.78	2.78	2.78	2.78	2.79	2.79	2.80	2.80	2.80	2.80	2.86	2.86	2.86	2.86	2.86
	14°F 10°C	TC	57355	57326	58496	58771	60593	60203	60150	60109	60102	60665	62265	62187	62124	62114	62051	66208	66187	66060	66037	65896
		S/T	0.81	0.93	1.00	1.00	1.00	0.65	0.76	0.86	0.87	1.00	0.55	0.66	0.75	0.76	0.87	0.39	0.48	0.56	0.57	0.67
		PI	3.17	3.17	3.17	3.16	3.16	3.16	3.16	3.16	3.16	3.16	3.15	3.16	3.16	3.16	3.16	3.17	3.17	3.17	3.17	3.17
	17°F 10°C	TC	57833	58021	59362	59652	61589	60711	60737	60748	60799	61655	62783	62807	62832	62835	62912	66772	66753	66743	66756	66811
		S/T	0.82	0.93	1.00	1.00	1.00	0.66	0.77	0.87	0.88	1.00	0.55	0.66	0.76	0.77	0.87	0.39	0.48	0.57	0.58	0.68
		PI	3.27	3.27	3.27	3.27	3.27	3.27	3.27	3.27	3.27	3.27	3.28	3.28	3.28	3.28	3.28	3.30	3.30	3.30	3.30	3.31
	23°F 5°C	TC	57631	57879	59376	59669	61635	60549	60567	60574	60653	61701	62637	62659	62675	62677	62778	66602	66582	66629	66638	66677
		S/T	0.83	0.95	1.00	1.00	1.00	0.66	0.78	0.88	0.89	1.00	0.56	0.67	0.76	0.78	0.89	0.39	0.48	0.57	0.59	0.69
		PI	3.25	3.25	3.26	3.26	3.28	3.27	3.27	3.27	3.27	3.28	3.29	3.29	3.29	3.29	3.29	3.35	3.35	3.35	3.35	3.36
	35°F 1.7°C	TC	57769	57771	58110	58273	60152	60469	60467	60472	60472	60633	62362	62358	62361	62363	62369	65874	65858	65855	65852	65858
		S/T	0.78	0.88	0.97	0.99	1.00	0.63	0.73	0.82	0.83	0.93	0.54	0.63	0.72	0.73	0.83	0.39	0.46	0.54	0.56	0.65
		PI	3.00	3.00	3.03	3.04	3.16	3.18	3.18	3.18	3.18	3.20	3.32	3.32	3.32	3.32	3.32	3.61	3.61	3.61	3.61	3.61
	41°F 5°C	TC	57321	57322	57778	58180	59900	59987	59986	59989	59989	60200	61859	61854	61858	61859	61863	65329	65313	65309	65306	65313
		S/T	0.78	0.89	0.98	1.00	1.00	0.64	0.74	0.83	0.84	0.94	0.54	0.64	0.72	0.74	0.84	0.39	0.47	0.55	0.56	0.66
		PI	3.18	3.18	3.21	3.24	3.37	3.38	3.38	3.38	3.38	3.40	3.53	3.53	3.53	3.53	3.54	3.85	3.85	3.85	3.85	3.85
	47°F 8.3°C	TC	56871	56909	57672	57930	59643	59508	59506	59507	59506	59782	61356	61350	61355	61354	61354	64791	64775	64769	64766	64773
		S/T	0.79	0.90	1.00	1.00	1.00	0.64	0.75	0.84	0.85	0.96	0.54	0.65	0.73	0.75	0.85	0.39	0.47	0.55	0.57	0.67
		PI	3.36	3.36	3.42	3.45	3.59	3.58	3.58	3.58	3.58	3.60	3.75	3.75	3.75	3.75	3.75	4.08	4.08	4.08	4.08	4.08
	50°F 10°C	TC	55075	56591	58501	58840	61121	58184	58216	58619	58803	61179	60454	60533	60565	60568	61151	64621	64792	64959	64978	65059
		S/T	0.90	1.00	1.00	1.00	1.00	0.71	0.85	0.96	0.99	1.00	0.59	0.72	0.83	0.85	0.99	0.40	0.50	0.60	0.62	0.74
		PI	3.75	3.75	3.75	3.75	3.75	3.75	3.75	3.75	3.75	3.75	3.75	3.75	3.75	3.75	3.75	3.74	3.74	3.74	3.74	3.74
	59°F 15°C	TC	52752	54602	56540	56884	59199	55814	55890	56524	56945	59258	58116	58175	58195	58280	59306	62405	62530	62655	62669	62721
		S/T	0.92	1.00	1.00	1.00	1.00	0.73	0.86	1.00	1.00	1.00	0.60	0.73	0.85	0.86	1.00	0.40	0.51	0.61	0.63	0.76
		PI	3.72	3.73	3.74	3.74	3.75	3.73	3.73	3.74	3.74	3.75	3.75	3.74	3.74	3.74	3.75	3.77	3.77	3.77	3.77	3.76
	68°F 20°C	TC	50418	52571	54520	54867	57195	53376	53496	54579	54926	57252	55683	55725	55825	55874	57299	59999	60110	60205	60214	60246
		S/T	0.95	1.00	1.00	1.00	1.00	0.74	0.89	1.00	1.00	1.00	0.61	0.75	0.87	0.89	1.00	0.40	0.51	0.63	0.65	0.78
		PI	3.69	3.71	3.73	3.73	3.76	3.72	3.72	3.73	3.73	3.76	3.74	3.74	3.74	3.74	3.76	3.80	3.79	3.79	3.79	3.79
	77°F 25°C	TC	48062	50376	52348	52697	55051	50952	51114	52405	52755	55107	53260	53320	53456	53516	55153	57523	57697	57831	57845	57899
		S/T	0.97	1.00	1.00	1.00	1.00	0.75	0.90	1.00	1.00	1.00	0.61	0.76	0.88	0.90	1.00	0.40	0.52	0.63	0.65	0.79
		PI	3.69	3.71	3.73	3.73	3.75	3.72	3.72	3.73	3.73	3.75	3.74	3.74	3.74	3.74	3.75	3.79	3.78	3.78	3.78	3.78
	82°F 27.8°C	TC	47018	49419	51412	51760	54131	49825	50017	51457	51819	54188	52143	52208	52371	52435	54235	56377	56589	56737	56752	56814
		S/T	0.99	1.00	1.00	1.00	1.00	0.76	0.91	1.00	1.00	1.00	0.62	0.77	0.89	0.92	1.00	0.40	0.52	0.64	0.66	0.80
		PI	3.90	3.92	3.94	3.94	3.96	3.93	3.93	3.94	3.94	3.96	3.95	3.95	3.95	3.95	3.96	3.99	3.99	3.98	3.98	3.98
	86°F 30°C	TC	46667	48997	51001	51357	53748	49215	49441	51057	51415	53804	51547	51606	51795	51870	53850	55805	56021	56154	56167	56220
		S/T	1.00	1.00	1.00	1.00	1.00	0.77	0.93	1.00	1.00	1.00	0.62	0.78	0.91	0.93	1.00	0.40	0.52	0.64	0.66	0.81
		PI	4.31	4.34	4.36	4.36	4.39	4.34	4.34	4.36	4.36	4.39	4.37	4.37	4.37	4.37	4.39	4.43	4.42	4.42	4.42	4.41
	95°F 35°C	TC	45524	45769	47249	47529	49407	48382	48410	48426	48483	49469	50458	50469	50500	50505	50588	54371	54351	54362	54377	54450
		S/T	0.83	0.95	1.00	1.00	1.00	0.66	0.78	0.88	0.89	1.00	0.56	0.67	0.76	0.78	0.88	0.39	0.48	0.57	0.58	0.68
		PI	5.04	5.06	5.14	5.15	5.26	5.20	5.20	5.20	5.21	5.26	5.32	5.32	5.32	5.32	5.33	5.54	5.54	5.54	5.54	5.54
	104°F 40°C	TC	39831	40195	41708	41959	43633	42340	42364	42439	42484	43687	44147	44165	44187	44190	44315	47583	47565	47587	47603	47654
		S/T	0.85	0.98	1.00	1.00	1.00	0.68	0.80	0.90	0.92	1.00	0.56	0.68	0.78	0.80	0.91	0.39	0.48	0.58	0.59	0.70
		PI	4.78	4.80	4.88	4.90	5.00	4.92	4.92	4.93	4.93	5.00	5.03	5.03	5.03	5.03	5.04	5.24	5.24	5.23	5.24	5.24
	110°F 43°C	TC	36275	37669	39105	39359	41064	38620	38632	39063	39405	41107	40359	40390	40400	40431	41143	43683	43686	43754	43761	43785
		S/T	0.92	1.00	1.00	1.00	1.00	0.72	0.87	0.99	1.00	1.00	0.60	0.73	0.85	0.86	1.00	0.40	0.51	0.61	0.63	0.76
		PI	4.67	4.73	4.80	4.81	4.89	4.78	4.78	4.79	4.81	4.89	4.86	4.86	4.86	4.86	4.89	5.02	5.02	5.01	5.01	5.01
	115°F 46°C	TC	28953	30348	31548	31783	33182	30790	30852	31583	31823	33216	32226	32245	32289	32321	33245	34942	34968	35017	35021	35032
		S/T	0.96	1.00	1.00	1.00	1.00	0.75	0.89	1.00	1.00	1.00	0.61	0.75	0.87	0.90	1.00	0.40	0.52	0.63	0.65	0.78
		PI	3.96	4.01	4.06	4.08	4.13	4.03	4.03	4.06	4.08	4.13	4.10	4.09	4.09	4.09	4.13	4.22	4.21	4.21	4.21	4.21
	122°F 50°C	TC	19445	20517	21436	21596	22687	20065	20539	21460	21620	22708	21130	21124	21475	21637	22722	23073	23162	23167	23165	23196
		S/T	1.00	1.00	1.00	1.00	1.00	0.84	1.00	1.00	1.00	1.00	0.67	0.85	1.00	1.00	1.00	0.41	0.55	0.69	0.72	0.88
		PI	3.02	3.05	3.08	3.08	3.11	3.04	3.05	3.08	3.08	3.11	3.07	3.07	3.08	3.08	3.11	3.14	3.13	3.12	3.12	3.12

Table 11 – 36K RH High Static Cooling —D5CLRA + D5FSAA

Airflow CFM	Out-door DB	ID WB	60.8°F (16.0°C)					64.4°F (16.0°C)					67.0°F (19.4°C)					71.6°F (22.0°C)				
		ID DB	73.4°F 23.0°C	77.0°F 25.0°C	80.0°F 26.7°C	80.6°F 27.0°C	84.2°F 29.0°C	73.4°F 23.0°C	77.0°F 25.0°C	80.0°F 26.7°C	80.6°F 27.0°C	84.2°F 29.0°C	73.4°F 23.0°C	77.0°F 25.0°C	80.0°F 26.7°C	80.6°F 27.0°C	84.2°F 29.0°C	73.4°F 23.0°C	77.0°F 25.0°C	80.0°F 26.7°C	80.6°F 27.0°C	84.2°F 29.0°C
765	-13°F 25°C	TC	39621	39615	39610	39610	39602	41465	41455	41448	41447	41439	42773	42762	42752	42750	42741	45226	45214	45203	45201	45187
		S/T	0.72	0.80	0.87	0.88	0.97	0.59	0.67	0.74	0.76	0.83	0.51	0.59	0.66	0.67	0.75	0.38	0.46	0.51	0.52	0.60
		PI	2.31	2.31	2.31	2.31	2.31	2.28	2.28	2.28	2.28	2.29	2.27	2.27	2.27	2.27	2.27	2.26	2.26	2.26	2.26	2.26
	-4°F 20°C	TC	42669	42663	42657	42656	42649	44655	44643	44636	44635	44626	46063	46051	46041	46039	46029	48704	48692	48680	48678	48663
		S/T	0.72	0.80	0.88	0.89	0.97	0.60	0.68	0.75	0.76	0.84	0.52	0.59	0.66	0.67	0.75	0.39	0.47	0.51	0.52	0.60
		PI	2.39	2.39	2.39	2.39	2.39	2.37	2.37	2.37	2.37	2.37	2.35	2.35	2.35	2.35	2.35	2.35	2.35	2.35	2.35	2.35
	0°F 17.8°C	TC	44057	44049	44042	44041	44028	46088	46079	46068	46067	46055	47526	47513	47502	47501	47486	50207	50194	50185	50183	50163
		S/T	0.72	0.81	0.88	0.90	0.98	0.60	0.68	0.75	0.76	0.85	0.52	0.60	0.67	0.68	0.76	0.39	0.47	0.52	0.53	0.60
		PI	2.41	2.41	2.41	2.41	2.41	2.39	2.39	2.40	2.40	2.40	2.39	2.39	2.39	2.39	2.39	2.39	2.39	2.39	2.39	2.39
	5°F 15°C	TC	45439	45439	45439	45439	46118	47708	47700	47698	47699	47703	49340	49337	49329	49328	49332	52467	52453	52441	52439	52439
		S/T	0.73	0.82	0.90	0.91	1.00	0.60	0.69	0.76	0.77	0.86	0.52	0.60	0.67	0.68	0.77	0.39	0.47	0.52	0.53	0.61
		PI	2.44	2.44	2.44	2.44	2.43	2.43	2.43	2.43	2.43	2.43	2.43	2.43	2.43	2.43	2.44	2.46	2.46	2.46	2.46	2.46
	14°F 10°C	TC	46881	46875	46869	46868	47097	49343	49330	49322	49321	49312	51101	51089	51076	51074	51063	54440	54425	54412	54409	54392
		S/T	0.73	0.81	0.89	0.90	0.99	0.60	0.68	0.75	0.76	0.85	0.52	0.60	0.66	0.68	0.76	0.39	0.47	0.51	0.53	0.60
		PI	2.78	2.78	2.78	2.78	2.78	2.76	2.76	2.76	2.76	2.76	2.75	2.75	2.75	2.75	2.75	2.74	2.74	2.74	2.74	2.74
	17°F 10°C	TC	47396	47387	47379	47378	48061	49882	49870	49860	49858	49859	51667	51665	51658	51656	51664	55156	55140	55127	55125	55128
		S/T	0.73	0.82	0.89	0.91	1.00	0.60	0.69	0.76	0.77	0.85	0.52	0.60	0.67	0.68	0.76	0.39	0.47	0.52	0.53	0.61
		PI	2.87	2.87	2.87	2.87	2.87	2.86	2.86	2.86	2.86	2.86	2.85	2.85	2.85	2.85	2.85	2.86	2.86	2.86	2.86	2.86
	23°F 5°C	TC	47174	47176	47176	47207	48068	49713	49703	49703	49704	49709	51540	51536	51529	51528	51533	55053	55037	55024	55021	55022
		S/T	0.74	0.83	0.90	0.91	1.00	0.61	0.69	0.77	0.78	0.86	0.52	0.60	0.67	0.69	0.77	0.39	0.47	0.52	0.53	0.61
		PI	2.85	2.85	2.85	2.85	2.85	2.85	2.86	2.86	2.86	2.86	2.87	2.87	2.87	2.87	2.87	2.90	2.90	2.90	2.90	2.90
	35°F 1.7°C	TC	47117	47113	47110	47110	47174	49557	49553	49547	49546	49542	51283	51273	51271	51269	51261	54513	54500	54490	54488	54486
		S/T	0.70	0.78	0.85	0.86	0.93	0.59	0.66	0.72	0.74	0.81	0.51	0.58	0.64	0.65	0.73	0.39	0.46	0.50	0.51	0.58
		PI	2.63	2.63	2.63	2.63	2.64	2.78	2.78	2.78	2.78	2.78	2.89	2.89	2.89	2.89	2.89	3.14	3.14	3.14	3.14	3.14
	41°F 5°C	TC	46769	46763	46761	46760	46870	49172	49167	49161	49160	49156	50871	50861	50857	50856	50847	54053	54042	54031	54029	54025
		S/T	0.71	0.79	0.86	0.87	0.95	0.59	0.67	0.73	0.74	0.82	0.51	0.59	0.65	0.66	0.73	0.39	0.46	0.51	0.52	0.59
		PI	2.78	2.78	2.78	2.78	2.78	2.95	2.95	2.95	2.95	2.95	3.08	3.08	3.08	3.08	3.08	3.36	3.35	3.35	3.35	3.35
	47°F 8.3°C	TC	46412	46406	46403	46403	46564	48780	48775	48768	48768	48764	50458	50446	50443	50442	50434	53591	53579	53568	53567	53562
		S/T	0.71	0.80	0.87	0.88	0.96	0.59	0.67	0.74	0.75	0.83	0.51	0.59	0.65	0.66	0.74	0.39	0.46	0.51	0.52	0.59
		PI	2.93	2.93	2.93	2.93	2.94	3.12	3.12	3.12	3.12	3.12	3.26	3.26	3.26	3.26	3.26	3.56	3.56	3.56	3.56	3.56
	50°F 10°C	TC	45063	45070	45486	45855	47557	47790	47800	47813	47816	47991	49767	49772	49794	49798	49817	53600	53580	53587	53584	53631
		S/T	0.79	0.89	0.99	1.00	1.00	0.64	0.74	0.82	0.84	0.94	0.54	0.64	0.72	0.73	0.83	0.39	0.46	0.54	0.56	0.65
		PI	3.26	3.26	3.26	3.26	3.26	3.26	3.26	3.26	3.26	3.26	3.26	3.26	3.26	3.26	3.26	3.26	3.26	3.26	3.26	3.26
	59°F 15°C	TC	43091	43158	44007	44265	45995	45832	45842	45851	45852	46133	47838	47826	47845	47848	47862	51683	51662	51666	51664	51702
		S/T	0.80	0.91	1.00	1.00	1.00	0.65	0.75	0.84	0.86	0.96	0.54	0.65	0.73	0.75	0.85	0.39	0.47	0.55	0.56	0.66
		PI	3.23	3.23	3.24	3.24	3.25	3.25	3.25	3.25	3.25	3.25	3.26	3.26	3.26	3.26	3.26	3.28	3.28	3.28	3.28	3.28
	68°F 20°C	TC	41162	41296	42462	42723	44470	43895	43903	43909	43910	44437	45889	45880	45897	45899	45908	49726	49705	49707	49705	49743
		S/T	0.82	0.94	1.00	1.00	1.00	0.66	0.77	0.86	0.88	1.00	0.55	0.66	0.75	0.77	0.87	0.39	0.47	0.56	0.57	0.67
		PI	3.21	3.21	3.22	3.22	3.24	3.24	3.24	3.24	3.24	3.24	3.26	3.26	3.26	3.26	3.26	3.30	3.30	3.30	3.30	3.30
	77°F 25°C	TC	39183	39377	40728	40994	42758	41924	41939	41947	41988	42820	43929	43925	43949	43952	44005	47786	47764	47770	47771	47826
		S/T	0.83	0.96	1.00	1.00	1.00	0.66	0.78	0.88	0.89	1.00	0.55	0.67	0.76	0.78	0.88	0.39	0.48	0.56	0.58	0.68
		PI	3.21	3.21	3.23	3.23	3.25	3.24	3.24	3.24	3.24	3.25	3.26	3.26	3.26	3.26	3.26	3.29	3.29	3.29	3.29	3.29
	82°F 27.8°C	TC	38272	38519	39996	40261	42040	41019	41039	41073	41109	42101	43030	43032	43057	43060	43134	46902	46879	46888	46892	46955
		S/T	0.84	0.97	1.00	1.00	1.00	0.67	0.79	0.88	0.90	1.00	0.56	0.67	0.77	0.78	0.89	0.39	0.48	0.57	0.58	0.68
		PI	3.39	3.39	3.41	3.41	3.43	3.42	3.42	3.42	3.42	3.43	3.44	3.44	3.44	3.44	3.44	3.47	3.47	3.47	3.47	3.47
	86°F 30°C	TC	37778	38108	39696	39964	41761	40540	40558	40614	40654	41822	42556	42561	42584	42586	42683	46441	46419	46427	46437	46495
		S/T	0.85	0.98	1.00	1.00	1.00	0.67	0.80	0.89	0.91	1.00	0.56	0.68	0.77	0.79	0.90	0.39	0.48	0.57	0.59	0.69
		PI	3.75	3.75	3.77	3.77	3.79	3.78	3.78	3.78	3.78	3.79	3.81	3.80	3.80	3.80	3.80	3.85	3.85	3.85	3.85	3.85
	95°F 35°C	TC	37240	37239	37242	37284	38239	39733	39724	39721	39721	39729	41532	41528	41519	41518	41519	45007	44991	44979	44977	44976
		S/T	0.74	0.83	0.91	0.92	1.00	0.61	0.69	0.77	0.78	0.87	0.52	0.60	0.67	0.69	0.77	0.39	0.47	0.52	0.53	0.61
		PI	4.40	4.40	4.40	4.40	4.45	4.53	4.53	4.53	4.53	4.53	4.63	4.63	4.63	4.63	4.63	4.83	4.83	4.83	4.83	4.83
	104°F 40°C	TC	32591	32592	32651	32695	33786	34768	34760	34760	34760	34767	36340	36336	36329	36329	36334	39373	39360	39349	39347	39347
		S/T	0.75	0.85	0.93	0.95	1.00	0.61	0.71	0.78	0.80	0.89	0.52	0.61	0.69	0.70	0.79	0.39	0.45	0.52	0.54	0.62
		PI	4.16	4.16	4.16	4.17	4.23	4.29	4.29	4.29	4.29	4.29	4.38	4.38	4.38	4.38	4.38	4.56	4.56	4.56	4.56	4.56
	110°F 43°C	TC	29611	29653	30319	30515	31800	31706	31703	31709	31709	31891	33216	33212	33215	33217	33225	36129	36113	36113	36113	36111
		S/T	0.80	0.91	1.00	1.00	1.00	0.64	0.75	0.84	0.86	0.96	0.54	0.65	0.73	0.75	0.85	0.39	0.47	0.55	0.56	0.66
		PI	4.06	4.07	4.09	4.11	4.16	4.16	4.16	4.16	4.16	4.17	4.23	4.23	4.23	4.23	4.23	4.37	4.36	4.36	4.36	4.36
	115°F 46°C	TC	23591	23681	24490	24650	25729	25304	25307	25310	25311	25767	26542	26540	26547	26548	26550	28926	28914	28912	28910	28922
		S/T	0.83	0.95	1.00	1.00	1.00	0.66	0.77	0.87	0.89	1.00	0.55	0.66	0.75	0.77	0.88	0.39	0.47	0.56	0.57	0.67
		PI	3.44	3.45	3.48	3.49	3.53	3.51	3.51	3.51	3.51	3.53	3.57	3.57	3.56	3.56	3.56	3.67	3.67	3.67	3.67	3.67
	122°F 50°C	TC	15529	16200	16912	17035	17878	16748	16748	16895	17058	17903	17650	17656	17656	17656	17920	19397	19387	19400	19401	19406
		S/T	0.93	1.00	1.00	1.00	1.00	0.72	0.86	0.99	1.00	1.00	0.59	0.73	0.84	0.86	1.00	0.39	0.50	0.61	0.62	0.75
		PI	2.62	2.64	2.66	2.66	2.68	2.66	2.66	2.66	2.66	2.68	2.68	2.68	2.68	2.68	2.68	2.73	2.73	2.73	2.73	2.72

Table 11 – 36K RH High Static Cooling —D5CLRA + D5FSAA (Continued)

Airflow CFM	Out-door DB	ID WB	60.8°F (16.0°C)					64.4°F (16.0°C)					67.0°F (19.4°C)					71.6°F (22.0°C)				
		ID DB	73.4°F 23.0°C	77.0°F 25.0°C	80.0°F 26.7°C	80.6°F 27.0°C	84.2°F 29.0°C	73.4°F 23.0°C	77.0°F 25.0°C	80.0°F 26.7°C	80.6°F 27.0°C	84.2°F 29.0°C	73.4°F 23.0°C	77.0°F 25.0°C	80.0°F 26.7°C	80.6°F 27.0°C	84.2°F 29.0°C	73.4°F 23.0°C	77.0°F 25.0°C	80.0°F 26.7°C	80.6°F 27.0°C	84.2°F 29.0°C
941	-13°F 25°C	TC	42404	42395	42387	42386	43255	44313	44301	44289	44287	44272	45666	45652	45636	45633	45612	48205	48192	48173	48172	48140
		S/T	0.75	0.84	0.92	0.93	1.00	0.61	0.70	0.78	0.79	0.88	0.52	0.61	0.69	0.70	0.79	0.38	0.46	0.53	0.54	0.62
		PI	2.39	2.39	2.39	2.39	2.38	2.36	2.36	2.37	2.37	2.37	2.36	2.36	2.36	2.36	2.36	2.36	2.36	2.36	2.36	2.36
	-4°F 20°C	TC	45666	45656	45647	45646	46583	47722	47708	47695	47693	47678	49179	49163	49146	49143	49121	51913	51900	51879	51877	51843
		S/T	0.75	0.84	0.92	0.94	1.00	0.61	0.71	0.78	0.79	0.88	0.53	0.61	0.69	0.70	0.79	0.39	0.46	0.53	0.54	0.63
		PI	2.47	2.47	2.47	2.47	2.46	2.45	2.45	2.45	2.45	2.45	2.44	2.44	2.44	2.44	2.44	2.44	2.44	2.44	2.44	2.44
	0°F 17.8°C	TC	47159	47146	47136	47133	48309	49262	49244	49226	49222	49202	50749	50728	50706	50702	50670	53512	53500	53495	53491	53498
		S/T	0.75	0.85	0.93	0.95	1.00	0.62	0.71	0.79	0.80	0.90	0.53	0.62	0.70	0.71	0.80	0.39	0.46	0.53	0.55	0.63
		PI	2.49	2.49	2.49	2.49	2.48	2.48	2.48	2.48	2.48	2.48	2.48	2.48	2.48	2.48	2.48	2.49	2.49	2.49	2.49	2.49
	5°F 15°C	TC	48593	48597	48749	48818	50246	50959	50957	50964	50965	51026	52655	52653	52657	52658	52669	55892	55877	55878	55875	55879
		S/T	0.76	0.86	0.94	0.96	1.00	0.62	0.72	0.80	0.81	0.90	0.53	0.62	0.70	0.72	0.81	0.39	0.46	0.54	0.55	0.64
		PI	2.51	2.52	2.51	2.51	2.51	2.51	2.52	2.52	2.52	2.52	2.53	2.53	2.53	2.53	2.53	2.57	2.57	2.57	2.57	2.57
	14°F 10°C	TC	50164	50153	50143	50141	51565	52726	52710	52696	52693	52676	54558	54540	54521	54517	54492	58040	58023	58000	57998	57960
		S/T	0.75	0.85	0.93	0.95	1.00	0.62	0.71	0.79	0.80	0.89	0.53	0.62	0.69	0.71	0.79	0.39	0.46	0.53	0.54	0.63
		PI	2.87	2.87	2.88	2.88	2.87	2.86	2.86	2.86	2.86	2.86	2.85	2.85	2.85	2.85	2.85	2.85	2.85	2.85	2.85	2.85
	17°F 10°C	TC	50680	50664	50797	50868	52392	53269	53250	53262	53264	53321	55134	55134	55142	55146	55163	58751	58734	58740	58736	58750
		S/T	0.76	0.86	0.94	0.96	1.00	0.62	0.72	0.80	0.81	0.90	0.53	0.62	0.70	0.71	0.80	0.39	0.46	0.53	0.55	0.63
		PI	2.97	2.97	2.97	2.97	2.96	2.96	2.96	2.96	2.96	2.96	2.96	2.96	2.96	2.96	2.96	2.97	2.97	2.97	2.97	2.97
	23°F 5°C	TC	50451	50456	50661	50751	52419	53099	53097	53107	53108	53193	55001	54999	55004	55007	55019	58644	58627	58629	58627	58635
		S/T	0.77	0.87	0.95	0.97	1.00	0.62	0.72	0.80	0.82	0.91	0.53	0.63	0.71	0.72	0.81	0.39	0.46	0.54	0.55	0.64
		PI	2.94	2.94	2.94	2.95	2.95	2.96	2.96	2.96	2.96	2.96	2.97	2.97	2.97	2.97	2.97	3.02	3.02	3.02	3.02	3.02
	35°F 1.7°C	TC	50472	50468	50469	50469	51118	52981	52972	52967	52967	52970	54742	54738	54729	54728	54726	58033	58019	58008	58006	58003
		S/T	0.73	0.81	0.89	0.90	1.00	0.60	0.68	0.76	0.77	0.85	0.52	0.60	0.67	0.68	0.76	0.39	0.47	0.52	0.53	0.60
		PI	2.72	2.72	2.72	2.72	2.76	2.88	2.88	2.88	2.88	2.88	3.00	3.00	3.00	3.00	3.00	3.26	3.26	3.26	3.26	3.26
	41°F 5°C	TC	49965	50085	50086	50101	50926	52563	52553	52548	52549	52551	54301	54296	54287	54286	54284	57544	57531	57519	57516	57512
		S/T	0.74	0.82	0.90	0.91	1.00	0.60	0.69	0.76	0.78	0.86	0.52	0.60	0.67	0.69	0.77	0.39	0.45	0.52	0.53	0.61
		PI	2.87	2.88	2.88	2.88	2.93	3.06	3.06	3.05	3.05	3.05	3.19	3.19	3.19	3.19	3.19	3.48	3.48	3.48	3.48	3.48
	47°F 8.3°C	TC	49702	49700	49699	49748	50727	52141	52132	52128	52128	52129	53859	53854	53846	53844	53844	57059	57045	57034	57033	57028
		S/T	0.74	0.83	0.91	0.92	1.00	0.61	0.70	0.77	0.78	0.87	0.52	0.61	0.68	0.69	0.78	0.39	0.45	0.52	0.53	0.62
		PI	3.03	3.03	3.03	3.04	3.12	3.24	3.24	3.24	3.24	3.24	3.39	3.38	3.38	3.38	3.38	3.69	3.69	3.69	3.69	3.69
	50°F 10°C	TC	48161	48366	49731	50013	51904	51020	51051	51065	51118	51969	53091	53121	53152	53156	53234	57045	57024	57090	57106	57183
		S/T	0.83	0.95	1.00	1.00	1.00	0.66	0.78	0.87	0.88	1.00	0.55	0.66	0.76	0.77	0.88	0.39	0.48	0.56	0.58	0.68
		PI	3.38	3.38	3.39	3.39	3.38	3.38	3.38	3.39	3.38	3.38	3.38	3.38	3.38	3.38	3.38	3.38	3.38	3.38	3.38	3.38
	59°F 15°C	TC	46057	46386	48025	48312	50232	48939	48962	49036	49081	50296	51022	51048	51073	51075	51200	55028	55004	55058	55070	55128
		S/T	0.85	0.97	1.00	1.00	1.00	0.67	0.79	0.89	0.91	1.00	0.56	0.68	0.77	0.79	0.90	0.39	0.48	0.57	0.59	0.69
		PI	3.35	3.36	3.37	3.37	3.38	3.37	3.37	3.37	3.37	3.38	3.38	3.38	3.38	3.38	3.38	3.40	3.40	3.40	3.40	3.40
	68°F 20°C	TC	43994	44733	46359	46648	48584	46874	46891	47021	47078	48647	48951	48977	48993	48995	49186	52955	52933	52984	52994	53037
		S/T	0.87	1.00	1.00	1.00	1.00	0.69	0.81	0.91	0.93	1.00	0.57	0.69	0.79	0.81	0.93	0.39	0.49	0.58	0.60	0.71
		PI	3.33	3.34	3.35	3.36	3.38	3.36	3.36	3.36	3.36	3.38	3.38	3.38	3.38	3.38	3.38	3.42	3.42	3.42	3.42	3.42
	77°F 25°C	TC	41877	42854	44496	44788	46746	44772	44793	44966	45039	46806	46850	46890	46913	46916	47158	50869	50845	50925	50938	50996
		S/T	0.88	1.00	1.00	1.00	1.00	0.69	0.82	0.93	0.95	1.00	0.57	0.70	0.80	0.82	0.94	0.39	0.49	0.59	0.60	0.72
		PI	3.33	3.34	3.36	3.36	3.38	3.36	3.36	3.36	3.36	3.38	3.38	3.38	3.38	3.38	3.38	3.42	3.42	3.41	3.41	3.41
	82°F 27.8°C	TC	40936	42048	43704	43997	45971	43806	43830	44041	44127	46032	45888	45937	45961	45964	46254	49918	49927	49990	50004	50069
		S/T	0.88	1.00	1.00	1.00	1.00	0.70	0.83	0.94	0.96	1.00	0.58	0.70	0.81	0.83	0.96	0.39	0.49	0.59	0.61	0.72
		PI	3.52	3.53	3.54	3.55	3.56	3.55	3.55	3.55	3.55	3.56	3.57	3.57	3.56	3.56	3.57	3.60	3.60	3.60	3.60	3.60
	86°F 30°C	TC	40436	41712	43385	43680	45672	43298	43319	43578	43693	45733	45386	45434	45456	45459	45811	49432	49435	49507	49521	49578
		S/T	0.90	1.00	1.00	1.00	1.00	0.71	0.84	0.96	0.98	1.00	0.58	0.71	0.82	0.84	0.97	0.39	0.50	0.60	0.61	0.73
		PI	3.89	3.90	3.92	3.93	3.95	3.92	3.92	3.92	3.93	3.95	3.95	3.95	3.95	3.95	3.95	3.99	3.99	3.99	3.99	3.99
	95°F 35°C	TC	39844	39852	40071	40174	41830	42448	42443	42455	42456	42532	44322	44321	44319	44322	44342	47934	47917	47903	47925	47912
		S/T	0.77	0.87	0.96	0.98	1.00	0.63	0.72	0.80	0.82	0.91	0.53	0.62	0.70	0.72	0.81	0.39	0.46	0.53	0.55	0.63
		PI	4.56	4.56	4.57	4.58	4.67	4.70	4.70	4.70	4.70	4.71	4.81	4.81	4.81	4.81	4.81	5.01	5.01	5.01	5.01	5.01
	104°F 40°C	TC	34863	34868	35227	35551	36953	37137	37135	37146	37147	37281	38779	38777	38779	38782	38798	41930	41914	41901	41914	41912
		S/T	0.79	0.89	0.99	1.00	1.00	0.63	0.74	0.82	0.84	0.94	0.54	0.64	0.72	0.73	0.83	0.39	0.46	0.54	0.55	0.65
		PI	4.32	4.32	4.34	4.35	4.44	4.45	4.45	4.45	4.45	4.45	4.54	4.54	4.54	4.54	4.54	4.73	4.73	4.73	4.73	4.73
	110°F 43°C	TC	31667	31908	33139	33352	34775	33855	33867	33896	33927	34823	35443	35442	35456	35457	35519	38470	38458	38459	38461	38491
		S/T	0.85	0.97	1.00	1.00	1.00	0.67	0.79	0.89	0.91	1.00	0.56	0.68	0.77	0.79	0.90	0.39	0.48	0.57	0.59	0.69
		PI	4.22	4.24	4.28	4.29	4.35	4.31	4.31	4.31	4.32	4.36	4.39	4.39	4.39	4.39	4.39	4.53	4.53	4.53	4.53	4.53
	115°F 46°C	TC	25226	25765	26771	26948	28139	27024	27033	27106	27144	28177	28321	28328	28338	28338	28445	30808	30795	30805	30812	30835
		S/T	0.88	1.00	1.00	1.00	1.00	0.69	0.82	0.92	0.94	1.00	0.57	0.69	0.80	0.82	0.94	0.39	0.49	0.58	0.60	0.71
		PI	3.57	3.59	3.63	3.64	3.69	3.64	3.64	3.65	3.65	3.69	3.70	3.70	3.70	3.70	3.70	3.80	3.80	3.80	3.80	3.80
	122°F 50°C	TC	16727	17670	18452	18590	19519	17859	17904	18475	18614	19541	18813	18817	18847	18868	19560	20632	20639	20656	20657	20655
		S/T	1.00	1.00	1.00	1.00	1.00	0.76	0.92	1.00	1.00	1.00	0.62	0.77	0.89	0.92	1.00	0.40	0.52	0.64	0.66	0.79
		PI	2.72	2.75	2.77	2.77	2.80	2.75	2.75	2.77	2.77	2.80	2.78	2.78	2.78	2.78	2.80	2.83	2.83	2.83	2.83	2.83

Table 11 – 36K RH High Static Cooling —D5CLRA + D5FSAA (Continued)

Airflow CFM	Out-door DB	ID WB	60.8°F (16.0°C)					64.4°F (16.0°C)					67.0°F (19.4°C)					71.6°F (22.0°C)				
		ID DB	73.4°F 23.0°C	77.0°F 25.0°C	80.0°F 26.7°C	80.6°F 27.0°C	84.2°F 29.0°C	73.4°F 23.0°C	77.0°F 25.0°C	80.0°F 26.7°C	80.6°F 27.0°C	84.2°F 29.0°C	73.4°F 23.0°C	77.0°F 25.0°C	80.0°F 26.7°C	80.6°F 27.0°C	84.2°F 29.0°C	73.4°F 23.0°C	77.0°F 25.0°C	80.0°F 26.7°C	80.6°F 27.0°C	84.2°F 29.0°C
1059	-13°F 25°C	TC	45361	45345	45333	45596	46938	47358	47332	47311	47307	47275	48772	48746	48714	48709	48675	51448	51435	51396	51384	51307
		S/T	0.77	0.88	0.97	1.00	1.00	0.63	0.73	0.81	0.83	0.93	0.54	0.63	0.71	0.73	0.83	0.39	0.46	0.54	0.56	0.65
		PI	2.49	2.49	2.49	2.49	2.48	2.47	2.47	2.47	2.47	2.47	2.47	2.47	2.47	2.47	2.47	2.48	2.48	2.48	2.48	2.48
	-4°F 20°C	TC	48850	48833	48820	49103	50549	51001	50973	50950	50946	50911	52523	52496	52461	52455	52419	55406	55391	55350	55336	55254
		S/T	0.78	0.88	0.97	1.00	1.00	0.63	0.73	0.82	0.83	0.93	0.54	0.64	0.72	0.73	0.83	0.39	0.47	0.55	0.56	0.65
		PI	2.58	2.58	2.58	2.58	2.57	2.56	2.56	2.56	2.56	2.56	2.55	2.56	2.56	2.56	2.56	2.56	2.56	2.57	2.57	2.57
	0°F 17.8°C	TC	50462	50441	50636	51022	52435	52663	52623	52593	52588	52579	54207	54176	54127	54119	54071	57129	57112	57115	57121	57163
		S/T	0.78	0.89	0.99	1.00	1.00	0.64	0.74	0.83	0.84	0.95	0.54	0.64	0.73	0.74	0.84	0.39	0.47	0.55	0.57	0.66
		PI	2.60	2.60	2.60	2.60	2.59	2.59	2.59	2.59	2.59	2.59	2.59	2.59	2.60	2.60	2.60	2.62	2.62	2.62	2.62	2.62
	5°F 15°C	TC	51947	51994	52695	52936	54555	54417	54428	54434	54435	54703	56198	56193	56209	56210	56217	59556	59538	59539	59543	59576
		S/T	0.79	0.90	1.00	1.00	1.00	0.64	0.75	0.84	0.85	0.96	0.54	0.65	0.73	0.75	0.85	0.39	0.47	0.55	0.57	0.66
		PI	2.62	2.62	2.62	2.62	2.63	2.63	2.63	2.63	2.63	2.63	2.64	2.64	2.64	2.64	2.64	2.70	2.69	2.70	2.70	2.70
	14°F 10°C	TC	53632	53612	53834	54305	55990	56325	56292	56265	56261	56231	58271	58243	58198	58191	58142	61935	61916	61871	61857	61762
		S/T	0.78	0.89	0.99	1.00	1.00	0.64	0.74	0.82	0.84	0.94	0.54	0.64	0.72	0.74	0.83	0.39	0.47	0.55	0.56	0.65
		PI	3.01	3.01	3.01	3.00	3.00	2.99	2.99	2.99	2.99	2.99	2.98	2.98	2.99	2.99	2.99	3.00	3.00	3.00	3.00	3.00
	17°F 10°C	TC	54260	54273	54938	55255	57034	56984	56989	57001	57002	57272	58801	58824	58862	58865	58879	62712	62693	62699	62711	62769
		S/T	0.79	0.89	1.00	1.00	1.00	0.64	0.74	0.83	0.85	0.95	0.55	0.65	0.73	0.75	0.85	0.39	0.47	0.55	0.57	0.66
		PI	3.10	3.10	3.10	3.10	3.10	3.10	3.10	3.10	3.10	3.10	3.10	3.10	3.10	3.10	3.10	3.12	3.12	3.12	3.12	3.12
	23°F 5°C	TC	53931	54006	54885	55154	56957	56699	56714	56721	56722	57058	58698	58696	58715	58717	58727	62482	62464	62466	62474	62517
		S/T	0.80	0.91	1.00	1.00	1.00	0.65	0.75	0.84	0.86	0.97	0.54	0.65	0.74	0.75	0.85	0.39	0.47	0.56	0.57	0.66
		PI	3.08	3.08	3.08	3.08	3.10	3.09	3.09	3.09	3.09	3.10	3.11	3.11	3.11	3.11	3.11	3.17	3.17	3.17	3.17	3.17
	35°F 1.7°C	TC	54020	54021	54125	54186	55579	56611	56604	56606	56608	56609	58431	58427	58420	58420	58427	61815	61800	61787	61796	61785
		S/T	0.75	0.85	0.93	0.94	1.00	0.62	0.71	0.79	0.80	0.89	0.53	0.62	0.69	0.71	0.80	0.39	0.46	0.53	0.54	0.63
		PI	2.84	2.84	2.85	2.85	2.94	3.01	3.01	3.01	3.01	3.01	3.14	3.14	3.14	3.14	3.14	3.42	3.42	3.42	3.42	3.42
	41°F 5°C	TC	53604	53605	53754	53826	55354	56163	56157	56159	56159	56208	57960	57954	57949	57950	57956	61297	61282	61270	61276	61267
		S/T	0.76	0.86	0.94	0.96	1.00	0.62	0.72	0.80	0.81	0.90	0.53	0.62	0.70	0.71	0.81	0.39	0.46	0.53	0.55	0.64
		PI	3.01	3.01	3.03	3.03	3.14	3.20	3.20	3.20	3.20	3.20	3.34	3.34	3.34	3.34	3.34	3.64	3.64	3.64	3.64	3.64
	47°F 8.3°C	TC	53183	53183	53388	53481	55127	55714	55706	55708	55708	55792	57488	57482	57478	57478	57482	60787	60772	60767	60766	60757
		S/T	0.77	0.87	0.95	0.97	1.00	0.63	0.72	0.81	0.82	0.91	0.53	0.63	0.71	0.72	0.82	0.39	0.46	0.54	0.55	0.64
		PI	3.18	3.18	3.19	3.20	3.34	3.39	3.39	3.39	3.39	3.39	3.54	3.54	3.54	3.54	3.54	3.87	3.86	3.86	3.86	3.86
	50°F 10°C	TC	51462	52303	54051	54360	56443	54486	54518	54695	54766	56509	56632	56705	56738	56741	56997	60712	60741	60888	60905	60986
		S/T	0.87	1.00	1.00	1.00	1.00	0.69	0.81	0.92	0.94	1.00	0.57	0.69	0.80	0.81	0.93	0.39	0.49	0.58	0.60	0.71
		PI	3.55	3.55	3.55	3.54	3.54	3.54	3.54	3.55	3.54	3.54	3.54	3.54	3.54	3.54	3.54	3.54	3.54	3.54	3.54	3.54
	59°F 15°C	TC	49261	50447	52222	52537	54650	52267	52290	52549	52651	54713	54437	54495	54518	54520	54880	58594	58610	58725	58738	58796
		S/T	0.88	1.00	1.00	1.00	1.00	0.70	0.83	0.94	0.97	1.00	0.58	0.71	0.81	0.83	0.96	0.39	0.50	0.59	0.61	0.73
		PI	3.51	3.52	3.53	3.53	3.54	3.53	3.53	3.53	3.53	3.54	3.54	3.54	3.54	3.54	3.54	3.56	3.56	3.56	3.56	3.56
	68°F 20°C	TC	47117	48636	50426	50744	52878	50061	50077	50469	50798	52937	52240	52283	52298	52299	52895	56408	56427	56517	56527	56568
		S/T	0.91	1.00	1.00	1.00	1.00	0.72	0.85	0.97	1.00	1.00	0.59	0.72	0.84	0.86	0.99	0.40	0.50	0.61	0.62	0.75
		PI	3.49	3.50	3.52	3.52	3.54	3.52	3.52	3.52	3.52	3.55	3.54	3.54	3.54	3.54	3.55	3.59	3.59	3.59	3.58	3.58
	77°F 25°C	TC	44895	46615	48423	48744	50899	47814	47837	48387	48802	50958	49997	50055	50078	50136	51004	54150	54199	54320	54333	54392
		S/T	0.92	1.00	1.00	1.00	1.00	0.72	0.87	0.99	1.00	1.00	0.59	0.73	0.85	0.86	1.00	0.40	0.51	0.61	0.63	0.76
		PI	3.49	3.51	3.52	3.53	3.54	3.52	3.52	3.52	3.53	3.54	3.54	3.54	3.54	3.54	3.55	3.58	3.58	3.58	3.58	3.57
	82°F 27.8°C	TC	43886	45747	47570	47894	50072	46783	46859	47628	47952	50129	48972	49037	49061	49139	50174	53119	53186	53319	53334	53398
		S/T	0.94	1.00	1.00	1.00	1.00	0.73	0.87	1.00	1.00	1.00	0.60	0.74	0.86	0.87	1.00	0.40	0.51	0.62	0.63	0.76
		PI	3.69	3.70	3.72	3.72	3.74	3.71	3.71	3.72	3.72	3.74	3.73	3.73	3.73	3.73	3.74	3.77	3.77	3.77	3.77	3.77
	86°F 30°C	TC	43325	45331	47170	47495	49709	46186	46282	47227	47553	49748	48389	48446	48522	48566	49794	52548	52624	52747	52761	52815
		S/T	0.95	1.00	1.00	1.00	1.00	0.74	0.88	1.00	1.00	1.00	0.60	0.75	0.86	0.88	1.00	0.40	0.51	0.62	0.64	0.77
		PI	4.07	4.10	4.12	4.12	4.15	4.11	4.11	4.12	4.12	4.14	4.13	4.13	4.13	4.13	4.14	4.18	4.18	4.18	4.18	4.17
	95°F 35°C	TC	42598	42674	43590	43847	45566	45323	45334	45349	45352	45659	47280	47285	47309	47313	47334	51040	51022	51027	51025	51063
		S/T	0.80	0.91	1.00	1.00	1.00	0.65	0.75	0.84	0.86	0.96	0.54	0.65	0.73	0.75	0.85	0.39	0.47	0.55	0.56	0.66
		PI	4.78	4.78	4.83	4.84	4.93	4.92	4.92	4.92	4.92	4.94	5.03	5.03	5.03	5.03	5.03	5.24	5.24	5.24	5.24	5.24
	104°F 40°C	TC	37268	37401	38479	38705	40240	39653	39666	39676	39678	40201	41366	41373	41395	41398	41411	44654	44637	44647	44638	44681
		S/T	0.82	0.94	1.00	1.00	1.00	0.66	0.77	0.86	0.88	1.00	0.55	0.66	0.75	0.77	0.87	0.39	0.47	0.56	0.58	0.67
		PI	4.52	4.53	4.59	4.60	4.69	4.66	4.66	4.66	4.66	4.69	4.76	4.76	4.76	4.76	4.76	4.95	4.95	4.95	4.95	4.95
	110°F 43°C	TC	33850	34765	36084	36318	37878	36161	36174	36331	36401	37920	37813	37835	37847	37848	38069	40987	40969	41010	41017	41048
		S/T	0.89	1.00	1.00	1.00	1.00	0.70	0.83	0.94	0.96	1.00	0.58	0.70	0.81	0.83	0.96	0.39	0.49	0.59	0.61	0.73
		PI	4.41	4.45	4.51	4.52	4.59	4.52	4.52	4.52	4.53	4.60	4.60	4.59	4.59	4.59	4.60	4.74	4.74	4.74	4.74	4.74
	115°F 46°C	TC	26999	28016	29116	29312	30619	28838	28844	29096	29349	30654	30213	30241	30249	30250	30682	32790	32774	32825	32830	32847
		S/T	0.92	1.00	1.00	1.00	1.00	0.72	0.86	0.98	1.00	1.00	0.59	0.73	0.84	0.86	1.00	0.40	0.50	0.61	0.63	0.75
		PI	3.73	3.77	3.81	3.82	3.87	3.80	3.80	3.81	3.82	3.88	3.87	3.87	3.87	3.87	3.88	3.97	3.97	3.97	3.97	3.97
	122°F 50°C	TC	18164	19159	20012	20164	21177	19006	19155	20035	20187	21198	20015	20014	20118	20178	21217	21905	21948	21959	21959	21947
		S/T	1.00	1.00	1.00	1.00	1.00	0.80	0.98	1.00	1.00	1.00	0.64	0.81	0.95	0.98	1.00	0.41	0.54	0.67	0.69	0.84
		PI	2.86	2.89	2.91	2.91	2.94	2.88	2.89	2.91	2.91	2.94	2.91	2.91	2.91	2.91	2.94	2.97	2.96	2.96	2.96	2.96

Table 11 – 36K RH High Static Cooling —D5CLRA + D5FSAA (Continued)

Airflow CFM	Out-door DB	ID WB	60.8°F (16.0°C)					64.4°F (16.0°C)					67.0°F (19.4°C)					71.6°F (22.0°C)				
		ID DB	73.4°F 23.0°C	77.0°F 25.0°C	80.0°F 26.7°C	80.6°F 27.0°C	84.2°F 29.0°C	73.4°F 23.0°C	77.0°F 25.0°C	80.0°F 26.7°C	80.6°F 27.0°C	84.2°F 29.0°C	73.4°F 23.0°C	77.0°F 25.0°C	80.0°F 26.7°C	80.6°F 27.0°C	84.2°F 29.0°C	73.4°F 23.0°C	77.0°F 25.0°C	80.0°F 26.7°C	80.6°F 27.0°C	84.2°F 29.0°C
1235	-13°F 25°C	TC	48499	48477	49169	49372	50731	50602	50560	50528	50524	50482	52115	52049	52000	51993	51943	54971	54956	54843	54823	54707
		S/T	0.80	0.91	1.00	1.00	1.00	0.65	0.75	0.85	0.86	0.97	0.55	0.65	0.74	0.76	0.86	0.39	0.47	0.56	0.57	0.67
		PI	2.62	2.63	2.62	2.62	2.61	2.61	2.61	2.61	2.61	2.61	2.61	2.61	2.61	2.61	2.61	2.62	2.62	2.62	2.62	2.62
	-4°F 20°C	TC	52230	52206	52951	53170	54634	54494	54449	54415	54410	54365	56124	56053	56000	55992	55939	59200	59184	59062	59040	58915
		S/T	0.80	0.92	1.00	1.00	1.00	0.65	0.76	0.85	0.87	0.98	0.55	0.65	0.74	0.76	0.86	0.39	0.48	0.56	0.57	0.67
		PI	2.72	2.72	2.71	2.71	2.71	2.70	2.70	2.71	2.71	2.71	2.70	2.70	2.70	2.70	2.70	2.72	2.72	2.72	2.72	2.72
	0°F 17.8°C	TC	53963	53931	54932	55161	56676	56278	56215	56172	56165	56730	57932	57850	57778	57769	57742	61047	61033	61028	61036	61076
		S/T	0.81	0.93	1.00	1.00	1.00	0.66	0.77	0.86	0.88	1.00	0.55	0.66	0.75	0.77	0.87	0.39	0.48	0.57	0.58	0.68
		PI	2.74	2.74	2.74	2.74	2.74	2.74	2.74	2.74	2.74	2.74	2.74	2.74	2.74	2.74	2.74	2.77	2.77	2.77	2.77	2.78
	5°F 15°C	TC	55510	55702	56975	57238	59001	58114	58128	58132	58192	59060	59972	59988	60000	60002	60081	63490	63471	63504	63511	63539
		S/T	0.82	0.94	1.00	1.00	1.00	0.66	0.78	0.87	0.88	1.00	0.56	0.67	0.76	0.78	0.88	0.39	0.48	0.57	0.59	0.69
		PI	2.76	2.76	2.77	2.77	2.78	2.78	2.78	2.78	2.78	2.79	2.79	2.80	2.80	2.80	2.80	2.86	2.86	2.86	2.86	2.86
	14°F 10°C	TC	57355	57326	58496	58771	60593	60203	60150	60109	60102	60665	62265	62187	62124	62114	62051	66208	66187	66060	66037	65896
		S/T	0.81	0.93	1.00	1.00	1.00	0.65	0.76	0.86	0.87	1.00	0.55	0.66	0.75	0.76	0.87	0.39	0.48	0.56	0.57	0.67
		PI	3.17	3.17	3.17	3.16	3.16	3.16	3.16	3.16	3.16	3.16	3.15	3.16	3.16	3.16	3.16	3.17	3.17	3.17	3.17	3.17
	17°F 10°C	TC	57833	58021	59362	59652	61589	60711	60737	60748	60799	61655	62783	62807	62832	62835	62912	66772	66753	66743	66756	66811
		S/T	0.82	0.93	1.00	1.00	1.00	0.66	0.77	0.87	0.88	1.00	0.55	0.66	0.76	0.77	0.87	0.39	0.48	0.57	0.58	0.68
		PI	3.27	3.27	3.27	3.27	3.27	3.27	3.27	3.27	3.27	3.27	3.28	3.28	3.28	3.28	3.28	3.30	3.30	3.30	3.30	3.31
	23°F 5°C	TC	57631	57879	59376	59669	61635	60549	60567	60574	60653	61701	62637	62659	62675	62677	62778	66602	66582	66629	66638	66677
		S/T	0.83	0.95	1.00	1.00	1.00	0.66	0.78	0.88	0.89	1.00	0.56	0.67	0.76	0.78	0.89	0.39	0.48	0.57	0.59	0.69
		PI	3.25	3.25	3.26	3.26	3.28	3.27	3.27	3.27	3.27	3.28	3.29	3.29	3.29	3.29	3.29	3.35	3.35	3.35	3.35	3.36
	35°F 1.7°C	TC	57769	57771	58110	58273	60152	60469	60467	60472	60472	60633	62362	62358	62361	62363	62369	65874	65858	65855	65852	65858
		S/T	0.78	0.88	0.97	0.99	1.00	0.63	0.73	0.82	0.83	0.93	0.54	0.63	0.72	0.73	0.83	0.39	0.46	0.54	0.56	0.65
		PI	3.00	3.00	3.03	3.04	3.16	3.18	3.18	3.18	3.18	3.20	3.32	3.32	3.32	3.32	3.32	3.61	3.61	3.61	3.61	3.61
	41°F 5°C	TC	57321	57322	57778	58180	59900	59987	59986	59989	59989	60200	61859	61854	61858	61859	61863	65329	65313	65309	65306	65313
		S/T	0.78	0.89	0.98	1.00	1.00	0.64	0.74	0.83	0.84	0.94	0.54	0.64	0.72	0.74	0.84	0.39	0.47	0.55	0.56	0.66
		PI	3.18	3.18	3.21	3.24	3.37	3.38	3.38	3.38	3.38	3.40	3.53	3.53	3.53	3.53	3.54	3.85	3.85	3.85	3.85	3.85
	47°F 8.3°C	TC	56871	56909	57672	57930	59643	59508	59506	59507	59506	59782	61356	61350	61355	61354	61354	64791	64775	64769	64766	64773
		S/T	0.79	0.90	1.00	1.00	1.00	0.64	0.75	0.84	0.85	0.96	0.54	0.65	0.73	0.75	0.85	0.39	0.47	0.55	0.57	0.67
		PI	3.36	3.36	3.42	3.45	3.59	3.58	3.58	3.58	3.58	3.60	3.75	3.75	3.75	3.75	3.75	4.08	4.08	4.08	4.08	4.08
	50°F 10°C	TC	55075	56591	58501	58840	61121	58184	58216	58619	58803	61179	60454	60533	60565	60568	61151	64621	64792	64959	64978	65059
		S/T	0.90	1.00	1.00	1.00	1.00	0.71	0.85	0.96	0.99	1.00	0.59	0.72	0.83	0.85	0.99	0.40	0.50	0.60	0.62	0.74
		PI	3.75	3.75	3.75	3.75	3.75	3.75	3.75	3.75	3.75	3.75	3.75	3.75	3.75	3.75	3.75	3.74	3.74	3.74	3.74	3.74
	59°F 15°C	TC	52752	54602	56540	56884	59199	55814	55890	56524	56945	59258	58116	58175	58195	58280	59306	62405	62530	62655	62669	62721
		S/T	0.92	1.00	1.00	1.00	1.00	0.73	0.86	1.00	1.00	1.00	0.60	0.73	0.85	0.86	1.00	0.40	0.51	0.61	0.63	0.76
		PI	3.72	3.73	3.74	3.74	3.75	3.73	3.73	3.74	3.74	3.75	3.75	3.74	3.74	3.74	3.75	3.77	3.77	3.77	3.77	3.76
	68°F 20°C	TC	50418	52571	54520	54867	57195	53376	53496	54579	54926	57252	55683	55725	55825	55874	57299	59999	60110	60205	60214	60246
		S/T	0.95	1.00	1.00	1.00	1.00	0.74	0.89	1.00	1.00	1.00	0.61	0.75	0.87	0.89	1.00	0.40	0.51	0.63	0.65	0.78
		PI	3.69	3.71	3.73	3.73	3.76	3.72	3.72	3.73	3.73	3.76	3.74	3.74	3.74	3.74	3.76	3.80	3.79	3.79	3.79	3.79
	77°F 25°C	TC	48062	50376	52348	52697	55051	50952	51114	52405	52755	55107	53260	53320	53456	53516	55153	57523	57697	57831	57845	57899
		S/T	0.97	1.00	1.00	1.00	1.00	0.75	0.90	1.00	1.00	1.00	0.61	0.76	0.88	0.90	1.00	0.40	0.52	0.63	0.65	0.79
		PI	3.69	3.71	3.73	3.73	3.75	3.72	3.72	3.73	3.73	3.75	3.74	3.74	3.74	3.74	3.75	3.79	3.78	3.78	3.78	3.78
	82°F 27.8°C	TC	47018	49419	51412	51760	54131	49825	50017	51457	51819	54188	52143	52208	52371	52435	54235	56377	56589	56737	56752	56814
		S/T	0.99	1.00	1.00	1.00	1.00	0.76	0.91	1.00	1.00	1.00	0.62	0.77	0.89	0.92	1.00	0.40	0.52	0.64	0.66	0.80
		PI	3.90	3.92	3.94	3.94	3.96	3.93	3.93	3.94	3.94	3.96	3.95	3.95	3.95	3.95	3.96	3.99	3.99	3.98	3.98	3.98
	86°F 30°C	TC	46667	48997	51001	51357	53748	49215	49441	51057	51415	53804	51547	51606	51795	51870	53850	55805	56021	56154	56167	56220
		S/T	1.00	1.00	1.00	1.00	1.00	0.77	0.93	1.00	1.00	1.00	0.62	0.78	0.91	0.93	1.00	0.40	0.52	0.64	0.66	0.81
		PI	4.31	4.34	4.36	4.36	4.39	4.34	4.34	4.36	4.36	4.39	4.37	4.37	4.37	4.37	4.39	4.43	4.42	4.42	4.42	4.41
	95°F 35°C	TC	45524	45769	47249	47529	49407	48382	48410	48426	48483	49469	50458	50469	50500	50505	50588	54371	54351	54362	54377	54450
		S/T	0.83	0.95	1.00	1.00	1.00	0.66	0.78	0.88	0.89	1.00	0.56	0.67	0.76	0.78	0.88	0.39	0.48	0.57	0.58	0.68
		PI	5.04	5.06	5.14	5.15	5.26	5.20	5.20	5.20	5.21	5.26	5.32	5.32	5.32	5.32	5.33	5.54	5.54	5.54	5.54	5.54
	104°F 40°C	TC	39831	40195	41708	41959	43633	42340	42364	42439	42484	43687	44147	44165	44187	44190	44315	47583	47565	47587	47603	47654
		S/T	0.85	0.98	1.00	1.00	1.00	0.68	0.80	0.90	0.92	1.00	0.56	0.68	0.78	0.80	0.91	0.39	0.48	0.58	0.59	0.70
		PI	4.78	4.80	4.88	4.90	5.00	4.92	4.92	4.93	4.93	5.00	5.03	5.03	5.03	5.03	5.04	5.24	5.24	5.23	5.24	5.24
	110°F 43°C	TC	36275	37669	39105	39359	41064	38620	38632	39063	39405	41107	40359	40390	40400	40431	41143	43683	43686	43754	43761	43785
		S/T	0.92	1.00	1.00	1.00	1.00	0.72	0.87	0.99	1.00	1.00	0.60	0.73	0.85	0.86	1.00	0.40	0.51	0.61	0.63	0.76
		PI	4.67	4.73	4.80	4.81	4.89	4.78	4.78	4.79	4.81	4.89	4.86	4.86	4.86	4.86	4.89	5.02	5.02	5.01	5.01	5.01
	115°F 46°C	TC	28953	30348	31548	31783	33182	30790	30852	31583	31823	33216	32226	32245	32289	32321	33245	34942	34968	35017	35021	35032
		S/T	0.96	1.00	1.00	1.00	1.00	0.75	0.89	1.00	1.00	1.00	0.61	0.75	0.87	0.90	1.00	0.40	0.52	0.63	0.65	0.78
		PI	3.96	4.01	4.06	4.08	4.13	4.03	4.03	4.06	4.08	4.13	4.10	4.09	4.09	4.09	4.13	4.22	4.21	4.21	4.21	4.21
	122°F 50°C	TC	19445	20517	21436	21596	22687	20065	20539	21460	21620	22708	21130	21124	21475	21637	22722	23073	23162	23167	23165	23196
		S/T	1.00	1.00	1.00	1.00	1.00	0.84	1.00	1.00	1.00	1.00	0.67	0.85	1.00	1.00	1.00	0.41	0.55	0.69	0.72	0.88
		PI	3.02	3.05	3.08	3.08	3.11	3.04	3.05	3.08	3.08	3.11	3.07	3.07	3.08	3.08	3.11	3.14	3.13	3.12	3.12	3.12

Table 12 – 48K RH High Static Cooling —D5CLRA + D5FSAA

Airflow CFM	Out-door DB	ID WB	60.8°F (16.0°C)					64.4°F (16.0°C)					67.0°F (19.4°C)					71.6°F (22.0°C)				
		ID DB	73.4°F 23.0°C	77.0°F 25.0°C	80.0°F 26.7°C	80.6°F 27.0°C	84.2°F 29.0°C	73.4°F 23.0°C	77.0°F 25.0°C	80.0°F 26.7°C	80.6°F 27.0°C	84.2°F 29.0°C	73.4°F 23.0°C	77.0°F 25.0°C	80.0°F 26.7°C	80.6°F 27.0°C	84.2°F 29.0°C	73.4°F 23.0°C	77.0°F 25.0°C	80.0°F 26.7°C	80.6°F 27.0°C	84.2°F 29.0°C
1059	-13°F 25°C	TC	41482	41475	41470	41469	41462	43412	43401	43394	43393	43384	44781	44770	44759	44758	44748	47349	47337	47326	47324	47308
		S/T	0.72	0.80	0.87	0.88	0.97	0.59	0.67	0.74	0.76	0.83	0.51	0.59	0.66	0.67	0.75	0.38	0.46	0.51	0.52	0.60
		PI	2.63	2.63	2.63	2.63	2.64	2.60	2.60	2.60	2.60	2.60	2.59	2.59	2.59	2.59	2.59	2.58	2.58	2.58	2.58	2.58
	-4°F 20°C	TC	44673	44666	44660	44659	44651	46752	46739	46732	46731	46722	48226	48213	48202	48201	48190	50991	50978	50966	50964	50947
		S/T	0.72	0.80	0.88	0.89	0.97	0.60	0.68	0.75	0.76	0.84	0.52	0.59	0.66	0.67	0.75	0.39	0.47	0.51	0.52	0.60
		PI	2.73	2.73	2.73	2.73	2.73	2.70	2.70	2.70	2.70	2.70	2.68	2.68	2.68	2.68	2.68	2.67	2.67	2.67	2.67	2.67
	0°F 17.8°C	TC	46126	46117	46110	46108	46095	48252	48242	48231	48230	48217	49758	49744	49733	49731	49715	52564	52551	52541	52539	52518
		S/T	0.72	0.81	0.88	0.90	0.98	0.60	0.68	0.75	0.76	0.85	0.52	0.60	0.67	0.68	0.76	0.39	0.47	0.52	0.53	0.60
		PI	2.75	2.75	2.75	2.75	2.75	2.73	2.73	2.73	2.73	2.73	2.72	2.72	2.72	2.72	2.72	2.73	2.73	2.73	2.73	2.73
	5°F 15°C	TC	47572	47572	47573	47573	48284	49948	49939	49938	49939	49943	51656	51653	51645	51644	51649	54931	54916	54903	54901	54901
		S/T	0.73	0.82	0.90	0.91	1.00	0.60	0.69	0.76	0.77	0.86	0.52	0.60	0.67	0.68	0.77	0.39	0.47	0.52	0.53	0.61
		PI	2.78	2.78	2.78	2.78	2.78	2.77	2.77	2.77	2.77	2.77	2.77	2.77	2.77	2.77	2.78	2.81	2.81	2.81	2.81	2.81
	14°F 10°C	TC	49982	49976	49969	49968	50212	52607	52593	52584	52583	52573	54481	54468	54454	54452	54441	58041	58024	58010	58008	57989
		S/T	0.73	0.81	0.89	0.90	0.99	0.60	0.68	0.75	0.76	0.85	0.52	0.60	0.66	0.68	0.76	0.39	0.47	0.51	0.53	0.60
		PI	3.14	3.14	3.14	3.14	3.14	3.12	3.12	3.12	3.12	3.12	3.11	3.11	3.11	3.11	3.11	3.10	3.10	3.10	3.10	3.10
	17°F 10°C	TC	50821	50810	50803	50801	51533	53486	53473	53462	53461	53461	55400	55398	55390	55389	55397	59141	59124	59110	59108	59111
		S/T	0.73	0.82	0.89	0.91	1.00	0.60	0.69	0.76	0.77	0.85	0.52	0.60	0.67	0.68	0.76	0.39	0.47	0.52	0.53	0.61
		PI	3.24	3.24	3.24	3.24	3.23	3.22	3.22	3.22	3.22	3.22	3.22	3.22	3.22	3.22	3.22	3.22	3.22	3.22	3.22	3.22
	23°F 5°C	TC	48724	48725	48725	48757	49647	51346	51336	51335	51336	51342	53233	53229	53221	53220	53225	56861	56844	56831	56828	56829
		S/T	0.74	0.83	0.90	0.91	1.00	0.61	0.69	0.77	0.78	0.86	0.52	0.60	0.67	0.69	0.77	0.39	0.47	0.52	0.53	0.61
		PI	3.10	3.10	3.10	3.10	3.10	3.11	3.11	3.11	3.11	3.11	3.12	3.12	3.12	3.12	3.12	3.16	3.16	3.16	3.16	3.16
	35°F 1.7°C	TC	44923	44919	44916	44916	44978	47249	47245	47240	47239	47235	48895	48885	48883	48882	48874	51974	51962	51953	51951	51948
		S/T	0.70	0.78	0.85	0.86	0.93	0.59	0.66	0.72	0.74	0.81	0.51	0.58	0.64	0.65	0.73	0.39	0.46	0.50	0.51	0.58
		PI	2.67	2.67	2.67	2.67	2.67	2.81	2.81	2.81	2.81	2.81	2.93	2.93	2.93	2.93	2.93	3.18	3.18	3.18	3.18	3.18
	41°F 5°C	TC	43542	43537	43534	43534	43636	45779	45774	45769	45768	45764	47361	47351	47348	47347	47339	50323	50313	50303	50301	50298
		S/T	0.71	0.79	0.86	0.87	0.95	0.59	0.67	0.73	0.74	0.82	0.51	0.59	0.65	0.66	0.73	0.39	0.46	0.51	0.52	0.59
		PI	2.43	2.43	2.43	2.43	2.43	2.58	2.58	2.57	2.57	2.57	2.69	2.69	2.69	2.69	2.69	2.93	2.93	2.93	2.93	2.93
	47°F 8.3°C	TC	42151	42146	42144	42143	42290	44302	44298	44291	44291	44288	45826	45815	45812	45811	45804	48671	48660	48651	48650	48645
		S/T	0.71	0.80	0.87	0.88	0.96	0.59	0.67	0.74	0.75	0.83	0.51	0.59	0.65	0.66	0.74	0.39	0.46	0.51	0.52	0.59
		PI	2.19	2.19	2.19	2.19	2.20	2.34	2.34	2.34	2.34	2.34	2.45	2.45	2.45	2.45	2.44	2.67	2.67	2.67	2.67	2.67
	50°F 10°C	TC	41254	41260	41640	41978	43537	43749	43759	43771	43773	43934	45560	45564	45584	45588	45606	49069	49050	49057	49054	49097
		S/T	0.79	0.89	0.99	1.00	1.00	0.64	0.74	0.82	0.84	0.94	0.54	0.64	0.72	0.73	0.83	0.39	0.46	0.54	0.56	0.65
		PI	2.53	2.53	2.53	2.53	2.53	2.53	2.53	2.53	2.53	2.53	2.53	2.53	2.53	2.53	2.53	2.53	2.53	2.53	2.53	2.53
	59°F 15°C	TC	40438	40501	41297	41539	43163	43010	43019	43028	43029	43293	44892	44882	44899	44902	44915	48501	48481	48485	48483	48519
		S/T	0.80	0.91	1.00	1.00	1.00	0.65	0.75	0.84	0.86	0.96	0.54	0.65	0.73	0.75	0.85	0.39	0.47	0.55	0.56	0.66
		PI	2.77	2.77	2.78	2.78	2.79	2.79	2.79	2.79	2.79	2.79	2.80	2.80	2.79	2.79	2.79	2.81	2.81	2.81	2.81	2.81
	68°F 20°C	TC	39653	39782	40906	41157	42840	42286	42294	42299	42300	42808	44207	44198	44215	44217	44225	47904	47883	47885	47883	47920
		S/T	0.82	0.94	1.00	1.00	1.00	0.66	0.77	0.86	0.88	1.00	0.55	0.66	0.75	0.77	0.87	0.39	0.47	0.56	0.57	0.67
		PI	3.01	3.01	3.02	3.02	3.04	3.04	3.04	3.04	3.04	3.04	3.06	3.06	3.06	3.06	3.06	3.10	3.10	3.10	3.10	3.09
	77°F 25°C	TC	38809	39001	40340	40603	42350	41524	41539	41547	41588	42412	43510	43507	43530	43533	43585	47331	47309	47315	47315	47370
		S/T	0.83	0.96	1.00	1.00	1.00	0.66	0.78	0.88	0.89	1.00	0.55	0.67	0.76	0.78	0.88	0.39	0.48	0.56	0.58	0.68
		PI	3.27	3.27	3.29	3.29	3.31	3.30	3.30	3.30	3.30	3.31	3.32	3.32	3.32	3.32	3.32	3.35	3.35	3.35	3.35	3.35
	82°F 27.8°C	TC	38544	38793	40281	40548	42339	41311	41331	41366	41402	42401	43336	43339	43364	43367	43441	47236	47213	47221	47226	47289
		S/T	0.84	0.97	1.00	1.00	1.00	0.67	0.79	0.88	0.90	1.00	0.56	0.67	0.77	0.78	0.89	0.39	0.48	0.57	0.58	0.68
		PI	3.54	3.55	3.56	3.56	3.58	3.57	3.57	3.57	3.57	3.58	3.59	3.59	3.59	3.59	3.59	3.63	3.63	3.63	3.63	3.63
	86°F 30°C	TC	38592	38928	40551	40825	42660	41413	41431	41488	41529	42722	43472	43478	43501	43503	43602	47441	47418	47426	47437	47496
		S/T	0.85	0.98	1.00	1.00	1.00	0.67	0.80	0.89	0.91	1.00	0.56	0.68	0.77	0.79	0.90	0.39	0.48	0.57	0.59	0.69
		PI	3.91	3.91	3.93	3.94	3.96	3.95	3.95	3.95	3.95	3.96	3.97	3.97	3.97	3.97	3.97	4.01	4.01	4.01	4.01	4.01
	95°F 35°C	TC	39294	39293	39296	39340	40348	41925	41915	41912	41912	41921	43822	43818	43809	43808	43809	47489	47472	47459	47457	47457
		S/T	0.74	0.83	0.91	0.92	1.00	0.61	0.69	0.77	0.78	0.87	0.52	0.60	0.67	0.69	0.77	0.39	0.47	0.52	0.53	0.61
		PI	4.57	4.57	4.57	4.58	4.63	4.72	4.72	4.72	4.72	4.72	4.82	4.82	4.82	4.82	4.82	5.02	5.02	5.02	5.03	5.02
	104°F 40°C	TC	33473	33474	33534	33580	34700	35709	35701	35700	35701	35708	37323	37320	37312	37312	37317	40439	40425	40414	40412	40412
		S/T	0.75	0.85	0.93	0.95	1.00	0.61	0.71	0.78	0.80	0.89	0.52	0.61	0.69	0.70	0.79	0.39	0.45	0.52	0.54	0.62
		PI	4.30	4.30	4.30	4.30	4.37	4.43	4.43	4.43	4.43	4.43	4.53	4.53	4.53	4.53	4.53	4.71	4.71	4.71	4.71	4.71
	110°F 43°C	TC	29788	29831	30501	30698	31991	31896	31892	31899	31899	32081	33414	33411	33414	33416	33424	36345	36330	36329	36329	36327
		S/T	0.80	0.91	1.00	1.00	1.00	0.64	0.75	0.84	0.86	0.96	0.54	0.65	0.73	0.75	0.85	0.39	0.47	0.55	0.56	0.66
		PI	4.18	4.19	4.21	4.22	4.28	4.28	4.28	4.28	4.28	4.29	4.35	4.35	4.35	4.35	4.35	4.49	4.49	4.49	4.49	4.49
	115°F 46°C	TC	23593	23683	24493	24653	25732	25307	25310	25313	25314	25770	26545	26543	26550	26551	26553	28930	28917	28915	28913	28926
		S/T	0.83	0.95	1.00	1.00	1.00	0.66	0.77	0.87	0.89	1.00	0.55	0.66	0.75	0.77	0.88	0.39	0.47	0.56	0.57	0.67
		PI	3.49	3.50	3.53	3.54	3.58	3.56	3.56	3.56	3.56	3.58	3.62	3.62	3.62	3.62	3.62	3.72	3.72	3.72	3.72	3.72
	122°F 50°C	TC	15302	15963	16665	16786	17617	16503	16504	16648	16809	17641	17393	17398	17398	17398	17659	19114	19104	19117	19118	19122
		S/T	0.93	1.00	1.00	1.00	1.00	0.72	0.86	0.99	1.00	1.00	0.59	0.73	0.84	0.86	1.00	0.39	0.50	0.61	0.62	0.75
		PI	2.58	2.60	2.62	2.62	2.64	2.62	2.62	2.62	2.62	2.64	2.64	2.64	2.64	2.64	2.64	2.69	2.69	2.69	2.69	2.68

Table 12 – 48K RH High Static Cooling —D5CLRA + D5FSAA (Continued)

Airflow CFM	Out-door DB	ID WB	60.8°F (16.0°C)					64.4°F (16.0°C)					67.0°F (19.4°C)					71.6°F (22.0°C)				
		ID DB	73.4°F 23.0°C	77.0°F 25.0°C	80.0°F 26.7°C	80.6°F 27.0°C	84.2°F 29.0°C	73.4°F 23.0°C	77.0°F 25.0°C	80.0°F 26.7°C	80.6°F 27.0°C	84.2°F 29.0°C	73.4°F 23.0°C	77.0°F 25.0°C	80.0°F 26.7°C	80.6°F 27.0°C	84.2°F 29.0°C	73.4°F 23.0°C	77.0°F 25.0°C	80.0°F 26.7°C	80.6°F 27.0°C	84.2°F 29.0°C
1294	-13°F 25°C	TC	45224	45214	45205	45204	46132	47260	47246	47234	47231	47216	48703	48687	48670	48667	48645	51410	51397	51376	51375	51341
		S/T	0.75	0.84	0.92	0.93	1.00	0.61	0.70	0.78	0.79	0.88	0.52	0.61	0.69	0.70	0.79	0.38	0.46	0.53	0.54	0.62
		PI	2.77	2.77	2.77	2.77	2.76	2.74	2.75	2.75	2.75	2.75	2.74	2.74	2.74	2.74	2.74	2.74	2.74	2.74	2.74	2.74
	-4°F 20°C	TC	48703	48692	48682	48681	49680	50895	50881	50867	50865	50848	52449	52432	52414	52410	52387	55365	55351	55328	55327	55291
		S/T	0.75	0.84	0.92	0.94	1.00	0.61	0.71	0.78	0.79	0.88	0.53	0.61	0.69	0.70	0.79	0.39	0.46	0.53	0.54	0.63
		PI	2.87	2.87	2.87	2.87	2.86	2.84	2.84	2.84	2.84	2.85	2.83	2.83	2.83	2.83	2.84	2.83	2.83	2.84	2.84	2.84
	0°F 17.8°C	TC	50295	50281	50270	50268	51521	52538	52519	52499	52495	52473	54123	54102	54078	54073	54040	57070	57058	57052	57048	57055
		S/T	0.75	0.85	0.93	0.95	1.00	0.62	0.71	0.79	0.80	0.90	0.53	0.62	0.70	0.71	0.80	0.39	0.46	0.53	0.55	0.63
		PI	2.89	2.89	2.89	2.89	2.88	2.88	2.88	2.88	2.88	2.88	2.88	2.88	2.88	2.88	2.88	2.89	2.89	2.89	2.89	2.89
	5°F 15°C	TC	51824	51829	51991	52065	53587	54348	54345	54353	54354	54419	56157	56154	56158	56160	56171	59609	59592	59593	59591	59594
		S/T	0.76	0.86	0.94	0.96	1.00	0.62	0.72	0.80	0.81	0.90	0.53	0.62	0.70	0.72	0.81	0.39	0.46	0.54	0.55	0.64
		PI	2.92	2.92	2.92	2.92	2.92	2.92	2.92	2.92	2.92	2.92	2.93	2.93	2.93	2.93	2.93	2.98	2.98	2.98	2.98	2.98
	14°F 10°C	TC	54480	54468	54457	54455	56002	57263	57246	57230	57227	57208	59252	59233	59212	59208	59181	63034	63016	62991	62988	62947
		S/T	0.75	0.85	0.93	0.95	1.00	0.62	0.71	0.79	0.80	0.89	0.53	0.62	0.69	0.71	0.79	0.39	0.46	0.53	0.54	0.63
		PI	3.31	3.31	3.31	3.31	3.30	3.29	3.29	3.29	3.29	3.29	3.28	3.28	3.28	3.28	3.28	3.28	3.28	3.28	3.28	3.28
	17°F 10°C	TC	55356	55339	55483	55561	57226	58183	58163	58177	58179	58240	60221	60221	60230	60234	60252	64172	64153	64159	64156	64170
		S/T	0.76	0.86	0.94	0.96	1.00	0.62	0.72	0.80	0.81	0.90	0.53	0.62	0.70	0.71	0.80	0.39	0.46	0.53	0.55	0.63
		PI	3.41	3.41	3.41	3.41	3.40	3.40	3.40	3.40	3.40	3.40	3.40	3.40	3.40	3.40	3.40	3.41	3.41	3.41	3.41	3.41
	23°F 5°C	TC	53081	53086	53302	53397	55151	55866	55865	55875	55876	55966	57867	57866	57871	57874	57886	61701	61682	61685	61682	61691
		S/T	0.77	0.87	0.95	0.97	1.00	0.62	0.72	0.80	0.82	0.91	0.53	0.63	0.71	0.72	0.81	0.39	0.46	0.54	0.55	0.64
		PI	3.26	3.27	3.27	3.27	3.28	3.28	3.28	3.28	3.28	3.28	3.30	3.30	3.30	3.30	3.30	3.35	3.35	3.35	3.35	3.35
	35°F 1.7°C	TC	49020	49016	49017	49017	49648	51457	51447	51443	51443	51445	53167	53163	53154	53153	53151	56363	56350	56339	56336	56334
		S/T	0.73	0.81	0.89	0.90	1.00	0.60	0.68	0.76	0.77	0.85	0.52	0.60	0.67	0.68	0.76	0.39	0.47	0.52	0.53	0.60
		PI	2.81	2.81	2.81	2.81	2.85	2.97	2.97	2.97	2.97	2.97	3.10	3.10	3.10	3.10	3.10	3.37	3.36	3.36	3.36	3.36
	41°F 5°C	TC	47386	47500	47500	47514	48297	49849	49840	49836	49837	49838	51498	51493	51485	51484	51482	54573	54561	54549	54547	54543
		S/T	0.74	0.82	0.90	0.91	1.00	0.60	0.69	0.76	0.78	0.86	0.52	0.60	0.67	0.69	0.77	0.39	0.45	0.52	0.53	0.61
		PI	2.55	2.56	2.56	2.56	2.61	2.72	2.72	2.72	2.72	2.72	2.84	2.84	2.84	2.84	2.84	3.10	3.10	3.09	3.09	3.09
	47°F 8.3°C	TC	45982	45980	45979	46024	46930	48238	48230	48226	48226	48227	49828	49823	49815	49814	49814	52788	52776	52766	52764	52760
		S/T	0.74	0.83	0.91	0.92	1.00	0.61	0.70	0.77	0.78	0.87	0.52	0.61	0.68	0.69	0.78	0.39	0.45	0.52	0.53	0.62
		PI	2.32	2.32	2.32	2.32	2.38	2.48	2.47	2.47	2.47	2.47	2.58	2.58	2.58	2.58	2.58	2.82	2.82	2.82	2.82	2.82
	50°F 10°C	TC	44913	45103	46377	46640	48403	47579	47608	47621	47670	48464	49510	49538	49567	49571	49643	53198	53178	53239	53254	53326
		S/T	0.83	0.95	1.00	1.00	1.00	0.66	0.78	0.87	0.88	1.00	0.55	0.66	0.76	0.77	0.88	0.39	0.48	0.56	0.58	0.68
		PI	2.68	2.68	2.68	2.68	2.68	2.68	2.68	2.68	2.68	2.68	2.68	2.68	2.68	2.68	2.68	2.67	2.67	2.67	2.67	2.67
	59°F 15°C	TC	44028	44342	45909	46183	48019	46783	46805	46875	46919	48081	48774	48799	48823	48825	48945	52603	52581	52633	52644	52700
		S/T	0.85	0.97	1.00	1.00	1.00	0.67	0.79	0.89	0.91	1.00	0.56	0.68	0.77	0.79	0.90	0.39	0.48	0.57	0.59	0.69
		PI	2.93	2.93	2.94	2.94	2.95	2.94	2.94	2.94	2.94	2.95	2.95	2.95	2.95	2.95	2.95	2.97	2.97	2.97	2.97	2.97
	68°F 20°C	TC	43172	43898	45493	45776	47677	45998	46015	46142	46199	47738	48037	48063	48078	48080	48267	51966	51944	51994	52004	52047
		S/T	0.87	1.00	1.00	1.00	1.00	0.69	0.81	0.91	0.93	1.00	0.57	0.69	0.79	0.81	0.93	0.39	0.49	0.58	0.60	0.71
		PI	3.18	3.19	3.20	3.21	3.23	3.21	3.21	3.21	3.21	3.23	3.23	3.23	3.23	3.23	3.23	3.27	3.27	3.27	3.27	3.27
	77°F 25°C	TC	42252	43238	44894	45189	47165	45173	45195	45369	45442	47225	47269	47310	47334	47336	47581	51324	51300	51381	51394	51453
		S/T	0.88	1.00	1.00	1.00	1.00	0.69	0.82	0.93	0.95	1.00	0.57	0.70	0.80	0.82	0.94	0.39	0.49	0.59	0.60	0.72
		PI	3.46	3.47	3.48	3.49	3.50	3.49	3.49	3.49	3.49	3.51	3.51	3.51	3.51	3.51	3.51	3.55	3.55	3.54	3.54	3.54
	82°F 27.8°C	TC	41997	43138	44837	45138	47162	44941	44966	45182	45271	47225	47077	47128	47153	47156	47453	51212	51221	51286	51300	51366
		S/T	0.88	1.00	1.00	1.00	1.00	0.70	0.83	0.94	0.96	1.00	0.58	0.70	0.81	0.83	0.96	0.39	0.49	0.59	0.61	0.72
		PI	3.75	3.76	3.77	3.78	3.79	3.78	3.78	3.78	3.78	3.79	3.80	3.80	3.79	3.79	3.80	3.83	3.83	3.83	3.83	3.83
	86°F 30°C	TC	42078	43405	45146	45453	47526	45056	45078	45347	45467	47589	47229	47279	47302	47305	47671	51439	51442	51517	51531	51591
		S/T	0.90	1.00	1.00	1.00	1.00	0.71	0.84	0.96	0.98	1.00	0.58	0.71	0.82	0.84	0.97	0.39	0.50	0.60	0.61	0.73
		PI	4.13	4.15	4.17	4.17	4.20	4.17	4.17	4.17	4.17	4.20	4.20	4.19	4.19	4.19	4.20	4.24	4.24	4.24	4.24	4.24
	95°F 35°C	TC	42826	42835	43070	43181	44961	45626	45620	45632	45634	45715	47639	47638	47637	47639	47661	51522	51504	51489	51512	51499
		S/T	0.77	0.87	0.96	0.98	1.00	0.63	0.72	0.80	0.82	0.91	0.53	0.62	0.70	0.72	0.81	0.39	0.46	0.53	0.55	0.63
		PI	4.83	4.83	4.84	4.85	4.94	4.98	4.98	4.98	4.98	4.99	5.09	5.09	5.09	5.09	5.09	5.31	5.30	5.30	5.31	5.30
	104°F 40°C	TC	36474	36480	36855	37195	38661	38854	38852	38863	38865	39004	40571	40569	40572	40575	40591	43868	43852	43838	43852	43849
		S/T	0.79	0.89	0.99	1.00	1.00	0.63	0.74	0.82	0.84	0.94	0.54	0.64	0.72	0.73	0.83	0.39	0.46	0.54	0.55	0.65
		PI	4.54	4.54	4.56	4.58	4.67	4.68	4.68	4.68	4.68	4.69	4.78	4.78	4.78	4.78	4.78	4.98	4.98	4.98	4.98	4.98
	110°F 43°C	TC	32451	32698	33959	34178	35636	34693	34706	34736	34767	35685	36320	36319	36334	36335	36399	39423	39411	39411	39414	39444
		S/T	0.85	0.97	1.00	1.00	1.00	0.67	0.79	0.89	0.91	1.00	0.56	0.68	0.77	0.79	0.90	0.39	0.48	0.57	0.59	0.69
		PI	4.42	4.44	4.48	4.49	4.56	4.52	4.52	4.52	4.52	4.56	4.60	4.60	4.60	4.60	4.60	4.75	4.75	4.74	4.75	4.74
	115°F 46°C	TC	25700	26249	27274	27454	28667	27532	27541	27615	27654	28706	28853	28861	28870	28871	28979	31387	31373	31383	31391	31414
		S/T	0.88	1.00	1.00	1.00	1.00	0.69	0.82	0.92	0.94	1.00	0.57	0.69	0.80	0.82	0.94	0.39	0.49	0.58	0.60	0.71
		PI	3.69	3.71	3.75	3.76	3.81	3.77	3.77	3.77	3.77	3.81	3.82	3.82	3.82	3.82	3.82	3.93	3.93	3.93	3.93	3.93
	122°F 50°C	TC	16791	17737	18522	18661	19593	17927	17972	18545	18684	19615	18884	18888	18918	18939	19634	20710	20717	20735	20736	20733
		S/T	1.00	1.00	1.00	1.00	1.00	0.76	0.92	1.00	1.00	1.00	0.62	0.77	0.89	0.92	1.00	0.40	0.52	0.64	0.66	0.79
		PI	2.73	2.76	2.78	2.78	2.80	2.76	2.76	2.78	2.78	2.81	2.79	2.79	2.79	2.79	2.81	2.84	2.84	2.84	2.84	2.83

Table 12 – 48K RH High Static Cooling —D5CLRA + D5FSAA (Continued)

Airflow CFM	Out-door DB	ID WB	60.8°F (16.0°C)					64.4°F (16.0°C)					67.0°F (19.4°C)					71.6°F (22.0°C)				
		ID DB	73.4°F 23.0°C	77.0°F 25.0°C	80.0°F 26.7°C	80.6°F 27.0°C	84.2°F 29.0°C	73.4°F 23.0°C	77.0°F 25.0°C	80.0°F 26.7°C	80.6°F 27.0°C	84.2°F 29.0°C	73.4°F 23.0°C	77.0°F 25.0°C	80.0°F 26.7°C	80.6°F 27.0°C	84.2°F 29.0°C	73.4°F 23.0°C	77.0°F 25.0°C	80.0°F 26.7°C	80.6°F 27.0°C	84.2°F 29.0°C
1471	-13°F 25°C	TC	49280	49263	49249	49535	50994	51450	51422	51399	51395	51359	52986	52958	52923	52917	52880	55894	55879	55837	55823	55740
		S/T	0.77	0.88	0.97	1.00	1.00	0.63	0.73	0.81	0.83	0.93	0.54	0.63	0.71	0.73	0.83	0.39	0.46	0.54	0.56	0.65
		PI	2.94	2.95	2.95	2.94	2.93	2.92	2.92	2.93	2.93	2.93	2.92	2.92	2.92	2.92	2.92	2.93	2.93	2.93	2.93	2.93
	-4°F 20°C	TC	53071	53053	53038	53346	54916	55408	55377	55353	55348	55310	57062	57032	56994	56988	56948	60193	60177	60132	60118	60028
		S/T	0.78	0.88	0.97	1.00	1.00	0.63	0.73	0.82	0.83	0.93	0.54	0.64	0.72	0.73	0.83	0.39	0.47	0.55	0.56	0.65
		PI	3.05	3.05	3.05	3.05	3.03	3.03	3.03	3.03	3.03	3.03	3.02	3.02	3.02	3.02	3.02	3.03	3.03	3.03	3.03	3.03
	0°F 17.8°C	TC	54823	54799	55011	55430	56965	57213	57170	57137	57131	57122	58891	58857	58803	58795	58743	62065	62047	62050	62056	62102
		S/T	0.78	0.89	0.99	1.00	1.00	0.64	0.74	0.83	0.84	0.95	0.54	0.64	0.73	0.74	0.84	0.39	0.47	0.55	0.57	0.66
		PI	3.07	3.08	3.07	3.07	3.07	3.07	3.07	3.07	3.07	3.07	3.07	3.07	3.07	3.07	3.07	3.10	3.10	3.10	3.10	3.10
	5°F 15°C	TC	56435	56486	57248	57510	59268	59119	59131	59138	59139	59430	61054	61049	61065	61067	61074	64702	64683	64683	64688	64724
		S/T	0.79	0.90	1.00	1.00	1.00	0.64	0.75	0.84	0.85	0.96	0.54	0.65	0.73	0.75	0.85	0.39	0.47	0.55	0.57	0.66
		PI	3.10	3.10	3.10	3.10	3.11	3.11	3.11	3.11	3.11	3.11	3.13	3.13	3.13	3.13	3.13	3.19	3.19	3.19	3.19	3.19
	14°F 10°C	TC	59334	59312	59558	60079	61943	62313	62277	62247	62242	62209	64466	64435	64386	64377	64323	68520	68499	68449	68434	68329
		S/T	0.78	0.89	0.99	1.00	1.00	0.64	0.74	0.82	0.84	0.94	0.54	0.64	0.72	0.74	0.83	0.39	0.47	0.55	0.56	0.65
		PI	3.52	3.52	3.52	3.52	3.51	3.51	3.51	3.51	3.51	3.51	3.50	3.50	3.50	3.50	3.50	3.51	3.51	3.51	3.51	3.51
	17°F 10°C	TC	60372	60387	61127	61480	63459	63403	63409	63422	63424	63724	65425	65450	65493	65496	65512	69777	69755	69763	69776	69840
		S/T	0.79	0.89	1.00	1.00	1.00	0.64	0.74	0.83	0.85	0.95	0.55	0.65	0.73	0.75	0.85	0.39	0.47	0.55	0.57	0.66
		PI	3.63	3.63	3.63	3.63	3.63	3.62	3.62	3.63	3.63	3.63	3.62	3.62	3.63	3.63	3.63	3.65	3.65	3.65	3.65	3.65
	23°F 5°C	TC	57801	57882	58823	59112	61044	60768	60783	60791	60793	61152	62910	62908	62928	62930	62941	66966	66946	66948	66957	67003
		S/T	0.80	0.91	1.00	1.00	1.00	0.65	0.75	0.84	0.86	0.97	0.54	0.65	0.74	0.75	0.85	0.39	0.47	0.56	0.57	0.66
		PI	3.47	3.48	3.48	3.48	3.50	3.50	3.50	3.50	3.50	3.50	3.52	3.52	3.52	3.52	3.52	3.58	3.58	3.58	3.58	3.58
	35°F 1.7°C	TC	53445	53446	53549	53610	54987	56009	56001	56003	56005	56006	57809	57805	57799	57799	57805	61157	61143	61130	61138	61127
		S/T	0.75	0.85	0.93	0.94	1.00	0.62	0.71	0.79	0.80	0.89	0.53	0.62	0.69	0.71	0.80	0.39	0.46	0.53	0.54	0.63
		PI	2.99	2.99	3.00	3.00	3.09	3.17	3.17	3.17	3.17	3.17	3.30	3.30	3.30	3.30	3.30	3.59	3.59	3.59	3.59	3.59
	41°F 5°C	TC	51786	51787	51930	52000	53476	54258	54252	54254	54254	54302	55994	55988	55983	55984	55990	59218	59204	59191	59198	59189
		S/T	0.76	0.86	0.94	0.96	1.00	0.62	0.72	0.80	0.81	0.90	0.53	0.62	0.70	0.71	0.81	0.39	0.46	0.53	0.55	0.64
		PI	2.73	2.73	2.74	2.75	2.84	2.90	2.90	2.90	2.90	2.90	3.03	3.03	3.03	3.03	3.03	3.30	3.30	3.30	3.30	3.30
	47°F 8.3°C	TC	50121	50121	50314	50402	51953	52506	52499	52500	52500	52580	54178	54172	54168	54169	54172	57287	57273	57269	57267	57258
		S/T	0.77	0.87	0.95	0.97	1.00	0.63	0.72	0.81	0.82	0.91	0.53	0.63	0.71	0.72	0.82	0.39	0.46	0.54	0.55	0.64
		PI	2.47	2.47	2.48	2.49	2.60	2.63	2.63	2.63	2.63	2.64	2.76	2.76	2.76	2.76	2.76	3.01	3.01	3.01	3.01	3.00
	50°F 10°C	TC	48887	49686	51346	51640	53618	51760	51790	51958	52025	53681	53798	53867	53898	53902	54145	57673	57702	57842	57857	57934
		S/T	0.87	1.00	1.00	1.00	1.00	0.69	0.81	0.92	0.94	1.00	0.57	0.69	0.80	0.81	0.93	0.39	0.49	0.58	0.60	0.71
		PI	2.86	2.86	2.86	2.86	2.85	2.86	2.86	2.86	2.86	2.85	2.85	2.85	2.85	2.85	2.85	2.85	2.85	2.85	2.85	2.85
	59°F 15°C	TC	47969	49125	50853	51160	53218	50897	50919	51172	51271	53279	53010	53067	53089	53091	53442	57059	57074	57186	57199	57254
		S/T	0.88	1.00	1.00	1.00	1.00	0.70	0.83	0.94	0.97	1.00	0.58	0.71	0.81	0.83	0.96	0.39	0.50	0.59	0.61	0.73
		PI	3.13	3.13	3.14	3.14	3.15	3.14	3.14	3.14	3.14	3.15	3.15	3.15	3.15	3.15	3.15	3.17	3.17	3.17	3.17	3.17
	68°F 20°C	TC	47100	48619	50408	50726	52859	50044	50059	50451	50780	52918	52221	52264	52279	52281	52876	56388	56407	56497	56507	56548
		S/T	0.91	1.00	1.00	1.00	1.00	0.72	0.85	0.97	1.00	1.00	0.59	0.72	0.84	0.86	0.99	0.40	0.50	0.61	0.62	0.75
		PI	3.39	3.41	3.43	3.43	3.45	3.42	3.42	3.43	3.43	3.45	3.45	3.45	3.45	3.45	3.45	3.49	3.49	3.49	3.49	3.49
	77°F 25°C	TC	46143	47910	49769	50099	52313	49143	49166	49731	50158	52375	51387	51446	51469	51529	52422	55654	55705	55830	55843	55904
		S/T	0.92	1.00	1.00	1.00	1.00	0.72	0.87	0.99	1.00	1.00	0.59	0.73	0.85	0.86	1.00	0.40	0.51	0.61	0.63	0.76
		PI	3.69	3.71	3.73	3.73	3.75	3.72	3.72	3.73	3.73	3.75	3.74	3.74	3.74	3.74	3.75	3.78	3.78	3.78	3.78	3.78
	82°F 27.8°C	TC	45864	47809	49714	50053	52329	48892	48971	49775	50113	52388	51179	51247	51273	51353	52436	55513	55584	55722	55738	55804
		S/T	0.94	1.00	1.00	1.00	1.00	0.73	0.87	1.00	1.00	1.00	0.60	0.74	0.86	0.87	1.00	0.40	0.51	0.62	0.63	0.76
		PI	4.00	4.02	4.03	4.04	4.06	4.03	4.03	4.03	4.04	4.06	4.05	4.05	4.05	4.05	4.06	4.09	4.09	4.09	4.09	4.08
	86°F 30°C	TC	45925	48052	50002	50346	52693	48958	49060	50062	50407	52734	51293	51354	51435	51481	52783	55702	55783	55913	55928	55986
		S/T	0.95	1.00	1.00	1.00	1.00	0.74	0.88	1.00	1.00	1.00	0.60	0.75	0.86	0.88	1.00	0.40	0.51	0.62	0.64	0.77
		PI	4.41	4.44	4.46	4.46	4.49	4.45	4.45	4.46	4.46	4.49	4.48	4.47	4.47	4.47	4.49	4.53	4.53	4.52	4.52	4.52
	95°F 35°C	TC	46642	46725	47728	48009	49891	49625	49637	49654	49656	49993	51767	51773	51799	51803	51827	55884	55864	55870	55867	55909
		S/T	0.80	0.91	1.00	1.00	1.00	0.65	0.75	0.84	0.86	0.96	0.54	0.65	0.73	0.75	0.85	0.39	0.47	0.55	0.56	0.66
		PI	5.15	5.16	5.21	5.23	5.33	5.31	5.31	5.31	5.31	5.33	5.43	5.43	5.43	5.43	5.43	5.66	5.66	5.66	5.66	5.66
	104°F 40°C	TC	39719	39860	41009	41251	42886	42260	42274	42285	42287	42845	44086	44094	44117	44121	44135	47590	47572	47583	47574	47619
		S/T	0.82	0.94	1.00	1.00	1.00	0.66	0.77	0.86	0.88	1.00	0.55	0.66	0.75	0.77	0.87	0.39	0.47	0.56	0.58	0.67
		PI	4.84	4.85	4.92	4.93	5.03	4.99	4.99	4.99	4.99	5.03	5.10	5.10	5.10	5.10	5.10	5.31	5.31	5.31	5.31	5.31
	110°F 43°C	TC	35336	36291	37668	37912	39540	37748	37761	37925	37999	39584	39472	39495	39508	39509	39740	42786	42768	42810	42817	42849
		S/T	0.89	1.00	1.00	1.00	1.00	0.70	0.83	0.94	0.96	1.00	0.58	0.70	0.81	0.83	0.96	0.39	0.49	0.59	0.61	0.73
		PI	4.71	4.75	4.82	4.83	4.90	4.82	4.82	4.83	4.83	4.91	4.90	4.90	4.90	4.90	4.91	5.06	5.06	5.06	5.06	5.06
	115°F 46°C	TC	28019	29075	30217	30420	31776	29928	29935	30196	30459	31812	31356	31384	31393	31393	31842	34029	34013	34066	34071	34089
		S/T	0.92	1.00	1.00	1.00	1.00	0.72	0.86	0.98	1.00	1.00	0.59	0.73	0.84	0.86	1.00	0.40	0.50	0.61	0.63	0.75
		PI	3.92	3.97	4.02	4.02	4.08	4.00	4.00	4.01	4.03	4.08	4.08	4.08	4.08	4.08	4.08	4.18	4.18	4.18	4.18	4.18
	122°F 50°C	TC	18574	19591	20463	20618	21654	19434	19586	20486	20641	21676	20466	20464	20572	20633	21695	22398	22442	22454	22453	22441
		S/T	1.00	1.00	1.00	1.00	1.00	0.80	0.98	1.00	1.00	1.00	0.64	0.81	0.95	0.98	1.00	0.41	0.54	0.67	0.69	0.84
		PI	2.92	2.95	2.97	2.98	3.00	2.95	2.95	2.97	2.98	3.00	2.98	2.97	2.97	2.98	3.00	3.04	3.03	3.03	3.02	3.02

Table 12 – 48K RH High Static Cooling —D5CLRA + D5FSAA (Continued)

Airflow CFM	Out-door DB	ID WB	60.8°F (16.0°C)					64.4°F (16.0°C)					67.0°F (19.4°C)					71.6°F (22.0°C)				
		ID DB	73.4°F 23.0°C	77.0°F 25.0°C	80.0°F 26.7°C	80.6°F 27.0°C	84.2°F 29.0°C	73.4°F 23.0°C	77.0°F 25.0°C	80.0°F 26.7°C	80.6°F 27.0°C	84.2°F 29.0°C	73.4°F 23.0°C	77.0°F 25.0°C	80.0°F 26.7°C	80.6°F 27.0°C	84.2°F 29.0°C	73.4°F 23.0°C	77.0°F 25.0°C	80.0°F 26.7°C	80.6°F 27.0°C	84.2°F 29.0°C
1647	-13°F 25°C	TC	53673	53649	54414	54640	56143	56000	55954	55919	55913	55867	57675	57602	57547	57539	57484	60836	60819	60694	60671	60543
		S/T	0.80	0.91	1.00	1.00	1.00	0.65	0.75	0.85	0.86	0.97	0.55	0.65	0.74	0.76	0.86	0.39	0.47	0.56	0.57	0.67
		PI	3.16	3.16	3.16	3.16	3.15	3.14	3.15	3.15	3.15	3.15	3.14	3.14	3.14	3.14	3.14	3.16	3.16	3.16	3.16	3.16
	-4°F 20°C	TC	57802	57775	58600	58843	60462	60308	60258	60220	60215	60165	62111	62033	61974	61966	61906	65515	65497	65363	65338	65200
		S/T	0.80	0.92	1.00	1.00	1.00	0.65	0.76	0.85	0.87	0.98	0.55	0.65	0.74	0.76	0.86	0.39	0.48	0.56	0.57	0.67
		PI	3.28	3.28	3.27	3.27	3.26	3.26	3.26	3.26	3.26	3.26	3.25	3.25	3.26	3.26	3.26	3.27	3.27	3.27	3.27	3.28
	0°F 17.8°C	TC	59720	59685	60793	61046	62723	62282	62213	62165	62157	62782	64112	64021	63942	63932	63902	67560	67544	67539	67548	67592
		S/T	0.81	0.93	1.00	1.00	1.00	0.66	0.77	0.86	0.88	1.00	0.55	0.66	0.75	0.77	0.87	0.39	0.48	0.57	0.58	0.68
		PI	3.30	3.30	3.30	3.30	3.30	3.30	3.30	3.30	3.30	3.30	3.30	3.30	3.31	3.31	3.31	3.34	3.34	3.34	3.34	3.34
	5°F 15°C	TC	61432	61644	63053	63344	65296	64314	64330	64334	64400	65360	66370	66387	66401	66403	66491	70263	70242	70279	70286	70317
		S/T	0.82	0.94	1.00	1.00	1.00	0.66	0.78	0.87	0.88	1.00	0.56	0.67	0.76	0.78	0.88	0.39	0.48	0.57	0.59	0.69
		PI	3.33	3.33	3.34	3.34	3.35	3.34	3.34	3.34	3.35	3.36	3.37	3.37	3.37	3.37	3.37	3.44	3.44	3.44	3.44	3.44
	14°F 10°C	TC	64637	64605	65924	66233	68287	67846	67787	67740	67733	68367	70171	70083	70012	70001	69930	74614	74591	74448	74422	74263
		S/T	0.81	0.93	1.00	1.00	1.00	0.65	0.76	0.86	0.87	1.00	0.55	0.66	0.75	0.76	0.87	0.39	0.48	0.56	0.57	0.67
		PI	3.79	3.79	3.78	3.78	3.77	3.77	3.77	3.77	3.77	3.77	3.77	3.77	3.77	3.77	3.77	3.78	3.78	3.79	3.79	3.79
	17°F 10°C	TC	65549	65763	67282	67611	69807	68812	68840	68853	68911	69882	71160	71187	71215	71218	71306	75681	75660	75648	75662	75726
		S/T	0.82	0.93	1.00	1.00	1.00	0.66	0.77	0.87	0.88	1.00	0.55	0.66	0.76	0.77	0.87	0.39	0.48	0.57	0.58	0.68
		PI	3.90	3.90	3.90	3.90	3.90	3.90	3.90	3.90	3.90	3.90	3.90	3.90	3.90	3.90	3.91	3.93	3.93	3.94	3.94	3.94
	23°F 5°C	TC	62919	63190	64824	65145	67291	66105	66125	66132	66219	67364	68385	68409	68427	68428	68539	72714	72692	72743	72753	72795
		S/T	0.83	0.95	1.00	1.00	1.00	0.66	0.78	0.88	0.89	1.00	0.56	0.67	0.76	0.78	0.89	0.39	0.48	0.57	0.59	0.69
		PI	3.74	3.74	3.75	3.75	3.78	3.76	3.76	3.76	3.76	3.78	3.79	3.79	3.79	3.79	3.79	3.86	3.86	3.86	3.86	3.86
	35°F 1.7°C	TC	58221	58223	58565	58728	60623	60942	60940	60945	60945	61108	62850	62846	62849	62851	62857	66389	66373	66370	66367	66373
		S/T	0.78	0.88	0.97	0.99	1.00	0.63	0.73	0.82	0.83	0.93	0.54	0.63	0.72	0.73	0.83	0.39	0.46	0.54	0.56	0.65
		PI	3.22	3.22	3.24	3.25	3.39	3.41	3.41	3.41	3.41	3.42	3.56	3.56	3.56	3.56	3.56	3.87	3.87	3.87	3.87	3.87
	41°F 5°C	TC	56411	56411	56860	57256	58948	59034	59033	59036	59036	59243	60876	60872	60875	60876	60880	64291	64276	64272	64269	64276
		S/T	0.78	0.89	0.98	1.00	1.00	0.64	0.74	0.83	0.84	0.94	0.54	0.64	0.72	0.74	0.84	0.39	0.47	0.55	0.56	0.66
		PI	2.93	2.93	2.96	2.99	3.11	3.12	3.12	3.12	3.12	3.14	3.26	3.26	3.26	3.26	3.26	3.55	3.55	3.55	3.55	3.55
	47°F 8.3°C	TC	54597	54633	55366	55613	57259	57128	57126	57128	57127	57392	58903	58897	58901	58901	58901	62200	62185	62179	62177	62183
		S/T	0.79	0.90	1.00	1.00	1.00	0.64	0.75	0.84	0.85	0.96	0.54	0.65	0.73	0.75	0.85	0.39	0.47	0.55	0.57	0.67
		PI	2.66	2.66	2.71	2.73	2.85	2.84	2.84	2.84	2.84	2.86	2.97	2.97	2.97	2.97	2.97	3.24	3.24	3.23	3.23	3.23
	50°F 10°C	TC	53296	54763	56611	56939	59147	56305	56336	56725	56904	59203	58501	58577	58608	58611	59175	62533	62698	62860	62879	62957
		S/T	0.90	1.00	1.00	1.00	1.00	0.71	0.85	0.96	0.99	1.00	0.59	0.72	0.83	0.85	0.99	0.40	0.50	0.60	0.62	0.74
		PI	3.08	3.08	3.08	3.08	3.07	3.08	3.08	3.08	3.08	3.07	3.07	3.07	3.07	3.07	3.07	3.07	3.07	3.07	3.07	3.07
	59°F 15°C	TC	52328	54164	56086	56427	58723	55365	55441	56070	56488	58781	57649	57708	57728	57812	58830	61904	62028	62151	62165	62217
		S/T	0.92	1.00	1.00	1.00	1.00	0.73	0.86	1.00	1.00	1.00	0.60	0.73	0.85	0.86	1.00	0.40	0.51	0.61	0.63	0.76
		PI	3.37	3.38	3.38	3.39	3.40	3.38	3.38	3.39	3.39	3.40	3.39	3.39	3.39	3.39	3.40	3.42	3.41	3.41	3.41	3.41
	68°F 20°C	TC	51341	53533	55518	55871	58242	54353	54475	55578	55931	58300	56703	56745	56847	56897	58347	61097	61211	61307	61316	61348
		S/T	0.95	1.00	1.00	1.00	1.00	0.74	0.89	1.00	1.00	1.00	0.61	0.75	0.87	0.89	1.00	0.40	0.51	0.63	0.65	0.78
		PI	3.66	3.68	3.70	3.70	3.72	3.69	3.69	3.70	3.70	3.72	3.71	3.71	3.71	3.71	3.72	3.76	3.76	3.76	3.76	3.76
	77°F 25°C	TC	50320	52743	54807	55172	57637	53346	53515	54867	55234	57695	55762	55824	55967	56029	57744	60225	60408	60547	60562	60619
		S/T	0.97	1.00	1.00	1.00	1.00	0.75	0.90	1.00	1.00	1.00	0.61	0.76	0.88	0.90	1.00	0.40	0.52	0.63	0.65	0.79
		PI	3.98	4.00	4.02	4.02	4.04	4.01	4.01	4.02	4.02	4.04	4.03	4.03	4.03	4.03	4.04	4.08	4.07	4.07	4.07	4.07
	82°F 27.8°C	TC	50055	52610	54732	55103	57627	53043	53247	54780	55165	57687	55510	55580	55753	55822	57738	60018	60244	60401	60417	60483
		S/T	0.99	1.00	1.00	1.00	1.00	0.76	0.91	1.00	1.00	1.00	0.62	0.77	0.89	0.92	1.00	0.40	0.52	0.64	0.66	0.80
		PI	4.31	4.33	4.35	4.35	4.37	4.34	4.34	4.35	4.35	4.37	4.36	4.36	4.36	4.36	4.37	4.41	4.41	4.40	4.40	4.40
	86°F 30°C	TC	50392	52908	55071	55455	58038	53143	53387	55132	55519	58098	55661	55725	55929	56010	58148	60259	60492	60635	60650	60707
		S/T	1.00	1.00	1.00	1.00	1.00	0.77	0.93	1.00	1.00	1.00	0.62	0.78	0.91	0.93	1.00	0.40	0.52	0.64	0.66	0.81
		PI	4.76	4.78	4.81	4.81	4.84	4.79	4.79	4.81	4.81	4.84	4.82	4.82	4.82	4.82	4.84	4.88	4.88	4.87	4.87	4.87
	95°F 35°C	TC	50775	51049	52699	53011	55106	53963	53995	54012	54075	55176	56279	56291	56325	56330	56424	60643	60620	60632	60650	60731
		S/T	0.83	0.95	1.00	1.00	1.00	0.66	0.78	0.88	0.89	1.00	0.56	0.67	0.76	0.78	0.88	0.39	0.48	0.57	0.58	0.68
		PI	5.55	5.56	5.65	5.66	5.78	5.72	5.72	5.72	5.72	5.78	5.85	5.85	5.85	5.85	5.86	6.09	6.09	6.09	6.09	6.09
	104°F 40°C	TC	43242	43638	45281	45553	47370	45966	45992	46074	46123	47429	47928	47947	47972	47975	48111	51659	51639	51663	51681	51735
		S/T	0.85	0.98	1.00	1.00	1.00	0.68	0.80	0.90	0.92	1.00	0.56	0.68	0.78	0.80	0.91	0.39	0.48	0.58	0.59	0.70
		PI	5.22	5.24	5.33	5.35	5.45	5.38	5.38	5.38	5.38	5.46	5.49	5.49	5.49	5.49	5.50	5.72	5.72	5.72	5.72	5.72
	110°F 43°C	TC	38574	40056	41584	41854	43667	41068	41080	41539	41902	43712	42916	42950	42960	42993	43750	46452	46454	46527	46534	46560
		S/T	0.92	1.00	1.00	1.00	1.00	0.72	0.87	0.99	1.00	1.00	0.60	0.73	0.85	0.86	1.00	0.40	0.51	0.61	0.63	0.76
		PI	5.08	5.14	5.21	5.23	5.31	5.19	5.19	5.21	5.23	5.31	5.28	5.28	5.28	5.28	5.32	5.46	5.45	5.45	5.45	5.45
	115°F 46°C	TC	30609	32083	33351	33600	35079	32551	32616	33389	33642	35115	34068	34089	34136	34169	35146	36940	36968	37019	37024	37035
		S/T	0.96	1.00	1.00	1.00	1.00	0.75	0.89	1.00	1.00	1.00	0.61	0.75	0.87	0.90	1.00	0.40	0.52	0.63	0.65	0.78
		PI	4.24	4.30	4.36	4.38	4.43	4.33	4.33	4.36	4.38	4.43	4.39	4.39	4.39	4.39	4.43	4.52	4.52	4.51	4.51	4.51
	122°F 50°C	TC	20254	21371	22328	22495	23631	20900	21394	22353	22520	23653	22010	22003	22369	22538	23668	24033	24126	24132	24130	24161
		S/T	1.00	1.00	1.00	1.00	1.00	0.84	1.00	1.00	1.00	1.00	0.67	0.85	1.00	1.00	1.00	0.41	0.55	0.69	0.72	0.88
		PI	3.15	3.18	3.20	3.21	3.23	3.17	3.18	3.20	3.21	3.24	3.20	3.20	3.20	3.21	3.23	3.27	3.26	3.25	3.25	3.25

Table 13 – 60K RH High Static Cooling —D5CLRA + D5FSAA

Airflow CFM	Out-door DB	ID WB	60.8°F (16.0°C)					64.4°F (16.0°C)					67.0°F (19.4°C)					71.6°F (22.0°C)				
		ID DB	73.4°F 23.0°C	77.0°F 25.0°C	80.0°F 26.7°C	80.6°F 27.0°C	84.2°F 29.0°C	73.4°F 23.0°C	77.0°F 25.0°C	80.0°F 26.7°C	80.6°F 27.0°C	84.2°F 29.0°C	73.4°F 23.0°C	77.0°F 25.0°C	80.0°F 26.7°C	80.6°F 27.0°C	84.2°F 29.0°C	73.4°F 23.0°C	77.0°F 25.0°C	80.0°F 26.7°C	80.6°F 27.0°C	84.2°F 29.0°C
1118	-13°F 25°C	TC	42526	42519	42514	42513	42505	44505	44493	44486	44485	44477	45908	45897	45886	45884	45874	48541	48528	48517	48515	48499
		S/T	0.72	0.80	0.87	0.88	0.97	0.59	0.67	0.74	0.76	0.83	0.51	0.59	0.66	0.67	0.75	0.38	0.46	0.51	0.52	0.60
		PI	2.78	2.78	2.78	2.78	2.78	2.75	2.75	2.75	2.75	2.75	2.73	2.73	2.74	2.74	2.74	2.73	2.73	2.73	2.73	2.73
	-4°F 20°C	TC	45797	45790	45784	45783	45775	47929	47916	47908	47907	47898	49440	49427	49416	49414	49403	52275	52261	52249	52247	52230
		S/T	0.72	0.80	0.88	0.89	0.97	0.60	0.68	0.75	0.76	0.84	0.52	0.59	0.66	0.67	0.75	0.39	0.47	0.51	0.52	0.60
		PI	2.88	2.88	2.88	2.88	2.88	2.85	2.85	2.85	2.85	2.85	2.83	2.83	2.83	2.83	2.83	2.82	2.82	2.82	2.82	2.82
	0°F 17.8°C	TC	47287	47278	47270	47269	47255	49467	49457	49445	49444	49431	51010	50996	50985	50983	50967	53888	53874	53863	53862	53840
		S/T	0.72	0.81	0.88	0.90	0.98	0.60	0.68	0.75	0.76	0.85	0.52	0.60	0.67	0.68	0.76	0.39	0.47	0.52	0.53	0.60
		PI	2.90	2.90	2.90	2.90	2.91	2.88	2.88	2.88	2.88	2.88	2.88	2.88	2.88	2.88	2.88	2.88	2.88	2.88	2.88	2.88
	5°F 15°C	TC	48770	48770	48770	48770	49499	51206	51197	51195	51196	51200	52956	52953	52945	52944	52949	56314	56299	56286	56283	56283
		S/T	0.73	0.82	0.90	0.91	1.00	0.60	0.69	0.76	0.77	0.86	0.52	0.60	0.67	0.68	0.77	0.39	0.47	0.52	0.53	0.61
		PI	2.93	2.93	2.93	2.93	2.93	2.93	2.93	2.93	2.93	2.93	2.93	2.93	2.93	2.93	2.93	2.97	2.97	2.97	2.97	2.97
	14°F 10°C	TC	45838	45832	45826	45825	46048	48244	48232	48224	48223	48214	49963	49951	49938	49937	49926	53228	53213	53200	53198	53181
		S/T	0.73	0.81	0.89	0.90	0.99	0.60	0.68	0.75	0.76	0.85	0.52	0.60	0.66	0.68	0.76	0.39	0.47	0.51	0.53	0.60
		PI	2.85	2.85	2.85	2.85	2.85	2.83	2.83	2.83	2.83	2.83	2.82	2.82	2.82	2.82	2.82	2.82	2.82	2.82	2.82	2.82
	17°F 10°C	TC	44899	44890	44883	44882	45529	47254	47243	47233	47232	47232	48945	48944	48936	48935	48942	52250	52235	52223	52221	52223
		S/T	0.73	0.82	0.89	0.91	1.00	0.60	0.69	0.76	0.77	0.85	0.52	0.60	0.67	0.68	0.76	0.39	0.47	0.52	0.53	0.61
		PI	2.80	2.80	2.80	2.80	2.80	2.79	2.79	2.79	2.79	2.79	2.79	2.79	2.79	2.79	2.79	2.79	2.79	2.79	2.79	2.79
	23°F 5°C	TC	44654	44655	44655	44685	45500	47057	47048	47047	47048	47053	48787	48783	48776	48775	48780	52112	52097	52084	52082	52083
		S/T	0.74	0.83	0.90	0.91	1.00	0.61	0.69	0.77	0.78	0.86	0.52	0.60	0.67	0.69	0.77	0.39	0.47	0.52	0.53	0.61
		PI	2.67	2.67	2.67	2.67	2.68	2.68	2.68	2.68	2.68	2.68	2.69	2.69	2.69	2.69	2.69	2.73	2.73	2.73	2.73	2.73
	35°F 1.7°C	TC	44529	44526	44523	44523	44584	46836	46832	46826	46825	46821	48467	48457	48455	48454	48446	51519	51507	51498	51496	51493
		S/T	0.70	0.78	0.85	0.86	0.93	0.59	0.66	0.72	0.74	0.81	0.51	0.58	0.64	0.65	0.73	0.39	0.46	0.50	0.51	0.58
		PI	2.28	2.28	2.28	2.28	2.28	2.41	2.41	2.41	2.41	2.41	2.51	2.51	2.51	2.51	2.51	2.72	2.72	2.72	2.72	2.72
	41°F 5°C	TC	42077	42072	42070	42069	42168	44239	44235	44229	44228	44225	45768	45759	45755	45755	45747	48630	48620	48610	48609	48606
		S/T	0.71	0.79	0.86	0.87	0.95	0.59	0.67	0.73	0.74	0.82	0.51	0.59	0.65	0.66	0.73	0.39	0.46	0.51	0.52	0.59
		PI	2.11	2.11	2.11	2.11	2.11	2.24	2.24	2.24	2.24	2.24	2.34	2.34	2.34	2.34	2.34	2.55	2.55	2.54	2.54	2.54
	47°F 8.3°C	TC	39614	39609	39607	39607	39744	41636	41632	41626	41626	41622	43068	43058	43055	43054	43048	45742	45732	45723	45721	45717
		S/T	0.71	0.80	0.87	0.88	0.96	0.59	0.67	0.74	0.75	0.83	0.51	0.59	0.65	0.66	0.74	0.39	0.46	0.51	0.52	0.59
		PI	1.94	1.94	1.94	1.94	1.95	2.07	2.07	2.07	2.07	2.07	2.17	2.17	2.17	2.17	2.17	2.37	2.37	2.36	2.36	2.36
	50°F 10°C	TC	38789	38795	39152	39470	40935	41135	41144	41156	41158	41309	42838	42841	42860	42864	42881	46137	46119	46126	46123	46163
		S/T	0.79	0.89	0.99	1.00	1.00	0.64	0.74	0.82	0.84	0.94	0.54	0.64	0.72	0.73	0.83	0.39	0.46	0.54	0.56	0.65
		PI	2.24	2.24	2.24	2.24	2.24	2.24	2.24	2.24	2.24	2.24	2.24	2.24	2.24	2.24	2.24	2.24	2.24	2.24	2.24	2.24
	59°F 15°C	TC	38076	38134	38885	39112	40641	40497	40506	40514	40515	40763	42269	42259	42276	42278	42291	45667	45649	45652	45650	45684
		S/T	0.80	0.91	1.00	1.00	1.00	0.65	0.75	0.84	0.86	0.96	0.54	0.65	0.73	0.75	0.85	0.39	0.47	0.55	0.56	0.66
		PI	2.44	2.44	2.45	2.45	2.46	2.46	2.46	2.46	2.46	2.46	2.47	2.46	2.46	2.46	2.46	2.48	2.48	2.48	2.48	2.48
	68°F 20°C	TC	37390	37512	38572	38808	40395	39873	39880	39886	39886	40365	41685	41676	41692	41694	41702	45170	45151	45152	45151	45186
		S/T	0.82	0.94	1.00	1.00	1.00	0.66	0.77	0.86	0.88	1.00	0.55	0.66	0.75	0.77	0.87	0.39	0.47	0.56	0.57	0.67
		PI	2.65	2.65	2.66	2.66	2.68	2.67	2.67	2.67	2.67	2.68	2.69	2.69	2.69	2.69	2.69	2.72	2.72	2.72	2.72	2.72
	77°F 25°C	TC	36649	36831	38095	38343	39994	39214	39227	39235	39273	40051	41088	41086	41107	41110	41160	44697	44676	44682	44682	44734
		S/T	0.83	0.96	1.00	1.00	1.00	0.66	0.78	0.88	0.89	1.00	0.55	0.67	0.76	0.78	0.88	0.39	0.48	0.56	0.58	0.68
		PI	2.87	2.87	2.89	2.89	2.90	2.90	2.90	2.90	2.90	2.90	2.91	2.91	2.91	2.91	2.91	2.94	2.94	2.94	2.94	2.94
	82°F 27.8°C	TC	36557	36793	38204	38457	40156	39181	39200	39233	39267	40215	41102	41104	41128	41131	41201	44800	44779	44787	44791	44851
		S/T	0.84	0.97	1.00	1.00	1.00	0.67	0.79	0.88	0.90	1.00	0.56	0.67	0.77	0.78	0.89	0.39	0.48	0.57	0.58	0.68
		PI	3.19	3.19	3.21	3.21	3.22	3.22	3.22	3.22	3.22	3.22	3.23	3.23	3.23	3.23	3.23	3.26	3.26	3.26	3.26	3.26
	86°F 30°C	TC	36887	37209	38760	39021	40776	39584	39601	39655	39695	40835	41552	41557	41579	41582	41676	45346	45324	45332	45341	45398
		S/T	0.85	0.98	1.00	1.00	1.00	0.67	0.80	0.89	0.91	1.00	0.56	0.68	0.77	0.79	0.90	0.39	0.48	0.57	0.59	0.69
		PI	3.68	3.68	3.70	3.71	3.73	3.71	3.71	3.71	3.71	3.73	3.74	3.74	3.74	3.74	3.74	3.78	3.78	3.78	3.78	3.78
	95°F 35°C	TC	38205	38204	38207	38250	39229	40763	40753	40750	40751	40759	42608	42604	42595	42594	42595	46173	46157	46144	46142	46142
		S/T	0.74	0.83	0.91	0.92	1.00	0.61	0.69	0.77	0.78	0.87	0.52	0.60	0.67	0.69	0.77	0.39	0.47	0.52	0.53	0.61
		PI	4.62	4.62	4.62	4.62	4.68	4.76	4.76	4.76	4.76	4.76	4.87	4.87	4.87	4.87	4.87	5.07	5.07	5.07	5.07	5.07
	104°F 40°C	TC	33188	33189	33249	33294	34405	35405	35397	35396	35397	35404	37006	37002	36994	36995	36999	40095	40081	40070	40068	40068
		S/T	0.75	0.85	0.93	0.95	1.00	0.61	0.71	0.78	0.80	0.89	0.52	0.61	0.69	0.70	0.79	0.39	0.45	0.52	0.54	0.62
		PI	4.11	4.11	4.11	4.12	4.18	4.24	4.24	4.24	4.24	4.24	4.33	4.33	4.33	4.33	4.33	4.51	4.51	4.51	4.51	4.51
	110°F 43°C	TC	29984	30027	30702	30900	32202	32107	32103	32109	32109	32293	33635	33631	33634	33636	33645	36585	36569	36568	36569	36566
		S/T	0.80	0.91	1.00	1.00	1.00	0.64	0.75	0.84	0.86	0.96	0.54	0.65	0.73	0.75	0.85	0.39	0.47	0.55	0.56	0.66
		PI	3.85	3.86	3.88	3.89	3.94	3.94	3.94	3.94	3.94	3.95	4.01	4.00	4.00	4.00	4.00	4.13	4.13	4.13	4.13	4.13
	115°F 46°C	TC	22916	23004	23790	23946	24994	24581	24584	24587	24588	25031	25783	25781	25788	25790	25792	28100	28088	28086	28084	28096
		S/T	0.83	0.95	1.00	1.00	1.00	0.66	0.77	0.87	0.89	1.00	0.55	0.66	0.75	0.77	0.88	0.39	0.47	0.56	0.57	0.67
		PI	3.15	3.16	3.19	3.19	3.23	3.22	3.22	3.22	3.22	3.24	3.27	3.27	3.27	3.27	3.26	3.36	3.36	3.36	3.36	3.36
	122°F 50°C	TC	13481	14063	14682	14788	15520	14539	14539	14667	14808	15541	15322	15327	15327	15327	15557	16839	16830	16841	16842	16846
		S/T	0.93	1.00	1.00	1.00	1.00	0.72	0.86	0.99	1.00	1.00	0.59	0.73	0.84	0.86	1.00	0.39	0.50	0.61	0.62	0.75
		PI	2.23	2.25	2.26	2.27	2.28	2.26	2.26	2.26	2.27	2.28	2.28	2.28	2.28	2.28	2.28	2.32	2.32	2.32	2.32	2.32

Table 13 – 60K RH High Static Cooling —D5CLRA + D5FSAA (Continued)

Airflow CFM	Out-door DB	ID WB	60.8°F (16.0°C)					64.4°F (16.0°C)					67.0°F (19.4°C)					71.6°F (22.0°C)				
		ID DB	73.4°F 23.0°C	77.0°F 25.0°C	80.0°F 26.7°C	80.6°F 27.0°C	84.2°F 29.0°C	73.4°F 23.0°C	77.0°F 25.0°C	80.0°F 26.7°C	80.6°F 27.0°C	84.2°F 29.0°C	73.4°F 23.0°C	77.0°F 25.0°C	80.0°F 26.7°C	80.6°F 27.0°C	84.2°F 29.0°C	73.4°F 23.0°C	77.0°F 25.0°C	80.0°F 26.7°C	80.6°F 27.0°C	84.2°F 29.0°C
1412	-13°F 25°C	TC	48532	48521	48512	48511	49506	50717	50702	50689	50686	50670	52265	52249	52231	52227	52203	55171	55157	55135	55133	55097
		S/T	0.75	0.84	0.92	0.93	1.00	0.61	0.70	0.78	0.79	0.88	0.52	0.61	0.69	0.70	0.79	0.38	0.46	0.53	0.54	0.62
		PI	3.06	3.06	3.06	3.06	3.05	3.03	3.03	3.04	3.04	3.04	3.02	3.02	3.03	3.03	3.03	3.03	3.03	3.03	3.03	3.03
	-4°F 20°C	TC	52265	52254	52243	52242	53314	54618	54602	54588	54585	54567	56286	56268	56248	56244	56219	59415	59399	59376	59374	59335
		S/T	0.75	0.84	0.92	0.94	1.00	0.61	0.71	0.78	0.79	0.88	0.53	0.61	0.69	0.70	0.79	0.39	0.46	0.53	0.54	0.63
		PI	3.17	3.17	3.17	3.17	3.16	3.14	3.14	3.14	3.14	3.15	3.13	3.13	3.13	3.13	3.13	3.13	3.13	3.13	3.13	3.13
	0°F 17.8°C	TC	53974	53959	53947	53945	55289	56381	56361	56339	56335	56312	58082	58059	58034	58029	57993	61245	61232	61225	61221	61229
		S/T	0.75	0.85	0.93	0.95	1.00	0.62	0.71	0.79	0.80	0.90	0.53	0.62	0.70	0.71	0.80	0.39	0.46	0.53	0.55	0.63
		PI	3.20	3.20	3.20	3.20	3.19	3.18	3.18	3.18	3.18	3.18	3.18	3.18	3.18	3.18	3.18	3.20	3.20	3.20	3.20	3.20
	5°F 15°C	TC	55615	55620	55794	55873	57507	58323	58321	58329	58330	58400	60265	60262	60266	60268	60280	63969	63951	63953	63950	63954
		S/T	0.76	0.86	0.94	0.96	1.00	0.62	0.72	0.80	0.81	0.90	0.53	0.62	0.70	0.72	0.81	0.39	0.46	0.54	0.55	0.64
		PI	3.23	3.23	3.23	3.23	3.23	3.23	3.23	3.23	3.23	3.23	3.24	3.24	3.24	3.24	3.24	3.29	3.29	3.29	3.29	3.29
	14°F 10°C	TC	52301	52289	52279	52277	53762	54972	54956	54941	54937	54920	56882	56863	56843	56839	56813	60512	60495	60471	60469	60429
		S/T	0.75	0.85	0.93	0.95	1.00	0.62	0.71	0.79	0.80	0.89	0.53	0.62	0.69	0.71	0.79	0.39	0.46	0.53	0.54	0.63
		PI	3.15	3.15	3.15	3.15	3.14	3.13	3.13	3.13	3.13	3.13	3.12	3.12	3.12	3.12	3.12	3.12	3.12	3.12	3.12	3.12
	17°F 10°C	TC	51195	51179	51313	51384	52924	53810	53791	53804	53805	53862	55694	55694	55702	55706	55723	59348	59331	59336	59333	59346
		S/T	0.76	0.86	0.94	0.96	1.00	0.62	0.72	0.80	0.81	0.90	0.53	0.62	0.70	0.71	0.80	0.39	0.46	0.53	0.55	0.63
		PI	3.09	3.09	3.09	3.09	3.09	3.08	3.08	3.08	3.08	3.08	3.08	3.08	3.08	3.08	3.08	3.10	3.10	3.10	3.10	3.10
	23°F 5°C	TC	50924	50929	51136	51227	52910	53596	53595	53604	53605	53691	55516	55514	55520	55522	55534	59194	59176	59179	59176	59185
		S/T	0.77	0.87	0.95	0.97	1.00	0.62	0.72	0.80	0.82	0.91	0.53	0.63	0.71	0.72	0.81	0.39	0.46	0.54	0.55	0.64
		PI	2.95	2.95	2.95	2.95	2.96	2.96	2.96	2.96	2.96	2.96	2.98	2.98	2.98	2.98	2.98	3.02	3.02	3.02	3.02	3.02
	35°F 1.7°C	TC	50865	50861	50862	50862	51516	53393	53384	53379	53379	53382	55168	55164	55155	55154	55152	58484	58470	58459	58457	58454
		S/T	0.73	0.81	0.89	0.90	1.00	0.60	0.68	0.76	0.77	0.85	0.52	0.60	0.67	0.68	0.76	0.39	0.47	0.52	0.53	0.60
		PI	2.51	2.51	2.51	2.51	2.55	2.66	2.66	2.66	2.66	2.66	2.77	2.77	2.77	2.77	2.77	3.01	3.01	3.01	3.01	3.01
	41°F 5°C	TC	47935	48050	48051	48065	48857	50427	50417	50413	50414	50415	52094	52090	52081	52080	52079	55206	55193	55182	55179	55175
		S/T	0.74	0.82	0.90	0.91	1.00	0.60	0.69	0.76	0.78	0.86	0.52	0.60	0.67	0.69	0.77	0.39	0.45	0.52	0.53	0.61
		PI	2.32	2.33	2.33	2.33	2.37	2.47	2.47	2.47	2.47	2.47	2.58	2.58	2.58	2.58	2.58	2.82	2.82	2.82	2.82	2.82
	47°F 8.3°C	TC	45237	45235	45234	45279	46170	47456	47448	47444	47445	47445	49021	49015	49008	49007	49006	51933	51920	51911	51909	51905
		S/T	0.74	0.83	0.91	0.92	1.00	0.61	0.70	0.77	0.78	0.87	0.52	0.61	0.68	0.69	0.78	0.39	0.45	0.52	0.53	0.62
		PI	2.15	2.15	2.15	2.15	2.21	2.30	2.29	2.29	2.29	2.29	2.40	2.40	2.40	2.40	2.40	2.62	2.61	2.61	2.61	2.61
	50°F 10°C	TC	44206	44393	45646	45905	47640	46829	46858	46871	46919	47700	48730	48758	48786	48790	48861	52360	52340	52401	52415	52486
		S/T	0.83	0.95	1.00	1.00	1.00	0.66	0.78	0.87	0.88	1.00	0.55	0.66	0.76	0.77	0.88	0.39	0.48	0.56	0.58	0.68
		PI	2.48	2.48	2.48	2.48	2.48	2.48	2.48	2.48	2.48	2.48	2.48	2.48	2.48	2.48	2.48	2.48	2.48	2.48	2.48	2.47
	59°F 15°C	TC	43395	43705	45250	45520	47329	46111	46133	46202	46245	47390	48074	48098	48121	48124	48241	51848	51826	51877	51888	51943
		S/T	0.85	0.97	1.00	1.00	1.00	0.67	0.79	0.89	0.91	1.00	0.56	0.68	0.77	0.79	0.90	0.39	0.48	0.57	0.59	0.69
		PI	2.70	2.71	2.71	2.71	2.72	2.72	2.72	2.72	2.72	2.72	2.73	2.73	2.73	2.73	2.73	2.74	2.74	2.74	2.74	2.74
	68°F 20°C	TC	42614	43330	44905	45184	47060	45403	45420	45546	45601	47121	47416	47441	47456	47458	47643	51294	51272	51322	51332	51374
		S/T	0.87	1.00	1.00	1.00	1.00	0.69	0.81	0.91	0.93	1.00	0.57	0.69	0.79	0.81	0.93	0.39	0.49	0.58	0.60	0.71
		PI	2.93	2.93	2.95	2.95	2.97	2.96	2.95	2.96	2.96	2.97	2.97	2.97	2.97	2.97	2.97	3.01	3.01	3.01	3.01	3.01
	77°F 25°C	TC	41768	42742	44380	44671	46625	44656	44677	44849	44921	46684	46728	46768	46791	46794	47036	50736	50712	50793	50805	50863
		S/T	0.88	1.00	1.00	1.00	1.00	0.69	0.82	0.93	0.95	1.00	0.57	0.70	0.80	0.82	0.94	0.39	0.49	0.59	0.60	0.72
		PI	3.18	3.19	3.20	3.20	3.22	3.20	3.20	3.21	3.21	3.22	3.22	3.22	3.22	3.22	3.22	3.26	3.26	3.26	3.25	3.25
	82°F 27.8°C	TC	41696	42829	44515	44814	46824	44619	44643	44858	44946	46887	46739	46790	46814	46818	47112	50844	50854	50918	50932	50998
		S/T	0.88	1.00	1.00	1.00	1.00	0.70	0.83	0.94	0.96	1.00	0.58	0.70	0.81	0.83	0.96	0.39	0.49	0.59	0.61	0.72
		PI	3.53	3.54	3.56	3.56	3.57	3.56	3.56	3.56	3.56	3.58	3.58	3.58	3.58	3.58	3.58	3.61	3.61	3.61	3.61	3.61
	86°F 30°C	TC	42101	43430	45171	45479	47553	45081	45103	45373	45493	47616	47256	47306	47328	47331	47698	51468	51471	51546	51560	51620
		S/T	0.90	1.00	1.00	1.00	1.00	0.71	0.84	0.96	0.98	1.00	0.58	0.71	0.82	0.84	0.97	0.39	0.50	0.60	0.61	0.73
		PI	4.07	4.09	4.11	4.11	4.13	4.11	4.11	4.11	4.11	4.13	4.13	4.13	4.13	4.13	4.13	4.18	4.18	4.18	4.18	4.18
	95°F 35°C	TC	43588	43597	43836	43949	45761	46437	46432	46444	46446	46529	48487	48485	48484	48486	48508	52438	52420	52405	52429	52415
		S/T	0.77	0.87	0.96	0.98	1.00	0.63	0.72	0.80	0.82	0.91	0.53	0.62	0.70	0.72	0.81	0.39	0.46	0.53	0.55	0.63
		PI	5.11	5.11	5.12	5.13	5.23	5.27	5.27	5.27	5.27	5.27	5.38	5.38	5.38	5.38	5.38	5.61	5.61	5.61	5.61	5.61
	104°F 40°C	TC	37856	37862	38252	38604	40126	40326	40324	40336	40337	40482	42109	42107	42110	42113	42129	45530	45514	45499	45514	45511
		S/T	0.79	0.89	0.99	1.00	1.00	0.63	0.74	0.82	0.84	0.94	0.54	0.64	0.72	0.73	0.83	0.39	0.46	0.54	0.55	0.65
		PI	4.55	4.55	4.57	4.59	4.68	4.69	4.69	4.69	4.69	4.69	4.79	4.79	4.79	4.79	4.79	4.99	4.98	4.98	4.98	4.98
	110°F 43°C	TC	34194	34454	35783	36013	37550	36556	36569	36601	36635	37602	38271	38270	38285	38287	38353	41540	41527	41528	41530	41563
		S/T	0.85	0.97	1.00	1.00	1.00	0.67	0.79	0.89	0.91	1.00	0.56	0.68	0.77	0.79	0.90	0.39	0.48	0.57	0.59	0.69
		PI	4.26	4.28	4.32	4.33	4.40	4.36	4.36	4.36	4.36	4.40	4.43	4.43	4.43	4.43	4.43	4.57	4.57	4.57	4.57	4.57
	115°F 46°C	TC	26131	26689	27732	27915	29148	27993	28003	28078	28118	29187	29337	29345	29354	29355	29465	31913	31899	31910	31917	31941
		S/T	0.88	1.00	1.00	1.00	1.00	0.69	0.82	0.92	0.94	1.00	0.57	0.69	0.80	0.82	0.94	0.39	0.49	0.58	0.60	0.71
		PI	3.49	3.51	3.55	3.56	3.60	3.56	3.56	3.56	3.56	3.60	3.61	3.61	3.61	3.61	3.61	3.72	3.72	3.71	3.71	3.71
	122°F 50°C	TC	15484	16357	17081	17209	18069	16532	16574	17102	17231	18089	17415	17418	17446	17466	18107	19099	19105	19121	19122	19120
		S/T	1.00	1.00	1.00	1.00	1.00	0.76	0.92	1.00	1.00	1.00	0.62	0.77	0.89	0.92	1.00	0.40	0.52	0.64	0.66	0.79
		PI	2.47	2.49	2.51	2.52	2.54	2.50	2.50	2.51	2.52	2.54	2.52	2.52	2.52	2.52	2.54	2.57	2.57	2.57	2.57	2.56

Table 13 – 60K RH High Static Cooling —D5CLRA + D5FSAA (Continued)

Airflow CFM	Out-door DB	ID WB	60.8°F (16.0°C)					64.4°F (16.0°C)					67.0°F (19.4°C)					71.6°F (22.0°C)				
		ID DB	73.4°F 23.0°C	77.0°F 25.0°C	80.0°F 26.7°C	80.6°F 27.0°C	84.2°F 29.0°C	73.4°F 23.0°C	77.0°F 25.0°C	80.0°F 26.7°C	80.6°F 27.0°C	84.2°F 29.0°C	73.4°F 23.0°C	77.0°F 25.0°C	80.0°F 26.7°C	80.6°F 27.0°C	84.2°F 29.0°C	73.4°F 23.0°C	77.0°F 25.0°C	80.0°F 26.7°C	80.6°F 27.0°C	84.2°F 29.0°C
1706	-13°F 25°C	TC	55360	55341	55325	55647	57285	57798	57766	57740	57736	57695	59523	59492	59452	59446	59404	62789	62772	62726	62710	62617
		S/T	0.77	0.88	0.97	1.00	1.00	0.63	0.73	0.81	0.83	0.93	0.54	0.63	0.71	0.73	0.83	0.39	0.46	0.54	0.56	0.65
		PI	3.41	3.41	3.41	3.41	3.39	3.38	3.38	3.39	3.39	3.39	3.38	3.38	3.38	3.38	3.38	3.39	3.39	3.39	3.39	3.39
	-4°F 20°C	TC	59619	59598	59581	59927	61691	62243	62209	62181	62177	62134	64101	64068	64026	64018	63974	67619	67601	67551	67534	67433
		S/T	0.78	0.88	0.97	1.00	1.00	0.63	0.73	0.82	0.83	0.93	0.54	0.64	0.72	0.73	0.83	0.39	0.47	0.55	0.56	0.65
		PI	3.53	3.53	3.53	3.53	3.51	3.50	3.51	3.51	3.51	3.51	3.50	3.50	3.50	3.50	3.50	3.51	3.51	3.51	3.51	3.51
	0°F 17.8°C	TC	61586	61559	61797	62269	63993	64272	64223	64186	64180	64169	66156	66118	66058	66049	65990	69722	69701	69705	69712	69764
		S/T	0.78	0.89	0.99	1.00	1.00	0.64	0.74	0.83	0.84	0.95	0.54	0.64	0.73	0.74	0.84	0.39	0.47	0.55	0.57	0.66
		PI	3.56	3.56	3.56	3.56	3.55	3.55	3.55	3.55	3.55	3.55	3.55	3.55	3.55	3.55	3.55	3.58	3.58	3.58	3.58	3.58
	5°F 15°C	TC	63397	63455	64310	64605	66580	66412	66426	66433	66434	66762	68586	68580	68599	68600	68609	72684	72663	72663	72669	72709
		S/T	0.79	0.90	1.00	1.00	1.00	0.64	0.75	0.84	0.85	0.96	0.54	0.65	0.73	0.75	0.85	0.39	0.47	0.55	0.57	0.66
		PI	3.59	3.59	3.59	3.59	3.60	3.60	3.60	3.60	3.60	3.60	3.62	3.62	3.62	3.62	3.62	3.69	3.69	3.69	3.69	3.69
	14°F 10°C	TC	59626	59604	59851	60374	62248	62619	62584	62553	62548	62516	64783	64753	64703	64694	64640	68857	68836	68786	68771	68665
		S/T	0.78	0.89	0.99	1.00	1.00	0.64	0.74	0.82	0.84	0.94	0.54	0.64	0.72	0.74	0.83	0.39	0.47	0.55	0.56	0.65
		PI	3.51	3.51	3.51	3.51	3.50	3.49	3.49	3.49	3.49	3.50	3.48	3.48	3.49	3.49	3.49	3.50	3.50	3.50	3.50	3.50
	17°F 10°C	TC	58447	58462	59178	59519	61435	61381	61387	61400	61401	61692	63338	63363	63404	63407	63423	67551	67531	67538	67551	67613
		S/T	0.79	0.89	1.00	1.00	1.00	0.64	0.74	0.83	0.85	0.95	0.55	0.65	0.73	0.75	0.85	0.39	0.47	0.55	0.57	0.66
		PI	3.45	3.45	3.44	3.44	3.44	3.44	3.44	3.44	3.44	3.44	3.44	3.44	3.44	3.44	3.44	3.47	3.47	3.47	3.47	3.47
	23°F 5°C	TC	58047	58128	59074	59364	61304	61027	61042	61050	61052	61413	63179	63176	63196	63199	63209	67252	67231	67234	67243	67289
		S/T	0.80	0.91	1.00	1.00	1.00	0.65	0.75	0.84	0.86	0.97	0.54	0.65	0.74	0.75	0.85	0.39	0.47	0.56	0.57	0.66
		PI	3.28	3.29	3.29	3.29	3.31	3.30	3.30	3.30	3.30	3.31	3.32	3.33	3.33	3.33	3.33	3.38	3.38	3.38	3.38	3.38
	35°F 1.7°C	TC	58051	58053	58165	58230	59727	60836	60828	60830	60832	60833	62792	62787	62781	62780	62788	66428	66413	66398	66408	66396
		S/T	0.75	0.85	0.93	0.94	1.00	0.62	0.71	0.79	0.80	0.89	0.53	0.62	0.69	0.71	0.80	0.39	0.46	0.53	0.54	0.63
		PI	2.80	2.80	2.81	2.81	2.90	2.97	2.97	2.97	2.97	2.97	3.10	3.10	3.09	3.09	3.10	3.36	3.36	3.36	3.36	3.36
	41°F 5°C	TC	54837	54838	54990	55064	56627	57455	57449	57451	57451	57502	59294	59287	59282	59283	59290	62707	62692	62679	62686	62677
		S/T	0.76	0.86	0.94	0.96	1.00	0.62	0.72	0.80	0.81	0.90	0.53	0.62	0.70	0.71	0.81	0.39	0.46	0.53	0.55	0.64
		PI	2.60	2.60	2.61	2.62	2.71	2.76	2.76	2.76	2.76	2.76	2.89	2.89	2.89	2.89	2.89	3.14	3.14	3.14	3.14	3.14
	47°F 8.3°C	TC	51616	51617	51815	51906	53503	54073	54065	54066	54067	54148	55795	55789	55784	55785	55788	58996	58982	58977	58975	58967
		S/T	0.77	0.87	0.95	0.97	1.00	0.63	0.72	0.81	0.82	0.91	0.53	0.63	0.71	0.72	0.82	0.39	0.46	0.54	0.55	0.64
		PI	2.40	2.40	2.41	2.42	2.52	2.56	2.56	2.56	2.56	2.56	2.68	2.68	2.68	2.68	2.68	2.92	2.92	2.92	2.92	2.92
	50°F 10°C	TC	50369	51192	52902	53205	55243	53328	53360	53533	53602	55308	55428	55500	55532	55535	55786	59421	59450	59595	59611	59690
		S/T	0.87	1.00	1.00	1.00	1.00	0.69	0.81	0.92	0.94	1.00	0.57	0.69	0.80	0.81	0.93	0.39	0.49	0.58	0.60	0.71
		PI	2.77	2.77	2.77	2.77	2.77	2.77	2.77	2.77	2.77	2.77	2.77	2.77	2.77	2.77	2.77	2.76	2.76	2.76	2.76	2.76
	59°F 15°C	TC	49493	50685	52469	52784	54908	52514	52537	52797	52899	54972	54694	54752	54775	54777	55139	58871	58887	59002	59015	59073
		S/T	0.88	1.00	1.00	1.00	1.00	0.70	0.83	0.94	0.97	1.00	0.58	0.71	0.81	0.83	0.96	0.39	0.50	0.59	0.61	0.73
		PI	3.02	3.03	3.03	3.04	3.04	3.04	3.03	3.04	3.04	3.04	3.04	3.04	3.04	3.04	3.05	3.06	3.06	3.06	3.06	3.06
	68°F 20°C	TC	48666	50236	52085	52413	54617	51708	51724	52129	52469	54678	53958	54003	54018	54019	54634	58263	58283	58376	58387	58428
		S/T	0.91	1.00	1.00	1.00	1.00	0.72	0.85	0.97	1.00	1.00	0.59	0.72	0.84	0.86	0.99	0.40	0.50	0.61	0.62	0.75
		PI	3.27	3.29	3.30	3.31	3.33	3.30	3.30	3.30	3.31	3.33	3.32	3.32	3.32	3.32	3.33	3.37	3.37	3.36	3.36	3.36
	77°F 25°C	TC	47749	49578	51501	51843	54134	50854	50877	51462	51904	54197	53175	53236	53261	53322	54246	57591	57644	57773	57787	57849
		S/T	0.92	1.00	1.00	1.00	1.00	0.72	0.87	0.99	1.00	1.00	0.59	0.73	0.85	0.86	1.00	0.40	0.51	0.61	0.63	0.76
		PI	3.55	3.57	3.58	3.59	3.60	3.58	3.58	3.58	3.59	3.60	3.60	3.60	3.60	3.60	3.60	3.64	3.64	3.63	3.63	3.63
	82°F 27.8°C	TC	47666	49687	51667	52020	54385	50812	50895	51730	52082	54446	53190	53260	53287	53371	54496	57694	57767	57912	57928	57997
		S/T	0.94	1.00	1.00	1.00	1.00	0.73	0.87	1.00	1.00	1.00	0.60	0.74	0.86	0.87	1.00	0.40	0.51	0.62	0.63	0.76
		PI	3.94	3.96	3.98	3.98	4.00	3.97	3.97	3.98	3.98	4.00	3.99	3.99	3.99	3.99	4.00	4.04	4.03	4.03	4.03	4.03
	86°F 30°C	TC	48101	50329	52371	52732	55190	51278	51384	52434	52795	55233	53724	53787	53872	53921	55284	58342	58426	58563	58578	58638
		S/T	0.95	1.00	1.00	1.00	1.00	0.74	0.88	1.00	1.00	1.00	0.60	0.75	0.86	0.88	1.00	0.40	0.51	0.62	0.64	0.77
		PI	4.55	4.57	4.60	4.60	4.63	4.59	4.59	4.60	4.60	4.63	4.62	4.61	4.61	4.61	4.63	4.67	4.67	4.66	4.66	4.66
	95°F 35°C	TC	49693	49781	50850	51149	53155	52871	52884	52902	52905	53263	55154	55160	55188	55192	55217	59540	59519	59525	59522	59567
		S/T	0.80	0.91	1.00	1.00	1.00	0.65	0.75	0.84	0.86	0.96	0.54	0.65	0.73	0.75	0.85	0.39	0.47	0.55	0.56	0.66
		PI	5.70	5.71	5.77	5.78	5.89	5.88	5.88	5.88	5.88	5.90	6.01	6.01	6.01	6.01	6.01	6.26	6.26	6.26	6.26	6.26
	104°F 40°C	TC	43153	43307	44555	44817	46594	45914	45929	45941	45944	46549	47898	47906	47932	47935	47951	51705	51686	51697	51687	51736
		S/T	0.82	0.94	1.00	1.00	1.00	0.66	0.77	0.86	0.88	1.00	0.55	0.66	0.75	0.77	0.87	0.39	0.47	0.56	0.58	0.67
		PI	5.08	5.08	5.15	5.17	5.27	5.23	5.23	5.23	5.23	5.27	5.35	5.34	5.34	5.34	5.34	5.57	5.56	5.56	5.56	5.56
	110°F 43°C	TC	38976	40030	41548	41817	43613	41636	41651	41832	41914	43662	43539	43564	43578	43579	43834	47194	47173	47220	47228	47264
		S/T	0.89	1.00	1.00	1.00	1.00	0.70	0.83	0.94	0.96	1.00	0.58	0.70	0.81	0.83	0.96	0.39	0.49	0.59	0.61	0.73
		PI	4.75	4.79	4.86	4.87	4.95	4.86	4.86	4.87	4.87	4.95	4.95	4.95	4.95	4.95	4.95	5.11	5.11	5.11	5.11	5.10
	115°F 46°C	TC	29822	30946	32162	32377	33821	31854	31861	32140	32419	33860	33373	33404	33413	33413	33891	36219	36202	36258	36264	36283
		S/T	0.92	1.00	1.00	1.00	1.00	0.72	0.86	0.98	1.00	1.00	0.59	0.73	0.84	0.86	1.00	0.40	0.50	0.61	0.63	0.75
		PI	3.88	3.93	3.97	3.98	4.04	3.96	3.96	3.97	3.98	4.04	4.03	4.03	4.03	4.03	4.04	4.14	4.14	4.14	4.13	4.13
	122°F 50°C	TC	17930	18912	19754	19904	20903	18761	18908	19776	19926	20925	19757	19755	19859	19918	20943	21622	21665	21676	21675	21664
		S/T	1.00	1.00	1.00	1.00	1.00	0.80	0.98	1.00	1.00	1.00	0.64	0.81	0.95	0.98	1.00	0.41	0.54	0.67	0.69	0.84
		PI	2.77	2.79	2.81	2.82	2.84	2.79	2.79	2.81	2.82	2.84	2.82	2.81	2.82	2.82	2.84	2.87	2.87	2.86	2.86	2.86

Table 13 – 60K RH High Static Cooling —D5CLRA + D5FSAA (Continued)

Airflow CFM	Out-door DB	ID WB	60.8°F (16.0°C)					64.4°F (16.0°C)					67.0°F (19.4°C)					71.6°F (22.0°C)				
		ID DB	73.4°F 23.0°C	77.0°F 25.0°C	80.0°F 26.7°C	80.6°F 27.0°C	84.2°F 29.0°C	73.4°F 23.0°C	77.0°F 25.0°C	80.0°F 26.7°C	80.6°F 27.0°C	84.2°F 29.0°C	73.4°F 23.0°C	77.0°F 25.0°C	80.0°F 26.7°C	80.6°F 27.0°C	84.2°F 29.0°C	73.4°F 23.0°C	77.0°F 25.0°C	80.0°F 26.7°C	80.6°F 27.0°C	84.2°F 29.0°C
2000	-13°F 25°C	TC	63117	63088	63988	64253	66021	65853	65799	65757	65751	65697	67822	67737	67672	67663	67598	71539	71520	71373	71346	71195
		S/T	0.80	0.91	1.00	1.00	1.00	0.65	0.75	0.85	0.86	0.97	0.55	0.65	0.74	0.76	0.86	0.39	0.47	0.56	0.57	0.67
		PI	3.83	3.83	3.82	3.82	3.81	3.81	3.81	3.81	3.81	3.81	3.80	3.81	3.81	3.81	3.81	3.83	3.83	3.83	3.83	3.83
	-4°F 20°C	TC	67972	67941	68910	69195	71100	70919	70860	70815	70809	70750	73039	72947	72878	72868	72798	77042	77021	76863	76834	76672
		S/T	0.80	0.92	1.00	1.00	1.00	0.65	0.76	0.85	0.87	0.98	0.55	0.65	0.74	0.76	0.86	0.39	0.48	0.56	0.57	0.67
		PI	3.97	3.97	3.96	3.96	3.95	3.95	3.95	3.95	3.95	3.95	3.94	3.94	3.94	3.94	3.95	3.97	3.97	3.97	3.97	3.97
	0°F 17.8°C	TC	70228	70186	71489	71787	73758	73240	73158	73102	73093	73828	75392	75285	75192	75181	75145	79447	79428	79421	79432	79484
		S/T	0.81	0.93	1.00	1.00	1.00	0.66	0.77	0.86	0.88	1.00	0.55	0.66	0.75	0.77	0.87	0.39	0.48	0.57	0.58	0.68
		PI	4.00	4.00	4.00	4.00	4.00	4.00	4.00	4.00	4.00	4.00	4.00	4.00	4.00	4.00	4.01	4.05	4.05	4.05	4.05	4.05
	5°F 15°C	TC	72241	72490	74147	74489	76784	75629	75648	75653	75731	76860	78047	78067	78084	78086	78190	82626	82600	82644	82653	82689
		S/T	0.82	0.94	1.00	1.00	1.00	0.66	0.78	0.87	0.88	1.00	0.56	0.67	0.76	0.78	0.88	0.39	0.48	0.57	0.59	0.69
		PI	4.03	4.03	4.04	4.04	4.06	4.05	4.05	4.05	4.05	4.07	4.08	4.08	4.08	4.08	4.08	4.17	4.17	4.17	4.17	4.17
	14°F 10°C	TC	67995	67961	69348	69674	71834	71371	71308	71260	71252	71919	73816	73724	73649	73637	73563	78490	78466	78315	78288	78121
		S/T	0.81	0.93	1.00	1.00	1.00	0.65	0.76	0.86	0.87	1.00	0.55	0.66	0.75	0.76	0.87	0.39	0.48	0.56	0.57	0.67
		PI	3.95	3.95	3.94	3.94	3.93	3.93	3.93	3.93	3.93	3.93	3.93	3.93	3.93	3.93	3.93	3.94	3.94	3.95	3.95	3.95
	17°F 10°C	TC	66428	66645	68185	68518	70743	69735	69764	69776	69835	70819	72115	72142	72171	72174	72263	76696	76675	76663	76677	76741
		S/T	0.82	0.93	1.00	1.00	1.00	0.66	0.77	0.87	0.88	1.00	0.55	0.66	0.76	0.77	0.87	0.39	0.48	0.57	0.58	0.68
		PI	3.88	3.88	3.87	3.87	3.87	3.87	3.87	3.87	3.87	3.87	3.88	3.88	3.88	3.88	3.88	3.91	3.91	3.91	3.91	3.91
	23°F 5°C	TC	66144	66429	68147	68484	70741	69494	69515	69522	69614	70817	71891	71915	71934	71936	72052	76442	76418	76472	76483	76527
		S/T	0.83	0.95	1.00	1.00	1.00	0.66	0.78	0.88	0.89	1.00	0.56	0.67	0.76	0.78	0.89	0.39	0.48	0.57	0.59	0.69
		PI	3.70	3.70	3.71	3.71	3.74	3.72	3.72	3.72	3.72	3.74	3.75	3.75	3.75	3.75	3.75	3.82	3.82	3.82	3.82	3.82
	35°F 1.7°C	TC	66199	66201	66590	66776	68930	69293	69290	69296	69297	69481	71462	71457	71461	71463	71470	75486	75468	75464	75461	75468
		S/T	0.78	0.88	0.97	0.99	1.00	0.63	0.73	0.82	0.83	0.93	0.54	0.63	0.72	0.73	0.83	0.39	0.46	0.54	0.56	0.65
		PI	3.15	3.15	3.18	3.19	3.32	3.34	3.34	3.34	3.34	3.36	3.49	3.49	3.49	3.49	3.49	3.79	3.79	3.79	3.79	3.79
	41°F 5°C	TC	62530	62531	63029	63467	65343	65438	65437	65440	65440	65670	67480	67475	67479	67480	67485	71266	71248	71244	71241	71249
		S/T	0.78	0.89	0.98	1.00	1.00	0.64	0.74	0.83	0.84	0.94	0.54	0.64	0.72	0.74	0.84	0.39	0.47	0.55	0.56	0.66
		PI	2.92	2.92	2.96	2.98	3.10	3.11	3.11	3.11	3.11	3.13	3.25	3.25	3.25	3.25	3.25	3.54	3.54	3.54	3.54	3.54
	47°F 8.3°C	TC	58857	58896	59686	59953	61726	61586	61584	61586	61585	61870	63499	63493	63497	63497	63496	67054	67037	67031	67028	67035
		S/T	0.79	0.90	1.00	1.00	1.00	0.64	0.75	0.84	0.85	0.96	0.54	0.65	0.73	0.75	0.85	0.39	0.47	0.55	0.57	0.67
		PI	2.70	2.71	2.76	2.77	2.89	2.88	2.88	2.88	2.88	2.90	3.02	3.02	3.02	3.02	3.02	3.29	3.29	3.29	3.29	3.29
	50°F 10°C	TC	57481	59063	61056	61410	63791	60726	60759	61179	61372	63852	63095	63177	63210	63214	63822	67444	67622	67796	67816	67901
		S/T	0.90	1.00	1.00	1.00	1.00	0.71	0.85	0.96	0.99	1.00	0.59	0.72	0.83	0.85	0.99	0.40	0.50	0.60	0.62	0.74
		PI	3.12	3.12	3.12	3.12	3.12	3.12	3.12	3.12	3.12	3.12	3.12	3.12	3.12	3.12	3.12	3.12	3.12	3.12	3.12	3.12
	59°F 15°C	TC	56517	58499	60576	60944	63424	59797	59879	60558	61009	63487	62264	62327	62348	62439	63539	66859	66993	67126	67141	67197
		S/T	0.92	1.00	1.00	1.00	1.00	0.73	0.86	1.00	1.00	1.00	0.60	0.73	0.85	0.86	1.00	0.40	0.51	0.61	0.63	0.76
		PI	3.41	3.42	3.42	3.43	3.44	3.42	3.42	3.42	3.43	3.44	3.43	3.43	3.43	3.43	3.44	3.46	3.45	3.45	3.45	3.45
	68°F 20°C	TC	55531	57902	60049	60431	62995	58789	58921	60114	60496	63058	61330	61376	61487	61541	63109	66084	66206	66310	66321	66355
		S/T	0.95	1.00	1.00	1.00	1.00	0.74	0.89	1.00	1.00	1.00	0.61	0.75	0.87	0.89	1.00	0.40	0.51	0.63	0.65	0.78
		PI	3.69	3.71	3.73	3.73	3.76	3.72	3.72	3.73	3.73	3.76	3.75	3.74	3.74	3.74	3.76	3.80	3.79	3.79	3.79	3.79
	77°F 25°C	TC	54508	57133	59369	59764	62435	57786	57969	59434	59831	62497	60403	60471	60625	60693	62550	65238	65436	65587	65603	65664
		S/T	0.97	1.00	1.00	1.00	1.00	0.75	0.90	1.00	1.00	1.00	0.61	0.76	0.88	0.90	1.00	0.40	0.52	0.63	0.65	0.79
		PI	4.00	4.03	4.04	4.05	4.07	4.03	4.03	4.04	4.05	4.07	4.06	4.06	4.06	4.06	4.07	4.11	4.10	4.10	4.10	4.09
	82°F 27.8°C	TC	54456	57236	59544	59948	62693	57706	57929	59596	60015	62759	60391	60467	60655	60730	62814	65295	65540	65711	65729	65800
		S/T	0.99	1.00	1.00	1.00	1.00	0.76	0.91	1.00	1.00	1.00	0.62	0.77	0.89	0.92	1.00	0.40	0.52	0.64	0.66	0.80
		PI	4.45	4.47	4.49	4.49	4.52	4.48	4.48	4.49	4.50	4.52	4.50	4.50	4.50	4.50	4.52	4.55	4.55	4.54	4.54	4.54
	86°F 30°C	TC	55250	58008	60380	60801	63633	58266	58533	60447	60871	63699	61026	61097	61321	61409	63754	66068	66323	66481	66497	66559
		S/T	1.00	1.00	1.00	1.00	1.00	0.77	0.93	1.00	1.00	1.00	0.62	0.78	0.91	0.93	1.00	0.40	0.52	0.64	0.66	0.81
		PI	5.13	5.16	5.19	5.19	5.22	5.17	5.17	5.19	5.19	5.22	5.20	5.20	5.20	5.20	5.22	5.27	5.26	5.26	5.26	5.25
	95°F 35°C	TC	56628	56934	58774	59122	61459	60184	60219	60238	60309	61536	62766	62780	62818	62824	62928	67634	67608	67622	67641	67732
		S/T	0.83	0.95	1.00	1.00	1.00	0.66	0.78	0.88	0.89	1.00	0.56	0.67	0.76	0.78	0.88	0.39	0.48	0.57	0.58	0.68
		PI	6.42	6.44	6.54	6.56	6.69	6.63	6.63	6.63	6.63	6.70	6.78	6.78	6.78	6.78	6.78	7.05	7.05	7.05	7.05	7.05
	104°F 40°C	TC	49180	49630	51498	51808	53874	52278	52307	52400	52456	53941	54509	54531	54559	54562	54716	58752	58729	58757	58777	58839
		S/T	0.85	0.98	1.00	1.00	1.00	0.68	0.80	0.90	0.92	1.00	0.56	0.68	0.78	0.80	0.91	0.39	0.48	0.58	0.59	0.70
		PI	5.72	5.75	5.85	5.87	5.98	5.90	5.90	5.90	5.91	5.99	6.03	6.03	6.03	6.03	6.03	6.27	6.27	6.27	6.27	6.27
	110°F 43°C	TC	44539	46250	48014	48326	50419	47418	47432	47962	48382	50472	49553	49592	49604	49641	50515	53635	53638	53721	53730	53760
		S/T	0.92	1.00	1.00	1.00	1.00	0.72	0.87	0.99	1.00	1.00	0.60	0.73	0.85	0.86	1.00	0.40	0.51	0.61	0.63	0.76
		PI	5.36	5.43	5.51	5.52	5.61	5.48	5.48	5.50	5.52	5.61	5.58	5.58	5.57	5.58	5.61	5.76	5.76	5.76	5.76	5.75
	115°F 46°C	TC	34103	35746	37159	37435	39084	36267	36339	37201	37483	39124	37958	37981	38033	38070	39158	41157	41188	41245	41250	41263
		S/T	0.96	1.00	1.00	1.00	1.00	0.75	0.89	1.00	1.00	1.00	0.61	0.75	0.87	0.90	1.00	0.40	0.52	0.63	0.65	0.78
		PI	4.39	4.46	4.51	4.53	4.59	4.48	4.48	4.51	4.54	4.59	4.55	4.55	4.55	4.55	4.59	4.68	4.68	4.67	4.67	4.67
	122°F 50°C	TC	20467	21596	22563	22732	23879	21120	21619	22588	22757	23902	22241	22235	22605	22775	23917	24286	24380	24385	24383	24416
		S/T	1.00	1.00	1.00	1.00	1.00	0.84	1.00	1.00	1.00	1.00	0.67	0.85	1.00	1.00	1.00	0.41	0.55	0.69	0.72	0.88
		PI	3.12	3.15	3.17	3.18	3.21	3.14	3.15	3.17	3.18	3.21	3.17	3.17	3.17	3.18	3.20	3.24	3.23	3.22	3.22	3.22

Table 14 – 36K RH High Static Cooling —D5CLRA + D5FSAA

Airflow CFM	Out-door DB	ID WB	60.8°F (16.0°C)					64.4°F (16.0°C)					67.0°F (19.4°C)					71.6°F (22.0°C)				
		ID DB	73.4°F 23.0°C	77.0°F 25.0°C	80.0°F 26.7°C	80.6°F 27.0°C	84.2°F 29.0°C	73.4°F 23.0°C	77.0°F 25.0°C	80.0°F 26.7°C	80.6°F 27.0°C	84.2°F 29.0°C	73.4°F 23.0°C	77.0°F 25.0°C	80.0°F 26.7°C	80.6°F 27.0°C	84.2°F 29.0°C	73.4°F 23.0°C	77.0°F 25.0°C	80.0°F 26.7°C	80.6°F 27.0°C	84.2°F 29.0°C
765	-13°F 25°C	TC	28715	28711	28707	28707	28702	30052	30044	30039	30038	30033	30999	30991	30984	30983	30976	32777	32768	32761	32759	32749
		S/T	0.72	0.80	0.87	0.88	0.97	0.59	0.67	0.74	0.76	0.83	0.51	0.59	0.66	0.67	0.75	0.38	0.46	0.51	0.52	0.60
		PI	1.71	1.71	1.71	1.71	1.71	1.69	1.69	1.69	1.69	1.69	1.68	1.68	1.68	1.68	1.68	1.68	1.68	1.68	1.68	1.68
	-4°F 20°C	TC	30924	30920	30916	30915	30909	32363	32355	32350	32349	32343	33384	33375	33368	33366	33359	35298	35289	35281	35279	35268
		S/T	0.72	0.80	0.88	0.89	0.97	0.60	0.68	0.75	0.76	0.84	0.52	0.59	0.66	0.67	0.75	0.39	0.47	0.51	0.52	0.60
		PI	1.77	1.77	1.77	1.77	1.78	1.75	1.75	1.75	1.75	1.75	1.74	1.74	1.74	1.74	1.75	1.74	1.74	1.74	1.74	1.74
	0°F 17.8°C	TC	31930	31924	31919	31918	31909	33402	33395	33388	33387	33378	34444	34435	34427	34426	34415	36387	36378	36371	36370	36355
		S/T	0.72	0.81	0.88	0.90	0.98	0.60	0.68	0.75	0.76	0.85	0.52	0.60	0.67	0.68	0.76	0.39	0.47	0.52	0.53	0.60
		PI	1.79	1.79	1.79	1.79	1.79	1.78	1.78	1.78	1.78	1.78	1.77	1.77	1.77	1.77	1.77	1.78	1.78	1.78	1.78	1.78
	5°F 15°C	TC	32932	32932	32932	32932	33424	34576	34570	34569	34570	34573	35759	35756	35751	35750	35753	38025	38015	38006	38005	38005
		S/T	0.73	0.82	0.90	0.91	1.00	0.60	0.69	0.76	0.77	0.86	0.52	0.60	0.67	0.68	0.77	0.39	0.47	0.52	0.53	0.61
		PI	1.81	1.81	1.81	1.81	1.80	1.80	1.80	1.80	1.80	1.80	1.80	1.80	1.80	1.80	1.80	1.83	1.83	1.83	1.83	1.83
	14°F 10°C	TC	31899	31895	31891	31890	32045	33574	33565	33560	33559	33553	34770	34762	34753	34752	34744	37042	37032	37023	37021	37009
		S/T	0.73	0.81	0.89	0.90	0.99	0.60	0.68	0.75	0.76	0.85	0.52	0.60	0.66	0.68	0.76	0.39	0.47	0.51	0.53	0.60
		PI	1.96	1.96	1.96	1.96	1.96	1.94	1.94	1.94	1.94	1.94	1.93	1.94	1.94	1.94	1.94	1.93	1.93	1.93	1.93	1.93
	17°F 10°C	TC	31581	31574	31569	31569	32024	33237	33229	33222	33221	33221	34426	34425	34420	34419	34425	36751	36741	36732	36730	36732
		S/T	0.73	0.82	0.89	0.91	1.00	0.60	0.69	0.76	0.77	0.85	0.52	0.60	0.67	0.68	0.76	0.39	0.47	0.52	0.53	0.61
		PI	1.99	1.99	1.99	1.99	1.99	1.98	1.98	1.98	1.98	1.98	1.98	1.98	1.98	1.98	1.98	1.98	1.98	1.98	1.98	1.98
	23°F 5°C	TC	31081	31082	31082	31102	31670	32754	32747	32747	32747	32751	33957	33955	33950	33949	33953	36272	36261	36253	36251	36251
		S/T	0.74	0.83	0.90	0.91	1.00	0.61	0.69	0.77	0.78	0.86	0.52	0.60	0.67	0.69	0.77	0.39	0.47	0.52	0.53	0.61
		PI	2.07	2.07	2.07	2.07	2.07	2.08	2.08	2.08	2.08	2.08	2.09	2.09	2.09	2.09	2.09	2.11	2.11	2.11	2.11	2.11
	35°F 1.7°C	TC	30335	30332	30330	30330	30372	31906	31903	31899	31899	31896	33017	33010	33009	33008	33003	35096	35088	35082	35080	35079
		S/T	0.70	0.78	0.85	0.86	0.93	0.59	0.66	0.72	0.74	0.81	0.51	0.58	0.64	0.65	0.73	0.39	0.46	0.50	0.51	0.58
		PI	2.09	2.09	2.09	2.09	2.09	2.21	2.21	2.21	2.21	2.21	2.30	2.30	2.30	2.30	2.30	2.49	2.49	2.49	2.49	2.49
	41°F 5°C	TC	29854	29850	29849	29848	29918	31388	31385	31381	31380	31378	32472	32466	32463	32463	32457	34503	34496	34489	34488	34486
		S/T	0.71	0.79	0.86	0.87	0.95	0.59	0.67	0.73	0.74	0.82	0.51	0.59	0.65	0.66	0.73	0.39	0.46	0.51	0.52	0.59
		PI	1.94	1.94	1.94	1.94	1.95	2.06	2.06	2.06	2.06	2.06	2.15	2.15	2.15	2.15	2.15	2.35	2.34	2.34	2.34	2.34
	47°F 8.3°C	TC	29367	29363	29361	29361	29463	30865	30862	30858	30858	30855	31927	31920	31918	31917	31912	33909	33902	33895	33894	33891
		S/T	0.71	0.80	0.87	0.88	0.96	0.59	0.67	0.74	0.75	0.83	0.51	0.59	0.65	0.66	0.74	0.39	0.46	0.51	0.52	0.59
		PI	1.80	1.80	1.80	1.80	1.81	1.92	1.92	1.92	1.92	1.92	2.01	2.01	2.01	2.01	2.01	2.19	2.19	2.19	2.19	2.19
	50°F 10°C	TC	28765	28769	29034	29270	30356	30505	30511	30520	30521	30634	31767	31770	31784	31787	31799	34214	34201	34206	34203	34233
		S/T	0.79	0.89	0.99	1.00	1.00	0.64	0.74	0.82	0.84	0.94	0.54	0.64	0.72	0.73	0.83	0.39	0.46	0.54	0.56	0.65
		PI	2.04	2.04	2.04	2.04	2.04	2.04	2.04	2.04	2.04	2.04	2.04	2.04	2.04	2.04	2.04	2.04	2.04	2.04	2.04	2.04
	59°F 15°C	TC	28265	28309	28866	29035	30170	30063	30069	30075	30076	30260	31378	31371	31383	31385	31394	33901	33887	33890	33888	33913
		S/T	0.80	0.91	1.00	1.00	1.00	0.65	0.75	0.84	0.86	0.96	0.54	0.65	0.73	0.75	0.85	0.39	0.47	0.55	0.56	0.66
		PI	2.13	2.13	2.13	2.13	2.14	2.14	2.14	2.14	2.14	2.14	2.15	2.15	2.15	2.15	2.15	2.16	2.16	2.16	2.16	2.16
	68°F 20°C	TC	27786	27877	28664	28840	30019	29632	29637	29641	29641	29997	30978	30972	30983	30984	30990	33568	33554	33555	33554	33579
		S/T	0.82	0.94	1.00	1.00	1.00	0.66	0.77	0.86	0.88	1.00	0.55	0.66	0.75	0.77	0.87	0.39	0.47	0.56	0.57	0.67
		PI	2.22	2.22	2.23	2.23	2.24	2.24	2.24	2.24	2.24	2.24	2.25	2.25	2.25	2.25	2.25	2.28	2.28	2.28	2.28	2.28
	77°F 25°C	TC	27266	27401	28341	28526	29754	29173	29184	29190	29218	29797	30568	30566	30582	30584	30621	33253	33237	33241	33242	33280
		S/T	0.83	0.96	1.00	1.00	1.00	0.66	0.78	0.88	0.89	1.00	0.55	0.67	0.76	0.78	0.88	0.39	0.48	0.56	0.58	0.68
		PI	2.33	2.33	2.34	2.34	2.35	2.35	2.35	2.34	2.35	2.35	2.36	2.36	2.36	2.36	2.36	2.38	2.38	2.38	2.38	2.38
	82°F 27.8°C	TC	27054	27228	28272	28460	29717	28995	29010	29034	29059	29760	30417	30419	30436	30439	30491	33154	33138	33144	33147	33191
		S/T	0.84	0.97	1.00	1.00	1.00	0.67	0.79	0.88	0.90	1.00	0.56	0.67	0.77	0.78	0.89	0.39	0.48	0.57	0.58	0.68
		PI	2.49	2.49	2.50	2.51	2.52	2.51	2.51	2.51	2.51	2.52	2.53	2.53	2.53	2.53	2.53	2.55	2.55	2.55	2.55	2.55
	86°F 30°C	TC	26983	27219	28353	28545	29828	28956	28969	29008	29037	29871	30395	30400	30416	30418	30486	33171	33155	33161	33168	33209
		S/T	0.85	0.98	1.00	1.00	1.00	0.67	0.80	0.89	0.91	1.00	0.56	0.68	0.77	0.79	0.90	0.39	0.48	0.57	0.59	0.69
		PI	2.75	2.76	2.77	2.77	2.79	2.78	2.78	2.78	2.78	2.79	2.80	2.80	2.80	2.80	2.80	2.83	2.83	2.83	2.83	2.83
	95°F 35°C	TC	27239	27239	27241	27272	27970	29063	29056	29054	29055	29060	30379	30376	30369	30369	30370	32920	32909	32900	32899	32898
		S/T	0.74	0.83	0.91	0.92	1.00	0.61	0.69	0.77	0.78	0.87	0.52	0.60	0.67	0.69	0.77	0.39	0.47	0.52	0.53	0.61
		PI	3.23	3.23	3.23	3.23	3.27	3.33	3.33	3.33	3.33	3.33	3.40	3.40	3.40	3.40	3.40	3.55	3.55	3.55	3.55	3.55
	104°F 40°C	TC	22934	22935	22976	23007	23775	24466	24460	24460	24460	24465	25572	25569	25564	25564	25567	27706	27697	27689	27688	27688
		S/T	0.75	0.85	0.93	0.95	1.00	0.61	0.71	0.78	0.80	0.89	0.52	0.61	0.69	0.70	0.79	0.39	0.45	0.52	0.54	0.62
		PI	2.88	2.88	2.89	2.89	2.93	2.97	2.97	2.97	2.97	2.97	3.04	3.04	3.04	3.04	3.04	3.16	3.16	3.16	3.16	3.16
	110°F 43°C	TC	20220	20249	20703	20837	21715	21651	21648	21652	21652	21776	22681	22679	22681	22682	22688	24670	24660	24659	24660	24658
		S/T	0.80	0.91	1.00	1.00	1.00	0.64	0.75	0.84	0.86	0.96	0.54	0.65	0.73	0.75	0.85	0.39	0.47	0.55	0.56	0.66
		PI	2.71	2.71	2.73	2.73	2.77	2.77	2.77	2.77	2.77	2.78	2.82	2.82	2.82	2.82	2.82	2.91	2.91	2.91	2.91	2.91
	115°F 46°C	TC	16532	16596	17163	17275	18031	17733	17735	17738	17738	18058	18601	18599	18604	18605	18607	20272	20263	20261	20260	20269
		S/T	0.83	0.95	1.00	1.00	1.00	0.66	0.77	0.87	0.89	1.00	0.55	0.66	0.75	0.77	0.88	0.39	0.47	0.56	0.57	0.67
		PI	2.31	2.31	2.33	2.34	2.37	2.36	2.36	2.36	2.36	2.37	2.39	2.39	2.39	2.39	2.39	2.46	2.46	2.46	2.46	2.46
	122°F 50°C	TC	11582	12083	12614	12705	13335	12492	12492	12601	12723	13353	13165	13169	13169	13169	13366	14468	14460	14469	14471	14474
		S/T	0.93	1.00	1.00	1.00	1.00	0.72	0.86	0.99	1.00	1.00	0.59	0.73	0.84	0.86	1.00	0.39	0.50	0.61	0.62	0.75
		PI	1.79	1.80	1.81	1.81	1.83	1.81	1.81	1.81	1.81	1.83	1.83	1.83	1.83	1.83	1.83	1.86	1.86	1.86	1.86	1.86

Table 14 – 36K RH High Static Cooling —D5CLRA + D5FSAA (Continued)

Airflow CFM	Out-door DB	ID WB	60.8°F (16.0°C)					64.4°F (16.0°C)					67.0°F (19.4°C)					71.6°F (22.0°C)				
		ID DB	73.4°F 23.0°C	77.0°F 25.0°C	80.0°F 26.7°C	80.6°F 27.0°C	84.2°F 29.0°C	73.4°F 23.0°C	77.0°F 25.0°C	80.0°F 26.7°C	80.6°F 27.0°C	84.2°F 29.0°C	73.4°F 23.0°C	77.0°F 25.0°C	80.0°F 26.7°C	80.6°F 27.0°C	84.2°F 29.0°C	73.4°F 23.0°C	77.0°F 25.0°C	80.0°F 26.7°C	80.6°F 27.0°C	84.2°F 29.0°C
988	-13°F 25°C	TC	31427	31420	31414	31413	32058	32842	32832	32823	32822	32811	33844	33833	33822	33819	33804	35726	35716	35702	35701	35678
		S/T	0.75	0.84	0.92	0.93	1.00	0.61	0.70	0.78	0.79	0.88	0.52	0.61	0.69	0.70	0.79	0.38	0.46	0.53	0.54	0.62
		PI	1.81	1.81	1.81	1.81	1.80	1.79	1.79	1.79	1.79	1.79	1.79	1.79	1.79	1.79	1.79	1.79	1.79	1.79	1.79	1.79
	-4°F 20°C	TC	33844	33837	33830	33829	34524	35368	35358	35348	35347	35335	36448	36436	36423	36421	36405	38474	38464	38449	38447	38422
		S/T	0.75	0.84	0.92	0.94	1.00	0.61	0.71	0.78	0.79	0.88	0.53	0.61	0.69	0.70	0.79	0.39	0.46	0.53	0.54	0.63
		PI	1.87	1.87	1.87	1.87	1.87	1.86	1.86	1.86	1.86	1.86	1.85	1.85	1.85	1.85	1.85	1.85	1.85	1.85	1.85	1.85
	0°F 17.8°C	TC	34951	34941	34933	34932	35803	36509	36496	36482	36480	36464	37611	37596	37580	37576	37553	39659	39650	39646	39644	39649
		S/T	0.75	0.85	0.93	0.95	1.00	0.62	0.71	0.79	0.80	0.90	0.53	0.62	0.70	0.71	0.80	0.39	0.46	0.53	0.55	0.63
		PI	1.89	1.89	1.89	1.89	1.88	1.88	1.88	1.88	1.88	1.88	1.88	1.88	1.88	1.88	1.88	1.89	1.89	1.89	1.89	1.89
	5°F 15°C	TC	36013	36017	36129	36181	37239	37767	37765	37771	37772	37817	39024	39023	39025	39026	39034	41423	41412	41412	41410	41413
		S/T	0.76	0.86	0.94	0.96	1.00	0.62	0.72	0.80	0.81	0.90	0.53	0.62	0.70	0.72	0.81	0.39	0.46	0.54	0.55	0.64
		PI	1.91	1.91	1.91	1.91	1.91	1.91	1.91	1.91	1.91	1.91	1.91	1.91	1.91	1.91	1.91	1.95	1.94	1.95	1.95	1.95
	14°F 10°C	TC	34904	34896	34889	34888	35879	36687	36676	36666	36663	36652	37961	37949	37935	37933	37915	40384	40372	40356	40355	40329
		S/T	0.75	0.85	0.93	0.95	1.00	0.62	0.71	0.79	0.80	0.89	0.53	0.62	0.69	0.71	0.79	0.39	0.46	0.53	0.54	0.63
		PI	2.07	2.07	2.07	2.07	2.06	2.06	2.06	2.06	2.06	2.06	2.05	2.05	2.05	2.05	2.05	2.05	2.05	2.05	2.05	2.05
	17°F 10°C	TC	34532	34521	34611	34660	35698	36296	36283	36291	36293	36331	37567	37567	37572	37575	37586	40031	40020	40023	40021	40030
		S/T	0.76	0.86	0.94	0.96	1.00	0.62	0.72	0.80	0.81	0.90	0.53	0.62	0.70	0.71	0.80	0.39	0.46	0.53	0.55	0.63
		PI	2.11	2.11	2.11	2.11	2.10	2.10	2.10	2.10	2.10	2.10	2.10	2.10	2.10	2.10	2.10	2.11	2.11	2.11	2.11	2.11
	23°F 5°C	TC	33991	33994	34133	34193	35317	35775	35774	35780	35781	35838	37056	37055	37059	37060	37068	39511	39499	39501	39499	39505
		S/T	0.77	0.87	0.95	0.97	1.00	0.62	0.72	0.80	0.82	0.91	0.53	0.63	0.71	0.72	0.81	0.39	0.46	0.54	0.55	0.64
		PI	2.19	2.19	2.19	2.19	2.20	2.20	2.20	2.20	2.20	2.20	2.21	2.21	2.21	2.21	2.21	2.25	2.25	2.25	2.25	2.25
	35°F 1.7°C	TC	33229	33227	33227	33227	33655	34881	34875	34872	34872	34873	36041	36038	36032	36031	36030	38207	38198	38191	38189	38187
		S/T	0.73	0.81	0.89	0.90	1.00	0.60	0.68	0.76	0.77	0.85	0.52	0.60	0.67	0.68	0.76	0.39	0.47	0.52	0.53	0.60
		PI	2.21	2.21	2.21	2.21	2.24	2.34	2.34	2.34	2.34	2.34	2.44	2.44	2.44	2.44	2.44	2.65	2.65	2.65	2.65	2.65
	41°F 5°C	TC	32615	32693	32694	32703	33242	34310	34304	34301	34302	34303	35445	35442	35436	35435	35434	37562	37553	37545	37544	37541
		S/T	0.74	0.82	0.90	0.91	1.00	0.60	0.69	0.76	0.78	0.86	0.52	0.60	0.67	0.69	0.77	0.39	0.45	0.52	0.53	0.61
		PI	2.05	2.06	2.06	2.06	2.10	2.18	2.18	2.18	2.18	2.18	2.28	2.28	2.28	2.28	2.28	2.49	2.49	2.49	2.49	2.49
	47°F 8.3°C	TC	32159	32158	32157	32189	32823	33737	33732	33729	33729	33730	34849	34846	34840	34840	34839	36920	36911	36904	36903	36900
		S/T	0.74	0.83	0.91	0.92	1.00	0.61	0.70	0.77	0.78	0.87	0.52	0.61	0.68	0.69	0.78	0.39	0.45	0.52	0.53	0.62
		PI	1.91	1.91	1.91	1.91	1.96	2.04	2.04	2.04	2.04	2.04	2.13	2.13	2.13	2.13	2.13	2.32	2.32	2.32	2.32	2.32
	50°F 10°C	TC	31437	31570	32462	32646	33880	33303	33323	33332	33367	33922	34655	34674	34695	34697	34748	37236	37222	37265	37275	37326
		S/T	0.83	0.95	1.00	1.00	1.00	0.66	0.78	0.87	0.88	1.00	0.55	0.66	0.76	0.77	0.88	0.39	0.48	0.56	0.58	0.68
		PI	2.17	2.17	2.17	2.17	2.17	2.17	2.17	2.17	2.17	2.17	2.17	2.16	2.17	2.16	2.16	2.16	2.16	2.16	2.16	2.16
	59°F 15°C	TC	30893	31114	32213	32406	33694	32826	32842	32891	32922	33737	34223	34241	34257	34259	34343	36910	36895	36931	36939	36978
		S/T	0.85	0.97	1.00	1.00	1.00	0.67	0.79	0.89	0.91	1.00	0.56	0.68	0.77	0.79	0.90	0.39	0.48	0.57	0.59	0.69
		PI	2.26	2.26	2.27	2.27	2.27	2.27	2.27	2.27	2.27	2.27	2.28	2.28	2.28	2.28	2.28	2.29	2.29	2.29	2.29	2.29
	68°F 20°C	TC	30369	30879	32002	32201	33538	32357	32369	32459	32498	33581	33791	33809	33820	33822	33953	36555	36540	36575	36582	36612
		S/T	0.87	1.00	1.00	1.00	1.00	0.69	0.81	0.91	0.93	1.00	0.57	0.69	0.79	0.81	0.93	0.39	0.49	0.58	0.60	0.71
		PI	2.35	2.36	2.37	2.37	2.39	2.37	2.37	2.37	2.38	2.39	2.39	2.39	2.39	2.39	2.39	2.42	2.42	2.42	2.42	2.42
	77°F 25°C	TC	29799	30494	31663	31870	33264	31859	31874	31997	32049	33307	33338	33366	33383	33385	33557	36197	36180	36238	36247	36288
		S/T	0.88	1.00	1.00	1.00	1.00	0.69	0.82	0.93	0.95	1.00	0.57	0.70	0.80	0.82	0.94	0.39	0.49	0.59	0.60	0.72
		PI	2.47	2.47	2.49	2.49	2.50	2.49	2.49	2.49	2.49	2.50	2.50	2.50	2.50	2.50	2.50	2.53	2.53	2.53	2.53	2.53
	82°F 27.8°C	TC	29591	30395	31592	31804	33230	31665	31683	31835	31898	33275	33170	33206	33223	33226	33435	36084	36090	36136	36146	36192
		S/T	0.88	1.00	1.00	1.00	1.00	0.70	0.83	0.94	0.96	1.00	0.58	0.70	0.81	0.83	0.96	0.39	0.49	0.59	0.61	0.72
		PI	2.64	2.65	2.66	2.67	2.68	2.67	2.67	2.67	2.67	2.68	2.68	2.68	2.68	2.68	2.68	2.71	2.71	2.71	2.70	2.70
	86°F 30°C	TC	29534	30466	31688	31904	33359	31625	31640	31829	31914	33403	33150	33185	33201	33203	33460	36105	36107	36160	36170	36212
		S/T	0.90	1.00	1.00	1.00	1.00	0.71	0.84	0.96	0.98	1.00	0.58	0.71	0.82	0.84	0.97	0.39	0.50	0.60	0.61	0.73
		PI	2.92	2.93	2.95	2.95	2.97	2.95	2.95	2.95	2.95	2.97	2.97	2.97	2.97	2.97	2.97	3.00	3.00	3.00	3.00	3.00
	95°F 35°C	TC	29803	29809	29973	30050	31288	31751	31747	31755	31757	31813	33152	33151	33150	33152	33167	35854	35842	35831	35847	35838
		S/T	0.77	0.87	0.96	0.98	1.00	0.63	0.72	0.80	0.82	0.91	0.53	0.62	0.70	0.72	0.81	0.39	0.46	0.53	0.55	0.63
		PI	3.43	3.43	3.43	3.44	3.51	3.53	3.53	3.53	3.53	3.54	3.61	3.61	3.61	3.61	3.61	3.76	3.76	3.76	3.76	3.76
	104°F 40°C	TC	25087	25091	25349	25582	26590	26723	26722	26730	26731	26826	27904	27903	27905	27907	27918	30172	30161	30152	30161	30159
		S/T	0.79	0.89	0.99	1.00	1.00	0.63	0.74	0.82	0.84	0.94	0.54	0.64	0.72	0.73	0.83	0.39	0.46	0.54	0.55	0.65
		PI	3.06	3.06	3.07	3.09	3.15	3.15	3.15	3.15	3.15	3.16	3.22	3.22	3.22	3.22	3.22	3.35	3.35	3.35	3.35	3.35
	110°F 43°C	TC	22112	22281	23140	23289	24283	23640	23649	23669	23691	24316	24749	24748	24758	24759	24802	26863	26855	26855	26857	26878
		S/T	0.85	0.97	1.00	1.00	1.00	0.67	0.79	0.89	0.91	1.00	0.56	0.68	0.77	0.79	0.90	0.39	0.48	0.57	0.59	0.69
		PI	2.87	2.88	2.92	2.92	2.97	2.94	2.94	2.94	2.94	2.97	2.99	2.99	2.99	2.99	2.99	3.09	3.09	3.08	3.08	3.08
	115°F 46°C	TC	18078	18464	19185	19312	20165	19367	19373	19425	19453	20193	20296	20301	20308	20308	20385	22079	22069	22076	22081	22097
		S/T	0.88	1.00	1.00	1.00	1.00	0.69	0.82	0.92	0.94	1.00	0.57	0.69	0.80	0.82	0.94	0.39	0.49	0.58	0.60	0.71
		PI	2.45	2.46	2.49	2.50	2.53	2.50	2.50	2.50	2.50	2.53	2.54	2.54	2.54	2.54	2.54	2.61	2.61	2.61	2.61	2.61
	122°F 50°C	TC	12758	13477	14074	14179	14888	13621	13656	14091	14197	14904	14349	14352	14375	14391	14919	15736	15742	15755	15756	15754
		S/T	1.00	1.00	1.00	1.00	1.00	0.76	0.92	1.00	1.00	1.00	0.62	0.77	0.89	0.92	1.00	0.40	0.52	0.64	0.66	0.79
		PI	1.90	1.92	1.93	1.93	1.95	1.92	1.92	1.93	1.93	1.95	1.94	1.94	1.94	1.94	1.95	1.97	1.97	1.97	1.97	1.97

Table 14 – 36K RH High Static Cooling —D5CLRA + D5FSAA (Continued)

Airflow CFM	Out-door DB	ID WB	60.8°F (16.0°C)					64.4°F (16.0°C)					67.0°F (19.4°C)					71.6°F (22.0°C)				
		ID DB	73.4°F 23.0°C	77.0°F 25.0°C	80.0°F 26.7°C	80.6°F 27.0°C	84.2°F 29.0°C	73.4°F 23.0°C	77.0°F 25.0°C	80.0°F 26.7°C	80.6°F 27.0°C	84.2°F 29.0°C	73.4°F 23.0°C	77.0°F 25.0°C	80.0°F 26.7°C	80.6°F 27.0°C	84.2°F 29.0°C	73.4°F 23.0°C	77.0°F 25.0°C	80.0°F 26.7°C	80.6°F 27.0°C	84.2°F 29.0°C
1088	-13°F 25°C	TC	34378	34366	34356	34556	35573	35892	35872	35856	35853	35828	36963	36944	36919	36915	36889	38991	38981	38952	38942	38884
		S/T	0.77	0.88	0.97	1.00	1.00	0.63	0.73	0.81	0.83	0.93	0.54	0.63	0.71	0.73	0.83	0.39	0.46	0.54	0.56	0.65
		PI	1.93	1.93	1.93	1.93	1.92	1.92	1.92	1.92	1.92	1.92	1.91	1.91	1.91	1.91	1.91	1.92	1.92	1.92	1.92	1.92
	-4°F 20°C	TC	37022	37009	36999	37214	38310	38652	38631	38614	38611	38584	39806	39785	39759	39755	39727	41991	41979	41948	41938	41875
		S/T	0.78	0.88	0.97	1.00	1.00	0.63	0.73	0.82	0.83	0.93	0.54	0.64	0.72	0.73	0.83	0.39	0.47	0.55	0.56	0.65
		PI	2.00	2.00	2.00	2.00	1.99	1.98	1.99	1.99	1.99	1.99	1.98	1.98	1.98	1.98	1.98	1.99	1.99	1.99	1.99	1.99
	0°F 17.8°C	TC	38244	38228	38375	38668	39739	39912	39881	39859	39855	39848	41082	41059	41021	41015	40979	43296	43284	43286	43290	43322
		S/T	0.78	0.89	0.99	1.00	1.00	0.64	0.74	0.83	0.84	0.95	0.54	0.64	0.73	0.74	0.84	0.39	0.47	0.55	0.57	0.66
		PI	2.02	2.02	2.02	2.01	2.01	2.01	2.01	2.01	2.01	2.01	2.01	2.01	2.01	2.01	2.01	2.03	2.03	2.03	2.03	2.03
	5°F 15°C	TC	39369	39405	39936	40119	41346	41241	41250	41254	41255	41458	42591	42587	42599	42600	42605	45136	45123	45123	45126	45151
		S/T	0.79	0.90	1.00	1.00	1.00	0.64	0.75	0.84	0.85	0.96	0.54	0.65	0.73	0.75	0.85	0.39	0.47	0.55	0.57	0.66
		PI	2.03	2.03	2.03	2.03	2.04	2.04	2.04	2.04	2.04	2.04	2.05	2.05	2.05	2.05	2.05	2.09	2.09	2.09	2.09	2.09
	14°F 10°C	TC	38160	38146	38304	38639	39838	40076	40053	40034	40031	40010	41461	41441	41409	41404	41369	44068	44055	44023	44013	43945
		S/T	0.78	0.89	0.99	1.00	1.00	0.64	0.74	0.82	0.84	0.94	0.54	0.64	0.72	0.74	0.83	0.39	0.47	0.55	0.56	0.65
		PI	2.21	2.21	2.21	2.21	2.20	2.20	2.20	2.20	2.20	2.20	2.20	2.20	2.20	2.20	2.20	2.21	2.21	2.21	2.21	2.21
	17°F 10°C	TC	37806	37816	38279	38500	39740	39705	39708	39716	39718	39905	40971	40987	41013	41015	41025	43696	43682	43687	43695	43736
		S/T	0.79	0.89	1.00	1.00	1.00	0.64	0.74	0.83	0.85	0.95	0.55	0.65	0.73	0.75	0.85	0.39	0.47	0.55	0.57	0.66
		PI	2.25	2.25	2.25	2.25	2.25	2.25	2.25	2.25	2.25	2.25	2.25	2.25	2.25	2.25	2.25	2.26	2.26	2.26	2.26	2.26
	23°F 5°C	TC	37157	37208	37814	37999	39241	39064	39074	39079	39080	39311	40441	40440	40452	40454	40461	43048	43035	43037	43043	43072
		S/T	0.80	0.91	1.00	1.00	1.00	0.65	0.75	0.84	0.86	0.97	0.54	0.65	0.74	0.75	0.85	0.39	0.47	0.56	0.57	0.66
		PI	2.34	2.34	2.34	2.34	2.36	2.35	2.35	2.35	2.35	2.36	2.37	2.37	2.37	2.37	2.37	2.41	2.41	2.41	2.41	2.41
	35°F 1.7°C	TC	36369	36370	36440	36481	37418	38113	38108	38110	38111	38111	39338	39335	39331	39331	39336	41617	41607	41598	41604	41596
		S/T	0.75	0.85	0.93	0.94	1.00	0.62	0.71	0.79	0.80	0.89	0.53	0.62	0.69	0.71	0.80	0.39	0.46	0.53	0.54	0.63
		PI	2.36	2.36	2.37	2.37	2.44	2.50	2.50	2.50	2.50	2.50	2.61	2.61	2.61	2.61	2.61	2.84	2.84	2.84	2.84	2.84
	41°F 5°C	TC	35781	35782	35881	35929	36949	37489	37485	37486	37486	37519	38689	38684	38681	38682	38686	40916	40906	40898	40902	40896
		S/T	0.76	0.86	0.94	0.96	1.00	0.62	0.72	0.80	0.81	0.90	0.53	0.62	0.70	0.71	0.81	0.39	0.46	0.53	0.55	0.64
		PI	2.20	2.20	2.21	2.22	2.29	2.34	2.34	2.34	2.34	2.34	2.44	2.44	2.44	2.44	2.44	2.66	2.66	2.66	2.66	2.66
	47°F 8.3°C	TC	35190	35190	35325	35387	36476	36864	36859	36860	36860	36916	38038	38034	38031	38031	38034	40221	40211	40208	40207	40201
		S/T	0.77	0.87	0.95	0.97	1.00	0.63	0.72	0.81	0.82	0.91	0.53	0.63	0.71	0.72	0.82	0.39	0.46	0.54	0.55	0.64
		PI	2.04	2.04	2.05	2.06	2.15	2.18	2.18	2.18	2.18	2.18	2.28	2.28	2.28	2.28	2.28	2.49	2.48	2.48	2.48	2.48
	50°F 10°C	TC	34351	34912	36078	36285	37675	36369	36391	36509	36556	37719	37801	37850	37872	37874	38045	40525	40544	40643	40654	40708
		S/T	0.87	1.00	1.00	1.00	1.00	0.69	0.81	0.92	0.94	1.00	0.57	0.69	0.80	0.81	0.93	0.39	0.49	0.58	0.60	0.71
		PI	2.32	2.32	2.32	2.32	2.32	2.32	2.32	2.32	2.32	2.32	2.32	2.32	2.32	2.32	2.32	2.32	2.32	2.31	2.31	2.31
	59°F 15°C	TC	33789	34602	35820	36036	37486	35851	35867	36045	36114	37529	37340	37379	37395	37396	37643	40191	40202	40281	40290	40329
		S/T	0.88	1.00	1.00	1.00	1.00	0.70	0.83	0.94	0.97	1.00	0.58	0.71	0.81	0.83	0.96	0.39	0.50	0.59	0.61	0.73
		PI	2.42	2.42	2.43	2.43	2.44	2.43	2.43	2.43	2.43	2.44	2.44	2.44	2.44	2.44	2.44	2.45	2.45	2.45	2.45	2.45
	68°F 20°C	TC	33260	34333	35596	35821	37327	35339	35350	35626	35859	37368	36877	36907	36917	36918	37339	39819	39832	39896	39903	39932
		S/T	0.91	1.00	1.00	1.00	1.00	0.72	0.85	0.97	1.00	1.00	0.59	0.72	0.84	0.86	0.99	0.40	0.50	0.61	0.62	0.75
		PI	2.52	2.53	2.54	2.55	2.56	2.54	2.54	2.54	2.55	2.56	2.56	2.56	2.56	2.56	2.56	2.59	2.59	2.59	2.59	2.59
	77°F 25°C	TC	32669	33920	35236	35470	37037	34793	34809	35210	35512	37081	36381	36423	36440	36482	37114	39403	39439	39527	39537	39579
		S/T	0.92	1.00	1.00	1.00	1.00	0.72	0.87	0.99	1.00	1.00	0.59	0.73	0.85	0.86	1.00	0.40	0.51	0.61	0.63	0.76
		PI	2.64	2.66	2.67	2.67	2.68	2.67	2.66	2.67	2.67	2.68	2.68	2.68	2.68	2.68	2.68	2.71	2.71	2.71	2.71	2.70
	82°F 27.8°C	TC	32440	33816	35163	35403	37013	34582	34638	35206	35446	37055	36200	36248	36266	36323	37089	39265	39315	39413	39424	39471
		S/T	0.94	1.00	1.00	1.00	1.00	0.73	0.87	1.00	1.00	1.00	0.60	0.74	0.86	0.87	1.00	0.40	0.51	0.62	0.63	0.76
		PI	2.83	2.85	2.86	2.86	2.87	2.85	2.85	2.86	2.86	2.87	2.87	2.87	2.87	2.87	2.87	2.90	2.90	2.90	2.90	2.89
	86°F 30°C	TC	32359	33858	35232	35474	37128	34496	34568	35274	35517	37157	36142	36184	36241	36274	37192	39248	39305	39397	39407	39448
		S/T	0.95	1.00	1.00	1.00	1.00	0.74	0.88	1.00	1.00	1.00	0.60	0.75	0.86	0.88	1.00	0.40	0.51	0.62	0.64	0.77
		PI	3.13	3.15	3.16	3.17	3.19	3.16	3.16	3.16	3.17	3.19	3.18	3.18	3.18	3.18	3.19	3.22	3.21	3.21	3.21	3.21
	95°F 35°C	TC	32583	32641	33342	33538	34853	34667	34676	34687	34689	34924	36164	36168	36186	36189	36205	39040	39026	39030	39028	39057
		S/T	0.80	0.91	1.00	1.00	1.00	0.65	0.75	0.84	0.86	0.96	0.54	0.65	0.73	0.75	0.85	0.39	0.47	0.55	0.56	0.66
		PI	3.67	3.67	3.71	3.72	3.79	3.78	3.78	3.78	3.78	3.80	3.87	3.87	3.87	3.87	3.87	4.03	4.03	4.03	4.03	4.03
	104°F 40°C	TC	27423	27521	28314	28481	29611	29178	29188	29196	29197	29582	30439	30444	30461	30463	30472	32858	32846	32853	32847	32878
		S/T	0.82	0.94	1.00	1.00	1.00	0.66	0.77	0.86	0.88	1.00	0.55	0.66	0.75	0.77	0.87	0.39	0.47	0.56	0.58	0.67
		PI	3.28	3.28	3.33	3.34	3.40	3.38	3.38	3.38	3.38	3.40	3.45	3.45	3.45	3.45	3.45	3.59	3.59	3.59	3.59	3.59
	110°F 43°C	TC	24171	24824	25766	25933	27047	25821	25830	25942	25993	27077	27001	27016	27025	27026	27183	29267	29255	29284	29289	29311
		S/T	0.89	1.00	1.00	1.00	1.00	0.70	0.83	0.94	0.96	1.00	0.58	0.70	0.81	0.83	0.96	0.39	0.49	0.59	0.61	0.73
		PI	3.07	3.10	3.14	3.15	3.20	3.15	3.15	3.15	3.15	3.20	3.20	3.20	3.20	3.20	3.21	3.30	3.30	3.30	3.30	3.30
	115°F 46°C	TC	19786	20531	21338	21481	22439	21133	21138	21323	21508	22464	22142	22162	22168	22168	22485	24030	24018	24056	24059	24072
		S/T	0.92	1.00	1.00	1.00	1.00	0.72	0.86	0.98	1.00	1.00	0.59	0.73	0.84	0.86	1.00	0.40	0.50	0.61	0.63	0.75
		PI	2.62	2.64	2.68	2.68	2.72	2.67	2.67	2.68	2.68	2.72	2.72	2.72	2.72	2.72	2.72	2.79	2.79	2.79	2.79	2.78
	122°F 50°C	TC	14167	14943	15608	15727	16517	14824	14940	15626	15745	16534	15611	15610	15691	15738	16548	17084	17118	17127	17127	17118
		S/T	1.00	1.00	1.00	1.00	1.00	0.80	0.98	1.00	1.00	1.00	0.64	0.81	0.95	0.98	1.00	0.41	0.54	0.67	0.69	0.84
		PI	2.04	2.06	2.07	2.07	2.09	2.05	2.06	2.07	2.07	2.09	2.07	2.07	2.07	2.07	2.09	2.12	2.11	2.11	2.11	2.11

Manufacturer reserves the right to change, at any time, specifications and designs without notice and without obligations.

Table 14 – 36K RH High Static Cooling —D5CLRA + D5FSAA (Continued)

Airflow CFM	Out-door DB	ID WB	60.8°F (16.0°C)					64.4°F (16.0°C)					67.0°F (19.4°C)					71.6°F (22.0°C)				
		ID DB	73.4°F 23.0°C	77.0°F 25.0°C	80.0°F 26.7°C	80.6°F 27.0°C	84.2°F 29.0°C	73.4°F 23.0°C	77.0°F 25.0°C	80.0°F 26.7°C	80.6°F 27.0°C	84.2°F 29.0°C	73.4°F 23.0°C	77.0°F 25.0°C	80.0°F 26.7°C	80.6°F 27.0°C	84.2°F 29.0°C	73.4°F 23.0°C	77.0°F 25.0°C	80.0°F 26.7°C	80.6°F 27.0°C	84.2°F 29.0°C
1224	-13°F 25°C	TC	37587	37570	38106	38264	39317	39216	39184	39159	39156	39123	40389	40338	40300	40294	40256	42603	42591	42504	42488	42398
		S/T	0.80	0.91	1.00	1.00	1.00	0.65	0.75	0.85	0.86	0.97	0.55	0.65	0.74	0.76	0.86	0.39	0.47	0.56	0.57	0.67
		PI	2.08	2.08	2.08	2.08	2.07	2.07	2.07	2.07	2.07	2.07	2.07	2.07	2.07	2.07	2.07	2.08	2.08	2.08	2.08	2.08
	-4°F 20°C	TC	40478	40460	41037	41207	42341	42233	42198	42172	42168	42133	43496	43441	43400	43394	43352	45880	45867	45773	45756	45659
		S/T	0.80	0.92	1.00	1.00	1.00	0.65	0.76	0.85	0.87	0.98	0.55	0.65	0.74	0.76	0.86	0.39	0.48	0.56	0.57	0.67
		PI	2.15	2.16	2.15	2.15	2.14	2.14	2.14	2.14	2.14	2.15	2.14	2.14	2.14	2.14	2.14	2.15	2.15	2.15	2.15	2.15
	0°F 17.8°C	TC	41822	41797	42573	42750	43924	43615	43567	43533	43528	43966	44897	44833	44778	44771	44750	47312	47301	47297	47303	47334
		S/T	0.81	0.93	1.00	1.00	1.00	0.66	0.77	0.86	0.88	1.00	0.55	0.66	0.75	0.77	0.87	0.39	0.48	0.57	0.58	0.68
		PI	2.17	2.17	2.17	2.17	2.17	2.17	2.17	2.17	2.17	2.17	2.17	2.17	2.17	2.18	2.18	2.20	2.20	2.20	2.20	2.20
	5°F 15°C	TC	43021	43169	44155	44359	45726	45038	45050	45053	45099	45771	46478	46490	46500	46501	46563	49205	49190	49215	49221	49242
		S/T	0.82	0.94	1.00	1.00	1.00	0.66	0.78	0.87	0.88	1.00	0.56	0.67	0.76	0.78	0.88	0.39	0.48	0.57	0.59	0.69
		PI	2.19	2.19	2.19	2.20	2.21	2.20	2.20	2.20	2.20	2.21	2.21	2.22	2.22	2.22	2.22	2.26	2.26	2.26	2.26	2.27
	14°F 10°C	TC	41732	41711	42562	42762	44088	43804	43765	43735	43730	44140	45304	45248	45202	45195	45149	48173	48158	48066	48049	47947
		S/T	0.81	0.93	1.00	1.00	1.00	0.65	0.76	0.86	0.87	1.00	0.55	0.66	0.75	0.76	0.87	0.39	0.48	0.56	0.57	0.67
		PI	2.39	2.39	2.38	2.38	2.38	2.38	2.38	2.38	2.38	2.38	2.37	2.38	2.38	2.38	2.38	2.39	2.39	2.39	2.39	2.39
	17°F 10°C	TC	41207	41341	42296	42503	43883	43258	43276	43284	43320	43931	44734	44751	44769	44771	44826	47576	47563	47556	47564	47604
		S/T	0.82	0.93	1.00	1.00	1.00	0.66	0.77	0.87	0.88	1.00	0.55	0.66	0.76	0.77	0.87	0.39	0.48	0.57	0.58	0.68
		PI	2.43	2.43	2.43	2.43	2.43	2.43	2.43	2.43	2.43	2.43	2.43	2.43	2.43	2.43	2.43	2.45	2.45	2.45	2.45	2.45
	23°F 5°C	TC	40603	40778	41833	42039	43424	42659	42672	42677	42732	43471	44130	44146	44157	44158	44229	46924	46909	46943	46949	46976
		S/T	0.83	0.95	1.00	1.00	1.00	0.66	0.78	0.88	0.89	1.00	0.56	0.67	0.76	0.78	0.89	0.39	0.48	0.57	0.59	0.69
		PI	2.52	2.53	2.53	2.54	2.55	2.54	2.54	2.54	2.54	2.55	2.56	2.56	2.56	2.56	2.56	2.61	2.61	2.61	2.61	2.61
	35°F 1.7°C	TC	39772	39773	40007	40118	41412	41631	41629	41633	41633	41744	42934	42931	42933	42934	42939	45351	45341	45338	45337	45340
		S/T	0.78	0.88	0.97	0.99	1.00	0.63	0.73	0.82	0.83	0.93	0.54	0.63	0.72	0.73	0.83	0.39	0.46	0.54	0.56	0.65
		PI	2.55	2.55	2.57	2.58	2.68	2.70	2.70	2.70	2.70	2.71	2.82	2.82	2.82	2.82	2.82	3.07	3.07	3.07	3.07	3.07
	41°F 5°C	TC	39127	39127	39439	39713	40887	40947	40946	40948	40948	41092	42224	42221	42224	42224	42227	44593	44582	44579	44577	44582
		S/T	0.78	0.89	0.98	1.00	1.00	0.64	0.74	0.83	0.84	0.94	0.54	0.64	0.72	0.74	0.84	0.39	0.47	0.55	0.56	0.66
		PI	2.38	2.38	2.40	2.42	2.52	2.53	2.53	2.53	2.53	2.54	2.64	2.64	2.64	2.64	2.64	2.88	2.88	2.88	2.88	2.88
	47°F 8.3°C	TC	38480	38506	39022	39196	40356	40264	40263	40264	40263	40450	41515	41511	41514	41513	41513	43839	43828	43824	43822	43827
		S/T	0.79	0.90	1.00	1.00	1.00	0.64	0.75	0.84	0.85	0.96	0.54	0.65	0.73	0.75	0.85	0.39	0.47	0.55	0.57	0.67
		PI	2.21	2.21	2.25	2.27	2.36	2.35	2.35	2.35	2.35	2.37	2.46	2.46	2.46	2.46	2.46	2.69	2.68	2.68	2.68	2.68
	50°F 10°C	TC	37593	38628	39932	40163	41720	39715	39737	40012	40138	41760	41265	41318	41340	41343	41740	44109	44225	44339	44353	44408
		S/T	0.90	1.00	1.00	1.00	1.00	0.71	0.85	0.96	0.99	1.00	0.59	0.72	0.83	0.85	0.99	0.40	0.50	0.60	0.62	0.74
		PI	2.51	2.51	2.51	2.51	2.51	2.51	2.51	2.51	2.51	2.51	2.51	2.51	2.51	2.51	2.51	2.50	2.50	2.50	2.50	2.50
	59°F 15°C	TC	37001	38299	39658	39900	41523	39149	39202	39647	39943	41564	40764	40805	40819	40879	41599	43772	43860	43947	43957	43994
		S/T	0.92	1.00	1.00	1.00	1.00	0.73	0.86	1.00	1.00	1.00	0.60	0.73	0.85	0.86	1.00	0.40	0.51	0.61	0.63	0.76
		PI	2.62	2.62	2.63	2.63	2.64	2.63	2.63	2.63	2.63	2.64	2.64	2.64	2.64	2.64	2.64	2.65	2.65	2.65	2.65	2.65
	68°F 20°C	TC	36395	37949	39356	39606	41287	38530	38617	39399	39649	41328	40196	40226	40298	40334	41362	43311	43391	43459	43466	43489
		S/T	0.95	1.00	1.00	1.00	1.00	0.74	0.89	1.00	1.00	1.00	0.61	0.75	0.87	0.89	1.00	0.40	0.51	0.63	0.65	0.78
		PI	2.72	2.74	2.76	2.76	2.78	2.75	2.75	2.76	2.76	2.78	2.77	2.77	2.77	2.77	2.78	2.81	2.80	2.80	2.80	2.80
	77°F 25°C	TC	35764	37486	38953	39212	40964	37914	38035	38995	39256	41006	39631	39676	39777	39822	41040	42804	42933	43033	43043	43083
		S/T	0.97	1.00	1.00	1.00	1.00	0.75	0.90	1.00	1.00	1.00	0.61	0.76	0.88	0.90	1.00	0.40	0.52	0.63	0.65	0.79
		PI	2.86	2.88	2.89	2.89	2.90	2.88	2.88	2.89	2.89	2.91	2.90	2.90	2.90	2.90	2.91	2.93	2.93	2.93	2.93	2.92
	82°F 27.8°C	TC	35541	37356	38862	39126	40917	37663	37808	38896	39170	40960	39415	39464	39587	39636	40996	42615	42776	42887	42898	42945
		S/T	0.99	1.00	1.00	1.00	1.00	0.76	0.91	1.00	1.00	1.00	0.62	0.77	0.89	0.92	1.00	0.40	0.52	0.64	0.66	0.80
		PI	3.07	3.08	3.10	3.10	3.11	3.09	3.09	3.09	3.10	3.11	3.10	3.10	3.10	3.10	3.11	3.14	3.13	3.13	3.13	3.13
	86°F 30°C	TC	35644	37423	38954	39225	41052	37589	37762	38997	39270	41095	39370	39416	39560	39617	41130	42623	42788	42889	42900	42940
		S/T	1.00	1.00	1.00	1.00	1.00	0.77	0.93	1.00	1.00	1.00	0.62	0.78	0.91	0.93	1.00	0.40	0.52	0.64	0.66	0.81
		PI	3.39	3.41	3.43	3.43	3.45	3.41	3.41	3.43	3.43	3.45	3.43	3.43	3.43	3.43	3.45	3.48	3.47	3.47	3.47	3.47
	95°F 35°C	TC	35608	35800	36957	37176	38645	37844	37866	37877	37922	38694	39467	39476	39500	39504	39569	42528	42512	42520	42533	42590
		S/T	0.83	0.95	1.00	1.00	1.00	0.66	0.78	0.88	0.89	1.00	0.56	0.67	0.76	0.78	0.88	0.39	0.48	0.57	0.58	0.68
		PI	3.96	3.97	4.04	4.05	4.13	4.09	4.09	4.09	4.09	4.13	4.18	4.18	4.18	4.18	4.19	4.35	4.35	4.35	4.35	4.35
	104°F 40°C	TC	29972	30246	31385	31573	32833	31860	31878	31934	31968	32873	33219	33233	33250	33252	33346	35805	35791	35808	35820	35858
		S/T	0.85	0.98	1.00	1.00	1.00	0.68	0.80	0.90	0.92	1.00	0.56	0.68	0.78	0.80	0.91	0.39	0.48	0.58	0.59	0.70
		PI	3.54	3.56	3.62	3.63	3.70	3.65	3.65	3.65	3.65	3.71	3.73	3.73	3.73	3.73	3.73	3.88	3.88	3.88	3.88	3.88
	110°F 43°C	TC	26488	27506	28555	28740	29985	28200	28209	28524	28773	30016	29470	29493	29500	29522	30042	31897	31899	31949	31954	31972
		S/T	0.92	1.00	1.00	1.00	1.00	0.72	0.87	0.99	1.00	1.00	0.60	0.73	0.85	0.86	1.00	0.40	0.51	0.61	0.63	0.76
		PI	3.33	3.37	3.42	3.42	3.48	3.40	3.40	3.41	3.43	3.48	3.46	3.46	3.46	3.46	3.48	3.57	3.57	3.57	3.57	3.57
	115°F 46°C	TC	21698	22743	23642	23818	24867	23074	23120	23669	23848	24892	24150	24165	24198	24221	24914	26186	26205	26242	26245	26253
		S/T	0.96	1.00	1.00	1.00	1.00	0.75	0.89	1.00	1.00	1.00	0.61	0.75	0.87	0.90	1.00	0.40	0.52	0.63	0.65	0.78
		PI	2.84	2.88	2.91	2.93	2.96	2.89	2.89	2.92	2.93	2.96	2.94	2.94	2.94	2.94	2.96	3.02	3.02	3.02	3.02	3.02
	122°F 50°C	TC	15509	16364	17097	17224	18094	16003	16381	17116	17244	18111	16853	16848	17128	17257	18123	18402	18474	18478	18476	18501
		S/T	1.00	1.00	1.00	1.00	1.00	0.84	1.00	1.00	1.00	1.00	0.67	0.85	1.00	1.00	1.00	0.41	0.55	0.69	0.72	0.88
		PI	2.20	2.22	2.24	2.24	2.26	2.22	2.22	2.24	2.24	2.26	2.24	2.24	2.24	2.24	2.26	2.29	2.28	2.28	2.27	2.27

Table 15 – 48K RH High Static Cooling —D5CLRA + D5FSAA

Airflow CFM	Out-door DB	ID WB	60.8°F (16.0°C)					64.4°F (16.0°C)					67.0°F (19.4°C)					71.6°F (22.0°C)				
		ID DB	73.4°F 23.0°C	77.0°F 25.0°C	80.0°F 26.7°C	80.6°F 27.0°C	84.2°F 29.0°C	73.4°F 23.0°C	77.0°F 25.0°C	80.0°F 26.7°C	80.6°F 27.0°C	84.2°F 29.0°C	73.4°F 23.0°C	77.0°F 25.0°C	80.0°F 26.7°C	80.6°F 27.0°C	84.2°F 29.0°C	73.4°F 23.0°C	77.0°F 25.0°C	80.0°F 26.7°C	80.6°F 27.0°C	84.2°F 29.0°C
800	-13°F 25°C	TC	32066	32062	32058	32057	32051	33559	33550	33545	33544	33537	34617	34608	34600	34599	34591	36602	36593	36584	36583	36571
		S/T	0.72	0.80	0.87	0.88	0.97	0.59	0.67	0.74	0.76	0.83	0.51	0.59	0.66	0.67	0.75	0.38	0.46	0.51	0.52	0.60
		PI	1.44	1.44	1.44	1.44	1.44	1.42	1.42	1.42	1.42	1.42	1.42	1.42	1.42	1.42	1.42	1.41	1.41	1.41	1.41	1.41
	-4°F 20°C	TC	34533	34528	34524	34523	34517	36140	36131	36125	36124	36117	37280	37270	37262	37260	37252	39418	39407	39398	39397	39384
		S/T	0.72	0.80	0.88	0.89	0.97	0.60	0.68	0.75	0.76	0.84	0.52	0.59	0.66	0.67	0.75	0.39	0.47	0.51	0.52	0.60
		PI	1.49	1.49	1.49	1.49	1.49	1.47	1.47	1.47	1.47	1.47	1.47	1.47	1.47	1.47	1.47	1.46	1.46	1.46	1.46	1.46
	0°F 17.8°C	TC	35657	35650	35644	35643	35633	37300	37293	37284	37283	37273	38464	38454	38445	38443	38431	40634	40623	40616	40614	40598
		S/T	0.72	0.81	0.88	0.90	0.98	0.60	0.68	0.75	0.76	0.85	0.52	0.60	0.67	0.68	0.76	0.39	0.47	0.52	0.53	0.60
		PI	1.50	1.50	1.50	1.50	1.50	1.49	1.49	1.49	1.49	1.49	1.49	1.49	1.49	1.49	1.49	1.49	1.49	1.49	1.49	1.49
	5°F 15°C	TC	36775	36775	36775	36775	37325	38612	38605	38603	38604	38607	39932	39929	39923	39923	39926	42463	42452	42442	42440	42440
		S/T	0.73	0.82	0.90	0.91	1.00	0.60	0.69	0.76	0.77	0.86	0.52	0.60	0.67	0.68	0.77	0.39	0.47	0.52	0.53	0.61
		PI	1.52	1.52	1.52	1.52	1.52	1.51	1.51	1.51	1.51	1.51	1.52	1.52	1.52	1.52	1.52	1.54	1.54	1.54	1.54	1.54
	14°F 10°C	TC	42711	42706	42700	42699	42907	44954	44942	44934	44934	44925	46555	46544	46532	46531	46521	49597	49583	49571	49569	49553
		S/T	0.73	0.81	0.89	0.90	0.99	0.60	0.68	0.75	0.76	0.85	0.52	0.60	0.66	0.68	0.76	0.39	0.47	0.51	0.53	0.60
		PI	2.06	2.06	2.06	2.06	2.06	2.04	2.04	2.04	2.04	2.04	2.04	2.04	2.04	2.04	2.04	2.03	2.03	2.03	2.03	2.03
	17°F 10°C	TC	44715	44706	44699	44698	45342	47060	47049	47039	47038	47038	48744	48742	48735	48734	48741	52036	52021	52009	52006	52009
		S/T	0.73	0.82	0.89	0.91	1.00	0.60	0.69	0.76	0.77	0.85	0.52	0.60	0.67	0.68	0.76	0.39	0.47	0.52	0.53	0.61
		PI	2.22	2.22	2.22	2.22	2.22	2.21	2.21	2.21	2.21	2.21	2.21	2.21	2.21	2.21	2.21	2.21	2.21	2.21	2.21	2.21
	23°F 5°C	TC	44950	44952	44952	44981	45802	47369	47360	47360	47360	47366	49110	49107	49099	49099	49103	52458	52442	52430	52427	52428
		S/T	0.74	0.83	0.90	0.91	1.00	0.61	0.69	0.77	0.78	0.86	0.52	0.60	0.67	0.69	0.77	0.39	0.47	0.52	0.53	0.61
		PI	2.38	2.38	2.38	2.39	2.39	2.39	2.39	2.39	2.39	2.39	2.40	2.40	2.40	2.40	2.40	2.43	2.43	2.43	2.43	2.43
	35°F 1.7°C	TC	45791	45787	45784	45784	45847	48163	48159	48153	48152	48148	49840	49830	49828	49826	49819	52979	52967	52957	52955	52952
		S/T	0.70	0.78	0.85	0.86	0.93	0.59	0.66	0.72	0.74	0.81	0.51	0.58	0.64	0.65	0.73	0.39	0.46	0.50	0.51	0.58
		PI	2.54	2.54	2.54	2.54	2.54	2.68	2.68	2.68	2.68	2.68	2.79	2.79	2.79	2.79	2.79	3.03	3.03	3.02	3.02	3.02
	41°F 5°C	TC	45699	45693	45691	45690	45797	48047	48042	48036	48035	48031	49707	49697	49693	49692	49684	52816	52805	52794	52793	52789
		S/T	0.71	0.79	0.86	0.87	0.95	0.59	0.67	0.73	0.74	0.82	0.51	0.59	0.65	0.66	0.73	0.39	0.46	0.51	0.52	0.59
		PI	2.67	2.67	2.67	2.67	2.67	2.83	2.83	2.83	2.83	2.83	2.95	2.95	2.95	2.95	2.95	3.22	3.22	3.22	3.22	3.22
	47°F 8.3°C	TC	45597	45592	45589	45589	45747	47924	47919	47913	47913	47909	49573	49561	49558	49557	49549	52651	52639	52629	52627	52622
		S/T	0.71	0.80	0.87	0.88	0.96	0.59	0.67	0.74	0.75	0.83	0.51	0.59	0.65	0.66	0.74	0.39	0.46	0.51	0.52	0.59
		PI	2.80	2.80	2.80	2.80	2.81	2.98	2.98	2.98	2.98	2.98	3.12	3.12	3.12	3.12	3.12	3.41	3.41	3.41	3.41	3.41
	50°F 10°C	TC	44377	44383	44792	45156	46832	47061	47071	47085	47087	47260	49009	49013	49035	49039	49058	52783	52763	52771	52767	52814
		S/T	0.79	0.89	0.99	1.00	1.00	0.64	0.74	0.82	0.84	0.94	0.54	0.64	0.72	0.73	0.83	0.39	0.46	0.54	0.56	0.65
		PI	3.13	3.13	3.13	3.13	3.14	3.14	3.14	3.14	3.14	3.14	3.14	3.14	3.14	3.14	3.14	3.13	3.13	3.13	3.13	3.13
	59°F 15°C	TC	42749	42815	43657	43913	45629	45468	45477	45486	45487	45766	47457	47446	47465	47467	47481	51272	51251	51255	51253	51291
		S/T	0.80	0.91	1.00	1.00	1.00	0.65	0.75	0.84	0.86	0.96	0.54	0.65	0.73	0.75	0.85	0.39	0.47	0.55	0.56	0.66
		PI	3.15	3.15	3.16	3.16	3.17	3.17	3.17	3.17	3.17	3.17	3.18	3.18	3.18	3.18	3.18	3.20	3.20	3.20	3.20	3.20
	68°F 20°C	TC	41160	41294	42460	42721	44467	43893	43901	43907	43907	44435	45887	45878	45895	45897	45906	49724	49703	49704	49703	49741
		S/T	0.82	0.94	1.00	1.00	1.00	0.66	0.77	0.86	0.88	1.00	0.55	0.66	0.75	0.77	0.87	0.39	0.47	0.56	0.57	0.67
		PI	3.17	3.17	3.18	3.19	3.20	3.20	3.20	3.20	3.20	3.20	3.22	3.22	3.22	3.22	3.22	3.26	3.26	3.26	3.26	3.26
	77°F 25°C	TC	39518	39713	41076	41344	43124	42283	42298	42306	42347	43186	44304	44301	44325	44328	44381	48195	48173	48179	48179	48235
		S/T	0.83	0.96	1.00	1.00	1.00	0.66	0.78	0.88	0.89	1.00	0.55	0.67	0.76	0.78	0.88	0.39	0.48	0.56	0.58	0.68
		PI	3.22	3.22	3.23	3.24	3.25	3.25	3.24	3.24	3.24	3.25	3.26	3.26	3.26	3.26	3.26	3.30	3.30	3.30	3.30	3.30
	82°F 27.8°C	TC	38670	38919	40412	40680	42477	41445	41466	41500	41537	42539	43477	43480	43505	43508	43583	47390	47367	47375	47379	47443
		S/T	0.84	0.97	1.00	1.00	1.00	0.67	0.79	0.88	0.90	1.00	0.56	0.67	0.77	0.78	0.89	0.39	0.48	0.57	0.58	0.68
		PI	3.41	3.41	3.43	3.43	3.45	3.44	3.44	3.44	3.44	3.45	3.46	3.46	3.46	3.46	3.46	3.49	3.49	3.49	3.49	3.49
	86°F 30°C	TC	38072	38404	40005	40275	42086	40855	40873	40929	40970	42147	42886	42892	42915	42917	43015	46802	46779	46788	46798	46856
		S/T	0.85	0.98	1.00	1.00	1.00	0.67	0.80	0.89	0.91	1.00	0.56	0.68	0.77	0.79	0.90	0.39	0.48	0.57	0.59	0.69
		PI	3.77	3.77	3.79	3.79	3.81	3.80	3.80	3.80	3.80	3.81	3.83	3.82	3.82	3.82	3.82	3.87	3.87	3.87	3.87	3.87
	95°F 35°C	TC	37301	37300	37303	37345	38301	39799	39789	39786	39787	39794	41600	41596	41587	41586	41587	45080	45065	45052	45050	45050
		S/T	0.74	0.83	0.91	0.92	1.00	0.61	0.69	0.77	0.78	0.87	0.52	0.60	0.67	0.69	0.77	0.39	0.47	0.52	0.53	0.61
		PI	4.42	4.42	4.42	4.42	4.47	4.55	4.55	4.55	4.55	4.55	4.65	4.65	4.65	4.65	4.65	4.85	4.85	4.85	4.85	4.85
	104°F 40°C	TC	33157	33159	33218	33263	34373	35373	35364	35364	35364	35371	36972	36968	36960	36960	36965	40058	40044	40033	40031	40031
		S/T	0.75	0.85	0.93	0.95	1.00	0.61	0.71	0.78	0.80	0.89	0.52	0.61	0.69	0.70	0.79	0.39	0.45	0.52	0.54	0.62
		PI	4.18	4.18	4.18	4.18	4.25	4.31	4.30	4.31	4.30	4.30	4.40	4.40	4.40	4.40	4.40	4.58	4.58	4.58	4.58	4.58
	110°F 43°C	TC	30475	30519	31204	31406	32728	32632	32628	32634	32634	32821	34185	34181	34184	34186	34195	37183	37167	37166	37167	37164
		S/T	0.80	0.91	1.00	1.00	1.00	0.64	0.75	0.84	0.86	0.96	0.54	0.65	0.73	0.75	0.85	0.39	0.47	0.55	0.56	0.66
		PI	4.08	4.09	4.11	4.12	4.18	4.18	4.18	4.17	4.17	4.18	4.25	4.25	4.25	4.25	4.24	4.38	4.38	4.38	4.38	4.38
	115°F 46°C	TC	24468	24561	25401	25567	26686	26245	26248	26252	26252	26726	27529	27527	27534	27536	27538	30002	29989	29987	29985	29998
		S/T	0.83	0.95	1.00	1.00	1.00	0.66	0.77	0.87	0.89	1.00	0.55	0.66	0.75	0.77	0.88	0.39	0.47	0.56	0.57	0.67
		PI	3.38	3.38	3.42	3.42	3.47	3.45	3.45	3.45	3.45	3.47	3.50	3.50	3.50	3.50	3.50	3.60	3.60	3.60	3.60	3.60
	122°F 50°C	TC	16419	17128	17881	18011	18903	17707	17708	17863	18036	18928	18662	18667	18668	18667	18947	20509	20497	20511	20513	20517
		S/T	0.93	1.00	1.00	1.00	1.00	0.72	0.86	0.99	1.00	1.00	0.59	0.73	0.84	0.86	1.00	0.39	0.50	0.61	0.62	0.75
		PI	2.46	2.47	2.49	2.49	2.51	2.49	2.49	2.49	2.49	2.51	2.51	2.51	2.51	2.51	2.51	2.56	2.56	2.55	2.55	2.55

Table 15 – 48K RH High Static Cooling —D5CLRA + D5FSAA (Continued)

Airflow CFM	Out-door DB	ID WB	60.8°F (16.0°C)					64.4°F (16.0°C)					67.0°F (19.4°C)					71.6°F (22.0°C)				
		ID DB	73.4°F 23.0°C	77.0°F 25.0°C	80.0°F 26.7°C	80.6°F 27.0°C	84.2°F 29.0°C	73.4°F 23.0°C	77.0°F 25.0°C	80.0°F 26.7°C	80.6°F 27.0°C	84.2°F 29.0°C	73.4°F 23.0°C	77.0°F 25.0°C	80.0°F 26.7°C	80.6°F 27.0°C	84.2°F 29.0°C	73.4°F 23.0°C	77.0°F 25.0°C	80.0°F 26.7°C	80.6°F 27.0°C	84.2°F 29.0°C
1082	-13°F 25°C	TC	34186	34179	34172	34171	34873	35725	35715	35706	35704	35692	36816	36804	36792	36789	36773	38863	38853	38837	38836	38811
		S/T	0.75	0.84	0.92	0.93	1.00	0.61	0.70	0.78	0.79	0.88	0.52	0.61	0.69	0.70	0.79	0.38	0.46	0.53	0.54	0.62
		PI	1.48	1.48	1.48	1.48	1.47	1.47	1.47	1.47	1.47	1.47	1.46	1.46	1.46	1.46	1.46	1.46	1.46	1.46	1.46	1.46
	-4°F 20°C	TC	36816	36808	36801	36800	37555	38474	38463	38452	38451	38438	39648	39636	39622	39619	39601	41852	41842	41825	41824	41796
		S/T	0.75	0.84	0.92	0.94	1.00	0.61	0.71	0.78	0.79	0.88	0.53	0.61	0.69	0.70	0.79	0.39	0.46	0.53	0.54	0.63
		PI	1.53	1.53	1.53	1.53	1.53	1.52	1.52	1.52	1.52	1.52	1.51	1.51	1.52	1.52	1.52	1.52	1.52	1.52	1.52	1.52
	0°F 17.8°C	TC	38020	38009	38001	37999	38946	39715	39701	39686	39683	39666	40914	40897	40880	40876	40851	43141	43132	43128	43125	43130
		S/T	0.75	0.85	0.93	0.95	1.00	0.62	0.71	0.79	0.80	0.90	0.53	0.62	0.70	0.71	0.80	0.39	0.46	0.53	0.55	0.63
		PI	1.55	1.55	1.55	1.55	1.54	1.54	1.54	1.54	1.54	1.54	1.54	1.54	1.54	1.54	1.54	1.55	1.55	1.55	1.55	1.55
	5°F 15°C	TC	39176	39179	39302	39358	40509	41084	41082	41088	41088	41137	42451	42449	42452	42453	42462	45060	45048	45049	45047	45050
		S/T	0.76	0.86	0.94	0.96	1.00	0.62	0.72	0.80	0.81	0.90	0.53	0.62	0.70	0.72	0.81	0.39	0.46	0.54	0.55	0.64
		PI	1.56	1.56	1.56	1.56	1.56	1.56	1.56	1.56	1.56	1.56	1.57	1.57	1.57	1.57	1.57	1.59	1.59	1.59	1.59	1.59
	14°F 10°C	TC	45525	45515	45506	45505	46797	47851	47836	47823	47820	47805	49513	49497	49479	49476	49453	52673	52658	52637	52635	52601
		S/T	0.75	0.85	0.93	0.95	1.00	0.62	0.71	0.79	0.80	0.89	0.53	0.62	0.69	0.71	0.79	0.39	0.46	0.53	0.54	0.63
		PI	2.12	2.12	2.12	2.12	2.11	2.11	2.11	2.11	2.11	2.11	2.10	2.10	2.10	2.10	2.10	2.10	2.10	2.10	2.10	2.10
	17°F 10°C	TC	47629	47614	47738	47805	49237	50061	50044	50055	50057	50110	51814	51814	51822	51825	51841	55213	55197	55203	55200	55212
		S/T	0.76	0.86	0.94	0.96	1.00	0.62	0.72	0.80	0.81	0.90	0.53	0.62	0.70	0.71	0.80	0.39	0.46	0.53	0.55	0.63
		PI	2.29	2.29	2.29	2.29	2.28	2.28	2.28	2.28	2.28	2.28	2.28	2.28	2.28	2.28	2.28	2.29	2.29	2.29	2.29	2.29
	23°F 5°C	TC	47887	47892	48087	48172	49755	50400	50399	50408	50409	50490	52206	52204	52209	52211	52223	55664	55647	55650	55647	55655
		S/T	0.77	0.87	0.95	0.97	1.00	0.62	0.72	0.80	0.82	0.91	0.53	0.63	0.71	0.72	0.81	0.39	0.46	0.54	0.55	0.64
		PI	2.46	2.46	2.46	2.46	2.46	2.47	2.47	2.47	2.47	2.47	2.48	2.48	2.48	2.48	2.48	2.52	2.52	2.52	2.52	2.52
	35°F 1.7°C	TC	48862	48859	48860	48860	49488	51292	51282	51278	51278	51280	52997	52992	52984	52983	52981	56182	56169	56158	56156	56154
		S/T	0.73	0.81	0.89	0.90	1.00	0.60	0.68	0.76	0.77	0.85	0.52	0.60	0.67	0.68	0.76	0.39	0.47	0.52	0.53	0.60
		PI	2.61	2.61	2.61	2.61	2.65	2.76	2.76	2.76	2.76	2.76	2.88	2.88	2.88	2.88	2.88	3.13	3.13	3.13	3.13	3.13
	41°F 5°C	TC	48634	48750	48751	48765	49568	51162	51152	51148	51149	51150	52854	52849	52840	52839	52838	56010	55997	55986	55983	55979
		S/T	0.74	0.82	0.90	0.91	1.00	0.60	0.69	0.76	0.78	0.86	0.52	0.60	0.67	0.69	0.77	0.39	0.45	0.52	0.53	0.61
		PI	2.74	2.75	2.75	2.75	2.80	2.92	2.92	2.92	2.92	2.92	3.05	3.05	3.05	3.05	3.05	3.33	3.33	3.33	3.33	3.33
	47°F 8.3°C	TC	48642	48639	48639	48687	49645	51028	51020	51016	51016	51017	52710	52705	52697	52696	52695	55842	55828	55818	55816	55812
		S/T	0.74	0.83	0.91	0.92	1.00	0.61	0.70	0.77	0.78	0.87	0.52	0.61	0.68	0.69	0.78	0.39	0.45	0.52	0.53	0.62
		PI	2.89	2.89	2.89	2.89	2.97	3.09	3.09	3.09	3.09	3.09	3.23	3.23	3.22	3.22	3.22	3.52	3.52	3.52	3.52	3.52
	50°F 10°C	TC	47245	47445	48784	49061	50916	50049	50080	50093	50145	50980	52081	52110	52140	52145	52220	55959	55938	56003	56019	56095
		S/T	0.83	0.95	1.00	1.00	1.00	0.66	0.78	0.87	0.88	1.00	0.55	0.66	0.76	0.77	0.88	0.39	0.48	0.56	0.58	0.68
		PI	3.24	3.24	3.24	3.24	3.24	3.24	3.24	3.24	3.24	3.24	3.24	3.24	3.24	3.24	3.24	3.24	3.24	3.24	3.24	3.23
	59°F 15°C	TC	45514	45839	47459	47743	49640	48363	48385	48458	48503	49704	50421	50447	50471	50474	50597	54379	54356	54410	54422	54479
		S/T	0.85	0.97	1.00	1.00	1.00	0.67	0.79	0.89	0.91	1.00	0.56	0.68	0.77	0.79	0.90	0.39	0.48	0.57	0.59	0.69
		PI	3.26	3.26	3.27	3.27	3.28	3.27	3.27	3.27	3.27	3.28	3.28	3.28	3.28	3.28	3.28	3.30	3.30	3.30	3.30	3.30
	68°F 20°C	TC	43822	44558	46178	46465	48395	46690	46708	46837	46894	48457	48760	48786	48802	48804	48993	52749	52726	52777	52787	52830
		S/T	0.87	1.00	1.00	1.00	1.00	0.69	0.81	0.91	0.93	1.00	0.57	0.69	0.79	0.81	0.93	0.39	0.49	0.58	0.60	0.71
		PI	3.27	3.28	3.30	3.30	3.32	3.31	3.31	3.31	3.31	3.32	3.33	3.33	3.33	3.33	3.33	3.37	3.37	3.37	3.37	3.37
	77°F 25°C	TC	42072	43054	44703	44997	46964	44981	45002	45176	45249	47024	47068	47109	47132	47135	47378	51106	51082	51163	51176	51234
		S/T	0.88	1.00	1.00	1.00	1.00	0.69	0.82	0.93	0.95	1.00	0.57	0.70	0.80	0.82	0.94	0.39	0.49	0.59	0.60	0.72
		PI	3.33	3.33	3.35	3.35	3.37	3.35	3.35	3.35	3.36	3.37	3.37	3.37	3.37	3.37	3.37	3.41	3.41	3.41	3.41	3.40
	82°F 27.8°C	TC	41202	42322	43988	44284	46270	44091	44115	44327	44414	46332	46186	46236	46260	46263	46555	50243	50252	50315	50329	50394
		S/T	0.88	1.00	1.00	1.00	1.00	0.70	0.83	0.94	0.96	1.00	0.58	0.70	0.81	0.83	0.96	0.39	0.49	0.59	0.61	0.72
		PI	3.53	3.54	3.55	3.55	3.57	3.55	3.55	3.55	3.55	3.57	3.57	3.57	3.57	3.57	3.57	3.61	3.61	3.61	3.61	3.60
	86°F 30°C	TC	40593	41874	43553	43850	45850	43466	43488	43747	43863	45910	45563	45611	45633	45636	45989	49624	49627	49700	49713	49771
		S/T	0.90	1.00	1.00	1.00	1.00	0.71	0.84	0.96	0.98	1.00	0.58	0.71	0.82	0.84	0.97	0.39	0.50	0.60	0.61	0.73
		PI	3.89	3.91	3.93	3.93	3.95	3.93	3.93	3.93	3.93	3.95	3.95	3.95	3.95	3.95	3.95	4.00	4.00	4.00	4.00	3.99
	95°F 35°C	TC	39755	39763	39982	40085	41737	42354	42349	42360	42362	42437	44223	44222	44221	44223	44243	47828	47811	47797	47819	47806
		S/T	0.77	0.87	0.96	0.98	1.00	0.63	0.72	0.80	0.82	0.91	0.53	0.62	0.70	0.72	0.81	0.39	0.46	0.53	0.55	0.63
		PI	4.56	4.56	4.57	4.58	4.67	4.70	4.70	4.70	4.70	4.71	4.81	4.81	4.81	4.81	4.81	5.01	5.01	5.01	5.01	5.01
	104°F 40°C	TC	35332	35337	35701	36030	37450	37637	37635	37646	37647	37782	39300	39299	39301	39304	39320	42494	42478	42465	42478	42476
		S/T	0.79	0.89	0.99	1.00	1.00	0.63	0.74	0.82	0.84	0.94	0.54	0.64	0.72	0.73	0.83	0.39	0.46	0.54	0.55	0.65
		PI	4.32	4.32	4.34	4.36	4.44	4.45	4.45	4.45	4.45	4.46	4.54	4.54	4.54	4.54	4.54	4.73	4.73	4.73	4.73	4.73
	110°F 43°C	TC	32465	32713	33974	34193	35652	34708	34721	34751	34783	35701	36336	36335	36350	36351	36415	39440	39428	39429	39431	39462
		S/T	0.85	0.97	1.00	1.00	1.00	0.67	0.79	0.89	0.91	1.00	0.56	0.68	0.77	0.79	0.90	0.39	0.48	0.57	0.59	0.69
		PI	4.21	4.24	4.28	4.29	4.35	4.31	4.31	4.31	4.32	4.36	4.39	4.39	4.39	4.39	4.39	4.53	4.53	4.53	4.53	4.53
	115°F 46°C	TC	26063	26620	27660	27842	29073	27921	27930	28006	28045	29112	29261	29269	29278	29279	29389	31831	31817	31827	31835	31858
		S/T	0.88	1.00	1.00	1.00	1.00	0.69	0.82	0.92	0.94	1.00	0.57	0.69	0.80	0.82	0.94	0.39	0.49	0.58	0.60	0.71
		PI	3.49	3.51	3.55	3.56	3.61	3.57	3.57	3.57	3.57	3.61	3.62	3.62	3.62	3.62	3.62	3.72	3.72	3.72	3.72	3.72
	122°F 50°C	TC	17617	18611	19434	19580	20558	18809	18857	19458	19604	20581	19814	19818	19850	19872	20601	21730	21737	21756	21757	21754
		S/T	1.00	1.00	1.00	1.00	1.00	0.76	0.92	1.00	1.00	1.00	0.62	0.77	0.89	0.92	1.00	0.40	0.52	0.64	0.66	0.79
		PI	2.54	2.56	2.58	2.59	2.61	2.57	2.57	2.58	2.59	2.61	2.59	2.59	2.59	2.59	2.61	2.64	2.64	2.64	2.64	2.64

Table 15 – 48K RH High Static Cooling —D5CLRA + D5FSAA (Continued)

Airflow CFM	Out-door DB	ID WB	60.8°F (16.0°C)					64.4°F (16.0°C)					67.0°F (19.4°C)					71.6°F (22.0°C)				
		ID DB	73.4°F 23.0°C	77.0°F 25.0°C	80.0°F 26.7°C	80.6°F 27.0°C	84.2°F 29.0°C	73.4°F 23.0°C	77.0°F 25.0°C	80.0°F 26.7°C	80.6°F 27.0°C	84.2°F 29.0°C	73.4°F 23.0°C	77.0°F 25.0°C	80.0°F 26.7°C	80.6°F 27.0°C	84.2°F 29.0°C	73.4°F 23.0°C	77.0°F 25.0°C	80.0°F 26.7°C	80.6°F 27.0°C	84.2°F 29.0°C
1236	-13°F 25°C	TC	36429	36417	36406	36618	37696	38033	38012	37995	37992	37966	39168	39148	39122	39118	39091	41318	41307	41276	41266	41204
		S/T	0.77	0.88	0.97	1.00	1.00	0.63	0.73	0.81	0.83	0.93	0.54	0.63	0.71	0.73	0.83	0.39	0.46	0.54	0.56	0.65
		PI	1.54	1.54	1.54	1.54	1.53	1.53	1.53	1.53	1.53	1.53	1.53	1.53	1.53	1.53	1.53	1.53	1.53	1.53	1.53	1.53
	-4°F 20°C	TC	39232	39218	39207	39435	40596	40959	40936	40918	40915	40887	42181	42159	42131	42127	42097	44496	44484	44451	44440	44374
		S/T	0.78	0.88	0.97	1.00	1.00	0.63	0.73	0.82	0.83	0.93	0.54	0.64	0.72	0.73	0.83	0.39	0.47	0.55	0.56	0.65
		PI	1.59	1.59	1.60	1.59	1.59	1.58	1.58	1.58	1.58	1.58	1.58	1.58	1.58	1.58	1.58	1.59	1.59	1.59	1.59	1.59
	0°F 17.8°C	TC	40526	40509	40665	40975	42110	42293	42261	42237	42233	42226	43534	43509	43469	43463	43424	45880	45866	45869	45874	45908
		S/T	0.78	0.89	0.99	1.00	1.00	0.64	0.74	0.83	0.84	0.95	0.54	0.64	0.73	0.74	0.84	0.39	0.47	0.55	0.57	0.66
		PI	1.61	1.61	1.61	1.61	1.60	1.60	1.60	1.60	1.60	1.60	1.60	1.60	1.60	1.60	1.61	1.62	1.62	1.62	1.62	1.62
	5°F 15°C	TC	41718	41756	42319	42513	43813	43702	43711	43716	43717	43932	45132	45129	45141	45142	45147	47829	47815	47816	47819	47846
		S/T	0.79	0.90	1.00	1.00	1.00	0.64	0.75	0.84	0.85	0.96	0.54	0.65	0.73	0.75	0.85	0.39	0.47	0.55	0.57	0.66
		PI	1.62	1.62	1.62	1.62	1.63	1.63	1.63	1.63	1.63	1.63	1.63	1.63	1.64	1.64	1.64	1.67	1.67	1.67	1.67	1.67
	14°F 10°C	TC	48485	48467	48668	49094	50617	50919	50890	50865	50862	50835	52679	52654	52613	52606	52562	55991	55974	55934	55921	55835
		S/T	0.78	0.89	0.99	1.00	1.00	0.64	0.74	0.82	0.84	0.94	0.54	0.64	0.72	0.74	0.83	0.39	0.47	0.55	0.56	0.65
		PI	2.21	2.21	2.21	2.21	2.20	2.20	2.20	2.20	2.20	2.20	2.19	2.19	2.19	2.19	2.20	2.20	2.20	2.20	2.20	2.20
	17°F 10°C	TC	50796	50809	51431	51728	53393	53346	53351	53362	53364	53616	55047	55069	55104	55107	55121	58709	58690	58697	58708	58762
		S/T	0.79	0.89	1.00	1.00	1.00	0.64	0.74	0.83	0.85	0.95	0.55	0.65	0.73	0.75	0.85	0.39	0.47	0.55	0.57	0.66
		PI	2.38	2.38	2.38	2.38	2.38	2.38	2.38	2.38	2.38	2.38	2.38	2.38	2.38	2.38	2.38	2.40	2.40	2.40	2.40	2.40
	23°F 5°C	TC	50993	51064	51895	52149	53854	53610	53624	53631	53632	53949	55500	55499	55516	55518	55527	59078	59061	59063	59071	59111
		S/T	0.80	0.91	1.00	1.00	1.00	0.65	0.75	0.84	0.86	0.97	0.54	0.65	0.74	0.75	0.85	0.39	0.47	0.56	0.57	0.66
		PI	2.56	2.56	2.56	2.56	2.57	2.57	2.57	2.57	2.57	2.58	2.59	2.59	2.59	2.59	2.59	2.63	2.63	2.63	2.63	2.63
	35°F 1.7°C	TC	52095	52097	52197	52256	53599	54595	54587	54589	54591	54592	56349	56345	56339	56339	56346	59613	59599	59586	59595	59584
		S/T	0.75	0.85	0.93	0.94	1.00	0.62	0.71	0.79	0.80	0.89	0.53	0.62	0.69	0.71	0.80	0.39	0.46	0.53	0.54	0.63
		PI	2.72	2.72	2.72	2.73	2.81	2.88	2.88	2.88	2.88	2.88	3.00	3.00	3.00	3.00	3.00	3.27	3.26	3.26	3.26	3.26
	41°F 5°C	TC	51974	51975	52119	52189	53671	54456	54449	54451	54451	54499	56198	56192	56187	56188	56194	59433	59419	59407	59413	59404
		S/T	0.76	0.86	0.94	0.96	1.00	0.62	0.72	0.80	0.81	0.90	0.53	0.62	0.70	0.71	0.81	0.39	0.46	0.53	0.55	0.64
		PI	2.87	2.87	2.88	2.89	2.99	3.05	3.05	3.05	3.05	3.05	3.18	3.18	3.18	3.18	3.18	3.47	3.47	3.47	3.47	3.47
	47°F 8.3°C	TC	51848	51848	52048	52139	53743	54315	54308	54309	54309	54391	56045	56039	56035	56035	56039	59261	59246	59242	59240	59231
		S/T	0.77	0.87	0.95	0.97	1.00	0.63	0.72	0.81	0.82	0.91	0.53	0.63	0.71	0.72	0.82	0.39	0.46	0.54	0.55	0.64
		PI	3.02	3.02	3.03	3.04	3.17	3.21	3.21	3.21	3.21	3.22	3.36	3.36	3.36	3.36	3.36	3.67	3.67	3.67	3.67	3.67
	50°F 10°C	TC	50288	51110	52817	53120	55155	53243	53274	53447	53516	55219	55340	55411	55443	55446	55697	59326	59355	59499	59516	59594
		S/T	0.87	1.00	1.00	1.00	1.00	0.69	0.81	0.92	0.94	1.00	0.57	0.69	0.80	0.81	0.93	0.39	0.49	0.58	0.60	0.71
		PI	3.38	3.38	3.38	3.38	3.38	3.38	3.38	3.38	3.38	3.38	3.38	3.38	3.38	3.38	3.38	3.37	3.37	3.37	3.37	3.37
	59°F 15°C	TC	48493	49660	51408	51718	53798	51452	51475	51730	51830	53860	53589	53646	53668	53670	54025	57681	57696	57809	57823	57879
		S/T	0.88	1.00	1.00	1.00	1.00	0.70	0.83	0.94	0.97	1.00	0.58	0.71	0.81	0.83	0.96	0.39	0.50	0.59	0.61	0.73
		PI	3.40	3.41	3.41	3.42	3.43	3.41	3.41	3.42	3.42	3.43	3.43	3.43	3.42	3.42	3.43	3.45	3.45	3.45	3.45	3.44
	68°F 20°C	TC	46752	48260	50035	50351	52468	49674	49689	50078	50405	52527	51835	51878	51893	51894	52485	55971	55990	56079	56090	56130
		S/T	0.91	1.00	1.00	1.00	1.00	0.72	0.85	0.97	1.00	1.00	0.59	0.72	0.84	0.86	0.99	0.40	0.50	0.61	0.62	0.75
		PI	3.42	3.43	3.45	3.45	3.48	3.45	3.45	3.45	3.46	3.48	3.47	3.47	3.47	3.47	3.48	3.52	3.52	3.52	3.51	3.51
	77°F 25°C	TC	44931	46652	48461	48783	50939	47852	47875	48425	48840	50999	50037	50094	50117	50175	51045	54192	54242	54363	54376	54435
		S/T	0.92	1.00	1.00	1.00	1.00	0.72	0.87	0.99	1.00	1.00	0.59	0.73	0.85	0.86	1.00	0.40	0.51	0.61	0.63	0.76
		PI	3.47	3.49	3.50	3.51	3.52	3.50	3.50	3.50	3.51	3.52	3.52	3.52	3.52	3.52	3.52	3.56	3.56	3.55	3.55	3.55
	82°F 27.8°C	TC	44001	45867	47695	48020	50204	46906	46982	47753	48078	50260	49100	49166	49190	49268	50306	53258	53326	53459	53474	53538
		S/T	0.94	1.00	1.00	1.00	1.00	0.73	0.87	1.00	1.00	1.00	0.60	0.74	0.86	0.87	1.00	0.40	0.51	0.62	0.63	0.76
		PI	3.68	3.70	3.71	3.71	3.73	3.71	3.71	3.71	3.72	3.73	3.73	3.73	3.72	3.73	3.73	3.77	3.76	3.76	3.76	3.76
	86°F 30°C	TC	43325	45332	47171	47496	49710	46186	46282	47228	47553	49749	48390	48447	48523	48567	49795	52549	52625	52748	52762	52816
		S/T	0.95	1.00	1.00	1.00	1.00	0.74	0.88	1.00	1.00	1.00	0.60	0.75	0.86	0.88	1.00	0.40	0.51	0.62	0.64	0.77
		PI	4.06	4.09	4.11	4.11	4.14	4.10	4.10	4.11	4.11	4.13	4.12	4.12	4.12	4.12	4.13	4.17	4.17	4.17	4.17	4.16
	95°F 35°C	TC	42340	42415	43326	43581	45290	45048	45059	45074	45077	45382	46993	46998	47022	47026	47047	50730	50712	50717	50715	50753
		S/T	0.80	0.91	1.00	1.00	1.00	0.65	0.75	0.84	0.86	0.96	0.54	0.65	0.73	0.75	0.85	0.39	0.47	0.55	0.56	0.66
		PI	4.76	4.76	4.81	4.82	4.92	4.91	4.91	4.91	4.91	4.92	5.01	5.01	5.01	5.01	5.01	5.22	5.22	5.22	5.22	5.22
	104°F 40°C	TC	37624	37758	38846	39075	40625	40031	40045	40055	40057	40585	41761	41768	41791	41794	41807	45080	45063	45073	45065	45108
		S/T	0.82	0.94	1.00	1.00	1.00	0.66	0.77	0.86	0.88	1.00	0.55	0.66	0.75	0.77	0.87	0.39	0.47	0.56	0.58	0.67
		PI	4.50	4.51	4.57	4.58	4.67	4.64	4.64	4.64	4.64	4.67	4.74	4.74	4.74	4.74	4.74	4.94	4.93	4.93	4.93	4.93
	110°F 43°C	TC	34570	35504	36851	37090	38683	36929	36943	37103	37175	38726	38617	38639	38652	38653	38878	41859	41840	41882	41889	41921
		S/T	0.89	1.00	1.00	1.00	1.00	0.70	0.83	0.94	0.96	1.00	0.58	0.70	0.81	0.83	0.96	0.39	0.49	0.59	0.61	0.73
		PI	4.39	4.44	4.49	4.51	4.58	4.50	4.50	4.51	4.51	4.58	4.58	4.58	4.58	4.58	4.58	4.73	4.73	4.72	4.72	4.72
	115°F 46°C	TC	27787	28834	29967	30168	31513	29680	29687	29946	30206	31549	31096	31124	31133	31133	31578	33747	33732	33784	33789	33807
		S/T	0.92	1.00	1.00	1.00	1.00	0.72	0.86	0.98	1.00	1.00	0.59	0.73	0.84	0.86	1.00	0.40	0.50	0.61	0.63	0.75
		PI	3.63	3.67	3.72	3.72	3.78	3.71	3.71	3.72	3.73	3.78	3.77	3.77	3.77	3.77	3.78	3.87	3.87	3.87	3.87	3.87
	122°F 50°C	TC	19057	20101	20996	21155	22218	19940	20096	21020	21179	22240	20999	20997	21107	21170	22260	22981	23027	23039	23038	23026
		S/T	1.00	1.00	1.00	1.00	1.00	0.80	0.98	1.00	1.00	1.00	0.64	0.81	0.95	0.98	1.00	0.41	0.54	0.67	0.69	0.84
		PI	2.66	2.68	2.70	2.70	2.73	2.68	2.68	2.70	2.71	2.73	2.71	2.70	2.70	2.71	2.73	2.76	2.75	2.75	2.75	2.75

Table 15 – 48K RH High Static Cooling —D5CLRA + D5FSAA (Continued)

Airflow CFM	Out-door DB	ID WB	60.8°F (16.0°C)					64.4°F (16.0°C)					67.0°F (19.4°C)					71.6°F (22.0°C)				
		ID DB	73.4°F 23.0°C	77.0°F 25.0°C	80.0°F 26.7°C	80.6°F 27.0°C	84.2°F 29.0°C	73.4°F 23.0°C	77.0°F 25.0°C	80.0°F 26.7°C	80.6°F 27.0°C	84.2°F 29.0°C	73.4°F 23.0°C	77.0°F 25.0°C	80.0°F 26.7°C	80.6°F 27.0°C	84.2°F 29.0°C	73.4°F 23.0°C	77.0°F 25.0°C	80.0°F 26.7°C	80.6°F 27.0°C	84.2°F 29.0°C
1353	-13°F 25°C	TC	38799	38782	39335	39498	40585	40481	40448	40423	40419	40385	41692	41639	41600	41594	41554	43977	43965	43875	43858	43765
		S/T	0.80	0.91	1.00	1.00	1.00	0.65	0.75	0.85	0.86	0.97	0.55	0.65	0.74	0.76	0.86	0.39	0.47	0.56	0.57	0.67
		PI	1.62	1.62	1.61	1.61	1.61	1.61	1.61	1.61	1.61	1.61	1.61	1.61	1.61	1.61	1.61	1.62	1.62	1.62	1.62	1.62
	-4°F 20°C	TC	41784	41765	42361	42536	43707	43595	43560	43532	43528	43492	44899	44842	44800	44794	44751	47360	47347	47250	47232	47132
		S/T	0.80	0.92	1.00	1.00	1.00	0.65	0.76	0.85	0.87	0.98	0.55	0.65	0.74	0.76	0.86	0.39	0.48	0.56	0.57	0.67
		PI	1.67	1.68	1.67	1.67	1.67	1.67	1.67	1.67	1.67	1.67	1.66	1.66	1.66	1.66	1.67	1.67	1.67	1.67	1.67	1.67
	0°F 17.8°C	TC	43171	43145	43946	44129	45341	45022	44972	44938	44932	45384	46346	46280	46222	46215	46193	48838	48826	48822	48829	48861
		S/T	0.81	0.93	1.00	1.00	1.00	0.66	0.77	0.86	0.88	1.00	0.55	0.66	0.75	0.77	0.87	0.39	0.48	0.57	0.58	0.68
		PI	1.69	1.69	1.69	1.69	1.69	1.69	1.69	1.69	1.69	1.69	1.69	1.69	1.69	1.69	1.69	1.71	1.71	1.71	1.71	1.71
	5°F 15°C	TC	44408	44561	45580	45790	47201	46491	46503	46506	46554	47248	47978	47990	48000	48001	48065	50792	50777	50803	50809	50831
		S/T	0.82	0.94	1.00	1.00	1.00	0.66	0.78	0.87	0.88	1.00	0.56	0.67	0.76	0.78	0.88	0.39	0.48	0.57	0.59	0.69
		PI	1.70	1.70	1.71	1.71	1.72	1.71	1.71	1.71	1.71	1.72	1.72	1.72	1.72	1.72	1.72	1.76	1.76	1.76	1.76	1.76
	14°F 10°C	TC	51651	51625	52679	52926	54567	54216	54168	54131	54125	54631	56073	56003	55946	55937	55880	59623	59605	59491	59470	59343
		S/T	0.81	0.93	1.00	1.00	1.00	0.65	0.76	0.86	0.87	1.00	0.55	0.66	0.75	0.76	0.87	0.39	0.48	0.56	0.57	0.67
		PI	2.32	2.32	2.32	2.32	2.31	2.31	2.31	2.31	2.31	2.31	2.31	2.31	2.31	2.31	2.31	2.32	2.32	2.32	2.32	2.32
	17°F 10°C	TC	53932	54108	55358	55628	57435	56617	56640	56650	56698	57497	58549	58571	58594	58597	58669	62268	62251	62242	62253	62305
		S/T	0.82	0.93	1.00	1.00	1.00	0.66	0.77	0.87	0.88	1.00	0.55	0.66	0.76	0.77	0.87	0.39	0.48	0.57	0.58	0.68
		PI	2.50	2.50	2.50	2.50	2.50	2.50	2.50	2.50	2.50	2.50	2.51	2.51	2.51	2.51	2.51	2.53	2.53	2.53	2.53	2.53
	23°F 5°C	TC	54281	54514	55925	56201	58053	57030	57047	57053	57128	58115	58997	59017	59032	59034	59129	62731	62712	62756	62765	62801
		S/T	0.83	0.95	1.00	1.00	1.00	0.66	0.78	0.88	0.89	1.00	0.56	0.67	0.76	0.78	0.89	0.39	0.48	0.57	0.59	0.69
		PI	2.69	2.69	2.70	2.70	2.72	2.71	2.71	2.71	2.71	2.72	2.72	2.73	2.73	2.73	2.73	2.78	2.78	2.78	2.78	2.78
	35°F 1.7°C	TC	55496	55498	55824	55980	57786	58090	58088	58093	58093	58248	59909	59905	59908	59909	59915	63282	63267	63264	63261	63267
		S/T	0.78	0.88	0.97	0.99	1.00	0.63	0.73	0.82	0.83	0.93	0.54	0.63	0.72	0.73	0.83	0.39	0.46	0.54	0.56	0.65
		PI	2.86	2.86	2.88	2.89	3.01	3.03	3.03	3.03	3.03	3.04	3.16	3.16	3.16	3.16	3.16	3.44	3.44	3.44	3.44	3.44
	41°F 5°C	TC	55364	55365	55805	56193	57854	57939	57938	57941	57941	58144	59746	59742	59746	59747	59751	63099	63083	63079	63076	63083
		S/T	0.78	0.89	0.98	1.00	1.00	0.64	0.74	0.83	0.84	0.94	0.54	0.64	0.72	0.74	0.84	0.39	0.47	0.55	0.56	0.66
		PI	3.01	3.01	3.05	3.08	3.20	3.21	3.21	3.21	3.21	3.22	3.35	3.35	3.35	3.35	3.35	3.65	3.65	3.65	3.65	3.65
	47°F 8.3°C	TC	55230	55266	56007	56258	57922	57790	57788	57790	57789	58057	59585	59580	59584	59583	59583	62921	62905	62900	62897	62903
		S/T	0.79	0.90	1.00	1.00	1.00	0.64	0.75	0.84	0.85	0.96	0.54	0.65	0.73	0.75	0.85	0.39	0.47	0.55	0.57	0.67
		PI	3.18	3.18	3.24	3.26	3.40	3.38	3.39	3.39	3.39	3.41	3.54	3.54	3.54	3.54	3.54	3.86	3.86	3.86	3.86	3.86
	50°F 10°C	TC	53611	55087	56946	57276	59496	56638	56669	57061	57240	59553	58847	58924	58955	58958	59525	62903	63069	63232	63251	63330
		S/T	0.90	1.00	1.00	1.00	1.00	0.71	0.85	0.96	0.99	1.00	0.59	0.72	0.83	0.85	0.99	0.40	0.50	0.60	0.62	0.74
		PI	3.56	3.56	3.56	3.56	3.56	3.56	3.56	3.56	3.56	3.56	3.56	3.56	3.56	3.56	3.56	3.56	3.55	3.55	3.55	3.55
	59°F 15°C	TC	51729	53544	55444	55782	58051	54732	54807	55428	55841	58109	56990	57047	57067	57150	58157	61196	61318	61440	61454	61505
		S/T	0.92	1.00	1.00	1.00	1.00	0.73	0.86	1.00	1.00	1.00	0.60	0.73	0.85	0.86	1.00	0.40	0.51	0.61	0.63	0.76
		PI	3.58	3.59	3.60	3.60	3.61	3.60	3.60	3.60	3.60	3.61	3.61	3.61	3.61	3.61	3.61	3.63	3.63	3.63	3.63	3.63
	68°F 20°C	TC	49835	51962	53889	54232	56533	52758	52877	53948	54290	56589	55039	55080	55179	55228	56636	59305	59415	59508	59518	59549
		S/T	0.95	1.00	1.00	1.00	1.00	0.74	0.89	1.00	1.00	1.00	0.61	0.75	0.87	0.89	1.00	0.40	0.51	0.63	0.65	0.78
		PI	3.60	3.62	3.64	3.65	3.67	3.63	3.63	3.64	3.65	3.67	3.66	3.66	3.66	3.66	3.67	3.71	3.71	3.70	3.70	3.70
	77°F 25°C	TC	47915	50222	52188	52535	54882	50796	50957	52244	52594	54938	53097	53156	53292	53351	54984	57346	57520	57653	57668	57721
		S/T	0.97	1.00	1.00	1.00	1.00	0.75	0.90	1.00	1.00	1.00	0.61	0.76	0.88	0.90	1.00	0.40	0.52	0.63	0.65	0.79
		PI	3.66	3.68	3.69	3.70	3.72	3.68	3.68	3.69	3.70	3.72	3.71	3.70	3.70	3.70	3.72	3.75	3.75	3.74	3.74	3.74
	82°F 27.8°C	TC	46960	49358	51348	51696	54064	49763	49955	51393	51754	54120	52078	52144	52306	52370	54168	56307	56519	56666	56681	56743
		S/T	0.99	1.00	1.00	1.00	1.00	0.76	0.91	1.00	1.00	1.00	0.62	0.77	0.89	0.92	1.00	0.40	0.52	0.64	0.66	0.80
		PI	3.88	3.90	3.92	3.92	3.94	3.90	3.90	3.91	3.92	3.94	3.92	3.92	3.92	3.92	3.94	3.97	3.96	3.96	3.96	3.96
	86°F 30°C	TC	46488	48809	50805	51159	53542	49026	49251	50861	51218	53598	51349	51408	51596	51671	53644	55591	55806	55938	55952	56004
		S/T	1.00	1.00	1.00	1.00	1.00	0.77	0.93	1.00	1.00	1.00	0.62	0.78	0.91	0.93	1.00	0.40	0.52	0.64	0.66	0.81
		PI	4.29	4.31	4.33	4.33	4.36	4.31	4.32	4.33	4.34	4.36	4.34	4.34	4.34	4.34	4.36	4.40	4.39	4.39	4.39	4.38
	95°F 35°C	TC	45073	45316	46781	47058	48918	47903	47931	47946	48003	48980	49959	49969	50000	50005	50088	53833	53812	53823	53839	53911
		S/T	0.83	0.95	1.00	1.00	1.00	0.66	0.78	0.88	0.89	1.00	0.56	0.67	0.76	0.78	0.88	0.39	0.48	0.57	0.58	0.68
		PI	5.01	5.02	5.10	5.11	5.22	5.16	5.16	5.16	5.17	5.22	5.28	5.28	5.28	5.28	5.29	5.50	5.50	5.50	5.50	5.50
	104°F 40°C	TC	40056	40423	41944	42197	43880	42579	42604	42679	42725	43934	44397	44414	44438	44440	44566	47852	47834	47857	47873	47923
		S/T	0.85	0.98	1.00	1.00	1.00	0.68	0.80	0.90	0.92	1.00	0.56	0.68	0.78	0.80	0.91	0.39	0.48	0.58	0.59	0.70
		PI	4.74	4.76	4.85	4.86	4.96	4.89	4.89	4.89	4.89	4.96	4.99	4.99	4.99	4.99	5.00	5.20	5.20	5.19	5.20	5.20
	110°F 43°C	TC	36904	38321	39783	40041	41776	39289	39301	39740	40088	41819	41058	41090	41100	41131	41855	44440	44443	44512	44519	44544
		S/T	0.92	1.00	1.00	1.00	1.00	0.72	0.87	0.99	1.00	1.00	0.60	0.73	0.85	0.86	1.00	0.40	0.51	0.61	0.63	0.76
		PI	4.63	4.70	4.76	4.77	4.85	4.74	4.74	4.76	4.77	4.85	4.82	4.82	4.82	4.82	4.85	4.98	4.98	4.98	4.97	4.97
	115°F 46°C	TC	29684	31114	32344	32585	34020	31568	31631	32381	32626	34055	33039	33059	33105	33137	34084	35824	35851	35901	35906	35917
		S/T	0.96	1.00	1.00	1.00	1.00	0.75	0.89	1.00	1.00	1.00	0.61	0.75	0.87	0.90	1.00	0.40	0.52	0.63	0.65	0.78
		PI	3.84	3.90	3.94	3.96	4.01	3.92	3.92	3.94	3.97	4.01	3.98	3.97	3.97	3.98	4.01	4.09	4.09	4.09	4.09	4.08
	122°F 50°C	TC	20322	21443	22403	22570	23710	20970	21466	22428	22595	23732	22084	22077	22444	22613	23747	24114	24207	24212	24210	24242
		S/T	1.00	1.00	1.00	1.00	1.00	0.84	1.00	1.00	1.00	1.00	0.67	0.85	1.00	1.00	1.00	0.41	0.55	0.69	0.72	0.88
		PI	2.80	2.83	2.85	2.85	2.88	2.82	2.83	2.85	2.85	2.88	2.84	2.84	2.85	2.85	2.87	2.91	2.90	2.89	2.89	2.89

Table 16 – 60K RH High Static Cooling —D5CLRA + D5FSAA

Airflow CFM	Out-door DB	ID WB	60.8°F (16.0°C)					64.4°F (16.0°C)					67.0°F (19.4°C)					71.6°F (22.0°C)				
		ID DB	73.4°F 23.0°C	77.0°F 25.0°C	80.0°F 26.7°C	80.6°F 27.0°C	84.2°F 29.0°C	73.4°F 23.0°C	77.0°F 25.0°C	80.0°F 26.7°C	80.6°F 27.0°C	84.2°F 29.0°C	73.4°F 23.0°C	77.0°F 25.0°C	80.0°F 26.7°C	80.6°F 27.0°C	84.2°F 29.0°C	73.4°F 23.0°C	77.0°F 25.0°C	80.0°F 26.7°C	80.6°F 27.0°C	84.2°F 29.0°C
882	-13°F 25°C	TC	39381	39375	39370	39369	39362	41214	41203	41196	41195	41187	42513	42502	42493	42491	42481	44951	44939	44929	44927	44912
		S/T	0.72	0.80	0.87	0.88	0.97	0.59	0.67	0.74	0.76	0.83	0.51	0.59	0.66	0.67	0.75	0.38	0.46	0.51	0.52	0.60
		PI	1.76	1.76	1.76	1.76	1.76	1.74	1.74	1.74	1.74	1.74	1.73	1.73	1.73	1.73	1.73	1.72	1.72	1.72	1.72	1.72
	-4°F 20°C	TC	42410	42404	42398	42398	42390	44384	44372	44365	44364	44356	45783	45772	45761	45760	45749	48409	48396	48385	48383	48367
		S/T	0.72	0.80	0.88	0.89	0.97	0.60	0.68	0.75	0.76	0.84	0.52	0.59	0.66	0.67	0.75	0.39	0.47	0.51	0.52	0.60
		PI	1.82	1.82	1.82	1.82	1.82	1.80	1.80	1.80	1.80	1.80	1.79	1.79	1.79	1.79	1.79	1.78	1.78	1.78	1.78	1.78
	0°F 17.8°C	TC	43790	43781	43774	43773	43761	45808	45799	45789	45787	45775	47238	47225	47214	47212	47197	49902	49890	49880	49878	49859
		S/T	0.72	0.81	0.88	0.90	0.98	0.60	0.68	0.75	0.76	0.85	0.52	0.60	0.67	0.68	0.76	0.39	0.47	0.52	0.53	0.60
		PI	1.83	1.83	1.83	1.83	1.83	1.82	1.82	1.82	1.82	1.82	1.81	1.82	1.82	1.82	1.82	1.82	1.82	1.82	1.82	1.82
	5°F 15°C	TC	45163	45163	45164	45163	45838	47419	47410	47409	47409	47414	49040	49037	49030	49029	49033	52149	52135	52123	52121	52121
		S/T	0.73	0.82	0.90	0.91	1.00	0.60	0.69	0.76	0.77	0.86	0.52	0.60	0.67	0.68	0.77	0.39	0.47	0.52	0.53	0.61
		PI	1.85	1.85	1.85	1.85	1.85	1.85	1.85	1.85	1.85	1.85	1.85	1.85	1.85	1.85	1.85	1.87	1.87	1.87	1.87	1.87
	14°F 10°C	TC	46468	46462	46456	46455	46682	48908	48895	48887	48887	48878	50651	50639	50626	50624	50613	53961	53945	53932	53930	53913
		S/T	0.73	0.81	0.89	0.90	0.99	0.60	0.68	0.75	0.76	0.85	0.52	0.60	0.66	0.68	0.76	0.39	0.47	0.51	0.53	0.60
		PI	2.51	2.51	2.51	2.51	2.51	2.49	2.49	2.49	2.49	2.49	2.48	2.48	2.48	2.48	2.48	2.48	2.48	2.48	2.48	2.48
	17°F 10°C	TC	46937	46928	46921	46920	47596	49399	49387	49377	49376	49376	51167	51165	51158	51156	51164	54622	54607	54594	54591	54594
		S/T	0.73	0.82	0.89	0.91	1.00	0.60	0.69	0.76	0.77	0.85	0.52	0.60	0.67	0.68	0.76	0.39	0.47	0.52	0.53	0.61
		PI	2.71	2.71	2.71	2.71	2.70	2.70	2.70	2.70	2.70	2.70	2.69	2.69	2.69	2.69	2.69	2.70	2.70	2.70	2.70	2.70
	23°F 5°C	TC	47576	47577	47577	47608	48477	50136	50126	50126	50127	50132	51978	51975	51967	51966	51971	55521	55505	55492	55489	55490
		S/T	0.74	0.83	0.90	0.91	1.00	0.61	0.69	0.77	0.78	0.86	0.52	0.60	0.67	0.69	0.77	0.39	0.47	0.52	0.53	0.61
		PI	2.66	2.66	2.66	2.66	2.66	2.66	2.66	2.66	2.66	2.66	2.67	2.67	2.67	2.67	2.68	2.71	2.71	2.71	2.71	2.71
	35°F 1.7°C	TC	49244	49240	49237	49237	49304	51795	51790	51784	51783	51779	53599	53588	53585	53584	53576	56974	56961	56951	56948	56946
		S/T	0.70	0.78	0.85	0.86	0.93	0.59	0.66	0.72	0.74	0.81	0.51	0.58	0.64	0.65	0.73	0.39	0.46	0.50	0.51	0.58
		PI	2.40	2.40	2.40	2.40	2.41	2.54	2.53	2.53	2.53	2.53	2.64	2.64	2.64	2.64	2.64	2.87	2.87	2.87	2.87	2.87
	41°F 5°C	TC	48451	48445	48442	48441	48555	50940	50935	50928	50927	50923	52700	52689	52685	52685	52676	55996	55985	55973	55972	55968
		S/T	0.71	0.79	0.86	0.87	0.95	0.59	0.67	0.73	0.74	0.82	0.51	0.59	0.65	0.66	0.73	0.39	0.46	0.51	0.52	0.59
		PI	2.49	2.49	2.49	2.49	2.50	2.65	2.65	2.65	2.65	2.65	2.76	2.76	2.76	2.76	2.76	3.01	3.01	3.01	3.01	3.01
	47°F 8.3°C	TC	47647	47641	47638	47638	47803	50078	50073	50066	50066	50062	51800	51789	51785	51784	51776	55017	55004	54994	54992	54987
		S/T	0.71	0.80	0.87	0.88	0.96	0.59	0.67	0.74	0.75	0.83	0.51	0.59	0.65	0.66	0.74	0.39	0.46	0.51	0.52	0.59
		PI	2.59	2.59	2.59	2.59	2.60	2.76	2.76	2.76	2.76	2.76	2.89	2.89	2.89	2.89	2.89	3.15	3.15	3.15	3.15	3.15
	50°F 10°C	TC	46207	46214	46640	47018	48764	49002	49013	49027	49029	49209	51030	51035	51057	51062	51082	54960	54939	54947	54943	54992
		S/T	0.79	0.89	0.99	1.00	1.00	0.64	0.74	0.82	0.84	0.94	0.54	0.64	0.72	0.73	0.83	0.39	0.46	0.54	0.56	0.65
		PI	2.90	2.90	2.90	2.90	2.91	2.90	2.90	2.90	2.90	2.90	2.90	2.90	2.90	2.90	2.90	2.90	2.90	2.90	2.90	2.90
	59°F 15°C	TC	44017	44085	44952	45216	46983	46817	46826	46836	46837	47124	48865	48854	48873	48876	48890	52793	52772	52776	52774	52813
		S/T	0.80	0.91	1.00	1.00	1.00	0.65	0.75	0.84	0.86	0.96	0.54	0.65	0.73	0.75	0.85	0.39	0.47	0.55	0.56	0.66
		PI	2.93	2.93	2.94	2.94	2.95	2.95	2.95	2.95	2.95	2.95	2.96	2.96	2.96	2.96	2.96	2.98	2.97	2.98	2.97	2.97
	68°F 20°C	TC	41872	42008	43195	43460	45237	44653	44661	44666	44667	45204	46681	46672	46689	46691	46700	50584	50563	50564	50563	50602
		S/T	0.82	0.94	1.00	1.00	1.00	0.66	0.77	0.86	0.88	1.00	0.55	0.66	0.75	0.77	0.87	0.39	0.47	0.56	0.57	0.67
		PI	2.96	2.96	2.98	2.98	3.00	2.99	2.99	2.99	2.99	3.00	3.01	3.01	3.01	3.01	3.01	3.05	3.05	3.05	3.05	3.05
	77°F 25°C	TC	39678	39875	41243	41512	43299	42454	42469	42478	42519	43361	44484	44481	44505	44508	44561	48391	48368	48374	48375	48431
		S/T	0.83	0.96	1.00	1.00	1.00	0.66	0.78	0.88	0.89	1.00	0.55	0.67	0.76	0.78	0.88	0.39	0.48	0.56	0.58	0.68
		PI	3.02	3.02	3.04	3.04	3.05	3.05	3.05	3.05	3.05	3.05	3.06	3.06	3.06	3.06	3.06	3.10	3.10	3.10	3.10	3.09
	82°F 27.8°C	TC	38946	39197	40700	40970	42780	41741	41761	41796	41833	42842	43787	43790	43815	43818	43893	47727	47704	47713	47717	47781
		S/T	0.84	0.97	1.00	1.00	1.00	0.67	0.79	0.88	0.90	1.00	0.56	0.67	0.77	0.78	0.89	0.39	0.48	0.57	0.58	0.68
		PI	3.31	3.31	3.33	3.33	3.35	3.34	3.34	3.34	3.34	3.35	3.36	3.36	3.36	3.36	3.36	3.39	3.39	3.39	3.39	3.39
	86°F 30°C	TC	38967	39307	40945	41221	43075	41815	41834	41891	41933	43137	43894	43900	43923	43926	44026	47902	47879	47887	47898	47957
		S/T	0.85	0.98	1.00	1.00	1.00	0.67	0.80	0.89	0.91	1.00	0.56	0.68	0.77	0.79	0.90	0.39	0.48	0.57	0.59	0.69
		PI	3.86	3.87	3.89	3.89	3.91	3.90	3.90	3.90	3.90	3.91	3.92	3.92	3.92	3.92	3.92	3.97	3.97	3.97	3.97	3.96
	95°F 35°C	TC	39616	39614	39618	39662	40678	42268	42258	42255	42255	42264	44181	44177	44167	44167	44168	47878	47861	47848	47846	47845
		S/T	0.74	0.83	0.91	0.92	1.00	0.61	0.69	0.77	0.78	0.87	0.52	0.60	0.67	0.69	0.77	0.39	0.47	0.52	0.53	0.61
		PI	4.93	4.93	4.93	4.93	4.99	5.08	5.08	5.08	5.08	5.08	5.19	5.19	5.19	5.19	5.19	5.41	5.41	5.41	5.42	5.41
	104°F 40°C	TC	33580	33581	33641	33687	34811	35823	35814	35814	35814	35821	37442	37439	37431	37431	37436	40568	40553	40543	40541	40541
		S/T	0.75	0.85	0.93	0.95	1.00	0.61	0.71	0.78	0.80	0.89	0.52	0.61	0.69	0.70	0.79	0.39	0.45	0.52	0.54	0.62
		PI	4.29	4.29	4.29	4.30	4.36	4.42	4.42	4.42	4.42	4.42	4.52	4.52	4.52	4.52	4.52	4.71	4.71	4.70	4.70	4.70
	110°F 43°C	TC	29766	29808	30478	30675	31967	31872	31868	31875	31875	32058	33389	33386	33389	33391	33399	36318	36303	36302	36302	36300
		S/T	0.80	0.91	1.00	1.00	1.00	0.64	0.75	0.84	0.86	0.96	0.54	0.65	0.73	0.75	0.85	0.39	0.47	0.55	0.56	0.66
		PI	3.95	3.96	3.98	3.99	4.05	4.05	4.05	4.05	4.05	4.05	4.11	4.11	4.11	4.11	4.11	4.25	4.25	4.25	4.24	4.24
	115°F 46°C	TC	22745	22832	23612	23767	24807	24397	24400	24403	24404	24844	25591	25589	25596	25597	25599	27890	27878	27876	27874	27886
		S/T	0.83	0.95	1.00	1.00	1.00	0.66	0.77	0.87	0.89	1.00	0.55	0.66	0.75	0.77	0.88	0.39	0.47	0.56	0.57	0.67
		PI	3.21	3.21	3.24	3.25	3.29	3.27	3.27	3.27	3.27	3.29	3.32	3.32	3.32	3.32	3.32	3.42	3.41	3.41	3.41	3.41
	122°F 50°C	TC	13373	13951	14564	14670	15396	14423	14423	14549	14690	15417	15200	15204	15205	15204	15432	16704	16695	16706	16708	16711
		S/T	0.93	1.00	1.00	1.00	1.00	0.72	0.86	0.99	1.00	1.00	0.59	0.73	0.84	0.86	1.00	0.39	0.50	0.61	0.62	0.75
		PI	2.21	2.23	2.25	2.25	2.27	2.24	2.24	2.24	2.25	2.27	2.26	2.26	2.26	2.26	2.27	2.30	2.30	2.30	2.30	2.30

Table 16 – 60K RH High Static Cooling —D5CLRA + D5FSAA (Continued)

Airflow CFM	Out-door DB	ID WB	60.8°F (16.0°C)					64.4°F (16.0°C)					67.0°F (19.4°C)					71.6°F (22.0°C)				
		ID DB	73.4°F 23.0°C	77.0°F 25.0°C	80.0°F 26.7°C	80.6°F 27.0°C	84.2°F 29.0°C	73.4°F 23.0°C	77.0°F 25.0°C	80.0°F 26.7°C	80.6°F 27.0°C	84.2°F 29.0°C	73.4°F 23.0°C	77.0°F 25.0°C	80.0°F 26.7°C	80.6°F 27.0°C	84.2°F 29.0°C	73.4°F 23.0°C	77.0°F 25.0°C	80.0°F 26.7°C	80.6°F 27.0°C	84.2°F 29.0°C
1118	-13°F 25°C	TC	42349	42340	42332	42331	43200	44256	44243	44231	44229	44215	45607	45593	45577	45574	45553	48143	48130	48111	48110	48078
		S/T	0.75	0.84	0.92	0.93	1.00	0.61	0.70	0.78	0.79	0.88	0.52	0.61	0.69	0.70	0.79	0.38	0.46	0.53	0.54	0.62
		PI	1.82	1.82	1.82	1.82	1.81	1.80	1.80	1.81	1.81	1.81	1.80	1.80	1.80	1.80	1.80	1.80	1.80	1.80	1.80	1.80
	-4°F 20°C	TC	45607	45597	45588	45587	46523	47660	47647	47634	47632	47616	49116	49100	49083	49079	49057	51846	51832	51812	51810	51776
		S/T	0.75	0.84	0.92	0.94	1.00	0.61	0.71	0.78	0.79	0.88	0.53	0.61	0.69	0.70	0.79	0.39	0.46	0.53	0.54	0.63
		PI	1.89	1.89	1.89	1.89	1.88	1.87	1.87	1.87	1.87	1.87	1.86	1.86	1.86	1.86	1.86	1.86	1.86	1.86	1.86	1.86
	0°F 17.8°C	TC	47098	47085	47075	47073	48246	49198	49181	49162	49159	49138	50683	50663	50641	50636	50605	53443	53431	53425	53422	53429
		S/T	0.75	0.85	0.93	0.95	1.00	0.62	0.71	0.79	0.80	0.90	0.53	0.62	0.70	0.71	0.80	0.39	0.46	0.53	0.55	0.63
		PI	1.90	1.90	1.90	1.90	1.90	1.89	1.89	1.89	1.89	1.89	1.89	1.89	1.89	1.89	1.89	1.90	1.90	1.90	1.90	1.90
	5°F 15°C	TC	48530	48534	48686	48755	50181	50894	50891	50898	50900	50960	52587	52585	52589	52590	52601	55820	55805	55806	55803	55807
		S/T	0.76	0.86	0.94	0.96	1.00	0.62	0.72	0.80	0.81	0.90	0.53	0.62	0.70	0.72	0.81	0.39	0.46	0.54	0.55	0.64
		PI	1.92	1.92	1.92	1.92	1.92	1.92	1.92	1.92	1.92	1.92	1.93	1.93	1.93	1.93	1.93	1.96	1.96	1.96	1.96	1.96
	14°F 10°C	TC	49961	49950	49940	49938	51357	52513	52497	52483	52480	52463	54338	54319	54300	54297	54272	57805	57788	57766	57763	57726
		S/T	0.75	0.85	0.93	0.95	1.00	0.62	0.71	0.79	0.80	0.89	0.53	0.62	0.69	0.71	0.79	0.39	0.46	0.53	0.54	0.63
		PI	2.61	2.61	2.61	2.61	2.60	2.59	2.59	2.59	2.59	2.59	2.59	2.59	2.59	2.59	2.59	2.59	2.59	2.59	2.59	2.59
	17°F 10°C	TC	50431	50415	50547	50617	52134	53006	52988	53000	53002	53058	54863	54862	54871	54875	54891	58462	58445	58451	58447	58461
		S/T	0.76	0.86	0.94	0.96	1.00	0.62	0.72	0.80	0.81	0.90	0.53	0.62	0.70	0.71	0.80	0.39	0.46	0.53	0.55	0.63
		PI	2.81	2.81	2.81	2.81	2.81	2.81	2.81	2.81	2.81	2.81	2.81	2.81	2.81	2.81	2.81	2.82	2.82	2.82	2.82	2.82
	23°F 5°C	TC	51125	51130	51338	51429	53119	53808	53806	53816	53817	53903	55735	55733	55739	55741	55753	59427	59409	59412	59409	59418
		S/T	0.77	0.87	0.95	0.97	1.00	0.62	0.72	0.80	0.82	0.91	0.53	0.63	0.71	0.72	0.81	0.39	0.46	0.54	0.55	0.64
		PI	2.76	2.76	2.76	2.76	2.77	2.77	2.77	2.77	2.77	2.77	2.79	2.79	2.79	2.79	2.79	2.83	2.83	2.83	2.83	2.83
	35°F 1.7°C	TC	53004	53000	53001	53001	53683	55639	55629	55625	55624	55627	57489	57484	57475	57474	57472	60945	60930	60918	60916	60913
		S/T	0.73	0.81	0.89	0.90	1.00	0.60	0.68	0.76	0.77	0.85	0.52	0.60	0.67	0.68	0.76	0.39	0.47	0.52	0.53	0.60
		PI	2.50	2.50	2.50	2.50	2.53	2.64	2.64	2.64	2.64	2.64	2.75	2.75	2.75	2.75	2.75	2.99	2.99	2.99	2.99	2.99
	41°F 5°C	TC	52011	52135	52136	52152	53010	54714	54704	54699	54701	54702	56524	56519	56509	56508	56506	59899	59886	59873	59870	59867
		S/T	0.74	0.82	0.90	0.91	1.00	0.60	0.69	0.76	0.78	0.86	0.52	0.60	0.67	0.69	0.77	0.39	0.45	0.52	0.53	0.61
		PI	2.59	2.59	2.59	2.59	2.65	2.76	2.76	2.76	2.76	2.76	2.88	2.88	2.88	2.88	2.88	3.14	3.14	3.14	3.14	3.14
	47°F 8.3°C	TC	51270	51267	51266	51317	52327	53785	53776	53772	53772	53773	55558	55552	55544	55543	55542	58859	58845	58834	58832	58827
		S/T	0.74	0.83	0.91	0.92	1.00	0.61	0.70	0.77	0.78	0.87	0.52	0.61	0.68	0.69	0.78	0.39	0.45	0.52	0.53	0.62
		PI	2.70	2.70	2.70	2.70	2.77	2.88	2.88	2.88	2.88	2.88	3.01	3.01	3.01	3.01	3.01	3.28	3.28	3.28	3.28	3.28
	50°F 10°C	TC	49621	49831	51238	51529	53477	52566	52599	52613	52667	53544	54700	54731	54763	54767	54847	58774	58752	58820	58837	58916
		S/T	0.83	0.95	1.00	1.00	1.00	0.66	0.78	0.87	0.88	1.00	0.55	0.66	0.76	0.77	0.88	0.39	0.48	0.56	0.58	0.68
		PI	3.03	3.03	3.03	3.03	3.03	3.03	3.03	3.03	3.03	3.03	3.03	3.03	3.03	3.03	3.03	3.02	3.02	3.02	3.02	3.02
	59°F 15°C	TC	47272	47610	49293	49587	51558	50231	50254	50330	50376	51624	52369	52395	52420	52423	52551	56480	56456	56511	56524	56583
		S/T	0.85	0.97	1.00	1.00	1.00	0.67	0.79	0.89	0.91	1.00	0.56	0.68	0.77	0.79	0.90	0.39	0.48	0.57	0.59	0.69
		PI	3.06	3.06	3.07	3.07	3.08	3.07	3.07	3.07	3.07	3.08	3.08	3.08	3.08	3.08	3.08	3.10	3.10	3.10	3.10	3.10
	68°F 20°C	TC	44968	45723	47385	47680	49660	47911	47929	48062	48120	49724	50035	50062	50078	50080	50275	54128	54105	54157	54167	54212
		S/T	0.87	1.00	1.00	1.00	1.00	0.69	0.81	0.91	0.93	1.00	0.57	0.69	0.79	0.81	0.93	0.39	0.49	0.58	0.60	0.71
		PI	3.09	3.10	3.11	3.11	3.13	3.12	3.12	3.12	3.12	3.13	3.14	3.14	3.14	3.14	3.14	3.18	3.18	3.18	3.18	3.18
	77°F 25°C	TC	42610	43605	45275	45572	47565	45557	45578	45754	45828	47626	47670	47712	47735	47738	47985	51760	51735	51817	51830	51890
		S/T	0.88	1.00	1.00	1.00	1.00	0.69	0.82	0.93	0.95	1.00	0.57	0.70	0.80	0.82	0.94	0.39	0.49	0.59	0.60	0.72
		PI	3.15	3.16	3.17	3.18	3.19	3.18	3.18	3.18	3.18	3.19	3.19	3.19	3.19	3.19	3.19	3.23	3.23	3.23	3.23	3.22
	82°F 27.8°C	TC	41857	42994	44687	44987	47005	44791	44816	45031	45120	47068	46920	46970	46995	46998	47294	51041	51050	51114	51129	51195
		S/T	0.88	1.00	1.00	1.00	1.00	0.70	0.83	0.94	0.96	1.00	0.58	0.70	0.81	0.83	0.96	0.39	0.49	0.59	0.61	0.72
		PI	3.45	3.46	3.48	3.48	3.50	3.48	3.48	3.48	3.48	3.50	3.50	3.50	3.50	3.50	3.50	3.53	3.53	3.53	3.53	3.53
	86°F 30°C	TC	41908	43231	44965	45271	47335	44875	44897	45165	45285	47398	47039	47089	47111	47115	47479	51232	51235	51310	51324	51384
		S/T	0.90	1.00	1.00	1.00	1.00	0.71	0.84	0.96	0.98	1.00	0.58	0.71	0.82	0.84	0.97	0.39	0.50	0.60	0.61	0.73
		PI	4.03	4.04	4.06	4.07	4.09	4.06	4.06	4.07	4.07	4.09	4.09	4.09	4.09	4.09	4.09	4.14	4.14	4.13	4.13	4.13
	95°F 35°C	TC	42589	42598	42832	42942	44712	45373	45368	45380	45382	45463	47376	47375	47373	47376	47397	51237	51219	51204	51228	51214
		S/T	0.77	0.87	0.96	0.98	1.00	0.63	0.72	0.80	0.82	0.91	0.53	0.62	0.70	0.72	0.81	0.39	0.46	0.53	0.55	0.63
		PI	5.14	5.14	5.15	5.16	5.26	5.30	5.30	5.30	5.30	5.30	5.41	5.41	5.41	5.41	5.41	5.64	5.64	5.64	5.64	5.64
	104°F 40°C	TC	36093	36099	36470	36806	38256	38447	38446	38457	38458	38596	40147	40145	40148	40151	40167	43409	43393	43380	43393	43391
		S/T	0.79	0.89	0.99	1.00	1.00	0.63	0.74	0.82	0.84	0.94	0.54	0.64	0.72	0.73	0.83	0.39	0.46	0.54	0.55	0.65
		PI	4.47	4.47	4.49	4.51	4.60	4.61	4.61	4.61	4.61	4.62	4.71	4.71	4.71	4.71	4.71	4.90	4.90	4.90	4.90	4.90
	110°F 43°C	TC	31986	32229	33472	33688	35125	34195	34208	34238	34269	35173	35799	35798	35812	35814	35877	38857	38846	38846	38849	38879
		S/T	0.85	0.97	1.00	1.00	1.00	0.67	0.79	0.89	0.91	1.00	0.56	0.68	0.77	0.79	0.90	0.39	0.48	0.57	0.59	0.69
		PI	4.12	4.14	4.18	4.19	4.26	4.22	4.22	4.22	4.22	4.26	4.29	4.29	4.29	4.29	4.29	4.43	4.43	4.43	4.43	4.43
	115°F 46°C	TC	24439	24961	25936	26107	27261	26181	26190	26260	26297	27298	27438	27445	27454	27454	27557	29847	29834	29844	29851	29873
		S/T	0.88	1.00	1.00	1.00	1.00	0.69	0.82	0.92	0.94	1.00	0.57	0.69	0.80	0.82	0.94	0.39	0.49	0.58	0.60	0.71
		PI	3.34	3.36	3.40	3.41	3.45	3.41	3.41	3.41	3.41	3.45	3.46	3.46	3.46	3.46	3.46	3.56	3.56	3.56	3.56	3.56
	122°F 50°C	TC	14474	15290	15967	16086	16890	15453	15493	15987	16107	16909	16279	16282	16308	16326	16925	17853	17859	17874	17875	17873
		S/T	1.00	1.00	1.00	1.00	1.00	0.76	0.92	1.00	1.00	1.00	0.62	0.77	0.89	0.92	1.00	0.40	0.52	0.64	0.66	0.79
		PI	2.31	2.33	2.35	2.35	2.37	2.34	2.34	2.35	2.35	2.37	2.36	2.36	2.36	2.36	2.37	2.40	2.40	2.40	2.40	2.40

Table 16 – 60K RH High Static Cooling —D5CLRA + D5FSAA (Continued)

Airflow CFM	Out-door DB	ID WB	60.8°F (16.0°C)					64.4°F (16.0°C)					67.0°F (19.4°C)					71.6°F (22.0°C)				
		ID DB	73.4°F 23.0°C	77.0°F 25.0°C	80.0°F 26.7°C	80.6°F 27.0°C	84.2°F 29.0°C	73.4°F 23.0°C	77.0°F 25.0°C	80.0°F 26.7°C	80.6°F 27.0°C	84.2°F 29.0°C	73.4°F 23.0°C	77.0°F 25.0°C	80.0°F 26.7°C	80.6°F 27.0°C	84.2°F 29.0°C	73.4°F 23.0°C	77.0°F 25.0°C	80.0°F 26.7°C	80.6°F 27.0°C	84.2°F 29.0°C
1236	-13°F 25°C	TC	45520	45504	45492	45756	47103	47524	47498	47477	47473	47441	48943	48917	48885	48880	48846	51629	51615	51577	51564	51487
		S/T	0.77	0.88	0.97	1.00	1.00	0.63	0.73	0.81	0.83	0.93	0.54	0.63	0.71	0.73	0.83	0.39	0.46	0.54	0.56	0.65
		PI	1.91	1.91	1.91	1.91	1.90	1.90	1.90	1.90	1.90	1.90	1.89	1.89	1.89	1.89	1.89	1.90	1.90	1.90	1.90	1.90
	-4°F 20°C	TC	49022	49005	48991	49276	50726	51180	51152	51129	51125	51090	52708	52680	52645	52640	52603	55600	55585	55544	55531	55448
		S/T	0.78	0.88	0.97	1.00	1.00	0.63	0.73	0.82	0.83	0.93	0.54	0.64	0.72	0.73	0.83	0.39	0.47	0.55	0.56	0.65
		PI	1.98	1.98	1.98	1.98	1.97	1.96	1.96	1.97	1.97	1.97	1.96	1.96	1.96	1.96	1.96	1.97	1.97	1.97	1.97	1.97
	0°F 17.8°C	TC	50640	50618	50813	51201	52619	52848	52808	52777	52772	52763	54397	54366	54317	54309	54261	57329	57312	57315	57321	57364
		S/T	0.78	0.89	0.99	1.00	1.00	0.64	0.74	0.83	0.84	0.95	0.54	0.64	0.73	0.74	0.84	0.39	0.47	0.55	0.57	0.66
		PI	1.99	1.99	1.99	1.99	1.99	1.99	1.99	1.99	1.99	1.99	1.99	1.99	1.99	1.99	1.99	2.01	2.01	2.01	2.01	2.01
	5°F 15°C	TC	52129	52176	52880	53122	54746	54608	54619	54625	54626	54895	56395	56390	56406	56407	56414	59765	59747	59748	59752	59785
		S/T	0.79	0.90	1.00	1.00	1.00	0.64	0.75	0.84	0.85	0.96	0.54	0.65	0.73	0.75	0.85	0.39	0.47	0.55	0.57	0.66
		PI	2.01	2.01	2.01	2.01	2.02	2.02	2.02	2.02	2.02	2.02	2.03	2.03	2.03	2.03	2.03	2.07	2.07	2.07	2.07	2.07
	14°F 10°C	TC	53672	53652	53874	54346	56032	56366	56334	56307	56302	56273	58314	58287	58242	58234	58185	61981	61962	61917	61903	61808
		S/T	0.78	0.89	0.99	1.00	1.00	0.64	0.74	0.82	0.84	0.94	0.54	0.64	0.72	0.74	0.83	0.39	0.47	0.55	0.56	0.65
		PI	2.74	2.74	2.74	2.74	2.73	2.73	2.73	2.73	2.73	2.73	2.72	2.72	2.72	2.72	2.72	2.73	2.73	2.73	2.73	2.73
	17°F 10°C	TC	54252	54266	54931	55248	57026	56976	56981	56993	56995	57264	58793	58816	58854	58857	58871	62703	62684	62691	62703	62760
		S/T	0.79	0.89	1.00	1.00	1.00	0.64	0.74	0.83	0.85	0.95	0.55	0.65	0.73	0.75	0.85	0.39	0.47	0.55	0.57	0.66
		PI	2.96	2.96	2.95	2.95	2.95	2.95	2.95	2.95	2.95	2.95	2.95	2.95	2.95	2.95	2.95	2.97	2.97	2.97	2.97	2.97
	23°F 5°C	TC	54914	54990	55885	56159	57995	57732	57747	57755	57756	58098	59768	59766	59785	59787	59797	63621	63602	63604	63613	63656
		S/T	0.80	0.91	1.00	1.00	1.00	0.65	0.75	0.84	0.86	0.97	0.54	0.65	0.74	0.75	0.85	0.39	0.47	0.56	0.57	0.66
		PI	2.90	2.90	2.90	2.90	2.92	2.91	2.91	2.91	2.91	2.92	2.93	2.93	2.93	2.93	2.93	2.98	2.98	2.98	2.98	2.99
	35°F 1.7°C	TC	57003	57004	57114	57179	58648	59738	59730	59732	59734	59735	61657	61653	61647	61646	61654	65228	65213	65199	65208	65197
		S/T	0.75	0.85	0.93	0.94	1.00	0.62	0.71	0.79	0.80	0.89	0.53	0.62	0.69	0.71	0.80	0.39	0.46	0.53	0.54	0.63
		PI	2.62	2.62	2.63	2.63	2.71	2.78	2.78	2.78	2.78	2.78	2.90	2.90	2.90	2.90	2.90	3.15	3.15	3.15	3.15	3.15
	41°F 5°C	TC	56067	56068	56223	56299	57897	58743	58736	58738	58739	58790	60623	60616	60611	60612	60619	64113	64098	64084	64091	64082
		S/T	0.76	0.86	0.94	0.96	1.00	0.62	0.72	0.80	0.81	0.90	0.53	0.62	0.70	0.71	0.81	0.39	0.46	0.53	0.55	0.64
		PI	2.73	2.73	2.74	2.75	2.84	2.90	2.90	2.90	2.90	2.90	3.03	3.03	3.03	3.03	3.03	3.30	3.30	3.30	3.30	3.30
	47°F 8.3°C	TC	55125	55125	55337	55433	57139	57748	57740	57741	57741	57829	59587	59580	59576	59576	59580	63006	62990	62986	62984	62974
		S/T	0.77	0.87	0.95	0.97	1.00	0.63	0.72	0.81	0.82	0.91	0.53	0.63	0.71	0.72	0.82	0.39	0.46	0.54	0.55	0.64
		PI	2.84	2.84	2.85	2.86	2.98	3.02	3.02	3.02	3.02	3.03	3.17	3.17	3.17	3.17	3.17	3.45	3.45	3.45	3.45	3.45
	50°F 10°C	TC	53277	54148	55956	56277	58433	56407	56441	56624	56697	58501	58629	58704	58738	58742	59007	62852	62883	63035	63053	63136
		S/T	0.87	1.00	1.00	1.00	1.00	0.69	0.81	0.92	0.94	1.00	0.57	0.69	0.80	0.81	0.93	0.39	0.49	0.58	0.60	0.71
		PI	3.19	3.19	3.19	3.19	3.18	3.19	3.19	3.19	3.19	3.18	3.18	3.18	3.18	3.18	3.18	3.18	3.18	3.18	3.18	3.18
	59°F 15°C	TC	50804	52027	53858	54182	56362	53904	53928	54195	54300	56427	56142	56202	56225	56228	56599	60430	60446	60564	60578	60637
		S/T	0.88	1.00	1.00	1.00	1.00	0.70	0.83	0.94	0.97	1.00	0.58	0.71	0.81	0.83	0.96	0.39	0.50	0.59	0.61	0.73
		PI	3.22	3.22	3.23	3.23	3.24	3.23	3.23	3.23	3.23	3.24	3.24	3.24	3.24	3.24	3.24	3.26	3.26	3.26	3.26	3.26
	68°F 20°C	TC	48391	49952	51790	52117	54308	51416	51432	51834	52173	54369	53653	53698	53713	53714	54326	57934	57953	58046	58057	58098
		S/T	0.91	1.00	1.00	1.00	1.00	0.72	0.85	0.97	1.00	1.00	0.59	0.72	0.84	0.86	0.99	0.40	0.50	0.61	0.62	0.75
		PI	3.25	3.27	3.28	3.29	3.31	3.28	3.28	3.28	3.29	3.31	3.30	3.30	3.30	3.30	3.31	3.35	3.35	3.34	3.34	3.34
	77°F 25°C	TC	45901	47660	49508	49837	52039	48886	48909	49471	49895	52100	51118	51176	51200	51259	52147	55363	55413	55537	55551	55611
		S/T	0.92	1.00	1.00	1.00	1.00	0.72	0.87	0.99	1.00	1.00	0.59	0.73	0.85	0.86	1.00	0.40	0.51	0.61	0.63	0.76
		PI	3.32	3.33	3.35	3.35	3.37	3.34	3.34	3.35	3.35	3.37	3.36	3.36	3.36	3.36	3.37	3.40	3.40	3.40	3.39	3.39
	82°F 27.8°C	TC	45089	47001	48874	49207	51445	48065	48143	48933	49267	51503	50314	50381	50406	50485	51550	54575	54644	54781	54796	54861
		S/T	0.94	1.00	1.00	1.00	1.00	0.73	0.87	1.00	1.00	1.00	0.60	0.74	0.86	0.87	1.00	0.40	0.51	0.62	0.63	0.76
		PI	3.64	3.65	3.67	3.67	3.69	3.66	3.66	3.67	3.67	3.69	3.68	3.68	3.68	3.68	3.69	3.72	3.72	3.72	3.72	3.71
	86°F 30°C	TC	45118	47208	49123	49462	51767	48098	48198	49182	49521	51808	50392	50452	50531	50577	51856	54724	54803	54931	54945	55002
		S/T	0.95	1.00	1.00	1.00	1.00	0.74	0.88	1.00	1.00	1.00	0.60	0.75	0.86	0.88	1.00	0.40	0.51	0.62	0.64	0.77
		PI	4.24	4.26	4.29	4.29	4.32	4.28	4.28	4.29	4.29	4.31	4.30	4.30	4.30	4.30	4.31	4.36	4.35	4.35	4.35	4.35
	95°F 35°C	TC	45753	45834	46818	47094	48940	48679	48691	48707	48710	49040	50781	50786	50812	50816	50839	54819	54800	54805	54803	54844
		S/T	0.80	0.91	1.00	1.00	1.00	0.65	0.75	0.84	0.86	0.96	0.54	0.65	0.73	0.75	0.85	0.39	0.47	0.55	0.56	0.66
		PI	5.40	5.41	5.46	5.48	5.59	5.57	5.57	5.57	5.57	5.59	5.70	5.70	5.70	5.70	5.70	5.94	5.93	5.93	5.93	5.93
	104°F 40°C	TC	38768	38907	40028	40264	41860	41249	41263	41274	41276	41820	43032	43039	43062	43065	43079	46452	46434	46444	46435	46480
		S/T	0.82	0.94	1.00	1.00	1.00	0.66	0.77	0.86	0.88	1.00	0.55	0.66	0.75	0.77	0.87	0.39	0.47	0.56	0.58	0.67
		PI	4.71	4.71	4.78	4.79	4.88	4.85	4.85	4.85	4.85	4.88	4.96	4.95	4.95	4.95	4.95	5.16	5.16	5.16	5.16	5.16
	110°F 43°C	TC	34355	35284	36622	36860	38443	36700	36713	36873	36945	38486	38377	38399	38412	38413	38637	41599	41581	41622	41629	41660
		S/T	0.89	1.00	1.00	1.00	1.00	0.70	0.83	0.94	0.96	1.00	0.58	0.70	0.81	0.83	0.96	0.39	0.49	0.59	0.61	0.73
		PI	4.33	4.37	4.43	4.44	4.51	4.44	4.44	4.44	4.45	4.51	4.51	4.51	4.51	4.51	4.52	4.66	4.66	4.66	4.66	4.65
	115°F 46°C	TC	26282	27272	28344	28534	29806	28072	28079	28324	28570	29840	29412	29438	29446	29447	29867	31919	31905	31954	31959	31975
		S/T	0.92	1.00	1.00	1.00	1.00	0.72	0.86	0.98	1.00	1.00	0.59	0.73	0.84	0.86	1.00	0.40	0.50	0.61	0.63	0.75
		PI	3.51	3.54	3.59	3.59	3.64	3.58	3.58	3.59	3.60	3.64	3.64	3.64	3.64	3.64	3.65	3.74	3.74	3.73	3.73	3.73
	122°F 50°C	TC	15793	16658	17400	17532	18412	16525	16654	17420	17551	18431	17402	17401	17492	17544	18447	19045	19083	19093	19092	19082
		S/T	1.00	1.00	1.00	1.00	1.00	0.80	0.98	1.00	1.00	1.00	0.64	0.81	0.95	0.98	1.00	0.41	0.54	0.67	0.69	0.84
		PI	2.44	2.46	2.48	2.48	2.50	2.46	2.46	2.48	2.48	2.50	2.48	2.48	2.48	2.48	2.50	2.53	2.53	2.52	2.52	2.52

Table 16 – 60K RH High Static Cooling —D5CLRA + D5FSAA (Continued)

Airflow CFM	Out-door DB	ID WB	60.8°F (16.0°C)					64.4°F (16.0°C)					67.0°F (19.4°C)					71.6°F (22.0°C)				
		ID DB	73.4°F 23.0°C	77.0°F 25.0°C	80.0°F 26.7°C	80.6°F 27.0°C	84.2°F 29.0°C	73.4°F 23.0°C	77.0°F 25.0°C	80.0°F 26.7°C	80.6°F 27.0°C	84.2°F 29.0°C	73.4°F 23.0°C	77.0°F 25.0°C	80.0°F 26.7°C	80.6°F 27.0°C	84.2°F 29.0°C	73.4°F 23.0°C	77.0°F 25.0°C	80.0°F 26.7°C	80.6°F 27.0°C	84.2°F 29.0°C
1365	-13°F 25°C	TC	48903	48881	49578	49784	51154	51024	50982	50949	50945	50902	52549	52483	52433	52426	52376	55429	55414	55300	55280	55163
		S/T	0.80	0.91	1.00	1.00	1.00	0.65	0.75	0.85	0.86	0.97	0.55	0.65	0.74	0.76	0.86	0.39	0.47	0.56	0.57	0.67
		PI	2.02	2.02	2.02	2.02	2.01	2.01	2.01	2.01	2.01	2.01	2.01	2.01	2.01	2.01	2.01	2.02	2.02	2.02	2.02	2.02
	-4°F 20°C	TC	52665	52641	53392	53613	55089	54948	54903	54868	54863	54818	56591	56520	56467	56459	56405	59693	59677	59554	59532	59406
		S/T	0.80	0.92	1.00	1.00	1.00	0.65	0.76	0.85	0.87	0.98	0.55	0.65	0.74	0.76	0.86	0.39	0.48	0.56	0.57	0.67
		PI	2.10	2.10	2.09	2.09	2.09	2.08	2.08	2.09	2.09	2.09	2.08	2.08	2.08	2.08	2.08	2.09	2.09	2.09	2.09	2.10
	0°F 17.8°C	TC	54413	54381	55390	55621	57149	56747	56684	56640	56633	57203	58415	58332	58259	58251	58223	61556	61542	61537	61545	61585
		S/T	0.81	0.93	1.00	1.00	1.00	0.66	0.77	0.86	0.88	1.00	0.55	0.66	0.75	0.77	0.87	0.39	0.48	0.57	0.58	0.68
		PI	2.11	2.11	2.11	2.11	2.11	2.11	2.11	2.11	2.11	2.11	2.11	2.11	2.11	2.11	2.12	2.14	2.14	2.14	2.14	2.14
	5°F 15°C	TC	55973	56166	57450	57715	59493	58598	58613	58617	58677	59552	60472	60487	60500	60502	60582	64019	64000	64033	64040	64068
		S/T	0.82	0.94	1.00	1.00	1.00	0.66	0.78	0.87	0.88	1.00	0.56	0.67	0.76	0.78	0.88	0.39	0.48	0.57	0.59	0.69
		PI	2.13	2.13	2.13	2.13	2.15	2.14	2.14	2.14	2.14	2.15	2.15	2.15	2.15	2.15	2.16	2.20	2.20	2.20	2.20	2.20
	14°F 10°C	TC	57674	57645	58821	59097	60930	60537	60484	60443	60436	61002	62611	62533	62469	62459	62396	66576	66555	66427	66404	66263
		S/T	0.81	0.93	1.00	1.00	1.00	0.65	0.76	0.86	0.87	1.00	0.55	0.66	0.75	0.76	0.87	0.39	0.48	0.56	0.57	0.67
		PI	2.90	2.90	2.90	2.90	2.89	2.89	2.89	2.89	2.89	2.89	2.89	2.89	2.89	2.89	2.89	2.90	2.90	2.90	2.90	2.90
	17°F 10°C	TC	58103	58292	59639	59930	61877	60995	61020	61031	61082	61943	63077	63100	63125	63128	63206	67083	67065	67055	67067	67123
		S/T	0.82	0.93	1.00	1.00	1.00	0.66	0.77	0.87	0.88	1.00	0.55	0.66	0.76	0.77	0.87	0.39	0.48	0.57	0.58	0.68
		PI	3.13	3.13	3.13	3.13	3.13	3.13	3.13	3.13	3.13	3.13	3.13	3.14	3.14	3.14	3.14	3.16	3.16	3.16	3.16	3.16
	23°F 5°C	TC	58963	59217	60748	61048	63060	61949	61967	61974	62055	63128	64085	64107	64124	64126	64229	68142	68121	68169	68179	68218
		S/T	0.83	0.95	1.00	1.00	1.00	0.66	0.78	0.88	0.89	1.00	0.56	0.67	0.76	0.78	0.89	0.39	0.48	0.57	0.59	0.69
		PI	3.07	3.07	3.08	3.09	3.10	3.09	3.09	3.09	3.10	3.11	3.11	3.12	3.12	3.12	3.12	3.17	3.17	3.18	3.18	3.18
	35°F 1.7°C	TC	61252	61254	61614	61786	63779	64115	64113	64118	64118	64289	66122	66118	66121	66123	66129	69845	69829	69825	69823	69828
		S/T	0.78	0.88	0.97	0.99	1.00	0.63	0.73	0.82	0.83	0.93	0.54	0.63	0.72	0.73	0.83	0.39	0.46	0.54	0.56	0.65
		PI	2.78	2.78	2.80	2.81	2.93	2.95	2.95	2.95	2.95	2.96	3.08	3.08	3.08	3.08	3.08	3.34	3.34	3.34	3.34	3.34
	41°F 5°C	TC	60243	60243	60723	61145	62952	63045	63043	63046	63046	63268	65011	65007	65011	65012	65016	68659	68642	68638	68634	68642
		S/T	0.78	0.89	0.98	1.00	1.00	0.64	0.74	0.83	0.84	0.94	0.54	0.64	0.72	0.74	0.84	0.39	0.47	0.55	0.56	0.66
		PI	2.89	2.89	2.93	2.95	3.07	3.08	3.08	3.08	3.08	3.09	3.22	3.22	3.22	3.22	3.22	3.51	3.51	3.51	3.51	3.51
	47°F 8.3°C	TC	59230	59270	60064	60333	62118	61977	61974	61976	61975	62262	63901	63895	63900	63899	63899	67479	67462	67456	67453	67460
		S/T	0.79	0.90	1.00	1.00	1.00	0.64	0.75	0.84	0.85	0.96	0.54	0.65	0.73	0.75	0.85	0.39	0.47	0.55	0.57	0.67
		PI	3.01	3.02	3.07	3.09	3.22	3.21	3.21	3.21	3.21	3.23	3.36	3.36	3.36	3.36	3.36	3.67	3.66	3.66	3.66	3.66
	50°F 10°C	TC	57291	58868	60855	61208	63581	60526	60559	60978	61169	63641	62887	62969	63002	63005	63611	67221	67399	67572	67592	67677
		S/T	0.90	1.00	1.00	1.00	1.00	0.71	0.85	0.96	0.99	1.00	0.59	0.72	0.83	0.85	0.99	0.40	0.50	0.60	0.62	0.74
		PI	3.39	3.39	3.39	3.38	3.38	3.39	3.39	3.38	3.38	3.38	3.38	3.38	3.38	3.38	3.38	3.38	3.38	3.38	3.38	3.38
	59°F 15°C	TC	54666	56583	58592	58948	61347	57839	57918	58575	59011	61408	60225	60286	60306	60394	61458	64669	64799	64928	64943	64997
		S/T	0.92	1.00	1.00	1.00	1.00	0.73	0.86	1.00	1.00	1.00	0.60	0.73	0.85	0.86	1.00	0.40	0.51	0.61	0.63	0.76
		PI	3.42	3.43	3.44	3.44	3.45	3.43	3.43	3.44	3.44	3.45	3.45	3.45	3.44	3.45	3.45	3.47	3.47	3.47	3.47	3.46
	68°F 20°C	TC	52031	54252	56264	56622	59025	55084	55208	56325	56683	59083	57465	57508	57611	57662	59132	61919	62033	62131	62141	62173
		S/T	0.95	1.00	1.00	1.00	1.00	0.74	0.89	1.00	1.00	1.00	0.61	0.75	0.87	0.89	1.00	0.40	0.51	0.63	0.65	0.78
		PI	3.45	3.48	3.49	3.50	3.52	3.48	3.48	3.49	3.50	3.52	3.51	3.51	3.51	3.51	3.52	3.56	3.55	3.55	3.55	3.55
	77°F 25°C	TC	49375	51753	53779	54137	56556	52344	52510	53837	54197	56612	54715	54777	54916	54978	56660	59095	59274	59411	59426	59481
		S/T	0.97	1.00	1.00	1.00	1.00	0.75	0.90	1.00	1.00	1.00	0.61	0.76	0.88	0.90	1.00	0.40	0.52	0.63	0.65	0.79
		PI	3.52	3.54	3.56	3.56	3.58	3.55	3.55	3.56	3.56	3.58	3.57	3.57	3.57	3.57	3.58	3.61	3.61	3.61	3.61	3.60
	82°F 27.8°C	TC	48539	51017	53075	53435	55882	51437	51635	53121	53495	55940	53829	53897	54065	54132	55990	58201	58420	58572	58587	58651
		S/T	0.99	1.00	1.00	1.00	1.00	0.76	0.91	1.00	1.00	1.00	0.62	0.77	0.89	0.92	1.00	0.40	0.52	0.64	0.66	0.80
		PI	3.86	3.89	3.90	3.90	3.92	3.89	3.89	3.90	3.90	3.92	3.91	3.91	3.91	3.91	3.92	3.96	3.95	3.95	3.95	3.94
	86°F 30°C	TC	48833	51271	53368	53740	56243	51499	51735	53427	53801	56301	53939	54001	54199	54277	56349	58395	58620	58760	58774	58829
		S/T	1.00	1.00	1.00	1.00	1.00	0.77	0.93	1.00	1.00	1.00	0.62	0.78	0.91	0.93	1.00	0.40	0.52	0.64	0.66	0.81
		PI	4.51	4.54	4.56	4.56	4.59	4.54	4.54	4.56	4.56	4.59	4.57	4.57	4.57	4.57	4.59	4.63	4.62	4.62	4.62	4.61
	95°F 35°C	TC	49130	49395	50991	51293	53321	52215	52245	52261	52323	53388	54455	54466	54500	54505	54595	58678	58656	58667	58684	58763
		S/T	0.83	0.95	1.00	1.00	1.00	0.66	0.78	0.88	0.89	1.00	0.56	0.67	0.76	0.78	0.88	0.39	0.48	0.57	0.58	0.68
		PI	5.74	5.75	5.84	5.86	5.98	5.92	5.92	5.92	5.92	5.98	6.05	6.05	6.05	6.05	6.06	6.30	6.30	6.30	6.30	6.30
	104°F 40°C	TC	41633	42015	43596	43858	45608	44256	44281	44360	44407	45664	46145	46163	46188	46190	46321	49737	49718	49741	49758	49811
		S/T	0.85	0.98	1.00	1.00	1.00	0.68	0.80	0.90	0.92	1.00	0.56	0.68	0.78	0.80	0.91	0.39	0.48	0.58	0.59	0.70
		PI	5.00	5.02	5.11	5.13	5.23	5.15	5.15	5.16	5.16	5.23	5.26	5.26	5.26	5.26	5.27	5.48	5.48	5.48	5.48	5.48
	110°F 43°C	TC	36993	38415	39880	40139	41877	39385	39397	39837	40185	41921	41158	41190	41200	41231	41957	44548	44551	44620	44627	44652
		S/T	0.92	1.00	1.00	1.00	1.00	0.72	0.87	0.99	1.00	1.00	0.60	0.73	0.85	0.86	1.00	0.40	0.51	0.61	0.63	0.76
		PI	4.61	4.67	4.73	4.74	4.82	4.71	4.71	4.73	4.75	4.82	4.79	4.79	4.79	4.79	4.82	4.95	4.95	4.95	4.95	4.94
	115°F 46°C	TC	28321	29685	30858	31088	32457	30117	30177	30893	31127	32490	31521	31540	31584	31614	32518	34178	34204	34251	34256	34266
		S/T	0.96	1.00	1.00	1.00	1.00	0.75	0.89	1.00	1.00	1.00	0.61	0.75	0.87	0.90	1.00	0.40	0.52	0.63	0.65	0.78
		PI	3.74	3.79	3.84	3.86	3.90	3.81	3.81	3.84	3.86	3.90	3.87	3.87	3.87	3.87	3.90	3.98	3.98	3.98	3.98	3.97
	122°F 50°C	TC	16988	17925	18727	18867	19820	17529	17944	18748	18888	19839	18460	18455	18762	18903	19851	20157	20235	20240	20238	20265
		S/T	1.00	1.00	1.00	1.00	1.00	0.84	1.00	1.00	1.00	1.00	0.67	0.85	1.00	1.00	1.00	0.41	0.55	0.69	0.72	0.88
		PI	2.59	2.61	2.63	2.64	2.66	2.61	2.61	2.63	2.64	2.66	2.63	2.63	2.63	2.64	2.66	2.69	2.68	2.67	2.67	2.67

HEATING PERFORMANCE

Extrapolated Data
The highlighted data is tested; other data is simulated and for reference.

Table 17 – 36K RH Heating — D5CLRA + D5FSAA

AIRFLOW (CFM)	OUTDOOR DB	HEATING PERFORMANCE AT INDOOR DRY BULB TEMPERATURE									
		TC: Total Heating Capacity (BTU/hr)					PI: Power Input (kW)				
		Indoor Conditions (DB)					Indoor Conditions (DB)				
		60.8°F (16.0°C)	68°F (20.0°C)	70°F (21.1°C)	71.6°F (22.0°C)	75.2°F (24.0°C)	60.8°F (16.0°C)	68°F (20.0°C)	70°F (21.1°C)	71.6°F (22.0°C)	75.2°F (24.0°C)
865	-13°F (-25.0°C)	15229	14925	14850	14335	14206	3.23	3.25	3.26	3.27	3.28
	-4°F (-20.0°C)	17839	17482	17395	16791	16640	3.37	3.40	3.41	3.41	3.43
	0°F (-17.8°C)	19383	18995	18900	18244	18080	3.42	3.45	3.45	3.46	3.47
	5°F (-15.0°C)	21312	20886	20782	20060	19880	3.47	3.50	3.51	3.52	3.53
	14°F (-10.0°C)	23044	22583	22470	21690	21495	3.52	3.55	3.56	3.56	3.58
	17°F (-8.3°C)	23621	23149	23033	22234	22034	3.54	3.57	3.57	3.58	3.59
	22°F (-5.6°C)	24463	23973	23854	23026	22818	3.49	3.52	3.52	3.53	3.54
	27°F (-2.8°C)	25304	24798	24674	23817	23603	3.44	3.47	3.47	3.48	3.49
	32°F (0.0°C)	26145	25622	25494	24609	24388	3.39	3.42	3.42	3.43	3.44
	35°F (1.7°C)	26650	26117	25986	25084	24859	3.36	3.39	3.39	3.40	3.41
	37°F (2.8°C)	28284	27718	27580	26623	26383	3.41	3.43	3.44	3.45	3.46
	42°F (5.6°C)	32370	31722	31564	30468	30194	3.52	3.55	3.56	3.56	3.58
	44.6°F (7.0°C)	34004	33324	33157	32006	31718	3.57	3.60	3.60	3.61	3.62
	47°F (8.3°C)	36455	35726	35547	34314	34005	3.63	3.66	3.67	3.68	3.69
	52°F (11.1°C)	33312	32646	32483	31356	31073	3.27	3.30	3.30	3.31	3.32
	57F (13.9°C)	30170	29566	29419	28397	28142	2.90	2.93	2.93	2.94	2.95
	59°F (15.0°C)	28913	28334	28193	27214	26969	2.76	2.78	2.79	2.79	2.80
	62°F (16.7°C)	27027	26487	26354	25439	25210	2.54	2.56	2.56	2.57	2.58
	64.4°F (18.0°C)	25519	25008	24883	24020	23803	2.36	2.38	2.39	2.39	2.40
	69.8°F (21.0°C)	22124	21682	21574	20825	20637	1.97	1.98	1.99	1.99	2.00
	75.2°F (24.0°C)	18730	18356	18264	17630	17471	1.57	1.59	1.59	1.59	1.60
971	-13°F (-25.0°C)	16232	15908	15828	15520	15380	3.26	3.29	3.29	3.30	3.31
	-4°F (-20.0°C)	19014	18633	18540	18179	18015	3.41	3.44	3.44	3.45	3.46
	0°F (-17.8°C)	20659	20246	20145	19752	19575	3.45	3.48	3.49	3.49	3.51
	5°F (-15.0°C)	22716	22262	22150	21719	21523	3.51	3.54	3.55	3.55	3.57
	14°F (-10.0°C)	24562	24070	23950	23484	23272	3.56	3.59	3.59	3.60	3.61
	17°F (-8.3°C)	25177	24673	24550	24072	23855	3.57	3.60	3.61	3.62	3.63
	22°F (-5.6°C)	26074	25552	25424	24929	24705	3.52	3.55	3.56	3.57	3.58
	27°F (-2.8°C)	26970	26431	26299	25786	25554	3.47	3.50	3.51	3.52	3.53
	32°F (0.0°C)	27867	27310	27173	26644	26404	3.42	3.45	3.46	3.47	3.48
	35°F (1.7°C)	28405	27837	27698	27158	26914	3.39	3.42	3.43	3.44	3.45
	37°F (2.8°C)	30147	29544	29396	28824	28564	3.44	3.47	3.48	3.48	3.50
	42°F (5.6°C)	34501	33811	33642	32987	32690	3.56	3.58	3.59	3.60	3.61
	44.6°F (7.0°C)	36243	35518	35341	34652	34340	3.60	3.63	3.64	3.65	3.66
	47°F (8.3°C)	38856	38079	37888	37150	36816	3.67	3.70	3.71	3.72	3.73
	52°F (11.1°C)	35506	34796	34622	33948	33642	3.30	3.33	3.34	3.34	3.36
	57F (13.9°C)	32156	31513	31356	30745	30468	2.93	2.96	2.96	2.97	2.98
	59°F (15.0°C)	30817	30200	30049	29464	29199	2.79	2.81	2.81	2.82	2.83
	62°F (16.7°C)	28807	28231	28090	27542	27295	2.56	2.58	2.59	2.59	2.61
	64.4°F (18.0°C)	27199	26655	26522	26005	25771	2.39	2.41	2.41	2.42	2.43
	69.8°F (21.0°C)	23581	23110	22994	22546	22343	1.99	2.00	2.01	2.01	2.02
	75.2°F (24.0°C)	19964	19565	19467	19088	18916	1.59	1.60	1.60	1.61	1.61

Manufacturer reserves the right to change, at any time, specifications and designs without notice and without obligations.

Table 17 – 36K RH Heating — D5CLRA + D5FSAA (Continued)

AIRFLOW (CFM)	OUTDOOR DB	HEATING PERFORMANCE AT INDOOR DRY BULB TEMPERATURE									
		TC: Total Heating Capacity (BTU/hr)					PI: Power Input (kW)				
		Indoor Conditions (DB)					Indoor Conditions (DB)				
		60.8°F (16.0°C)	68°F (20.0°C)	70°F (21.1°C)	71.6°F (22.0°C)	75.2°F (24.0°C)	60.8°F (16.0°C)	68°F (20.0°C)	70°F (21.1°C)	71.6°F (22.0°C)	75.2°F (24.0°C)
1082	-13°F (-25.0°C)	17301	16955	16870	16803	16652	3.29	3.32	3.33	3.33	3.35
	-4°F (-20.0°C)	20266	19860	19761	19682	19505	3.44	3.47	3.48	3.48	3.50
	0°F (-17.8°C)	22019	21579	21471	21385	21193	3.49	3.52	3.52	3.53	3.54
	5°F (-15.0°C)	24212	23727	23609	23514	23303	3.55	3.57	3.58	3.59	3.60
	14°F (-10.0°C)	26179	25655	25527	25425	25196	3.59	3.62	3.63	3.64	3.65
	17°F (-8.3°C)	26835	26298	26167	26062	25827	3.61	3.64	3.65	3.65	3.67
	22°F (-5.6°C)	27790	27235	27099	26990	26747	3.56	3.59	3.59	3.60	3.62
	27°F (-2.8°C)	28746	28171	28030	27918	27667	3.51	3.54	3.54	3.55	3.57
	32°F (0.0°C)	29702	29108	28962	28846	28587	3.46	3.49	3.49	3.50	3.51
	35°F (1.7°C)	30275	29670	29521	29403	29139	3.43	3.46	3.46	3.47	3.48
	37°F (2.8°C)	32132	31489	31332	31206	30926	3.48	3.50	3.51	3.52	3.53
	42°F (5.6°C)	36773	36038	35857	35714	35393	3.59	3.62	3.63	3.64	3.65
	44.6°F (7.0°C)	38630	37857	37668	37517	37179	3.64	3.67	3.68	3.68	3.70
	47°F (8.3°C)	41414	40586	40383	40222	39860	3.71	3.74	3.75	3.75	3.77
	52°F (11.1°C)	37844	37087	36902	36754	36423	3.34	3.36	3.37	3.38	3.39
	57F (13.9°C)	34274	33588	33421	33287	32987	2.96	2.99	2.99	3.00	3.01
	59°F (15.0°C)	32846	32189	32028	31900	31613	2.81	2.84	2.84	2.85	2.86
	62°F (16.7°C)	30704	30090	29939	29819	29551	2.59	2.61	2.62	2.62	2.63
	64.4°F (18.0°C)	28990	28410	28268	28155	27902	2.41	2.43	2.44	2.44	2.45
	69.8°F (21.0°C)	25134	24632	24508	24410	24191	2.01	2.02	2.03	2.03	2.04
	75.2°F (24.0°C)	21278	20853	20749	20666	20480	1.60	1.62	1.62	1.62	1.63
1188	-13°F (-25.0°C)	18440	18072	17981	17909	17748	3.33	3.35	3.36	3.37	3.38
	-4°F (-20.0°C)	21600	21168	21062	20978	20789	3.48	3.50	3.51	3.52	3.53
	0°F (-17.8°C)	23469	23000	22885	22794	22588	3.52	3.55	3.56	3.57	3.58
	5°F (-15.0°C)	25806	25290	25164	25063	24837	3.58	3.61	3.62	3.62	3.64
	14°F (-10.0°C)	27903	27345	27208	27099	26855	3.63	3.66	3.67	3.67	3.69
	17°F (-8.3°C)	28602	28030	27890	27778	27528	3.65	3.67	3.68	3.69	3.70
	22°F (-5.6°C)	29621	29028	28883	28767	28509	3.59	3.62	3.63	3.64	3.65
	27°F (-2.8°C)	30639	30026	29876	29757	29489	3.54	3.57	3.58	3.59	3.60
	32°F (0.0°C)	31658	31025	30870	30746	30469	3.49	3.52	3.53	3.54	3.55
	35°F (1.7°C)	32269	31624	31465	31340	31058	3.46	3.49	3.50	3.51	3.52
	37°F (2.8°C)	34248	33563	33395	33261	32962	3.51	3.54	3.55	3.55	3.57
	42°F (5.6°C)	39195	38411	38219	38066	37723	3.63	3.66	3.66	3.67	3.69
	44.6°F (7.0°C)	41173	40350	40148	39988	39628	3.68	3.71	3.71	3.72	3.73
	47°F (8.3°C)	44142	43259	43042	42870	42484	3.75	3.78	3.78	3.79	3.81
	52°F (11.1°C)	40336	39529	39332	39175	38822	3.37	3.40	3.40	3.41	3.42
	57F (13.9°C)	36531	35800	35621	35479	35159	2.99	3.02	3.02	3.03	3.04
	59°F (15.0°C)	35009	34309	34137	34001	33695	2.84	2.86	2.87	2.88	2.89
	62°F (16.7°C)	32726	32071	31911	31783	31497	2.62	2.64	2.64	2.65	2.66
	64.4°F (18.0°C)	30899	30281	30130	30009	29739	2.44	2.45	2.46	2.46	2.47
	69.8°F (21.0°C)	26789	26254	26122	26018	25784	2.03	2.04	2.05	2.05	2.06
	75.2°F (24.0°C)	22680	22226	22115	22026	21828	1.62	1.63	1.64	1.64	1.65

Table 18 – 48K RH Heating — D5CLRA + D5FSAA

AIRFLOW (CFM)	OUTDOOR DB	HEATING PERFORMANCE AT INDOOR DRY BULB TEMPERATURE									
		TC: Total Heating Capacity (BTU/hr)					PI: Power Input (kW)				
		Indoor Conditions (DB)					Indoor Conditions (DB)				
		60.8°F (16.0°C)	68°F (20.0°C)	70°F (21.1°C)	71.6°F (22.0°C)	75.2°F (24.0°C)	60.8°F (16.0°C)	68°F (20.0°C)	70°F (21.1°C)	71.6°F (22.0°C)	75.2°F (24.0°C)
865	-13°F (-25.0°C)	25398	24890	24766	22203	22003	4.54	4.58	4.59	4.60	4.62
	-4°F (-20.0°C)	29944	29345	29198	26176	25940	4.62	4.66	4.67	4.68	4.70
	0°F (-17.8°C)	30935	30316	30164	27042	26799	4.74	4.78	4.79	4.80	4.82
	5°F (-15.0°C)	32173	31530	31372	28125	27872	4.89	4.93	4.94	4.95	4.97
	14°F (-10.0°C)	37196	36453	36270	32516	32224	5.12	5.16	5.17	5.18	5.20
	17°F (-8.3°C)	38871	38093	37903	33980	33674	5.19	5.23	5.24	5.25	5.28
	22°F (-5.6°C)	40572	39761	39562	35467	35148	5.22	5.26	5.27	5.28	5.30
	27°F (-2.8°C)	42273	41428	41221	36954	36622	5.24	5.28	5.29	5.30	5.32
	32°F (0.0°C)	43975	43095	42880	38442	38096	5.26	5.30	5.31	5.33	5.35
	35°F (1.7°C)	44996	44096	43875	39334	38980	5.28	5.32	5.33	5.34	5.36
	37°F (2.8°C)	46789	45853	45624	40902	40533	5.27	5.31	5.33	5.34	5.36
	42°F (5.6°C)	51272	50246	49995	44820	44417	5.26	5.31	5.32	5.33	5.35
	44.6°F (7.0°C)	53065	52004	51743	46388	45971	5.26	5.30	5.31	5.32	5.34
	47°F (8.3°C)	55755	54639	54366	48739	48301	5.25	5.30	5.31	5.32	5.34
	52°F (11.1°C)	51749	50714	50461	45238	44831	4.80	4.84	4.85	4.86	4.88
	57F (13.9°C)	47744	46789	46555	41737	41361	4.35	4.38	4.39	4.40	4.42
	59°F (15.0°C)	46142	45219	44993	40336	39973	4.17	4.20	4.21	4.22	4.23
	62°F (16.7°C)	43738	42864	42649	38235	37891	3.90	3.93	3.93	3.94	3.96
	64.4°F (18.0°C)	41816	40980	40775	36555	36226	3.68	3.71	3.72	3.72	3.74
	69.8°F (21.0°C)	37490	36740	36557	32773	32478	3.19	3.21	3.22	3.23	3.24
	75.2°F (24.0°C)	33164	32501	32339	28992	28731	2.70	2.72	2.73	2.73	2.74
971	-13°F (-25.0°C)	26829	26292	26160	24720	24498	4.59	4.63	4.64	4.65	4.66
	-4°F (-20.0°C)	31630	30997	30842	29144	28882	4.67	4.71	4.72	4.73	4.75
	0°F (-17.8°C)	32676	32023	31863	30108	29838	4.79	4.83	4.84	4.85	4.87
	5°F (-15.0°C)	33985	33305	33139	31314	31032	4.94	4.98	4.99	5.00	5.02
	14°F (-10.0°C)	39291	38505	38313	36203	35877	5.17	5.21	5.22	5.23	5.25
	17°F (-8.3°C)	41060	40238	40037	37833	37492	5.24	5.29	5.30	5.31	5.33
	22°F (-5.6°C)	42857	42000	41790	39489	39133	5.27	5.31	5.32	5.33	5.35
	27°F (-2.8°C)	44654	43761	43542	41145	40774	5.29	5.33	5.34	5.36	5.38
	32°F (0.0°C)	46451	45522	45294	42801	42415	5.31	5.36	5.37	5.38	5.40
	35°F (1.7°C)	47529	46579	46346	43794	43400	5.33	5.37	5.38	5.39	5.42
	37°F (2.8°C)	49423	48435	48193	45539	45129	5.33	5.37	5.38	5.39	5.41
	42°F (5.6°C)	54159	53076	52810	49903	49453	5.32	5.36	5.37	5.38	5.40
	44.6°F (7.0°C)	56053	54932	54657	51648	51183	5.31	5.36	5.37	5.38	5.40
	47°F (8.3°C)	58894	57716	57428	54266	53777	5.31	5.35	5.36	5.37	5.39
	52°F (11.1°C)	54663	53570	53302	50367	49914	4.85	4.89	4.90	4.91	4.93
	57F (13.9°C)	50432	49424	49177	46469	46051	4.39	4.43	4.44	4.45	4.46
	59°F (15.0°C)	48740	47765	47526	44910	44505	4.21	4.24	4.25	4.26	4.28
	62°F (16.7°C)	46201	45277	45051	42571	42187	3.93	3.97	3.97	3.98	4.00
	64.4°F (18.0°C)	44171	43287	43071	40699	40333	3.72	3.75	3.75	3.76	3.78
	69.8°F (21.0°C)	39601	38809	38615	36489	36161	3.22	3.25	3.25	3.26	3.27
	75.2°F (24.0°C)	35032	34331	34160	32279	31988	2.73	2.75	2.75	2.76	2.77

Manufacturer reserves the right to change, at any time, specifications and designs without notice and without obligations.

Table 18 – 48K RH Heating — D5CLRA + D5FSAA (Continued)

AIRFLOW (CFM)	OUTDOOR DB	HEATING PERFORMANCE AT INDOOR DRY BULB TEMPERATURE									
		TC: Total Heating Capacity (BTU/hr)					PI: Power Input (kW)				
		Indoor Conditions (DB)					Indoor Conditions (DB)				
		60.8°F (16.0°C)	68°F (20.0°C)	70°F (21.1°C)	71.6°F (22.0°C)	75.2°F (24.0°C)	60.8°F (16.0°C)	68°F (20.0°C)	70°F (21.1°C)	71.6°F (22.0°C)	75.2°F (24.0°C)
1082	-13°F (-25.0°C)	28339	27772	27634	27523	27275	4.64	4.67	4.68	4.69	4.71
	-4°F (-20.0°C)	33411	32743	32579	32449	32157	4.72	4.76	4.76	4.77	4.79
	0°F (-17.8°C)	34516	33826	33657	33522	33221	4.84	4.88	4.89	4.90	4.92
	5°F (-15.0°C)	35899	35181	35005	34865	34551	4.99	5.03	5.04	5.05	5.07
	14°F (-10.0°C)	41503	40673	40470	40308	39945	5.22	5.26	5.27	5.28	5.30
	17°F (-8.3°C)	43372	42504	42292	42123	41744	5.30	5.34	5.35	5.36	5.38
	22°F (-5.6°C)	45270	44365	44143	43966	43571	5.32	5.36	5.37	5.39	5.41
	27°F (-2.8°C)	47168	46225	45994	45810	45398	5.34	5.39	5.40	5.41	5.43
	32°F (0.0°C)	49067	48085	47845	47654	47225	5.37	5.41	5.42	5.43	5.46
	35°F (1.7°C)	50206	49202	48956	48760	48321	5.38	5.43	5.44	5.45	5.47
	37°F (2.8°C)	52206	51162	50907	50703	50247	5.38	5.42	5.43	5.44	5.47
	42°F (5.6°C)	57208	56064	55784	55561	55061	5.37	5.41	5.42	5.44	5.46
	44.6°F (7.0°C)	59209	58025	57735	57504	56987	5.37	5.41	5.42	5.43	5.45
	47°F (8.3°C)	62211	60966	60661	60419	59875	5.36	5.40	5.42	5.43	5.45
	52°F (11.1°C)	57741	56587	56304	56078	55574	4.90	4.94	4.95	4.96	4.98
	57F (13.9°C)	53272	52207	51946	51738	51272	4.44	4.47	4.48	4.49	4.51
	59°F (15.0°C)	51485	50455	50203	50002	49552	4.25	4.29	4.29	4.30	4.32
	62°F (16.7°C)	48803	47827	47588	47398	46971	3.97	4.01	4.01	4.02	4.04
	64.4°F (18.0°C)	46658	45725	45496	45314	44906	3.75	3.78	3.79	3.80	3.81
	69.8°F (21.0°C)	41831	40995	40790	40626	40261	3.25	3.28	3.29	3.29	3.31
	75.2°F (24.0°C)	37005	36264	36083	35939	35615	2.75	2.78	2.78	2.79	2.80
1188	-13°F (-25.0°C)	29935	29336	29190	29073	28811	4.68	4.72	4.73	4.74	4.76
	-4°F (-20.0°C)	35292	34586	34413	34276	33967	4.76	4.80	4.81	4.82	4.84
	0°F (-17.8°C)	36460	35731	35552	35410	35091	4.89	4.93	4.94	4.95	4.97
	5°F (-15.0°C)	37920	37162	36976	36828	36496	5.04	5.08	5.09	5.10	5.12
	14°F (-10.0°C)	43841	42964	42749	42578	42195	5.27	5.32	5.33	5.34	5.36
	17°F (-8.3°C)	45814	44898	44673	44495	44094	5.35	5.39	5.41	5.42	5.44
	22°F (-5.6°C)	47819	46863	46629	46442	46024	5.37	5.42	5.43	5.44	5.46
	27°F (-2.8°C)	49824	48828	48584	48390	47954	5.40	5.44	5.45	5.46	5.49
	32°F (0.0°C)	51830	50793	50539	50337	49884	5.42	5.47	5.48	5.49	5.51
	35°F (1.7°C)	53033	51972	51712	51505	51042	5.44	5.48	5.49	5.50	5.53
	37°F (2.8°C)	55146	54043	53773	53558	53076	5.43	5.48	5.49	5.50	5.52
	42°F (5.6°C)	60430	59221	58925	58690	58161	5.42	5.47	5.48	5.49	5.51
	44.6°F (7.0°C)	62543	61293	60986	60742	60195	5.42	5.46	5.48	5.49	5.51
	47°F (8.3°C)	65714	64399	64077	63821	63247	5.42	5.46	5.47	5.48	5.50
	52°F (11.1°C)	60993	59773	59474	59236	58703	4.95	4.99	5.00	5.01	5.03
	57F (13.9°C)	56272	55147	54871	54651	54159	4.48	4.52	4.53	4.54	4.55
	59°F (15.0°C)	54384	53296	53030	52817	52342	4.29	4.33	4.34	4.35	4.36
	62°F (16.7°C)	51551	50520	50268	50067	49616	4.01	4.05	4.06	4.06	4.08
	64.4°F (18.0°C)	49285	48300	48058	47866	47435	3.79	3.82	3.83	3.84	3.85
	69.8°F (21.0°C)	44187	43303	43087	42914	42528	3.29	3.31	3.32	3.33	3.34
	75.2°F (24.0°C)	39088	38307	38115	37963	37621	2.78	2.80	2.81	2.82	2.83

Table 19 – 54K RH Heating — D5CLRA + D5FSAA

AIRFLOW (CFM)	OUTDOOR DB	HEATING PERFORMANCE AT INDOOR DRY BULB TEMPERATURE									
		TC: Total Heating Capacity (BTU/hr)					PI: Power Input (kW)				
		Indoor Conditions (DB)					Indoor Conditions (DB)				
		60.8°F (16.0°C)	68°F (20.0°C)	70°F (21.1°C)	71.6°F (22.0°C)	75.2°F (24.0°C)	60.8°F (16.0°C)	68°F (20.0°C)	70°F (21.1°C)	71.6°F (22.0°C)	75.2°F (24.0°C)
1135	-13°F (-25.0°C)	21028	20608	20505	19616	19439	4.07	4.10	4.11	4.12	4.14
	-4°F (-20.0°C)	24830	24333	24212	23162	22954	4.29	4.33	4.33	4.34	4.36
	0°F (-17.8°C)	25842	25325	25198	24106	23889	4.21	4.25	4.26	4.26	4.28
	5°F (-15.0°C)	27106	26564	26431	25285	25058	4.12	4.15	4.16	4.17	4.18
	14°F (-10.0°C)	30434	29826	29676	28390	28134	4.21	4.24	4.25	4.26	4.28
	17°F (-8.3°C)	31544	30913	30758	29425	29160	4.24	4.28	4.29	4.29	4.31
	22°F (-5.6°C)	33119	32457	32294	30894	30616	4.28	4.31	4.32	4.33	4.35
	27°F (-2.8°C)	34695	34001	33831	32364	32073	4.32	4.35	4.36	4.37	4.39
	32°F (0.0°C)	36270	35545	35367	33834	33529	4.35	4.39	4.40	4.41	4.43
	35°F (1.7°C)	37215	36471	36289	34715	34403	4.38	4.41	4.42	4.43	4.45
	37°F (2.8°C)	38584	37812	37623	35992	35668	4.33	4.36	4.37	4.38	4.40
	42°F (5.6°C)	42005	41165	40959	39183	38831	4.21	4.24	4.25	4.26	4.27
	44.6°F (7.0°C)	43373	42506	42293	40460	40096	4.16	4.19	4.20	4.21	4.22
	47°F (8.3°C)	45426	44517	44295	42374	41993	4.08	4.12	4.13	4.13	4.15
	52°F (11.1°C)	43356	42489	42277	40444	40080	3.81	3.85	3.85	3.86	3.88
	57F (13.9°C)	41287	40461	40259	38513	38167	3.55	3.57	3.58	3.59	3.60
	59°F (15.0°C)	40459	39650	39451	37741	37401	3.44	3.47	3.47	3.48	3.49
	62°F (16.7°C)	39217	38433	38241	36583	36253	3.28	3.30	3.31	3.32	3.33
	64.4°F (18.0°C)	38224	37459	37272	35656	35335	3.15	3.17	3.18	3.18	3.20
	69.8°F (21.0°C)	35988	35269	35092	33571	33269	2.86	2.88	2.88	2.89	2.90
	75.2°F (24.0°C)	33753	33078	32913	31486	31202	2.56	2.59	2.59	2.60	2.61
1359	-13°F (-25.0°C)	23300	22834	22720	22177	21977	4.42	4.46	4.47	4.48	4.50
	-4°F (-20.0°C)	27512	26962	26827	26187	25951	4.66	4.70	4.71	4.72	4.74
	0°F (-17.8°C)	28633	28061	27920	27254	27008	4.58	4.62	4.63	4.63	4.65
	5°F (-15.0°C)	30034	29434	29287	28587	28330	4.47	4.51	4.52	4.53	4.55
	14°F (-10.0°C)	33722	33047	32882	32097	31808	4.58	4.61	4.62	4.63	4.65
	17°F (-8.3°C)	34951	34252	34081	33267	32968	4.61	4.65	4.66	4.67	4.69
	22°F (-5.6°C)	36697	35963	35783	34929	34614	4.65	4.69	4.70	4.71	4.73
	27°F (-2.8°C)	38442	37673	37485	36590	36261	4.69	4.73	4.74	4.75	4.77
	32°F (0.0°C)	40188	39384	39187	38252	37907	4.73	4.77	4.78	4.79	4.81
	35°F (1.7°C)	41235	40411	40209	39249	38895	4.76	4.80	4.81	4.82	4.83
	37°F (2.8°C)	42752	41897	41687	40692	40326	4.70	4.74	4.75	4.76	4.78
	42°F (5.6°C)	46542	45612	45383	44300	43901	4.57	4.61	4.62	4.63	4.65
	44.6°F (7.0°C)	48059	47097	46862	45743	45331	4.52	4.56	4.56	4.57	4.59
	47°F (8.3°C)	50333	49326	49080	47908	47477	4.44	4.48	4.48	4.49	4.51
	52°F (11.1°C)	48040	47079	46844	45725	45314	4.15	4.18	4.19	4.20	4.21
	57F (13.9°C)	45747	44832	44608	43542	43151	3.85	3.88	3.89	3.90	3.92
	59°F (15.0°C)	44829	43933	43713	42669	42285	3.74	3.77	3.77	3.78	3.80
	62°F (16.7°C)	43453	42584	42371	41360	40988	3.56	3.59	3.60	3.60	3.62
	64.4°F (18.0°C)	42353	41506	41298	40312	39949	3.42	3.45	3.46	3.46	3.48
	69.8°F (21.0°C)	39876	39079	38883	37955	37613	3.10	3.13	3.14	3.14	3.15
	75.2°F (24.0°C)	37399	36651	36468	35597	35277	2.79	2.81	2.82	2.82	2.83

Table 19 – 54K RH Heating — D5CLRA + D5FSAA (Continued)

AIRFLOW (CFM)	OUTDOOR DB	HEATING PERFORMANCE AT INDOOR DRY BULB TEMPERATURE									
		TC: Total Heating Capacity (BTU/hr)					PI: Power Input (kW)				
		Indoor Conditions (DB)					Indoor Conditions (DB)				
		60.8°F (16.0°C)	68°F (20.0°C)	70°F (21.1°C)	71.6°F (22.0°C)	75.2°F (24.0°C)	60.8°F (16.0°C)	68°F (20.0°C)	70°F (21.1°C)	71.6°F (22.0°C)	75.2°F (24.0°C)
1582	-13°F (-25.0°C)	25817	25300	25174	25073	24847	4.81	4.85	4.86	4.87	4.89
	-4°F (-20.0°C)	30484	29874	29725	29606	29340	5.07	5.11	5.12	5.13	5.15
	0°F (-17.8°C)	31726	31092	30936	30813	30535	4.98	5.02	5.03	5.04	5.06
	5°F (-15.0°C)	33279	32613	32450	32320	32030	4.86	4.90	4.91	4.92	4.94
	14°F (-10.0°C)	37365	36617	36434	36288	35962	4.97	5.01	5.03	5.04	5.06
	17°F (-8.3°C)	38726	37952	37762	37611	37273	5.01	5.05	5.06	5.07	5.09
	22°F (-5.6°C)	40661	39848	39648	39490	39134	5.06	5.10	5.11	5.12	5.14
	27°F (-2.8°C)	42595	41743	41534	41368	40996	5.10	5.14	5.15	5.16	5.18
	32°F (0.0°C)	44529	43639	43420	43247	42858	5.14	5.19	5.20	5.21	5.23
	35°F (1.7°C)	45690	44776	44552	44374	43975	5.17	5.21	5.22	5.23	5.26
	37°F (2.8°C)	47370	46422	46190	46006	45592	5.11	5.16	5.17	5.18	5.20
	42°F (5.6°C)	51570	50539	50286	50085	49634	4.97	5.01	5.02	5.03	5.05
	44.6°F (7.0°C)	53250	52185	51924	51716	51251	4.91	4.95	4.96	4.97	4.99
	47°F (8.3°C)	55770	54655	54381	54164	53676	4.83	4.86	4.87	4.88	4.90
	52°F (11.1°C)	53229	52165	51904	51696	51231	4.51	4.54	4.55	4.56	4.58
	57F (13.9°C)	50688	49675	49426	49228	48785	4.19	4.22	4.23	4.24	4.26
	59°F (15.0°C)	49672	48679	48435	48241	47807	4.06	4.09	4.10	4.11	4.13
	62°F (16.7°C)	48147	47184	46949	46761	46340	3.87	3.90	3.91	3.92	3.93
	64.4°F (18.0°C)	46928	45989	45759	45576	45166	3.72	3.75	3.76	3.76	3.78
	69.8°F (21.0°C)	44184	43300	43083	42911	42525	3.37	3.40	3.41	3.42	3.43
	75.2°F (24.0°C)	41439	40611	40408	40246	39884	3.03	3.05	3.06	3.07	3.08
1806	-13°F (-25.0°C)	28605	28033	27893	27782	27531	5.23	5.27	5.28	5.29	5.31
	-4°F (-20.0°C)	33777	33102	32936	32804	32509	5.51	5.55	5.57	5.58	5.60
	0°F (-17.8°C)	35153	34450	34278	34141	33834	5.41	5.45	5.47	5.48	5.50
	5°F (-15.0°C)	36874	36136	35956	35812	35490	5.29	5.33	5.34	5.35	5.37
	14°F (-10.0°C)	41401	40573	40370	40208	39847	5.41	5.45	5.46	5.47	5.49
	17°F (-8.3°C)	42910	42052	41841	41674	41299	5.45	5.49	5.50	5.51	5.54
	22°F (-5.6°C)	45053	44152	43931	43755	43362	5.50	5.54	5.55	5.56	5.59
	27°F (-2.8°C)	47196	46252	46021	45837	45424	5.54	5.59	5.60	5.61	5.63
	32°F (0.0°C)	49339	48353	48111	47918	47487	5.59	5.64	5.65	5.66	5.68
	35°F (1.7°C)	50625	49613	49365	49167	48725	5.62	5.67	5.68	5.69	5.71
	37°F (2.8°C)	52487	51437	51180	50975	50517	5.56	5.60	5.61	5.63	5.65
	42°F (5.6°C)	57141	55998	55718	55495	54996	5.40	5.45	5.46	5.47	5.49
	44.6°F (7.0°C)	59002	57822	57533	57303	56787	5.34	5.38	5.39	5.40	5.43
	47°F (8.3°C)	61795	60559	60256	60015	59475	5.25	5.29	5.30	5.31	5.33
	52°F (11.1°C)	58979	57800	57511	57281	56765	4.90	4.94	4.95	4.96	4.98
	57F (13.9°C)	56164	55041	54765	54546	54055	4.55	4.59	4.60	4.61	4.63
	59°F (15.0°C)	55038	53937	53667	53453	52971	4.41	4.45	4.46	4.47	4.49
	62°F (16.7°C)	53348	52281	52020	51812	51346	4.21	4.24	4.25	4.26	4.28
	64.4°F (18.0°C)	51997	50957	50702	50500	50045	4.04	4.07	4.08	4.09	4.11
	69.8°F (21.0°C)	48956	47977	47737	47546	47119	3.67	3.70	3.70	3.71	3.73
	75.2°F (24.0°C)	45916	44997	44772	44593	44192	3.29	3.32	3.33	3.33	3.35

Table 20 – 36K Heating — D5CLRA + D5FSAA

AIRFLOW (CFM)	OUTDOOR DB	HEATING PERFORMANCE AT INDOOR DRY BULB TEMPERATURE									
		TC: Total Heating Capacity (BTU/hr)					PI: Power Input (kW)				
		Indoor Conditions (DB)					Indoor Conditions (DB)				
		60.8°F (16.0°C)	68°F (20.0°C)	70°F (21.1°C)	71.6°F (22.0°C)	75.2°F (24.0°C)	60.8°F (16.0°C)	68°F (20.0°C)	70°F (21.1°C)	71.6°F (22.0°C)	75.2°F (24.0°C)
753	-13°F (-25.0°C)	13916	13637	13569	13249	13130	2.50	2.52	2.53	2.53	2.54
	-4°F (-20.0°C)	17542	17191	17105	16702	16552	2.70	2.72	2.72	2.73	2.74
	0°F (-17.8°C)	19716	19322	19225	18772	18603	2.74	2.77	2.77	2.78	2.79
	5°F (-15.0°C)	22434	21985	21875	21359	21167	2.80	2.83	2.83	2.84	2.85
	14°F (-10.0°C)	23383	22915	22800	22263	22062	2.90	2.93	2.93	2.94	2.95
	17°F (-8.3°C)	23699	23225	23109	22564	22361	2.94	2.96	2.97	2.97	2.98
	22°F (-5.6°C)	24506	24016	23895	23332	23122	2.87	2.90	2.90	2.91	2.92
	27°F (-2.8°C)	25312	24806	24682	24100	23883	2.81	2.83	2.84	2.84	2.86
	32°F (0.0°C)	26119	25597	25469	24868	24645	2.75	2.77	2.78	2.78	2.79
	35°F (1.7°C)	26603	26071	25941	25329	25101	2.71	2.73	2.74	2.74	2.75
	37°F (2.8°C)	28143	27580	27443	26796	26554	2.73	2.75	2.76	2.76	2.77
	42°F (5.6°C)	31993	31354	31197	30461	30187	2.78	2.80	2.81	2.82	2.83
	44.6°F (7.0°C)	33533	32863	32698	31928	31640	2.80	2.83	2.83	2.84	2.85
	47°F (8.3°C)	35843	35127	34951	34127	33820	2.83	2.86	2.86	2.87	2.88
	52°F (11.1°C)	35485	34776	34602	33786	33482	2.65	2.68	2.68	2.69	2.70
	57F (13.9°C)	35127	34425	34253	33445	33144	2.48	2.50	2.50	2.51	2.52
	59°F (15.0°C)	34984	34284	34113	33309	33009	2.40	2.42	2.43	2.43	2.44
	62°F (16.7°C)	34769	34074	33903	33104	32806	2.30	2.32	2.32	2.33	2.33
	64.4°F (18.0°C)	34597	33905	33736	32940	32644	2.21	2.23	2.23	2.24	2.25
	69.8°F (21.0°C)	34211	33526	33359	32572	32279	2.02	2.04	2.04	2.04	2.05
	75.2°F (24.0°C)	33824	33147	32982	32204	31914	1.83	1.84	1.84	1.85	1.86
853	-13°F (-25.0°C)	14853	14556	14483	14283	14154	2.94	2.97	2.97	2.98	2.99
	-4°F (-20.0°C)	18724	18349	18258	18005	17843	3.17	3.20	3.20	3.21	3.22
	0°F (-17.8°C)	21044	20623	20520	20236	20054	3.23	3.25	3.26	3.27	3.28
	5°F (-15.0°C)	23945	23466	23349	23026	22818	3.30	3.33	3.33	3.34	3.35
	14°F (-10.0°C)	24958	24458	24336	23999	23783	3.42	3.44	3.45	3.46	3.47
	17°F (-8.3°C)	25295	24789	24665	24324	24105	3.45	3.48	3.49	3.50	3.51
	22°F (-5.6°C)	26156	25633	25505	25152	24926	3.38	3.41	3.41	3.42	3.43
	27°F (-2.8°C)	27017	26477	26345	25980	25746	3.31	3.33	3.34	3.35	3.36
	32°F (0.0°C)	27879	27321	27184	26808	26567	3.23	3.26	3.27	3.27	3.28
	35°F (1.7°C)	28395	27827	27688	27305	27059	3.19	3.21	3.22	3.23	3.24
	37°F (2.8°C)	30039	29438	29291	28886	28626	3.21	3.24	3.24	3.25	3.26
	42°F (5.6°C)	34148	33465	33298	32837	32542	3.27	3.30	3.31	3.31	3.33
	44.6°F (7.0°C)	35792	35076	34901	34418	34108	3.30	3.32	3.33	3.34	3.35
	47°F (8.3°C)	38258	37493	37305	36789	36458	3.33	3.36	3.37	3.37	3.39
	52°F (11.1°C)	37876	37118	36932	36421	36094	3.12	3.15	3.15	3.16	3.17
	57F (13.9°C)	37493	36743	36560	36054	35729	2.91	2.94	2.94	2.95	2.96
	59°F (15.0°C)	37340	36594	36411	35907	35584	2.83	2.85	2.86	2.86	2.88
	62°F (16.7°C)	37111	36369	36187	35686	35365	2.70	2.73	2.73	2.74	2.75
	64.4°F (18.0°C)	36928	36189	36008	35510	35190	2.60	2.62	2.63	2.63	2.64
	69.8°F (21.0°C)	36515	35785	35606	35113	34797	2.38	2.39	2.40	2.40	2.41
	75.2°F (24.0°C)	36102	35380	35203	34716	34404	2.15	2.17	2.17	2.17	2.18

Manufacturer reserves the right to change, at any time, specifications and designs without notice and without obligations.

Table 20 – 36K Heating — D5CLRA + D5FSAA (Continued)

AIRFLOW (CFM)	OUTDOOR DB	HEATING PERFORMANCE AT INDOOR DRY BULB TEMPERATURE									
		TC: Total Heating Capacity (BTU/hr)					PI: Power Input (kW)				
		Indoor Conditions (DB)					Indoor Conditions (DB)				
		60.8°F (16.0°C)	68°F (20.0°C)	70°F (21.1°C)	71.6°F (22.0°C)	75.2°F (24.0°C)	60.8°F (16.0°C)	68°F (20.0°C)	70°F (21.1°C)	71.6°F (22.0°C)	75.2°F (24.0°C)
947	-13°F (-25.0°C)	15853	15536	15459	15397	15258	3.10	3.12	3.13	3.14	3.15
	-4°F (-20.0°C)	19985	19585	19487	19409	19235	3.34	3.36	3.37	3.38	3.39
	0°F (-17.8°C)	22462	22013	21902	21815	21619	3.40	3.43	3.43	3.44	3.45
	5°F (-15.0°C)	25558	25047	24921	24822	24598	3.47	3.50	3.51	3.52	3.53
	14°F (-10.0°C)	26639	26106	25975	25871	25639	3.60	3.62	3.63	3.64	3.65
	17°F (-8.3°C)	26999	26459	26327	26221	25985	3.64	3.67	3.67	3.68	3.69
	22°F (-5.6°C)	27918	27360	27223	27114	26870	3.56	3.59	3.59	3.60	3.62
	27°F (-2.8°C)	28837	28261	28119	28007	27755	3.48	3.51	3.52	3.52	3.54
	32°F (0.0°C)	29756	29161	29016	28899	28639	3.40	3.43	3.44	3.44	3.46
	35°F (1.7°C)	30308	29702	29553	29435	29170	3.36	3.38	3.39	3.40	3.41
	37°F (2.8°C)	32062	31421	31264	31139	30859	3.38	3.41	3.42	3.42	3.44
	42°F (5.6°C)	36449	35720	35541	35399	35080	3.45	3.47	3.48	3.49	3.50
	44.6°F (7.0°C)	38203	37439	37252	37103	36769	3.47	3.50	3.51	3.51	3.53
	47°F (8.3°C)	40835	40018	39818	39659	39302	3.51	3.54	3.54	3.55	3.57
	52°F (11.1°C)	40427	39618	39420	39262	38909	3.29	3.31	3.32	3.33	3.34
	57F (13.9°C)	40019	39218	39022	38866	38516	3.07	3.09	3.10	3.10	3.12
	59°F (15.0°C)	39856	39059	38863	38708	38359	2.98	3.00	3.01	3.01	3.03
	62°F (16.7°C)	39611	38819	38625	38470	38124	2.85	2.87	2.87	2.88	2.89
	64.4°F (18.0°C)	39415	38627	38434	38280	37935	2.74	2.76	2.77	2.77	2.78
	69.8°F (21.0°C)	38975	38195	38004	37852	37511	2.50	2.52	2.53	2.53	2.54
	75.2°F (24.0°C)	38534	37763	37574	37424	37087	2.26	2.28	2.28	2.29	2.30
1041	-13°F (-25.0°C)	16921	16583	16500	16434	16286	3.13	3.15	3.16	3.17	3.18
	-4°F (-20.0°C)	21331	20905	20800	20717	20530	3.37	3.40	3.41	3.41	3.43
	0°F (-17.8°C)	23975	23495	23378	23284	23075	3.43	3.46	3.47	3.47	3.49
	5°F (-15.0°C)	27279	26734	26600	26494	26255	3.51	3.54	3.54	3.55	3.57
	14°F (-10.0°C)	28433	27864	27725	27614	27366	3.63	3.66	3.67	3.68	3.69
	17°F (-8.3°C)	28818	28241	28100	27988	27736	3.67	3.70	3.71	3.72	3.73
	22°F (-5.6°C)	29799	29203	29057	28940	28680	3.59	3.62	3.63	3.64	3.65
	27°F (-2.8°C)	30780	30164	30013	29893	29624	3.52	3.54	3.55	3.56	3.57
	32°F (0.0°C)	31761	31126	30970	30846	30568	3.44	3.46	3.47	3.48	3.49
	35°F (1.7°C)	32349	31702	31544	31418	31135	3.39	3.42	3.42	3.43	3.44
	37°F (2.8°C)	34222	33538	33370	33236	32937	3.42	3.44	3.45	3.46	3.47
	42°F (5.6°C)	38904	38126	37935	37783	37443	3.48	3.51	3.52	3.52	3.54
	44.6°F (7.0°C)	40776	39961	39761	39602	39246	3.51	3.53	3.54	3.55	3.56
	47°F (8.3°C)	43585	42714	42500	42330	41949	3.54	3.57	3.58	3.59	3.60
	52°F (11.1°C)	43150	42287	42075	41907	41530	3.32	3.35	3.35	3.36	3.37
	57F (13.9°C)	42714	41860	41651	41484	41111	3.10	3.12	3.13	3.14	3.15
	59°F (15.0°C)	42540	41689	41481	41315	40943	3.01	3.03	3.04	3.04	3.06
	62°F (16.7°C)	42279	41433	41226	41061	40692	2.87	2.90	2.90	2.91	2.92
	64.4°F (18.0°C)	42070	41229	41022	40858	40491	2.77	2.79	2.80	2.80	2.81
	69.8°F (21.0°C)	41600	40768	40564	40402	40038	2.53	2.55	2.55	2.56	2.57
	75.2°F (24.0°C)	41130	40307	40105	39945	39585	2.28	2.30	2.31	2.31	2.32

Table 21 – 48K Heating — D5CLRA + D5FSAA

AIRFLOW (CFM)	OUTDOOR DB	HEATING PERFORMANCE AT INDOOR DRY BULB TEMPERATURE									
		TC: Total Heating Capacity (BTU/hr)					PI: Power Input (kW)				
		Indoor Conditions (DB)					Indoor Conditions (DB)				
		60.8°F (16.0°C)	68°F (20.0°C)	70°F (21.1°C)	71.6°F (22.0°C)	75.2°F (24.0°C)	60.8°F (16.0°C)	68°F (20.0°C)	70°F (21.1°C)	71.6°F (22.0°C)	75.2°F (24.0°C)
753	-13°F (-25.0°C)	21374	20946	20842	20557	20372	3.69	3.72	3.73	3.74	3.75
	-4°F (-20.0°C)	27118	26576	26443	26082	25847	4.11	4.15	4.16	4.16	4.18
	0°F (-17.8°C)	30272	29667	29519	29115	28853	4.26	4.30	4.31	4.32	4.33
	5°F (-15.0°C)	34215	33531	33363	32907	32611	4.45	4.49	4.50	4.51	4.52
	14°F (-10.0°C)	36813	36076	35896	35405	35087	4.77	4.81	4.82	4.83	4.85
	17°F (-8.3°C)	37679	36925	36740	36238	35912	4.88	4.92	4.93	4.94	4.96
	22°F (-5.6°C)	38340	37573	37385	36874	36542	4.79	4.83	4.84	4.85	4.87
	27°F (-2.8°C)	39001	38221	38029	37510	37172	4.70	4.74	4.75	4.76	4.78
	32°F (0.0°C)	39662	38868	38674	38145	37802	4.62	4.65	4.66	4.67	4.69
	35°F (1.7°C)	40058	39257	39061	38527	38180	4.56	4.60	4.61	4.62	4.64
	37°F (2.8°C)	42112	41269	41063	40502	40137	4.59	4.62	4.63	4.64	4.66
	42°F (5.6°C)	47245	46300	46069	45439	45030	4.64	4.68	4.69	4.70	4.72
	44.6°F (7.0°C)	49298	48312	48071	47414	46987	4.67	4.70	4.71	4.72	4.74
	47°F (8.3°C)	52378	51331	51074	50376	49923	4.70	4.74	4.75	4.76	4.78
	52°F (11.1°C)	50419	49411	49164	48492	48056	4.16	4.19	4.20	4.21	4.22
	57F (13.9°C)	48460	47491	47254	46608	46188	3.61	3.64	3.65	3.65	3.67
	59°F (15.0°C)	47677	46723	46489	45854	45441	3.39	3.42	3.43	3.43	3.45
	62°F (16.7°C)	46501	45571	45343	44724	44321	3.06	3.09	3.10	3.10	3.11
	64.4°F (18.0°C)	45561	44650	44426	43819	43425	2.80	2.83	2.83	2.84	2.85
	69.8°F (21.0°C)	43445	42576	42363	41784	41408	2.21	2.23	2.24	2.24	2.25
	75.2°F (24.0°C)	41329	40503	40300	39749	39392	1.62	1.64	1.64	1.64	1.65
853	-13°F (-25.0°C)	22801	22344	22233	22036	21838	4.34	4.38	4.39	4.39	4.41
	-4°F (-20.0°C)	28929	28350	28208	27959	27707	4.84	4.88	4.89	4.90	4.92
	0°F (-17.8°C)	32293	31647	31489	31211	30930	5.02	5.06	5.07	5.08	5.10
	5°F (-15.0°C)	36499	35769	35590	35275	34958	5.24	5.28	5.29	5.30	5.32
	14°F (-10.0°C)	39270	38485	38292	37954	37612	5.62	5.66	5.67	5.68	5.71
	17°F (-8.3°C)	40194	39390	39193	38846	38497	5.74	5.79	5.80	5.81	5.83
	22°F (-5.6°C)	40899	40081	39880	39528	39172	5.64	5.68	5.69	5.71	5.73
	27°F (-2.8°C)	41604	40772	40568	40209	39847	5.53	5.58	5.59	5.60	5.62
	32°F (0.0°C)	42309	41463	41256	40891	40523	5.43	5.47	5.49	5.50	5.52
	35°F (1.7°C)	42732	41877	41668	41299	40928	5.37	5.41	5.42	5.43	5.46
	37°F (2.8°C)	44923	44024	43804	43417	43026	5.40	5.44	5.45	5.46	5.48
	42°F (5.6°C)	50399	49391	49144	48709	48271	5.46	5.51	5.52	5.53	5.55
	44.6°F (7.0°C)	52589	51537	51280	50826	50369	5.49	5.53	5.55	5.56	5.58
	47°F (8.3°C)	55875	54757	54483	54002	53516	5.53	5.58	5.59	5.60	5.62
	52°F (11.1°C)	53785	52709	52446	51982	51514	4.89	4.93	4.94	4.95	4.97
	57F (13.9°C)	51695	50661	50408	49962	49512	4.25	4.28	4.29	4.30	4.32
	59°F (15.0°C)	50859	49842	49593	49154	48712	3.99	4.02	4.03	4.04	4.05
	62°F (16.7°C)	49605	48613	48370	47942	47511	3.61	3.63	3.64	3.65	3.66
	64.4°F (18.0°C)	48602	47630	47392	46973	46550	3.30	3.32	3.33	3.34	3.35
	69.8°F (21.0°C)	46345	45418	45191	44791	44388	2.60	2.62	2.63	2.64	2.65
	75.2°F (24.0°C)	44088	43206	42990	42610	42226	1.91	1.93	1.93	1.93	1.94

Manufacturer reserves the right to change, at any time, specifications and designs without notice and without obligations.

Table 21 – 48K Heating — D5CLRA + D5FSAA (Continued)

AIRFLOW (CFM)	OUTDOOR DB	HEATING PERFORMANCE AT INDOOR DRY BULB TEMPERATURE									
		TC: Total Heating Capacity (BTU/hr)					PI: Power Input (kW)				
		Indoor Conditions (DB)					Indoor Conditions (DB)				
		60.8°F (16.0°C)	68°F (20.0°C)	70°F (21.1°C)	71.6°F (22.0°C)	75.2°F (24.0°C)	60.8°F (16.0°C)	68°F (20.0°C)	70°F (21.1°C)	71.6°F (22.0°C)	75.2°F (24.0°C)
947	-13°F (-25.0°C)	24322	23836	23717	23622	23409	4.57	4.61	4.62	4.63	4.64
	-4°F (-20.0°C)	30860	30243	30091	29971	29701	5.09	5.14	5.15	5.16	5.18
	0°F (-17.8°C)	34449	33760	33591	33457	33156	5.28	5.32	5.33	5.34	5.37
	5°F (-15.0°C)	38935	38156	37966	37814	37474	5.51	5.56	5.57	5.58	5.60
	14°F (-10.0°C)	41891	41054	40848	40685	40319	5.91	5.96	5.97	5.98	6.01
	17°F (-8.3°C)	42877	42019	41809	41642	41267	6.04	6.09	6.10	6.12	6.14
	22°F (-5.6°C)	43629	42756	42543	42372	41991	5.93	5.98	5.99	6.01	6.03
	27°F (-2.8°C)	44381	43493	43276	43103	42715	5.83	5.87	5.88	5.90	5.92
	32°F (0.0°C)	45133	44231	44009	43833	43439	5.72	5.76	5.77	5.79	5.81
	35°F (1.7°C)	45585	44673	44449	44272	43873	5.65	5.70	5.71	5.72	5.74
	37°F (2.8°C)	47921	46963	46728	46541	46122	5.68	5.73	5.74	5.75	5.77
	42°F (5.6°C)	53763	52688	52424	52214	51745	5.75	5.80	5.81	5.82	5.84
	44.6°F (7.0°C)	56100	54978	54703	54484	53993	5.78	5.83	5.84	5.85	5.87
	47°F (8.3°C)	59605	58412	58120	57888	57367	5.82	5.87	5.88	5.89	5.92
	52°F (11.1°C)	57375	56228	55947	55723	55221	5.15	5.19	5.20	5.21	5.23
	57F (13.9°C)	55146	54043	53773	53558	53076	4.47	4.51	4.52	4.52	4.54
	59°F (15.0°C)	54254	53169	52903	52692	52217	4.20	4.23	4.24	4.25	4.27
	62°F (16.7°C)	52916	51858	51599	51392	50930	3.79	3.83	3.83	3.84	3.86
	64.4°F (18.0°C)	51846	50809	50555	50353	49900	3.47	3.50	3.51	3.51	3.53
	69.8°F (21.0°C)	49439	48450	48208	48015	47583	2.74	2.76	2.77	2.77	2.79
	75.2°F (24.0°C)	47031	46090	45860	45676	45265	2.01	2.03	2.03	2.04	2.04
1041	-13°F (-25.0°C)	25946	25427	25300	25199	24972	4.62	4.65	4.66	4.67	4.69
	-4°F (-20.0°C)	32920	32261	32100	31972	31684	5.15	5.19	5.20	5.21	5.23
	0°F (-17.8°C)	36748	36013	35833	35690	35369	5.33	5.38	5.39	5.40	5.42
	5°F (-15.0°C)	41534	40704	40500	40338	39975	5.57	5.61	5.63	5.64	5.66
	14°F (-10.0°C)	44688	43794	43575	43401	43010	5.97	6.02	6.03	6.04	6.07
	17°F (-8.3°C)	45739	44824	44600	44422	44022	6.10	6.15	6.17	6.18	6.20
	22°F (-5.6°C)	46541	45610	45382	45201	44794	5.99	6.04	6.05	6.07	6.09
	27°F (-2.8°C)	47344	46397	46165	45980	45566	5.88	5.93	5.94	5.96	5.98
	32°F (0.0°C)	48146	47183	46947	46759	46339	5.77	5.82	5.83	5.84	5.87
	35°F (1.7°C)	48627	47655	47417	47227	46802	5.71	5.75	5.77	5.78	5.80
	37°F (2.8°C)	51120	50098	49847	49648	49201	5.74	5.78	5.80	5.81	5.83
	42°F (5.6°C)	57352	56205	55924	55700	55199	5.81	5.86	5.87	5.88	5.90
	44.6°F (7.0°C)	59844	58647	58354	58121	57598	5.84	5.88	5.90	5.91	5.93
	47°F (8.3°C)	63583	62312	62000	61752	61196	5.88	5.93	5.94	5.95	5.98
	52°F (11.1°C)	61205	59981	59681	59442	58907	5.20	5.24	5.25	5.26	5.28
	57F (13.9°C)	58827	57650	57362	57133	56618	4.52	4.55	4.56	4.57	4.59
	59°F (15.0°C)	57876	56718	56435	56209	55703	4.24	4.28	4.29	4.29	4.31
	62°F (16.7°C)	56449	55320	55043	54823	54330	3.83	3.86	3.87	3.88	3.90
	64.4°F (18.0°C)	55307	54201	53930	53714	53231	3.51	3.53	3.54	3.55	3.56
	69.8°F (21.0°C)	52739	51684	51426	51220	50759	2.77	2.79	2.80	2.80	2.81
	75.2°F (24.0°C)	50170	49167	48921	48725	48287	2.03	2.05	2.05	2.06	2.06

Table 22 – 36K RH High Static Heating — D5CLRA + D5FSAA

AIRFLOW (CFM)	OUTDOOR DB	HEATING PERFORMANCE AT INDOOR DRY BULB TEMPERATURE									
		TC: Total Heating Capacity (BTU/hr)					PI: Power Input (kW)				
		Indoor Conditions (DB)					Indoor Conditions (DB)				
		60.8°F (16.0°C)	68°F (20.0°C)	70°F (21.1°C)	71.6°F (22.0°C)	75.2°F (24.0°C)	60.8°F (16.0°C)	68°F (20.0°C)	70°F (21.1°C)	71.6°F (22.0°C)	75.2°F (24.0°C)
765	-13°F (-25.0°C)	12314	12068	12008	12842	12727	2.32	2.33	2.34	2.34	2.35
	-4°F (-20.0°C)	15135	14832	14758	15784	15642	2.42	2.44	2.45	2.45	2.46
	0°F (-17.8°C)	16721	16386	16304	17438	17281	2.48	2.50	2.51	2.51	2.52
	5°F (-15.0°C)	18703	18329	18237	19505	19329	2.55	2.57	2.58	2.58	2.59
	14°F (-10.0°C)	21081	20659	20556	21985	21787	2.70	2.72	2.72	2.73	2.74
	17°F (-8.3°C)	21873	21436	21328	22811	22606	2.75	2.77	2.77	2.78	2.79
	22°F (-5.6°C)	23013	22553	22440	24000	23784	2.71	2.73	2.74	2.74	2.75
	27°F (-2.8°C)	24153	23670	23551	25188	24962	2.67	2.70	2.70	2.71	2.72
	32°F (0.0°C)	25292	24787	24663	26377	26140	2.64	2.66	2.66	2.67	2.68
	35°F (1.7°C)	25976	25457	25329	27090	26846	2.62	2.64	2.64	2.65	2.66
	37°F (2.8°C)	26750	26215	26084	27897	27646	2.58	2.61	2.61	2.62	2.63
	42°F (5.6°C)	28685	28111	27970	29915	29646	2.50	2.52	2.53	2.53	2.54
	44.6°F (7.0°C)	29459	28869	28725	30722	30446	2.47	2.49	2.50	2.50	2.51
	47°F (8.3°C)	30619	30007	29857	31933	31645	2.42	2.44	2.45	2.45	2.46
	52°F (11.1°C)	31624	30991	30836	32980	32683	2.30	2.32	2.32	2.33	2.34
	57F (13.9°C)	32628	31976	31816	34028	33722	2.18	2.20	2.20	2.20	2.21
	59°F (15.0°C)	33030	32370	32208	34447	34137	2.13	2.15	2.15	2.15	2.16
	62°F (16.7°C)	33633	32960	32795	35075	34760	2.05	2.07	2.07	2.08	2.09
	64.4°F (18.0°C)	34115	33433	33266	35578	35258	1.99	2.01	2.01	2.02	2.03
	69.8°F (21.0°C)	31914	31276	31119	33283	32983	1.86	1.88	1.88	1.88	1.89
	75.2°F (24.0°C)	22560	22109	21998	23528	23316	1.73	1.74	1.75	1.75	1.76
941	-13°F (-25.0°C)	13943	13664	13595	14032	13906	2.57	2.59	2.60	2.60	2.61
	-4°F (-20.0°C)	17136	16793	16709	17246	17091	2.69	2.72	2.72	2.73	2.74
	0°F (-17.8°C)	18932	18553	18460	19053	18881	2.76	2.78	2.78	2.79	2.80
	5°F (-15.0°C)	21176	20752	20649	21312	21120	2.83	2.86	2.86	2.87	2.88
	14°F (-10.0°C)	23868	23391	23274	24021	23805	3.00	3.02	3.03	3.03	3.04
	17°F (-8.3°C)	24765	24270	24149	24924	24700	3.05	3.08	3.08	3.09	3.10
	22°F (-5.6°C)	26056	25535	25407	26223	25987	3.01	3.03	3.04	3.05	3.06
	27°F (-2.8°C)	27346	26799	26665	27521	27274	2.97	2.99	3.00	3.01	3.02
	32°F (0.0°C)	28637	28064	27924	28820	28561	2.93	2.95	2.96	2.97	2.98
	35°F (1.7°C)	29411	28823	28679	29599	29333	2.91	2.93	2.94	2.94	2.95
	37°F (2.8°C)	30287	29681	29533	30481	30207	2.87	2.89	2.90	2.91	2.92
	42°F (5.6°C)	32478	31828	31669	32686	32392	2.78	2.80	2.81	2.82	2.83
	44.6°F (7.0°C)	33354	32687	32523	33567	33265	2.75	2.77	2.77	2.78	2.79
	47°F (8.3°C)	34668	33975	33805	34890	34576	2.69	2.72	2.72	2.73	2.74
	52°F (11.1°C)	35805	35089	34914	36035	35710	2.56	2.58	2.58	2.59	2.60
	57F (13.9°C)	36943	36204	36023	37179	36845	2.42	2.44	2.44	2.45	2.46
	59°F (15.0°C)	37398	36650	36466	37637	37299	2.36	2.38	2.39	2.39	2.40
	62°F (16.7°C)	38080	37318	37132	38324	37979	2.28	2.30	2.31	2.31	2.32
	64.4°F (18.0°C)	38626	37853	37664	38873	38524	2.22	2.23	2.24	2.24	2.25
	69.8°F (21.0°C)	36134	35411	35234	36365	36038	2.07	2.09	2.09	2.09	2.10
	75.2°F (24.0°C)	25543	25032	24907	25707	25475	1.92	1.94	1.94	1.94	1.95

Table 22 – 36K RH High Static Heating — D5CLRA + D5FSAA (Continued)

AIRFLOW (CFM)	OUTDOOR DB	HEATING PERFORMANCE AT INDOOR DRY BULB TEMPERATURE									
		TC: Total Heating Capacity (BTU/hr)					PI: Power Input (kW)				
		Indoor Conditions (DB)					Indoor Conditions (DB)				
		60.8°F (16.0°C)	68°F (20.0°C)	70°F (21.1°C)	71.6°F (22.0°C)	75.2°F (24.0°C)	60.8°F (16.0°C)	68°F (20.0°C)	70°F (21.1°C)	71.6°F (22.0°C)	75.2°F (24.0°C)
1059	-13°F (-25.0°C)	15786	15470	15393	15332	15194	2.86	2.88	2.89	2.89	2.90
	-4°F (-20.0°C)	19402	19014	18919	18843	18674	2.99	3.02	3.02	3.03	3.04
	0°F (-17.8°C)	21435	21006	20901	20818	20630	3.06	3.09	3.09	3.10	3.11
	5°F (-15.0°C)	23976	23496	23379	23285	23076	3.15	3.17	3.18	3.19	3.20
	14°F (-10.0°C)	27024	26483	26351	26246	26009	3.33	3.36	3.36	3.37	3.38
	17°F (-8.3°C)	28040	27479	27342	27232	26987	3.39	3.42	3.42	3.43	3.44
	22°F (-5.6°C)	29501	28911	28766	28651	28394	3.35	3.37	3.38	3.39	3.40
	27°F (-2.8°C)	30962	30343	30191	30070	29800	3.30	3.33	3.33	3.34	3.35
	32°F (0.0°C)	32423	31775	31616	31489	31206	3.26	3.28	3.29	3.30	3.31
	35°F (1.7°C)	33300	32634	32471	32341	32050	3.23	3.26	3.26	3.27	3.28
	37°F (2.8°C)	34292	33606	33438	33304	33005	3.19	3.22	3.22	3.23	3.24
	42°F (5.6°C)	36772	36037	35856	35713	35392	3.09	3.12	3.12	3.13	3.14
	44.6°F (7.0°C)	37764	37009	36824	36677	36346	3.05	3.08	3.08	3.09	3.10
	47°F (8.3°C)	39252	38467	38275	38122	37779	2.99	3.02	3.02	3.03	3.04
	52°F (11.1°C)	40540	39729	39530	39372	39018	2.84	2.86	2.87	2.87	2.89
	57F (13.9°C)	41828	40991	40786	40623	40257	2.69	2.71	2.72	2.72	2.73
	59°F (15.0°C)	42343	41496	41288	41123	40753	2.63	2.65	2.65	2.66	2.67
	62°F (16.7°C)	43115	42253	42042	41874	41497	2.54	2.56	2.56	2.57	2.58
	64.4°F (18.0°C)	43733	42859	42644	42474	42092	2.46	2.48	2.49	2.49	2.50
	69.8°F (21.0°C)	40912	40094	39893	39734	39376	2.30	2.32	2.32	2.33	2.34
	75.2°F (24.0°C)	28921	28342	28201	28088	27835	2.13	2.15	2.16	2.16	2.17
1235	-13°F (-25.0°C)	17874	17516	17428	17359	17203	3.18	3.20	3.21	3.21	3.23
	-4°F (-20.0°C)	21968	21528	21421	21335	21143	3.33	3.35	3.36	3.37	3.38
	0°F (-17.8°C)	24269	23784	23665	23570	23358	3.40	3.43	3.44	3.44	3.46
	5°F (-15.0°C)	27146	26603	26470	26364	26127	3.50	3.53	3.53	3.54	3.55
	14°F (-10.0°C)	30597	29985	29835	29716	29449	3.70	3.73	3.74	3.74	3.76
	17°F (-8.3°C)	31748	31113	30957	30833	30556	3.77	3.80	3.80	3.81	3.83
	22°F (-5.6°C)	33402	32734	32570	32440	32148	3.72	3.75	3.75	3.76	3.78
	27°F (-2.8°C)	35056	34355	34183	34047	33740	3.67	3.70	3.70	3.71	3.73
	32°F (0.0°C)	36711	35976	35796	35653	35332	3.62	3.65	3.65	3.66	3.68
	35°F (1.7°C)	37703	36949	36764	36617	36288	3.59	3.62	3.63	3.63	3.65
	37°F (2.8°C)	38826	38050	37860	37708	37369	3.54	3.57	3.58	3.59	3.60
	42°F (5.6°C)	41634	40802	40598	40435	40071	3.44	3.46	3.47	3.48	3.49
	44.6°F (7.0°C)	42758	41902	41693	41526	41152	3.39	3.42	3.43	3.43	3.45
	47°F (8.3°C)	44442	43554	43336	43162	42774	3.33	3.35	3.36	3.37	3.38
	52°F (11.1°C)	45900	44982	44757	44578	44177	3.16	3.18	3.19	3.19	3.21
	57F (13.9°C)	47358	46411	46179	45994	45580	2.99	3.01	3.02	3.02	3.04
	59°F (15.0°C)	47942	46983	46748	46561	46142	2.92	2.94	2.95	2.95	2.97
	62°F (16.7°C)	48816	47840	47601	47410	46984	2.82	2.84	2.85	2.85	2.86
	64.4°F (18.0°C)	49516	48526	48283	48090	47657	2.74	2.76	2.76	2.77	2.78
	69.8°F (21.0°C)	46321	45395	45168	44987	44582	2.55	2.57	2.58	2.58	2.59
	75.2°F (24.0°C)	32745	32090	31929	31802	31516	2.37	2.39	2.39	2.40	2.41

Table 23 – 48K RH High Static Heating — D5CLRA + D5FSAA

AIRFLOW (CFM)	OUTDOOR DB	HEATING PERFORMANCE AT INDOOR DRY BULB TEMPERATURE									
		TC: Total Heating Capacity (BTU/hr)					PI: Power Input (kW)				
		Indoor Conditions (DB)					Indoor Conditions (DB)				
		60.8°F (16.0°C)	68°F (20.0°C)	70°F (21.1°C)	71.6°F (22.0°C)	75.2°F (24.0°C)	60.8°F (16.0°C)	68°F (20.0°C)	70°F (21.1°C)	71.6°F (22.0°C)	75.2°F (24.0°C)
1059	-13°F (-25.0°C)	22140	21697	21589	20887	20699	3.44	3.46	3.47	3.48	3.49
	-4°F (-20.0°C)	26233	25708	25580	24749	24526	3.64	3.67	3.67	3.68	3.70
	0°F (-17.8°C)	28526	27956	27816	26913	26671	3.76	3.79	3.80	3.80	3.82
	5°F (-15.0°C)	31393	30765	30611	29617	29351	3.91	3.94	3.95	3.95	3.97
	14°F (-10.0°C)	35582	34870	34696	33569	33267	4.11	4.14	4.15	4.16	4.17
	17°F (-8.3°C)	36978	36238	36057	34886	34572	4.18	4.21	4.22	4.23	4.24
	22°F (-5.6°C)	39229	38445	38252	37010	36677	4.20	4.23	4.24	4.25	4.27
	27°F (-2.8°C)	41480	40651	40448	39134	38782	4.22	4.26	4.27	4.27	4.29
	32°F (0.0°C)	43732	42857	42643	41258	40887	4.25	4.28	4.29	4.30	4.32
	35°F (1.7°C)	45083	44181	43960	42532	42150	4.26	4.30	4.30	4.31	4.33
	37°F (2.8°C)	45590	44678	44455	43011	42624	4.16	4.20	4.21	4.22	4.23
	42°F (5.6°C)	46859	45922	45692	44208	43810	3.92	3.96	3.96	3.97	3.99
	44.6°F (7.0°C)	47367	46419	46187	44687	44285	3.83	3.86	3.87	3.87	3.89
	47°F (8.3°C)	48128	47165	46930	45405	44997	3.68	3.71	3.72	3.73	3.74
	52°F (11.1°C)	47489	46539	46307	44803	44399	3.37	3.40	3.40	3.41	3.42
	57F (13.9°C)	46850	45913	45684	44200	43802	3.05	3.08	3.08	3.09	3.10
	59°F (15.0°C)	46595	45663	45434	43959	43563	2.93	2.95	2.96	2.96	2.97
	62°F (16.7°C)	46211	45287	45061	43597	43205	2.74	2.76	2.76	2.77	2.78
	64.4°F (18.0°C)	45905	44986	44761	43308	42918	2.59	2.61	2.61	2.62	2.63
	69.8°F (21.0°C)	40804	39988	39788	38496	38150	2.25	2.26	2.27	2.27	2.28
	75.2°F (24.0°C)	35704	34990	34815	33684	33381	1.90	1.92	1.92	1.93	1.94
1294	-13°F (-25.0°C)	24074	23593	23475	23044	22837	3.82	3.85	3.86	3.86	3.88
	-4°F (-20.0°C)	28525	27955	27815	27305	27059	4.04	4.07	4.08	4.09	4.11
	0°F (-17.8°C)	31019	30399	30247	29692	29425	4.17	4.21	4.22	4.23	4.24
	5°F (-15.0°C)	34136	33454	33286	32676	32382	4.34	4.38	4.39	4.39	4.41
	14°F (-10.0°C)	38691	37917	37727	37035	36702	4.56	4.60	4.61	4.62	4.64
	17°F (-8.3°C)	40209	39405	39208	38489	38142	4.64	4.68	4.69	4.70	4.71
	22°F (-5.6°C)	42657	41804	41595	40832	40464	4.67	4.70	4.71	4.72	4.74
	27°F (-2.8°C)	45105	44203	43982	43175	42787	4.69	4.73	4.74	4.75	4.77
	32°F (0.0°C)	47553	46602	46369	45518	45109	4.72	4.76	4.77	4.78	4.79
	35°F (1.7°C)	49022	48041	47801	46924	46502	4.73	4.77	4.78	4.79	4.81
	37°F (2.8°C)	49574	48582	48339	47453	47026	4.63	4.66	4.67	4.68	4.70
	42°F (5.6°C)	50954	49935	49685	48773	48335	4.36	4.40	4.40	4.41	4.43
	44.6°F (7.0°C)	51505	50475	50223	49302	48858	4.25	4.29	4.30	4.30	4.32
	47°F (8.3°C)	52333	51287	51030	50094	49643	4.09	4.13	4.13	4.14	4.16
	52°F (11.1°C)	51639	50606	50353	49429	48984	3.74	3.77	3.78	3.79	3.80
	57F (13.9°C)	50944	49925	49675	48764	48325	3.39	3.42	3.43	3.43	3.45
	59°F (15.0°C)	50666	49653	49404	48498	48062	3.25	3.28	3.28	3.29	3.30
	62°F (16.7°C)	50249	49244	48998	48099	47666	3.04	3.07	3.07	3.08	3.09
	64.4°F (18.0°C)	49916	48917	48673	47780	47350	2.87	2.90	2.90	2.91	2.92
	69.8°F (21.0°C)	44370	43482	43265	42471	42089	2.49	2.51	2.52	2.52	2.54
	75.2°F (24.0°C)	38824	38047	37857	37163	36828	2.12	2.13	2.14	2.14	2.15

Table 23 – 48K RH High Static Heating — D5CLRA + D5FSAA (Continued)

AIRFLOW (CFM)	OUTDOOR DB	HEATING PERFORMANCE AT INDOOR DRY BULB TEMPERATURE									
		TC: Total Heating Capacity (BTU/hr)					PI: Power Input (kW)				
		Indoor Conditions (DB)					Indoor Conditions (DB)				
		60.8°F (16.0°C)	68°F (20.0°C)	70°F (21.1°C)	71.6°F (22.0°C)	75.2°F (24.0°C)	60.8°F (16.0°C)	68°F (20.0°C)	70°F (21.1°C)	71.6°F (22.0°C)	75.2°F (24.0°C)
1471	-13°F (-25.0°C)	26178	25654	25526	25424	25195	4.24	4.28	4.29	4.29	4.31
	-4°F (-20.0°C)	31018	30397	30245	30124	29853	4.49	4.53	4.54	4.55	4.56
	0°F (-17.8°C)	33729	33055	32890	32758	32463	4.64	4.68	4.69	4.69	4.71
	5°F (-15.0°C)	37119	36377	36195	36050	35726	4.82	4.86	4.87	4.88	4.90
	14°F (-10.0°C)	42071	41230	41024	40860	40492	5.07	5.11	5.12	5.13	5.15
	17°F (-8.3°C)	43722	42848	42634	42463	42081	5.15	5.20	5.21	5.22	5.24
	22°F (-5.6°C)	46384	45457	45229	45048	44643	5.18	5.23	5.24	5.25	5.27
	27°F (-2.8°C)	49046	48065	47825	47634	47205	5.21	5.26	5.27	5.28	5.30
	32°F (0.0°C)	51708	50674	50421	50219	49767	5.24	5.29	5.30	5.31	5.33
	35°F (1.7°C)	53305	52239	51978	51770	51304	5.26	5.30	5.31	5.32	5.35
	37°F (2.8°C)	53905	52827	52563	52353	51882	5.14	5.18	5.19	5.20	5.22
	42°F (5.6°C)	55406	54298	54026	53810	53326	4.84	4.88	4.89	4.90	4.92
	44.6°F (7.0°C)	56006	54886	54611	54393	53903	4.73	4.76	4.77	4.78	4.80
	47°F (8.3°C)	56906	55768	55489	55267	54770	4.55	4.58	4.59	4.60	4.62
	52°F (11.1°C)	56151	55028	54753	54534	54043	4.16	4.19	4.20	4.21	4.23
	57F (13.9°C)	55395	54287	54016	53800	53316	3.77	3.80	3.81	3.81	3.83
	59°F (15.0°C)	55093	53991	53721	53506	53025	3.61	3.64	3.65	3.66	3.67
	62°F (16.7°C)	54640	53547	53279	53066	52589	3.38	3.41	3.41	3.42	3.43
	64.4°F (18.0°C)	54277	53192	52926	52714	52240	3.19	3.22	3.22	3.23	3.24
	69.8°F (21.0°C)	48247	47282	47045	46857	46435	2.77	2.79	2.80	2.81	2.82
	75.2°F (24.0°C)	42216	41372	41165	41000	40631	2.35	2.37	2.38	2.38	2.39
1647	-13°F (-25.0°C)	28465	27896	27757	27646	27397	4.71	4.75	4.76	4.77	4.79
	-4°F (-20.0°C)	33728	33054	32888	32757	32462	4.99	5.03	5.04	5.05	5.07
	0°F (-17.8°C)	36677	35943	35763	35620	35300	5.15	5.20	5.21	5.22	5.24
	5°F (-15.0°C)	40362	39555	39357	39200	38847	5.36	5.40	5.41	5.42	5.45
	14°F (-10.0°C)	45748	44833	44608	44430	44030	5.64	5.68	5.69	5.70	5.73
	17°F (-8.3°C)	47543	46592	46359	46173	45758	5.73	5.77	5.79	5.80	5.82
	22°F (-5.6°C)	50437	49428	49181	48985	48544	5.76	5.81	5.82	5.83	5.85
	27°F (-2.8°C)	53332	52265	52004	51796	51330	5.79	5.84	5.85	5.86	5.89
	32°F (0.0°C)	56226	55102	54826	54607	54116	5.83	5.87	5.88	5.90	5.92
	35°F (1.7°C)	57963	56804	56520	56294	55787	5.84	5.89	5.90	5.92	5.94
	37°F (2.8°C)	58616	57443	57156	56927	56415	5.71	5.76	5.77	5.78	5.81
	42°F (5.6°C)	60247	59042	58747	58512	57985	5.38	5.43	5.44	5.45	5.47
	44.6°F (7.0°C)	60900	59682	59383	59146	58613	5.25	5.29	5.30	5.31	5.34
	47°F (8.3°C)	61879	60641	60338	60096	59556	5.05	5.09	5.10	5.11	5.13
	52°F (11.1°C)	61057	59836	59537	59299	58765	4.62	4.66	4.67	4.68	4.70
	57F (13.9°C)	60236	59031	58736	58501	57974	4.19	4.22	4.23	4.24	4.26
	59°F (15.0°C)	59907	58709	58415	58182	57658	4.01	4.05	4.06	4.06	4.08
	62°F (16.7°C)	59414	58226	57935	57703	57184	3.75	3.79	3.79	3.80	3.82
	64.4°F (18.0°C)	59020	57839	57550	57320	56804	3.55	3.58	3.58	3.59	3.60
	69.8°F (21.0°C)	52462	51413	51156	50951	50493	3.08	3.10	3.11	3.12	3.13
	75.2°F (24.0°C)	45905	44987	44762	44583	44182	2.61	2.63	2.64	2.64	2.65

Table 24 – 60K RH High Static Heating — D5CLRA + D5FSAA

AIRFLOW (CFM)	OUTDOOR DB	HEATING PERFORMANCE AT INDOOR DRY BULB TEMPERATURE									
		TC: Total Heating Capacity (BTU/hr)					PI: Power Input (kW)				
		Indoor Conditions (DB)					Indoor Conditions (DB)				
		60.8°F (16.0°C)	68°F (20.0°C)	70°F (21.1°C)	71.6°F (22.0°C)	75.2°F (24.0°C)	60.8°F (16.0°C)	68°F (20.0°C)	70°F (21.1°C)	71.6°F (22.0°C)	75.2°F (24.0°C)
1059	-13°F (-25.0°C)	16848	16511	16428	15404	15266	3.15	3.17	3.18	3.18	3.20
	-4°F (-20.0°C)	22160	21717	21609	20262	20079	3.66	3.69	3.69	3.70	3.72
	0°F (-17.8°C)	24673	24180	24059	22559	22356	3.73	3.76	3.77	3.77	3.79
	5°F (-15.0°C)	27814	27258	27122	25431	25202	3.82	3.85	3.86	3.87	3.88
	14°F (-10.0°C)	28403	27835	27696	25970	25736	3.64	3.67	3.68	3.68	3.70
	17°F (-8.3°C)	28600	28028	27887	26149	25914	3.58	3.61	3.61	3.62	3.64
	22°F (-5.6°C)	30506	29896	29747	27892	27641	3.69	3.72	3.73	3.74	3.75
	27°F (-2.8°C)	32413	31765	31606	29636	29369	3.81	3.84	3.85	3.85	3.87
	32°F (0.0°C)	34320	33633	33465	31379	31097	3.92	3.95	3.96	3.97	3.99
	35°F (1.7°C)	35464	34754	34581	32425	32133	3.99	4.02	4.03	4.04	4.05
	37°F (2.8°C)	37274	36529	36346	34081	33774	3.95	3.98	3.99	4.00	4.01
	42°F (5.6°C)	41801	40965	40760	38219	37875	3.84	3.87	3.88	3.89	3.90
	44.6°F (7.0°C)	43612	42740	42526	39875	39516	3.80	3.83	3.84	3.84	3.86
	47°F (8.3°C)	46328	45401	45174	42358	41977	3.73	3.76	3.77	3.78	3.79
	52°F (11.1°C)	45124	44221	44000	41257	40886	3.36	3.39	3.39	3.40	3.41
	57F (13.9°C)	43920	43041	42826	40157	39795	2.98	3.01	3.01	3.02	3.03
	59°F (15.0°C)	43438	42569	42357	39716	39359	2.83	2.86	2.86	2.87	2.88
	62°F (16.7°C)	42716	41861	41652	39056	38704	2.61	2.63	2.63	2.64	2.65
	64.4°F (18.0°C)	42138	41295	41089	38527	38181	2.43	2.45	2.45	2.46	2.47
	69.8°F (21.0°C)	37457	36707	36524	34247	33939	2.02	2.04	2.04	2.05	2.06
	75.2°F (24.0°C)	32773	32118	31957	29965	29695	1.62	1.63	1.63	1.64	1.64
1294	-13°F (-25.0°C)	19177	18794	18700	18072	17909	3.50	3.52	3.53	3.54	3.55
	-4°F (-20.0°C)	25224	24720	24596	23770	23556	4.06	4.10	4.10	4.11	4.13
	0°F (-17.8°C)	28085	27523	27385	26465	26227	4.14	4.18	4.19	4.19	4.21
	5°F (-15.0°C)	31660	31027	30872	29834	29566	4.25	4.28	4.29	4.30	4.31
	14°F (-10.0°C)	32330	31684	31525	30466	30192	4.04	4.08	4.08	4.09	4.11
	17°F (-8.3°C)	32554	31903	31743	30677	30400	3.98	4.01	4.02	4.02	4.04
	22°F (-5.6°C)	34724	34030	33860	32722	32427	4.10	4.14	4.14	4.15	4.17
	27°F (-2.8°C)	36895	36157	35976	34767	34454	4.23	4.26	4.27	4.28	4.30
	32°F (0.0°C)	39065	38284	38092	36812	36481	4.36	4.39	4.40	4.41	4.43
	35°F (1.7°C)	40367	39560	39362	38039	37697	4.43	4.47	4.48	4.49	4.51
	37°F (2.8°C)	42428	41580	41372	39981	39621	4.39	4.42	4.43	4.44	4.46
	42°F (5.6°C)	47581	46629	46396	44837	44433	4.27	4.30	4.31	4.32	4.34
	44.6°F (7.0°C)	49642	48649	48406	46779	46358	4.22	4.25	4.26	4.27	4.29
	47°F (8.3°C)	52733	51679	51420	49692	49245	4.15	4.18	4.19	4.20	4.22
	52°F (11.1°C)	51363	50336	50084	48401	47965	3.73	3.76	3.77	3.78	3.79
	57F (13.9°C)	49992	48993	48748	47109	46685	3.31	3.34	3.35	3.35	3.37
	59°F (15.0°C)	49444	48455	48213	46593	46173	3.15	3.17	3.18	3.19	3.20
	62°F (16.7°C)	48622	47649	47411	45818	45405	2.90	2.92	2.93	2.93	2.94
	64.4°F (18.0°C)	47964	47005	46770	45198	44791	2.70	2.72	2.72	2.73	2.74
	69.8°F (21.0°C)	42636	41783	41574	40177	39815	2.25	2.27	2.27	2.27	2.28
	75.2°F (24.0°C)	37304	36558	36376	35153	34837	1.80	1.81	1.82	1.82	1.83

Manufacturer reserves the right to change, at any time, specifications and designs without notice and without obligations.

Table 24 – 60K RH High Static Heating — D5CLRA + D5FSAA (Continued)

AIRFLOW (CFM)	OUTDOOR DB	HEATING PERFORMANCE AT INDOOR DRY BULB TEMPERATURE									
		TC: Total Heating Capacity (BTU/hr)					PI: Power Input (kW)				
		Indoor Conditions (DB)					Indoor Conditions (DB)				
		60.8°F (16.0°C)	68°F (20.0°C)	70°F (21.1°C)	71.6°F (22.0°C)	75.2°F (24.0°C)	60.8°F (16.0°C)	68°F (20.0°C)	70°F (21.1°C)	71.6°F (22.0°C)	75.2°F (24.0°C)
1471	-13°F (-25.0°C)	21829	21393	21286	21200	21010	3.88	3.92	3.92	3.93	3.95
	-4°F (-20.0°C)	28712	28138	27997	27885	27634	4.51	4.55	4.56	4.57	4.59
	0°F (-17.8°C)	31968	31328	31172	31047	30768	4.60	4.64	4.65	4.66	4.68
	5°F (-15.0°C)	36038	35317	35140	35000	34685	4.72	4.76	4.76	4.77	4.79
	14°F (-10.0°C)	36801	36065	35884	35741	35419	4.49	4.53	4.54	4.55	4.56
	17°F (-8.3°C)	37055	36314	36132	35988	35664	4.42	4.45	4.46	4.47	4.49
	22°F (-5.6°C)	39525	38735	38541	38387	38042	4.56	4.60	4.60	4.61	4.63
	27°F (-2.8°C)	41996	41156	40950	40786	40419	4.70	4.74	4.75	4.76	4.78
	32°F (0.0°C)	44466	43577	43359	43186	42797	4.84	4.88	4.89	4.90	4.92
	35°F (1.7°C)	45948	45029	44804	44625	44223	4.93	4.97	4.98	4.99	5.01
	37°F (2.8°C)	48294	47329	47092	46904	46481	4.87	4.91	4.92	4.93	4.95
	42°F (5.6°C)	54160	53076	52811	52600	52126	4.74	4.78	4.79	4.80	4.82
	44.6°F (7.0°C)	56506	55375	55099	54878	54384	4.69	4.73	4.74	4.75	4.76
	47°F (8.3°C)	60025	58824	58530	58296	57771	4.61	4.65	4.66	4.67	4.68
	52°F (11.1°C)	58465	57295	57009	56781	56270	4.15	4.18	4.19	4.20	4.21
	57F (13.9°C)	56905	55767	55488	55266	54768	3.68	3.71	3.72	3.73	3.74
	59°F (15.0°C)	56281	55155	54879	54660	54168	3.50	3.53	3.53	3.54	3.55
	62°F (16.7°C)	55345	54238	53967	53751	53267	3.22	3.25	3.25	3.26	3.27
	64.4°F (18.0°C)	54596	53504	53236	53023	52546	3.00	3.02	3.03	3.03	3.05
	69.8°F (21.0°C)	48531	47560	47322	47133	46709	2.50	2.52	2.52	2.53	2.54
	75.2°F (24.0°C)	42462	41613	41405	41239	40868	2.00	2.01	2.02	2.02	2.03
1647	-13°F (-25.0°C)	24847	24350	24229	24132	23915	4.32	4.35	4.36	4.37	4.39
	-4°F (-20.0°C)	32682	32028	31868	31741	31455	5.02	5.06	5.07	5.08	5.10
	0°F (-17.8°C)	36388	35660	35482	35340	35022	5.12	5.16	5.17	5.18	5.20
	5°F (-15.0°C)	41020	40200	39999	39839	39480	5.24	5.28	5.29	5.30	5.33
	14°F (-10.0°C)	41889	41051	40846	40683	40316	4.99	5.03	5.04	5.05	5.07
	17°F (-8.3°C)	42178	41335	41128	40964	40595	4.91	4.95	4.96	4.97	4.99
	22°F (-5.6°C)	44990	44091	43870	43695	43301	5.06	5.11	5.12	5.13	5.15
	27°F (-2.8°C)	47802	46846	46612	46426	46008	5.22	5.26	5.27	5.29	5.31
	32°F (0.0°C)	50614	49602	49354	49157	48714	5.38	5.42	5.43	5.44	5.47
	35°F (1.7°C)	52301	51255	50999	50795	50338	5.47	5.52	5.53	5.54	5.56
	37°F (2.8°C)	54972	53872	53603	53389	52908	5.41	5.46	5.47	5.48	5.50
	42°F (5.6°C)	61648	60415	60113	59872	59334	5.27	5.31	5.32	5.33	5.35
	44.6°F (7.0°C)	64318	63032	62717	62466	61904	5.21	5.25	5.26	5.27	5.29
	47°F (8.3°C)	68324	66957	66623	66356	65759	5.12	5.16	5.17	5.18	5.20
	52°F (11.1°C)	66548	65217	64891	64632	64050	4.61	4.64	4.65	4.66	4.68
	57F (13.9°C)	64773	63477	63160	62907	62341	4.09	4.13	4.13	4.14	4.16
	59°F (15.0°C)	64062	62781	62467	62217	61657	3.89	3.92	3.93	3.93	3.95
	62°F (16.7°C)	62997	61737	61428	61183	60632	3.58	3.61	3.61	3.62	3.64
	64.4°F (18.0°C)	62145	60902	60597	60355	59812	3.33	3.36	3.36	3.37	3.38
	69.8°F (21.0°C)	55241	54136	53865	53650	53167	2.77	2.80	2.80	2.81	2.82
	75.2°F (24.0°C)	48333	47367	47130	46941	46519	2.22	2.24	2.24	2.25	2.25

Table 25 – 36K Heating — D5CLRA + D5FSAA

AIRFLOW (CFM)	OUTDOOR DB	HEATING PERFORMANCE AT INDOOR DRY BULB TEMPERATURE									
		TC: Total Heating Capacity (BTU/hr)					PI: Power Input (kW)				
		Indoor Conditions (DB)					Indoor Conditions (DB)				
		60.8°F (16.0°C)	68°F (20.0°C)	70°F (21.1°C)	71.6°F (22.0°C)	75.2°F (24.0°C)	60.8°F (16.0°C)	68°F (20.0°C)	70°F (21.1°C)	71.6°F (22.0°C)	75.2°F (24.0°C)
765	-13°F (-25.0°C)	16085	15763	15684	15613	15452	2.70	2.73	2.73	2.74	2.75
	-4°F (-20.0°C)	19002	18622	18529	18445	18255	2.85	2.88	2.88	2.89	2.90
	0°F (-17.8°C)	19668	19275	19178	19091	18894	2.82	2.84	2.85	2.85	2.87
	5°F (-15.0°C)	20500	20090	19990	19899	19694	2.78	2.80	2.81	2.81	2.82
	14°F (-10.0°C)	23398	22930	22815	22711	22477	2.97	3.00	3.00	3.01	3.02
	17°F (-8.3°C)	24364	23877	23757	23649	23405	3.04	3.06	3.07	3.07	3.09
	22°F (-5.6°C)	25078	24577	24454	24342	24091	2.88	2.90	2.91	2.92	2.93
	27°F (-2.8°C)	25792	25276	25150	25035	24778	2.73	2.75	2.75	2.76	2.77
	32°F (0.0°C)	26507	25976	25846	25729	25464	2.57	2.59	2.60	2.60	2.61
	35°F (1.7°C)	26935	26396	26264	26145	25875	2.48	2.50	2.50	2.51	2.52
	37°F (2.8°C)	27768	27213	27077	26953	26676	2.53	2.55	2.55	2.56	2.57
	42°F (5.6°C)	29851	29254	29107	28975	28676	2.65	2.67	2.67	2.68	2.69
	44.6°F (7.0°C)	30684	30070	29920	29783	29476	2.70	2.72	2.72	2.73	2.74
	47°F (8.3°C)	31933	31295	31138	30996	30677	2.77	2.79	2.80	2.80	2.81
	52°F (11.1°C)	32588	31936	31777	31632	31306	2.64	2.66	2.67	2.67	2.68
	57F (13.9°C)	33243	32578	32415	32267	31935	2.51	2.53	2.54	2.54	2.55
	59°F (15.0°C)	33505	32835	32671	32522	32187	2.46	2.48	2.49	2.49	2.50
	62°F (16.7°C)	33898	33220	33054	32903	32564	2.39	2.41	2.41	2.41	2.42
	64.4°F (18.0°C)	34212	33528	33360	33208	32866	2.32	2.34	2.35	2.35	2.36
	69.8°F (21.0°C)	34920	34221	34050	33895	33546	2.19	2.20	2.21	2.21	2.22
	75.2°F (24.0°C)	35627	34914	34740	34581	34225	2.05	2.06	2.07	2.07	2.08
988	-13°F (-25.0°C)	17558	17207	17121	17043	16867	3.18	3.21	3.21	3.22	3.23
	-4°F (-20.0°C)	20742	20328	20226	20134	19926	3.36	3.38	3.39	3.40	3.41
	0°F (-17.8°C)	21469	21040	20935	20839	20625	3.32	3.34	3.35	3.36	3.37
	5°F (-15.0°C)	22378	21930	21820	21721	21497	3.27	3.30	3.30	3.31	3.32
	14°F (-10.0°C)	25541	25030	24905	24791	24536	3.50	3.53	3.53	3.54	3.55
	17°F (-8.3°C)	26595	26063	25933	25815	25549	3.57	3.60	3.61	3.62	3.63
	22°F (-5.6°C)	27375	26827	26693	26571	26298	3.39	3.42	3.42	3.43	3.44
	27°F (-2.8°C)	28154	27591	27453	27328	27047	3.21	3.23	3.24	3.25	3.26
	32°F (0.0°C)	28934	28355	28213	28085	27796	3.02	3.05	3.05	3.06	3.07
	35°F (1.7°C)	29402	28814	28670	28539	28245	2.91	2.94	2.94	2.95	2.96
	37°F (2.8°C)	30311	29705	29556	29422	29118	2.97	2.99	3.00	3.01	3.02
	42°F (5.6°C)	32584	31933	31773	31628	31302	3.11	3.14	3.15	3.15	3.17
	44.6°F (7.0°C)	33494	32824	32660	32511	32176	3.17	3.20	3.20	3.21	3.22
	47°F (8.3°C)	34858	34160	33990	33835	33486	3.26	3.29	3.29	3.30	3.31
	52°F (11.1°C)	35572	34861	34687	34529	34173	3.11	3.13	3.14	3.15	3.16
	57F (13.9°C)	36287	35562	35384	35222	34860	2.96	2.98	2.99	2.99	3.01
	59°F (15.0°C)	36573	35842	35663	35500	35134	2.90	2.92	2.93	2.93	2.94
	62°F (16.7°C)	37002	36262	36081	35916	35546	2.81	2.83	2.84	2.84	2.85
	64.4°F (18.0°C)	37345	36598	36415	36249	35876	2.73	2.76	2.76	2.77	2.78
	69.8°F (21.0°C)	38117	37355	37168	36999	36618	2.57	2.59	2.60	2.60	2.61
	75.2°F (24.0°C)	38889	38112	37921	37748	37359	2.41	2.43	2.43	2.44	2.45

Table 25 – 36K Heating — D5CLRA + D5FSAA (Continued)

AIRFLOW (CFM)	OUTDOOR DB	HEATING PERFORMANCE AT INDOOR DRY BULB TEMPERATURE									
		TC: Total Heating Capacity (BTU/hr)					PI: Power Input (kW)				
		Indoor Conditions (DB)					Indoor Conditions (DB)				
		60.8°F (16.0°C)	68°F (20.0°C)	70°F (21.1°C)	71.6°F (22.0°C)	75.2°F (24.0°C)	60.8°F (16.0°C)	68°F (20.0°C)	70°F (21.1°C)	71.6°F (22.0°C)	75.2°F (24.0°C)
1706	-13°F (-25.0°C)	19166	18782	18689	18614	18446	3.35	3.38	3.38	3.39	3.40
	-4°F (-20.0°C)	22642	22189	22078	21990	21792	3.53	3.56	3.57	3.57	3.59
	0°F (-17.8°C)	23435	22967	22852	22760	22555	3.49	3.52	3.53	3.53	3.55
	5°F (-15.0°C)	24427	23938	23819	23723	23510	3.44	3.47	3.48	3.48	3.50
	14°F (-10.0°C)	27880	27322	27185	27077	26833	3.68	3.71	3.72	3.73	3.74
	17°F (-8.3°C)	29031	28450	28308	28194	27941	3.76	3.79	3.80	3.81	3.82
	22°F (-5.6°C)	29882	29284	29137	29021	28760	3.57	3.60	3.60	3.61	3.63
	27°F (-2.8°C)	30733	30118	29967	29847	29579	3.38	3.40	3.41	3.42	3.43
	32°F (0.0°C)	31584	30952	30797	30674	30398	3.18	3.21	3.21	3.22	3.23
	35°F (1.7°C)	32094	31452	31295	31170	30889	3.07	3.09	3.10	3.10	3.12
	37°F (2.8°C)	33087	32425	32263	32134	31845	3.13	3.15	3.16	3.17	3.18
	42°F (5.6°C)	35568	34857	34683	34544	34233	3.28	3.31	3.31	3.32	3.33
	44.6°F (7.0°C)	36561	35830	35650	35508	35188	3.34	3.37	3.37	3.38	3.39
	47°F (8.3°C)	38050	37289	37102	36954	36621	3.43	3.46	3.47	3.47	3.49
	52°F (11.1°C)	38830	38053	37863	37712	37372	3.27	3.30	3.30	3.31	3.32
	57F (13.9°C)	39610	38818	38624	38470	38123	3.11	3.14	3.14	3.15	3.16
	59°F (15.0°C)	39923	39124	38928	38773	38424	3.05	3.07	3.08	3.09	3.10
	62°F (16.7°C)	40391	39583	39385	39227	38874	2.95	2.98	2.98	2.99	3.00
	64.4°F (18.0°C)	40765	39950	39750	39591	39235	2.88	2.90	2.91	2.91	2.93
	69.8°F (21.0°C)	41608	40776	40572	40410	40046	2.71	2.73	2.73	2.74	2.75
	75.2°F (24.0°C)	42451	41602	41394	41228	40857	2.54	2.56	2.56	2.57	2.58
1224	-13°F (-25.0°C)	20921	20503	20400	20318	20136	3.38	3.41	3.42	3.42	3.44
	-4°F (-20.0°C)	24715	24221	24100	24004	23788	3.57	3.60	3.60	3.61	3.63
	0°F (-17.8°C)	25581	25070	24944	24845	24621	3.53	3.56	3.56	3.57	3.58
	5°F (-15.0°C)	26664	26131	26000	25896	25663	3.48	3.50	3.51	3.52	3.53
	14°F (-10.0°C)	30433	29824	29675	29556	29290	3.72	3.75	3.76	3.76	3.78
	17°F (-8.3°C)	31689	31055	30900	30776	30499	3.80	3.83	3.84	3.85	3.86
	22°F (-5.6°C)	32618	31966	31806	31679	31393	3.60	3.63	3.64	3.65	3.66
	27°F (-2.8°C)	33547	32876	32712	32581	32288	3.41	3.44	3.44	3.45	3.46
	32°F (0.0°C)	34476	33786	33617	33483	33182	3.21	3.24	3.25	3.25	3.27
	35°F (1.7°C)	35033	34333	34161	34024	33718	3.10	3.12	3.13	3.14	3.15
	37°F (2.8°C)	36117	35394	35217	35077	34761	3.16	3.18	3.19	3.20	3.21
	42°F (5.6°C)	38825	38049	37859	37707	37368	3.31	3.34	3.35	3.35	3.37
	44.6°F (7.0°C)	39909	39111	38915	38760	38411	3.37	3.40	3.41	3.41	3.43
	47°F (8.3°C)	41534	40704	40500	40338	39975	3.47	3.49	3.50	3.51	3.52
	52°F (11.1°C)	42386	41538	41331	41165	40795	3.30	3.33	3.34	3.34	3.36
	57F (13.9°C)	43238	42373	42161	41993	41615	3.14	3.17	3.18	3.18	3.20
	59°F (15.0°C)	43578	42707	42493	42323	41942	3.08	3.11	3.11	3.12	3.13
	62°F (16.7°C)	44090	43208	42992	42820	42434	2.98	3.01	3.01	3.02	3.03
	64.4°F (18.0°C)	44498	43608	43390	43217	42828	2.91	2.93	2.94	2.94	2.95
	69.8°F (21.0°C)	45418	44510	44287	44110	43713	2.73	2.76	2.76	2.77	2.78
	75.2°F (24.0°C)	46338	45412	45184	45004	44599	2.56	2.58	2.59	2.59	2.60

Table 26 – 48K Heating — D5CLRA + D5FSAA

AIRFLOW (CFM)	OUTDOOR DB	HEATING PERFORMANCE AT INDOOR DRY BULB TEMPERATURE									
		TC: Total Heating Capacity (BTU/hr)					PI: Power Input (kW)				
		Indoor Conditions (DB)					Indoor Conditions (DB)				
		60.8°F (16.0°C)	68°F (20.0°C)	70°F (21.1°C)	71.6°F (22.0°C)	75.2°F (24.0°C)	60.8°F (16.0°C)	68°F (20.0°C)	70°F (21.1°C)	71.6°F (22.0°C)	75.2°F (24.0°C)
800	-13°F (-25.0°C)	23798	23322	23205	21285	21093	3.76	3.79	3.80	3.81	3.82
	-4°F (-20.0°C)	29257	28672	28529	26167	25931	4.21	4.24	4.25	4.26	4.28
	0°F (-17.8°C)	30849	30232	30081	27591	27343	4.37	4.41	4.42	4.43	4.44
	5°F (-15.0°C)	32840	32183	32022	29371	29107	4.58	4.62	4.63	4.64	4.65
	14°F (-10.0°C)	37062	36321	36139	33147	32849	4.83	4.87	4.88	4.89	4.91
	17°F (-8.3°C)	38469	37700	37511	34406	34096	4.91	4.95	4.96	4.97	4.99
	22°F (-5.6°C)	39459	38669	38476	35291	34973	4.83	4.87	4.88	4.89	4.91
	27°F (-2.8°C)	40448	39639	39441	36176	35850	4.75	4.79	4.80	4.81	4.83
	32°F (0.0°C)	41437	40608	40405	37061	36727	4.67	4.71	4.72	4.73	4.75
	35°F (1.7°C)	42031	41190	40984	37591	37253	4.63	4.66	4.67	4.68	4.70
	37°F (2.8°C)	43484	42615	42401	38891	38541	4.63	4.67	4.68	4.69	4.70
	42°F (5.6°C)	47118	46176	45945	42142	41762	4.63	4.67	4.68	4.69	4.71
	44.6°F (7.0°C)	48572	47600	47362	43442	43051	4.64	4.67	4.68	4.69	4.71
	47°F (8.3°C)	50752	49737	49488	45392	44983	4.64	4.68	4.68	4.69	4.71
	52°F (11.1°C)	49146	48163	47922	43955	43560	4.15	4.18	4.19	4.20	4.22
	57F (13.9°C)	47540	46589	46356	42519	42136	3.66	3.69	3.70	3.70	3.72
	59°F (15.0°C)	46897	45960	45730	41944	41567	3.46	3.49	3.50	3.51	3.52
	62°F (16.7°C)	45934	45015	44790	41082	40713	3.17	3.20	3.20	3.21	3.22
	64.4°F (18.0°C)	45163	44260	44038	40393	40029	2.94	2.96	2.97	2.97	2.98
	69.8°F (21.0°C)	43428	42560	42347	38841	38492	2.41	2.43	2.43	2.44	2.45
	75.2°F (24.0°C)	41694	40860	40656	37290	36954	1.88	1.90	1.90	1.90	1.91
1082	-13°F (-25.0°C)	25305	24799	24675	23585	23372	4.43	4.46	4.47	4.48	4.50
	-4°F (-20.0°C)	31110	30488	30336	28995	28734	4.95	4.99	5.00	5.01	5.03
	0°F (-17.8°C)	32803	32147	31986	30573	30297	5.15	5.19	5.20	5.21	5.23
	5°F (-15.0°C)	34920	34221	34050	32545	32252	5.39	5.43	5.44	5.45	5.48
	14°F (-10.0°C)	39409	38621	38428	36729	36399	5.68	5.73	5.74	5.75	5.77
	17°F (-8.3°C)	40906	40088	39887	38124	37781	5.78	5.82	5.84	5.85	5.87
	22°F (-5.6°C)	41958	41119	40913	39105	38753	5.69	5.73	5.74	5.75	5.78
	27°F (-2.8°C)	43010	42149	41939	40085	39724	5.59	5.64	5.65	5.66	5.68
	32°F (0.0°C)	44062	43180	42965	41065	40696	5.50	5.54	5.56	5.57	5.59
	35°F (1.7°C)	44693	43799	43580	41654	41279	5.44	5.49	5.50	5.51	5.53
	37°F (2.8°C)	46238	45314	45087	43094	42706	5.45	5.49	5.50	5.51	5.53
	42°F (5.6°C)	50103	49100	48855	46696	46275	5.45	5.50	5.51	5.52	5.54
	44.6°F (7.0°C)	51648	50615	50362	48136	47703	5.45	5.50	5.51	5.52	5.54
	47°F (8.3°C)	53967	52887	52623	50297	49844	5.46	5.50	5.51	5.52	5.54
	52°F (11.1°C)	52259	51214	50958	48705	48267	4.88	4.92	4.93	4.94	4.96
	57F (13.9°C)	50551	49540	49292	47113	46689	4.31	4.34	4.35	4.36	4.38
	59°F (15.0°C)	49868	48870	48626	46477	46059	4.08	4.11	4.12	4.13	4.14
	62°F (16.7°C)	48843	47866	47627	45522	45112	3.73	3.76	3.77	3.78	3.79
	64.4°F (18.0°C)	48023	47063	46828	44758	44355	3.46	3.48	3.49	3.50	3.51
	69.8°F (21.0°C)	46179	45255	45029	43039	42651	2.83	2.86	2.86	2.87	2.88
	75.2°F (24.0°C)	44335	43448	43231	41320	40948	2.21	2.23	2.24	2.24	2.25

Manufacturer reserves the right to change, at any time, specifications and designs without notice and without obligations.

Table 26 – 48K Heating — D5CLRA + D5FSAA (Continued)

AIRFLOW (CFM)	OUTDOOR DB	HEATING PERFORMANCE AT INDOOR DRY BULB TEMPERATURE									
		TC: Total Heating Capacity (BTU/hr)					PI: Power Input (kW)				
		Indoor Conditions (DB)					Indoor Conditions (DB)				
		60.8°F (16.0°C)	68°F (20.0°C)	70°F (21.1°C)	71.6°F (22.0°C)	75.2°F (24.0°C)	60.8°F (16.0°C)	68°F (20.0°C)	70°F (21.1°C)	71.6°F (22.0°C)	75.2°F (24.0°C)
1235	-13°F (-25.0°C)	26908	26370	26238	26133	25898	4.66	4.70	4.71	4.72	4.73
	-4°F (-20.0°C)	33081	32419	32257	32128	31839	5.21	5.26	5.27	5.28	5.30
	0°F (-17.8°C)	34881	34183	34012	33876	33571	5.42	5.46	5.47	5.48	5.50
	5°F (-15.0°C)	37131	36389	36207	36062	35737	5.67	5.72	5.73	5.74	5.76
	14°F (-10.0°C)	41905	41067	40862	40698	40332	5.98	6.03	6.04	6.05	6.08
	17°F (-8.3°C)	43497	42627	42414	42244	41864	6.08	6.13	6.14	6.16	6.18
	22°F (-5.6°C)	44615	43723	43504	43330	42940	5.98	6.03	6.04	6.06	6.08
	27°F (-2.8°C)	45734	44819	44595	44417	44017	5.89	5.93	5.95	5.96	5.98
	32°F (0.0°C)	46852	45915	45686	45503	45094	5.79	5.84	5.85	5.86	5.88
	35°F (1.7°C)	47524	46573	46340	46155	45739	5.73	5.78	5.79	5.80	5.82
	37°F (2.8°C)	49167	48184	47943	47751	47321	5.73	5.78	5.79	5.80	5.83
	42°F (5.6°C)	53276	52210	51949	51742	51276	5.74	5.78	5.80	5.81	5.83
	44.6°F (7.0°C)	54919	53821	53552	53338	52858	5.74	5.79	5.80	5.81	5.83
	47°F (8.3°C)	57385	56237	55956	55732	55230	5.74	5.79	5.80	5.81	5.84
	52°F (11.1°C)	55569	54457	54185	53968	53483	5.14	5.18	5.19	5.20	5.22
	57F (13.9°C)	53753	52678	52414	52205	51735	4.53	4.57	4.58	4.59	4.61
	59°F (15.0°C)	53026	51966	51706	51499	51036	4.29	4.33	4.33	4.34	4.36
	62°F (16.7°C)	51937	50898	50644	50441	49987	3.93	3.96	3.97	3.98	3.99
	64.4°F (18.0°C)	51065	50044	49794	49594	49148	3.64	3.67	3.67	3.68	3.70
	69.8°F (21.0°C)	49104	48122	47881	47690	47260	2.98	3.01	3.01	3.02	3.03
	75.2°F (24.0°C)	47143	46200	45969	45785	45373	2.33	2.35	2.35	2.36	2.37
1353	-13°F (-25.0°C)	28612	28040	27900	27788	27538	4.71	4.74	4.75	4.76	4.78
	-4°F (-20.0°C)	35176	34472	34300	34163	33855	5.27	5.31	5.32	5.33	5.35
	0°F (-17.8°C)	37090	36348	36167	36022	35698	5.47	5.52	5.53	5.54	5.56
	5°F (-15.0°C)	39483	38693	38500	38346	38001	5.73	5.77	5.79	5.80	5.82
	14°F (-10.0°C)	44560	43668	43450	43276	42887	6.04	6.09	6.10	6.11	6.14
	17°F (-8.3°C)	46252	45327	45100	44920	44515	6.14	6.19	6.21	6.22	6.24
	22°F (-5.6°C)	47441	46492	46260	46075	45660	6.04	6.09	6.11	6.12	6.14
	27°F (-2.8°C)	48631	47658	47420	47230	46805	5.95	5.99	6.01	6.02	6.04
	32°F (0.0°C)	49820	48824	48579	48385	47950	5.85	5.89	5.91	5.92	5.94
	35°F (1.7°C)	50534	49523	49275	49078	48637	5.79	5.84	5.85	5.86	5.88
	37°F (2.8°C)	52281	51236	50979	50776	50319	5.79	5.84	5.85	5.86	5.88
	42°F (5.6°C)	56650	55517	55240	55019	54524	5.80	5.84	5.85	5.87	5.89
	44.6°F (7.0°C)	58398	57230	56944	56716	56206	5.80	5.85	5.86	5.87	5.89
	47°F (8.3°C)	61019	59799	59500	59262	58729	5.80	5.85	5.86	5.87	5.90
	52°F (11.1°C)	59088	57907	57617	57387	56870	5.19	5.23	5.24	5.25	5.27
	57F (13.9°C)	57157	56014	55734	55511	55012	4.58	4.62	4.62	4.63	4.65
	59°F (15.0°C)	56385	55257	54981	54761	54268	4.33	4.37	4.38	4.39	4.40
	62°F (16.7°C)	55226	54122	53851	53636	53153	3.97	4.00	4.01	4.02	4.03
	64.4°F (18.0°C)	54299	53213	52947	52736	52261	3.67	3.70	3.71	3.72	3.73
	69.8°F (21.0°C)	52214	51170	50914	50710	50254	3.01	3.04	3.04	3.05	3.06
	75.2°F (24.0°C)	50128	49126	48880	48685	48247	2.35	2.37	2.38	2.38	2.39

Table 27 – 60K Heating — D5CLRA + D5FSAA

AIRFLOW (CFM)	OUTDOOR DB	HEATING PERFORMANCE AT INDOOR DRY BULB TEMPERATURE									
		TC: Total Heating Capacity (BTU/hr)					PI: Power Input (kW)				
		Indoor Conditions (DB)					Indoor Conditions (DB)				
		60.8°F (16.0°C)	68°F (20.0°C)	70°F (21.1°C)	71.6°F (22.0°C)	75.2°F (24.0°C)	60.8°F (16.0°C)	68°F (20.0°C)	70°F (21.1°C)	71.6°F (22.0°C)	75.2°F (24.0°C)
882	-13°F (-25.0°C)	19365	18977	18883	18790	18621	3.53	3.56	3.57	3.58	3.59
	-4°F (-20.0°C)	24518	24027	23907	23790	23576	3.64	3.67	3.68	3.68	3.70
	0°F (-17.8°C)	26549	26018	25888	25761	25529	3.82	3.85	3.86	3.86	3.88
	5°F (-15.0°C)	29089	28507	28364	28225	27971	4.04	4.07	4.08	4.09	4.10
	14°F (-10.0°C)	35509	34799	34625	34455	34145	4.56	4.60	4.61	4.61	4.63
	17°F (-8.3°C)	37649	36896	36712	36532	36203	4.73	4.77	4.78	4.79	4.81
	22°F (-5.6°C)	37270	36524	36342	36164	35838	4.59	4.62	4.63	4.64	4.66
	27°F (-2.8°C)	36890	36153	35972	35795	35473	4.44	4.47	4.48	4.49	4.51
	32°F (0.0°C)	36511	35781	35602	35427	35109	4.29	4.33	4.33	4.34	4.36
	35°F (1.7°C)	36283	35558	35380	35207	34890	4.20	4.24	4.24	4.25	4.27
	37°F (2.8°C)	38547	37776	37587	37403	37067	4.26	4.30	4.31	4.31	4.33
	42°F (5.6°C)	44207	43323	43106	42895	42509	4.41	4.45	4.46	4.47	4.48
	44.6°F (7.0°C)	46471	45541	45314	45091	44686	4.47	4.51	4.52	4.53	4.54
	47°F (8.3°C)	49866	48869	48625	48386	47951	4.56	4.60	4.61	4.62	4.64
	52°F (11.1°C)	48996	48016	47776	47542	47114	4.13	4.16	4.17	4.18	4.20
	57F (13.9°C)	48126	47163	46928	46698	46277	3.70	3.73	3.74	3.74	3.76
	59°F (15.0°C)	47778	46822	46588	46360	45943	3.53	3.56	3.56	3.57	3.58
	62°F (16.7°C)	47256	46311	46079	45853	45441	3.27	3.30	3.30	3.31	3.32
	64.4°F (18.0°C)	46838	45901	45672	45448	45039	3.06	3.09	3.09	3.10	3.11
	69.8°F (21.0°C)	45898	44980	44755	44536	44135	2.60	2.62	2.62	2.63	2.64
	75.2°F (24.0°C)	44959	44059	43839	43624	43232	2.13	2.15	2.15	2.16	2.16
1118	-13°F (-25.0°C)	20770	20355	20253	20163	19982	4.16	4.19	4.20	4.21	4.22
	-4°F (-20.0°C)	26297	25771	25642	25528	25299	4.28	4.32	4.33	4.33	4.35
	0°F (-17.8°C)	28476	27907	27767	27644	27395	4.49	4.53	4.54	4.55	4.56
	5°F (-15.0°C)	31200	30576	30423	30288	30015	4.75	4.79	4.80	4.81	4.83
	14°F (-10.0°C)	38086	37325	37138	36973	36640	5.36	5.41	5.42	5.43	5.45
	17°F (-8.3°C)	40382	39574	39376	39201	38848	5.57	5.61	5.62	5.64	5.66
	22°F (-5.6°C)	39975	39175	38980	38806	38457	5.39	5.44	5.45	5.46	5.48
	27°F (-2.8°C)	39568	38777	38583	38411	38065	5.22	5.26	5.27	5.28	5.31
	32°F (0.0°C)	39161	38378	38186	38016	37674	5.05	5.09	5.10	5.11	5.13
	35°F (1.7°C)	38917	38139	37948	37779	37439	4.94	4.98	4.99	5.00	5.02
	37°F (2.8°C)	41345	40518	40316	40136	39775	5.01	5.05	5.06	5.07	5.10
	42°F (5.6°C)	47416	46467	46235	46029	45615	5.19	5.23	5.24	5.25	5.27
	44.6°F (7.0°C)	49844	48847	48603	48386	47951	5.26	5.30	5.31	5.33	5.35
	47°F (8.3°C)	53486	52416	52154	51922	51455	5.37	5.41	5.42	5.43	5.45
	52°F (11.1°C)	52553	51501	51244	51016	50557	4.86	4.90	4.91	4.92	4.94
	57F (13.9°C)	51619	50587	50334	50110	49659	4.35	4.39	4.40	4.41	4.42
	59°F (15.0°C)	51246	50221	49970	49747	49300	4.15	4.18	4.19	4.20	4.22
	62°F (16.7°C)	50686	49672	49424	49204	48761	3.85	3.88	3.88	3.89	3.91
	64.4°F (18.0°C)	50238	49233	48987	48769	48330	3.60	3.63	3.64	3.65	3.66
	69.8°F (21.0°C)	49230	48245	48004	47790	47360	3.05	3.08	3.08	3.09	3.10
	75.2°F (24.0°C)	48222	47257	47021	46812	46390	2.51	2.53	2.53	2.54	2.55

Table 27 – 60K Heating — D5CLRA + D5FSAA (Continued)

AIRFLOW (CFM)	OUTDOOR DB	HEATING PERFORMANCE AT INDOOR DRY BULB TEMPERATURE									
		TC: Total Heating Capacity (BTU/hr)					PI: Power Input (kW)				
		Indoor Conditions (DB)					Indoor Conditions (DB)				
		60.8°F (16.0°C)	68°F (20.0°C)	70°F (21.1°C)	71.6°F (22.0°C)	75.2°F (24.0°C)	60.8°F (16.0°C)	68°F (20.0°C)	70°F (21.1°C)	71.6°F (22.0°C)	75.2°F (24.0°C)
1235	-13°F (-25.0°C)	22278	21832	21723	21636	21442	4.37	4.41	4.42	4.43	4.45
	-4°F (-20.0°C)	28206	27642	27504	27394	27147	4.51	4.54	4.55	4.56	4.58
	0°F (-17.8°C)	30543	29932	29783	29664	29397	4.73	4.77	4.77	4.78	4.80
	5°F (-15.0°C)	33465	32795	32631	32501	32208	5.00	5.04	5.05	5.06	5.08
	14°F (-10.0°C)	40851	40034	39834	39674	39317	5.65	5.69	5.70	5.72	5.74
	17°F (-8.3°C)	43313	42447	42234	42066	41687	5.86	5.91	5.92	5.93	5.96
	22°F (-5.6°C)	42877	42019	41809	41642	41267	5.68	5.72	5.74	5.75	5.77
	27°F (-2.8°C)	42440	41591	41383	41218	40847	5.50	5.54	5.55	5.56	5.58
	32°F (0.0°C)	42004	41164	40958	40794	40427	5.31	5.36	5.37	5.38	5.40
	35°F (1.7°C)	41742	40907	40702	40540	40175	5.20	5.25	5.26	5.27	5.29
	37°F (2.8°C)	44346	43459	43242	43069	42681	5.28	5.32	5.33	5.34	5.36
	42°F (5.6°C)	50857	49840	49591	49392	48948	5.46	5.51	5.52	5.53	5.55
	44.6°F (7.0°C)	53462	52392	52130	51922	51455	5.54	5.58	5.59	5.61	5.63
	47°F (8.3°C)	57368	56221	55940	55716	55214	5.65	5.70	5.71	5.72	5.74
	52°F (11.1°C)	56367	55240	54963	54744	54251	5.12	5.16	5.17	5.18	5.20
	57F (13.9°C)	55366	54259	53987	53771	53287	4.58	4.62	4.63	4.64	4.66
	59°F (15.0°C)	54966	53866	53597	53382	52902	4.37	4.40	4.41	4.42	4.44
	62°F (16.7°C)	54365	53278	53011	52799	52324	4.05	4.08	4.09	4.10	4.11
	64.4°F (18.0°C)	53884	52807	52543	52332	51861	3.79	3.82	3.83	3.84	3.85
	69.8°F (21.0°C)	52803	51747	51488	51282	50821	3.21	3.24	3.25	3.25	3.27
	75.2°F (24.0°C)	51722	50688	50434	50232	49780	2.64	2.66	2.66	2.67	2.68
1365	-13°F (-25.0°C)	23895	23417	23300	23207	22998	4.42	4.45	4.46	4.47	4.49
	-4°F (-20.0°C)	30253	29648	29500	29382	29118	4.55	4.59	4.60	4.61	4.63
	0°F (-17.8°C)	32760	32105	31944	31817	31530	4.77	4.81	4.82	4.83	4.85
	5°F (-15.0°C)	35894	35176	35000	34860	34546	5.05	5.09	5.10	5.11	5.13
	14°F (-10.0°C)	43816	42940	42725	42554	42171	5.70	5.75	5.76	5.77	5.80
	17°F (-8.3°C)	46457	45528	45300	45119	44713	5.92	5.97	5.98	5.99	6.02
	22°F (-5.6°C)	45989	45069	44844	44664	44262	5.74	5.78	5.79	5.81	5.83
	27°F (-2.8°C)	45521	44610	44387	44210	43812	5.55	5.60	5.61	5.62	5.64
	32°F (0.0°C)	45052	44151	43931	43755	43361	5.37	5.41	5.42	5.43	5.45
	35°F (1.7°C)	44772	43876	43657	43482	43091	5.26	5.30	5.31	5.32	5.34
	37°F (2.8°C)	47565	46614	46381	46195	45779	5.33	5.37	5.39	5.40	5.42
	42°F (5.6°C)	54549	53458	53190	52978	52501	5.52	5.56	5.58	5.59	5.61
	44.6°F (7.0°C)	57342	56195	55914	55691	55189	5.59	5.64	5.65	5.66	5.69
	47°F (8.3°C)	61532	60302	60000	59760	59222	5.71	5.75	5.77	5.78	5.80
	52°F (11.1°C)	60458	59249	58953	58717	58189	5.17	5.21	5.22	5.23	5.25
	57F (13.9°C)	59385	58197	57906	57674	57155	4.63	4.67	4.68	4.68	4.70
	59°F (15.0°C)	58955	57776	57487	57257	56742	4.41	4.45	4.46	4.47	4.48
	62°F (16.7°C)	58311	57145	56859	56632	56122	4.09	4.12	4.13	4.14	4.16
	64.4°F (18.0°C)	57796	56640	56356	56131	55626	3.83	3.86	3.87	3.88	3.89
	69.8°F (21.0°C)	56636	55503	55226	55005	54510	3.25	3.27	3.28	3.29	3.30
	75.2°F (24.0°C)	55476	54367	54095	53878	53394	2.66	2.69	2.69	2.70	2.71

Manufacturer reserves the right to change, at any time, specifications and designs without notice and without obligations.

APPLICATION DATA

UNIT SELECTION

Select equipment that either matches or supports slightly more than the anticipated peak load. This provides better humidity control, fewer unit cycles, and less part-load operation.

For units used in spaces with high sensible loads, base equipment selection on unit sensible load, not on total anticipated load. Adjust for anticipated room wet bulb temperature to avoid undersizing the equipment.

UNIT MOUNTING (OUTDOOR)

Refer to the unit's installation instructions for further details.

Unit leveling − For reliable operation, the units should be level in all planes.

Clearance − Minimum clearance (See Fig. 5 – on page 5) must be provided for airflow. The condensing units are designed for free-flow application. Air inlets and outlets should not be restricted.

Unit location − A location which is convenient to installation and not exposed to strong winds. A location that can bear the weight of the outdoor unit and where the outdoor unit can be mounted in a level position.

Do not install the indoor or outdoor units in a location with special environmental conditions. For those applications, contact your sales representative.

SYSTEM OPERATING CONDITIONS

Table 28A — Operating Range (min/max °F (°C)

	Cooling & Heating
Outdoor DB	-13 / 122°F (-25 / 50°C)

METERING DEVICES

The outdoor unit has an electronic expansion valve to manage the refrigerant flow of the connected fan coil.

DRAIN CONNECTIONS

Install the drains in accordance with the local plumbing codes.

REFRIGERANT LINES

General refrigerant line sizing:

1. The outdoor units are shipped with a full charge of R-454B refrigerant. All charges, line sizing, and capacities are based on runs of 25 ft. (7.6 m). For runs over 25 ft. (7.6 m), review Table 29 section for the proper charge adjustments.
2. Refrigerant lines should not be buried in the ground. If it is necessary to bury the lines, do not bury the lines more than 36−in (914 mm). Provide a minimum 6−in (152 mm) vertical rise to the service valves to prevent refrigerant migration.
3. Both lines must be insulated. Use a minimum of 1/2−in. (12.7 mm) thick insulation. Closed−cell insulation is recommended in all long line applications.
4. Special consideration should be given to isolating the interconnecting tubing from the building structure. Isolate the tubing so vibration or noise is not transmitted into the structure.

Long Line Applications:

1. No change in line sizing is required.
2. Add refrigerant per the Additional Charge table.

Table 29 – Additional Charge

Unit Size	Indoor Unit Metering Device	Total Line Length ft (m)		Additional Charge oz/ft (g/m)	
		Min	Max	>10-25 ft (3-8m)	>25-213 ft (8-65m)
36K	**None**	10 (3)	246 (75)	None	0.32 (30)
48K					
58K					

WIRING

All wires must be sized per NEC (National Electrical Code) or CEC (Canadian Electrical Code) and local codes. Use Electrical Data table MCA (minimum circuit amps) and MOCP (maximum over current protection) to correctly size the wires and the disconnect fuse or breakers respectively.

SIZES 36-58 RECOMMENDED CONNECTION METHOD FOR POWER AND COMMUNICATION WIRING

Power and Communication Wiring: The main power is supplied to the outdoor unit. The field supplied power wiring from the outdoor unit to the indoor unit consists of three (3) wires and provides the power for the indoor unit. Two wires are high voltage AC power and one is a ground wire. To minimize voltage drop, the factory recommended wire size is 14/2 stranded with a ground.

Communication Wiring: A separate shielded stranded copper conductor only, with a 600 volt rating and double insulated copper wire, must be used as the communication wire from the outdoor unit to the indoor unit.

NOTE: Use a separate shielded 16GA stranded control wire.

Table 30 — Wiring Sizes 36 – 58

Cable	Cable Size	Remarks
Power Connection Cable	14AWG	2 wire + Ground 1Φ 208/230 V
Communication Cable	16AWG	2 wire stranded shielded control wire

⚠ WARNING

EQUIPMENT DAMAGE HAZARD

Failure to follow this caution may result in equipment damage or improper operation. Wires should be sized based on NEC and local codes.

CAUTION

EQUIPMENT DAMAGE HAZARD

Failure to follow this caution may result in equipment damage or improper operation. Be sure to comply with local codes while running wire from the indoor unit to the outdoor unit. Every wire must be connected firmly. Loose wiring may cause the terminal to overheat or result in unit malfunction. A fire hazard may also exist. Ensure all wiring is tightly connected.

No wire should touch the refrigerant tubing, compressor or any moving parts. Disconnecting means must be provided and shall be located within sight and readily accessible from the air conditioner.

Route the cable & conduit through the hole in the conduit panel.

NOTE: The main power is supplied to the outdoor unit. When disconnecting the power of the outdoor unit, the indoor unit would lose power. A disconnect switch is not required on the Indoor unit side on the wiring between the Outdoor and Indoor unit. A 3 pole disconnect may be used for extra protection between the Indoor and Outdoor Unit. A separate power is required for an Auxiliary Electric Heater.

AIR FLOW DATA

Refer to Table 5 for complete specifications.

Table 31 – Airflow Data

System Size	36K	48K	58K
Outdoor (CFM)	2414.6	4240.3	4240.3

SOUND PRESSURE AND SOUND POWER

Refer to Table 5 for complete specifications.

OUTDOOR UNIT SOUND PRESSURE TEST CONDITIONS

Refer to Table 5 for complete specifications.

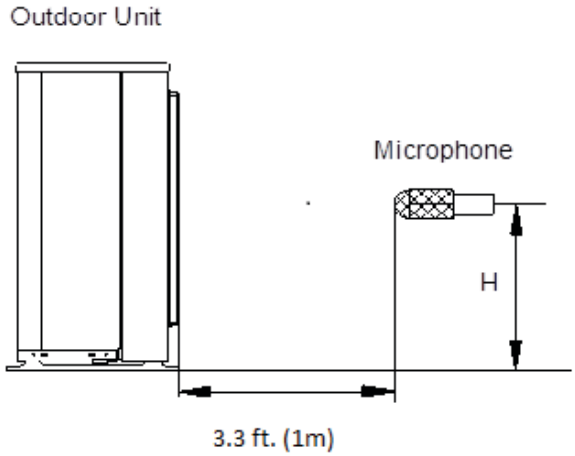

Fig. 7 – Outdoor Unit Sound Pressure Test Conditions
NOTE: H=0.5 x Height of outdoor unit

Table 32 – Outdoor Unit Sound Pressure Test Conditions

	INDOOR CONDITION		OUTDOOR CONDITION	
	DB	WB	DB	WB
Cooling	80.6°F (27°C)	66.2°F (19°C)	95°F (35°C)	75.2°F (24°C)
heating	68°F (20°C)	59°F (15°C)	44.6°F (7°C)	42.8°F (6°C)

FAN AND MOTOR AND ELECTRICAL SPECIFICATIONS

Refer to Table 5 for complete specifications.

WIRING DIAGRAMS

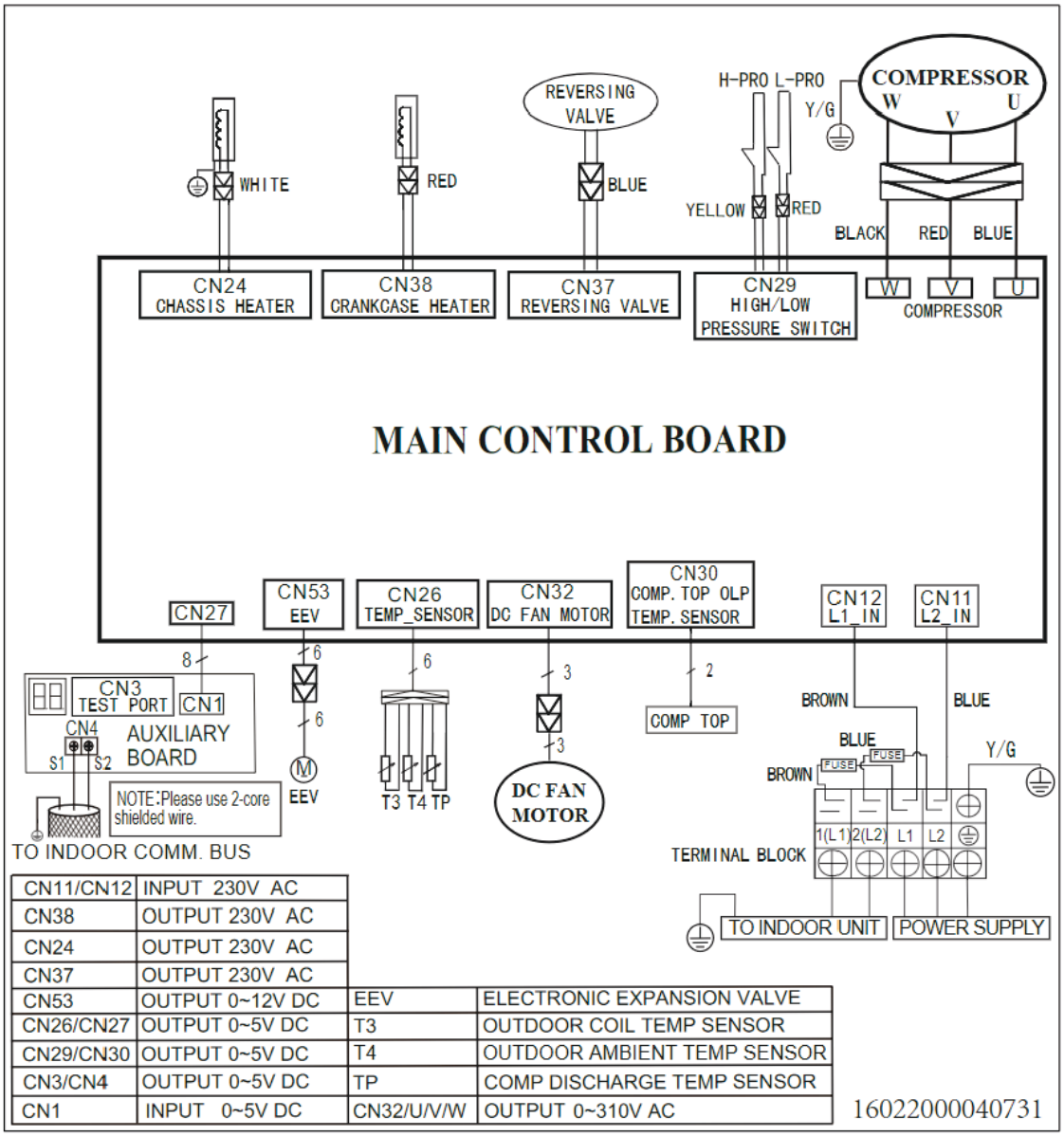

CN11/CN12	INPUT 230V AC		
CN38	OUTPUT 230V AC		
CN24	OUTPUT 230V AC		
CN37	OUTPUT 230V AC		
CN53	OUTPUT 0~12V DC	EEV	ELECTRONIC EXPANSION VALVE
CN26/CN27	OUTPUT 0~5V DC	T3	OUTDOOR COIL TEMP SENSOR
CN29/CN30	OUTPUT 0~5V DC	T4	OUTDOOR AMBIENT TEMP SENSOR
CN3/CN4	OUTPUT 0~5V DC	TP	COMP DISCHARGE TEMP SENSOR
CN1	INPUT 0~5V DC	CN32/U/V/W	OUTPUT 0~310V AC

Fig. 8 – 36K Wiring Diagram

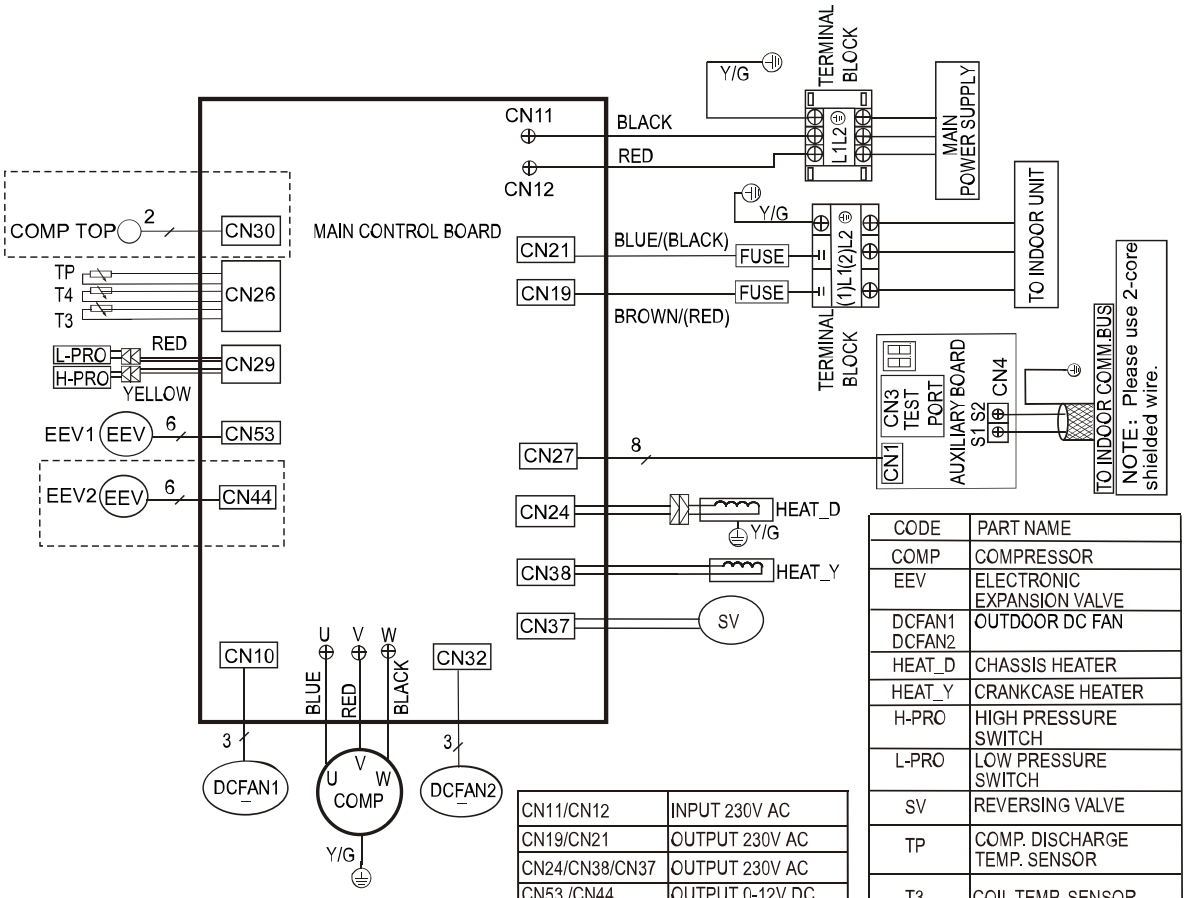

Note:

1. EEV2 is only for hyper heat models.
2. Hyper heat 60K model does not have the COMP. TOP OLP TEMP. SENSOR.

CN11/CN12	INPUT 230V AC
CN19/CN21	OUTPUT 230V AC
CN24/CN38/CN37	OUTPUT 230V AC
CN53 /CN44	OUTPUT 0-12V DC
CN26/CN29/CN30	INPUT 0-5V DC
CN27	OUTPUT 0-5V DC
CN32/CN10	OUTPUT 0-310V AC
U/V/W	OUTPUT 0-310V AC

CODE	PART NAME
COMP	COMPRESSOR
EEV	ELECTRONIC EXPANSION VALVE
DCFAN1 DCFAN2	OUTDOOR DC FAN
HEAT_D	CHASSIS HEATER
HEAT_Y	CRANKCASE HEATER
H-PRO	HIGH PRESSURE SWITCH
L-PRO	LOW PRESSURE SWITCH
SV	REVERSING VALVE
TP	COMP. DISCHARGE TEMP. SENSOR
T3	COIL TEMP. SENSOR
T4	OUTDOOR AMBIENT TEMPERATURE SENSOR
COMP TOP	COMP. TOP OLP TEMP. SENSOR

Fig. 9 – 48K / 58K Wiring Diagram

© 2026 Carrier. All rights reserved.

Manufacturer reserves the right to change, at any time, specifications and designs without notice and without obligations.

GUIDE SPECIFICATIONS

SINGLE-ZONE DUCTLESS OUTDOOR UNITS

Size Range: 3 to 5 Ton Nominal Cooling and Heating Capacity

Model Number: **D5CLRAH**

Part 1 - General

1.01 System Description

a. Outdoor air-cooled split system compressor sections suitable for on-the-ground, rooftop, wall hung or balcony mounting. Units consist of a rotary compressor, an air-cooled coil, propeller-type draw-through outdoor fan, reversing valve (HP), accumulator (HP units), metering device(s), and a control box. Units discharge air horizontally as shown on the contract drawings. Units function as the outdoor component of an air-to-air heat pump system.

b. Units are to be used in a refrigeration circuit matched to ductless heat pump fan coil units.

1.02 Agency Listings

a. Unit construction complies with ANSI/ASHRAE 15, latest revision, and with the NEC.

b. Units are evaluated in accordance with the UL standard 60335-2-40/ CSA C22.2 No. 60335-2-40.

c. Units are listed in CEC directory.

d. Unit cabinet is capable of withstanding the 500-hour salt spray test per Federal Test Standard no. 141 (method 6061).

e. Air-cooled condenser coils are leak tested at 550 psig.

1.03 Delivery, Storage, And Handling

Units are shipped in one piece and are stored and handled per the manufacturer's recommendations.

1.04 Warranty (For Inclusion By Specifying Engineer)

Part 2 - Products

2.01 Equipment

1. **General:**
   Factory assembled, single piece, air-cooled outdoor unit. Contained within the enclosure are the factory wiring, piping, controls, and the compressor.
2. **Unit Cabinet:**
   a. The unit cabinet is constructed of galvanized steel, bonderized and coated with baked-enamel finish on the inside and outside.
   b. The unit access panels are removable and provide full access to the compressor, fan, and the control components.
   c. The outdoor compartment is isolated and has an acoustic lining to assure a quiet operation.
3. **Fans:**
   a. The outdoor fans are direct-drive propeller type, and discharge air horizontally. The fan draws air through the outdoor coil.
   b. Outdoor fan motors are totally-enclosed, single phase motors with class E insulation and permanently lubricated ball bearings. The motor is protected by internal thermal overload protection.
   c. The shaft has an inherent corrosion resistance.
   d. Fan blades are non-metallic and statically and dynamically balanced.
   e. Outdoor fan openings are equipped with a PVC metal/mesh coated protection grille over the fan.
4. **Compressor:**
   a. The compressor is the fully hermetic variable speed rotary type.
   b. The compressor is equipped with an oil system, operating oil charge, and motor.
   c. The motor is NEMA rated class E, suitable for operation in a refrigerant atmosphere.
   d. The compressor assembly is installed on rubber vibration isolators.
5. **Outdoor Coil:**
   The coil is constructed of aluminum hydrophilic pre-coated fins mechanically bonded to seamless copper tubes, which are cleaned, dehydrated and sealed.
6. **Refrigerant Components:**
   Refrigerant circuit components include multiple brass external liquid line service valves with a service gauge connection port, multiple suction line service valves with a service gage connection port, accumulator, reversing valve, and electronic expansion valves.
7. **Safety:**
   Operating safety features are factory selected, assembled, and tested. The minimum functions include the following:
   a. Compressor discharge over temperature protection.
   b. System low voltage protection.
   c. Compressor overload protection.
   d. Compressor over current protection.
   e. IPM module protection.
8. **Electrical Requirements:**
   a. Units operate on single-phase, 60 Hz power at 208/230v.
   b. The unit electrical power is a single point connection.
   c. All power and control wiring must be installed per NEC and all local electrical codes.
   d. Units have multiple terminal blocks to connect to multiple indoor units.

Manufacturer reserves the right to change, at any time, specifications and designs without notice and without obligations.

© 2026 Carrier. All rights reserved.

Manufacturer reserves the right to change, at any time, specifications and designs without notice and without obligations.