TEMPSTAR®
Heating and Cooling Products

D5CERAH

Single Zone Outdoor Ductless Unit
Sizes 9K to 36K

Product Data

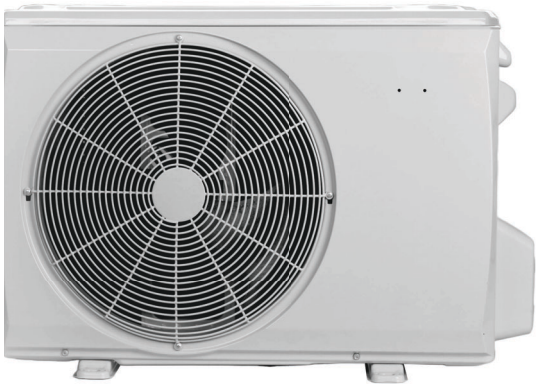

Fig. 1 — Sizes 9K - 36K

NOTE: Images are for illustration purposes **only**. Actual models may differ slightly.

TABLE OF CONTENTS

PAGE

INDUSTRY LEADING FEATURES / BENEFITS 1
MODEL NUMBER NOMENCLATURE 3
STANDARD FEATURES AND ACCESSORIES 4
DIMENSIONS - OUTDOOR 5
CLEARANCES 9
COOLING PERFORMANCE DATA 15
HEATING PERFORMANCE 71
APPLICATION DATA 87
WIRING 88
ELECTRICAL DATA - HEAT PUMP 89
WIRING DIAGRAMS 90
Part 1 - GENERAL 95
GUIDE SPECIFICATIONS 95

INDUSTRY LEADING FEATURES / BENEFITS

A PERFECT BALANCE BETWEEN BUDGET LIMITS, ENERGY SAVINGS AND COMFORT.

The **D5CERAH** series ductless systems are a matched combination of an outdoor condensing unit and an indoor fan coil unit connected only by refrigerant tubing and wires.

The ductless system permits creative solutions to design problems such as:

- Add-ons to current space (an office or family room addition)
- Special space requirements
- When changes in the load cannot be handled by the existing system
- When adding air conditioning to spaces that are heated by hydronic or electric heat and have no ductwork
- Historical renovations or any application where preserving the look of the original structure is essential.

The ideal compliment to your ducted system when it is impractical or prohibitively expensive to use ductwork.

The compact indoor fan coil units take up very little space in the room and do not obstruct windows. The fan coils are attractively styled to blend with most room decors. Advanced system components incorporate innovative technology to provide reliable cooling performance at low sound levels.

Inverter Technology

The inverter driven compressor is designed to run at various input power frequencies (Hz) which controls the compressor's motor speed.

Even Temperature – The control package, including the inverter, monitors the outdoor and indoor temperatures as they relate to the selected indoor set point and adjusts the compressor speed to match the load and keep the system operating continuously rather than cycling and creating temperature swings. This translates to higher comfort levels for the occupants.

Rapid Pull Down/Warm-Up – Comfort is increased by the inverter system's ability to ramp up the compressor speed enabling the system to reach the user selected room temperature set point quicker.

Humidity Control – Running the system for longer periods and continuously varying the compressor speed enhances the humidity control.

Individual Room Comfort

Maximum comfort is provided because each space can be controlled individually based on the usage pattern.

Low Sound Levels

When noise is a concern, ductless systems are the answer. The indoor units are whisper quiet. There are no compressors indoors, either in the conditioned space or directly over it, and there is none of the noise usually generated by air being forced through the ductwork.

When sound ordinances and proximity to neighbors demand quiet operation, the **D5CERAH** unit is the right choice. With the inverter technology, these units run at lower speeds most of the time resulting in reduced sound levels.

Inverter Technology – Enhanced Economical Operation

Ductless systems are inherently economical to operate. Individual rooms are heated or cooled only when required, and since the air is delivered directly to the space, there is no need to use additional energy to move the air in the ductwork. This economical operation is enhanced further when the inverter system output matches the load resulting in a more efficient system.

Easy-To-Use Controls

The systems have microprocessor-based controls to provide the ultimate in comfort and efficiency. The user friendly wired and wireless remote controls provide the interface between the user and the unit.

Secure Operation

If security is an issue, outdoor and indoor units are connected only by refrigerant piping and wiring to prevent intruders from crawling through ductwork or wall openings. In addition, since the **D5CERAH** can be installed close to an outside wall, coils are protected from vandals and severe weather.

Fast Installation

This compact ductless system is simple to install. Only wires and piping need to run between the indoor and outdoor units. These units are fast and easy to install ensuring minimal disruption to customers in homes or the workplace. This makes the **D5CERAH** systems the equipment of choice for retrofit applications.

Simple Servicing and Maintenance

Removing the top panel of the outdoor unit provides immediate access to the control compartment, providing the service technician access to the diagnostic LEDs to facilitate the troubleshooting process. In addition, the draw-thru design of the outdoor unit means that dirt accumulates on the outside surface of the coil. Coils can be cleaned quickly from the inside using a pressure hose and detergent.

On the indoor units, service and maintenance expense is reduced due to the permanent easy to clean filters. Also, error codes are displayed on the front panel to alert the user to certain system malfunctions.

Built-in Reliability

Ductless system indoor and outdoor units are designed to provide years of trouble-free operation. Both the indoor and outdoor units are well protected. Whenever the microprocessor detects abnormal conditions, the unit stops and an error code appears.

Inverter systems provide additional reliability due to the soft start.

This refers to the ability of the inverter to start the compressor motor using reduced voltage and reduced current. This feature is beneficial from an electrical standpoint (eliminates current spikes) as well as an overall reliability standpoint due to reduced stress on all associated system components.

Agency Listings

All systems are listed with AHRI (Air conditioning, Heating, and Refrigeration Institute) and are UL certified per UL 60335-2-40 standard.

Manufacturer reserves the right to change, at any time, specifications and designs without notice and without obligations.

MODEL NUMBER NOMENCLATURE

OUTDOOR UNIT

D5C E R A H 12 A A K

D5C = OUTDOOR UNIT

E = MODEL LETTER

UNIT TYPE
R = OUTDOOR UNIT

MAJOR SERIES

SYSTEM TYPE
C = COOLING ONLY
H = HEAT PUMP

VOLTAGE
J = 115-1-60
K = 208/230-1-60

VARIATIONS
A = STANDARD

MAXIMUM NUMBER OF FAN COIL UNITS THAT CAN BE CONNECTED TO THE OUTDOOR UNIT
A = 1:1

NOMINAL CAPACITY
09 - 0.75 TON
12 - 1 TON
18 - 1.5 TONS
24 - 2 TONS
30 - 2.5 TONS
36 - 3 TONS

AHRI CERTIFIED™ www.ahridirectory.org

Use of the AHRI Certified TM Mark indicates a manufacturer's participation in the program For verification of certification for individual products, go to www.ahridirectory.org.

c UL US LISTED

STANDARD FEATURES AND ACCESSORIES

Ease Of Installation	
Low Voltage Controls	S
Comfort Features	
Microprocessor Controls	S
Auto Restart Function	S
Auto Changeover	S
Energy Saving Features	
Inverter Driven Compressor	S
46° F Heating Mode (Heating Setback)	S
Safety And Reliability	
3 Minute Time Delay For Compressor	S
High Compressor Discharge Temperature	S
Low Voltage Protection	S
Compressor Overload Protection	S
Compressor Over Current Protection	S
IPM Module Protection	S
Condenser High Temp Protection in Cooling Mode	S
Aluminum Hydrophilic pre-coated fins	S
Ease Of Service And Maintenance	
Diagnostics	S
Liquid Line Pressure Taps	S
Application Flexibility	
Crankcase Heater	S
Base pan Heater on Heat Pump units only	S

Legend

S - Standard
A - Accessory

Table 1 — Base Pan Rubber Plugs

OUTDOOR UNIT MODEL NUMBER PER UNIT	BASE PAN RUBBER PLUGS RCD PART NUMBER	QTY.
D5CERAH09AAJ D5CERAH12AAJ	12600801A00077	30
D5CERAH09AAK D5CERAH12AAK	12600801A00077	30
D5CERAH18AAK	12600801A00077	23
D5CERAH24AAK	12600801A00077	30
D5CERAH30AAK D5CERAH36AAK	12600801A00117	5

NOTE: The base pan is built in with multiple holes for proper draining during the defrost process. For applications where it is required to seal these holes, and re-direct the condensate drain, rubber plugs are available through RCD.

Outdoor Units

Crankcase Unit

The crankcase heater is standard on all unit sizes. Heater clamps must be placed around the compressor oil stump.

Base pan Heater

The base pan heater is standard on all unit sizes.

Manufacturer reserves the right to change, at any time, specifications and designs without notice and without obligations.

DIMENSIONS - OUTDOOR

Table 2 — Dimensions

SYSTEM SIZE		9K 115V	12K 115V	9K	12K	18K	24K	30K	36K
		(115 V)	(115 V)	(208/230 V)	(208/230 V)	(208/230 V)	(208/230 V)	(208/230 V)	(208/230 V)
Height (H)	inch	21.85	21.85	21.85	21.85	21.81	26.5	31.89	31.89
	mm	555	555	555	555	554	673	810	810
Width (W)	inch	30.12	30.12	30.12	30.12	31.69	35.04	37.24	37.24
	mm	765	765	765	765	805	890	946	946
Depth (D)	inch	11.93	11.93	11.93	11.93	12.99	13.46	16.14	16.14
	mm	303	303	303	303	330	342	410	410
Weight - Net	lbs.	56.66	61.29	54.23	59.08	72.31	94.58	142.86	150.35
	kg	25.7	27.8	24.6	26.8	32.8	42.9	64.8	68.2

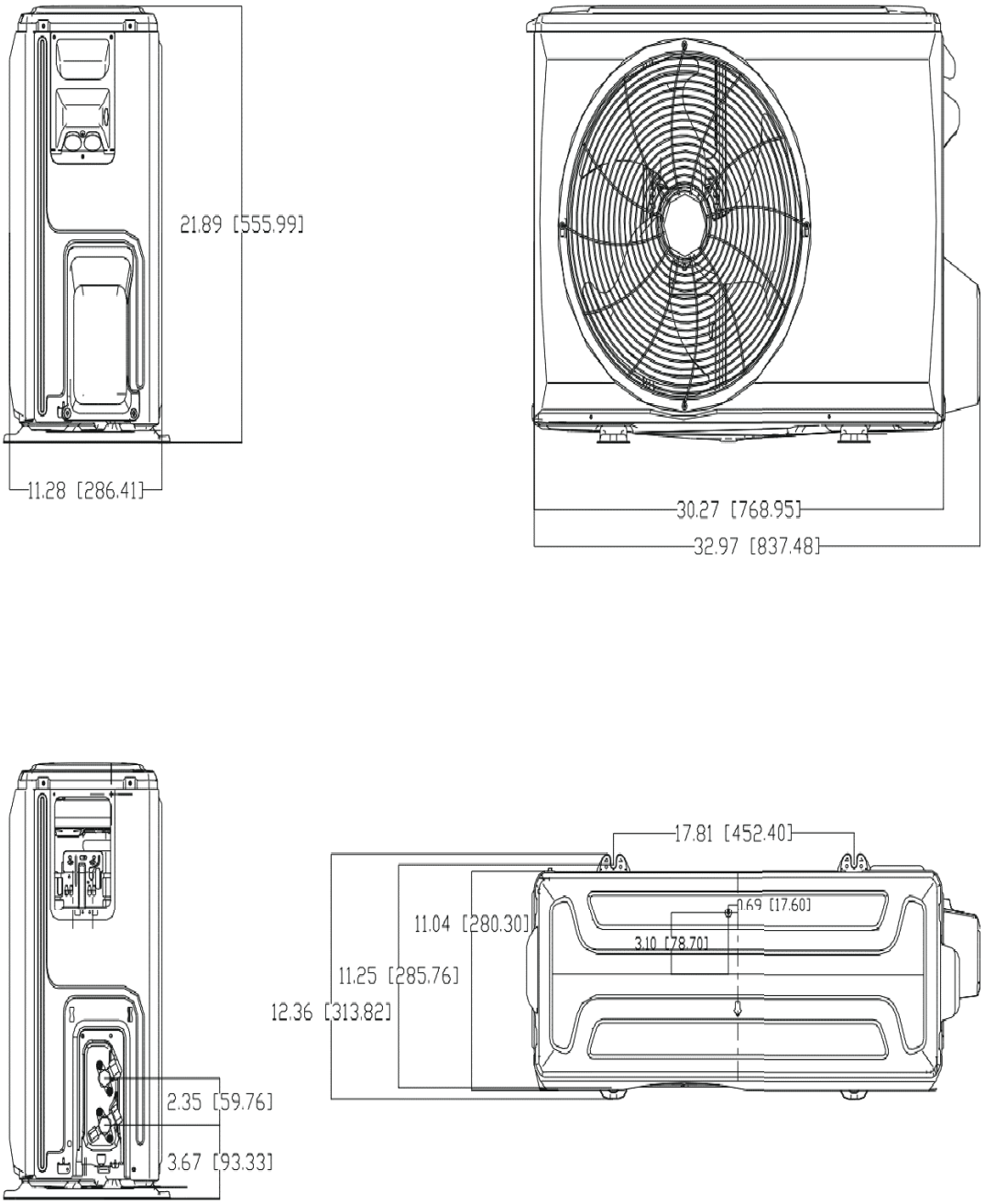

Fig. 2 — Sizes 09K/12K

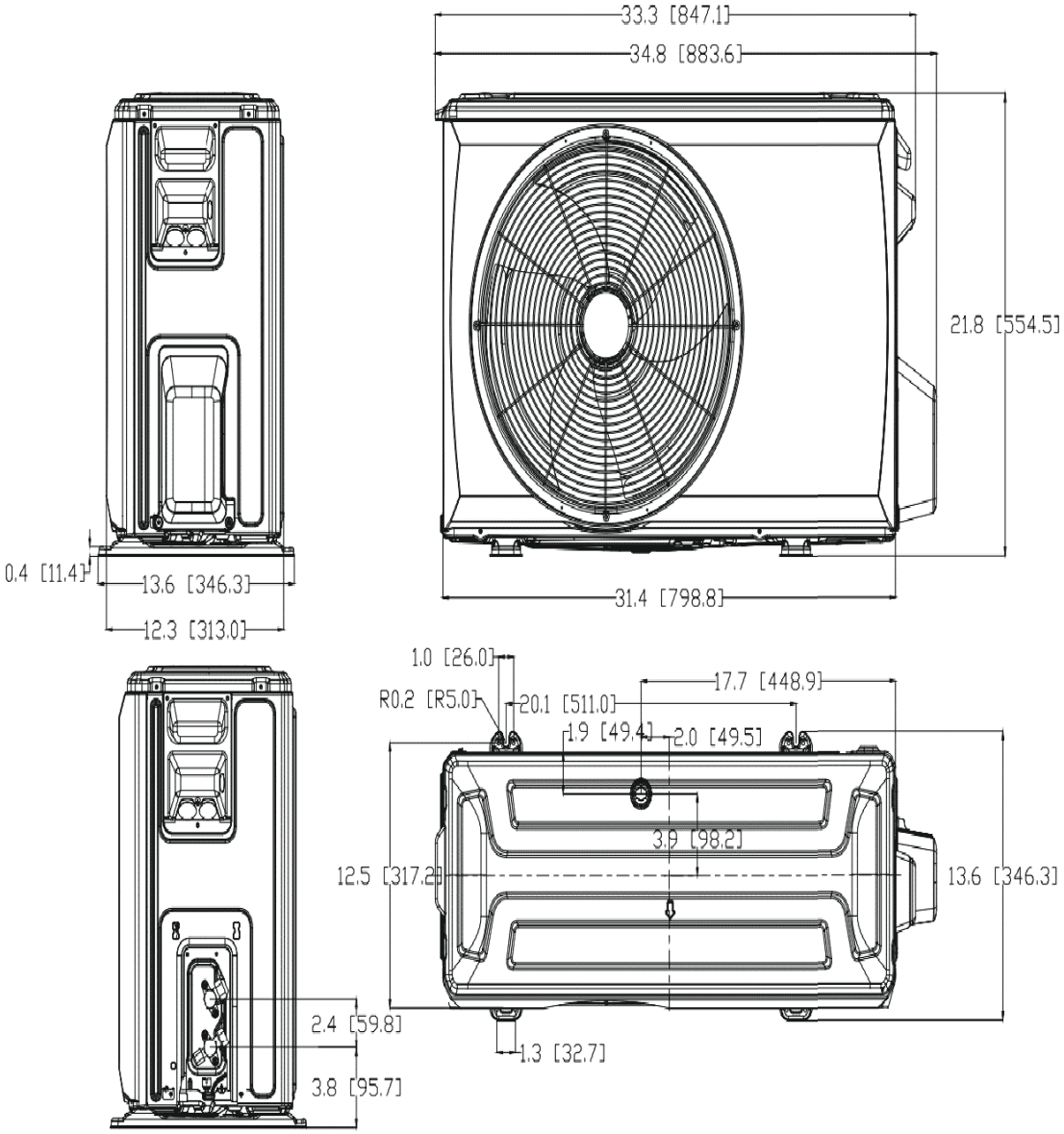

Fig. 3 — Size 18K

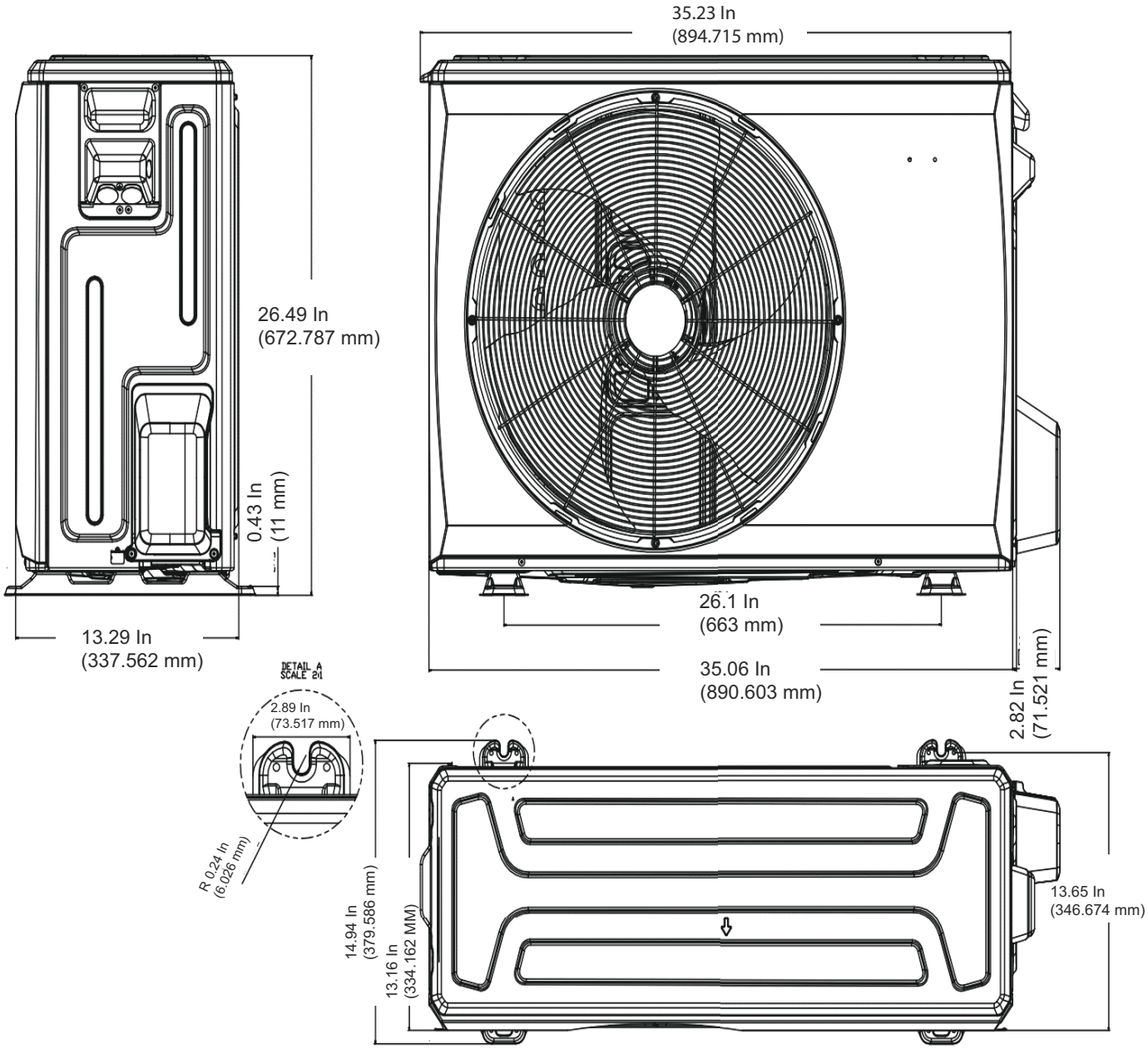

Fig. 4 — Size 24K

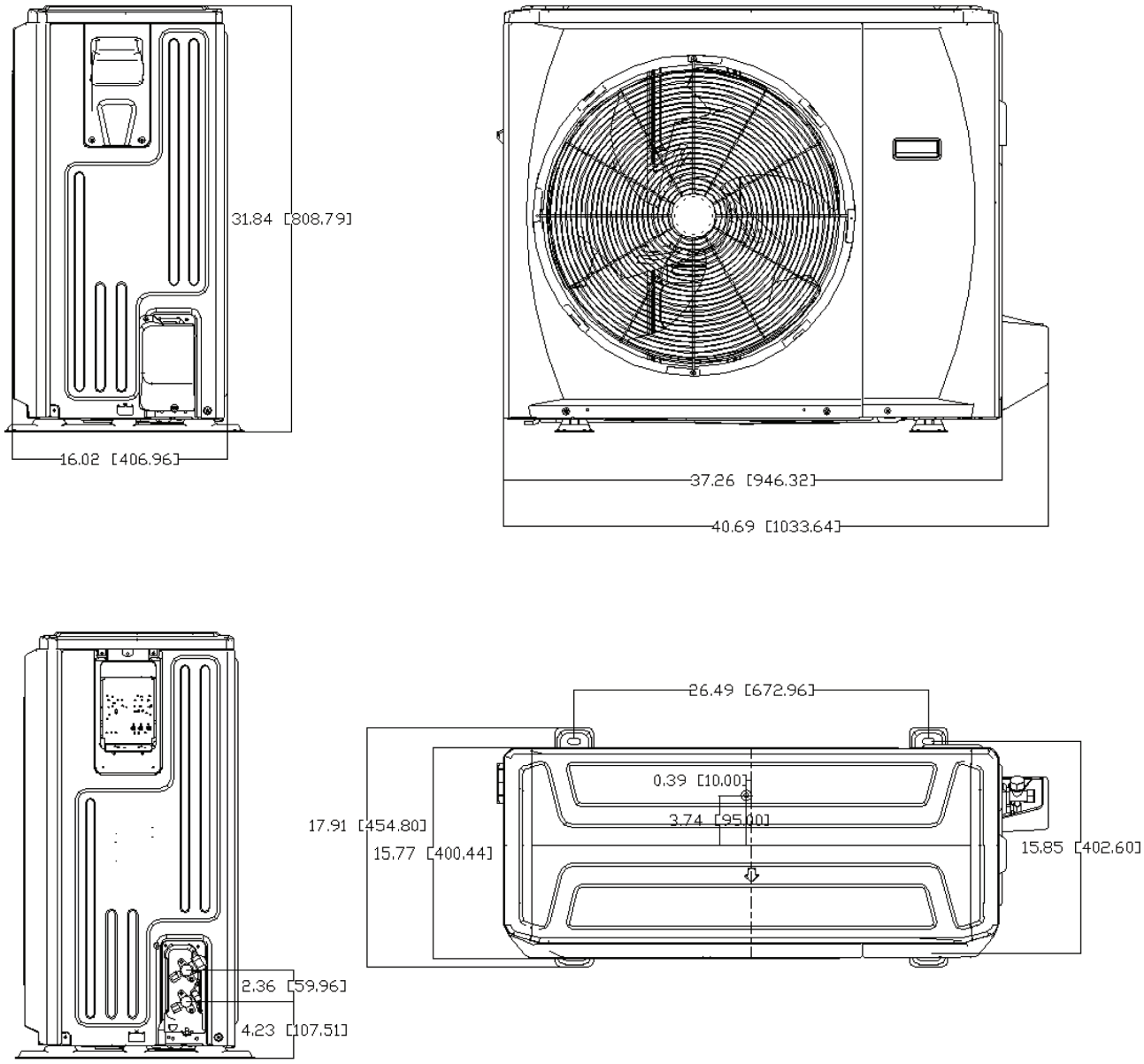

Fig. 5 — Sizes 30K and 36K

Table 3 — Unit Sizes

SYSTEM TONS	BTUH	VOLTAGE	PRODUCT
0.75	9,000	115-1	D5CERAH09AAJ
1	12,000	115-1	D5CERAH12AAJ
0.75	9,000	208/230-1	D5CERAH09AAK
1	12,000	208/230-1	D5CERAH12AAK
1.5	18,000	208/230-1	D5CERAH18AAK
2	24,000	208/230-1	D5CERAH24AAK
2.5	30,000	208/230-1	D5CERAH30AAK
3	36,000	208/230-1	D5CERAH36AAK

NOTE: Before installing the indoor unit, ensure the compatibility with the outdoor unit using the product data as a reference.

CLEARANCES

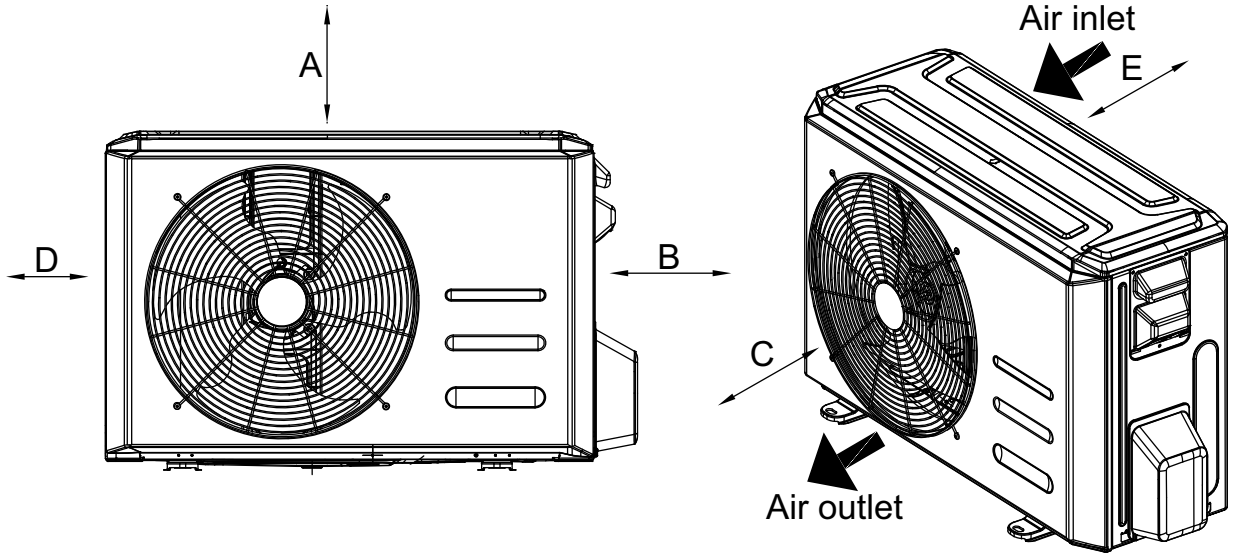

Fig. 6 — Clearances

Table 4 — Clearances

UNIT	MINIMUM VALUE IN. (MM)
A	20 (508)
B	14 (355)
C	20 (508)
D	4 (101)
E	4 (101)

NOTE: The outdoor unit must be mounted at least 2in (50mm) above the maximum anticipated snow depth.

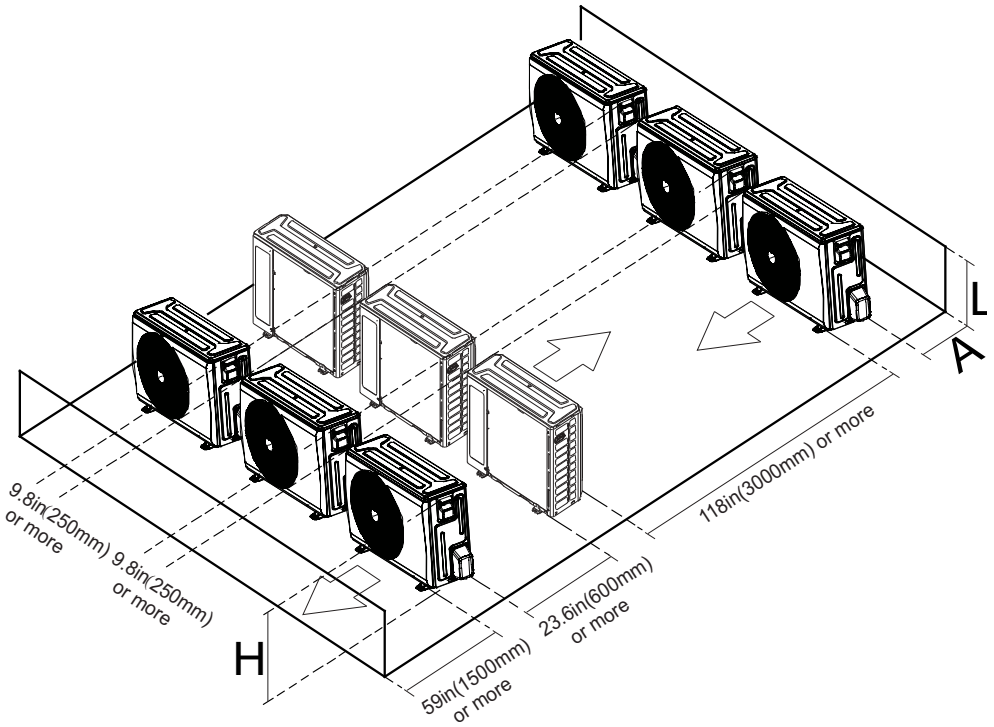

Fig. 7 — Clearances for Multiple Units

SPECIFICATIONS

Table 5: SPECIFICATIONS

Outdoor model			D5CERAH09AAJ	D5CERAH12AAJ	D5CERAH09AAK	D5CERAH12AAK	D5CERAH18AAK	D5CERAH24AAK	D5CERAH30AAK	D5CERAH36AAK
POWER SUPPLY		V; Ph;Hz	115V; 1Ph;60HZ	115V;1 Ph;60HZ	208/230V; 1Ph;60HZ	208/230V; 1Ph;60HZ	208/230V; 1Ph;60HZ	208/230V; 1Ph;60HZ	208/230V; 1Ph;60HZ	208/230V; 1Ph;60HZ
COMPRESSOR SPECIFICATIONS	Model		KSK103D33UEZ3	KSN98D64UFZ3	KSK103D33UEZ3	KSN98D64UFZ3	KSN140D21UFZ	KTM240D46UKT2	KTF250D22UMT	KTF250D22UMT
	Type		ROTARY	ROTARY	ROTARY	ROTARY	ROTARY	ROTARY	ROTARY	ROTARY
	Brand		GMCC	GMCC	GMCC	GMCC	GMCC	GMCC	GMCC	GMCC
	Capacity	W	2035/3255	1930/3100	2035/3255	1930/3100	4385	4780/7600	8095	8095
		Btu/h	11106	10577	11106	10577	14962	25931	27620	27620
	Input	W	826	765	826	765	1140	2045	2200	2200
	Rated current	A	5.65	4.65	5.65	4.65	7.5	9.30	10	10
	Refrigerant Oil		ESTER OIL	ESTER OIL	ESTER OIL	ESTER OIL	ESTER OIL	ESTER OIL	ESTER OIL	ESTER OIL
	Oil Type		VG74	VG74	VG74	VG74	VG74	VG74	VG74	VG74
	Oil Charge	fl. Oz	10.48	10.15	10.48	10.15	14.88	20.97	22.66	22.66
OUTDOOR FAN SPECIFICATIONS	Material	-	Acrylonitrile Styrene +20%GF	Acrylonitrile Styrene +20%GF	Acrylonitrile Styrene +20%GF	Acrylonitrile Styrene +20%GF	Acrylonitrile Styrene +20%GF	Acrylonitrile Styrene +20%GF	Acrylonitrile Styrene +20%GF	Acrylonitrile Styrene +20%GF
	Type	-	ZL-421*133*8-3KN	ZL-421*133*8-3KN	ZL-421*133*8-3KN	ZL-421*133*8-3KN	ZL-434*144*8-3KN	ZL-535*133*12-3KFN	ZL-560*139*12-3KN	ZL-560*139*12-3KN
	Diameter	inch	16.6	16.6	16.6	16.6	17.1	21.1	22.0	22.0
		mm	421	421	421	421	434	535	560	560
	Height	inch	5.2	5.2	5.2	5.2	5.7	5.2	5.5	5.5
		mm	133	133	133	133	144	133	139	139
OUTDOOR MOTOR SPECIFICATIONS	Model	-	ZKFN-34-10-1-3	ZKFN-34-10-1-3	ZKFN-34-10-1-3	ZKFN-34-10-1L-1	ZKFN-34-10-1-3	ZKFN-80-10-1L	ZKFN-120-8-2	ZKFN-120-8-2
	Type	-	DC	DC	DC	DC	DC	DC	DC	DC
	Input	W	35.4	35.4	35.4	35.4	35.4	112.3	107	107
	Max. input	W	81.3	81.3	81.3	81.3	81.3	239	176	176
	Output	W	26.6	26.6	26.6	26.6	26.6	84.2	80.3	80.3
	FLA	A	0.5	0.6	0.35	0.37	0.44	0.8	1.3	1.3
	Rated HP	HP	0.04	0.04	0.04	0.04	0.04	0.11	0.11	0.11
	Range of current	Amps	0.57~0.85	0.57~0.85	0.57~0.85	0.57~0.85	0.57~0.85	0.39~1.85	0.79~1.67	0.79~1.67
	Rated current	Amps	0.62	0.62	0.62	0.62	0.62	0.95	1.21	1.21
	Speed	rev/min	800/600	780/700/600	800/600	800/700/600	840/700/650	830/700/550	900/700/500	880/700/500
	Rated RPM	rev/min	800	780	800	800	840	830	900	880
	Insulation class	-	E	E	E	B	E	B	E	E
	Safe class	-	IP24	IP24	IP24	IP24	IP24	IP24	IPX4	IPX4

Manufacturer reserves the right to change, at any time, specifications and designs without notice and without obligations.

Table 5: SPECIFICATIONS (Continued)

Outdoor model			D5CERAH09AAJ	D5CERAH12AAJ	D5CERAH09AAK	D5CERAH12AAK	D5CERAH18AAK	D5CERAH24AAK	D5CERAH30AAK	D5CERAH36AAK
OUTDOOR REFRIGERANT COIL SPECIFICATIONS	Number of rows	Rows	1	1	1	1	2	1.6	3	3
	Tube outside dia.	inch	0.276	0.276	0.276	0.276	0.276	0.276	0.276	0.276
		mm	Φ7	Φ7	Φ7	Φ7	Φ7	Φ7	Φ7	Φ7
	Nominal Tube Wall	mm	0.00945 (0.24)	0.00945 (0.24)	0.00945 (0.24)	0.00945 (0.24)	0.00945 (0.24)	0.00945 (0.24)	0.00945 (0.24)	0.00945 (0.24)
	Tube Enhancement	(Yes/ No)	Yes	Yes	Yes	Yes	Yes	Yes	Yes	Yes
	Tube Material		Copper	Copper	Copper	Copper	Copper	Copper	Copper	Copper
	Tube pitch (a) x row pitch (b)	inch	0.83× 0.53	0.83× 0.87	0.83× 0.53	0.83× 0.87	0.83× 0.87	0.83× 0.87	0.83× 0.53	0.83× 0.53
		mm	21x13.37	21x22	21x13.37	21x22	21x22	21x22	21x13.37	21x13.37
	Fin Spacing	FPI	19	20	19	20	20	20	19	19
		mm	1.4	1.3	1.4	1.3	1.3	1.3	1.4	1.4
	Fin type		Louvered	Plain fin	Louvered	Plain fin	Plain fin	Plain fin	Louvered	Louvered
	Fin Material		Gold hydrophilic aluminum	Gold hydrophilic aluminum	Gold hydrophilic aluminum	Gold hydrophilic aluminum	Gold hydrophilic aluminum	Gold hydrophilic aluminum	Gold hydrophilic aluminum	Gold hydrophilic aluminum
	Coil length x height x width	inch	29.29x19.84x0.53	29.33x19.84x0.87	29.29x19.84x0.53	29.33x19.84x0.87	33.86x19.84x1.73	35.43x23.98x0.87+21.26x23.98x0.87	39.37x29.76x0.53+38.58x29.76x0.53+37.99x29.76x0.53	39.37x29.76x0.53+38.58x29.76x0.53+37.99x29.76x0.53
		mm	744*504*13.37	745*504*22	744*504*13.37	745*504*22	860*504*44	900*609*22+540*609*22	1000x756x13.37+980x756x13.37+965x756x13.37	1000x756x13.37+980x756x13.37+965x756x13.37
	Face area	ft2	4.04	4.04	4.04	4.04	4.67	5.90	8.14	8.14
	Number of circuits	#	2	2	2	2	4	5	6	6
	High Burst Pressure	Psi (MPa)	550(3.79)	550(3.79)	550(3.79)	550(3.79)	550(3.79)	550(3.79)	550(3.79)	550(3.79)
	Low Burst Pressure	Psi (MPa)	340(2.34)	340(2.34)	340(2.34)	340(2.34)	340(2.34)	340(2.34)	340(2.34)	340(2.34)

Manufacturer reserves the right to change, at any time, specifications and designs without notice and without obligations.

Table 5: SPECIFICATIONS (Continued)

Outdoor model			D5CERAH09AAJ	D5CERAH12AAJ	D5CERAH09AAK	D5CERAH12AAK	D5CERAH18AAK	D5CERAH24AAK	D5CERAH30AAK	D5CERAH36AAK
PIPING AND REFRIGERANT INFORMATION	Refrigerant Type	Type	**R454B**	**R454B**	**R454B**	**R454B**	**R454B**	**R454B**	**R454B**	**R454B**
	Charge Amount	lb. (kg)	**1.34(0.61)**	**1.52(0.69)**	**1.34(0.61)**	**1.54(0.7)**	**2.54(1.15)**	**3.35(1.52)**	**5.29(2.4)**	**7.05(3.2)**
	Additional refrigerant charge	Oz/ft (g/m)	0.16(15)	0.16(15)	0.16(15)	0.16(15)	0.16(15)	0.32(30)	0.32(30)	0.32(30)
	Liquid Pipe (size - connection type)	In (mm)	1/4in (6.35mm)	1/4in (6.35mm)	1/4in (6.35mm)	1/4in (6.35mm)	1/4in (6.35mm)	3/8in (9.52mm)	3/8in (9.52mm)	3/8in (9.52mm)
	Suction Pipe (size - connection type)	In (mm)	3/8in (9.52mm)	3/8in (9.52mm)	3/8in (9.52mm)	3/8in (9.52mm)	1/2in (12.7mm)	5/8in (15.9mm)	5/8in (15.9mm)	5/8in (15.9mm)
	Min. Piping Length	ft. (m)	10 (3)	10 (3)	10 (3)	10 (3)	10 (3)	10 (3)	10 (3)	10 (3)
	Standard Piping Length	ft. (m)	24.6 (7.5)	24.6 (7.5)	24.6 (7.5)	24.6 (7.5)	24.6 (7.5)	24.6 (7.5)	24.6 (7.5)	24.6 (7.5)
	Max. Piping Length with no additional refrigerant charge per System	ft. (m)	24.6 (7.5)	24.6 (7.5)	24.6 (7.5)	24.6 (7.5)	24.6 (7.5)	24.6 (7.5)	24.6 (7.5)	24.6 (7.5)
	Total Maximum Piping Length per system	ft. (m)	82.02(25)	82.02(25)	82.02(25)	82.02(25)	98.42(30)	164.04(50)	164.04(50)	213.25(65)
	Max. outdoor-indoor height difference (OU higher than IU)	ft. (m)	49.21(15)	49.21(15)	49.21(15)	49.21(15)	65.62(20)	82.02(25)	82.02(25)	98.43(30)
	Max. outdoor-indoor height difference (IU higher than OU)	ft. (m)	49.21(15)	49.21(15)	49.21(15)	49.21(15)	65.62(20)	82.02(25)	82.02(25)	98.43(30)
AIRFLOW SPECIFICATIONS	Outdoor (CFM)	CFM	1294.9	1236	1294.9	1236	1236	1765.7	2237.9	2237.9
SOUND DATA	Outdoor Sound Pressure Level	dB(A)	53	52.5	53.5	53	58	62	61.5	63

Table 5: SPECIFICATIONS (Continued)

Outdoor model				D5CERAH09AAJ	D5CERAH12AAJ	D5CERAH09AAK	D5CERAH12AAK	D5CERAH18AAK	D5CERAH24AAK	D5CERAH30AAK	D5CERAH36AAK
ENVIRONMENTAL SPECIFICATIONS	Cooling Operating Range	Indoor Min - Max DB	°F	60~90	60~90	60~90	60~90	60~90	60~90	60~90	60~90
			(°C)	(16?32)	(16?32)	(16?32)	(16?32)	(16?32)	(16?32)	(16?32)	(16?32)
		Indoor Min - Max WB	°F	59-84	59-84	59-84	59-84	59-84	59-84	59-84	59-84
			(°C)	(15-29)	(15-29)	(15-29)	(15-29)	(15-29)	(15-29)	(15-29)	(15-29)
		Outdoor Min - Max DB	°F	5~122	5~122	5~122	5~122	5~122	5~122	5~122	5~122
			(°C)	(-15?50)	(-15?50)	(-15?50)	(-15?50)	(-15?50)	(-15?50)	(-15?50)	(-15?50)
	Heating Operating Range	Indoor Min - Max DB	°F	32~86	32~86	32~86	32~86	32~86	32~86	32~86	32~86
			(°C)	(0?30)	(0?30)	(0?30)	(0?30)	(0?30)	(0?30)	(0?30)	(0?30)
		Outdoor Min - Max DB	°F	5~75	5~75	5~75	5~75	5~75	5~75	5~75	5~75
			(°C)	(-15?24)	(-15?24)	(-15?24)	(-15?24)	(-15?24)	(-15?24)	(-15?24)	(-15?24)
	Cooling Cut-in	Temperature	°F	NA	NA	NA	NA	NA	NA	NA	NA
			(°C)	NA	NA	NA	NA	NA	NA	NA	NA
	Cooling Cut-out	Temperature	°F	NA	NA	NA	NA	NA	NA	NA	NA
			(°C)	NA	NA	NA	NA	NA	NA	NA	NA
	Heating Cut-in	Temperature	°F	NA	NA	NA	NA	NA	NA	NA	NA
			(°C)	NA	NA	NA	NA	NA	NA	NA	NA
	Heating Cut-Out	Temperature	°F	NA	NA	NA	NA	NA	NA	NA	NA
			(°C)	NA	NA	NA	NA	NA	NA	NA	NA
	Non-operating environment Storage	Temperature range (DB)	°F	-49-140	-49-140	-49-140	-49-140	-49-140	-49-140	-49-140	-49-140
			(°C)	(-45-60)	(-45-60)	(-45-60)	(-45-60)	(-45-60)	(-45-60)	(-45-60)	(-45-60)
	Operation Humidity	%		0-80 %	0-80 %	0-80 %	0-80 %	0-80 %	0-80 %	0-80 %	0-80 %
	Ambient Humidity	%		0-80 %	0-80 %	0-80 %	0-80 %	0-80 %	0-80 %	0-80 %	0-80 %

COMPATIBILITY

INDOOR UNIT		HEAT PUMP OUTDOOR UNIT							
		D5CERAH09AAJ	D5CERAH12AAJ	D5CERAH09AAK	D5CERAH12AAK	D5CERAH18AAK	D5CERAH24AAK	D5CERAH30AAK	D5CERAH36AAK
HIGH WALL COMFORT	D5FEHAH09XCJ	•							
	D5FEHAH12XCJ		•						
	D5FEHAH09XCK			•					
	D5FEHAH12XCK				•				
	D5FEHAH18XCK					•			
	D5FEHAH24XCK						•		
	D5FEHAH30XCK							•	
	D5FEHAH36XCK								•

PERFORMANCE

INDOOR UNIT TYPE			Entry Tier High Wall							
INDOOR MODEL			D5FEHAH09XCJ	D5FEHAH12XCJ	D5FEHAH09XCK	D5FEHAH12XCK	D5FEHAH18XCK	D5FEHAH24XCK	D5FEHAH30XCK	D5FEHAH36XCK
OUTDOOR MODEL			D5CERAH09AAJ	D5CERAH12AAJ	D5CERAH09AAK	D5CERAH12AAK	D5CERAH18AAK	D5CERAH24AAK	D5CERAH30AAK	D5CERAH36AAK
POWER SUPPLY		V; Ph;Hz	115V;1 Ph;60HZ	115V; 1Ph;60HZ	208/230V; 1Ph;60HZ	208/230V; 1Ph;60HZ	208/230V; 1Ph;60HZ	208/230V; 1Ph;60HZ	208/230V; 1Ph;60HZ	208/230V; 1Ph;60HZ
PERFORMANCE DATA	Cooling Rated Capacity (DOE A2 - 95°F)	Btu/h	9000	12000	9000	12000	18000	24000	30000	36000
	Cooling Capacity Range	Btu/h	2900~10500	3800~12600	2900~10500	2700~13800	2600~18600	6200~24700	6800~33900	6600~36800
	SEER	Btu/h.W	21.5	21.4	21.7	21.4	20.3	18.5	22.4	19.5
	EER (DOE A2 - 95°F)	Btu/h.W	12.5	10	12.6	10.8	11.5	9.7	12	9.4
	Heating Rated Capacity (DOE H12 - 47°F)	Btu/h	10000	12000	10000	12000	18800	24000	30000	36000
	Heating Capacity Range	Btu/h	2400~11200	2730~12500	2400~11200	4200~14100	6100~19200	11900~27200	12300~32100	11400~44000
	COP (DOE H12 - 47°F)	W/W	3.15	3.15	3.27	3.34	3.08	3.22	3.03	2.95
	HSPF IV	Btu/h.W	9.1	8.7	9.4	9.2	9.1	9	9	9.1
	HSPF V	Btu/h.W	7	6.7	7.2	7	7	7.1	7	7
	Cooling Rated Capacity (DOE B2 - 82°F)	Btu/h	9700	13000	9700	13100	19800	27000	32000	38000
	EER (DOE B2 - 82°F)	Btu/h.W	16.2	12.8	15.8	13.1	14.4	12.5	14.5	11.4
	Heating Rated Capacity (DOE H32 - 17°F)	Btu/h	6600	7800	6600	8300	11700	17200	20000	25600
	COP (DOE H32 - 17°F)	W/W	2.32	2.3	2.45	2.32	2.62	2.46	2.4	2.3
	Heating Maximum Capacity (17°F)	Btu/h	7400	8100	7500	9200	13300	20200	21500	25600
	Heating Rated Capacity (ODE H42 - 5°F)	Btu/h	7000	7000	7000	8000	11500	17000	20000	24000
	COP (DOE H42 - 5°F)	W/W	1.95	1.85	2	1.8	2	2.11	1.94	2.02
	Heating Maximum Capacity (5°F)	Btu/h	7000	7000	7000	8000	11500	17000	20000	24000

Manufacturer reserves the right to change, at any time, specifications and designs without notice and without obligations.

COOLING PERFORMANCE DATA

Table 6: COOLING PERFORMANCE - 115V, 9K

AIRFLOW (CFM)	OUTDOOR DB °F °C	ID WB °F /°C	60.8°F(16.0°C)					64.4°F(18.0°C)					67°F(19.4°C)					71.6°F(22.0°C)				
		ID DB °F /°C	73.4°F 23.0°C	77.0°F 25.0°C	80.0°F 26.7°C	80.6°F 27.0°C	84.2°F 29.0°C	73.4°F 23.0°C	77.0°F 25.0°C	80.0°F 26.7°C	80.6°F 27.0°C	84.2°F 29.0°C	73.4°F 23.0°C	77.0°F 25.0°C	80.0°F 26.7°C	80.6°F 27.0°C	84.2°F 29.0°C	73.4°F 23.0°C	77.0°F 25.0°C	80.0°F 26.7°C	80.6°F 27.0°C	84.2°F 29.0°C
135	5°F (-15.0°C)	TC	4439	4445	4449	4450	4456	4706	4712	4716	4717	4723	4987	4994	4999	5000	5006	5288	5294	5299	5300	5307
		S/T	0.23	0.27	0.30	0.30	0.34	0.24	0.28	0.32	0.32	0.37	0.25	0.30	0.34	0.34	0.39	0.27	0.32	0.36	0.36	0.41
		PI	0.18	0.18	0.18	0.18	0.18	0.19	0.19	0.19	0.19	0.19	0.20	0.20	0.20	0.20	0.20	0.21	0.21	0.21	0.21	0.21
	14°F (-10.0°C)	TC	4744	4751	4756	4756	4762	5030	5036	5041	5042	5048	5331	5338	5343	5344	5350	5652	5658	5664	5665	5672
		S/T	0.23	0.27	0.30	0.30	0.35	0.24	0.28	0.32	0.32	0.37	0.26	0.30	0.34	0.34	0.39	0.27	0.32	0.36	0.36	0.41
		PI	0.18	0.18	0.18	0.18	0.18	0.19	0.19	0.19	0.19	0.19	0.20	0.20	0.20	0.20	0.20	0.21	0.21	0.21	0.21	0.21
	17°F (-8.3°C)	TC	4846	4853	4858	4858	4865	5138	5144	5149	5150	5156	5445	5452	5458	5459	5465	5773	5779	5786	5787	5794
		S/T	0.23	0.27	0.30	0.30	0.35	0.24	0.28	0.32	0.32	0.37	0.26	0.30	0.34	0.34	0.39	0.27	0.32	0.36	0.36	0.41
		PI	0.17	0.17	0.17	0.17	0.18	0.19	0.19	0.19	0.19	0.19	0.20	0.20	0.20	0.20	0.20	0.21	0.21	0.21	0.21	0.21
	23°F (-5.0°C)	TC	4806	4812	4818	4818	4824	5096	5102	5107	5108	5114	5400	5407	5413	5414	5420	5725	5732	5738	5739	5746
		S/T	0.23	0.27	0.31	0.31	0.35	0.24	0.28	0.32	0.32	0.37	0.26	0.30	0.34	0.34	0.39	0.27	0.32	0.36	0.36	0.41
		PI	0.17	0.17	0.17	0.17	0.17	0.18	0.18	0.18	0.18	0.18	0.19	0.19	0.19	0.19	0.19	0.21	0.21	0.21	0.21	0.21
	35°F (1.7°C)	TC	4726	4732	4737	4737	4744	5011	5017	5021	5022	5028	5310	5317	5323	5324	5330	5630	5636	5642	5643	5650
		S/T	0.23	0.27	0.31	0.31	0.35	0.24	0.29	0.33	0.33	0.37	0.26	0.30	0.34	0.35	0.39	0.27	0.32	0.37	0.37	0.42
		PI	0.17	0.17	0.17	0.17	0.17	0.18	0.18	0.18	0.18	0.18	0.19	0.19	0.19	0.19	0.19	0.20	0.20	0.20	0.20	0.20
	41°F (5.0°C)	TC	4605	4611	4616	4616	4622	4882	4888	4893	4894	4900	5174	5181	5187	5188	5193	5486	5492	5498	5499	5505
		S/T	0.23	0.27	0.31	0.31	0.35	0.24	0.29	0.33	0.33	0.37	0.26	0.30	0.35	0.35	0.39	0.27	0.32	0.37	0.37	0.42
		PI	0.16	0.16	0.16	0.16	0.16	0.17	0.17	0.17	0.17	0.17	0.18	0.18	0.18	0.18	0.18	0.19	0.20	0.20	0.20	0.20
	47°F (8.3°C)	TC	4484	4490	4495	4495	4501	4754	4760	4764	4765	4771	5038	5045	5050	5051	5057	5342	5348	5353	5354	5361
		S/T	0.23	0.27	0.31	0.31	0.35	0.25	0.29	0.33	0.33	0.37	0.26	0.31	0.35	0.35	0.40	0.28	0.32	0.37	0.37	0.42
		PI	0.16	0.16	0.16	0.16	0.16	0.17	0.17	0.17	0.17	0.17	0.18	0.18	0.18	0.18	0.18	0.19	0.19	0.19	0.19	0.19
	50°F (10.0°C)	TC	4499	4505	4510	4510	4516	4770	4776	4781	4782	4787	5055	5062	5068	5069	5074	5360	5366	5372	5373	5379
		S/T	0.23	0.27	0.31	0.31	0.35	0.25	0.29	0.33	0.33	0.37	0.26	0.31	0.35	0.35	0.40	0.28	0.33	0.37	0.37	0.42
		PI	0.17	0.17	0.17	0.17	0.17	0.18	0.18	0.18	0.18	0.18	0.19	0.19	0.19	0.19	0.19	0.20	0.20	0.20	0.20	0.20
	59°F (15.0°C)	TC	4546	4552	4557	4557	4563	4819	4825	4830	4831	4837	5107	5114	5120	5121	5126	5415	5421	5427	5428	5435
		S/T	0.23	0.27	0.31	0.31	0.36	0.25	0.29	0.33	0.33	0.38	0.26	0.31	0.35	0.35	0.40	0.28	0.33	0.37	0.37	0.42
		PI	0.19	0.19	0.19	0.19	0.19	0.20	0.20	0.20	0.20	0.20	0.21	0.21	0.21	0.21	0.21	0.23	0.23	0.23	0.23	0.23
	68°F (20.0°C)	TC	4592	4598	4603	4603	4609	4868	4874	4879	4880	4886	5159	5166	5172	5173	5179	5470	5476	5482	5483	5490
		S/T	0.24	0.28	0.32	0.32	0.36	0.25	0.30	0.34	0.34	0.39	0.27	0.32	0.36	0.36	0.41	0.29	0.34	0.38	0.38	0.43
		PI	0.21	0.21	0.21	0.21	0.21	0.23	0.23	0.23	0.23	0.23	0.24	0.24	0.24	0.24	0.24	0.25	0.25	0.25	0.25	0.25

Manufacturer reserves the right to change, at any time, specifications and designs without notice and without obligations.

Table 6: COOLING PERFORMANCE - 115V, 9K (Continued)

135	77°F (25.0°C)	TC	4638	4644	4649	4649	4656	4917	4923	4928	4929	4935	5211	5218	5224	5225	5231	5525	5531	5537	5538	5545
		S/T	0.24	0.29	0.32	0.32	0.37	0.26	0.30	0.34	0.34	0.39	0.27	0.32	0.36	0.36	0.42	0.29	0.34	0.39	0.39	0.44
		PI	0.24	0.24	0.24	0.24	0.24	0.25	0.25	0.25	0.25	0.25	0.27	0.27	0.27	0.27	0.27	0.28	0.28	0.28	0.28	0.28
	82°F (27.8°C)	TC	4585	4591	4596	4596	4602	4861	4867	4872	4873	4879	5152	5158	5164	5165	5171	5462	5468	5474	5475	5482
		S/T	0.25	0.29	0.33	0.33	0.37	0.26	0.31	0.35	0.35	0.40	0.28	0.32	0.37	0.37	0.42	0.29	0.34	0.39	0.39	0.45
		PI	0.26	0.26	0.26	0.26	0.26	0.27	0.27	0.27	0.27	0.27	0.29	0.29	0.29	0.29	0.29	0.30	0.30	0.31	0.31	0.31
	86°F (30.0°C)	TC	4443	4449	4454	4454	4460	4711	4717	4721	4722	4728	4993	4999	5005	5006	5011	5293	5299	5305	5306	5312
		S/T	0.25	0.29	0.33	0.33	0.38	0.26	0.31	0.35	0.35	0.40	0.28	0.33	0.37	0.37	0.43	0.30	0.35	0.40	0.40	0.45
		PI	0.28	0.28	0.28	0.28	0.28	0.30	0.30	0.30	0.30	0.30	0.32	0.32	0.32	0.32	0.32	0.33	0.33	0.33	0.33	0.34
	95°F (35.0°C)	TC	4125	4130	4135	4135	4140	4373	4378	4383	4384	4389	4634	4640	4646	4647	4652	4914	4919	4924	4925	4931
		S/T	0.25	0.29	0.33	0.33	0.38	0.26	0.31	0.35	0.35	0.40	0.28	0.33	0.37	0.37	0.43	0.30	0.35	0.40	0.40	0.45
		PI	0.34	0.34	0.34	0.34	0.34	0.36	0.36	0.36	0.36	0.36	0.38	0.38	0.38	0.38	0.38	0.40	0.40	0.40	0.40	0.40
	104°F (40.0°C)	TC	3771	3776	3780	3780	3785	3998	4003	4007	4008	4013	4237	4243	4247	4248	4253	4492	4497	4502	4503	4509
		S/T	0.26	0.30	0.34	0.34	0.39	0.27	0.32	0.36	0.36	0.41	0.29	0.34	0.38	0.38	0.44	0.30	0.36	0.41	0.41	0.46
		PI	0.36	0.36	0.36	0.36	0.36	0.38	0.38	0.38	0.38	0.38	0.40	0.40	0.40	0.40	0.40	0.43	0.43	0.43	0.43	0.43
	110°F (43.0°C)	TC	3559	3564	3567	3568	3572	3773	3778	3782	3782	3787	3999	4004	4008	4009	4014	4240	4244	4249	4250	4255
		S/T	0.26	0.31	0.35	0.35	0.40	0.28	0.33	0.37	0.37	0.43	0.30	0.35	0.40	0.40	0.45	0.32	0.37	0.42	0.42	0.48
		PI	0.37	0.37	0.37	0.37	0.37	0.40	0.40	0.40	0.40	0.40	0.42	0.42	0.42	0.42	0.42	0.44	0.44	0.44	0.45	0.45
	115°F (46.0°C)	TC	3122	3127	3130	3130	3134	3311	3314	3318	3318	3322	3508	3513	3517	3517	3521	3720	3724	3728	3728	3733
		S/T	0.27	0.31	0.36	0.36	0.41	0.28	0.33	0.38	0.38	0.43	0.30	0.35	0.40	0.40	0.46	0.32	0.37	0.43	0.43	0.49
		PI	0.37	0.37	0.37	0.37	0.37	0.39	0.39	0.39	0.39	0.39	0.41	0.41	0.41	0.41	0.41	0.44	0.44	0.44	0.44	0.44
	122°F (50.0°C)	TC	2540	2544	2547	2547	2550	2694	2697	2699	2700	2703	2854	2858	2861	2862	2865	3026	3030	3033	3033	3037
		S/T	0.27	0.32	0.37	0.37	0.42	0.29	0.34	0.39	0.39	0.44	0.31	0.36	0.41	0.41	0.47	0.33	0.38	0.44	0.44	0.50
		PI	0.36	0.36	0.36	0.36	0.36	0.38	0.38	0.38	0.38	0.38	0.40	0.40	0.41	0.41	0.41	0.43	0.43	0.43	0.43	0.43
171	5°F (-15.0°C)	TC	5721	5729	5735	5735	5743	6066	6073	6079	6081	6088	6429	6437	6444	6445	6453	6816	6823	6831	6832	6840
		S/T	0.29	0.34	0.39	0.39	0.44	0.31	0.36	0.41	0.41	0.47	0.33	0.39	0.44	0.44	0.50	0.35	0.41	0.46	0.46	0.53
		PI	0.23	0.23	0.23	0.23	0.23	0.25	0.25	0.25	0.25	0.25	0.26	0.26	0.26	0.26	0.26	0.28	0.28	0.28	0.28	0.28
	14°F (-10.0°C)	TC	6115	6123	6130	6130	6139	6484	6491	6498	6499	6507	6871	6880	6888	6889	6897	7285	7293	7301	7302	7311
		S/T	0.29	0.34	0.39	0.39	0.45	0.31	0.36	0.41	0.41	0.47	0.33	0.39	0.44	0.44	0.50	0.35	0.41	0.47	0.47	0.53
		PI	0.23	0.23	0.23	0.23	0.23	0.24	0.24	0.24	0.24	0.24	0.25	0.25	0.26	0.26	0.26	0.27	0.27	0.27	0.27	0.27
	17°F (-8.3°C)	TC	6246	6255	6262	6262	6270	6623	6631	6637	6639	6646	7019	7028	7036	7037	7045	7441	7450	7458	7459	7468
		S/T	0.29	0.34	0.39	0.39	0.45	0.31	0.37	0.42	0.42	0.47	0.33	0.39	0.44	0.44	0.50	0.35	0.41	0.47	0.47	0.53
		PI	0.22	0.23	0.23	0.23	0.23	0.24	0.24	0.24	0.24	0.24	0.25	0.25	0.25	0.25	0.25	0.27	0.27	0.27	0.27	0.27
	23°F (-5.0°C)	TC	6195	6203	6210	6210	6218	6568	6576	6582	6584	6592	6961	6970	6977	6979	6986	7380	7388	7396	7397	7406
		S/T	0.30	0.35	0.39	0.39	0.45	0.31	0.37	0.42	0.42	0.48	0.33	0.39	0.44	0.44	0.50	0.35	0.41	0.47	0.47	0.53
		PI	0.22	0.22	0.22	0.22	0.22	0.24	0.24	0.24	0.24	0.24	0.25	0.25	0.25	0.25	0.25	0.26	0.26	0.27	0.27	0.27

Manufacturer reserves the right to change, at any time, specifications and designs without notice and without obligations.

Table 6: COOLING PERFORMANCE - 115V, 9K (Continued)

171	35°F (1.7°C)	TC	6091	6100	6106	6107	6115	6459	6466	6473	6474	6482	6844	6853	6861	6862	6870	7257	7265	7273	7274	7283
		S/T	0.30	0.35	0.40	0.40	0.45	0.31	0.37	0.42	0.42	0.48	0.33	0.39	0.44	0.44	0.51	0.35	0.41	0.47	0.47	0.54
		PI	0.22	0.22	0.22	0.22	0.22	0.23	0.23	0.23	0.23	0.23	0.24	0.24	0.24	0.24	0.24	0.26	0.26	0.26	0.26	0.26
	41°F (5.0°C)	TC	5936	5944	5950	5950	5958	6293	6301	6307	6308	6316	6669	6678	6685	6687	6694	7071	7079	7087	7088	7096
		S/T	0.30	0.35	0.40	0.40	0.45	0.32	0.37	0.42	0.42	0.48	0.33	0.39	0.45	0.45	0.51	0.35	0.42	0.47	0.47	0.54
		PI	0.21	0.21	0.21	0.21	0.21	0.22	0.22	0.22	0.22	0.22	0.24	0.24	0.24	0.24	0.24	0.25	0.25	0.25	0.25	0.25
	47°F (8.3°C)	TC	5780	5787	5794	5794	5802	6128	6135	6141	6143	6150	6494	6503	6510	6511	6518	6885	6893	6900	6901	6910
		S/T	0.30	0.35	0.40	0.40	0.45	0.32	0.37	0.42	0.42	0.48	0.34	0.39	0.45	0.45	0.51	0.36	0.42	0.47	0.47	0.54
		PI	0.21	0.21	0.21	0.21	0.21	0.22	0.22	0.22	0.22	0.22	0.23	0.23	0.23	0.23	0.23	0.24	0.24	0.24	0.25	0.25
	50°F (10.0°C)	TC	5800	5807	5814	5814	5822	6149	6156	6162	6164	6171	6516	6525	6532	6533	6541	6909	6917	6924	6925	6934
		S/T	0.30	0.35	0.40	0.40	0.46	0.32	0.37	0.42	0.42	0.48	0.34	0.40	0.45	0.45	0.51	0.36	0.42	0.48	0.48	0.54
		PI	0.22	0.22	0.22	0.22	0.22	0.23	0.23	0.23	0.23	0.23	0.24	0.24	0.24	0.24	0.24	0.26	0.26	0.26	0.26	0.26
	59°F (15.0°C)	TC	5859	5867	5873	5874	5882	6212	6220	6226	6227	6234	6583	6592	6599	6600	6608	6980	6988	6995	6996	7005
		S/T	0.30	0.35	0.40	0.40	0.46	0.32	0.37	0.43	0.43	0.49	0.34	0.40	0.45	0.45	0.51	0.36	0.42	0.48	0.48	0.55
		PI	0.24	0.25	0.25	0.25	0.25	0.26	0.26	0.26	0.26	0.26	0.28	0.28	0.28	0.28	0.28	0.29	0.29	0.29	0.29	0.29
	68°F (20.0°C)	TC	5919	5927	5933	5933	5941	6275	6283	6289	6290	6298	6650	6659	6666	6668	6675	7051	7059	7066	7067	7076
		S/T	0.31	0.36	0.41	0.41	0.47	0.33	0.38	0.44	0.44	0.50	0.35	0.41	0.46	0.46	0.53	0.37	0.43	0.49	0.49	0.56
		PI	0.27	0.27	0.28	0.28	0.28	0.29	0.29	0.29	0.29	0.29	0.31	0.31	0.31	0.31	0.31	0.33	0.33	0.33	0.33	0.33
	77°F (25.0°C)	TC	5978	5986	5993	5993	6001	6339	6346	6352	6354	6361	6717	6726	6733	6735	6742	7122	7130	7137	7139	7147
		S/T	0.31	0.37	0.42	0.42	0.48	0.33	0.39	0.44	0.44	0.50	0.35	0.41	0.47	0.47	0.54	0.37	0.44	0.50	0.50	0.57
		PI	0.30	0.30	0.30	0.30	0.31	0.32	0.32	0.32	0.32	0.32	0.34	0.34	0.34	0.34	0.34	0.36	0.36	0.36	0.36	0.36
	82°F (27.8°C)	TC	5910	5918	5924	5925	5933	6266	6274	6280	6281	6288	6640	6649	6657	6658	6665	7041	7048	7056	7057	7066
		S/T	0.32	0.37	0.42	0.42	0.48	0.34	0.39	0.45	0.45	0.51	0.36	0.42	0.48	0.48	0.54	0.38	0.44	0.50	0.50	0.57
		PI	0.33	0.33	0.33	0.33	0.33	0.35	0.35	0.35	0.35	0.35	0.37	0.37	0.37	0.37	0.37	0.39	0.39	0.39	0.39	0.39
	86°F (30.0°C)	TC	5727	5735	5741	5742	5749	6073	6080	6086	6087	6094	6435	6444	6451	6452	6459	6823	6831	6838	6839	6848
		S/T	0.32	0.38	0.43	0.43	0.49	0.34	0.40	0.45	0.45	0.52	0.36	0.42	0.48	0.48	0.55	0.38	0.45	0.51	0.51	0.58
		PI	0.36	0.36	0.36	0.36	0.36	0.38	0.38	0.38	0.38	0.38	0.41	0.41	0.41	0.41	0.41	0.43	0.43	0.43	0.43	0.43
	95°F (35.0°C)	TC	5317	5324	5329	5330	5337	5637	5644	5649	5650	5657	5974	5982	5988	5989	5996	6334	6341	6348	6348	6356
		S/T	0.32	0.38	0.43	0.43	0.49	0.34	0.40	0.45	0.45	0.52	0.36	0.42	0.48	0.48	0.55	0.38	0.45	0.51	0.51	0.58
		PI	0.43	0.43	0.43	0.43	0.43	0.46	0.46	0.46	0.46	0.46	0.49	0.49	0.49	0.49	0.49	0.52	0.52	0.52	0.52	0.52
	104°F (40.0°C)	TC	4861	4867	4873	4873	4879	5154	5160	5165	5166	5172	5462	5469	5475	5476	5482	5791	5797	5803	5804	5811
		S/T	0.33	0.39	0.44	0.44	0.50	0.35	0.41	0.47	0.47	0.53	0.37	0.43	0.49	0.49	0.56	0.39	0.46	0.52	0.52	0.60
		PI	0.46	0.46	0.46	0.46	0.46	0.49	0.49	0.49	0.49	0.49	0.52	0.52	0.52	0.52	0.52	0.55	0.55	0.55	0.55	0.55
	110°F (43.0°C)	TC	4587	4593	4598	4599	4605	4864	4870	4874	4875	4881	5154	5161	5167	5168	5174	5465	5471	5477	5478	5484
		S/T	0.34	0.40	0.46	0.46	0.52	0.36	0.42	0.48	0.48	0.55	0.38	0.45	0.51	0.51	0.58	0.41	0.48	0.54	0.54	0.62
		PI	0.48	0.48	0.48	0.48	0.48	0.51	0.51	0.51	0.51	0.51	0.54	0.54	0.54	0.54	0.54	0.57	0.57	0.57	0.57	0.57

Manufacturer reserves the right to change, at any time, specifications and designs without notice and without obligations.

Table 6: COOLING PERFORMANCE - 115V, 9K (Continued)

171	115°F (46.0°C)	TC	4025	4030	4034	4035	4040	4267	4272	4277	4277	4282	4522	4528	4533	4534	4539	4795	4800	4805	4806	4812
		S/T	0.35	0.41	0.46	0.46	0.53	0.37	0.43	0.49	0.49	0.56	0.39	0.46	0.52	0.52	0.59	0.41	0.48	0.55	0.55	0.63
		PI	0.47	0.47	0.47	0.47	0.48	0.50	0.50	0.50	0.50	0.50	0.53	0.53	0.53	0.53	0.53	0.56	0.56	0.57	0.57	0.57
	122°F (50.0°C)	TC	3275	3279	3282	3283	3287	3472	3476	3479	3480	3484	3679	3684	3688	3689	3693	3901	3905	3910	3910	3915
		S/T	0.35	0.41	0.47	0.47	0.54	0.37	0.44	0.50	0.50	0.57	0.40	0.47	0.53	0.53	0.60	0.42	0.49	0.56	0.56	0.64
		PI	0.46	0.46	0.46	0.46	0.47	0.49	0.49	0.49	0.49	0.49	0.52	0.52	0.52	0.52	0.52	0.55	0.55	0.55	0.55	0.55
235	5°F (-15.0°C)	TC	7375	7385	7393	7393	7403	7819	7828	7836	7838	7847	8286	8297	8306	8308	8317	8786	8795	8805	8806	8817
		S/T	0.38	0.44	0.50	0.50	0.57	0.40	0.47	0.53	0.53	0.61	0.42	0.50	0.56	0.56	0.64	0.45	0.53	0.60	0.60	0.68
		PI	0.30	0.30	0.30	0.30	0.30	0.32	0.32	0.32	0.32	0.32	0.34	0.34	0.34	0.34	0.34	0.36	0.36	0.36	0.36	0.36
	14°F (-10.0°C)	TC	7882	7893	7902	7902	7913	8357	8367	8376	8377	8387	8857	8868	8878	8880	8890	9390	9401	9411	9412	9424
		S/T	0.38	0.44	0.50	0.50	0.57	0.40	0.47	0.53	0.53	0.61	0.42	0.50	0.57	0.57	0.64	0.45	0.53	0.60	0.60	0.68
		PI	0.29	0.29	0.29	0.29	0.29	0.31	0.31	0.31	0.31	0.31	0.33	0.33	0.33	0.33	0.33	0.35	0.35	0.35	0.35	0.35
	17°F (-8.3°C)	TC	8052	8062	8071	8072	8082	8537	8547	8555	8557	8567	9047	9059	9069	9070	9081	9592	9602	9613	9614	9626
		S/T	0.38	0.44	0.51	0.51	0.58	0.40	0.47	0.54	0.54	0.61	0.43	0.50	0.57	0.57	0.65	0.45	0.53	0.60	0.60	0.69
		PI	0.29	0.29	0.29	0.29	0.29	0.31	0.31	0.31	0.31	0.31	0.33	0.33	0.33	0.33	0.33	0.35	0.35	0.35	0.35	0.35
	23°F (-5.0°C)	TC	7985	7996	8004	8005	8016	8466	8476	8485	8486	8496	8972	8984	8994	8995	9005	9513	9523	9533	9535	9547
		S/T	0.38	0.45	0.51	0.51	0.58	0.40	0.47	0.54	0.54	0.61	0.43	0.50	0.57	0.57	0.65	0.45	0.53	0.60	0.60	0.69
		PI	0.29	0.29	0.29	0.29	0.29	0.30	0.30	0.30	0.30	0.30	0.32	0.32	0.32	0.32	0.32	0.34	0.34	0.34	0.34	0.34
	35°F (1.7°C)	TC	7852	7862	7871	7871	7882	8325	8335	8343	8345	8355	8822	8834	8844	8845	8855	9354	9364	9374	9376	9388
		S/T	0.38	0.45	0.51	0.51	0.58	0.41	0.48	0.54	0.54	0.62	0.43	0.50	0.57	0.57	0.65	0.46	0.53	0.61	0.61	0.69
		PI	0.28	0.28	0.28	0.28	0.28	0.30	0.30	0.30	0.30	0.30	0.31	0.31	0.31	0.31	0.31	0.33	0.33	0.33	0.33	0.33
	41°F (5.0°C)	TC	7651	7661	7669	7670	7680	8112	8122	8130	8131	8141	8597	8608	8617	8619	8629	9115	9125	9134	9136	9147
		S/T	0.38	0.45	0.51	0.51	0.58	0.41	0.48	0.54	0.54	0.62	0.43	0.51	0.57	0.57	0.65	0.46	0.54	0.61	0.61	0.69
		PI	0.27	0.27	0.27	0.27	0.27	0.29	0.29	0.29	0.29	0.29	0.31	0.31	0.31	0.31	0.31	0.32	0.32	0.32	0.32	0.32
	47°F (8.3°C)	TC	7450	7460	7468	7468	7478	7899	7908	7916	7918	7927	8371	8382	8391	8393	8402	8875	8885	8895	8896	8907
		S/T	0.38	0.45	0.51	0.51	0.58	0.41	0.48	0.54	0.54	0.62	0.43	0.51	0.58	0.58	0.66	0.46	0.54	0.61	0.61	0.70
		PI	0.26	0.26	0.27	0.27	0.27	0.28	0.28	0.28	0.28	0.28	0.30	0.30	0.30	0.30	0.30	0.32	0.32	0.32	0.32	0.32
	50°F (10.0°C)	TC	7476	7486	7494	7494	7504	7926	7935	7943	7945	7954	8400	8411	8420	8421	8431	8906	8915	8925	8927	8938
		S/T	0.39	0.45	0.52	0.52	0.59	0.41	0.48	0.55	0.55	0.62	0.43	0.51	0.58	0.58	0.66	0.46	0.54	0.61	0.61	0.70
		PI	0.28	0.28	0.28	0.28	0.28	0.29	0.29	0.29	0.29	0.30	0.31	0.31	0.31	0.31	0.31	0.33	0.33	0.33	0.33	0.33
	59°F (15.0°C)	TC	7552	7563	7571	7571	7581	8008	8017	8025	8026	8036	8486	8497	8506	8508	8517	8997	9007	9017	9018	9029
		S/T	0.39	0.46	0.52	0.52	0.59	0.41	0.48	0.55	0.55	0.63	0.44	0.51	0.58	0.58	0.66	0.46	0.54	0.62	0.62	0.70
		PI	0.32	0.32	0.32	0.32	0.32	0.33	0.33	0.34	0.34	0.34	0.35	0.35	0.36	0.36	0.36	0.38	0.38	0.38	0.38	0.38
	68°F (20.0°C)	TC	7629	7639	7648	7648	7658	8089	8098	8106	8108	8118	8572	8583	8593	8594	8604	9089	9099	9108	9110	9121
		S/T	0.40	0.47	0.53	0.53	0.61	0.42	0.50	0.56	0.56	0.64	0.45	0.53	0.60	0.60	0.68	0.47	0.56	0.63	0.63	0.72
		PI	0.35	0.35	0.35	0.35	0.36	0.38	0.38	0.38	0.38	0.38	0.40	0.40	0.40	0.40	0.40	0.42	0.42	0.42	0.42	0.42

Manufacturer reserves the right to change, at any time, specifications and designs without notice and without obligations.

Table 6: COOLING PERFORMANCE - 115V, 9K (Continued)

235	77°F (25.0°C)	TC	7706	7716	7725	7725	7735	8170	8180	8188	8190	8199	8658	8670	8679	8681	8691	9180	9190	9200	9202	9213
		S/T	0.40	0.47	0.54	0.54	0.61	0.43	0.50	0.57	0.57	0.65	0.45	0.53	0.61	0.61	0.69	0.48	0.56	0.64	0.64	0.73
		PI	0.39	0.39	0.39	0.39	0.39	0.42	0.42	0.42	0.42	0.42	0.44	0.44	0.44	0.44	0.44	0.47	0.47	0.47	0.47	0.47
	82°F (27.8°C)	TC	7618	7628	7636	7637	7647	8077	8087	8095	8096	8106	8560	8571	8580	8582	8591	9075	9085	9095	9096	9108
		S/T	0.41	0.48	0.55	0.55	0.62	0.43	0.51	0.58	0.58	0.66	0.46	0.54	0.61	0.61	0.70	0.49	0.57	0.65	0.65	0.74
		PI	0.42	0.43	0.43	0.43	0.43	0.45	0.45	0.45	0.45	0.45	0.48	0.48	0.48	0.48	0.48	0.51	0.51	0.51	0.51	0.51
	86°F (30.0°C)	TC	7383	7392	7400	7401	7411	7827	7837	7844	7846	7855	8295	8306	8315	8317	8326	8795	8804	8814	8815	8826
		S/T	0.41	0.49	0.55	0.55	0.63	0.44	0.52	0.59	0.59	0.67	0.47	0.55	0.62	0.62	0.71	0.49	0.58	0.66	0.66	0.75
		PI	0.47	0.47	0.47	0.47	0.47	0.49	0.49	0.49	0.50	0.50	0.52	0.52	0.52	0.52	0.53	0.55	0.56	0.56	0.56	0.56
	95°F (35.0°C)	TC	6853	6862	6870	6870	6879	7266	7275	7282	7283	7292	7700	7710	7719	7720	7729	8164	8173	8182	8183	8193
		S/T	0.41	0.49	0.55	0.55	0.63	0.44	0.52	0.59	0.59	0.67	0.47	0.55	0.62	0.62	0.71	0.49	0.58	0.66	0.66	0.75
		PI	0.56	0.56	0.56	0.56	0.56	0.59	0.59	0.59	0.59	0.59	0.63	0.63	0.63	0.63	0.63	0.66	0.67	0.67	0.67	0.67
	104°F (40.0°C)	TC	6266	6274	6281	6281	6289	6643	6651	6658	6659	6667	7040	7049	7057	7058	7066	7464	7472	7480	7482	7491
		S/T	0.42	0.50	0.57	0.57	0.65	0.45	0.53	0.60	0.60	0.68	0.48	0.56	0.64	0.64	0.73	0.51	0.59	0.67	0.67	0.77
		PI	0.60	0.60	0.60	0.60	0.60	0.63	0.63	0.63	0.63	0.63	0.67	0.67	0.67	0.67	0.67	0.71	0.71	0.71	0.71	0.71
	110°F (43.0°C)	TC	5913	5921	5927	5928	5936	6269	6277	6283	6284	6292	6644	6653	6660	6661	6669	7044	7052	7060	7061	7069
		S/T	0.44	0.52	0.59	0.59	0.67	0.47	0.55	0.62	0.62	0.71	0.49	0.58	0.66	0.66	0.75	0.52	0.62	0.70	0.70	0.80
		PI	0.62	0.62	0.62	0.62	0.62	0.66	0.66	0.66	0.66	0.66	0.70	0.70	0.70	0.70	0.70	0.74	0.74	0.74	0.74	0.74
	115°F (46.0°C)	TC	5188	5195	5200	5201	5208	5500	5507	5512	5513	5520	5829	5837	5843	5844	5851	6180	6187	6194	6195	6202
		S/T	0.45	0.52	0.59	0.59	0.68	0.47	0.55	0.63	0.63	0.72	0.50	0.59	0.67	0.67	0.76	0.53	0.62	0.71	0.71	0.81
		PI	0.61	0.61	0.61	0.61	0.61	0.65	0.65	0.65	0.65	0.65	0.69	0.69	0.69	0.69	0.69	0.73	0.73	0.73	0.73	0.73
	122°F (50.0°C)	TC	4221	4227	4231	4231	4237	4475	4481	4485	4486	4491	4743	4749	4754	4755	4760	5028	5034	5039	5040	5046
		S/T	0.46	0.53	0.61	0.61	0.69	0.48	0.57	0.64	0.64	0.73	0.51	0.60	0.68	0.68	0.78	0.54	0.64	0.72	0.72	0.82
		PI	0.60	0.60	0.60	0.60	0.60	0.63	0.63	0.64	0.64	0.64	0.67	0.67	0.67	0.67	0.67	0.71	0.71	0.71	0.71	0.71
312	5°F (-15.0°C)	TC	9506	9519	9529	9529	9542	10079	10091	10101	10103	10115	10681	10695	10707	10709	10721	11325	11337	11349	11351	11365
		S/T	0.49	0.57	0.65	0.65	0.74	0.51	0.60	0.69	0.69	0.78	0.55	0.64	0.73	0.73	0.83	0.58	0.68	0.77	0.77	0.88
		PI	0.38	0.38	0.39	0.39	0.39	0.41	0.41	0.41	0.41	0.41	0.43	0.43	0.43	0.43	0.43	0.46	0.46	0.46	0.46	0.46
	14°F (-10.0°C)	TC	10160	10174	10185	10185	10199	10773	10785	10796	10798	10811	11416	11431	11444	11446	11459	12104	12117	12130	12132	12147
		S/T	0.49	0.57	0.65	0.65	0.74	0.52	0.61	0.69	0.69	0.78	0.55	0.64	0.73	0.73	0.83	0.58	0.68	0.77	0.77	0.88
		PI	0.38	0.38	0.38	0.38	0.38	0.40	0.40	0.40	0.40	0.40	0.42	0.42	0.42	0.42	0.42	0.45	0.45	0.45	0.45	0.45
	17°F (-8.3°C)	TC	10378	10392	10404	10404	10418	11004	11017	11028	11030	11043	11661	11676	11690	11692	11705	12364	12377	12391	12393	12408
		S/T	0.49	0.57	0.65	0.65	0.74	0.52	0.61	0.69	0.69	0.79	0.55	0.64	0.73	0.73	0.83	0.58	0.68	0.78	0.78	0.88
		PI	0.37	0.37	0.37	0.37	0.38	0.40	0.40	0.40	0.40	0.40	0.42	0.42	0.42	0.42	0.42	0.45	0.45	0.45	0.45	0.45
	23°F (-5.0°C)	TC	10293	10306	10318	10318	10332	10913	10926	10937	10939	10952	11565	11580	11593	11595	11608	12262	12275	12288	12290	12306
		S/T	0.49	0.58	0.65	0.65	0.75	0.52	0.61	0.69	0.69	0.79	0.55	0.65	0.74	0.74	0.84	0.58	0.69	0.78	0.78	0.89
		PI	0.37	0.37	0.37	0.37	0.37	0.39	0.39	0.39	0.39	0.39	0.41	0.42	0.42	0.42	0.42	0.44	0.44	0.44	0.44	0.44

Manufacturer reserves the right to change, at any time, specifications and designs without notice and without obligations.

Table 6: COOLING PERFORMANCE - 115V, 9K (Continued)

312	35°F (1.7°C)	TC	10121	10135	10146	10146	10160	10731	10744	10754	10756	10769	11372	11387	11399	11402	11414	12057	12070	12083	12085	12100
		S/T	0.49	0.58	0.66	0.66	0.75	0.52	0.61	0.70	0.70	0.79	0.55	0.65	0.74	0.74	0.84	0.59	0.69	0.78	0.78	0.89
		PI	0.36	0.36	0.36	0.36	0.36	0.38	0.38	0.38	0.38	0.38	0.40	0.40	0.41	0.41	0.41	0.43	0.43	0.43	0.43	0.43
	41°F (5.0°C)	TC	9862	9875	9886	9886	9900	10456	10469	10479	10481	10494	11081	11095	11108	11110	11122	11749	11761	11774	11776	11791
		S/T	0.49	0.58	0.66	0.66	0.75	0.52	0.61	0.70	0.70	0.80	0.56	0.65	0.74	0.74	0.84	0.59	0.69	0.78	0.78	0.89
		PI	0.35	0.35	0.35	0.35	0.35	0.37	0.37	0.37	0.37	0.37	0.39	0.39	0.39	0.39	0.40	0.42	0.42	0.42	0.42	0.42
	47°F (8.3°C)	TC	9603	9616	9626	9627	9640	10182	10194	10204	10206	10218	10790	10804	10816	10818	10830	11440	11453	11465	11467	11481
		S/T	0.50	0.58	0.66	0.66	0.75	0.53	0.62	0.70	0.70	0.80	0.56	0.65	0.74	0.74	0.85	0.59	0.69	0.79	0.79	0.90
		PI	0.34	0.34	0.34	0.34	0.34	0.36	0.36	0.36	0.36	0.36	0.38	0.38	0.38	0.38	0.38	0.41	0.41	0.41	0.41	0.41
	50°F (10.0°C)	TC	9636	9649	9659	9660	9673	10217	10229	10239	10241	10253	10827	10841	10853	10855	10867	11479	11492	11504	11506	11521
		S/T	0.50	0.58	0.66	0.66	0.76	0.53	0.62	0.70	0.70	0.80	0.56	0.66	0.75	0.75	0.85	0.59	0.70	0.79	0.79	0.90
		PI	0.36	0.36	0.36	0.36	0.36	0.38	0.38	0.38	0.38	0.38	0.40	0.40	0.40	0.40	0.40	0.43	0.43	0.43	0.43	0.43
	59°F (15.0°C)	TC	9735	9748	9759	9759	9772	10322	10334	10344	10346	10358	10938	10952	10965	10967	10979	11597	11610	11623	11624	11639
		S/T	0.50	0.59	0.67	0.67	0.76	0.53	0.62	0.71	0.71	0.81	0.56	0.66	0.75	0.75	0.86	0.60	0.70	0.80	0.80	0.91
		PI	0.41	0.41	0.41	0.41	0.41	0.43	0.43	0.43	0.43	0.43	0.46	0.46	0.46	0.46	0.46	0.48	0.49	0.49	0.49	0.49
	68°F (20.0°C)	TC	9834	9847	9858	9858	9871	10427	10439	10449	10451	10464	11049	11064	11076	11078	11091	11715	11728	11741	11743	11757
		S/T	0.51	0.60	0.69	0.69	0.78	0.54	0.64	0.73	0.73	0.83	0.58	0.68	0.77	0.77	0.88	0.61	0.72	0.82	0.82	0.93
		PI	0.46	0.46	0.46	0.46	0.46	0.48	0.48	0.48	0.48	0.49	0.51	0.51	0.51	0.51	0.51	0.54	0.54	0.54	0.54	0.55
	77°F (25.0°C)	TC	9933	9946	9957	9957	9971	10531	10544	10554	10556	10569	11161	11175	11188	11190	11202	11833	11846	11859	11861	11875
		S/T	0.52	0.61	0.69	0.69	0.79	0.55	0.65	0.74	0.74	0.84	0.59	0.69	0.78	0.78	0.89	0.62	0.73	0.83	0.83	0.94
		PI	0.51	0.51	0.51	0.51	0.51	0.54	0.54	0.54	0.54	0.54	0.57	0.57	0.57	0.57	0.57	0.60	0.60	0.60	0.60	0.60
	82°F (27.8°C)	TC	9819	9833	9843	9844	9857	10411	10423	10434	10436	10448	11033	11047	11060	11062	11074	11698	11711	11723	11725	11740
		S/T	0.53	0.62	0.70	0.70	0.80	0.56	0.66	0.75	0.75	0.85	0.59	0.70	0.79	0.79	0.90	0.63	0.74	0.84	0.84	0.95
		PI	0.55	0.55	0.55	0.55	0.55	0.58	0.58	0.58	0.58	0.58	0.62	0.62	0.62	0.62	0.62	0.65	0.65	0.65	0.65	0.65
	86°F (30.0°C)	TC	9516	9529	9539	9540	9552	10090	10101	10111	10113	10125	10692	10706	10718	10720	10732	11337	11349	11361	11363	11377
		S/T	0.53	0.63	0.71	0.71	0.81	0.57	0.66	0.75	0.75	0.86	0.60	0.70	0.80	0.80	0.91	0.64	0.75	0.85	0.85	0.97
		PI	0.60	0.60	0.60	0.60	0.60	0.64	0.64	0.64	0.64	0.64	0.67	0.68	0.68	0.68	0.68	0.72	0.72	0.72	0.72	0.72
	95°F (35.0°C)	TC	8834	8845	8855	8855	8867	9366	9377	9386	9388	9399	9925	9938	9949	9951	9962	10523	10535	10546	10548	10561
		S/T	0.53	0.63	0.71	0.71	0.81	0.57	0.66	0.75	0.75	0.86	0.60	0.70	0.80	0.80	0.91	0.64	0.75	0.85	0.85	0.97
		PI	0.72	0.72	0.72	0.72	0.72	0.76	0.76	0.76	0.76	0.77	0.81	0.81	0.81	0.81	0.81	0.86	0.86	0.86	0.86	0.86
	104°F (40.0°C)	TC	8076	8087	8096	8096	8107	8563	8573	8582	8583	8593	9074	9086	9096	9098	9108	9621	9632	9642	9644	9656
		S/T	0.55	0.64	0.73	0.73	0.83	0.58	0.68	0.77	0.77	0.88	0.62	0.72	0.82	0.82	0.93	0.65	0.76	0.87	0.87	0.99
		PI	0.77	0.77	0.77	0.77	0.77	0.81	0.82	0.82	0.82	0.82	0.86	0.86	0.87	0.87	0.87	0.92	0.92	0.92	0.92	0.92
	110°F (43.0°C)	TC	7622	7632	7640	7641	7651	8081	8091	8099	8100	8110	8564	8575	8585	8586	8596	9080	9090	9100	9101	9112
		S/T	0.57	0.67	0.76	0.76	0.86	0.60	0.71	0.80	0.80	0.91	0.64	0.75	0.85	0.85	0.97	0.68	0.79	0.90	0.90	1.00
		PI	0.80	0.80	0.80	0.80	0.80	0.85	0.85	0.85	0.85	0.85	0.90	0.90	0.90	0.90	0.90	0.95	0.95	0.95	0.95	0.95

Manufacturer reserves the right to change, at any time, specifications and designs without notice and without obligations.

Table 6: COOLING PERFORMANCE - 115V, 9K (Continued)

312	115°F (46.0°C)	TC	6687	6696	6703	6704	6713	7090	7098	7105	7107	7115	7514	7523	7532	7533	7542	7966	7975	7984	7985	7995
		S/T	0.57	0.67	0.77	0.77	0.87	0.61	0.71	0.81	0.81	0.92	0.65	0.76	0.86	0.86	0.98	0.68	0.80	0.91	0.91	1.00
		PI	0.79	0.79	0.79	0.79	0.79	0.83	0.83	0.84	0.84	0.84	0.88	0.88	0.89	0.89	0.89	0.94	0.94	0.94	0.94	0.94
	122°F (50.0°C)	TC	5441	5448	5454	5454	5461	5769	5775	5781	5782	5789	6113	6121	6128	6129	6136	6482	6489	6496	6497	6505
		S/T	0.59	0.69	0.78	0.78	0.89	0.62	0.73	0.83	0.83	0.95	0.66	0.77	0.88	0.88	1.00	0.70	0.82	0.93	0.93	1.00
		PI	0.77	0.77	0.77	0.77	0.77	0.82	0.82	0.82	0.82	0.82	0.87	0.87	0.87	0.87	0.87	0.92	0.92	0.92	0.92	0.92

Manufacturer reserves the right to change, at any time, specifications and designs without notice and without obligations.

Table 7: COOLING PERFORMANCE - 115V, 12K

AIRFLOW (CFM)	OUTDOOR DB °F °C	ID WB °F /°C	60.8°F(16.0°C)					64.4°F(18.0°C)					67°F(19.4°C)					71.6°F(22.0°C)				
		ID DB °F /°C	73.4°F 23.0°C	77.0°F 25.0°C	80.0°F 26.7°C	80.6°F 27.0°C	84.2°F 29.0°C	73.4°F 23.0°C	77.0°F 25.0°C	80.0°F 26.7°C	80.6°F 27.0°C	84.2°F 29.0°C	73.4°F 23.0°C	77.0°F 25.0°C	80.0°F 26.7°C	80.6°F 27.0°C	84.2°F 29.0°C	73.4°F 23.0°C	77.0°F 25.0°C	80.0°F 26.7°C	80.6°F 27.0°C	84.2°F 29.0°C
176	5°F (-15.0°C)	TC	7629	7639	7647	7647	7658	8088	8098	8106	8107	8117	8571	8583	8592	8594	8603	9088	9098	9108	9109	9120
		S/T	0.31	0.36	0.41	0.41	0.47	0.33	0.38	0.43	0.43	0.49	0.34	0.40	0.46	0.46	0.52	0.37	0.43	0.49	0.49	0.56
		PI	0.34	0.34	0.34	0.34	0.34	0.36	0.36	0.36	0.36	0.36	0.38	0.38	0.39	0.39	0.39	0.41	0.41	0.41	0.41	0.41
	14°F (-10.0°C)	TC	7580	7590	7598	7598	7609	8037	8046	8054	8056	8065	8517	8528	8537	8539	8548	9030	9040	9049	9051	9062
		S/T	0.31	0.36	0.41	0.41	0.47	0.33	0.38	0.43	0.43	0.50	0.35	0.41	0.46	0.46	0.52	0.37	0.43	0.49	0.49	0.56
		PI	0.35	0.35	0.35	0.35	0.35	0.37	0.37	0.37	0.37	0.37	0.39	0.39	0.39	0.39	0.39	0.42	0.42	0.42	0.42	0.42
	17°F (-8.3°C)	TC	7563	7574	7582	7582	7592	8019	8029	8037	8038	8048	8498	8509	8519	8521	8530	9010	9020	9030	9031	9043
		S/T	0.31	0.36	0.41	0.41	0.47	0.33	0.38	0.44	0.44	0.50	0.35	0.41	0.46	0.46	0.53	0.37	0.43	0.49	0.49	0.56
		PI	0.35	0.35	0.35	0.35	0.35	0.37	0.37	0.37	0.37	0.37	0.39	0.40	0.40	0.40	0.40	0.42	0.42	0.42	0.42	0.42
	23°F (-5.0°C)	TC	7639	7649	7657	7658	7668	8099	8109	8117	8118	8128	8583	8594	8604	8605	8615	9100	9110	9120	9121	9133
		S/T	0.31	0.36	0.41	0.41	0.47	0.33	0.39	0.44	0.44	0.50	0.35	0.41	0.46	0.46	0.53	0.37	0.43	0.49	0.49	0.56
		PI	0.34	0.35	0.35	0.35	0.35	0.37	0.37	0.37	0.37	0.37	0.39	0.39	0.39	0.39	0.39	0.41	0.41	0.41	0.41	0.41
	35°F (1.7°C)	TC	7789	7800	7808	7808	7819	8259	8268	8277	8278	8288	8752	8763	8773	8775	8785	9279	9289	9299	9301	9313
		S/T	0.31	0.37	0.42	0.42	0.47	0.33	0.39	0.44	0.44	0.50	0.35	0.41	0.47	0.47	0.53	0.37	0.44	0.49	0.49	0.56
		PI	0.33	0.33	0.33	0.33	0.33	0.35	0.35	0.35	0.35	0.35	0.37	0.37	0.37	0.37	0.37	0.40	0.40	0.40	0.40	0.40
	41°F (5.0°C)	TC	7236	7245	7253	7253	7263	7672	7681	7688	7690	7699	8130	8140	8150	8151	8160	8620	8629	8638	8640	8651
		S/T	0.31	0.37	0.42	0.42	0.47	0.33	0.39	0.44	0.44	0.50	0.35	0.41	0.47	0.47	0.53	0.37	0.44	0.50	0.50	0.56
		PI	0.30	0.30	0.30	0.30	0.30	0.31	0.31	0.31	0.31	0.31	0.33	0.33	0.33	0.33	0.33	0.35	0.35	0.35	0.35	0.35
	47°F (8.3°C)	TC	6682	6691	6698	6698	6707	7085	7093	7100	7101	7110	7508	7518	7526	7527	7536	7960	7969	7978	7979	7989
		S/T	0.31	0.37	0.42	0.42	0.48	0.33	0.39	0.44	0.44	0.50	0.35	0.41	0.47	0.47	0.53	0.37	0.44	0.50	0.50	0.57
		PI	0.26	0.26	0.26	0.26	0.26	0.27	0.27	0.27	0.27	0.27	0.29	0.29	0.29	0.29	0.29	0.31	0.31	0.31	0.31	0.31
	50°F (10.0°C)	TC	6722	6731	6738	6739	6748	7127	7136	7143	7144	7153	7553	7563	7571	7573	7581	8008	8017	8026	8027	8037
		S/T	0.31	0.37	0.42	0.42	0.48	0.33	0.39	0.44	0.44	0.51	0.35	0.41	0.47	0.47	0.54	0.37	0.44	0.50	0.50	0.57
		PI	0.27	0.27	0.27	0.27	0.27	0.29	0.29	0.29	0.29	0.29	0.30	0.30	0.30	0.30	0.30	0.32	0.32	0.32	0.32	0.32
	59°F (15.0°C)	TC	6843	6852	6860	6860	6869	7255	7264	7271	7273	7281	7689	7699	7707	7709	7717	8152	8161	8170	8171	8181
		S/T	0.32	0.37	0.42	0.42	0.48	0.34	0.39	0.45	0.45	0.51	0.36	0.42	0.47	0.47	0.54	0.38	0.44	0.50	0.50	0.57
		PI	0.30	0.30	0.30	0.30	0.30	0.32	0.32	0.32	0.32	0.32	0.34	0.34	0.34	0.34	0.34	0.36	0.36	0.36	0.36	0.36
	68°F (20.0°C)	TC	6964	6973	6981	6981	6990	7383	7392	7399	7401	7410	7824	7835	7843	7845	7854	8296	8305	8314	8315	8326
		S/T	0.32	0.38	0.43	0.43	0.49	0.34	0.40	0.46	0.46	0.52	0.36	0.43	0.49	0.49	0.55	0.39	0.45	0.52	0.52	0.59
		PI	0.33	0.33	0.33	0.33	0.33	0.35	0.35	0.35	0.35	0.35	0.37	0.37	0.37	0.37	0.38	0.40	0.40	0.40	0.40	0.40

Manufacturer reserves the right to change, at any time, specifications and designs without notice and without obligations.

Table 7: COOLING PERFORMANCE - 115V, 12K (Continued)

176	77°F (25.0°C)	TC	7084	7094	7102	7102	7112	7511	7520	7528	7529	7538	7960	7971	7979	7981	7990	8440	8449	8458	8459	8470
		S/T	0.33	0.39	0.44	0.44	0.50	0.35	0.41	0.46	0.46	0.53	0.37	0.43	0.49	0.49	0.56	0.39	0.46	0.52	0.52	0.60
		PI	0.36	0.37	0.37	0.37	0.37	0.39	0.39	0.39	0.39	0.39	0.41	0.41	0.41	0.41	0.41	0.43	0.43	0.44	0.44	0.44
	82°F (27.8°C)	TC	7078	7087	7095	7095	7105	7504	7513	7520	7522	7531	7952	7963	7972	7973	7982	8432	8441	8450	8451	8462
		S/T	0.33	0.39	0.44	0.44	0.51	0.35	0.41	0.47	0.47	0.54	0.37	0.44	0.50	0.50	0.57	0.40	0.47	0.53	0.53	0.60
		PI	0.42	0.42	0.42	0.42	0.42	0.44	0.44	0.44	0.44	0.44	0.47	0.47	0.47	0.47	0.47	0.49	0.50	0.50	0.50	0.50
	86°F (30.0°C)	TC	6979	6988	6996	6996	7005	7399	7408	7415	7417	7426	7841	7852	7860	7862	7871	8314	8323	8332	8333	8344
		S/T	0.34	0.40	0.45	0.45	0.51	0.36	0.42	0.48	0.48	0.54	0.38	0.44	0.51	0.51	0.58	0.40	0.47	0.54	0.54	0.61
		PI	0.50	0.50	0.50	0.50	0.50	0.53	0.53	0.53	0.53	0.53	0.56	0.56	0.56	0.56	0.56	0.59	0.59	0.59	0.59	0.59
	95°F (35.0°C)	TC	6756	6766	6773	6773	6782	7164	7172	7179	7181	7189	7592	7601	7610	7611	7620	8049	8058	8067	8068	8078
		S/T	0.34	0.40	0.45	0.45	0.51	0.36	0.42	0.48	0.48	0.54	0.38	0.44	0.51	0.51	0.58	0.40	0.47	0.54	0.54	0.61
		PI	0.68	0.68	0.68	0.68	0.69	0.72	0.72	0.73	0.73	0.73	0.77	0.77	0.77	0.77	0.77	0.81	0.81	0.82	0.82	0.82
	104°F (40.0°C)	TC	5800	5808	5814	5815	5822	6150	6157	6163	6164	6172	6517	6526	6533	6534	6541	6910	6917	6925	6926	6935
		S/T	0.35	0.41	0.46	0.46	0.53	0.37	0.43	0.49	0.49	0.56	0.39	0.46	0.52	0.52	0.59	0.41	0.48	0.55	0.55	0.63
		PI	0.61	0.61	0.61	0.61	0.61	0.64	0.64	0.64	0.64	0.64	0.68	0.68	0.68	0.68	0.68	0.72	0.72	0.72	0.72	0.72
	110°F (43.0°C)	TC	5227	5234	5239	5239	5247	5542	5548	5554	5555	5561	5873	5880	5887	5888	5894	6226	6233	6240	6241	6249
		S/T	0.36	0.42	0.48	0.48	0.54	0.38	0.45	0.51	0.51	0.58	0.40	0.47	0.54	0.54	0.61	0.43	0.50	0.57	0.57	0.65
		PI	0.56	0.56	0.56	0.56	0.56	0.59	0.59	0.59	0.59	0.59	0.63	0.63	0.63	0.63	0.63	0.67	0.67	0.67	0.67	0.67
	115°F (46.0°C)	TC	4168	4173	4178	4178	4184	4419	4424	4428	4429	4435	4683	4689	4694	4695	4700	4965	4970	4976	4977	4983
		S/T	0.36	0.43	0.48	0.48	0.55	0.38	0.45	0.51	0.51	0.58	0.41	0.48	0.54	0.54	0.62	0.43	0.51	0.58	0.58	0.66
		PI	0.47	0.47	0.47	0.47	0.48	0.50	0.50	0.50	0.50	0.50	0.53	0.53	0.53	0.53	0.53	0.56	0.56	0.57	0.57	0.57
	122°F (50.0°C)	TC	2756	2759	2762	2763	2766	2922	2925	2928	2929	2932	3096	3100	3104	3104	3108	3283	3287	3290	3291	3295
		S/T	0.37	0.44	0.49	0.49	0.56	0.39	0.46	0.52	0.52	0.60	0.42	0.49	0.56	0.56	0.63	0.44	0.52	0.59	0.59	0.67
		PI	0.36	0.36	0.36	0.36	0.36	0.38	0.38	0.38	0.38	0.38	0.40	0.40	0.40	0.40	0.41	0.43	0.43	0.43	0.43	0.43
235	5°F (-15.0°C)	TC	8893	8905	8914	8915	8927	9429	9440	9449	9451	9462	9992	10005	10016	10018	10029	10594	10605	10617	10619	10632
		S/T	0.36	0.42	0.48	0.48	0.54	0.38	0.44	0.51	0.51	0.58	0.40	0.47	0.54	0.54	0.61	0.43	0.50	0.57	0.57	0.65
		PI	0.40	0.40	0.40	0.40	0.40	0.42	0.42	0.42	0.42	0.42	0.45	0.45	0.45	0.45	0.45	0.47	0.48	0.48	0.48	0.48
	14°F (-10.0°C)	TC	8836	8848	8857	8858	8870	9368	9379	9389	9390	9402	9928	9941	9952	9954	9965	10526	10538	10549	10551	10564
		S/T	0.36	0.42	0.48	0.48	0.54	0.38	0.45	0.51	0.51	0.58	0.40	0.47	0.54	0.54	0.61	0.43	0.50	0.57	0.57	0.65
		PI	0.41	0.41	0.41	0.41	0.41	0.43	0.43	0.43	0.43	0.43	0.46	0.46	0.46	0.46	0.46	0.48	0.49	0.49	0.49	0.49
	17°F (-8.3°C)	TC	8817	8829	8838	8839	8851	9348	9359	9368	9370	9381	9907	9920	9931	9932	9944	10504	10515	10526	10528	10541
		S/T	0.36	0.42	0.48	0.48	0.55	0.38	0.45	0.51	0.51	0.58	0.40	0.47	0.54	0.54	0.61	0.43	0.50	0.57	0.57	0.65
		PI	0.41	0.41	0.41	0.41	0.41	0.43	0.43	0.44	0.44	0.44	0.46	0.46	0.46	0.46	0.46	0.49	0.49	0.49	0.49	0.49
	23°F (-5.0°C)	TC	8905	8916	8926	8926	8939	9441	9452	9462	9464	9475	10005	10018	10029	10031	10042	10608	10620	10631	10633	10646
		S/T	0.36	0.42	0.48	0.48	0.55	0.38	0.45	0.51	0.51	0.58	0.41	0.48	0.54	0.54	0.62	0.43	0.50	0.57	0.57	0.65
		PI	0.40	0.40	0.40	0.40	0.40	0.43	0.43	0.43	0.43	0.43	0.45	0.45	0.45	0.45	0.45	0.48	0.48	0.48	0.48	0.48

Manufacturer reserves the right to change, at any time, specifications and designs without notice and without obligations.

Table 7: COOLING PERFORMANCE - 115V, 12K (Continued)

235	35°F (1.7°C)	TC	9080	9092	9102	9102	9115	9627	9638	9648	9650	9661	10202	10215	10227	10229	10240	10817	10829	10840	10842	10856
		S/T	0.36	0.43	0.48	0.48	0.55	0.38	0.45	0.51	0.51	0.58	0.41	0.48	0.54	0.54	0.62	0.43	0.51	0.58	0.58	0.66
		PI	0.39	0.39	0.39	0.39	0.39	0.41	0.41	0.41	0.41	0.41	0.43	0.44	0.44	0.44	0.44	0.46	0.46	0.46	0.46	0.46
	41°F (5.0°C)	TC	8435	8446	8455	8455	8467	8943	8953	8962	8964	8975	9477	9489	9500	9502	9512	10048	10059	10070	10072	10084
		S/T	0.36	0.43	0.48	0.48	0.55	0.39	0.45	0.51	0.51	0.59	0.41	0.48	0.54	0.54	0.62	0.43	0.51	0.58	0.58	0.66
		PI	0.34	0.34	0.34	0.34	0.35	0.36	0.37	0.37	0.37	0.37	0.39	0.39	0.39	0.39	0.39	0.41	0.41	0.41	0.41	0.41
	47°F (8.3°C)	TC	7789	7800	7808	7808	7819	8259	8268	8276	8278	8288	8752	8763	8773	8775	8784	9279	9289	9299	9301	9312
		S/T	0.36	0.43	0.49	0.49	0.55	0.39	0.45	0.52	0.52	0.59	0.41	0.48	0.55	0.55	0.62	0.43	0.51	0.58	0.58	0.66
		PI	0.30	0.30	0.30	0.30	0.30	0.32	0.32	0.32	0.32	0.32	0.34	0.34	0.34	0.34	0.34	0.36	0.36	0.36	0.36	0.36
	50°F (10.0°C)	TC	7836	7847	7855	7855	7866	8308	8318	8326	8328	8338	8805	8816	8826	8828	8837	9335	9345	9355	9357	9369
		S/T	0.37	0.43	0.49	0.49	0.56	0.39	0.46	0.52	0.52	0.59	0.41	0.48	0.55	0.55	0.63	0.44	0.51	0.58	0.58	0.66
		PI	0.31	0.31	0.31	0.31	0.31	0.33	0.33	0.33	0.33	0.33	0.35	0.35	0.35	0.35	0.35	0.37	0.37	0.37	0.37	0.37
	59°F (15.0°C)	TC	7977	7988	7996	7997	8007	8458	8468	8476	8478	8488	8963	8975	8985	8986	8996	9503	9513	9524	9525	9537
		S/T	0.37	0.43	0.49	0.49	0.56	0.39	0.46	0.52	0.52	0.59	0.41	0.49	0.55	0.55	0.63	0.44	0.51	0.59	0.59	0.67
		PI	0.35	0.35	0.35	0.35	0.35	0.37	0.37	0.37	0.37	0.37	0.39	0.39	0.40	0.40	0.40	0.42	0.42	0.42	0.42	0.42
	68°F (20.0°C)	TC	8118	8129	8137	8138	8149	8607	8617	8626	8627	8638	9121	9133	9143	9145	9155	9671	9681	9692	9693	9705
		S/T	0.38	0.44	0.50	0.50	0.57	0.40	0.47	0.53	0.53	0.61	0.42	0.50	0.57	0.57	0.65	0.45	0.53	0.60	0.60	0.68
		PI	0.39	0.39	0.39	0.39	0.39	0.41	0.41	0.41	0.41	0.41	0.44	0.44	0.44	0.44	0.44	0.46	0.46	0.46	0.46	0.46
	77°F (25.0°C)	TC	8258	8270	8278	8279	8290	8756	8767	8775	8777	8787	9279	9291	9302	9303	9314	9838	9849	9860	9861	9874
		S/T	0.38	0.45	0.51	0.51	0.58	0.41	0.48	0.54	0.54	0.62	0.43	0.51	0.57	0.57	0.65	0.46	0.54	0.61	0.61	0.69
		PI	0.43	0.43	0.43	0.43	0.43	0.45	0.45	0.45	0.45	0.45	0.48	0.48	0.48	0.48	0.48	0.51	0.51	0.51	0.51	0.51
	82°F (27.8°C)	TC	8250	8262	8270	8271	8282	8748	8758	8767	8768	8779	9270	9282	9293	9294	9305	9829	9840	9850	9852	9864
		S/T	0.39	0.46	0.52	0.52	0.59	0.41	0.48	0.55	0.55	0.63	0.44	0.51	0.58	0.58	0.66	0.46	0.54	0.62	0.62	0.70
		PI	0.48	0.48	0.49	0.49	0.49	0.51	0.51	0.51	0.51	0.52	0.54	0.54	0.55	0.55	0.55	0.58	0.58	0.58	0.58	0.58
	86°F (30.0°C)	TC	8135	8146	8155	8155	8166	8626	8636	8644	8646	8656	9141	9153	9163	9165	9175	9692	9702	9713	9714	9726
		S/T	0.39	0.46	0.52	0.52	0.60	0.42	0.49	0.56	0.56	0.63	0.44	0.52	0.59	0.59	0.67	0.47	0.55	0.62	0.62	0.71
		PI	0.58	0.58	0.58	0.58	0.58	0.62	0.62	0.62	0.62	0.62	0.65	0.65	0.65	0.65	0.65	0.69	0.69	0.69	0.69	0.69
	95°F (35.0°C)	TC	7876	7887	7895	7896	7906	8351	8361	8369	8371	8380	8850	8861	8871	8873	8883	9383	9393	9403	9405	9416
		S/T	0.39	0.46	0.52	0.52	0.60	0.42	0.49	0.56	0.56	0.63	0.44	0.52	0.59	0.59	0.67	0.47	0.55	0.62	0.62	0.71
		PI	0.80	0.80	0.80	0.80	0.80	0.84	0.84	0.85	0.85	0.85	0.89	0.90	0.90	0.90	0.90	0.95	0.95	0.95	0.95	0.95
	104°F (40.0°C)	TC	6761	6771	6778	6778	6787	7169	7177	7184	7186	7194	7597	7607	7616	7617	7625	8055	8064	8072	8074	8084
		S/T	0.40	0.47	0.54	0.54	0.61	0.43	0.50	0.57	0.57	0.65	0.45	0.53	0.60	0.60	0.69	0.48	0.56	0.64	0.64	0.73
		PI	0.71	0.71	0.71	0.71	0.71	0.75	0.75	0.75	0.75	0.75	0.79	0.79	0.79	0.79	0.80	0.84	0.84	0.84	0.84	0.84
	110°F (43.0°C)	TC	6093	6101	6107	6108	6116	6460	6467	6474	6475	6483	6846	6855	6862	6864	6871	7258	7266	7274	7275	7284
		S/T	0.42	0.49	0.56	0.56	0.63	0.44	0.52	0.59	0.59	0.67	0.47	0.55	0.63	0.63	0.71	0.50	0.58	0.66	0.66	0.76
		PI	0.65	0.65	0.65	0.65	0.65	0.69	0.69	0.69	0.69	0.69	0.73	0.73	0.73	0.73	0.73	0.78	0.78	0.78	0.78	0.78

Manufacturer reserves the right to change, at any time, specifications and designs without notice and without obligations.

Table 7: COOLING PERFORMANCE - 115V, 12K (Continued)

235	115°F (46.0°C)	TC	4858	4865	4870	4870	4877	5151	5157	5162	5163	5169	5459	5466	5472	5473	5479	5788	5794	5800	5801	5808
		S/T	0.42	0.50	0.56	0.56	0.64	0.45	0.53	0.60	0.60	0.68	0.47	0.56	0.63	0.63	0.72	0.50	0.59	0.67	0.67	0.76
		PI	0.55	0.55	0.55	0.55	0.55	0.58	0.59	0.59	0.59	0.59	0.62	0.62	0.62	0.62	0.62	0.66	0.66	0.66	0.66	0.66
	122°F (50.0°C)	TC	3212	3217	3220	3220	3225	3406	3410	3413	3414	3418	3609	3614	3618	3619	3623	3827	3831	3835	3836	3841
		S/T	0.43	0.51	0.58	0.58	0.66	0.46	0.54	0.61	0.61	0.70	0.49	0.57	0.65	0.65	0.74	0.51	0.60	0.69	0.69	0.78
		PI	0.42	0.42	0.42	0.42	0.42	0.44	0.44	0.45	0.45	0.45	0.47	0.47	0.47	0.47	0.47	0.50	0.50	0.50	0.50	0.50
294	5°F (-15.0°C)	TC	10366	10380	10391	10392	10406	10991	11004	11015	11017	11030	11648	11663	11676	11678	11691	12349	12363	12376	12378	12394
		S/T	0.42	0.49	0.56	0.56	0.63	0.44	0.52	0.59	0.59	0.67	0.47	0.55	0.62	0.62	0.71	0.50	0.58	0.66	0.66	0.75
		PI	0.46	0.47	0.47	0.47	0.47	0.49	0.49	0.49	0.49	0.49	0.52	0.52	0.52	0.52	0.52	0.55	0.55	0.55	0.55	0.56
	14°F (-10.0°C)	TC	10300	10314	10325	10325	10339	10921	10934	10944	10947	10960	11573	11588	11601	11603	11616	12270	12284	12297	12299	12314
		S/T	0.42	0.49	0.56	0.56	0.63	0.44	0.52	0.59	0.59	0.67	0.47	0.55	0.63	0.63	0.71	0.50	0.58	0.66	0.66	0.76
		PI	0.47	0.47	0.48	0.48	0.48	0.50	0.50	0.50	0.50	0.50	0.53	0.53	0.53	0.53	0.53	0.57	0.57	0.57	0.57	0.57
	17°F (-8.3°C)	TC	10278	10292	10303	10303	10317	10897	10910	10921	10923	10936	11548	11563	11576	11578	11591	12244	12257	12271	12273	12288
		S/T	0.42	0.49	0.56	0.56	0.64	0.44	0.52	0.59	0.59	0.67	0.47	0.55	0.63	0.63	0.72	0.50	0.59	0.67	0.67	0.76
		PI	0.48	0.48	0.48	0.48	0.48	0.51	0.51	0.51	0.51	0.51	0.54	0.54	0.54	0.54	0.54	0.57	0.57	0.57	0.57	0.57
	23°F (-5.0°C)	TC	10380	10394	10405	10406	10420	11006	11019	11030	11032	11045	11663	11678	11691	11693	11707	12366	12379	12393	12395	12410
		S/T	0.42	0.49	0.56	0.56	0.64	0.45	0.52	0.59	0.59	0.68	0.47	0.55	0.63	0.63	0.72	0.50	0.59	0.67	0.67	0.76
		PI	0.47	0.47	0.47	0.47	0.47	0.50	0.50	0.50	0.50	0.50	0.53	0.53	0.53	0.53	0.53	0.56	0.56	0.56	0.56	0.56
	35°F (1.7°C)	TC	10584	10599	10610	10611	10625	11222	11236	11247	11249	11262	11893	11908	11922	11924	11937	12609	12623	12637	12639	12655
		S/T	0.42	0.50	0.56	0.56	0.64	0.45	0.53	0.60	0.60	0.68	0.48	0.56	0.63	0.63	0.72	0.50	0.59	0.67	0.67	0.77
		PI	0.45	0.45	0.45	0.45	0.45	0.48	0.48	0.48	0.48	0.48	0.51	0.51	0.51	0.51	0.51	0.54	0.54	0.54	0.54	0.54
	41°F (5.0°C)	TC	9832	9845	9856	9856	9870	10425	10437	10447	10449	10462	11048	11062	11074	11076	11089	11713	11726	11739	11740	11755
		S/T	0.42	0.50	0.57	0.57	0.64	0.45	0.53	0.60	0.60	0.68	0.48	0.56	0.64	0.64	0.72	0.50	0.59	0.67	0.67	0.77
		PI	0.40	0.40	0.40	0.40	0.40	0.43	0.43	0.43	0.43	0.43	0.45	0.45	0.45	0.45	0.45	0.48	0.48	0.48	0.48	0.48
	47°F (8.3°C)	TC	9080	9092	9102	9102	9115	9627	9638	9648	9650	9661	10202	10215	10227	10229	10240	10817	10829	10840	10842	10856
		S/T	0.43	0.50	0.57	0.57	0.65	0.45	0.53	0.60	0.60	0.69	0.48	0.56	0.64	0.64	0.73	0.51	0.59	0.68	0.68	0.77
		PI	0.35	0.35	0.35	0.35	0.35	0.37	0.37	0.37	0.37	0.37	0.39	0.40	0.40	0.40	0.40	0.42	0.42	0.42	0.42	0.42
	50°F (10.0°C)	TC	9135	9147	9157	9157	9169	9685	9697	9706	9708	9720	10264	10277	10288	10290	10302	10882	10894	10906	10907	10921
		S/T	0.43	0.50	0.57	0.57	0.65	0.45	0.53	0.60	0.60	0.69	0.48	0.56	0.64	0.64	0.73	0.51	0.60	0.68	0.68	0.77
		PI	0.37	0.37	0.37	0.37	0.37	0.39	0.39	0.39	0.39	0.39	0.41	0.41	0.41	0.41	0.41	0.44	0.44	0.44	0.44	0.44
	59°F (15.0°C)	TC	9299	9311	9321	9322	9334	9859	9871	9880	9882	9894	10448	10462	10473	10475	10487	11078	11090	11102	11103	11117
		S/T	0.43	0.50	0.57	0.57	0.65	0.46	0.53	0.61	0.61	0.69	0.48	0.57	0.64	0.64	0.73	0.51	0.60	0.68	0.68	0.78
		PI	0.41	0.41	0.41	0.41	0.41	0.43	0.43	0.43	0.43	0.44	0.46	0.46	0.46	0.46	0.46	0.49	0.49	0.49	0.49	0.49
	68°F (20.0°C)	TC	9463	9476	9486	9486	9499	10033	10045	10055	10057	10069	10633	10646	10658	10660	10672	11273	11285	11298	11299	11314
		S/T	0.44	0.52	0.59	0.59	0.67	0.47	0.55	0.62	0.62	0.71	0.50	0.58	0.66	0.66	0.75	0.53	0.62	0.70	0.70	0.80
		PI	0.45	0.45	0.45	0.45	0.45	0.48	0.48	0.48	0.48	0.48	0.51	0.51	0.51	0.51	0.51	0.54	0.54	0.54	0.54	0.54

Manufacturer reserves the right to change, at any time, specifications and designs without notice and without obligations.

Table 7: COOLING PERFORMANCE - 115V, 12K (Continued)

294	77°F (25.0°C)	TC	9627	9640	9650	9651	9664	10207	10219	10229	10231	10243	10817	10831	10843	10845	10857	11469	11481	11494	11495	11510
		S/T	0.45	0.52	0.60	0.60	0.68	0.47	0.56	0.63	0.63	0.72	0.50	0.59	0.67	0.67	0.76	0.53	0.62	0.71	0.71	0.81
		PI	0.50	0.50	0.50	0.50	0.50	0.53	0.53	0.53	0.53	0.53	0.56	0.56	0.56	0.56	0.56	0.59	0.59	0.59	0.59	0.59
	82°F (27.8°C)	TC	9618	9631	9641	9641	9654	10197	10209	10219	10221	10234	10806	10820	10833	10835	10847	11458	11470	11483	11484	11499
		S/T	0.45	0.53	0.60	0.60	0.69	0.48	0.56	0.64	0.64	0.73	0.51	0.60	0.68	0.68	0.77	0.54	0.63	0.72	0.72	0.82
		PI	0.56	0.57	0.57	0.57	0.57	0.60	0.60	0.60	0.60	0.60	0.63	0.64	0.64	0.64	0.64	0.67	0.67	0.67	0.67	0.67
	86°F (30.0°C)	TC	9483	9496	9506	9507	9520	10055	10067	10077	10079	10091	10656	10669	10681	10683	10695	11298	11310	11322	11324	11338
		S/T	0.46	0.54	0.61	0.61	0.70	0.49	0.57	0.65	0.65	0.74	0.51	0.60	0.69	0.69	0.78	0.55	0.64	0.73	0.73	0.83
		PI	0.68	0.68	0.68	0.68	0.68	0.72	0.72	0.72	0.72	0.72	0.76	0.76	0.76	0.76	0.76	0.81	0.81	0.81	0.81	0.81
	95°F (35.0°C)	TC	9181	9194	9203	9204	9216	9735	9746	9756	9758	9769	10316	10329	10341	10343	10354	10938	10950	10961	10963	10977
		S/T	0.46	0.54	0.61	0.61	0.70	0.49	0.57	0.65	0.65	0.74	0.51	0.60	0.69	0.69	0.78	0.55	0.64	0.73	0.73	0.83
		PI	0.93	0.93	0.93	0.93	0.93	0.98	0.98	0.99	0.99	0.99	1.04	1.04	1.04	1.05	1.05	1.11	1.11	1.11	1.11	1.11
	104°F (40.0°C)	TC	7882	7892	7901	7901	7912	8357	8367	8375	8377	8387	8856	8868	8878	8879	8889	9390	9400	9410	9412	9423
		S/T	0.47	0.55	0.63	0.63	0.71	0.50	0.58	0.66	0.66	0.76	0.53	0.62	0.70	0.70	0.80	0.56	0.66	0.75	0.75	0.85
		PI	0.82	0.82	0.82	0.82	0.83	0.87	0.87	0.87	0.87	0.88	0.92	0.93	0.93	0.93	0.93	0.98	0.98	0.98	0.98	0.98
	110°F (43.0°C)	TC	7102	7112	7119	7120	7129	7530	7539	7547	7548	7557	7980	7991	7999	8001	8010	8461	8470	8479	8481	8491
		S/T	0.49	0.57	0.65	0.65	0.74	0.52	0.61	0.69	0.69	0.78	0.55	0.64	0.73	0.73	0.83	0.58	0.68	0.77	0.77	0.88
		PI	0.76	0.76	0.76	0.76	0.76	0.81	0.81	0.81	0.81	0.81	0.85	0.85	0.86	0.86	0.86	0.90	0.91	0.91	0.91	0.91
	115°F (46.0°C)	TC	5663	5671	5677	5677	5685	6005	6012	6018	6019	6026	6363	6372	6379	6380	6387	6747	6754	6761	6762	6771
		S/T	0.49	0.58	0.66	0.66	0.75	0.52	0.61	0.70	0.70	0.79	0.55	0.65	0.74	0.74	0.84	0.59	0.69	0.78	0.78	0.89
		PI	0.64	0.64	0.64	0.64	0.65	0.68	0.68	0.68	0.68	0.68	0.72	0.72	0.72	0.72	0.73	0.77	0.77	0.77	0.77	0.77
	122°F (50.0°C)	TC	3745	3750	3754	3754	3759	3970	3975	3979	3980	3985	4208	4213	4218	4219	4223	4461	4466	4471	4472	4477
		S/T	0.50	0.59	0.67	0.67	0.77	0.53	0.63	0.71	0.71	0.81	0.57	0.66	0.75	0.75	0.86	0.60	0.70	0.80	0.80	0.91
		PI	0.49	0.49	0.49	0.49	0.49	0.52	0.52	0.52	0.52	0.52	0.55	0.55	0.55	0.55	0.55	0.58	0.58	0.58	0.58	0.58
353	5°F (-15.0°C)	TC	12084	12100	12113	12114	12130	12812	12827	12840	12843	12858	13578	13595	13610	13613	13628	14396	14411	14427	14429	14447
		S/T	0.49	0.57	0.65	0.65	0.74	0.51	0.60	0.69	0.69	0.78	0.55	0.64	0.73	0.73	0.83	0.58	0.68	0.77	0.77	0.88
		PI	0.54	0.54	0.54	0.54	0.54	0.57	0.57	0.58	0.58	0.58	0.61	0.61	0.61	0.61	0.61	0.65	0.65	0.65	0.65	0.65
	14°F (-10.0°C)	TC	12007	12023	12036	12036	12053	12730	12745	12758	12761	12776	13491	13508	13523	13526	13541	14304	14319	14335	14337	14355
		S/T	0.49	0.57	0.65	0.65	0.74	0.52	0.61	0.69	0.69	0.78	0.55	0.64	0.73	0.73	0.83	0.58	0.68	0.77	0.77	0.88
		PI	0.55	0.55	0.55	0.55	0.56	0.59	0.59	0.59	0.59	0.59	0.62	0.62	0.62	0.62	0.62	0.66	0.66	0.66	0.66	0.66
	17°F (-8.3°C)	TC	11981	11997	12010	12011	12027	12703	12718	12731	12733	12748	13462	13479	13494	13497	13512	14273	14289	14304	14306	14324
		S/T	0.49	0.57	0.65	0.65	0.74	0.52	0.61	0.69	0.69	0.79	0.55	0.64	0.73	0.73	0.83	0.58	0.68	0.78	0.78	0.88
		PI	0.56	0.56	0.56	0.56	0.56	0.59	0.59	0.59	0.59	0.59	0.63	0.63	0.63	0.63	0.63	0.66	0.66	0.66	0.66	0.67
	23°F (-5.0°C)	TC	12100	12116	12129	12130	12146	12829	12845	12857	12860	12875	13596	13613	13629	13631	13646	14415	14431	14446	14449	14467
		S/T	0.49	0.58	0.65	0.65	0.75	0.52	0.61	0.69	0.69	0.79	0.55	0.65	0.74	0.74	0.84	0.58	0.69	0.78	0.78	0.89
		PI	0.55	0.55	0.55	0.55	0.55	0.58	0.58	0.58	0.58	0.58	0.61	0.61	0.62	0.62	0.62	0.65	0.65	0.65	0.65	0.65

Manufacturer reserves the right to change, at any time, specifications and designs without notice and without obligations.

Table 7: COOLING PERFORMANCE - 115V, 12K (Continued)

353	35°F (1.7°C)	TC	12338	12355	12368	12369	12386	13082	13098	13110	13113	13129	13864	13882	13897	13900	13915	14699	14715	14731	14733	14752
		S/T	0.49	0.58	0.66	0.66	0.75	0.52	0.61	0.70	0.70	0.79	0.55	0.65	0.74	0.74	0.84	0.59	0.69	0.78	0.78	0.89
		PI	0.53	0.53	0.53	0.53	0.53	0.56	0.56	0.56	0.56	0.56	0.59	0.59	0.59	0.59	0.59	0.63	0.63	0.63	0.63	0.63
	41°F (5.0°C)	TC	11461	11477	11489	11490	11505	12152	12167	12179	12181	12195	12878	12895	12909	12912	12926	13654	13669	13684	13686	13703
		S/T	0.49	0.58	0.66	0.66	0.75	0.52	0.61	0.70	0.70	0.80	0.56	0.65	0.74	0.74	0.84	0.59	0.69	0.78	0.78	0.89
		PI	0.47	0.47	0.47	0.47	0.47	0.50	0.50	0.50	0.50	0.50	0.53	0.53	0.53	0.53	0.53	0.56	0.56	0.56	0.56	0.56
	47°F (8.3°C)	TC	10584	10599	10610	10611	10625	11222	11236	11247	11249	11262	11893	11908	11922	11924	11937	12609	12623	12637	12639	12655
		S/T	0.50	0.58	0.66	0.66	0.75	0.53	0.62	0.70	0.70	0.80	0.56	0.65	0.74	0.74	0.85	0.59	0.69	0.79	0.79	0.90
		PI	0.41	0.41	0.41	0.41	0.41	0.43	0.43	0.43	0.43	0.44	0.46	0.46	0.46	0.46	0.46	0.49	0.49	0.49	0.49	0.49
	50°F (10.0°C)	TC	10648	10663	10674	10675	10689	11290	11303	11314	11317	11330	11964	11980	11993	11996	12009	12685	12699	12713	12715	12731
		S/T	0.50	0.58	0.66	0.66	0.76	0.53	0.62	0.70	0.70	0.80	0.56	0.66	0.75	0.75	0.85	0.59	0.70	0.79	0.79	0.90
		PI	0.43	0.43	0.43	0.43	0.43	0.45	0.45	0.45	0.45	0.45	0.48	0.48	0.48	0.48	0.48	0.51	0.51	0.51	0.51	0.51
	59°F (15.0°C)	TC	10840	10854	10866	10866	10881	11493	11506	11518	11520	11534	12179	12195	12209	12211	12225	12913	12927	12941	12943	12960
		S/T	0.50	0.59	0.67	0.67	0.76	0.53	0.62	0.71	0.71	0.81	0.56	0.66	0.75	0.75	0.86	0.60	0.70	0.80	0.80	0.91
		PI	0.48	0.48	0.48	0.48	0.48	0.51	0.51	0.51	0.51	0.51	0.54	0.54	0.54	0.54	0.54	0.57	0.57	0.57	0.57	0.57
	68°F (20.0°C)	TC	11031	11046	11058	11058	11073	11696	11710	11721	11723	11737	12394	12411	12424	12427	12441	13141	13155	13170	13172	13188
		S/T	0.51	0.60	0.69	0.69	0.78	0.54	0.64	0.73	0.73	0.83	0.58	0.68	0.77	0.77	0.88	0.61	0.72	0.82	0.82	0.93
		PI	0.53	0.53	0.53	0.53	0.53	0.56	0.56	0.56	0.56	0.56	0.59	0.59	0.59	0.59	0.59	0.63	0.63	0.63	0.63	0.63
	77°F (25.0°C)	TC	11222	11237	11249	11250	11265	11899	11913	11924	11927	11941	12609	12626	12640	12642	12656	13369	13384	13398	13400	13417
		S/T	0.52	0.61	0.69	0.69	0.79	0.55	0.65	0.74	0.74	0.84	0.59	0.69	0.78	0.78	0.89	0.62	0.73	0.83	0.83	0.94
		PI	0.58	0.58	0.58	0.58	0.58	0.61	0.61	0.61	0.61	0.61	0.65	0.65	0.65	0.65	0.65	0.69	0.69	0.69	0.69	0.69
	82°F (27.8°C)	TC	11211	11226	11239	11239	11254	11887	11901	11913	11915	11929	12597	12614	12628	12630	12644	13356	13371	13385	13387	13404
		S/T	0.53	0.62	0.70	0.70	0.80	0.56	0.66	0.75	0.75	0.85	0.59	0.70	0.79	0.79	0.90	0.63	0.74	0.84	0.84	0.95
		PI	0.66	0.66	0.66	0.66	0.66	0.70	0.70	0.70	0.70	0.70	0.74	0.74	0.74	0.74	0.74	0.78	0.78	0.79	0.79	0.79
	86°F (30.0°C)	TC	11055	11070	11082	11082	11097	11721	11735	11747	11749	11763	12421	12437	12451	12454	12468	13170	13184	13198	13200	13217
		S/T	0.53	0.63	0.71	0.71	0.81	0.57	0.66	0.75	0.75	0.86	0.60	0.70	0.80	0.80	0.91	0.64	0.75	0.85	0.85	0.97
		PI	0.79	0.79	0.79	0.79	0.79	0.84	0.84	0.84	0.84	0.84	0.89	0.89	0.89	0.89	0.89	0.94	0.94	0.94	0.94	0.94
	95°F (35.0°C)	TC	10703	10717	10729	10729	10743	11348	11361	11372	11375	11388	12026	12041	12055	12057	12070	12750	12764	12778	12780	12796
		S/T	0.53	0.63	0.71	0.71	0.81	0.57	0.66	0.75	0.75	0.86	0.60	0.70	0.80	0.80	0.91	0.64	0.75	0.85	0.85	0.97
		PI	1.08	1.08	1.08	1.08	1.09	1.15	1.15	1.15	1.15	1.15	1.22	1.22	1.22	1.22	1.22	1.29	1.29	1.29	1.29	1.29
	104°F (40.0°C)	TC	9188	9200	9210	9211	9223	9742	9753	9763	9765	9776	10324	10337	10349	10351	10362	10946	10958	10970	10971	10985
		S/T	0.55	0.64	0.73	0.73	0.83	0.58	0.68	0.77	0.77	0.88	0.62	0.72	0.82	0.82	0.93	0.65	0.76	0.87	0.87	0.99
		PI	0.96	0.96	0.96	0.96	0.96	1.02	1.02	1.02	1.02	1.02	1.08	1.08	1.08	1.08	1.08	1.14	1.14	1.14	1.14	1.15
	110°F (43.0°C)	TC	8279	8290	8299	8300	8311	8778	8788	8797	8799	8809	9303	9315	9325	9327	9337	9863	9874	9884	9886	9898
		S/T	0.57	0.67	0.76	0.76	0.86	0.60	0.71	0.80	0.80	0.91	0.64	0.75	0.85	0.85	0.97	0.68	0.79	0.90	0.90	1.00
		PI	0.89	0.89	0.89	0.89	0.89	0.94	0.94	0.94	0.94	0.94	0.99	1.00	1.00	1.00	1.00	1.05	1.06	1.06	1.06	1.06

Table 7: COOLING PERFORMANCE - 115V, 12K (Continued)

353	115°F (46.0°C)	TC	6602	6611	6618	6618	6627	7000	7008	7015	7016	7025	7418	7427	7436	7437	7445	7865	7873	7882	7883	7893
		S/T	0.57	0.67	0.77	0.77	0.87	0.61	0.71	0.81	0.81	0.92	0.65	0.76	0.86	0.86	0.98	0.68	0.80	0.91	0.91	1.00
		PI	0.75	0.75	0.75	0.75	0.75	0.79	0.80	0.80	0.80	0.80	0.84	0.84	0.84	0.84	0.85	0.89	0.89	0.90	0.90	0.90
	122°F (50.0°C)	TC	4365	4371	4376	4376	4382	4628	4634	4638	4639	4645	4905	4911	4917	4918	4923	5200	5206	5212	5213	5219
		S/T	0.59	0.69	0.78	0.78	0.89	0.62	0.73	0.83	0.83	0.95	0.66	0.77	0.88	0.88	1.00	0.70	0.82	0.93	0.93	1.00
		PI	0.57	0.57	0.57	0.57	0.57	0.60	0.60	0.60	0.60	0.61	0.64	0.64	0.64	0.64	0.64	0.68	0.68	0.68	0.68	0.68

Manufacturer reserves the right to change, at any time, specifications and designs without notice and without obligations.

Table 8: COOLING PERFORMANCE - 9K

AIRFLOW (CFM)	OUTDOOR DB °F °C	ID WB °F /°C	60.8°F(16.0°C)					64.4°F(18.0°C)					67°F(19.4°C)					71.6°F(22.0°C)				
		ID DB °F /°C	73.4°F 23.0°C	77.0°F 25.0°C	80.0°F 26.7°C	80.6°F 27.0°C	84.2°F 29.0°C	73.4°F 23.0°C	77.0°F 25.0°C	80.0°F 26.7°C	80.6°F 27.0°C	84.2°F 29.0°C	73.4°F 23.0°C	77.0°F 25.0°C	80.0°F 26.7°C	80.6°F 27.0°C	84.2°F 29.0°C	73.4°F 23.0°C	77.0°F 25.0°C	80.0°F 26.7°C	80.6°F 27.0°C	84.2°F 29.0°C
141	5°F (-15.0°C)	TC	4406	4412	4417	4417	4423	4672	4677	4682	4683	4689	4951	4957	4963	4964	4969	5249	5255	5261	5262	5268
		S/T	0.28	0.33	0.37	0.37	0.42	0.30	0.35	0.39	0.39	0.45	0.31	0.37	0.42	0.42	0.48	0.33	0.39	0.44	0.44	0.51
		PI	0.23	0.23	0.23	0.23	0.23	0.24	0.24	0.24	0.24	0.24	0.26	0.26	0.26	0.26	0.26	0.27	0.27	0.27	0.27	0.27
	14°F (-10.0°C)	TC	4482	4488	4493	4493	4499	4752	4758	4762	4763	4769	5036	5043	5048	5049	5055	5340	5345	5351	5352	5359
		S/T	0.28	0.33	0.37	0.37	0.43	0.30	0.35	0.40	0.40	0.45	0.31	0.37	0.42	0.42	0.48	0.33	0.39	0.44	0.44	0.51
		PI	0.23	0.23	0.23	0.23	0.23	0.25	0.25	0.25	0.25	0.25	0.26	0.26	0.26	0.26	0.26	0.28	0.28	0.28	0.28	0.28
	17°F (-8.3°C)	TC	4507	4513	4518	4518	4525	4779	4785	4789	4790	4796	5064	5071	5077	5078	5083	5370	5375	5381	5382	5389
		S/T	0.28	0.33	0.37	0.37	0.43	0.30	0.35	0.40	0.40	0.45	0.32	0.37	0.42	0.42	0.48	0.33	0.39	0.45	0.45	0.51
		PI	0.23	0.23	0.23	0.23	0.23	0.25	0.25	0.25	0.25	0.25	0.26	0.26	0.26	0.26	0.26	0.28	0.28	0.28	0.28	0.28
	23°F (-5.0°C)	TC	4905	4911	4917	4917	4924	5200	5207	5212	5213	5219	5511	5518	5524	5525	5532	5843	5850	5856	5857	5864
		S/T	0.28	0.33	0.38	0.38	0.43	0.30	0.35	0.40	0.40	0.45	0.32	0.37	0.42	0.42	0.48	0.34	0.39	0.45	0.45	0.51
		PI	0.23	0.23	0.23	0.23	0.23	0.24	0.24	0.24	0.24	0.24	0.26	0.26	0.26	0.26	0.26	0.27	0.27	0.27	0.27	0.27
	35°F (1.7°C)	TC	5700	5708	5714	5714	5722	6043	6051	6056	6058	6065	6404	6413	6420	6421	6428	6790	6798	6805	6806	6815
		S/T	0.28	0.33	0.38	0.38	0.43	0.30	0.35	0.40	0.40	0.46	0.32	0.37	0.42	0.42	0.48	0.34	0.40	0.45	0.45	0.51
		PI	0.22	0.22	0.22	0.22	0.22	0.24	0.24	0.24	0.24	0.24	0.25	0.25	0.25	0.25	0.25	0.26	0.26	0.26	0.27	0.27
	41°F (5.0°C)	TC	5581	5588	5594	5594	5602	5917	5924	5930	5931	5938	6270	6279	6286	6287	6294	6648	6655	6663	6664	6672
		S/T	0.28	0.33	0.38	0.38	0.43	0.30	0.35	0.40	0.40	0.46	0.32	0.37	0.43	0.43	0.48	0.34	0.40	0.45	0.45	0.51
		PI	0.22	0.22	0.22	0.22	0.22	0.23	0.23	0.23	0.23	0.23	0.24	0.24	0.24	0.24	0.24	0.26	0.26	0.26	0.26	0.26
	47°F (8.3°C)	TC	5461	5469	5475	5475	5482	5790	5797	5803	5804	5811	6136	6144	6151	6152	6159	6506	6513	6520	6521	6529
		S/T	0.28	0.33	0.38	0.38	0.43	0.30	0.35	0.40	0.40	0.46	0.32	0.38	0.43	0.43	0.49	0.34	0.40	0.45	0.45	0.52
		PI	0.21	0.21	0.21	0.21	0.21	0.22	0.22	0.22	0.22	0.22	0.24	0.24	0.24	0.24	0.24	0.25	0.25	0.25	0.25	0.25
	50°F (10.0°C)	TC	5477	5485	5491	5491	5498	5807	5814	5820	5821	5828	6154	6162	6169	6170	6177	6525	6532	6539	6540	6549
		S/T	0.29	0.34	0.38	0.38	0.44	0.30	0.36	0.40	0.40	0.46	0.32	0.38	0.43	0.43	0.49	0.34	0.40	0.45	0.45	0.52
		PI	0.22	0.22	0.22	0.22	0.22	0.23	0.23	0.23	0.23	0.23	0.25	0.25	0.25	0.25	0.25	0.26	0.26	0.26	0.26	0.26
	59°F (15.0°C)	TC	5525	5533	5539	5539	5546	5858	5865	5871	5872	5879	6208	6216	6223	6224	6231	6582	6589	6597	6598	6606
		S/T	0.29	0.34	0.38	0.38	0.44	0.30	0.36	0.41	0.41	0.46	0.32	0.38	0.43	0.43	0.49	0.34	0.40	0.46	0.46	0.52
		PI	0.25	0.25	0.25	0.25	0.25	0.27	0.27	0.27	0.27	0.27	0.28	0.28	0.28	0.28	0.28	0.30	0.30	0.30	0.30	0.30
	68°F (20.0°C)	TC	5573	5581	5587	5587	5594	5909	5916	5922	5923	5930	6262	6270	6277	6278	6285	6639	6646	6654	6655	6663
		S/T	0.30	0.35	0.39	0.39	0.45	0.31	0.37	0.42	0.42	0.48	0.33	0.39	0.44	0.44	0.50	0.35	0.41	0.47	0.47	0.53
		PI	0.28	0.28	0.28	0.28	0.28	0.30	0.30	0.30	0.30	0.30	0.32	0.32	0.32	0.32	0.32	0.34	0.34	0.34	0.34	0.34

Manufacturer reserves the right to change, at any time, specifications and designs without notice and without obligations.

Table 8: COOLING PERFORMANCE - 9K (Continued)

141	77°F (25.0°C)	TC	5621	5628	5635	5635	5642	5960	5967	5973	5974	5981	6316	6324	6331	6332	6339	6696	6704	6711	6712	6720
		S/T	0.30	0.35	0.40	0.40	0.45	0.32	0.37	0.42	0.42	0.48	0.34	0.39	0.45	0.45	0.51	0.36	0.42	0.48	0.48	0.54
		PI	0.31	0.31	0.31	0.31	0.31	0.33	0.33	0.33	0.33	0.33	0.35	0.35	0.35	0.35	0.35	0.37	0.37	0.37	0.37	0.37
	82°F (27.8°C)	TC	5499	5506	5512	5512	5520	5830	5837	5843	5844	5851	6178	6186	6193	6194	6201	6551	6558	6565	6566	6574
		S/T	0.30	0.36	0.40	0.40	0.46	0.32	0.38	0.43	0.43	0.49	0.34	0.40	0.45	0.45	0.52	0.36	0.42	0.48	0.48	0.55
		PI	0.33	0.33	0.33	0.33	0.33	0.35	0.35	0.35	0.35	0.35	0.37	0.37	0.38	0.38	0.38	0.40	0.40	0.40	0.40	0.40
	86°F (30.0°C)	TC	5213	5220	5225	5226	5233	5527	5534	5539	5540	5547	5857	5865	5871	5872	5879	6210	6217	6224	6225	6232
		S/T	0.31	0.36	0.41	0.41	0.47	0.33	0.38	0.43	0.43	0.49	0.34	0.40	0.46	0.46	0.52	0.37	0.43	0.49	0.49	0.56
		PI	0.35	0.36	0.36	0.36	0.36	0.38	0.38	0.38	0.38	0.38	0.40	0.40	0.40	0.40	0.40	0.42	0.42	0.42	0.42	0.42
	95°F (35.0°C)	TC	4570	4576	4581	4581	4587	4845	4851	4856	4857	4863	5135	5142	5147	5148	5154	5444	5450	5456	5457	5464
		S/T	0.31	0.36	0.41	0.41	0.47	0.33	0.38	0.43	0.43	0.49	0.34	0.40	0.46	0.46	0.52	0.37	0.43	0.49	0.49	0.56
		PI	0.40	0.40	0.41	0.41	0.41	0.43	0.43	0.43	0.43	0.43	0.45	0.45	0.46	0.46	0.46	0.48	0.48	0.48	0.48	0.48
	104°F (40.0°C)	TC	4507	4513	4518	4518	4524	4778	4784	4789	4790	4795	5064	5071	5076	5077	5083	5369	5375	5381	5382	5388
		S/T	0.31	0.37	0.42	0.42	0.48	0.33	0.39	0.44	0.44	0.51	0.35	0.41	0.47	0.47	0.54	0.37	0.44	0.50	0.50	0.57
		PI	0.44	0.44	0.44	0.44	0.44	0.46	0.46	0.46	0.46	0.47	0.49	0.49	0.49	0.49	0.49	0.52	0.52	0.52	0.52	0.52
	110°F (43.0°C)	TC	4469	4475	4480	4480	4486	4738	4744	4749	4750	4755	5021	5028	5034	5034	5040	5324	5330	5336	5336	5343
		S/T	0.33	0.38	0.43	0.43	0.50	0.35	0.41	0.46	0.46	0.53	0.37	0.43	0.49	0.49	0.56	0.39	0.46	0.52	0.52	0.59
		PI	0.46	0.46	0.46	0.46	0.46	0.48	0.49	0.49	0.49	0.49	0.51	0.51	0.51	0.52	0.52	0.54	0.55	0.55	0.55	0.55
	115°F (46.0°C)	TC	3971	3977	3981	3981	3987	4211	4216	4220	4221	4226	4462	4468	4473	4474	4479	4731	4736	4741	4742	4748
		S/T	0.33	0.39	0.44	0.44	0.50	0.35	0.41	0.47	0.47	0.53	0.37	0.43	0.49	0.49	0.56	0.39	0.46	0.52	0.52	0.60
		PI	0.46	0.46	0.46	0.46	0.46	0.49	0.49	0.49	0.49	0.49	0.51	0.52	0.52	0.52	0.52	0.55	0.55	0.55	0.55	0.55
	122°F (50.0°C)	TC	3308	3312	3316	3316	3320	3507	3511	3515	3515	3520	3717	3721	3726	3726	3730	3941	3945	3949	3950	3955
		S/T	0.34	0.40	0.45	0.45	0.51	0.36	0.42	0.48	0.48	0.54	0.38	0.45	0.51	0.51	0.58	0.40	0.47	0.54	0.54	0.61
		PI	0.46	0.46	0.46	0.46	0.46	0.49	0.49	0.49	0.49	0.49	0.52	0.52	0.52	0.52	0.52	0.55	0.55	0.55	0.55	0.55
176	5°F (-15.0°C)	TC	5300	5307	5313	5313	5320	5619	5626	5631	5633	5639	5955	5963	5969	5970	5977	6314	6321	6328	6328	6336
		S/T	0.34	0.39	0.45	0.45	0.51	0.36	0.42	0.47	0.47	0.54	0.38	0.44	0.50	0.50	0.57	0.40	0.47	0.53	0.53	0.61
		PI	0.27	0.27	0.27	0.27	0.27	0.29	0.29	0.29	0.29	0.29	0.31	0.31	0.31	0.31	0.31	0.33	0.33	0.33	0.33	0.33
	14°F (-10.0°C)	TC	5391	5398	5404	5404	5412	5716	5723	5728	5729	5736	6057	6065	6072	6073	6080	6422	6429	6436	6437	6445
		S/T	0.34	0.39	0.45	0.45	0.51	0.36	0.42	0.48	0.48	0.54	0.38	0.44	0.50	0.50	0.57	0.40	0.47	0.53	0.53	0.61
		PI	0.28	0.28	0.28	0.28	0.28	0.30	0.30	0.30	0.30	0.30	0.31	0.31	0.31	0.31	0.31	0.33	0.33	0.33	0.33	0.33
	17°F (-8.3°C)	TC	5421	5429	5434	5435	5442	5748	5755	5761	5762	5768	6091	6099	6106	6107	6114	6458	6465	6473	6474	6482
		S/T	0.34	0.40	0.45	0.45	0.51	0.36	0.42	0.48	0.48	0.54	0.38	0.44	0.51	0.51	0.58	0.40	0.47	0.54	0.54	0.61
		PI	0.28	0.28	0.28	0.28	0.28	0.30	0.30	0.30	0.30	0.30	0.32	0.32	0.32	0.32	0.32	0.33	0.34	0.34	0.34	0.34
	23°F (-5.0°C)	TC	5899	5907	5914	5914	5922	6255	6262	6269	6270	6277	6629	6637	6645	6646	6653	7028	7036	7043	7044	7053
		S/T	0.34	0.40	0.45	0.45	0.52	0.36	0.42	0.48	0.48	0.55	0.38	0.45	0.51	0.51	0.58	0.40	0.47	0.54	0.54	0.61
		PI	0.28	0.28	0.28	0.28	0.28	0.29	0.29	0.29	0.29	0.29	0.31	0.31	0.31	0.31	0.31	0.33	0.33	0.33	0.33	0.33

Manufacturer reserves the right to change, at any time, specifications and designs without notice and without obligations.

Table 8: COOLING PERFORMANCE - 9K (Continued)

176	35°F (1.7°C)	TC	6856	6865	6872	6873	6882	7269	7277	7285	7286	7295	7703	7713	7722	7723	7732	8167	8176	8185	8186	8196
		S/T	0.34	0.40	0.45	0.45	0.52	0.36	0.42	0.48	0.48	0.55	0.38	0.45	0.51	0.51	0.58	0.41	0.48	0.54	0.54	0.62
		PI	0.27	0.27	0.27	0.27	0.27	0.28	0.28	0.28	0.28	0.28	0.30	0.30	0.30	0.30	0.30	0.32	0.32	0.32	0.32	0.32
	41°F (5.0°C)	TC	6712	6721	6729	6729	6738	7117	7125	7132	7134	7142	7542	7552	7560	7562	7570	7996	8005	8014	8015	8025
		S/T	0.34	0.40	0.46	0.46	0.52	0.36	0.42	0.48	0.48	0.55	0.38	0.45	0.51	0.51	0.58	0.41	0.48	0.54	0.54	0.62
		PI	0.26	0.26	0.26	0.26	0.26	0.28	0.28	0.28	0.28	0.28	0.29	0.29	0.29	0.29	0.29	0.31	0.31	0.31	0.31	0.31
	47°F (8.3°C)	TC	6569	6578	6585	6585	6594	6965	6973	6980	6981	6989	7381	7390	7399	7400	7408	7825	7834	7843	7844	7853
		S/T	0.34	0.40	0.46	0.46	0.52	0.36	0.43	0.48	0.48	0.55	0.38	0.45	0.51	0.51	0.59	0.41	0.48	0.54	0.54	0.62
		PI	0.25	0.25	0.25	0.25	0.25	0.27	0.27	0.27	0.27	0.27	0.28	0.28	0.28	0.28	0.28	0.30	0.30	0.30	0.30	0.30
	50°F (10.0°C)	TC	6588	6597	6604	6604	6613	6985	6993	7000	7002	7010	7402	7412	7420	7422	7430	7848	7857	7865	7867	7876
		S/T	0.34	0.40	0.46	0.46	0.52	0.36	0.43	0.49	0.49	0.55	0.39	0.45	0.52	0.52	0.59	0.41	0.48	0.55	0.55	0.62
		PI	0.26	0.26	0.27	0.27	0.27	0.28	0.28	0.28	0.28	0.28	0.30	0.30	0.30	0.30	0.30	0.32	0.32	0.32	0.32	0.32
	59°F (15.0°C)	TC	6646	6655	6662	6662	6671	7046	7054	7061	7063	7071	7467	7477	7485	7486	7495	7917	7926	7934	7935	7945
		S/T	0.35	0.41	0.46	0.46	0.53	0.37	0.43	0.49	0.49	0.56	0.39	0.46	0.52	0.52	0.59	0.41	0.48	0.55	0.55	0.63
		PI	0.30	0.30	0.30	0.30	0.30	0.32	0.32	0.32	0.32	0.32	0.34	0.34	0.34	0.34	0.34	0.36	0.36	0.36	0.36	0.36
	68°F (20.0°C)	TC	6703	6712	6719	6720	6729	7107	7116	7123	7124	7132	7532	7541	7550	7551	7560	7986	7994	8003	8004	8014
		S/T	0.36	0.42	0.47	0.47	0.54	0.38	0.44	0.50	0.50	0.57	0.40	0.47	0.53	0.53	0.61	0.42	0.50	0.56	0.56	0.64
		PI	0.34	0.34	0.34	0.34	0.34	0.36	0.36	0.36	0.36	0.36	0.38	0.38	0.38	0.38	0.38	0.40	0.40	0.40	0.40	0.40
	77°F (25.0°C)	TC	6761	6770	6777	6777	6787	7168	7177	7184	7185	7194	7596	7606	7615	7616	7625	8054	8063	8072	8073	8083
		S/T	0.36	0.42	0.48	0.48	0.55	0.38	0.45	0.51	0.51	0.58	0.40	0.47	0.54	0.54	0.61	0.43	0.50	0.57	0.57	0.65
		PI	0.38	0.38	0.38	0.38	0.38	0.40	0.40	0.40	0.40	0.40	0.42	0.42	0.42	0.42	0.42	0.45	0.45	0.45	0.45	0.45
	82°F (27.8°C)	TC	6614	6623	6630	6630	6639	7012	7020	7027	7029	7037	7431	7441	7449	7450	7459	7879	7887	7896	7897	7907
		S/T	0.36	0.43	0.49	0.49	0.55	0.39	0.45	0.52	0.52	0.59	0.41	0.48	0.55	0.55	0.62	0.43	0.51	0.58	0.58	0.66
		PI	0.40	0.40	0.40	0.40	0.40	0.42	0.43	0.43	0.43	0.43	0.45	0.45	0.45	0.45	0.45	0.48	0.48	0.48	0.48	0.48
	86°F (30.0°C)	TC	6270	6278	6285	6285	6294	6648	6656	6662	6664	6671	7045	7054	7062	7063	7071	7469	7478	7486	7487	7496
		S/T	0.37	0.43	0.49	0.49	0.56	0.39	0.46	0.52	0.52	0.59	0.41	0.49	0.55	0.55	0.63	0.44	0.52	0.59	0.59	0.67
		PI	0.43	0.43	0.43	0.43	0.43	0.45	0.45	0.45	0.45	0.45	0.48	0.48	0.48	0.48	0.48	0.51	0.51	0.51	0.51	0.51
	95°F (35.0°C)	TC	5497	5504	5510	5510	5518	5828	5835	5841	5842	5849	6176	6184	6191	6192	6199	6548	6555	6563	6564	6572
		S/T	0.37	0.43	0.49	0.49	0.56	0.39	0.46	0.52	0.52	0.59	0.41	0.49	0.55	0.55	0.63	0.44	0.52	0.59	0.59	0.67
		PI	0.49	0.49	0.49	0.49	0.49	0.52	0.52	0.52	0.52	0.52	0.55	0.55	0.55	0.55	0.55	0.58	0.58	0.58	0.58	0.58
	104°F (40.0°C)	TC	5421	5428	5434	5434	5441	5747	5754	5760	5761	5768	6091	6099	6106	6107	6113	6458	6465	6472	6473	6481
		S/T	0.38	0.44	0.50	0.50	0.58	0.40	0.47	0.53	0.53	0.61	0.43	0.50	0.57	0.57	0.65	0.45	0.53	0.60	0.60	0.68
		PI	0.53	0.53	0.53	0.53	0.53	0.56	0.56	0.56	0.56	0.56	0.59	0.59	0.59	0.59	0.59	0.63	0.63	0.63	0.63	0.63
	110°F (43.0°C)	TC	5375	5382	5388	5389	5396	5699	5706	5712	5713	5719	6040	6048	6054	6055	6062	6404	6411	6418	6419	6426
		S/T	0.39	0.46	0.52	0.52	0.60	0.42	0.49	0.55	0.55	0.63	0.44	0.52	0.59	0.59	0.67	0.47	0.55	0.62	0.62	0.71
		PI	0.55	0.55	0.55	0.55	0.55	0.58	0.58	0.58	0.58	0.59	0.62	0.62	0.62	0.62	0.62	0.66	0.66	0.66	0.66	0.66

Manufacturer reserves the right to change, at any time, specifications and designs without notice and without obligations.

Table 8: COOLING PERFORMANCE - 9K (Continued)

176	115°F (46.0°C)	TC	4777	4783	4788	4788	4795	5065	5071	5076	5077	5083	5367	5374	5380	5381	5387	5690	5697	5703	5704	5711
		S/T	0.40	0.47	0.53	0.53	0.60	0.42	0.49	0.56	0.56	0.64	0.45	0.52	0.59	0.59	0.68	0.47	0.55	0.63	0.63	0.72
		PI	0.55	0.55	0.55	0.55	0.55	0.58	0.59	0.59	0.59	0.59	0.62	0.62	0.62	0.62	0.62	0.66	0.66	0.66	0.66	0.66
	122°F (50.0°C)	TC	3979	3984	3988	3988	3994	4218	4223	4227	4228	4233	4470	4476	4481	4482	4487	4740	4745	4750	4751	4757
		S/T	0.41	0.48	0.54	0.54	0.62	0.43	0.50	0.57	0.57	0.65	0.46	0.54	0.61	0.61	0.69	0.48	0.57	0.64	0.64	0.74
		PI	0.55	0.55	0.55	0.55	0.56	0.59	0.59	0.59	0.59	0.59	0.62	0.62	0.62	0.62	0.62	0.66	0.66	0.66	0.66	0.66
247	5°F (-15.0°C)	TC	6375	6383	6390	6390	6399	6759	6767	6773	6775	6783	7163	7172	7180	7181	7189	7594	7602	7611	7612	7621
		S/T	0.40	0.47	0.54	0.54	0.61	0.43	0.50	0.57	0.57	0.65	0.45	0.53	0.61	0.61	0.69	0.48	0.56	0.64	0.64	0.73
		PI	0.33	0.33	0.33	0.33	0.33	0.35	0.35	0.35	0.35	0.35	0.37	0.37	0.37	0.37	0.37	0.39	0.39	0.39	0.39	0.39
	14°F (-10.0°C)	TC	6484	6493	6500	6500	6509	6875	6883	6890	6891	6899	7286	7295	7303	7305	7313	7725	7733	7741	7743	7752
		S/T	0.40	0.47	0.54	0.54	0.62	0.43	0.50	0.57	0.57	0.65	0.45	0.53	0.61	0.61	0.69	0.48	0.57	0.64	0.64	0.73
		PI	0.34	0.34	0.34	0.34	0.34	0.36	0.36	0.36	0.36	0.36	0.38	0.38	0.38	0.38	0.38	0.40	0.40	0.40	0.40	0.40
	17°F (-8.3°C)	TC	6521	6529	6536	6537	6546	6914	6922	6929	6930	6938	7327	7336	7344	7346	7354	7768	7777	7785	7786	7796
		S/T	0.41	0.48	0.54	0.54	0.62	0.43	0.50	0.57	0.57	0.65	0.46	0.54	0.61	0.61	0.69	0.48	0.57	0.64	0.64	0.73
		PI	0.34	0.34	0.34	0.34	0.34	0.36	0.36	0.36	0.36	0.36	0.38	0.38	0.38	0.38	0.38	0.40	0.40	0.40	0.40	0.40
	23°F (-5.0°C)	TC	7096	7105	7113	7113	7123	7523	7532	7540	7541	7550	7973	7983	7992	7994	8002	8453	8462	8472	8473	8483
		S/T	0.41	0.48	0.54	0.54	0.62	0.43	0.51	0.58	0.58	0.66	0.46	0.54	0.61	0.61	0.70	0.49	0.57	0.65	0.65	0.74
		PI	0.33	0.33	0.33	0.33	0.33	0.35	0.35	0.35	0.35	0.35	0.37	0.37	0.37	0.37	0.37	0.40	0.40	0.40	0.40	0.40
	35°F (1.7°C)	TC	8246	8257	8266	8266	8277	8743	8753	8762	8764	8774	9265	9277	9288	9289	9300	9823	9834	9845	9846	9859
		S/T	0.41	0.48	0.55	0.55	0.62	0.43	0.51	0.58	0.58	0.66	0.46	0.54	0.61	0.61	0.70	0.49	0.57	0.65	0.65	0.74
		PI	0.32	0.32	0.32	0.32	0.32	0.34	0.34	0.34	0.34	0.34	0.36	0.36	0.36	0.36	0.36	0.38	0.38	0.38	0.38	0.38
	41°F (5.0°C)	TC	8073	8084	8093	8093	8104	8560	8570	8579	8580	8590	9071	9083	9093	9095	9105	9618	9628	9639	9640	9652
		S/T	0.41	0.48	0.55	0.55	0.62	0.44	0.51	0.58	0.58	0.66	0.46	0.54	0.62	0.62	0.70	0.49	0.57	0.65	0.65	0.74
		PI	0.31	0.31	0.31	0.31	0.31	0.33	0.33	0.33	0.33	0.33	0.35	0.35	0.35	0.35	0.35	0.37	0.37	0.37	0.37	0.37
	47°F (8.3°C)	TC	7901	7911	7920	7920	7931	8377	8387	8395	8397	8407	8877	8889	8899	8901	8910	9412	9423	9433	9434	9446
		S/T	0.41	0.48	0.55	0.55	0.63	0.44	0.51	0.58	0.58	0.66	0.46	0.54	0.62	0.62	0.70	0.49	0.58	0.65	0.65	0.75
		PI	0.30	0.30	0.30	0.30	0.30	0.32	0.32	0.32	0.32	0.32	0.34	0.34	0.34	0.34	0.34	0.36	0.36	0.36	0.36	0.36
	50°F (10.0°C)	TC	7924	7935	7943	7943	7954	8401	8411	8420	8421	8431	8903	8915	8925	8927	8937	9440	9450	9460	9462	9474
		S/T	0.41	0.49	0.55	0.55	0.63	0.44	0.52	0.59	0.59	0.67	0.47	0.55	0.62	0.62	0.71	0.49	0.58	0.66	0.66	0.75
		PI	0.32	0.32	0.32	0.32	0.32	0.34	0.34	0.34	0.34	0.34	0.36	0.36	0.36	0.36	0.36	0.38	0.38	0.38	0.38	0.38
	59°F (15.0°C)	TC	7993	8004	8013	8013	8024	8475	8485	8493	8495	8505	8981	8993	9003	9005	9015	9522	9533	9543	9545	9556
		S/T	0.42	0.49	0.55	0.56	0.63	0.44	0.52	0.59	0.59	0.67	0.47	0.55	0.62	0.62	0.71	0.50	0.58	0.66	0.66	0.75
		PI	0.36	0.36	0.36	0.36	0.36	0.38	0.38	0.39	0.39	0.39	0.41	0.41	0.41	0.41	0.41	0.43	0.43	0.43	0.43	0.43
	68°F (20.0°C)	TC	8062	8073	8082	8082	8093	8548	8558	8567	8569	8579	9059	9071	9081	9083	9093	9605	9615	9626	9627	9639
		S/T	0.43	0.50	0.57	0.57	0.65	0.45	0.53	0.60	0.60	0.69	0.48	0.56	0.64	0.64	0.73	0.51	0.60	0.68	0.68	0.77
		PI	0.41	0.41	0.41	0.41	0.41	0.43	0.43	0.43	0.43	0.43	0.46	0.46	0.46	0.46	0.46	0.48	0.49	0.49	0.49	0.49

Manufacturer reserves the right to change, at any time, specifications and designs without notice and without obligations.

Table 8: COOLING PERFORMANCE - 9K (Continued)

247	77°F (25.0°C)	TC	8132	8143	8151	8152	8163	8622	8632	8640	8642	8652	9137	9149	9159	9161	9171	9687	9698	9708	9710	9722
		S/T	0.43	0.51	0.58	0.58	0.66	0.46	0.54	0.61	0.61	0.70	0.49	0.57	0.65	0.65	0.74	0.52	0.60	0.69	0.69	0.78
		PI	0.45	0.45	0.45	0.45	0.45	0.48	0.48	0.48	0.48	0.48	0.51	0.51	0.51	0.51	0.51	0.54	0.54	0.54	0.54	0.54
	82°F (27.8°C)	TC	7955	7965	7974	7974	7985	8434	8444	8452	8454	8464	8938	8950	8960	8961	8971	9477	9487	9497	9499	9510
		S/T	0.44	0.51	0.58	0.58	0.67	0.46	0.55	0.62	0.62	0.71	0.49	0.58	0.66	0.66	0.75	0.52	0.61	0.70	0.70	0.79
		PI	0.48	0.48	0.48	0.48	0.48	0.51	0.51	0.51	0.51	0.51	0.54	0.54	0.54	0.54	0.54	0.57	0.57	0.58	0.58	0.58
	86°F (30.0°C)	TC	7541	7552	7560	7560	7570	7996	8005	8013	8015	8024	8474	8485	8494	8496	8505	8984	8994	9004	9005	9016
		S/T	0.44	0.52	0.59	0.59	0.67	0.47	0.55	0.63	0.63	0.72	0.50	0.59	0.67	0.67	0.76	0.53	0.62	0.71	0.71	0.80
		PI	0.51	0.51	0.51	0.51	0.52	0.54	0.55	0.55	0.55	0.55	0.58	0.58	0.58	0.58	0.58	0.61	0.61	0.61	0.61	0.61
	95°F (35.0°C)	TC	6611	6620	6627	6628	6637	7010	7018	7025	7026	7035	7429	7438	7446	7448	7456	7876	7885	7893	7894	7904
		S/T	0.44	0.52	0.59	0.59	0.67	0.47	0.55	0.63	0.63	0.72	0.50	0.59	0.67	0.67	0.76	0.53	0.62	0.71	0.71	0.80
		PI	0.58	0.59	0.59	0.59	0.59	0.62	0.62	0.62	0.62	0.62	0.66	0.66	0.66	0.66	0.66	0.70	0.70	0.70	0.70	0.70
	104°F (40.0°C)	TC	6520	6529	6536	6536	6545	6913	6921	6928	6929	6938	7326	7335	7344	7345	7353	7767	7776	7784	7785	7795
		S/T	0.46	0.53	0.61	0.61	0.69	0.48	0.57	0.64	0.64	0.73	0.51	0.60	0.68	0.68	0.78	0.54	0.64	0.72	0.72	0.82
		PI	0.63	0.63	0.63	0.63	0.64	0.67	0.67	0.67	0.67	0.67	0.71	0.71	0.71	0.71	0.71	0.75	0.75	0.76	0.76	0.76
	110°F (43.0°C)	TC	6465	6474	6481	6481	6490	6855	6863	6870	6871	6879	7264	7274	7282	7283	7291	7702	7710	7719	7720	7730
		S/T	0.47	0.55	0.63	0.63	0.72	0.50	0.59	0.67	0.67	0.76	0.53	0.62	0.71	0.71	0.81	0.56	0.66	0.75	0.75	0.85
		PI	0.66	0.66	0.66	0.66	0.66	0.70	0.70	0.70	0.70	0.70	0.74	0.74	0.74	0.75	0.75	0.79	0.79	0.79	0.79	0.79
	115°F (46.0°C)	TC	5745	5753	5759	5759	5767	6092	6099	6105	6106	6113	6455	6464	6471	6472	6479	6844	6852	6859	6860	6869
		S/T	0.48	0.56	0.64	0.64	0.73	0.51	0.59	0.67	0.67	0.77	0.54	0.63	0.72	0.72	0.82	0.57	0.67	0.76	0.76	0.86
		PI	0.66	0.66	0.66	0.66	0.67	0.70	0.70	0.70	0.70	0.71	0.74	0.75	0.75	0.75	0.75	0.79	0.79	0.79	0.79	0.79
	122°F (50.0°C)	TC	4785	4792	4797	4797	4804	5074	5080	5085	5086	5092	5377	5384	5390	5391	5397	5701	5707	5713	5714	5721
		S/T	0.49	0.57	0.65	0.65	0.74	0.52	0.61	0.69	0.69	0.79	0.55	0.64	0.73	0.73	0.83	0.58	0.68	0.78	0.78	0.88
		PI	0.67	0.67	0.67	0.67	0.67	0.71	0.71	0.71	0.71	0.71	0.75	0.75	0.75	0.75	0.75	0.79	0.79	0.79	0.79	0.80
306	5°F (-15.0°C)	TC	7667	7678	7686	7686	7697	8129	8139	8147	8149	8158	8615	8626	8636	8637	8647	9134	9144	9154	9155	9167
		S/T	0.49	0.57	0.65	0.65	0.74	0.51	0.60	0.69	0.69	0.78	0.55	0.64	0.73	0.73	0.83	0.58	0.68	0.77	0.77	0.88
		PI	0.40	0.40	0.40	0.40	0.40	0.42	0.42	0.42	0.42	0.42	0.44	0.45	0.45	0.45	0.45	0.47	0.47	0.47	0.47	0.47
	14°F (-10.0°C)	TC	7799	7809	7818	7818	7829	8269	8279	8287	8289	8298	8763	8774	8784	8786	8796	9291	9301	9311	9313	9324
		S/T	0.49	0.57	0.65	0.65	0.74	0.52	0.61	0.69	0.69	0.78	0.55	0.64	0.73	0.73	0.83	0.58	0.68	0.77	0.77	0.88
		PI	0.40	0.40	0.40	0.40	0.41	0.43	0.43	0.43	0.43	0.43	0.45	0.45	0.46	0.46	0.46	0.48	0.48	0.48	0.48	0.48
	17°F (-8.3°C)	TC	7843	7853	7862	7862	7873	8316	8325	8334	8335	8345	8812	8824	8834	8835	8845	9343	9354	9364	9365	9377
		S/T	0.49	0.57	0.65	0.65	0.74	0.52	0.61	0.69	0.69	0.79	0.55	0.64	0.73	0.73	0.83	0.58	0.68	0.78	0.78	0.88
		PI	0.41	0.41	0.41	0.41	0.41	0.43	0.43	0.43	0.43	0.43	0.46	0.46	0.46	0.46	0.46	0.48	0.48	0.49	0.49	0.49
	23°F (-5.0°C)	TC	8535	8546	8555	8556	8567	9049	9060	9069	9070	9081	9590	9602	9613	9615	9625	10167	10178	10190	10191	10204
		S/T	0.49	0.58	0.65	0.65	0.75	0.52	0.61	0.69	0.69	0.79	0.55	0.65	0.74	0.74	0.84	0.58	0.69	0.78	0.78	0.89
		PI	0.40	0.40	0.40	0.40	0.40	0.42	0.42	0.42	0.42	0.43	0.45	0.45	0.45	0.45	0.45	0.48	0.48	0.48	0.48	0.48

Manufacturer reserves the right to change, at any time, specifications and designs without notice and without obligations.

Table 8: COOLING PERFORMANCE - 9K (Continued)

306	35°F (1.7°C)	TC	9918	9931	9942	9942	9956	10516	10528	10539	10541	10553	11144	11158	11171	11173	11185	11815	11828	11841	11843	11858
		S/T	0.49	0.58	0.66	0.66	0.75	0.52	0.61	0.70	0.70	0.79	0.55	0.65	0.74	0.74	0.84	0.59	0.69	0.78	0.78	0.89
		PI	0.39	0.39	0.39	0.39	0.39	0.41	0.41	0.41	0.41	0.41	0.43	0.43	0.44	0.44	0.44	0.46	0.46	0.46	0.46	0.46
	41°F (5.0°C)	TC	9711	9724	9734	9734	9748	10296	10308	10318	10320	10332	10911	10925	10937	10939	10951	11568	11581	11593	11595	11610
		S/T	0.49	0.58	0.66	0.66	0.75	0.52	0.61	0.70	0.70	0.80	0.56	0.65	0.74	0.74	0.84	0.59	0.69	0.78	0.78	0.89
		PI	0.38	0.38	0.38	0.38	0.38	0.40	0.40	0.40	0.40	0.40	0.42	0.42	0.42	0.42	0.42	0.45	0.45	0.45	0.45	0.45
	47°F (8.3°C)	TC	9503	9516	9526	9526	9539	10076	10088	10098	10100	10112	10678	10692	10703	10705	10717	11321	11333	11346	11347	11362
		S/T	0.50	0.58	0.66	0.66	0.75	0.53	0.62	0.70	0.70	0.80	0.56	0.65	0.74	0.74	0.85	0.59	0.69	0.79	0.79	0.90
		PI	0.36	0.37	0.37	0.37	0.37	0.39	0.39	0.39	0.39	0.39	0.41	0.41	0.41	0.41	0.41	0.43	0.44	0.44	0.44	0.44
	50°F (10.0°C)	TC	9531	9544	9554	9554	9567	10105	10117	10127	10129	10141	10709	10723	10735	10737	10749	11354	11366	11379	11381	11395
		S/T	0.50	0.58	0.66	0.66	0.76	0.53	0.62	0.70	0.70	0.80	0.56	0.66	0.75	0.75	0.85	0.59	0.70	0.79	0.79	0.90
		PI	0.38	0.38	0.38	0.38	0.38	0.41	0.41	0.41	0.41	0.41	0.43	0.43	0.43	0.43	0.43	0.46	0.46	0.46	0.46	0.46
	59°F (15.0°C)	TC	9614	9627	9637	9638	9651	10193	10206	10216	10218	10230	10802	10816	10829	10831	10843	11453	11466	11478	11480	11494
		S/T	0.50	0.59	0.67	0.67	0.76	0.53	0.62	0.71	0.71	0.81	0.56	0.66	0.75	0.75	0.86	0.60	0.70	0.80	0.80	0.91
		PI	0.44	0.44	0.44	0.44	0.44	0.46	0.46	0.46	0.46	0.46	0.49	0.49	0.49	0.49	0.49	0.52	0.52	0.52	0.52	0.52
	68°F (20.0°C)	TC	9697	9710	9721	9721	9734	10282	10294	10304	10306	10318	10896	10910	10922	10924	10937	11553	11565	11578	11579	11594
		S/T	0.51	0.60	0.69	0.69	0.78	0.54	0.64	0.73	0.73	0.83	0.58	0.68	0.77	0.77	0.88	0.61	0.72	0.82	0.82	0.93
		PI	0.49	0.49	0.49	0.49	0.49	0.52	0.52	0.52	0.52	0.52	0.55	0.55	0.55	0.55	0.55	0.58	0.58	0.58	0.58	0.59
	77°F (25.0°C)	TC	9781	9794	9804	9805	9818	10370	10382	10393	10395	10407	10990	11004	11016	11018	11031	11652	11664	11677	11679	11693
		S/T	0.52	0.61	0.69	0.69	0.79	0.55	0.65	0.74	0.74	0.84	0.59	0.69	0.78	0.78	0.89	0.62	0.73	0.83	0.83	0.94
		PI	0.54	0.54	0.54	0.54	0.55	0.58	0.58	0.58	0.58	0.58	0.61	0.61	0.61	0.61	0.61	0.65	0.65	0.65	0.65	0.65
	82°F (27.8°C)	TC	9568	9581	9591	9591	9604	10144	10156	10166	10168	10181	10750	10764	10776	10778	10790	11398	11411	11423	11425	11439
		S/T	0.53	0.62	0.70	0.70	0.80	0.56	0.66	0.75	0.75	0.85	0.59	0.70	0.79	0.79	0.90	0.63	0.74	0.84	0.84	0.95
		PI	0.58	0.58	0.58	0.58	0.58	0.61	0.62	0.62	0.62	0.62	0.65	0.65	0.65	0.65	0.65	0.69	0.69	0.69	0.69	0.69
	86°F (30.0°C)	TC	9071	9083	9093	9093	9105	9617	9629	9638	9640	9652	10192	10205	10216	10218	10230	10806	10818	10829	10831	10845
		S/T	0.53	0.63	0.71	0.71	0.81	0.57	0.66	0.75	0.75	0.86	0.60	0.70	0.80	0.80	0.91	0.64	0.75	0.85	0.85	0.97
		PI	0.62	0.62	0.62	0.62	0.62	0.65	0.66	0.66	0.66	0.66	0.69	0.69	0.70	0.70	0.70	0.74	0.74	0.74	0.74	0.74
	95°F (35.0°C)	TC	7952	7963	7971	7972	7982	8431	8441	8450	8451	8461	8935	8947	8957	8958	8968	9473	9484	9494	9495	9507
		S/T	0.53	0.63	0.71	0.71	0.81	0.57	0.66	0.75	0.75	0.86	0.60	0.70	0.80	0.80	0.91	0.64	0.75	0.85	0.85	0.97
		PI	0.70	0.70	0.70	0.70	0.71	0.75	0.75	0.75	0.75	0.75	0.79	0.79	0.79	0.79	0.79	0.84	0.84	0.84	0.84	0.84
	104°F (40.0°C)	TC	7842	7853	7861	7862	7872	8315	8325	8333	8334	8344	8812	8823	8833	8834	8844	9342	9353	9363	9364	9376
		S/T	0.55	0.64	0.73	0.73	0.83	0.58	0.68	0.77	0.77	0.88	0.62	0.72	0.82	0.82	0.93	0.65	0.76	0.87	0.87	0.99
		PI	0.76	0.76	0.76	0.76	0.76	0.81	0.81	0.81	0.81	0.81	0.85	0.86	0.86	0.86	0.86	0.91	0.91	0.91	0.91	0.91
	110°F (43.0°C)	TC	7776	7787	7795	7795	7806	8245	8255	8263	8264	8274	8738	8749	8759	8760	8770	9264	9274	9284	9286	9297
		S/T	0.57	0.67	0.76	0.76	0.86	0.60	0.71	0.80	0.80	0.91	0.64	0.75	0.85	0.85	0.97	0.68	0.79	0.90	0.90	1.00
		PI	0.80	0.80	0.80	0.80	0.80	0.84	0.84	0.85	0.85	0.85	0.89	0.90	0.90	0.90	0.90	0.95	0.95	0.95	0.95	0.95

Table 8: COOLING PERFORMANCE - 9K (Continued)

306	115°F (46.0°C)	TC	6910	6920	6927	6927	6937	7327	7335	7343	7344	7353	7765	7775	7783	7785	7793	8232	8241	8250	8252	8262
		S/T	0.57	0.67	0.77	0.77	0.87	0.61	0.71	0.81	0.81	0.92	0.65	0.76	0.86	0.86	0.98	0.68	0.80	0.91	0.91	1.00
		PI	0.80	0.80	0.80	0.80	0.80	0.85	0.85	0.85	0.85	0.85	0.90	0.90	0.90	0.90	0.90	0.95	0.95	0.95	0.95	0.95
	122°F (50.0°C)	TC	5756	5763	5770	5770	5778	6103	6110	6116	6117	6124	6467	6476	6483	6484	6491	6857	6864	6872	6873	6881
		S/T	0.59	0.69	0.78	0.78	0.89	0.62	0.73	0.83	0.83	0.95	0.66	0.77	0.88	0.88	1.00	0.70	0.82	0.93	0.93	1.00
		PI	0.80	0.80	0.80	0.80	0.80	0.85	0.85	0.85	0.85	0.85	0.90	0.90	0.90	0.90	0.90	0.95	0.95	0.96	0.96	0.96

Manufacturer reserves the right to change, at any time, specifications and designs without notice and without obligations.

Table 9: COOLING PERFORMANCE - 12K

AIRFLOW (CFM)	OUTDOOR DB °F /°C	ID WB °F /°C	60.8°F(16.0°C)					64.4°F(18.0°C)					67°F(19.4°C)					71.6°F(22.0°C)				
		ID DB °F /°C	73.4°F 23.0°C	77.0°F 25.0°C	80.0°F 26.7°C	80.6°F 27.0°C	84.2°F 29.0°C	73.4°F 23.0°C	77.0°F 25.0°C	80.0°F 26.7°C	80.6°F 27.0°C	84.2°F 29.0°C	73.4°F 23.0°C	77.0°F 25.0°C	80.0°F 26.7°C	80.6°F 27.0°C	84.2°F 29.0°C	73.4°F 23.0°C	77.0°F 25.0°C	80.0°F 26.7°C	80.6°F 27.0°C	84.2°F 29.0°C
260	5°F (-15.0°C)	TC	6910	6920	6927	6928	6937	7327	7336	7343	7344	7353	7765	7775	7783	7785	7794	8232	8241	8250	8252	8262
		S/T	0.32	0.38	0.43	0.43	0.49	0.34	0.40	0.46	0.46	0.52	0.36	0.43	0.48	0.48	0.55	0.38	0.45	0.51	0.51	0.58
		PI	0.32	0.32	0.32	0.32	0.32	0.34	0.34	0.34	0.34	0.34	0.36	0.36	0.36	0.36	0.36	0.38	0.38	0.38	0.38	0.38
	14°F (-10.0°C)	TC	7902	7912	7921	7921	7932	8378	8388	8396	8398	8408	8878	8890	8900	8901	8911	9413	9424	9434	9435	9447
		S/T	0.32	0.38	0.43	0.43	0.49	0.34	0.40	0.46	0.46	0.52	0.36	0.43	0.48	0.49	0.55	0.39	0.45	0.51	0.51	0.59
		PI	0.33	0.33	0.34	0.34	0.34	0.35	0.36	0.36	0.36	0.36	0.38	0.38	0.38	0.38	0.38	0.40	0.40	0.40	0.40	0.40
	17°F (-8.3°C)	TC	8232	8243	8252	8252	8264	8728	8739	8747	8749	8759	9250	9262	9272	9274	9284	9807	9818	9828	9830	9842
		S/T	0.32	0.38	0.43	0.43	0.49	0.34	0.40	0.46	0.46	0.52	0.36	0.43	0.49	0.49	0.55	0.39	0.45	0.52	0.52	0.59
		PI	0.34	0.34	0.34	0.34	0.34	0.36	0.36	0.36	0.36	0.36	0.38	0.38	0.38	0.38	0.38	0.40	0.40	0.41	0.41	0.41
	23°F (-5.0°C)	TC	8180	8191	8200	8200	8211	8673	8683	8692	8693	8704	9191	9203	9213	9215	9225	9745	9755	9766	9767	9779
		S/T	0.33	0.38	0.44	0.44	0.50	0.35	0.41	0.46	0.46	0.53	0.37	0.43	0.49	0.49	0.56	0.39	0.46	0.52	0.52	0.59
		PI	0.34	0.34	0.34	0.34	0.34	0.36	0.36	0.36	0.36	0.36	0.38	0.38	0.38	0.38	0.38	0.40	0.40	0.40	0.40	0.40
	35°F (1.7°C)	TC	8075	8086	8095	8095	8106	8562	8572	8580	8582	8592	9073	9085	9095	9097	9107	9620	9630	9641	9642	9654
		S/T	0.33	0.38	0.44	0.44	0.50	0.35	0.41	0.46	0.46	0.53	0.37	0.43	0.49	0.49	0.56	0.39	0.46	0.52	0.52	0.59
		PI	0.33	0.33	0.33	0.33	0.33	0.35	0.35	0.35	0.35	0.35	0.37	0.37	0.37	0.37	0.37	0.39	0.39	0.39	0.39	0.39
	41°F (5.0°C)	TC	7691	7701	7710	7710	7721	8155	8164	8172	8174	8184	8642	8653	8663	8664	8674	9163	9172	9182	9184	9195
		S/T	0.33	0.39	0.44	0.44	0.50	0.35	0.41	0.46	0.46	0.53	0.37	0.43	0.49	0.49	0.56	0.39	0.46	0.52	0.52	0.59
		PI	0.30	0.30	0.30	0.30	0.30	0.32	0.32	0.32	0.32	0.32	0.34	0.34	0.34	0.34	0.34	0.36	0.36	0.36	0.36	0.36
	47°F (8.3°C)	TC	7307	7317	7325	7325	7335	7748	7757	7765	7766	7775	8211	8221	8230	8232	8241	8705	8715	8724	8726	8736
		S/T	0.33	0.39	0.44	0.44	0.50	0.35	0.41	0.47	0.47	0.53	0.37	0.43	0.49	0.49	0.56	0.39	0.46	0.52	0.52	0.60
		PI	0.27	0.27	0.27	0.27	0.28	0.29	0.29	0.29	0.29	0.29	0.31	0.31	0.31	0.31	0.31	0.33	0.33	0.33	0.33	0.33
	50°F (10.0°C)	TC	7340	7350	7358	7358	7368	7782	7791	7799	7801	7810	8247	8258	8267	8269	8278	8744	8754	8763	8764	8775
		S/T	0.33	0.39	0.44	0.44	0.50	0.35	0.41	0.47	0.47	0.53	0.37	0.44	0.50	0.50	0.57	0.39	0.46	0.53	0.53	0.60
		PI	0.28	0.29	0.29	0.29	0.29	0.30	0.30	0.30	0.30	0.30	0.32	0.32	0.32	0.32	0.32	0.34	0.34	0.34	0.34	0.34
	59°F (15.0°C)	TC	7438	7448	7456	7456	7466	7886	7895	7903	7904	7914	8357	8368	8377	8379	8388	8860	8870	8880	8881	8892
		S/T	0.33	0.39	0.44	0.44	0.51	0.35	0.41	0.47	0.47	0.54	0.37	0.44	0.50	0.50	0.57	0.40	0.47	0.53	0.53	0.60
		PI	0.32	0.32	0.32	0.32	0.32	0.34	0.34	0.34	0.34	0.34	0.36	0.36	0.36	0.36	0.36	0.38	0.38	0.38	0.38	0.38
	68°F (20.0°C)	TC	7535	7545	7553	7554	7564	7989	7999	8007	8008	8018	8467	8478	8487	8489	8498	8977	8986	8996	8998	9009
		S/T	0.34	0.40	0.46	0.46	0.52	0.36	0.43	0.48	0.48	0.55	0.38	0.45	0.51	0.51	0.58	0.41	0.48	0.54	0.54	0.62
		PI	0.35	0.35	0.35	0.35	0.35	0.37	0.37	0.37	0.37	0.37	0.39	0.39	0.40	0.40	0.40	0.42	0.42	0.42	0.42	0.42

Manufacturer reserves the right to change, at any time, specifications and designs without notice and without obligations.

Table 9: COOLING PERFORMANCE - 12K (Continued)

260	77°F (25.0°C)	TC	7633	7643	7651	7652	7662	8093	8102	8110	8112	8122	8576	8587	8597	8599	8608	9093	9103	9113	9114	9126
		S/T	0.35	0.41	0.46	0.46	0.53	0.37	0.43	0.49	0.49	0.56	0.39	0.46	0.52	0.52	0.59	0.41	0.48	0.55	0.55	0.63
		PI	0.38	0.38	0.38	0.38	0.39	0.41	0.41	0.41	0.41	0.41	0.43	0.43	0.43	0.43	0.43	0.46	0.46	0.46	0.46	0.46
	82°F (27.8°C)	TC	7730	7740	7749	7749	7760	8196	8206	8214	8215	8225	8686	8697	8707	8708	8718	9209	9219	9229	9230	9242
		S/T	0.35	0.41	0.47	0.47	0.53	0.37	0.44	0.50	0.50	0.57	0.39	0.46	0.53	0.53	0.60	0.42	0.49	0.56	0.56	0.63
		PI	0.45	0.45	0.45	0.45	0.46	0.48	0.48	0.48	0.48	0.48	0.51	0.51	0.51	0.51	0.51	0.54	0.54	0.54	0.54	0.54
	86°F (30.0°C)	TC	7862	7873	7881	7882	7892	8336	8346	8354	8356	8366	8834	8846	8855	8857	8867	9366	9377	9387	9388	9400
		S/T	0.36	0.42	0.47	0.47	0.54	0.38	0.44	0.50	0.50	0.57	0.40	0.47	0.53	0.53	0.61	0.42	0.50	0.56	0.56	0.64
		PI	0.57	0.58	0.58	0.58	0.58	0.61	0.61	0.61	0.61	0.61	0.65	0.65	0.65	0.65	0.65	0.68	0.69	0.69	0.69	0.69
	95°F (35.0°C)	TC	8160	8171	8179	8180	8191	8651	8662	8670	8672	8682	9168	9180	9190	9192	9202	9721	9731	9742	9743	9755
		S/T	0.36	0.42	0.47	0.47	0.54	0.38	0.44	0.50	0.50	0.57	0.40	0.47	0.53	0.53	0.61	0.42	0.50	0.56	0.56	0.64
		PI	0.85	0.85	0.85	0.85	0.85	0.90	0.90	0.90	0.90	0.90	0.95	0.95	0.95	0.95	0.95	1.01	1.01	1.01	1.01	1.01
	104°F (40.0°C)	TC	6539	6548	6555	6555	6564	6933	6941	6948	6949	6958	7347	7357	7365	7366	7375	7790	7798	7807	7808	7818
		S/T	0.36	0.43	0.49	0.49	0.55	0.39	0.45	0.51	0.51	0.59	0.41	0.48	0.55	0.55	0.62	0.43	0.51	0.58	0.58	0.66
		PI	0.68	0.68	0.68	0.68	0.68	0.72	0.72	0.72	0.72	0.72	0.76	0.77	0.77	0.77	0.77	0.81	0.81	0.81	0.81	0.81
	110°F (43.0°C)	TC	5567	5574	5580	5580	5588	5902	5909	5915	5916	5923	6255	6263	6270	6271	6278	6632	6639	6646	6647	6655
		S/T	0.38	0.44	0.50	0.50	0.57	0.40	0.47	0.53	0.53	0.61	0.42	0.50	0.57	0.57	0.64	0.45	0.53	0.60	0.60	0.68
		PI	0.58	0.58	0.58	0.58	0.58	0.62	0.62	0.62	0.62	0.62	0.65	0.65	0.66	0.66	0.66	0.69	0.69	0.69	0.69	0.70
	115°F (46.0°C)	TC	4355	4361	4366	4366	4372	4618	4623	4628	4629	4634	4894	4900	4905	4906	4912	5188	5194	5200	5201	5207
		S/T	0.38	0.45	0.51	0.51	0.58	0.40	0.47	0.54	0.54	0.62	0.43	0.50	0.57	0.57	0.65	0.45	0.53	0.61	0.61	0.69
		PI	0.48	0.48	0.48	0.48	0.48	0.51	0.51	0.51	0.51	0.51	0.54	0.54	0.54	0.54	0.54	0.57	0.57	0.57	0.57	0.57
	122°F (50.0°C)	TC	2740	2744	2747	2747	2750	2905	2909	2911	2912	2915	3079	3083	3086	3087	3090	3264	3268	3271	3272	3276
		S/T	0.39	0.46	0.52	0.52	0.59	0.41	0.49	0.55	0.55	0.63	0.44	0.52	0.59	0.59	0.67	0.47	0.55	0.62	0.62	0.71
		PI	0.34	0.34	0.34	0.34	0.34	0.36	0.36	0.36	0.36	0.36	0.38	0.38	0.38	0.38	0.38	0.40	0.40	0.40	0.40	0.41
330	5°F (-15.0°C)	TC	7917	7927	7936	7936	7947	8394	8404	8412	8414	8424	8895	8907	8917	8919	8929	9431	9442	9452	9453	9465
		S/T	0.37	0.43	0.49	0.49	0.56	0.39	0.46	0.52	0.52	0.60	0.42	0.49	0.55	0.55	0.63	0.44	0.52	0.59	0.59	0.67
		PI	0.37	0.37	0.37	0.37	0.37	0.39	0.39	0.39	0.39	0.39	0.41	0.41	0.41	0.41	0.41	0.44	0.44	0.44	0.44	0.44
	14°F (-10.0°C)	TC	9052	9065	9074	9075	9087	9598	9609	9619	9621	9632	10171	10185	10196	10198	10209	10784	10796	10808	10809	10823
		S/T	0.37	0.44	0.49	0.49	0.56	0.39	0.46	0.52	0.52	0.60	0.42	0.49	0.56	0.56	0.63	0.44	0.52	0.59	0.59	0.67
		PI	0.38	0.38	0.38	0.38	0.38	0.41	0.41	0.41	0.41	0.41	0.43	0.43	0.43	0.43	0.43	0.46	0.46	0.46	0.46	0.46
	17°F (-8.3°C)	TC	9431	9444	9454	9454	9467	9999	10011	10021	10023	10035	10597	10610	10622	10624	10636	11235	11247	11260	11261	11275
		S/T	0.37	0.44	0.50	0.50	0.57	0.39	0.46	0.53	0.53	0.60	0.42	0.49	0.56	0.56	0.64	0.44	0.52	0.59	0.59	0.67
		PI	0.39	0.39	0.39	0.39	0.39	0.41	0.41	0.41	0.41	0.41	0.44	0.44	0.44	0.44	0.44	0.46	0.46	0.46	0.46	0.47
	23°F (-5.0°C)	TC	9371	9384	9394	9394	9407	9936	9947	9957	9959	9971	10529	10543	10555	10557	10568	11164	11176	11188	11190	11204
		S/T	0.37	0.44	0.50	0.50	0.57	0.40	0.46	0.53	0.53	0.60	0.42	0.49	0.56	0.56	0.64	0.45	0.52	0.59	0.59	0.68
		PI	0.38	0.38	0.38	0.38	0.39	0.41	0.41	0.41	0.41	0.41	0.43	0.43	0.43	0.43	0.43	0.46	0.46	0.46	0.46	0.46

Manufacturer reserves the right to change, at any time, specifications and designs without notice and without obligations.

Table 9: COOLING PERFORMANCE - 12K (Continued)

330	35°F (1.7°C)	TC	9251	9263	9273	9274	9286	9808	9820	9830	9832	9843	10394	10408	10420	10421	10433	11021	11033	11045	11046	11060
		S/T	0.38	0.44	0.50	0.50	0.57	0.40	0.47	0.53	0.53	0.61	0.42	0.50	0.56	0.56	0.64	0.45	0.53	0.60	0.60	0.68
		PI	0.37	0.37	0.37	0.38	0.38	0.40	0.40	0.40	0.40	0.40	0.42	0.42	0.42	0.42	0.42	0.45	0.45	0.45	0.45	0.45
	41°F (5.0°C)	TC	8811	8823	8833	8833	8845	9342	9353	9363	9364	9375	9900	9913	9924	9926	9937	10497	10508	10520	10521	10534
		S/T	0.38	0.44	0.50	0.50	0.57	0.40	0.47	0.53	0.53	0.61	0.42	0.50	0.56	0.56	0.64	0.45	0.53	0.60	0.60	0.68
		PI	0.34	0.34	0.34	0.34	0.35	0.36	0.37	0.37	0.37	0.37	0.39	0.39	0.39	0.39	0.39	0.41	0.41	0.41	0.41	0.41
	47°F (8.3°C)	TC	8372	8383	8392	8392	8403	8876	8887	8895	8897	8908	9406	9419	9429	9431	9441	9973	9984	9995	9996	10009
		S/T	0.38	0.44	0.50	0.50	0.57	0.40	0.47	0.53	0.53	0.61	0.42	0.50	0.57	0.57	0.64	0.45	0.53	0.60	0.60	0.68
		PI	0.31	0.31	0.31	0.31	0.32	0.33	0.33	0.33	0.33	0.33	0.35	0.35	0.35	0.35	0.35	0.37	0.37	0.37	0.37	0.38
	50°F (10.0°C)	TC	8409	8420	8429	8430	8441	8916	8926	8935	8937	8947	9448	9460	9471	9473	9483	10017	10028	10039	10041	10053
		S/T	0.38	0.45	0.51	0.51	0.58	0.40	0.47	0.54	0.54	0.61	0.43	0.50	0.57	0.57	0.65	0.45	0.53	0.60	0.60	0.69
		PI	0.33	0.33	0.33	0.33	0.33	0.35	0.35	0.35	0.35	0.35	0.37	0.37	0.37	0.37	0.37	0.39	0.39	0.39	0.39	0.39
	59°F (15.0°C)	TC	8521	8532	8541	8542	8553	9034	9045	9054	9056	9066	9574	9586	9597	9599	9609	10151	10162	10173	10174	10187
		S/T	0.38	0.45	0.51	0.51	0.58	0.40	0.47	0.54	0.54	0.61	0.43	0.50	0.57	0.57	0.65	0.45	0.53	0.61	0.61	0.69
		PI	0.36	0.36	0.37	0.37	0.37	0.39	0.39	0.39	0.39	0.39	0.41	0.41	0.41	0.41	0.41	0.43	0.43	0.43	0.43	0.44
	68°F (20.0°C)	TC	8632	8644	8653	8654	8665	9153	9164	9173	9174	9185	9700	9712	9723	9725	9736	10284	10295	10306	10308	10321
		S/T	0.39	0.46	0.52	0.52	0.60	0.42	0.49	0.55	0.55	0.63	0.44	0.52	0.59	0.59	0.67	0.47	0.55	0.62	0.62	0.71
		PI	0.40	0.40	0.40	0.40	0.40	0.43	0.43	0.43	0.43	0.43	0.45	0.45	0.45	0.45	0.45	0.48	0.48	0.48	0.48	0.48
	77°F (25.0°C)	TC	8744	8756	8766	8766	8778	9271	9282	9291	9293	9304	9825	9838	9849	9851	9862	10417	10429	10440	10442	10455
		S/T	0.40	0.47	0.53	0.53	0.60	0.42	0.49	0.56	0.56	0.64	0.45	0.52	0.59	0.59	0.68	0.47	0.55	0.63	0.63	0.72
		PI	0.44	0.44	0.44	0.44	0.44	0.47	0.47	0.47	0.47	0.47	0.49	0.49	0.50	0.50	0.50	0.52	0.52	0.52	0.53	0.53
	82°F (27.8°C)	TC	8856	8868	8877	8878	8890	9389	9401	9410	9412	9423	9950	9963	9974	9976	9987	10550	10561	10573	10575	10588
		S/T	0.40	0.47	0.54	0.54	0.61	0.43	0.50	0.57	0.57	0.65	0.45	0.53	0.60	0.60	0.69	0.48	0.56	0.64	0.64	0.73
		PI	0.52	0.52	0.52	0.52	0.52	0.55	0.55	0.55	0.55	0.55	0.58	0.58	0.59	0.59	0.59	0.62	0.62	0.62	0.62	0.62
	86°F (30.0°C)	TC	9007	9019	9029	9029	9042	9550	9561	9571	9573	9584	10121	10134	10145	10147	10158	10730	10742	10754	10755	10769
		S/T	0.41	0.48	0.54	0.54	0.62	0.43	0.51	0.58	0.58	0.66	0.46	0.54	0.61	0.61	0.69	0.48	0.57	0.65	0.65	0.74
		PI	0.66	0.66	0.66	0.66	0.66	0.70	0.70	0.70	0.70	0.70	0.74	0.74	0.74	0.74	0.74	0.78	0.78	0.79	0.79	0.79
	95°F (35.0°C)	TC	9348	9360	9370	9371	9384	9911	9923	9933	9935	9946	10503	10517	10529	10531	10542	11136	11148	11160	11162	11176
		S/T	0.41	0.48	0.54	0.54	0.62	0.43	0.51	0.58	0.58	0.66	0.46	0.54	0.61	0.61	0.69	0.48	0.57	0.65	0.65	0.74
		PI	0.97	0.97	0.97	0.97	0.97	1.03	1.03	1.03	1.03	1.03	1.09	1.09	1.09	1.09	1.09	1.15	1.16	1.16	1.16	1.16
	104°F (40.0°C)	TC	7491	7501	7509	7510	7520	7943	7952	7960	7962	7971	8417	8428	8438	8439	8449	8924	8934	8944	8945	8956
		S/T	0.42	0.49	0.56	0.56	0.63	0.44	0.52	0.59	0.59	0.67	0.47	0.55	0.62	0.62	0.71	0.50	0.58	0.66	0.66	0.75
		PI	0.78	0.78	0.78	0.78	0.78	0.83	0.83	0.83	0.83	0.83	0.88	0.88	0.88	0.88	0.88	0.93	0.93	0.93	0.93	0.93
	110°F (43.0°C)	TC	6377	6386	6393	6393	6402	6762	6770	6776	6778	6786	7166	7175	7183	7184	7192	7597	7606	7614	7615	7625
		S/T	0.43	0.51	0.58	0.58	0.66	0.46	0.54	0.61	0.61	0.70	0.49	0.57	0.65	0.65	0.74	0.51	0.60	0.69	0.69	0.78
		PI	0.67	0.67	0.67	0.67	0.67	0.71	0.71	0.71	0.71	0.71	0.75	0.75	0.75	0.75	0.75	0.79	0.79	0.80	0.80	0.80

Manufacturer reserves the right to change, at any time, specifications and designs without notice and without obligations.

Table 9: COOLING PERFORMANCE - 12K (Continued)

330	115°F (46.0°C)	TC	4989	4996	5002	5002	5009	5290	5296	5302	5303	5309	5606	5614	5620	5621	5627	5944	5950	5957	5958	5965
		S/T	0.44	0.51	0.58	0.58	0.66	0.46	0.54	0.62	0.62	0.70	0.49	0.58	0.66	0.66	0.75	0.52	0.61	0.69	0.69	0.79
		PI	0.55	0.55	0.55	0.55	0.55	0.58	0.58	0.58	0.58	0.58	0.61	0.62	0.62	0.62	0.62	0.65	0.65	0.65	0.65	0.65
	122°F (50.0°C)	TC	3139	3143	3147	3147	3151	3328	3332	3335	3336	3340	3527	3532	3536	3536	3540	3740	3744	3748	3748	3753
		S/T	0.45	0.53	0.60	0.60	0.68	0.47	0.56	0.63	0.63	0.72	0.50	0.59	0.67	0.67	0.76	0.53	0.63	0.71	0.71	0.81
		PI	0.39	0.39	0.39	0.39	0.39	0.41	0.41	0.41	0.41	0.41	0.44	0.44	0.44	0.44	0.44	0.46	0.46	0.46	0.46	0.46
500	5°F (-15.0°C)	TC	9070	9082	9092	9092	9104	9616	9628	9637	9639	9651	10191	10204	10215	10217	10229	10805	10817	10828	10830	10844
		S/T	0.42	0.50	0.57	0.57	0.64	0.45	0.53	0.60	0.60	0.68	0.48	0.56	0.64	0.64	0.72	0.51	0.59	0.67	0.67	0.77
		PI	0.42	0.42	0.42	0.42	0.42	0.44	0.45	0.45	0.45	0.45	0.47	0.47	0.47	0.47	0.47	0.50	0.50	0.50	0.50	0.50
	14°F (-10.0°C)	TC	10371	10385	10396	10396	10410	10996	11009	11020	11022	11035	11653	11668	11681	11683	11696	12355	12368	12382	12384	12399
		S/T	0.42	0.50	0.57	0.57	0.65	0.45	0.53	0.60	0.60	0.68	0.48	0.56	0.64	0.64	0.73	0.51	0.59	0.67	0.67	0.77
		PI	0.44	0.44	0.44	0.44	0.44	0.47	0.47	0.47	0.47	0.47	0.49	0.49	0.49	0.49	0.50	0.52	0.52	0.52	0.52	0.52
	17°F (-8.3°C)	TC	10804	10819	10831	10831	10846	11455	11469	11480	11483	11496	12140	12156	12169	12171	12185	12871	12885	12899	12901	12917
		S/T	0.43	0.50	0.57	0.57	0.65	0.45	0.53	0.60	0.60	0.69	0.48	0.56	0.64	0.64	0.73	0.51	0.60	0.68	0.68	0.77
		PI	0.45	0.45	0.45	0.45	0.45	0.47	0.47	0.47	0.47	0.47	0.50	0.50	0.50	0.50	0.50	0.53	0.53	0.53	0.53	0.53
	23°F (-5.0°C)	TC	10736	10750	10762	10762	10777	11383	11396	11407	11410	11423	12063	12078	12092	12094	12108	12789	12803	12817	12819	12835
		S/T	0.43	0.50	0.57	0.57	0.65	0.45	0.53	0.61	0.61	0.69	0.48	0.56	0.64	0.64	0.73	0.51	0.60	0.68	0.68	0.78
		PI	0.44	0.44	0.44	0.44	0.44	0.47	0.47	0.47	0.47	0.47	0.49	0.49	0.50	0.50	0.50	0.52	0.52	0.53	0.53	0.53
	35°F (1.7°C)	TC	10598	10612	10624	10624	10639	11237	11250	11261	11263	11277	11908	11924	11937	11939	11952	12626	12639	12653	12655	12671
		S/T	0.43	0.51	0.57	0.57	0.65	0.46	0.54	0.61	0.61	0.69	0.48	0.57	0.64	0.64	0.74	0.51	0.60	0.68	0.68	0.78
		PI	0.43	0.43	0.43	0.43	0.43	0.45	0.45	0.46	0.46	0.46	0.48	0.48	0.48	0.48	0.48	0.51	0.51	0.51	0.51	0.51
	41°F (5.0°C)	TC	10094	10108	10119	10119	10133	10703	10715	10726	10728	10741	11342	11357	11370	11372	11384	12026	12039	12052	12054	12069
		S/T	0.43	0.51	0.58	0.58	0.66	0.46	0.54	0.61	0.61	0.69	0.48	0.57	0.65	0.65	0.74	0.51	0.60	0.68	0.69	0.78
		PI	0.39	0.39	0.40	0.40	0.40	0.42	0.42	0.42	0.42	0.42	0.44	0.44	0.44	0.44	0.44	0.47	0.47	0.47	0.47	0.47
	47°F (8.3°C)	TC	9591	9604	9614	9614	9627	10169	10181	10191	10193	10205	10776	10790	10802	10804	10816	11425	11438	11450	11452	11466
		S/T	0.43	0.51	0.58	0.58	0.66	0.46	0.54	0.61	0.61	0.70	0.49	0.57	0.65	0.65	0.74	0.52	0.60	0.69	0.69	0.78
		PI	0.36	0.36	0.36	0.36	0.36	0.38	0.38	0.38	0.38	0.38	0.40	0.40	0.41	0.41	0.41	0.43	0.43	0.43	0.43	0.43
	50°F (10.0°C)	TC	9633	9646	9657	9657	9670	10214	10226	10236	10238	10250	10824	10838	10850	10852	10864	11476	11489	11501	11503	11517
		S/T	0.43	0.51	0.58	0.58	0.66	0.46	0.54	0.61	0.61	0.70	0.49	0.57	0.65	0.65	0.74	0.52	0.61	0.69	0.69	0.79
		PI	0.37	0.37	0.37	0.37	0.38	0.40	0.40	0.40	0.40	0.40	0.42	0.42	0.42	0.42	0.42	0.45	0.45	0.45	0.45	0.45
	59°F (15.0°C)	TC	9762	9775	9785	9786	9799	10350	10362	10372	10374	10387	10968	10982	10995	10997	11009	11629	11642	11654	11656	11671
		S/T	0.44	0.51	0.58	0.58	0.66	0.46	0.54	0.62	0.62	0.70	0.49	0.58	0.65	0.65	0.75	0.52	0.61	0.69	0.69	0.79
		PI	0.42	0.42	0.42	0.42	0.42	0.44	0.44	0.44	0.44	0.44	0.47	0.47	0.47	0.47	0.47	0.50	0.50	0.50	0.50	0.50
	68°F (20.0°C)	TC	9890	9903	9914	9914	9927	10486	10498	10508	10511	10523	11112	11127	11139	11141	11153	11782	11794	11807	11809	11824
		S/T	0.45	0.53	0.60	0.60	0.68	0.48	0.56	0.63	0.63	0.72	0.50	0.59	0.67	0.67	0.77	0.53	0.63	0.71	0.71	0.81
		PI	0.46	0.46	0.46	0.46	0.46	0.49	0.49	0.49	0.49	0.49	0.52	0.52	0.52	0.52	0.52	0.55	0.55	0.55	0.55	0.55

Manufacturer reserves the right to change, at any time, specifications and designs without notice and without obligations.

Table 9: COOLING PERFORMANCE - 12K (Continued)

500	77°F (25.0°C)	TC	10018	10031	10042	10043	10056	10621	10634	10645	10647	10659	11256	11271	11283	11285	11298	11934	11947	11960	11962	11977
		S/T	0.45	0.53	0.61	0.61	0.69	0.48	0.57	0.64	0.64	0.73	0.51	0.60	0.68	0.68	0.78	0.54	0.64	0.72	0.72	0.82
		PI	0.50	0.50	0.50	0.51	0.51	0.53	0.53	0.54	0.54	0.54	0.57	0.57	0.57	0.57	0.57	0.60	0.60	0.60	0.60	0.60
	82°F (27.8°C)	TC	10145	10159	10170	10171	10184	10757	10770	10780	10782	10795	11400	11414	11427	11429	11442	12086	12100	12113	12115	12130
		S/T	0.46	0.54	0.61	0.61	0.70	0.49	0.57	0.65	0.65	0.74	0.52	0.61	0.69	0.69	0.79	0.55	0.64	0.73	0.73	0.83
		PI	0.60	0.60	0.60	0.60	0.60	0.63	0.63	0.63	0.63	0.63	0.67	0.67	0.67	0.67	0.67	0.71	0.71	0.71	0.71	0.71
	86°F (30.0°C)	TC	10319	10333	10344	10344	10358	10941	10954	10965	10967	10980	11594	11609	11622	11625	11638	12293	12306	12320	12322	12337
		S/T	0.47	0.55	0.62	0.62	0.71	0.49	0.58	0.66	0.66	0.75	0.52	0.61	0.70	0.70	0.80	0.56	0.65	0.74	0.74	0.84
		PI	0.75	0.75	0.76	0.76	0.76	0.80	0.80	0.80	0.80	0.80	0.85	0.85	0.85	0.85	0.85	0.90	0.90	0.90	0.90	0.90
	95°F (35.0°C)	TC	10709	10724	10735	10736	10750	11355	11368	11379	11381	11395	12033	12049	12062	12064	12078	12758	12772	12786	12788	12804
		S/T	0.47	0.55	0.62	0.62	0.71	0.49	0.58	0.66	0.66	0.75	0.52	0.61	0.70	0.70	0.80	0.56	0.65	0.74	0.74	0.84
		PI	1.11	1.11	1.11	1.11	1.11	1.18	1.18	1.18	1.18	1.18	1.25	1.25	1.25	1.25	1.25	1.32	1.32	1.33	1.33	1.33
	104°F (40.0°C)	TC	8582	8594	8603	8603	8615	9099	9110	9119	9121	9132	9643	9656	9666	9668	9679	10224	10235	10246	10248	10261
		S/T	0.48	0.56	0.64	0.64	0.73	0.51	0.59	0.68	0.68	0.77	0.54	0.63	0.72	0.72	0.82	0.57	0.67	0.76	0.76	0.86
		PI	0.89	0.89	0.90	0.90	0.90	0.95	0.95	0.95	0.95	0.95	1.00	1.01	1.01	1.01	1.01	1.06	1.07	1.07	1.07	1.07
	110°F (43.0°C)	TC	7306	7316	7324	7324	7334	7746	7756	7763	7765	7774	8209	8220	8229	8230	8240	8704	8713	8723	8724	8735
		S/T	0.50	0.58	0.66	0.66	0.75	0.52	0.62	0.70	0.70	0.80	0.56	0.65	0.74	0.74	0.85	0.59	0.69	0.79	0.79	0.90
		PI	0.76	0.76	0.77	0.77	0.77	0.81	0.81	0.81	0.81	0.81	0.86	0.86	0.86	0.86	0.86	0.91	0.91	0.91	0.91	0.91
	115°F (46.0°C)	TC	5716	5724	5730	5730	5738	6061	6068	6074	6075	6082	6423	6431	6438	6439	6447	6810	6817	6824	6826	6834
		S/T	0.50	0.59	0.67	0.67	0.76	0.53	0.62	0.71	0.71	0.81	0.56	0.66	0.75	0.75	0.86	0.60	0.70	0.80	0.80	0.91
		PI	0.63	0.63	0.63	0.63	0.63	0.66	0.67	0.67	0.67	0.67	0.70	0.71	0.71	0.71	0.71	0.75	0.75	0.75	0.75	0.75
	122°F (50.0°C)	TC	3596	3601	3605	3605	3610	3813	3817	3821	3822	3826	4041	4046	4050	4051	4056	4284	4289	4293	4294	4299
		S/T	0.51	0.60	0.68	0.68	0.78	0.54	0.64	0.72	0.72	0.83	0.58	0.68	0.77	0.77	0.88	0.61	0.72	0.81	0.81	0.93
		PI	0.44	0.45	0.45	0.45	0.45	0.47	0.47	0.47	0.47	0.47	0.50	0.50	0.50	0.50	0.50	0.53	0.53	0.53	0.53	0.53
590	5°F (-15.0°C)	TC	10391	10405	10416	10416	10430	11017	11030	11041	11043	11056	11675	11690	11703	11705	11718	12378	12392	12405	12407	12423
		S/T	0.49	0.57	0.65	0.65	0.74	0.51	0.60	0.69	0.69	0.78	0.55	0.64	0.73	0.73	0.83	0.58	0.68	0.77	0.77	0.88
		PI	0.48	0.48	0.48	0.48	0.48	0.51	0.51	0.51	0.51	0.51	0.54	0.54	0.54	0.54	0.54	0.57	0.57	0.57	0.57	0.57
	14°F (-10.0°C)	TC	11881	11897	11910	11910	11926	12597	12612	12624	12627	12642	13350	13367	13382	13384	13399	14154	14169	14185	14187	14205
		S/T	0.49	0.57	0.65	0.65	0.74	0.52	0.61	0.69	0.69	0.78	0.55	0.64	0.73	0.73	0.83	0.58	0.68	0.77	0.77	0.88
		PI	0.50	0.50	0.50	0.50	0.50	0.53	0.53	0.53	0.53	0.54	0.57	0.57	0.57	0.57	0.57	0.60	0.60	0.60	0.60	0.60
	17°F (-8.3°C)	TC	12378	12394	12408	12408	12425	13124	13139	13152	13155	13171	13908	13926	13941	13944	13960	14746	14762	14778	14780	14799
		S/T	0.49	0.57	0.65	0.65	0.74	0.52	0.61	0.69	0.69	0.79	0.55	0.64	0.73	0.73	0.83	0.58	0.68	0.78	0.78	0.88
		PI	0.51	0.51	0.51	0.51	0.51	0.54	0.54	0.54	0.54	0.54	0.57	0.57	0.58	0.58	0.58	0.61	0.61	0.61	0.61	0.61
	23°F (-5.0°C)	TC	12299	12316	12329	12329	12346	13040	13056	13069	13071	13087	13819	13837	13853	13855	13871	14652	14668	14684	14686	14704
		S/T	0.49	0.58	0.65	0.65	0.75	0.52	0.61	0.69	0.69	0.79	0.55	0.65	0.74	0.74	0.84	0.58	0.69	0.78	0.78	0.89
		PI	0.50	0.50	0.51	0.51	0.51	0.53	0.54	0.54	0.54	0.54	0.57	0.57	0.57	0.57	0.57	0.60	0.60	0.60	0.60	0.60

Manufacturer reserves the right to change, at any time, specifications and designs without notice and without obligations.

Table 9: COOLING PERFORMANCE - 12K (Continued)

590	35°F (1.7°C)	TC	12142	12158	12171	12172	12188	12873	12888	12901	12904	12919	13642	13660	13675	13678	13693	14464	14480	14496	14498	14516
		S/T	0.49	0.58	0.66	0.66	0.75	0.52	0.61	0.70	0.70	0.79	0.55	0.65	0.74	0.74	0.84	0.59	0.69	0.78	0.78	0.89
		PI	0.49	0.49	0.49	0.49	0.49	0.52	0.52	0.52	0.52	0.52	0.55	0.55	0.55	0.55	0.55	0.58	0.59	0.59	0.59	0.59
	41°F (5.0°C)	TC	11564	11580	11592	11593	11609	12261	12276	12288	12290	12305	12994	13011	13025	13028	13042	13777	13792	13807	13809	13826
		S/T	0.49	0.58	0.66	0.66	0.75	0.52	0.61	0.70	0.70	0.80	0.56	0.65	0.74	0.74	0.84	0.59	0.69	0.78	0.78	0.89
		PI	0.45	0.45	0.45	0.45	0.45	0.48	0.48	0.48	0.48	0.48	0.51	0.51	0.51	0.51	0.51	0.54	0.54	0.54	0.54	0.54
	47°F (8.3°C)	TC	10987	11002	11014	11014	11029	11650	11663	11675	11677	11691	12346	12362	12375	12378	12391	13089	13104	13118	13120	13136
		S/T	0.50	0.58	0.66	0.66	0.75	0.53	0.62	0.70	0.70	0.80	0.56	0.65	0.74	0.74	0.85	0.59	0.69	0.79	0.79	0.90
		PI	0.41	0.41	0.41	0.41	0.41	0.44	0.44	0.44	0.44	0.44	0.46	0.46	0.46	0.46	0.46	0.49	0.49	0.49	0.49	0.49
	50°F (10.0°C)	TC	11036	11051	11063	11064	11078	11701	11715	11727	11729	11743	12400	12417	12430	12433	12447	13148	13162	13176	13178	13195
		S/T	0.50	0.58	0.66	0.66	0.76	0.53	0.62	0.70	0.70	0.80	0.56	0.66	0.75	0.75	0.85	0.59	0.70	0.79	0.79	0.90
		PI	0.43	0.43	0.43	0.43	0.43	0.45	0.45	0.46	0.46	0.46	0.48	0.48	0.48	0.48	0.48	0.51	0.51	0.51	0.51	0.51
	59°F (15.0°C)	TC	11183	11198	11210	11211	11226	11857	11871	11883	11885	11899	12565	12582	12596	12598	12612	13323	13337	13352	13354	13370
		S/T	0.50	0.59	0.67	0.67	0.76	0.53	0.62	0.71	0.71	0.81	0.56	0.66	0.75	0.75	0.86	0.60	0.70	0.80	0.80	0.91
		PI	0.48	0.48	0.48	0.48	0.48	0.51	0.51	0.51	0.51	0.51	0.54	0.54	0.54	0.54	0.54	0.57	0.57	0.57	0.57	0.57
	68°F (20.0°C)	TC	11330	11345	11357	11358	11373	12013	12027	12039	12041	12055	12730	12747	12761	12763	12778	13497	13512	13527	13529	13546
		S/T	0.51	0.60	0.69	0.69	0.78	0.54	0.64	0.73	0.73	0.83	0.58	0.68	0.77	0.77	0.88	0.61	0.72	0.82	0.82	0.93
		PI	0.53	0.53	0.53	0.53	0.53	0.56	0.56	0.56	0.56	0.56	0.59	0.59	0.59	0.59	0.59	0.63	0.63	0.63	0.63	0.63
	77°F (25.0°C)	TC	11477	11492	11504	11505	11521	12168	12183	12195	12197	12212	12895	12912	12926	12929	12943	13672	13687	13702	13704	13721
		S/T	0.52	0.61	0.69	0.69	0.79	0.55	0.65	0.74	0.74	0.84	0.59	0.69	0.78	0.78	0.89	0.62	0.73	0.83	0.83	0.94
		PI	0.58	0.58	0.58	0.58	0.58	0.61	0.61	0.61	0.61	0.61	0.65	0.65	0.65	0.65	0.65	0.69	0.69	0.69	0.69	0.69
	82°F (27.8°C)	TC	11623	11639	11651	11652	11667	12323	12338	12350	12353	12367	13060	13077	13091	13094	13108	13847	13862	13877	13879	13896
		S/T	0.53	0.62	0.70	0.70	0.80	0.56	0.66	0.75	0.75	0.85	0.59	0.70	0.79	0.79	0.90	0.63	0.74	0.84	0.84	0.95
		PI	0.68	0.68	0.68	0.68	0.68	0.72	0.72	0.72	0.72	0.73	0.77	0.77	0.77	0.77	0.77	0.81	0.81	0.81	0.81	0.82
	86°F (30.0°C)	TC	11822	11838	11850	11851	11867	12534	12549	12561	12564	12579	13283	13300	13315	13317	13332	14083	14099	14114	14116	14134
		S/T	0.53	0.63	0.71	0.71	0.81	0.57	0.66	0.75	0.75	0.86	0.60	0.70	0.80	0.80	0.91	0.64	0.75	0.85	0.85	0.97
		PI	0.86	0.86	0.87	0.87	0.87	0.92	0.92	0.92	0.92	0.92	0.97	0.97	0.97	0.97	0.97	1.03	1.03	1.03	1.03	1.03
	95°F (35.0°C)	TC	12269	12285	12299	12299	12316	13008	13024	13036	13039	13054	13785	13803	13819	13821	13837	14616	14632	14648	14650	14668
		S/T	0.53	0.63	0.71	0.71	0.81	0.57	0.66	0.75	0.75	0.86	0.60	0.70	0.80	0.80	0.91	0.64	0.75	0.85	0.85	0.97
		PI	1.27	1.27	1.28	1.28	1.28	1.35	1.35	1.35	1.35	1.35	1.43	1.43	1.43	1.43	1.43	1.52	1.52	1.52	1.52	1.52
	104°F (40.0°C)	TC	9832	9845	9856	9856	9870	10425	10437	10447	10449	10462	11047	11062	11074	11076	11088	11713	11726	11739	11740	11755
		S/T	0.55	0.64	0.73	0.73	0.83	0.58	0.68	0.77	0.77	0.88	0.62	0.72	0.82	0.82	0.93	0.65	0.76	0.87	0.87	0.99
		PI	1.02	1.03	1.03	1.03	1.03	1.09	1.09	1.09	1.09	1.09	1.15	1.15	1.15	1.15	1.15	1.22	1.22	1.22	1.22	1.22
	110°F (43.0°C)	TC	8370	8381	8390	8391	8402	8874	8885	8894	8895	8906	9405	9417	9427	9429	9440	9971	9982	9993	9995	10007
		S/T	0.57	0.67	0.76	0.76	0.86	0.60	0.71	0.80	0.80	0.91	0.64	0.75	0.85	0.85	0.97	0.68	0.79	0.90	0.90	1.00
		PI	0.87	0.88	0.88	0.88	0.88	0.93	0.93	0.93	0.93	0.93	0.98	0.98	0.99	0.99	0.99	1.04	1.04	1.04	1.04	1.05

Manufacturer reserves the right to change, at any time, specifications and designs without notice and without obligations.

Table 9: COOLING PERFORMANCE - 12K (Continued)

590	115°F (46.0°C)	TC	6549	6557	6564	6565	6574	6943	6951	6958	6960	6968	7358	7368	7376	7377	7385	7801	7810	7818	7820	7829
		S/T	0.57	0.67	0.77	0.77	0.87	0.61	0.71	0.81	0.81	0.92	0.65	0.76	0.86	0.86	0.98	0.68	0.80	0.91	0.91	1.00
		PI	0.72	0.72	0.72	0.72	0.72	0.76	0.76	0.76	0.76	0.76	0.81	0.81	0.81	0.81	0.81	0.86	0.86	0.86	0.86	0.86
	122°F (50.0°C)	TC	4120	4125	4130	4130	4136	4368	4373	4378	4379	4384	4629	4635	4640	4641	4646	4908	4913	4919	4920	4926
		S/T	0.59	0.69	0.78	0.78	0.89	0.62	0.73	0.83	0.83	0.95	0.66	0.77	0.88	0.88	1.00	0.70	0.82	0.93	0.93	1.00
		PI	0.51	0.51	0.51	0.51	0.51	0.54	0.54	0.54	0.54	0.54	0.57	0.57	0.57	0.57	0.57	0.61	0.61	0.61	0.61	0.61

Manufacturer reserves the right to change, at any time, specifications and designs without notice and without obligations.

Table 10: COOLING PERFORMANCE - 18K

AIRFLOW (CFM)	OUTDOOR DB °F /°C	ID WB °F /°C	60.8°F(16.0°C)					64.4°F(18.0°C)					67°F(19.4°C)					71.6°F(22.0°C)				
		ID DB °F /°C	73.4°F 23.0°C	77.0°F 25.0°C	80.0°F 26.7°C	80.6°F 27.0°C	84.2°F 29.0°C	73.4°F 23.0°C	77.0°F 25.0°C	80.0°F 26.7°C	80.6°F 27.0°C	84.2°F 29.0°C	73.4°F 23.0°C	77.0°F 25.0°C	80.0°F 26.7°C	80.6°F 27.0°C	84.2°F 29.0°C	73.4°F 23.0°C	77.0°F 25.0°C	80.0°F 26.7°C	80.6°F 27.0°C	84.2°F 29.0°C
460	5°F (-15.0°C)	TC	10608	10622	10633	10634	10648	11247	11260	11271	11274	11287	11919	11934	11948	11950	11963	12637	12651	12664	12666	12682
		S/T	0.33	0.38	0.43	0.43	0.50	0.35	0.41	0.46	0.46	0.53	0.37	0.43	0.49	0.49	0.56	0.39	0.46	0.52	0.52	0.59
		PI	0.52	0.52	0.52	0.52	0.52	0.55	0.55	0.55	0.55	0.55	0.59	0.59	0.59	0.59	0.59	0.62	0.62	0.62	0.62	0.62
	14°F (-10.0°C)	TC	10554	10568	10580	10580	10595	11190	11204	11215	11217	11230	11859	11874	11888	11890	11903	12573	12587	12601	12603	12618
		S/T	0.33	0.38	0.44	0.44	0.50	0.35	0.41	0.46	0.46	0.53	0.37	0.43	0.49	0.49	0.56	0.39	0.46	0.52	0.52	0.59
		PI	0.52	0.52	0.52	0.52	0.52	0.55	0.55	0.55	0.55	0.55	0.58	0.58	0.58	0.58	0.58	0.62	0.62	0.62	0.62	0.62
	17°F (-8.3°C)	TC	10536	10551	10562	10562	10577	11171	11185	11196	11198	11211	11839	11854	11867	11870	11883	12552	12566	12580	12581	12597
		S/T	0.33	0.38	0.44	0.44	0.50	0.35	0.41	0.46	0.46	0.53	0.37	0.43	0.49	0.49	0.56	0.39	0.46	0.52	0.52	0.59
		PI	0.52	0.52	0.52	0.52	0.52	0.55	0.55	0.55	0.55	0.55	0.58	0.58	0.58	0.58	0.58	0.62	0.62	0.62	0.62	0.62
	23°F (-5.0°C)	TC	10618	10632	10644	10644	10658	11258	11271	11282	11284	11298	11930	11946	11959	11961	11975	12649	12663	12677	12679	12694
		S/T	0.33	0.39	0.44	0.44	0.50	0.35	0.41	0.47	0.47	0.53	0.37	0.43	0.49	0.49	0.56	0.39	0.46	0.52	0.52	0.60
		PI	0.51	0.51	0.51	0.51	0.52	0.54	0.54	0.55	0.55	0.55	0.58	0.58	0.58	0.58	0.58	0.61	0.61	0.61	0.61	0.61
	35°F (1.7°C)	TC	10780	10795	10807	10807	10822	11430	11444	11455	11457	11471	12113	12129	12142	12145	12158	12843	12857	12871	12873	12889
		S/T	0.33	0.39	0.44	0.44	0.50	0.35	0.41	0.47	0.47	0.53	0.37	0.44	0.50	0.50	0.57	0.39	0.46	0.53	0.53	0.60
		PI	0.51	0.51	0.51	0.51	0.51	0.54	0.54	0.54	0.54	0.54	0.57	0.57	0.57	0.57	0.57	0.60	0.60	0.60	0.60	0.60
	41°F (5.0°C)	TC	11387	11402	11414	11415	11430	12073	12087	12099	12101	12116	12794	12811	12825	12827	12842	13565	13580	13594	13597	13613
		S/T	0.33	0.39	0.44	0.44	0.50	0.35	0.41	0.47	0.47	0.53	0.37	0.44	0.50	0.50	0.57	0.39	0.46	0.53	0.53	0.60
		PI	0.49	0.49	0.49	0.49	0.49	0.52	0.52	0.52	0.52	0.52	0.55	0.55	0.55	0.55	0.55	0.58	0.58	0.58	0.58	0.58
	47°F (8.3°C)	TC	11993	12009	12022	12022	12038	12715	12730	12743	12745	12761	13475	13493	13508	13510	13525	14287	14302	14318	14320	14338
		S/T	0.33	0.39	0.44	0.44	0.51	0.35	0.41	0.47	0.47	0.54	0.37	0.44	0.50	0.50	0.57	0.40	0.46	0.53	0.53	0.60
		PI	0.47	0.47	0.47	0.47	0.47	0.50	0.50	0.50	0.50	0.50	0.53	0.53	0.53	0.53	0.53	0.56	0.56	0.56	0.56	0.56
	50°F (10.0°C)	TC	11977	11993	12006	12007	12023	12699	12714	12727	12729	12744	13458	13475	13490	13493	13508	14269	14284	14300	14302	14320
		S/T	0.33	0.39	0.45	0.45	0.51	0.35	0.42	0.47	0.47	0.54	0.38	0.44	0.50	0.50	0.57	0.40	0.47	0.53	0.53	0.61
		PI	0.49	0.49	0.49	0.49	0.49	0.52	0.52	0.52	0.52	0.52	0.55	0.55	0.55	0.55	0.55	0.58	0.58	0.58	0.58	0.58
	59°F (15.0°C)	TC	11931	11947	11960	11961	11977	12650	12665	12678	12680	12695	13406	13424	13438	13441	13456	14214	14229	14245	14247	14265
		S/T	0.34	0.39	0.45	0.45	0.51	0.36	0.42	0.47	0.47	0.54	0.38	0.44	0.50	0.50	0.57	0.40	0.47	0.53	0.53	0.61
		PI	0.53	0.53	0.53	0.53	0.53	0.56	0.56	0.56	0.56	0.56	0.59	0.59	0.59	0.59	0.59	0.63	0.63	0.63	0.63	0.63
	68°F (20.0°C)	TC	11885	11901	11914	11915	11931	12602	12616	12629	12631	12646	13354	13372	13387	13389	13404	14159	14174	14190	14192	14210
		S/T	0.34	0.40	0.46	0.46	0.52	0.37	0.43	0.49	0.49	0.56	0.39	0.45	0.52	0.52	0.59	0.41	0.48	0.55	0.55	0.62
		PI	0.57	0.57	0.57	0.57	0.57	0.60	0.60	0.60	0.60	0.61	0.64	0.64	0.64	0.64	0.64	0.68	0.68	0.68	0.68	0.68

Manufacturer reserves the right to change, at any time, specifications and designs without notice and without obligations.

Table 10: COOLING PERFORMANCE - 18K (Continued)

460	77°F (25.0°C)	TC	11839	11855	11868	11868	11884	12553	12568	12580	12583	12597	13303	13320	13335	13337	13352	14104	14120	14135	14137	14155
		S/T	0.35	0.41	0.47	0.47	0.53	0.37	0.43	0.49	0.49	0.56	0.39	0.46	0.52	0.52	0.60	0.42	0.49	0.55	0.55	0.63
		PI	0.61	0.61	0.61	0.61	0.61	0.65	0.65	0.65	0.65	0.65	0.69	0.69	0.69	0.69	0.69	0.73	0.73	0.73	0.73	0.73
	82°F (27.8°C)	TC	11728	11743	11756	11757	11772	12434	12449	12461	12464	12479	13177	13194	13209	13212	13226	13971	13986	14002	14004	14021
		S/T	0.35	0.42	0.47	0.47	0.54	0.38	0.44	0.50	0.50	0.57	0.40	0.47	0.53	0.53	0.60	0.42	0.49	0.56	0.56	0.64
		PI	0.67	0.67	0.68	0.68	0.68	0.71	0.72	0.72	0.72	0.72	0.76	0.76	0.76	0.76	0.76	0.80	0.80	0.80	0.80	0.81
	86°F (30.0°C)	TC	11530	11545	11558	11558	11574	12225	12239	12251	12254	12268	12955	12972	12986	12989	13003	13736	13751	13765	13768	13785
		S/T	0.36	0.42	0.48	0.48	0.54	0.38	0.45	0.51	0.51	0.58	0.40	0.47	0.54	0.54	0.61	0.43	0.50	0.57	0.57	0.65
		PI	0.77	0.78	0.78	0.78	0.78	0.82	0.82	0.82	0.82	0.82	0.87	0.87	0.87	0.87	0.87	0.92	0.92	0.92	0.92	0.93
	95°F (35.0°C)	TC	11085	11100	11112	11112	11127	11753	11767	11778	11781	11795	12455	12471	12485	12487	12501	13205	13220	13234	13236	13253
		S/T	0.36	0.42	0.48	0.48	0.54	0.38	0.45	0.51	0.51	0.58	0.40	0.47	0.54	0.54	0.61	0.43	0.50	0.57	0.57	0.65
		PI	1.00	1.00	1.00	1.00	1.00	1.06	1.06	1.06	1.06	1.07	1.12	1.13	1.13	1.13	1.13	1.19	1.19	1.20	1.20	1.20
	104°F (40.0°C)	TC	9625	9638	9648	9649	9662	10205	10217	10227	10229	10241	10815	10829	10841	10843	10855	11466	11479	11491	11493	11507
		S/T	0.37	0.43	0.49	0.49	0.56	0.39	0.46	0.52	0.52	0.59	0.41	0.48	0.55	0.55	0.63	0.44	0.51	0.58	0.58	0.66
		PI	0.95	0.95	0.95	0.95	0.95	1.01	1.01	1.01	1.01	1.01	1.07	1.07	1.07	1.07	1.07	1.13	1.13	1.13	1.13	1.13
	110°F (43.0°C)	TC	8749	8761	8770	8771	8782	9276	9287	9296	9298	9309	9830	9843	9854	9856	9867	10423	10434	10445	10447	10460
		S/T	0.38	0.45	0.51	0.51	0.58	0.40	0.47	0.54	0.54	0.61	0.43	0.50	0.57	0.57	0.65	0.45	0.53	0.60	0.60	0.69
		PI	0.92	0.92	0.92	0.92	0.92	0.97	0.97	0.97	0.97	0.98	1.03	1.03	1.03	1.03	1.03	1.09	1.09	1.09	1.09	1.10
	115°F (46.0°C)	TC	7691	7701	7709	7710	7720	8154	8164	8172	8173	8183	8641	8652	8662	8664	8673	9162	9172	9182	9183	9195
		S/T	0.39	0.45	0.51	0.51	0.59	0.41	0.48	0.54	0.54	0.62	0.43	0.51	0.58	0.58	0.66	0.46	0.54	0.61	0.61	0.70
		PI	0.87	0.87	0.88	0.88	0.88	0.93	0.93	0.93	0.93	0.93	0.98	0.98	0.98	0.98	0.99	1.04	1.04	1.04	1.04	1.04
	122°F (50.0°C)	TC	6279	6288	6295	6295	6303	6658	6666	6672	6674	6682	7056	7065	7073	7074	7082	7481	7489	7497	7498	7508
		S/T	0.39	0.46	0.53	0.53	0.60	0.42	0.49	0.56	0.56	0.64	0.44	0.52	0.59	0.59	0.67	0.47	0.55	0.63	0.63	0.71
		PI	0.82	0.82	0.82	0.82	0.82	0.87	0.87	0.87	0.87	0.87	0.92	0.92	0.92	0.92	0.92	0.97	0.97	0.97	0.97	0.98
560	5°F (-15.0°C)	TC	12116	12132	12145	12146	12162	12846	12861	12874	12877	12892	13614	13631	13647	13649	13664	14434	14450	14465	14468	14486
		S/T	0.37	0.44	0.50	0.50	0.57	0.39	0.46	0.53	0.53	0.60	0.42	0.49	0.56	0.56	0.64	0.44	0.52	0.59	0.59	0.67
		PI	0.59	0.60	0.60	0.60	0.60	0.63	0.63	0.63	0.63	0.63	0.67	0.67	0.67	0.67	0.67	0.71	0.71	0.71	0.71	0.71
	14°F (-10.0°C)	TC	12055	12071	12084	12085	12101	12782	12797	12809	12812	12827	13545	13563	13578	13581	13596	14361	14377	14393	14395	14413
		S/T	0.37	0.44	0.50	0.50	0.57	0.40	0.46	0.53	0.53	0.60	0.42	0.49	0.56	0.56	0.64	0.44	0.52	0.59	0.59	0.68
		PI	0.59	0.59	0.59	0.59	0.59	0.63	0.63	0.63	0.63	0.63	0.66	0.67	0.67	0.67	0.67	0.70	0.71	0.71	0.71	0.71
	17°F (-8.3°C)	TC	12035	12051	12064	12065	12081	12760	12775	12788	12790	12806	13522	13540	13555	13558	13573	14337	14353	14368	14371	14389
		S/T	0.37	0.44	0.50	0.50	0.57	0.40	0.47	0.53	0.53	0.60	0.42	0.49	0.56	0.56	0.64	0.45	0.52	0.59	0.59	0.68
		PI	0.59	0.59	0.59	0.59	0.59	0.63	0.63	0.63	0.63	0.63	0.66	0.66	0.67	0.67	0.67	0.70	0.70	0.71	0.71	0.71
	23°F (-5.0°C)	TC	12128	12144	12157	12158	12174	12859	12874	12887	12889	12904	13627	13644	13660	13662	13677	14448	14464	14479	14482	14500
		S/T	0.38	0.44	0.50	0.50	0.57	0.40	0.47	0.53	0.53	0.61	0.42	0.50	0.56	0.56	0.64	0.45	0.53	0.60	0.60	0.68
		PI	0.59	0.59	0.59	0.59	0.59	0.62	0.62	0.62	0.62	0.62	0.66	0.66	0.66	0.66	0.66	0.70	0.70	0.70	0.70	0.70

Manufacturer reserves the right to change, at any time, specifications and designs without notice and without obligations.

Table 10: COOLING PERFORMANCE - 18K (Continued)

560	35°F (1.7°C)	TC	12313	12330	12343	12344	12360	13056	13071	13084	13086	13102	13836	13853	13869	13872	13887	14669	14685	14701	14703	14722
		S/T	0.38	0.44	0.50	0.50	0.57	0.40	0.47	0.53	0.53	0.61	0.42	0.50	0.57	0.57	0.65	0.45	0.53	0.60	0.60	0.68
		PI	0.58	0.58	0.58	0.58	0.58	0.61	0.61	0.61	0.61	0.61	0.65	0.65	0.65	0.65	0.65	0.69	0.69	0.69	0.69	0.69
	41°F (5.0°C)	TC	13006	13023	13037	13038	13055	13790	13806	13819	13822	13839	14613	14632	14649	14651	14668	15494	15511	15528	15530	15549
		S/T	0.38	0.44	0.51	0.51	0.58	0.40	0.47	0.54	0.54	0.61	0.43	0.50	0.57	0.57	0.65	0.45	0.53	0.60	0.60	0.69
		PI	0.56	0.56	0.56	0.56	0.56	0.59	0.59	0.59	0.59	0.59	0.63	0.63	0.63	0.63	0.63	0.67	0.67	0.67	0.67	0.67
	47°F (8.3°C)	TC	13698	13716	13731	13732	13750	14524	14541	14555	14558	14575	15391	15411	15428	15431	15448	16319	16336	16354	16357	16377
		S/T	0.38	0.45	0.51	0.51	0.58	0.40	0.47	0.54	0.54	0.61	0.43	0.50	0.57	0.57	0.65	0.45	0.53	0.60	0.60	0.69
		PI	0.54	0.54	0.54	0.54	0.54	0.57	0.57	0.57	0.57	0.57	0.61	0.61	0.61	0.61	0.61	0.64	0.64	0.64	0.64	0.64
	50°F (10.0°C)	TC	13680	13699	13714	13714	13733	14505	14522	14536	14539	14557	15372	15391	15409	15412	15429	16298	16315	16333	16336	16356
		S/T	0.38	0.45	0.51	0.51	0.58	0.40	0.47	0.54	0.54	0.62	0.43	0.50	0.57	0.57	0.65	0.45	0.53	0.61	0.61	0.69
		PI	0.56	0.56	0.56	0.56	0.56	0.59	0.59	0.59	0.59	0.59	0.62	0.62	0.63	0.63	0.63	0.66	0.66	0.66	0.66	0.66
	59°F (15.0°C)	TC	13628	13646	13661	13662	13680	14449	14466	14481	14483	14501	15312	15332	15349	15352	15369	16235	16253	16270	16273	16293
		S/T	0.38	0.45	0.51	0.51	0.58	0.41	0.48	0.54	0.54	0.62	0.43	0.51	0.57	0.57	0.66	0.46	0.54	0.61	0.61	0.69
		PI	0.60	0.60	0.60	0.60	0.60	0.64	0.64	0.64	0.64	0.64	0.68	0.68	0.68	0.68	0.68	0.72	0.72	0.72	0.72	0.72
	68°F (20.0°C)	TC	13575	13594	13608	13609	13627	14394	14411	14425	14428	14445	15253	15273	15290	15293	15310	16173	16190	16208	16210	16230
		S/T	0.39	0.46	0.53	0.53	0.60	0.42	0.49	0.56	0.56	0.63	0.44	0.52	0.59	0.59	0.67	0.47	0.55	0.63	0.63	0.71
		PI	0.65	0.65	0.65	0.65	0.65	0.69	0.69	0.69	0.69	0.69	0.73	0.73	0.73	0.73	0.73	0.77	0.78	0.78	0.78	0.78
	77°F (25.0°C)	TC	13523	13541	13556	13556	13575	14338	14355	14369	14372	14389	15194	15214	15231	15234	15251	16110	16127	16145	16147	16168
		S/T	0.40	0.47	0.53	0.53	0.61	0.42	0.50	0.56	0.56	0.64	0.45	0.53	0.60	0.60	0.68	0.48	0.56	0.63	0.63	0.72
		PI	0.70	0.70	0.70	0.70	0.70	0.74	0.74	0.74	0.74	0.74	0.78	0.78	0.79	0.79	0.79	0.83	0.83	0.83	0.83	0.83
	82°F (27.8°C)	TC	13395	13413	13428	13428	13447	14203	14219	14234	14236	14253	15051	15071	15088	15090	15107	15958	15975	15993	15995	16015
		S/T	0.40	0.47	0.54	0.54	0.61	0.43	0.50	0.57	0.57	0.65	0.45	0.53	0.61	0.61	0.69	0.48	0.56	0.64	0.64	0.73
		PI	0.77	0.77	0.77	0.77	0.77	0.82	0.82	0.82	0.82	0.82	0.86	0.87	0.87	0.87	0.87	0.92	0.92	0.92	0.92	0.92
	86°F (30.0°C)	TC	13169	13187	13201	13202	13220	13963	13980	13993	13996	14013	14797	14817	14833	14836	14852	15689	15706	15723	15725	15745
		S/T	0.41	0.48	0.55	0.55	0.62	0.43	0.51	0.58	0.58	0.66	0.46	0.54	0.61	0.61	0.70	0.49	0.57	0.65	0.65	0.74
		PI	0.88	0.89	0.89	0.89	0.89	0.94	0.94	0.94	0.94	0.94	0.99	1.00	1.00	1.00	1.00	1.05	1.05	1.06	1.06	1.06
	95°F (35.0°C)	TC	12661	12678	12692	12692	12709	13424	13440	13453	13456	13472	14226	14244	14260	14263	14279	15083	15100	15116	15118	15137
		S/T	0.41	0.48	0.55	0.55	0.62	0.43	0.51	0.58	0.58	0.66	0.46	0.54	0.61	0.61	0.70	0.49	0.57	0.65	0.65	0.74
		PI	1.14	1.14	1.15	1.15	1.15	1.21	1.21	1.21	1.22	1.22	1.28	1.29	1.29	1.29	1.29	1.36	1.36	1.37	1.37	1.37
	104°F (40.0°C)	TC	10994	11008	11020	11021	11036	11656	11670	11681	11684	11698	12352	12369	12382	12385	12398	13097	13111	13125	13127	13144
		S/T	0.42	0.49	0.56	0.56	0.64	0.44	0.52	0.59	0.59	0.68	0.47	0.55	0.63	0.63	0.72	0.50	0.59	0.67	0.67	0.76
		PI	1.08	1.08	1.09	1.09	1.09	1.15	1.15	1.15	1.15	1.15	1.22	1.22	1.22	1.22	1.22	1.29	1.29	1.29	1.29	1.30
	110°F (43.0°C)	TC	9993	10007	10017	10018	10031	10595	10608	10618	10620	10633	11228	11243	11255	11258	11270	11905	11918	11931	11933	11948
		S/T	0.43	0.51	0.58	0.58	0.66	0.46	0.54	0.61	0.61	0.70	0.49	0.57	0.65	0.65	0.74	0.52	0.61	0.69	0.69	0.79
		PI	1.05	1.05	1.05	1.05	1.05	1.11	1.11	1.11	1.11	1.11	1.18	1.18	1.18	1.18	1.18	1.25	1.25	1.25	1.25	1.25

Manufacturer reserves the right to change, at any time, specifications and designs without notice and without obligations.

Table 10: COOLING PERFORMANCE - 18K (Continued)

560	115°F (46.0°C)	TC	8784	8796	8806	8806	8818	9314	9325	9334	9336	9347	9870	9883	9894	9896	9907	10465	10476	10488	10489	10502
		S/T	0.44	0.52	0.59	0.59	0.67	0.47	0.55	0.62	0.62	0.71	0.49	0.58	0.66	0.66	0.75	0.52	0.61	0.70	0.70	0.80
		PI	1.00	1.00	1.00	1.00	1.00	1.06	1.06	1.06	1.06	1.06	1.12	1.12	1.12	1.12	1.13	1.19	1.19	1.19	1.19	1.19
	122°F (50.0°C)	TC	7172	7182	7190	7190	7200	7605	7614	7621	7623	7632	8059	8070	8079	8080	8089	8545	8554	8563	8565	8575
		S/T	0.45	0.53	0.60	0.60	0.68	0.48	0.56	0.64	0.64	0.73	0.51	0.59	0.67	0.67	0.77	0.54	0.63	0.71	0.72	0.82
		PI	0.93	0.93	0.93	0.93	0.94	0.99	0.99	0.99	0.99	0.99	1.05	1.05	1.05	1.05	1.05	1.11	1.11	1.11	1.11	1.11
680	5°F (-15.0°C)	TC	13839	13858	13873	13873	13892	14673	14690	14705	14708	14725	15550	15570	15587	15590	15608	16487	16505	16522	16525	16546
		S/T	0.43	0.50	0.57	0.57	0.65	0.45	0.53	0.60	0.60	0.69	0.48	0.56	0.64	0.64	0.73	0.51	0.59	0.68	0.68	0.77
		PI	0.68	0.68	0.68	0.68	0.68	0.72	0.72	0.72	0.72	0.72	0.76	0.76	0.77	0.77	0.77	0.81	0.81	0.81	0.81	0.81
	14°F (-10.0°C)	TC	13769	13788	13803	13803	13822	14599	14617	14631	14634	14651	15471	15492	15509	15512	15529	16404	16421	16439	16442	16462
		S/T	0.43	0.50	0.57	0.57	0.65	0.45	0.53	0.60	0.60	0.69	0.48	0.56	0.64	0.64	0.73	0.51	0.60	0.68	0.68	0.77
		PI	0.68	0.68	0.68	0.68	0.68	0.72	0.72	0.72	0.72	0.72	0.76	0.76	0.76	0.76	0.76	0.81	0.81	0.81	0.81	0.81
	17°F (-8.3°C)	TC	13746	13765	13780	13780	13799	14575	14592	14606	14609	14627	15445	15465	15483	15486	15503	16376	16394	16412	16414	16435
		S/T	0.43	0.50	0.57	0.57	0.65	0.45	0.53	0.60	0.60	0.69	0.48	0.56	0.64	0.64	0.73	0.51	0.60	0.68	0.68	0.77
		PI	0.67	0.68	0.68	0.68	0.68	0.72	0.72	0.72	0.72	0.72	0.76	0.76	0.76	0.76	0.76	0.80	0.80	0.81	0.81	0.81
	23°F (-5.0°C)	TC	13852	13871	13886	13887	13905	14687	14705	14719	14722	14739	15565	15585	15602	15605	15622	16502	16520	16538	16541	16561
		S/T	0.43	0.50	0.57	0.57	0.65	0.46	0.53	0.61	0.61	0.69	0.48	0.57	0.64	0.64	0.73	0.51	0.60	0.68	0.68	0.78
		PI	0.67	0.67	0.67	0.67	0.67	0.71	0.71	0.71	0.71	0.71	0.75	0.75	0.75	0.75	0.76	0.80	0.80	0.80	0.80	0.80
	35°F (1.7°C)	TC	14064	14083	14099	14099	14118	14912	14930	14944	14947	14965	15803	15824	15841	15844	15862	16755	16773	16792	16794	16815
		S/T	0.43	0.51	0.58	0.58	0.66	0.46	0.54	0.61	0.61	0.70	0.49	0.57	0.65	0.65	0.74	0.51	0.60	0.69	0.69	0.78
		PI	0.66	0.66	0.66	0.66	0.66	0.70	0.70	0.70	0.70	0.70	0.74	0.74	0.74	0.74	0.74	0.79	0.79	0.79	0.79	0.79
	41°F (5.0°C)	TC	14855	14875	14891	14892	14912	15750	15769	15785	15788	15807	16691	16713	16732	16735	16754	17697	17716	17736	17738	17761
		S/T	0.43	0.51	0.58	0.58	0.66	0.46	0.54	0.61	0.61	0.70	0.49	0.57	0.65	0.65	0.74	0.52	0.60	0.69	0.69	0.78
		PI	0.64	0.64	0.64	0.64	0.64	0.68	0.68	0.68	0.68	0.68	0.72	0.72	0.72	0.72	0.72	0.76	0.76	0.76	0.76	0.76
	47°F (8.3°C)	TC	15646	15667	15684	15685	15706	16589	16608	16625	16628	16648	17580	17603	17622	17626	17645	18639	18659	18680	18683	18706
		S/T	0.43	0.51	0.58	0.58	0.66	0.46	0.54	0.61	0.61	0.70	0.49	0.57	0.65	0.65	0.74	0.52	0.61	0.69	0.69	0.79
		PI	0.62	0.62	0.62	0.62	0.62	0.65	0.65	0.65	0.65	0.66	0.69	0.69	0.69	0.69	0.69	0.73	0.73	0.74	0.74	0.74
	50°F (10.0°C)	TC	15626	15647	15664	15664	15686	16568	16587	16604	16607	16627	17557	17580	17600	17603	17623	18615	18636	18656	18659	18682
		S/T	0.44	0.51	0.58	0.58	0.66	0.46	0.54	0.62	0.62	0.70	0.49	0.57	0.65	0.65	0.74	0.52	0.61	0.69	0.69	0.79
		PI	0.63	0.63	0.64	0.64	0.64	0.67	0.67	0.67	0.67	0.67	0.71	0.71	0.71	0.71	0.71	0.76	0.76	0.76	0.76	0.76
	59°F (15.0°C)	TC	15566	15587	15604	15604	15625	16504	16524	16540	16543	16563	17490	17513	17532	17535	17555	18544	18564	18584	18587	18610
		S/T	0.44	0.51	0.58	0.58	0.67	0.46	0.55	0.62	0.62	0.71	0.49	0.58	0.66	0.66	0.75	0.52	0.61	0.70	0.70	0.79
		PI	0.69	0.69	0.69	0.69	0.69	0.73	0.73	0.73	0.73	0.73	0.77	0.77	0.78	0.78	0.78	0.82	0.82	0.82	0.82	0.82
	68°F (20.0°C)	TC	15506	15527	15543	15544	15565	16440	16460	16476	16479	16499	17423	17445	17465	17468	17487	18472	18492	18513	18515	18538
		S/T	0.45	0.53	0.60	0.60	0.68	0.48	0.56	0.64	0.64	0.73	0.51	0.59	0.67	0.67	0.77	0.54	0.63	0.71	0.71	0.81
		PI	0.74	0.74	0.74	0.74	0.75	0.79	0.79	0.79	0.79	0.79	0.83	0.84	0.84	0.84	0.84	0.88	0.89	0.89	0.89	0.89

Manufacturer reserves the right to change, at any time, specifications and designs without notice and without obligations.

Table 10: COOLING PERFORMANCE - 18K (Continued)

580	77°F (25.0°C)	TC	15446	15467	15483	15484	15505	16377	16396	16412	16416	16435	17355	17378	17397	17400	17420	18401	18421	18441	18444	18467
		S/T	0.46	0.53	0.61	0.61	0.69	0.48	0.57	0.64	0.64	0.73	0.51	0.60	0.68	0.68	0.78	0.54	0.64	0.72	0.72	0.83
		PI	0.80	0.80	0.80	0.80	0.80	0.84	0.85	0.85	0.85	0.85	0.90	0.90	0.90	0.90	0.90	0.95	0.95	0.95	0.95	0.95
	82°F (27.8°C)	TC	15300	15321	15337	15338	15359	16222	16242	16258	16261	16280	17192	17214	17233	17236	17256	18227	18247	18267	18270	18293
		S/T	0.46	0.54	0.62	0.62	0.70	0.49	0.57	0.65	0.65	0.74	0.52	0.61	0.69	0.69	0.79	0.55	0.65	0.73	0.73	0.84
		PI	0.88	0.88	0.88	0.88	0.88	0.93	0.93	0.93	0.93	0.94	0.99	0.99	0.99	0.99	0.99	1.05	1.05	1.05	1.05	1.05
	86°F (30.0°C)	TC	15042	15062	15079	15079	15100	15949	15968	15983	15987	16005	16902	16923	16942	16946	16964	17920	17939	17959	17962	17984
		S/T	0.47	0.55	0.62	0.62	0.71	0.50	0.58	0.66	0.66	0.75	0.53	0.62	0.70	0.70	0.80	0.56	0.65	0.74	0.74	0.85
		PI	1.01	1.01	1.01	1.01	1.01	1.07	1.07	1.07	1.07	1.08	1.14	1.14	1.14	1.14	1.14	1.20	1.20	1.21	1.21	1.21
	95°F (35.0°C)	TC	14461	14481	14496	14497	14517	15333	15351	15366	15369	15388	16249	16270	16288	16291	16309	17228	17247	17266	17268	17290
		S/T	0.47	0.55	0.62	0.62	0.71	0.50	0.58	0.66	0.66	0.75	0.53	0.62	0.70	0.70	0.80	0.56	0.65	0.74	0.74	0.85
		PI	1.31	1.31	1.31	1.31	1.31	1.38	1.39	1.39	1.39	1.39	1.47	1.47	1.47	1.47	1.47	1.56	1.56	1.56	1.56	1.56
	104°F (40.0°C)	TC	12557	12574	12587	12588	12605	13314	13329	13343	13345	13361	14109	14127	14143	14146	14162	14959	14975	14992	14994	15013
		S/T	0.48	0.56	0.64	0.64	0.73	0.51	0.60	0.68	0.68	0.77	0.54	0.63	0.72	0.72	0.82	0.57	0.67	0.76	0.76	0.87
		PI	1.24	1.24	1.24	1.24	1.24	1.31	1.31	1.31	1.31	1.32	1.39	1.39	1.39	1.39	1.40	1.47	1.48	1.48	1.48	1.48
	110°F (43.0°C)	TC	11414	11430	11442	11442	11458	12102	12116	12128	12131	12145	12825	12842	12856	12858	12873	13598	13613	13627	13630	13646
		S/T	0.50	0.58	0.66	0.66	0.76	0.53	0.62	0.70	0.70	0.80	0.56	0.65	0.74	0.74	0.85	0.59	0.69	0.79	0.79	0.90
		PI	1.20	1.20	1.20	1.20	1.20	1.27	1.27	1.27	1.27	1.27	1.34	1.35	1.35	1.35	1.35	1.42	1.43	1.43	1.43	1.43
	115°F (46.0°C)	TC	10033	10047	10058	10058	10072	10638	10651	10661	10663	10676	11274	11288	11301	11303	11316	11953	11966	11979	11981	11996
		S/T	0.50	0.59	0.67	0.67	0.76	0.53	0.63	0.71	0.71	0.81	0.56	0.66	0.75	0.75	0.86	0.60	0.70	0.80	0.80	0.91
		PI	1.14	1.14	1.14	1.14	1.14	1.21	1.21	1.21	1.21	1.21	1.28	1.28	1.28	1.28	1.29	1.36	1.36	1.36	1.36	1.36
	122°F (50.0°C)	TC	8192	8203	8212	8213	8224	8686	8696	8705	8707	8717	9205	9217	9227	9229	9239	9760	9770	9781	9782	9795
		S/T	0.51	0.60	0.69	0.69	0.78	0.55	0.64	0.73	0.73	0.83	0.58	0.68	0.77	0.77	0.88	0.61	0.72	0.82	0.82	0.93
		PI	1.06	1.07	1.07	1.07	1.07	1.13	1.13	1.13	1.13	1.13	1.20	1.20	1.20	1.20	1.20	1.27	1.27	1.27	1.27	1.27
800	5°F (-15.0°C)	TC	15807	15828	15845	15846	15867	16760	16779	16796	16799	16819	17761	17784	17804	17807	17827	18831	18852	18872	18875	18898
		S/T	0.49	0.57	0.65	0.65	0.74	0.51	0.60	0.69	0.69	0.78	0.55	0.64	0.73	0.73	0.83	0.58	0.68	0.77	0.77	0.88
		PI	0.78	0.78	0.78	0.78	0.78	0.82	0.82	0.82	0.82	0.83	0.87	0.87	0.87	0.87	0.88	0.92	0.93	0.93	0.93	0.93
	14°F (-10.0°C)	TC	15728	15749	15766	15766	15788	16675	16695	16712	16715	16735	17672	17695	17714	17718	17737	18736	18757	18777	18780	18803
		S/T	0.49	0.57	0.65	0.65	0.74	0.52	0.61	0.69	0.69	0.78	0.55	0.64	0.73	0.73	0.83	0.58	0.68	0.77	0.77	0.88
		PI	0.77	0.77	0.77	0.77	0.77	0.82	0.82	0.82	0.82	0.82	0.87	0.87	0.87	0.87	0.87	0.92	0.92	0.92	0.92	0.92
	17°F (-8.3°C)	TC	15701	15722	15739	15740	15761	16647	16667	16683	16687	16706	17642	17665	17684	17688	17707	18705	18725	18745	18748	18772
		S/T	0.49	0.57	0.65	0.65	0.74	0.52	0.61	0.69	0.69	0.79	0.55	0.64	0.73	0.73	0.83	0.58	0.68	0.78	0.78	0.88
		PI	0.77	0.77	0.77	0.77	0.77	0.82	0.82	0.82	0.82	0.82	0.87	0.87	0.87	0.87	0.87	0.92	0.92	0.92	0.92	0.92
	23°F (-5.0°C)	TC	15822	15843	15861	15861	15883	16776	16796	16812	16815	16835	17778	17801	17821	17824	17844	18849	18870	18890	18893	18917
		S/T	0.49	0.58	0.65	0.65	0.75	0.52	0.61	0.69	0.69	0.79	0.55	0.65	0.74	0.74	0.84	0.58	0.69	0.78	0.78	0.89
		PI	0.77	0.77	0.77	0.77	0.77	0.81	0.81	0.81	0.81	0.81	0.86	0.86	0.86	0.86	0.86	0.91	0.91	0.91	0.91	0.91

Manufacturer reserves the right to change, at any time, specifications and designs without notice and without obligations.

Table 10: COOLING PERFORMANCE - 18K (Continued)

800	35°F (1.7°C)	TC	16065	16086	16103	16104	16126	17033	17053	17070	17073	17093	18050	18074	18094	18097	18117	19138	19159	19179	19182	19206
		S/T	0.49	0.58	0.66	0.66	0.75	0.52	0.61	0.70	0.70	0.79	0.55	0.65	0.74	0.74	0.84	0.59	0.69	0.78	0.78	0.89
		PI	0.75	0.75	0.76	0.76	0.76	0.80	0.80	0.80	0.80	0.80	0.85	0.85	0.85	0.85	0.85	0.90	0.90	0.90	0.90	0.90
	41°F (5.0°C)	TC	16968	16991	17009	17010	17032	17990	18012	18029	18033	18054	19065	19090	19111	19115	19136	20214	20236	20258	20261	20286
		S/T	0.49	0.58	0.66	0.66	0.75	0.52	0.61	0.70	0.70	0.80	0.56	0.65	0.74	0.74	0.84	0.59	0.69	0.78	0.78	0.89
		PI	0.73	0.73	0.73	0.73	0.73	0.77	0.77	0.77	0.77	0.78	0.82	0.82	0.82	0.82	0.82	0.87	0.87	0.87	0.87	0.87
	47°F (8.3°C)	TC	17871	17895	17914	17915	17939	18948	18970	18989	18993	19015	20080	20106	20128	20132	20155	21290	21313	21336	21339	21366
		S/T	0.50	0.58	0.66	0.66	0.75	0.53	0.62	0.70	0.70	0.80	0.56	0.65	0.74	0.74	0.85	0.59	0.69	0.79	0.79	0.90
		PI	0.70	0.70	0.71	0.71	0.71	0.75	0.75	0.75	0.75	0.75	0.79	0.79	0.79	0.79	0.79	0.84	0.84	0.84	0.84	0.84
	50°F (10.0°C)	TC	17848	17872	17891	17892	17916	18924	18946	18965	18968	18991	20054	20080	20103	20106	20129	21262	21286	21309	21312	21339
		S/T	0.50	0.58	0.66	0.66	0.76	0.53	0.62	0.70	0.70	0.80	0.56	0.66	0.75	0.75	0.85	0.59	0.70	0.79	0.79	0.90
		PI	0.72	0.73	0.73	0.73	0.73	0.77	0.77	0.77	0.77	0.77	0.81	0.81	0.82	0.82	0.82	0.86	0.86	0.86	0.86	0.87
	59°F (15.0°C)	TC	17779	17803	17823	17823	17847	18851	18873	18892	18896	18918	19977	20003	20025	20029	20051	21181	21204	21227	21230	21257
		S/T	0.50	0.59	0.67	0.67	0.76	0.53	0.62	0.71	0.71	0.81	0.56	0.66	0.75	0.75	0.86	0.60	0.70	0.80	0.80	0.91
		PI	0.79	0.79	0.79	0.79	0.79	0.83	0.83	0.84	0.84	0.84	0.88	0.88	0.89	0.89	0.89	0.94	0.94	0.94	0.94	0.94
	68°F (20.0°C)	TC	17711	17735	17754	17755	17779	18778	18800	18819	18823	18845	19900	19926	19948	19952	19974	21099	21122	21145	21148	21175
		S/T	0.51	0.60	0.69	0.69	0.78	0.54	0.64	0.73	0.73	0.83	0.58	0.68	0.77	0.77	0.88	0.61	0.72	0.82	0.82	0.93
		PI	0.85	0.85	0.85	0.85	0.85	0.90	0.90	0.90	0.90	0.90	0.95	0.95	0.96	0.96	0.96	1.01	1.01	1.01	1.01	1.01
	77°F (25.0°C)	TC	17642	17666	17685	17686	17710	18706	18728	18746	18750	18772	19823	19849	19871	19875	19897	21018	21040	21063	21067	21093
		S/T	0.52	0.61	0.69	0.69	0.79	0.55	0.65	0.74	0.74	0.84	0.59	0.69	0.78	0.78	0.89	0.62	0.73	0.83	0.83	0.94
		PI	0.91	0.91	0.91	0.91	0.91	0.96	0.97	0.97	0.97	0.97	1.02	1.02	1.03	1.03	1.03	1.08	1.09	1.09	1.09	1.09
	82°F (27.8°C)	TC	17476	17500	17518	17519	17543	18529	18551	18570	18573	18595	19636	19662	19684	19687	19709	20819	20842	20865	20868	20894
		S/T	0.53	0.62	0.70	0.70	0.80	0.56	0.66	0.75	0.75	0.85	0.59	0.70	0.79	0.79	0.90	0.63	0.74	0.84	0.84	0.95
		PI	1.00	1.01	1.01	1.01	1.01	1.06	1.07	1.07	1.07	1.07	1.13	1.13	1.13	1.13	1.13	1.20	1.20	1.20	1.20	1.20
	86°F (30.0°C)	TC	17181	17204	17223	17224	17247	18217	18238	18256	18260	18282	19305	19330	19352	19355	19377	20468	20490	20513	20516	20541
		S/T	0.53	0.63	0.71	0.71	0.81	0.57	0.66	0.75	0.75	0.86	0.60	0.70	0.80	0.80	0.91	0.64	0.75	0.85	0.85	0.97
		PI	1.15	1.16	1.16	1.16	1.16	1.22	1.23	1.23	1.23	1.23	1.30	1.30	1.30	1.30	1.30	1.37	1.38	1.38	1.38	1.38
	95°F (35.0°C)	TC	16518	16540	16558	16559	16581	17513	17534	17551	17555	17576	18560	18584	18605	18608	18629	19678	19699	19721	19724	19748
		S/T	0.53	0.63	0.71	0.71	0.81	0.57	0.66	0.75	0.75	0.86	0.60	0.70	0.80	0.80	0.91	0.64	0.75	0.85	0.85	0.97
		PI	1.49	1.49	1.50	1.50	1.50	1.58	1.58	1.59	1.59	1.59	1.68	1.68	1.68	1.68	1.68	1.78	1.78	1.78	1.78	1.78
	104°F (40.0°C)	TC	14343	14362	14377	14378	14397	15207	15225	15240	15243	15261	16115	16136	16154	16157	16175	17086	17105	17124	17126	17148
		S/T	0.55	0.64	0.73	0.73	0.83	0.58	0.68	0.77	0.77	0.88	0.62	0.72	0.82	0.82	0.93	0.65	0.76	0.87	0.87	0.99
		PI	1.41	1.42	1.42	1.42	1.42	1.50	1.50	1.50	1.50	1.50	1.59	1.59	1.59	1.59	1.59	1.68	1.69	1.69	1.69	1.69
	110°F (43.0°C)	TC	13037	13055	13069	13069	13087	13823	13839	13853	13856	13872	14649	14668	14684	14687	14703	15531	15548	15565	15568	15587
		S/T	0.57	0.67	0.76	0.76	0.86	0.60	0.71	0.80	0.80	0.91	0.64	0.75	0.85	0.85	0.97	0.68	0.79	0.90	0.90	1.00
		PI	1.37	1.37	1.37	1.37	1.37	1.45	1.45	1.45	1.45	1.45	1.53	1.54	1.54	1.54	1.54	1.63	1.63	1.63	1.63	1.63

Manufacturer reserves the right to change, at any time, specifications and designs without notice and without obligations.

Table 10: COOLING PERFORMANCE - 18K (Continued)

800	115°F (46.0°C)	TC	11460	6557	6564	6565	6574	6943	6951	6958	6960	6968	7358	7368	7376	7377	7385	7801	7810	7818	7820	7829
		S/T	0.57	0.67	0.77	0.77	0.87	0.61	0.71	0.81	0.81	0.92	0.65	0.76	0.86	0.86	0.98	0.68	0.80	0.91	0.91	1.00
		PI	1.30	0.72	0.72	0.72	0.72	0.76	0.76	0.76	0.76	0.76	0.81	0.81	0.81	0.81	0.81	0.86	0.86	0.86	0.86	0.86
	122°F (50.0°C)	TC	9357	4125	4130	4130	4136	4368	4373	4378	4379	4384	4629	4635	4640	4641	4646	4908	4913	4919	4920	4926
		S/T	0.59	0.69	0.78	0.78	0.89	0.62	0.73	0.83	0.83	0.95	0.66	0.77	0.88	0.88	1.00	0.70	0.82	0.93	0.93	1.00
		PI	1.22	0.51	0.51	0.51	0.51	0.54	0.54	0.54	0.54	0.54	0.57	0.57	0.57	0.57	0.57	0.61	0.61	0.61	0.61	0.61

Manufacturer reserves the right to change, at any time, specifications and designs without notice and without obligations.

Table 11: COOLING PERFORMANCE - 24K

AIRFLOW (CFM)	OUTDOOR DB °F /°C	ID WB °F /°C	60.8°F(16.0°C)					64.4°F(18.0°C)					67°F(19.4°C)					71.6°F(22.0°C)				
		ID DB °F /°C	73.4°F 23.0°C	77.0°F 25.0°C	80.0°F 26.7°C	80.6°F 27.0°C	84.2°F 29.0°C	73.4°F 23.0°C	77.0°F 25.0°C	80.0°F 26.7°C	80.6°F 27.0°C	84.2°F 29.0°C	73.4°F 23.0°C	77.0°F 25.0°C	80.0°F 26.7°C	80.6°F 27.0°C	84.2°F 29.0°C	73.4°F 23.0°C	77.0°F 25.0°C	80.0°F 26.7°C	80.6°F 27.0°C	84.2°F 29.0°C
329	5°F (-15.0°C)	TC	12602	12619	12633	12650	13361	13377	13391	13393	13409	14160	14178	14194	14197	14212	15013	15029	15046	15048	15067	12633
		S/T	0.22	0.26	0.30	0.34	0.24	0.28	0.32	0.32	0.36	0.25	0.30	0.34	0.34	0.38	0.27	0.31	0.36	0.36	0.41	0.30
		PI	0.67	0.67	0.67	0.67	0.71	0.71	0.71	0.71	0.71	0.75	0.75	0.75	0.75	0.75	0.79	0.79	0.79	0.79	0.80	0.67
	14°F (-10.0°C)	TC	12324	12341	12355	12371	13067	13083	13095	13098	13114	13848	13866	13881	13884	13899	14682	14698	14714	14716	14735	12355
		S/T	0.22	0.26	0.30	0.34	0.24	0.28	0.32	0.32	0.36	0.25	0.30	0.34	0.34	0.38	0.27	0.31	0.36	0.36	0.41	0.30
		PI	0.65	0.65	0.65	0.65	0.69	0.69	0.69	0.69	0.69	0.73	0.73	0.73	0.73	0.73	0.78	0.78	0.78	0.78	0.78	0.65
	17°F (-8.3°C)	TC	12232	12248	12262	12279	12969	12984	12997	13000	13015	13744	13762	13777	13780	13795	14572	14588	14604	14606	14624	12262
		S/T	0.23	0.26	0.30	0.34	0.24	0.28	0.32	0.32	0.36	0.25	0.30	0.34	0.34	0.38	0.27	0.31	0.36	0.36	0.41	0.30
		PI	0.65	0.65	0.65	0.65	0.69	0.69	0.69	0.69	0.69	0.73	0.73	0.73	0.73	0.73	0.77	0.77	0.77	0.77	0.77	0.65
	23°F (-5.0°C)	TC	11690	11706	11719	11735	12395	12409	12422	12424	12439	13135	13152	13167	13169	13184	13927	13942	13957	13959	13977	11719
		S/T	0.23	0.27	0.30	0.34	0.24	0.28	0.32	0.32	0.36	0.25	0.30	0.34	0.34	0.39	0.27	0.32	0.36	0.36	0.41	0.30
		PI	0.65	0.65	0.65	0.65	0.69	0.69	0.69	0.69	0.69	0.73	0.73	0.73	0.73	0.73	0.77	0.77	0.77	0.77	0.77	0.65
	35°F (1.7°C)	TC	10607	10621	10633	10648	11246	11260	11271	11273	11286	11918	11934	11947	11949	11963	12636	12650	12664	12666	12682	10633
		S/T	0.23	0.27	0.30	0.35	0.24	0.28	0.32	0.32	0.37	0.26	0.30	0.34	0.34	0.39	0.27	0.32	0.36	0.36	0.41	0.30
		PI	0.65	0.65	0.65	0.65	0.69	0.69	0.69	0.69	0.69	0.73	0.73	0.73	0.73	0.73	0.77	0.77	0.77	0.77	0.78	0.65
	41°F (5.0°C)	TC	10140	10154	10165	10179	10751	10764	10775	10777	10790	11394	11409	11421	11423	11436	12080	12093	12107	12108	12124	10165
		S/T	0.23	0.27	0.30	0.35	0.24	0.28	0.32	0.32	0.37	0.26	0.30	0.34	0.34	0.39	0.27	0.32	0.36	0.36	0.41	0.30
		PI	0.59	0.60	0.60	0.60	0.63	0.63	0.63	0.63	0.63	0.67	0.67	0.67	0.67	0.67	0.71	0.71	0.71	0.71	0.71	0.60
	47°F (8.3°C)	TC	9674	9687	9698	9711	10257	10269	10279	10281	10293	10869	10883	10896	10898	10910	11524	11537	11549	11551	11566	9698
		S/T	0.23	0.27	0.30	0.35	0.24	0.28	0.32	0.32	0.37	0.26	0.30	0.34	0.34	0.39	0.27	0.32	0.36	0.36	0.41	0.30
		PI	0.54	0.54	0.54	0.54	0.57	0.57	0.57	0.57	0.57	0.61	0.61	0.61	0.61	0.61	0.64	0.64	0.65	0.65	0.65	0.54
	50°F (10.0°C)	TC	9805	9818	9829	9842	10396	10408	10418	10420	10433	11017	11031	11044	11046	11058	11681	11693	11706	11708	11723	9829
		S/T	0.23	0.27	0.31	0.35	0.24	0.29	0.32	0.32	0.37	0.26	0.30	0.34	0.34	0.39	0.27	0.32	0.36	0.36	0.42	0.31
		PI	0.55	0.56	0.56	0.56	0.59	0.59	0.59	0.59	0.59	0.62	0.62	0.62	0.62	0.63	0.66	0.66	0.66	0.66	0.66	0.56
	59°F (15.0°C)	TC	10199	10213	10224	10238	10813	10826	10837	10839	10852	11460	11474	11487	11489	11502	12150	12163	12176	12178	12194	10224
		S/T	0.23	0.27	0.31	0.35	0.24	0.29	0.33	0.33	0.37	0.26	0.30	0.35	0.35	0.39	0.27	0.32	0.37	0.37	0.42	0.31
		PI	0.60	0.60	0.60	0.60	0.63	0.63	0.63	0.63	0.64	0.67	0.67	0.67	0.67	0.67	0.71	0.71	0.71	0.71	0.71	0.60
	68°F (20.0°C)	TC	10593	10607	10619	10633	11231	11244	11256	11258	11271	11902	11918	11931	11933	11946	12619	12633	12647	12649	12664	10619
		S/T	0.24	0.28	0.32	0.36	0.25	0.29	0.33	0.33	0.38	0.27	0.31	0.35	0.36	0.40	0.28	0.33	0.38	0.38	0.43	0.32
		PI	0.64	0.64	0.64	0.64	0.68	0.68	0.68	0.68	0.68	0.72	0.72	0.72	0.72	0.72	0.76	0.76	0.76	0.76	0.76	0.64

Manufacturer reserves the right to change, at any time, specifications and designs without notice and without obligations.

Table 11: COOLING PERFORMANCE - 24K (Continued)

329	77°F (25.0°C)	TC	10987	11002	11014	11029	11649	11663	11674	11676	11690	12345	12361	12375	12377	12391	13089	13103	13117	13119	13135	11014
		S/T	0.24	0.28	0.32	0.36	0.25	0.30	0.34	0.34	0.39	0.27	0.32	0.36	0.36	0.41	0.29	0.34	0.38	0.38	0.43	0.32
		PI	0.68	0.68	0.68	0.69	0.72	0.72	0.73	0.73	0.73	0.77	0.77	0.77	0.77	0.77	0.81	0.81	0.81	0.81	0.82	0.68
	82°F (27.8°C)	TC	10989	11004	11016	11031	11652	11665	11677	11679	11693	12348	12364	12377	12380	12394	13092	13106	13120	13122	13138	11016
		S/T	0.24	0.29	0.32	0.37	0.26	0.30	0.34	0.34	0.39	0.27	0.32	0.36	0.36	0.42	0.29	0.34	0.39	0.39	0.44	0.32
		PI	0.75	0.75	0.75	0.75	0.79	0.79	0.79	0.79	0.79	0.84	0.84	0.84	0.84	0.84	0.89	0.89	0.89	0.89	0.89	0.75
	86°F (30.0°C)	TC	10718	10733	10745	10759	11364	11378	11389	11391	11405	12043	12059	12072	12075	12088	12769	12783	12797	12799	12815	10745
		S/T	0.25	0.29	0.33	0.37	0.26	0.31	0.35	0.35	0.40	0.28	0.32	0.37	0.37	0.42	0.29	0.34	0.39	0.39	0.45	0.33
		PI	0.85	0.85	0.85	0.85	0.90	0.90	0.90	0.90	0.90	0.95	0.95	0.95	0.95	0.96	1.01	1.01	1.01	1.01	1.01	0.85
	95°F (35.0°C)	TC	10109	10122	10134	10147	10718	10731	10741	10743	10756	11358	11373	11386	11388	11400	12043	12056	12069	12071	12086	10134
		S/T	0.25	0.29	0.33	0.37	0.26	0.31	0.35	0.35	0.40	0.28	0.32	0.37	0.37	0.42	0.29	0.34	0.39	0.39	0.45	0.33
		PI	1.08	1.08	1.08	1.08	1.14	1.14	1.14	1.14	1.14	1.21	1.21	1.21	1.21	1.21	1.28	1.28	1.28	1.28	1.29	1.08
	104°F (40.0°C)	TC	8816	8828	8838	8850	9348	9359	9368	9370	9381	9906	9919	9930	9932	9943	10503	10515	10526	10528	10541	8838
		S/T	0.25	0.30	0.34	0.38	0.27	0.31	0.36	0.36	0.41	0.28	0.33	0.38	0.38	0.43	0.30	0.35	0.40	0.40	0.46	0.34
		PI	1.02	1.02	1.02	1.02	1.08	1.08	1.08	1.08	1.08	1.14	1.14	1.14	1.15	1.15	1.21	1.21	1.21	1.21	1.22	1.02
	110°F (43.0°C)	TC	8041	8052	8061	8072	8526	8536	8544	8546	8556	9035	9047	9057	9059	9069	9579	9590	9600	9602	9614	8061
		S/T	0.26	0.31	0.35	0.40	0.28	0.33	0.37	0.37	0.42	0.29	0.34	0.39	0.39	0.45	0.31	0.37	0.42	0.42	0.47	0.35
		PI	0.98	0.98	0.98	0.98	1.04	1.04	1.04	1.04	1.04	1.10	1.10	1.10	1.10	1.11	1.17	1.17	1.17	1.17	1.17	0.98
	115°F (46.0°C)	TC	7096	7106	7114	7123	7524	7533	7540	7542	7551	7974	7984	7993	7994	8003	8454	8463	8472	8474	8484	7114
		S/T	0.26	0.31	0.35	0.40	0.28	0.33	0.37	0.37	0.43	0.30	0.35	0.40	0.40	0.45	0.32	0.37	0.42	0.42	0.48	0.35
		PI	0.89	0.89	0.89	0.89	0.94	0.94	0.95	0.95	0.95	1.00	1.00	1.00	1.00	1.00	1.06	1.06	1.06	1.06	1.06	0.89
	122°F (50.0°C)	TC	5837	5845	5851	5859	6188	6196	6202	6203	6210	6558	6567	6574	6575	6583	6953	6961	6968	6970	6978	5851
		S/T	0.27	0.32	0.36	0.41	0.29	0.34	0.38	0.38	0.44	0.30	0.36	0.41	0.41	0.46	0.32	0.38	0.43	0.43	0.49	0.36
		PI	0.77	0.77	0.77	0.77	0.82	0.82	0.82	0.82	0.82	0.86	0.87	0.87	0.87	0.87	0.92	0.92	0.92	0.92	0.92	0.77
400	5°F (-15.0°C)	TC	16313	16335	16354	16376	17296	17317	17334	17337	17358	18330	18354	18374	18377	18398	19434	19455	19477	19480	19504	16354
		S/T	0.29	0.34	0.39	0.44	0.31	0.36	0.41	0.41	0.47	0.33	0.38	0.43	0.43	0.50	0.35	0.41	0.46	0.46	0.52	0.39
		PI	0.86	0.86	0.86	0.86	0.91	0.91	0.91	0.92	0.92	0.97	0.97	0.97	0.97	0.97	1.03	1.03	1.03	1.03	1.03	0.86
	14°F (-10.0°C)	TC	15954	15975	15993	16015	16915	16935	16952	16955	16976	17926	17949	17969	17973	17993	19006	19027	19047	19050	19074	15993
		S/T	0.29	0.34	0.39	0.44	0.31	0.36	0.41	0.41	0.47	0.33	0.38	0.44	0.44	0.50	0.35	0.41	0.46	0.46	0.53	0.39
		PI	0.84	0.84	0.85	0.85	0.89	0.90	0.90	0.90	0.90	0.95	0.95	0.95	0.95	0.95	1.00	1.01	1.01	1.01	1.01	0.85
	17°F (-8.3°C)	TC	15834	15855	15873	15895	16788	16808	16825	16828	16848	17791	17814	17834	17838	17857	18863	18884	18904	18907	18931	15873
		S/T	0.29	0.34	0.39	0.44	0.31	0.36	0.41	0.41	0.47	0.33	0.38	0.44	0.44	0.50	0.35	0.41	0.46	0.46	0.53	0.39
		PI	0.84	0.84	0.84	0.84	0.89	0.89	0.89	0.89	0.89	0.94	0.94	0.94	0.94	0.94	1.00	1.00	1.00	1.00	1.00	0.84
	23°F (-5.0°C)	TC	15133	15153	15170	15191	16045	16064	16080	16083	16102	17004	17026	17045	17048	17067	18028	18048	18067	18070	18093	15170
		S/T	0.29	0.34	0.39	0.45	0.31	0.36	0.41	0.41	0.47	0.33	0.39	0.44	0.44	0.50	0.35	0.41	0.47	0.47	0.53	0.39
		PI	0.84	0.84	0.84	0.84	0.89	0.89	0.89	0.89	0.89	0.94	0.94	0.94	0.94	0.95	1.00	1.00	1.00	1.00	1.00	0.84

Manufacturer reserves the right to change, at any time, specifications and designs without notice and without obligations.

Table 11: COOLING PERFORMANCE - 24K (Continued)

400	35°F (1.7°C)	TC	13731	13749	13765	13783	14558	14576	14590	14593	14610	15428	15448	15465	15468	15486	16358	16376	16393	16396	16416	13765
		S/T	0.29	0.35	0.39	0.45	0.31	0.37	0.42	0.42	0.47	0.33	0.39	0.44	0.44	0.50	0.35	0.41	0.47	0.47	0.53	0.39
		PI	0.84	0.84	0.84	0.84	0.89	0.89	0.89	0.89	0.89	0.94	0.94	0.95	0.95	0.95	1.00	1.00	1.00	1.00	1.00	0.84
	41°F (5.0°C)	TC	13127	13144	13159	13177	13918	13934	13948	13951	13967	14749	14768	14785	14788	14804	15638	15655	15672	15674	15694	13159
		S/T	0.29	0.35	0.39	0.45	0.31	0.37	0.42	0.42	0.48	0.33	0.39	0.44	0.44	0.50	0.35	0.41	0.47	0.47	0.53	0.39
		PI	0.77	0.77	0.77	0.77	0.82	0.82	0.82	0.82	0.82	0.86	0.87	0.87	0.87	0.87	0.92	0.92	0.92	0.92	0.92	0.77
	47°F (8.3°C)	TC	12522	12539	12553	12570	13277	13293	13306	13309	13324	14070	14089	14104	14107	14123	14918	14934	14951	14953	14972	12553
		S/T	0.30	0.35	0.39	0.45	0.31	0.37	0.42	0.42	0.48	0.33	0.39	0.44	0.44	0.51	0.35	0.41	0.47	0.47	0.54	0.39
		PI	0.70	0.70	0.70	0.70	0.74	0.74	0.74	0.74	0.74	0.79	0.79	0.79	0.79	0.79	0.83	0.83	0.84	0.84	0.84	0.70
	50°F (10.0°C)	TC	12692	12710	12724	12741	13457	13473	13487	13489	13505	14261	14280	14296	14298	14314	15121	15137	15154	15156	15175	12724
		S/T	0.30	0.35	0.40	0.45	0.32	0.37	0.42	0.42	0.48	0.33	0.39	0.45	0.45	0.51	0.35	0.42	0.47	0.47	0.54	0.40
		PI	0.72	0.72	0.72	0.72	0.76	0.76	0.76	0.76	0.76	0.81	0.81	0.81	0.81	0.81	0.86	0.86	0.86	0.86	0.86	0.72
	59°F (15.0°C)	TC	13202	13220	13235	13253	13998	14015	14028	14031	14048	14834	14854	14870	14873	14890	15728	15745	15762	15765	15784	13235
		S/T	0.30	0.35	0.40	0.45	0.32	0.37	0.42	0.42	0.48	0.34	0.39	0.45	0.45	0.51	0.36	0.42	0.47	0.47	0.54	0.40
		PI	0.77	0.77	0.78	0.78	0.82	0.82	0.82	0.82	0.82	0.87	0.87	0.87	0.87	0.87	0.92	0.92	0.92	0.92	0.92	0.78
	68°F (20.0°C)	TC	13712	13731	13746	13765	14539	14556	14570	14573	14591	15407	15427	15445	15447	15465	16336	16353	16371	16374	16394	13746
		S/T	0.31	0.36	0.41	0.47	0.33	0.38	0.43	0.43	0.49	0.34	0.40	0.46	0.46	0.52	0.37	0.43	0.49	0.49	0.56	0.41
		PI	0.83	0.83	0.83	0.83	0.88	0.88	0.88	0.88	0.88	0.93	0.93	0.93	0.93	0.93	0.99	0.99	0.99	0.99	0.99	0.83
	77°F (25.0°C)	TC	14222	14241	14257	14277	15079	15097	15112	15115	15133	15980	16001	16019	16022	16040	16943	16962	16980	16983	17004	14257
		S/T	0.31	0.36	0.41	0.47	0.33	0.39	0.44	0.44	0.50	0.35	0.41	0.47	0.47	0.53	0.37	0.43	0.49	0.49	0.56	0.41
		PI	0.88	0.88	0.89	0.89	0.94	0.94	0.94	0.94	0.94	0.99	0.99	1.00	1.00	1.00	1.05	1.05	1.05	1.05	1.06	0.89
	82°F (27.8°C)	TC	14226	14245	14261	14280	15083	15101	15116	15119	15137	15984	16005	16023	16026	16043	16947	16965	16984	16987	17008	14261
		S/T	0.31	0.37	0.42	0.48	0.33	0.39	0.44	0.44	0.51	0.35	0.41	0.47	0.47	0.54	0.37	0.44	0.50	0.50	0.57	0.42
		PI	0.97	0.97	0.97	0.97	1.02	1.03	1.03	1.03	1.03	1.09	1.09	1.09	1.09	1.09	1.15	1.15	1.15	1.15	1.15	0.97
	86°F (30.0°C)	TC	13875	13894	13909	13928	14711	14728	14743	14746	14763	15590	15610	15628	15630	15648	16529	16547	16565	16568	16588	13909
		S/T	0.32	0.37	0.42	0.48	0.34	0.40	0.45	0.45	0.51	0.36	0.42	0.48	0.48	0.54	0.38	0.45	0.51	0.51	0.58	0.42
		PI	1.10	1.10	1.10	1.10	1.16	1.16	1.17	1.17	1.17	1.23	1.23	1.24	1.24	1.24	1.31	1.31	1.31	1.31	1.31	1.10
	95°F (35.0°C)	TC	13086	13103	13118	13136	13874	13891	13904	13907	13924	14703	14722	14739	14741	14758	15589	15606	15623	15625	15645	13118
		S/T	0.32	0.37	0.42	0.48	0.34	0.40	0.45	0.45	0.51	0.36	0.42	0.48	0.48	0.54	0.38	0.45	0.51	0.51	0.58	0.42
		PI	1.39	1.39	1.40	1.40	1.48	1.48	1.48	1.48	1.48	1.57	1.57	1.57	1.57	1.57	1.66	1.66	1.66	1.66	1.67	1.40
	104°F (40.0°C)	TC	11413	11428	11441	11456	12101	12115	12127	12129	12144	12824	12840	12855	12857	12871	13596	13611	13626	13628	13645	11441
		S/T	0.33	0.38	0.44	0.50	0.35	0.41	0.46	0.46	0.53	0.37	0.43	0.49	0.49	0.56	0.39	0.46	0.52	0.52	0.59	0.44
		PI	1.32	1.32	1.32	1.32	1.40	1.40	1.40	1.40	1.40	1.48	1.48	1.48	1.48	1.48	1.57	1.57	1.57	1.57	1.57	1.32
	110°F (43.0°C)	TC	10409	10423	10435	10449	11037	11050	11061	11063	11076	11696	11711	11724	11726	11739	12401	12414	12428	12430	12445	10435
		S/T	0.34	0.40	0.45	0.51	0.36	0.42	0.48	0.48	0.55	0.38	0.45	0.51	0.51	0.58	0.40	0.47	0.54	0.54	0.61	0.45
		PI	1.27	1.27	1.27	1.27	1.35	1.35	1.35	1.35	1.35	1.43	1.43	1.43	1.43	1.43	1.51	1.51	1.52	1.52	1.52	1.27

Manufacturer reserves the right to change, at any time, specifications and designs without notice and without obligations.

Table 11: COOLING PERFORMANCE - 24K (Continued)

400	115°F (46.0°C)	TC	9186	9199	9209	9221	9740	9751	9761	9763	9775	10322	10335	10347	10349	10360	10944	10956	10967	10969	10983	9209
		S/T	0.34	0.40	0.46	0.52	0.36	0.43	0.48	0.48	0.55	0.38	0.45	0.51	0.51	0.59	0.41	0.48	0.54	0.54	0.62	0.46
		PI	1.15	1.15	1.15	1.16	1.22	1.22	1.22	1.22	1.23	1.29	1.30	1.30	1.30	1.30	1.37	1.37	1.38	1.38	1.38	1.15
	122°F (50.0°C)	TC	7556	7566	7574	7584	8011	8020	8028	8030	8039	8490	8501	8510	8512	8521	9001	9011	9021	9022	9033	7574
		S/T	0.35	0.41	0.47	0.53	0.37	0.44	0.50	0.50	0.56	0.39	0.46	0.53	0.53	0.60	0.42	0.49	0.56	0.56	0.63	0.47
		PI	1.00	1.00	1.00	1.00	1.06	1.06	1.06	1.06	1.06	1.12	1.12	1.12	1.12	1.12	1.19	1.19	1.19	1.19	1.19	1.00
547	5°F (-15.0°C)	TC	21118	21146	21170	21198	22390	22417	22439	22443	22470	23728	23759	23785	23790	23816	25158	25185	25212	25216	25248	21170
		S/T	0.38	0.44	0.50	0.57	0.40	0.47	0.53	0.53	0.60	0.42	0.49	0.56	0.56	0.64	0.45	0.52	0.60	0.60	0.68	0.50
		PI	1.11	1.12	1.12	1.12	1.18	1.18	1.18	1.18	1.19	1.25	1.25	1.26	1.26	1.26	1.33	1.33	1.33	1.33	1.33	1.12
	14°F (-10.0°C)	TC	20652	20680	20703	20731	21897	21923	21944	21949	21975	23205	23235	23261	23265	23291	24603	24630	24657	24661	24691	20703
		S/T	0.38	0.44	0.50	0.57	0.40	0.47	0.53	0.53	0.61	0.42	0.50	0.56	0.56	0.64	0.45	0.53	0.60	0.60	0.68	0.50
		PI	1.09	1.09	1.09	1.10	1.16	1.16	1.16	1.16	1.16	1.23	1.23	1.23	1.23	1.23	1.30	1.30	1.30	1.30	1.30	1.09
	17°F (-8.3°C)	TC	20497	20525	20548	20575	21732	21758	21780	21784	21810	23031	23061	23086	23091	23117	24418	24445	24472	24475	24506	20548
		S/T	0.38	0.44	0.50	0.57	0.40	0.47	0.53	0.53	0.61	0.42	0.50	0.57	0.57	0.64	0.45	0.53	0.60	0.60	0.68	0.50
		PI	1.08	1.09	1.09	1.09	1.15	1.15	1.15	1.15	1.15	1.22	1.22	1.22	1.22	1.22	1.29	1.29	1.29	1.29	1.30	1.09
	23°F (-5.0°C)	TC	19590	19616	19638	19664	20770	20795	20815	20819	20844	22011	22040	22064	22068	22093	23337	23363	23388	23392	23421	19638
		S/T	0.38	0.44	0.51	0.58	0.40	0.47	0.54	0.54	0.61	0.43	0.50	0.57	0.57	0.65	0.45	0.53	0.60	0.60	0.69	0.51
		PI	1.08	1.09	1.09	1.09	1.15	1.15	1.15	1.15	1.15	1.22	1.22	1.22	1.22	1.22	1.29	1.29	1.30	1.30	1.30	1.09
	35°F (1.7°C)	TC	17775	17799	17818	17843	18846	18868	18887	18890	18913	19972	19998	20020	20024	20046	21175	21198	21221	21224	21251	17818
		S/T	0.38	0.45	0.51	0.58	0.40	0.47	0.54	0.54	0.61	0.43	0.50	0.57	0.57	0.65	0.45	0.53	0.60	0.61	0.69	0.51
		PI	1.09	1.09	1.09	1.09	1.15	1.15	1.15	1.16	1.16	1.22	1.22	1.22	1.22	1.23	1.29	1.30	1.30	1.30	1.30	1.09
	41°F (5.0°C)	TC	16992	17015	17034	17057	18017	18038	18056	18059	18081	19093	19118	19139	19143	19164	20243	20265	20287	20291	20316	17034
		S/T	0.38	0.45	0.51	0.58	0.40	0.47	0.54	0.54	0.62	0.43	0.50	0.57	0.57	0.65	0.45	0.53	0.61	0.61	0.69	0.51
		PI	1.00	1.00	1.00	1.00	1.06	1.06	1.06	1.06	1.06	1.12	1.12	1.12	1.12	1.12	1.19	1.19	1.19	1.19	1.19	1.00
	47°F (8.3°C)	TC	16210	16232	16250	16272	17187	17208	17225	17228	17248	18214	18238	18258	18261	18282	19312	19333	19354	19357	19381	16250
		S/T	0.38	0.45	0.51	0.58	0.41	0.48	0.54	0.54	0.62	0.43	0.50	0.57	0.57	0.65	0.46	0.54	0.61	0.61	0.69	0.51
		PI	0.91	0.91	0.91	0.91	0.96	0.96	0.96	0.96	0.96	1.02	1.02	1.02	1.02	1.02	1.08	1.08	1.08	1.08	1.08	0.91
	50°F (10.0°C)	TC	16430	16452	16471	16493	17421	17441	17458	17462	17483	18461	18485	18506	18509	18530	19574	19595	19616	19619	19644	16471
		S/T	0.38	0.45	0.51	0.58	0.41	0.48	0.54	0.54	0.62	0.43	0.51	0.58	0.58	0.66	0.46	0.54	0.61	0.61	0.70	0.51
		PI	0.93	0.93	0.93	0.93	0.99	0.99	0.99	0.99	0.99	1.04	1.05	1.05	1.05	1.05	1.11	1.11	1.11	1.11	1.11	0.93
	59°F (15.0°C)	TC	17091	17113	17133	17156	18120	18142	18160	18163	18185	19203	19228	19249	19253	19274	20360	20382	20404	20408	20433	17133
		S/T	0.39	0.45	0.52	0.59	0.41	0.48	0.55	0.55	0.62	0.43	0.51	0.58	0.58	0.66	0.46	0.54	0.61	0.61	0.70	0.52
		PI	1.00	1.00	1.00	1.00	1.06	1.06	1.06	1.06	1.06	1.12	1.13	1.13	1.13	1.13	1.19	1.19	1.19	1.20	1.20	1.00
	68°F (20.0°C)	TC	17751	17774	17794	17818	18820	18843	18861	18865	18887	19945	19971	19993	19997	20019	21146	21169	21193	21196	21222	17794
		S/T	0.40	0.47	0.53	0.60	0.42	0.49	0.56	0.56	0.64	0.45	0.52	0.59	0.59	0.68	0.47	0.55	0.63	0.63	0.72	0.53
		PI	1.07	1.07	1.07	1.08	1.14	1.14	1.14	1.14	1.14	1.20	1.21	1.21	1.21	1.21	1.28	1.28	1.28	1.28	1.28	1.07

Manufacturer reserves the right to change, at any time, specifications and designs without notice and without obligations.

Table 11: COOLING PERFORMANCE - 24K (Continued)

547	77°F (25.0°C)	TC	18411	18436	18456	18481	19520	19543	19563	19567	19590	20686	20713	20736	20740	20763	21933	21957	21981	21984	22011	18456
		S/T	0.40	0.47	0.54	0.61	0.43	0.50	0.57	0.57	0.65	0.45	0.53	0.60	0.60	0.69	0.48	0.56	0.64	0.64	0.73	0.54
		PI	1.14	1.15	1.15	1.15	1.21	1.21	1.22	1.22	1.22	1.29	1.29	1.29	1.29	1.29	1.36	1.36	1.37	1.37	1.37	1.15
	82°F (27.8°C)	TC	18415	18440	18460	18485	19525	19548	19567	19571	19594	20691	20718	20741	20745	20768	21938	21962	21986	21989	22017	18460
		S/T	0.41	0.48	0.54	0.62	0.43	0.51	0.58	0.58	0.66	0.46	0.54	0.61	0.61	0.70	0.49	0.57	0.65	0.65	0.74	0.54
		PI	1.25	1.25	1.25	1.26	1.33	1.33	1.33	1.33	1.33	1.41	1.41	1.41	1.41	1.41	1.49	1.49	1.49	1.49	1.49	1.25
	86°F (30.0°C)	TC	17961	17985	18005	18030	19043	19066	19085	19089	19111	20181	20207	20230	20234	20256	21397	21420	21444	21447	21474	18005
		S/T	0.41	0.48	0.55	0.63	0.44	0.51	0.58	0.58	0.66	0.46	0.54	0.62	0.62	0.70	0.49	0.58	0.66	0.66	0.75	0.55
		PI	1.42	1.42	1.42	1.43	1.51	1.51	1.51	1.51	1.51	1.60	1.60	1.60	1.60	1.60	1.69	1.69	1.70	1.70	1.70	1.42
	95°F (35.0°C)	TC	16939	16962	16981	17004	17960	17982	17999	18003	18024	19033	19058	19079	19083	19104	20180	20202	20224	20227	20252	16981
		S/T	0.41	0.48	0.55	0.63	0.44	0.51	0.58	0.58	0.66	0.46	0.54	0.62	0.62	0.70	0.49	0.58	0.66	0.66	0.75	0.55
		PI	1.80	1.81	1.81	1.81	1.91	1.91	1.92	1.92	1.92	2.03	2.03	2.03	2.03	2.03	2.15	2.15	2.15	2.15	2.16	1.81
	104°F (40.0°C)	TC	14774	14794	14810	14830	15664	15683	15698	15701	15720	16600	16622	16640	16643	16662	17600	17620	17639	17641	17663	14810
		S/T	0.42	0.50	0.56	0.64	0.45	0.53	0.60	0.60	0.68	0.48	0.56	0.63	0.63	0.72	0.50	0.59	0.67	0.67	0.77	0.56
		PI	1.70	1.71	1.71	1.71	1.81	1.81	1.81	1.81	1.81	1.91	1.92	1.92	1.92	1.92	2.03	2.03	2.03	2.03	2.04	1.71
	110°F (43.0°C)	TC	13475	13493	13508	13526	14287	14304	14318	14321	14338	15140	15160	15177	15180	15197	16053	16070	16087	16090	16110	13508
		S/T	0.44	0.51	0.58	0.67	0.46	0.55	0.62	0.62	0.71	0.49	0.58	0.66	0.66	0.75	0.52	0.61	0.70	0.70	0.79	0.58
		PI	1.64	1.65	1.65	1.65	1.74	1.74	1.75	1.75	1.75	1.85	1.85	1.85	1.85	1.85	1.96	1.96	1.96	1.96	1.96	1.65
	115°F (46.0°C)	TC	11892	11908	11921	11937	12608	12623	12636	12638	12653	13361	13379	13394	13396	13411	14167	14182	14197	14200	14217	11921
		S/T	0.44	0.52	0.59	0.67	0.47	0.55	0.63	0.63	0.71	0.50	0.58	0.66	0.66	0.76	0.53	0.62	0.70	0.70	0.80	0.59
		PI	1.49	1.49	1.50	1.50	1.58	1.58	1.58	1.58	1.59	1.68	1.68	1.68	1.68	1.68	1.78	1.78	1.78	1.78	1.78	1.50
	122°F (50.0°C)	TC	9781	9794	9805	9818	10370	10382	10393	10395	10407	10990	11004	11016	11018	11031	11652	11664	11677	11679	11694	9805
		S/T	0.45	0.53	0.61	0.69	0.48	0.56	0.64	0.64	0.73	0.51	0.60	0.68	0.68	0.77	0.54	0.63	0.72	0.72	0.82	0.61
		PI	1.29	1.29	1.29	1.29	1.37	1.37	1.37	1.37	1.37	1.45	1.45	1.45	1.45	1.45	1.54	1.54	1.54	1.54	1.54	1.29
729	5°F (-15.0°C)	TC	27337	27373	27404	27441	28984	29018	29047	29053	29087	30716	30756	30790	30796	30830	32566	32602	32637	32642	32683	27404
		S/T	0.49	0.57	0.65	0.74	0.51	0.60	0.69	0.69	0.78	0.55	0.64	0.73	0.73	0.83	0.58	0.68	0.77	0.77	0.88	0.65
		PI	1.44	1.44	1.45	1.45	1.53	1.53	1.53	1.53	1.54	1.62	1.62	1.63	1.63	1.63	1.72	1.72	1.72	1.72	1.72	1.45
	14°F (-10.0°C)	TC	26734	26770	26800	26836	28345	28379	28407	28413	28446	30039	30078	30111	30117	30151	31849	31883	31918	31923	31963	26800
		S/T	0.49	0.57	0.65	0.74	0.52	0.61	0.69	0.69	0.78	0.55	0.64	0.73	0.73	0.83	0.58	0.68	0.77	0.77	0.88	0.65
		PI	1.41	1.41	1.42	1.42	1.50	1.50	1.50	1.50	1.50	1.59	1.59	1.59	1.59	1.59	1.68	1.69	1.69	1.69	1.69	1.42
	17°F (-8.3°C)	TC	26534	26569	26599	26635	28133	28166	28194	28199	28233	29813	29852	29885	29891	29924	31610	31644	31678	31683	31723	26599
		S/T	0.49	0.57	0.65	0.74	0.52	0.61	0.69	0.69	0.79	0.55	0.64	0.73	0.73	0.83	0.58	0.68	0.78	0.78	0.88	0.65
		PI	1.40	1.40	1.41	1.41	1.49	1.49	1.49	1.49	1.49	1.58	1.58	1.58	1.58	1.58	1.67	1.67	1.67	1.68	1.68	1.41
	23°F (-5.0°C)	TC	25359	25393	25421	25456	26887	26919	26945	26951	26983	28493	28530	28562	28567	28599	30210	30243	30276	30281	30318	25421
		S/T	0.49	0.58	0.65	0.75	0.52	0.61	0.69	0.69	0.79	0.55	0.65	0.74	0.74	0.84	0.58	0.69	0.78	0.78	0.89	0.65
		PI	1.40	1.41	1.41	1.41	1.49	1.49	1.49	1.49	1.49	1.58	1.58	1.58	1.58	1.58	1.67	1.67	1.68	1.68	1.68	1.41

Manufacturer reserves the right to change, at any time, specifications and designs without notice and without obligations.

Table 11: COOLING PERFORMANCE - 24K (Continued)

729	35°F (1.7°C)	TC	23009	23040	23066	23097	24396	24425	24449	24454	24483	25853	25887	25916	25921	25950	27411	27441	27471	27475	27509	23066
		S/T	0.49	0.58	0.66	0.75	0.52	0.61	0.70	0.70	0.79	0.55	0.65	0.74	0.74	0.84	0.59	0.69	0.78	0.78	0.89	0.66
		PI	1.41	1.41	1.41	1.41	1.49	1.49	1.49	1.50	1.50	1.58	1.58	1.58	1.58	1.59	1.68	1.68	1.68	1.68	1.68	1.41
	41°F (5.0°C)	TC	21997	22026	22051	22081	23322	23350	23373	23378	23405	24716	24748	24775	24780	24808	26205	26233	26262	26266	26299	22051
		S/T	0.49	0.58	0.66	0.75	0.52	0.61	0.70	0.70	0.80	0.56	0.65	0.74	0.74	0.84	0.59	0.69	0.78	0.78	0.89	0.66
		PI	1.29	1.29	1.29	1.29	1.37	1.37	1.37	1.37	1.37	1.45	1.45	1.45	1.45	1.45	1.54	1.54	1.54	1.54	1.54	1.29
	47°F (8.3°C)	TC	20984	21012	21036	21064	22249	22275	22297	22302	22328	23578	23609	23635	23639	23666	24999	25026	25053	25057	25088	21036
		S/T	0.50	0.58	0.66	0.75	0.53	0.62	0.70	0.70	0.80	0.56	0.65	0.74	0.74	0.85	0.59	0.69	0.79	0.79	0.90	0.66
		PI	1.17	1.17	1.18	1.18	1.24	1.24	1.25	1.25	1.25	1.32	1.32	1.32	1.32	1.32	1.40	1.40	1.40	1.40	1.40	1.18
	50°F (10.0°C)	TC	21269	21298	21322	21350	22551	22578	22600	22604	22631	23898	23929	23956	23960	23987	25338	25366	25393	25397	25429	21322
		S/T	0.50	0.58	0.66	0.76	0.53	0.62	0.70	0.70	0.80	0.56	0.66	0.75	0.75	0.85	0.59	0.70	0.79	0.79	0.90	0.66
		PI	1.20	1.20	1.21	1.21	1.28	1.28	1.28	1.28	1.28	1.35	1.35	1.35	1.36	1.36	1.43	1.43	1.44	1.44	1.44	1.21
	59°F (15.0°C)	TC	22124	22153	22178	22208	23457	23485	23508	23513	23540	24858	24891	24918	24923	24951	26356	26385	26413	26418	26450	22178
		S/T	0.50	0.59	0.67	0.76	0.53	0.62	0.71	0.71	0.81	0.56	0.66	0.75	0.75	0.86	0.60	0.70	0.80	0.80	0.91	0.67
		PI	1.30	1.30	1.30	1.30	1.37	1.38	1.38	1.38	1.38	1.46	1.46	1.46	1.46	1.46	1.54	1.55	1.55	1.55	1.55	1.30
	68°F (20.0°C)	TC	22978	23009	23035	23066	24363	24392	24416	24421	24450	25818	25852	25881	25886	25915	27374	27404	27434	27438	27472	23035
		S/T	0.51	0.60	0.69	0.78	0.54	0.64	0.73	0.73	0.83	0.58	0.68	0.77	0.77	0.88	0.61	0.72	0.82	0.82	0.93	0.69
		PI	1.39	1.39	1.39	1.39	1.47	1.47	1.47	1.48	1.48	1.56	1.56	1.56	1.56	1.57	1.65	1.66	1.66	1.66	1.66	1.39
	77°F (25.0°C)	TC	23833	23865	23892	23924	25269	25299	25324	25329	25359	26779	26813	26843	26848	26878	28392	28423	28454	28458	28494	23892
		S/T	0.52	0.61	0.69	0.79	0.55	0.65	0.74	0.74	0.84	0.59	0.69	0.78	0.78	0.89	0.62	0.73	0.83	0.83	0.94	0.69
		PI	1.48	1.48	1.48	1.49	1.57	1.57	1.57	1.57	1.58	1.66	1.67	1.67	1.67	1.67	1.76	1.77	1.77	1.77	1.77	1.48
	82°F (27.8°C)	TC	23838	23870	23897	23929	25275	25305	25330	25335	25365	26785	26820	26849	26854	26884	28399	28430	28460	28465	28500	23897
		S/T	0.53	0.62	0.70	0.80	0.56	0.66	0.75	0.75	0.85	0.59	0.70	0.79	0.79	0.90	0.63	0.74	0.84	0.84	0.95	0.70
		PI	1.62	1.62	1.62	1.62	1.72	1.72	1.72	1.72	1.72	1.82	1.82	1.82	1.82	1.83	1.93	1.93	1.93	1.93	1.94	1.62
	86°F (30.0°C)	TC	23250	23282	23308	23339	24652	24681	24705	24710	24739	26124	26158	26188	26192	26222	27698	27729	27759	27763	27798	23308
		S/T	0.53	0.63	0.71	0.81	0.57	0.66	0.75	0.75	0.86	0.60	0.70	0.80	0.80	0.91	0.64	0.75	0.85	0.85	0.97	0.71
		PI	1.84	1.84	1.84	1.85	1.95	1.95	1.95	1.95	1.96	2.07	2.07	2.07	2.07	2.07	2.19	2.19	2.20	2.20	2.20	1.84
	95°F (35.0°C)	TC	21928	21958	21982	22012	23250	23277	23300	23305	23332	24639	24671	24698	24703	24730	26123	26151	26180	26184	26217	21982
		S/T	0.53	0.63	0.71	0.81	0.57	0.66	0.75	0.75	0.86	0.60	0.70	0.80	0.80	0.91	0.64	0.75	0.85	0.85	0.97	0.71
		PI	2.33	2.34	2.34	2.34	2.47	2.48	2.48	2.48	2.48	2.62	2.63	2.63	2.63	2.63	2.78	2.78	2.79	2.79	2.79	2.34
	104°F (40.0°C)	TC	19125	19151	19172	19198	20277	20301	20322	20326	20350	21489	21517	21541	21545	21569	22784	22808	22833	22837	22865	19172
		S/T	0.55	0.64	0.73	0.83	0.58	0.68	0.77	0.77	0.88	0.62	0.72	0.82	0.82	0.93	0.65	0.76	0.87	0.87	0.99	0.73
		PI	2.20	2.21	2.21	2.21	2.34	2.34	2.34	2.34	2.35	2.48	2.48	2.48	2.48	2.49	2.63	2.63	2.63	2.63	2.64	2.21
	110°F (43.0°C)	TC	17443	17466	17486	17510	18494	18516	18534	18538	18560	19599	19625	19646	19650	19672	20780	20803	20825	20828	20854	17486
		S/T	0.57	0.67	0.76	0.86	0.60	0.71	0.80	0.80	0.91	0.64	0.75	0.85	0.85	0.97	0.68	0.79	0.90	0.90	1.00	0.76
		PI	2.13	2.13	2.13	2.14	2.26	2.26	2.26	2.26	2.26	2.39	2.39	2.40	2.40	2.40	2.53	2.54	2.54	2.54	2.54	2.13

Manufacturer reserves the right to change, at any time, specifications and designs without notice and without obligations.

Table 11: COOLING PERFORMANCE - 24K (Continued)

729	115°F (46.0°C)	TC	15394	15414	15432	15452	16321	16341	16357	16360	16379	17296	17319	17338	17341	17361	18339	18358	18378	18381	18404	15432
		S/T	0.57	0.67	0.77	0.87	0.61	0.71	0.81	0.81	0.92	0.65	0.76	0.86	0.86	0.98	0.68	0.80	0.91	0.91	1.00	0.77
		PI	1.93	1.93	1.94	1.94	2.05	2.05	2.05	2.05	2.05	2.17	2.17	2.17	2.17	2.18	2.30	2.30	2.30	2.31	2.31	1.94
	122°F (50.0°C)	TC	12661	12678	12692	12709	13424	13440	13453	13456	13472	14226	14245	14260	14263	14279	15083	15100	15116	15118	15137	12692
		S/T	0.59	0.69	0.78	0.89	0.62	0.73	0.83	0.83	0.95	0.66	0.77	0.88	0.88	1.00	0.70	0.82	0.93	0.93	1.00	0.78
		PI	1.67	1.67	1.67	1.67	1.77	1.77	1.77	1.77	1.77	1.87	1.88	1.88	1.88	1.88	1.99	1.99	1.99	1.99	1.99	1.67

Manufacturer reserves the right to change, at any time, specifications and designs without notice and without obligations.

Table 12: COOLING PERFORMANCE - 30K

AIRFLOW (CFM)	OUTDOOR DB °F /°C	ID WB °F /°C	60.8°F(16.0°C)					64.4°F(18.0°C)					67°F(19.4°C)					71.6°F(22.0°C)				
		ID DB °F /°C	73.4°F 23.0°C	77.0°F 25.0°C	80.0°F 26.7°C	80.6°F 27.0°C	84.2°F 29.0°C	73.4°F 23.0°C	77.0°F 25.0°C	80.0°F 26.7°C	80.6°F 27.0°C	84.2°F 29.0°C	73.4°F 23.0°C	77.0°F 25.0°C	80.0°F 26.7°C	80.6°F 27.0°C	84.2°F 29.0°C	73.4°F 23.0°C	77.0°F 25.0°C	80.0°F 26.7°C	80.6°F 27.0°C	84.2°F 29.0°C
329	5°F (-15.0°C)	TC	10961	10976	10987	10988	11003	11621	11635	11647	11649	11663	12316	12332	12345	12348	12361	13058	13072	13086	13088	13104
		S/T	0.22	0.26	0.29	0.29	0.34	0.23	0.27	0.31	0.31	0.36	0.25	0.29	0.33	0.33	0.38	0.26	0.31	0.35	0.35	0.40
		PI	0.58	0.58	0.58	0.58	0.58	0.62	0.62	0.62	0.62	0.62	0.65	0.66	0.66	0.66	0.66	0.69	0.69	0.70	0.70	0.70
	14°F (-10.0°C)	TC	11804	11820	11833	11833	11849	12515	12530	12543	12545	12560	13263	13280	13295	13298	13312	14062	14077	14093	14095	14113
		S/T	0.22	0.26	0.30	0.30	0.34	0.24	0.28	0.31	0.31	0.36	0.25	0.29	0.33	0.33	0.38	0.26	0.31	0.35	0.35	0.40
		PI	0.63	0.63	0.63	0.63	0.63	0.67	0.67	0.67	0.67	0.67	0.70	0.71	0.71	0.71	0.71	0.75	0.75	0.75	0.75	0.75
	17°F (-8.3°C)	TC	12179	12195	12208	12209	12225	12913	12928	12941	12943	12959	13684	13702	13717	13720	13735	14509	14524	14540	14542	14561
		S/T	0.22	0.26	0.30	0.30	0.34	0.24	0.28	0.31	0.31	0.36	0.25	0.29	0.33	0.33	0.38	0.27	0.31	0.35	0.35	0.40
		PI	0.65	0.65	0.65	0.65	0.65	0.69	0.69	0.69	0.69	0.69	0.73	0.73	0.73	0.73	0.73	0.77	0.77	0.77	0.77	0.77
	23°F (-5.0°C)	TC	12647	12664	12678	12678	12695	13409	13425	13438	13441	13457	14210	14229	14245	14247	14263	15067	15083	15099	15102	15121
		S/T	0.22	0.26	0.30	0.30	0.34	0.24	0.28	0.32	0.32	0.36	0.25	0.30	0.34	0.34	0.38	0.27	0.31	0.36	0.36	0.41
		PI	0.67	0.67	0.67	0.67	0.67	0.71	0.71	0.71	0.71	0.72	0.76	0.76	0.76	0.76	0.76	0.80	0.80	0.80	0.80	0.80
	35°F (1.7°C)	TC	12933	12950	12964	12965	12982	13712	13728	13742	13745	13761	14531	14550	14566	14569	14585	15407	15424	15440	15443	15462
		S/T	0.22	0.26	0.30	0.30	0.34	0.24	0.28	0.32	0.32	0.36	0.25	0.30	0.34	0.34	0.38	0.27	0.31	0.36	0.36	0.41
		PI	0.65	0.65	0.65	0.65	0.65	0.69	0.69	0.69	0.69	0.69	0.73	0.73	0.73	0.73	0.73	0.77	0.77	0.77	0.77	0.78
	41°F (5.0°C)	TC	13028	13045	13060	13060	13078	13813	13829	13843	13846	13862	14638	14657	14674	14676	14693	15520	15537	15554	15557	15576
		S/T	0.23	0.26	0.30	0.30	0.34	0.24	0.28	0.32	0.32	0.36	0.25	0.30	0.34	0.34	0.38	0.27	0.31	0.36	0.36	0.41
		PI	0.64	0.64	0.64	0.64	0.64	0.68	0.68	0.68	0.68	0.68	0.72	0.72	0.72	0.72	0.72	0.76	0.76	0.76	0.76	0.77
	47°F (8.3°C)	TC	13158	13176	13190	13190	13208	13951	13967	13981	13984	14000	14784	14803	14820	14823	14839	15675	15692	15709	15712	15731
		S/T	0.23	0.27	0.30	0.30	0.34	0.24	0.28	0.32	0.32	0.36	0.25	0.30	0.34	0.34	0.39	0.27	0.32	0.36	0.36	0.41
		PI	0.64	0.64	0.64	0.64	0.64	0.68	0.68	0.68	0.68	0.68	0.72	0.72	0.72	0.72	0.72	0.76	0.76	0.76	0.76	0.77
	50°F (10.0°C)	TC	13418	13436	13450	13451	13469	14226	14243	14257	14260	14277	15076	15096	15113	15115	15132	15985	16002	16019	16022	16042
		S/T	0.23	0.27	0.30	0.30	0.35	0.24	0.28	0.32	0.32	0.37	0.26	0.30	0.34	0.34	0.39	0.27	0.32	0.36	0.36	0.41
		PI	0.64	0.64	0.64	0.64	0.64	0.68	0.68	0.68	0.68	0.68	0.72	0.72	0.72	0.72	0.72	0.76	0.76	0.76	0.76	0.77
	59°F (15.0°C)	TC	12927	12944	12958	12959	12976	13706	13722	13736	13738	13755	14525	14543	14560	14562	14579	15400	15416	15433	15436	15455
		S/T	0.23	0.27	0.30	0.30	0.35	0.24	0.28	0.32	0.32	0.37	0.26	0.30	0.34	0.34	0.39	0.27	0.32	0.36	0.36	0.41
		PI	0.64	0.64	0.64	0.64	0.64	0.68	0.68	0.68	0.68	0.68	0.72	0.72	0.72	0.72	0.72	0.76	0.76	0.76	0.76	0.76
	68°F (20.0°C)	TC	12436	12453	12466	12467	12483	13185	13201	13214	13217	13232	13973	13991	14007	14009	14025	14815	14831	14847	14849	14868
		S/T	0.23	0.27	0.30	0.30	0.35	0.24	0.28	0.32	0.32	0.37	0.26	0.30	0.34	0.34	0.39	0.27	0.32	0.36	0.36	0.41
		PI	0.64	0.64	0.64	0.64	0.64	0.67	0.68	0.68	0.68	0.68	0.72	0.72	0.72	0.72	0.72	0.76	0.76	0.76	0.76	0.76

Manufacturer reserves the right to change, at any time, specifications and designs without notice and without obligations.

Table 12: COOLING PERFORMANCE - 30K (Continued)

329	77°F (25.0°C)	TC	12507	12524	12538	12538	12555	13261	13277	13290	13293	13308	14053	14072	14087	14090	14106	14900	14916	14933	14935	14953
		S/T	0.23	0.27	0.31	0.31	0.35	0.24	0.29	0.32	0.32	0.37	0.26	0.30	0.34	0.34	0.39	0.27	0.32	0.36	0.36	0.42
		PI	0.63	0.63	0.64	0.64	0.64	0.67	0.67	0.67	0.67	0.67	0.71	0.71	0.71	0.71	0.72	0.76	0.76	0.76	0.76	0.76
	82°F (27.8°C)	TC	12722	12739	12753	12753	12770	13488	13504	13518	13520	13536	14294	14313	14329	14331	14347	15156	15172	15189	15191	15210
		S/T	0.23	0.27	0.31	0.31	0.35	0.24	0.29	0.33	0.33	0.37	0.26	0.30	0.35	0.35	0.39	0.27	0.32	0.37	0.37	0.42
		PI	0.63	0.63	0.63	0.63	0.63	0.67	0.67	0.67	0.67	0.67	0.70	0.71	0.71	0.71	0.71	0.75	0.75	0.75	0.75	0.75
	86°F (30.0°C)	TC	12936	12954	12968	12968	12986	13716	13732	13746	13748	13765	14535	14554	14570	14573	14589	15411	15428	15445	15447	15466
		S/T	0.24	0.28	0.32	0.32	0.36	0.25	0.29	0.33	0.33	0.38	0.27	0.31	0.35	0.36	0.40	0.28	0.33	0.38	0.38	0.43
		PI	0.62	0.62	0.62	0.62	0.62	0.66	0.66	0.66	0.66	0.66	0.70	0.70	0.70	0.70	0.70	0.74	0.74	0.74	0.74	0.74
	95°F (35.0°C)	TC	13151	13168	13182	13183	13201	13943	13960	13973	13976	13993	14776	14795	14812	14815	14831	15666	15683	15701	15703	15723
		S/T	0.24	0.28	0.32	0.32	0.36	0.25	0.30	0.34	0.34	0.39	0.27	0.32	0.36	0.36	0.41	0.29	0.34	0.38	0.38	0.43
		PI	0.61	0.61	0.61	0.61	0.62	0.65	0.65	0.65	0.65	0.65	0.69	0.69	0.69	0.69	0.69	0.73	0.73	0.73	0.73	0.73
	104°F (40.0°C)	TC	13308	13326	13340	13341	13359	14110	14127	14141	14143	14160	14953	14972	14989	14992	15009	15854	15871	15888	15891	15911
		S/T	0.24	0.29	0.32	0.32	0.37	0.26	0.30	0.34	0.34	0.39	0.27	0.32	0.36	0.36	0.42	0.29	0.34	0.39	0.39	0.44
		PI	0.70	0.70	0.70	0.70	0.71	0.75	0.75	0.75	0.75	0.75	0.79	0.79	0.79	0.79	0.79	0.84	0.84	0.84	0.84	0.84
	110°F (43.0°C)	TC	13482	13500	13515	13515	13534	14295	14312	14326	14329	14346	15149	15168	15185	15188	15205	16061	16079	16096	16099	16119
		S/T	0.25	0.29	0.33	0.33	0.37	0.26	0.31	0.35	0.35	0.40	0.28	0.32	0.37	0.37	0.42	0.29	0.34	0.39	0.39	0.45
		PI	0.89	0.89	0.89	0.89	0.90	0.95	0.95	0.95	0.95	0.95	1.00	1.00	1.00	1.00	1.01	1.06	1.06	1.06	1.06	1.07
	115°F (46.0°C)	TC	13874	13893	13908	13908	13927	14710	14728	14742	14745	14763	15589	15609	15627	15630	15647	16529	16546	16564	16567	16588
		S/T	0.25	0.29	0.33	0.33	0.37	0.26	0.31	0.35	0.35	0.40	0.28	0.32	0.37	0.37	0.42	0.29	0.34	0.39	0.39	0.45
		PI	1.32	1.32	1.32	1.32	1.32	1.40	1.40	1.40	1.40	1.40	1.48	1.48	1.48	1.48	1.48	1.57	1.57	1.57	1.57	1.57
	122°F (50.0°C)	TC	12186	12203	12216	12216	12233	12921	12936	12949	12951	12967	13693	13710	13726	13728	13743	14518	14533	14549	14551	14570
		S/T	0.25	0.30	0.34	0.34	0.38	0.27	0.31	0.36	0.36	0.41	0.28	0.33	0.38	0.38	0.43	0.30	0.35	0.40	0.40	0.46
		PI	1.33	1.33	1.33	1.33	1.33	1.41	1.41	1.41	1.41	1.41	1.49	1.50	1.50	1.50	1.50	1.58	1.59	1.59	1.59	1.59
447	5°F (-15.0°C)	TC	11173	11188	11200	11201	11216	11847	11861	11873	11875	11889	12555	12571	12585	12587	12601	13311	13325	13340	13342	13359
		S/T	0.26	0.31	0.35	0.35	0.40	0.28	0.33	0.37	0.37	0.42	0.29	0.34	0.39	0.39	0.45	0.31	0.37	0.42	0.42	0.47
		PI	1.34	1.34	1.34	1.34	1.34	1.42	1.42	1.42	1.42	1.42	1.50	1.50	1.51	1.51	1.51	1.59	1.59	1.60	1.60	1.60
	14°F (-10.0°C)	TC	7988	7998	8007	8007	8018	8469	8479	8487	8489	8499	8975	8987	8997	8998	9008	9516	9526	9536	9538	9550
		S/T	0.26	0.31	0.35	0.35	0.40	0.28	0.33	0.37	0.37	0.43	0.30	0.35	0.40	0.40	0.45	0.32	0.37	0.42	0.42	0.48
		PI	1.02	1.02	1.02	1.02	1.02	1.08	1.08	1.08	1.08	1.08	1.14	1.14	1.15	1.15	1.15	1.21	1.21	1.21	1.21	1.22
	17°F (-8.3°C)	TC	3740	3745	3749	3749	3754	3965	3970	3974	3975	3979	4202	4208	4212	4213	4218	4455	4460	4465	4466	4471
		S/T	0.27	0.32	0.36	0.36	0.41	0.29	0.34	0.38	0.38	0.44	0.30	0.36	0.41	0.41	0.46	0.32	0.38	0.43	0.43	0.49
		PI	0.59	0.59	0.59	0.59	0.59	0.63	0.63	0.63	0.63	0.63	0.66	0.66	0.66	0.66	0.67	0.70	0.70	0.70	0.70	0.71
	23°F (-5.0°C)	TC	14189	14208	14223	14224	14243	15044	15062	15077	15080	15097	15943	15963	15981	15984	16002	16903	16922	16940	16943	16964
		S/T	0.29	0.34	0.38	0.38	0.43	0.30	0.36	0.40	0.40	0.46	0.32	0.38	0.43	0.43	0.49	0.34	0.40	0.45	0.45	0.52
		PI	0.75	0.76	0.76	0.76	0.76	0.80	0.80	0.80	0.80	0.80	0.85	0.85	0.85	0.85	0.85	0.90	0.90	0.90	0.90	0.90

Manufacturer reserves the right to change, at any time, specifications and designs without notice and without obligations.

Table 12: COOLING PERFORMANCE - 30K (Continued)

447	35°F (1.7°C)	TC	15280	15301	15317	15318	15339	16201	16220	16236	16239	16259	17169	17191	17210	17214	17233	18203	18223	18243	18246	18269
		S/T	0.29	0.34	0.38	0.38	0.44	0.30	0.36	0.41	0.41	0.46	0.32	0.38	0.43	0.43	0.49	0.34	0.40	0.46	0.46	0.52
		PI	0.81	0.81	0.81	0.81	0.82	0.86	0.86	0.86	0.86	0.86	0.91	0.91	0.91	0.91	0.92	0.97	0.97	0.97	0.97	0.97
	41°F (5.0°C)	TC	15765	15786	15804	15804	15826	16715	16735	16752	16755	16775	17714	17737	17757	17760	17780	18781	18802	18822	18825	18849
		S/T	0.29	0.34	0.38	0.38	0.44	0.31	0.36	0.41	0.41	0.46	0.32	0.38	0.43	0.43	0.49	0.34	0.40	0.46	0.46	0.52
		PI	0.84	0.84	0.84	0.84	0.84	0.89	0.89	0.89	0.89	0.89	0.94	0.94	0.94	0.94	0.94	1.00	1.00	1.00	1.00	1.00
	47°F (8.3°C)	TC	16372	16394	16411	16412	16434	17358	17379	17396	17399	17420	18395	18419	18440	18443	18464	19504	19525	19546	19549	19574
		S/T	0.29	0.34	0.39	0.39	0.44	0.31	0.36	0.41	0.41	0.47	0.33	0.38	0.43	0.43	0.50	0.35	0.41	0.46	0.46	0.52
		PI	0.87	0.87	0.87	0.87	0.87	0.92	0.92	0.92	0.92	0.93	0.98	0.98	0.98	0.98	0.98	1.04	1.04	1.04	1.04	1.04
	50°F (10.0°C)	TC	16741	16764	16782	16783	16805	17750	17771	17789	17792	17814	18811	18835	18856	18860	18881	19944	19966	19988	19991	20016
		S/T	0.29	0.34	0.39	0.39	0.44	0.31	0.36	0.41	0.41	0.47	0.33	0.38	0.44	0.44	0.50	0.35	0.41	0.46	0.46	0.53
		PI	0.84	0.84	0.84	0.84	0.84	0.89	0.89	0.89	0.89	0.89	0.94	0.94	0.95	0.95	0.95	1.00	1.00	1.00	1.00	1.00
	59°F (15.0°C)	TC	16865	16887	16906	16906	16929	17881	17902	17920	17923	17945	18949	18974	18995	18999	19020	20091	20113	20135	20138	20163
		S/T	0.29	0.34	0.39	0.39	0.44	0.31	0.36	0.41	0.41	0.47	0.33	0.38	0.44	0.44	0.50	0.35	0.41	0.46	0.46	0.53
		PI	0.83	0.83	0.83	0.83	0.83	0.88	0.88	0.88	0.88	0.88	0.93	0.93	0.93	0.93	0.94	0.99	0.99	0.99	0.99	0.99
	68°F (20.0°C)	TC	17033	17056	17074	17075	17098	18059	18081	18099	18102	18124	19138	19163	19184	19188	19209	20291	20313	20336	20339	20364
		S/T	0.29	0.34	0.39	0.39	0.45	0.31	0.36	0.41	0.41	0.47	0.33	0.39	0.44	0.44	0.50	0.35	0.41	0.47	0.47	0.53
		PI	0.83	0.83	0.83	0.83	0.83	0.88	0.88	0.88	0.88	0.88	0.93	0.93	0.93	0.93	0.94	0.99	0.99	0.99	0.99	0.99
	77°F (25.0°C)	TC	17369	17392	17411	17412	17435	18416	18438	18456	18459	18481	19516	19541	19563	19567	19589	20692	20714	20737	20740	20766
		S/T	0.29	0.35	0.39	0.39	0.45	0.31	0.37	0.42	0.42	0.47	0.33	0.39	0.44	0.44	0.50	0.35	0.41	0.47	0.47	0.53
		PI	0.83	0.83	0.83	0.83	0.83	0.88	0.88	0.88	0.88	0.88	0.93	0.93	0.93	0.93	0.94	0.99	0.99	0.99	0.99	0.99
	82°F (27.8°C)	TC	16734	16756	16774	16775	16798	17742	17763	17781	17784	17805	18802	18826	18847	18851	18872	19935	19957	19978	19981	20006
		S/T	0.29	0.35	0.39	0.39	0.45	0.31	0.37	0.42	0.42	0.48	0.33	0.39	0.44	0.44	0.50	0.35	0.41	0.47	0.47	0.53
		PI	0.83	0.83	0.83	0.83	0.83	0.88	0.88	0.88	0.88	0.88	0.93	0.93	0.93	0.93	0.93	0.98	0.99	0.99	0.99	0.99
	86°F (30.0°C)	TC	16098	16120	16137	16138	16160	17068	17089	17105	17109	17129	18088	18112	18132	18135	18155	19178	19199	19220	19223	19247
		S/T	0.30	0.35	0.39	0.39	0.45	0.31	0.37	0.42	0.42	0.48	0.33	0.39	0.44	0.44	0.51	0.35	0.41	0.47	0.47	0.54
		PI	0.82	0.82	0.83	0.83	0.83	0.87	0.87	0.88	0.88	0.88	0.93	0.93	0.93	0.93	0.93	0.98	0.98	0.98	0.98	0.99
	95°F (35.0°C)	TC	16191	16212	16230	16231	16253	17166	17187	17204	17207	17228	18192	18216	18236	18239	18260	19288	19309	19330	19333	19357
		S/T	0.30	0.35	0.40	0.40	0.45	0.32	0.37	0.42	0.42	0.48	0.33	0.39	0.45	0.45	0.51	0.35	0.42	0.47	0.47	0.54
		PI	0.82	0.82	0.82	0.82	0.82	0.87	0.87	0.87	0.87	0.87	0.92	0.92	0.92	0.92	0.93	0.98	0.98	0.98	0.98	0.98
	104°F (40.0°C)	TC	16468	16490	16508	16509	16531	17461	17481	17499	17502	17523	18504	18528	18549	18552	18573	19619	19640	19662	19665	19689
		S/T	0.30	0.35	0.40	0.40	0.45	0.32	0.37	0.42	0.42	0.48	0.34	0.39	0.45	0.45	0.51	0.36	0.42	0.47	0.47	0.54
		PI	0.81	0.81	0.81	0.81	0.82	0.86	0.86	0.86	0.86	0.86	0.91	0.91	0.91	0.91	0.92	0.97	0.97	0.97	0.97	0.97
	110°F (43.0°C)	TC	16746	16768	16786	16787	16810	17755	17776	17794	17797	17818	18816	18840	18861	18865	18886	19949	19971	19993	19996	20021
		S/T	0.31	0.36	0.41	0.41	0.47	0.33	0.38	0.43	0.43	0.49	0.34	0.40	0.46	0.46	0.52	0.37	0.43	0.49	0.49	0.56
		PI	0.80	0.80	0.80	0.80	0.81	0.85	0.85	0.85	0.85	0.85	0.90	0.90	0.90	0.90	0.91	0.96	0.96	0.96	0.96	0.96

Manufacturer reserves the right to change, at any time, specifications and designs without notice and without obligations.

Table 12: COOLING PERFORMANCE - 30K (Continued)

447	115°F (46.0°C)	TC	17023	17046	17065	17065	17088	18049	18071	18089	18092	18114	19128	19152	19174	19177	19199	20280	20302	20324	20327	20353
		S/T	0.31	0.36	0.41	0.41	0.47	0.33	0.39	0.44	0.44	0.50	0.35	0.41	0.47	0.47	0.53	0.37	0.43	0.49	0.49	0.56
		PI	0.79	0.80	0.80	0.80	0.80	0.84	0.84	0.84	0.84	0.84	0.89	0.89	0.89	0.89	0.90	0.95	0.95	0.95	0.95	0.95
	122°F (50.0°C)	TC	17227	17250	17269	17270	17293	18265	18287	18305	18309	18330	19357	19382	19403	19407	19429	20523	20545	20568	20571	20596
		S/T	0.31	0.37	0.42	0.42	0.48	0.33	0.39	0.44	0.44	0.51	0.35	0.41	0.47	0.47	0.54	0.37	0.44	0.50	0.50	0.57
		PI	0.91	0.91	0.91	0.91	0.91	0.96	0.97	0.97	0.97	0.97	1.02	1.02	1.02	1.02	1.03	1.08	1.08	1.09	1.09	1.09
653	5°F (-15.0°C)	TC	17453	17476	17495	17496	17519	18504	18526	18545	18548	18570	19610	19635	19657	19661	19683	20792	20814	20837	20840	20866
		S/T	0.32	0.37	0.42	0.42	0.48	0.34	0.40	0.45	0.45	0.51	0.36	0.42	0.48	0.48	0.54	0.38	0.45	0.51	0.51	0.58
		PI	1.15	1.16	1.16	1.16	1.16	1.22	1.23	1.23	1.23	1.23	1.30	1.30	1.30	1.30	1.30	1.38	1.38	1.38	1.38	1.38
	14°F (-10.0°C)	TC	17960	17984	18004	18005	18029	19043	19065	19084	19088	19110	20180	20206	20229	20233	20255	21396	21419	21443	21446	21473
		S/T	0.32	0.37	0.42	0.42	0.48	0.34	0.40	0.45	0.45	0.51	0.36	0.42	0.48	0.48	0.54	0.38	0.45	0.51	0.51	0.58
		PI	1.70	1.71	1.71	1.71	1.71	1.81	1.81	1.81	1.81	1.81	1.92	1.92	1.92	1.92	1.92	2.03	2.03	2.03	2.04	2.04
	17°F (-8.3°C)	TC	15775	15796	15813	15814	15835	16726	16746	16762	16765	16785	17725	17748	17768	17771	17791	18793	18813	18834	18837	18860
		S/T	0.33	0.38	0.44	0.44	0.50	0.35	0.41	0.46	0.46	0.53	0.37	0.43	0.49	0.49	0.56	0.39	0.46	0.52	0.52	0.59
		PI	1.72	1.72	1.73	1.73	1.73	1.82	1.83	1.83	1.83	1.83	1.93	1.94	1.94	1.94	1.94	2.05	2.05	2.05	2.06	2.06
	23°F (-5.0°C)	TC	14464	14483	14499	14500	14519	15336	15354	15369	15372	15390	16252	16273	16291	16294	16312	17231	17250	17269	17271	17293
		S/T	0.34	0.40	0.45	0.45	0.51	0.36	0.42	0.48	0.48	0.55	0.38	0.45	0.51	0.51	0.58	0.40	0.47	0.54	0.54	0.61
		PI	1.73	1.73	1.74	1.74	1.74	1.84	1.84	1.84	1.84	1.84	1.94	1.95	1.95	1.95	1.95	2.06	2.06	2.07	2.07	2.07
	35°F (1.7°C)	TC	10340	10354	10365	10365	10379	10963	10976	10987	10989	11002	11618	11633	11646	11648	11661	12318	12331	12345	12347	12362
		S/T	0.34	0.40	0.46	0.46	0.52	0.36	0.43	0.48	0.48	0.55	0.38	0.45	0.51	0.51	0.59	0.41	0.48	0.54	0.54	0.62
		PI	1.32	1.32	1.32	1.32	1.32	1.40	1.40	1.40	1.40	1.40	1.48	1.48	1.48	1.48	1.48	1.57	1.57	1.57	1.57	1.57
	41°F (5.0°C)	TC	4841	4848	4853	4853	4860	5133	5139	5144	5145	5151	5440	5447	5453	5454	5460	5767	5774	5780	5781	5788
		S/T	0.35	0.41	0.47	0.47	0.53	0.37	0.44	0.50	0.50	0.56	0.39	0.46	0.53	0.53	0.60	0.42	0.49	0.56	0.56	0.63
		PI	0.76	0.77	0.77	0.77	0.77	0.81	0.81	0.81	0.81	0.81	0.86	0.86	0.86	0.86	0.86	0.91	0.91	0.91	0.91	0.91
	47°F (8.3°C)	TC	18367	18392	18412	18413	18437	19474	19497	19517	19520	19544	20638	20665	20688	20691	20714	21881	21905	21929	21932	21960
		S/T	0.37	0.43	0.49	0.49	0.56	0.39	0.46	0.52	0.52	0.60	0.42	0.49	0.55	0.55	0.63	0.44	0.52	0.59	0.59	0.67
		PI	0.98	0.98	0.98	0.98	0.98	1.03	1.04	1.04	1.04	1.04	1.10	1.10	1.10	1.10	1.10	1.16	1.16	1.17	1.17	1.17
	50°F (10.0°C)	TC	19780	19807	19828	19829	19856	20972	20997	21018	21022	21047	22225	22254	22279	22283	22308	23564	23590	23616	23619	23649
		S/T	0.37	0.44	0.50	0.50	0.57	0.39	0.46	0.53	0.53	0.60	0.42	0.49	0.56	0.56	0.64	0.44	0.52	0.59	0.59	0.67
		PI	1.05	1.05	1.05	1.05	1.06	1.11	1.12	1.12	1.12	1.12	1.18	1.18	1.18	1.18	1.19	1.25	1.25	1.26	1.26	1.26
	59°F (15.0°C)	TC	20408	20436	20458	20459	20486	21638	21664	21685	21689	21715	22931	22961	22986	22990	23016	24312	24339	24365	24369	24399
		S/T	0.37	0.44	0.50	0.50	0.57	0.40	0.46	0.53	0.53	0.60	0.42	0.49	0.56	0.56	0.64	0.44	0.52	0.59	0.59	0.68
		PI	1.08	1.09	1.09	1.09	1.09	1.15	1.15	1.15	1.15	1.15	1.22	1.22	1.22	1.22	1.22	1.29	1.29	1.29	1.30	1.30
	68°F (20.0°C)	TC	21193	21222	21244	21245	21274	22470	22497	22519	22524	22550	23813	23844	23870	23875	23901	25248	25275	25302	25306	25338
		S/T	0.38	0.44	0.50	0.50	0.57	0.40	0.47	0.53	0.53	0.60	0.42	0.49	0.56	0.56	0.64	0.45	0.52	0.60	0.60	0.68
		PI	1.13	1.13	1.13	1.13	1.13	1.19	1.20	1.20	1.20	1.20	1.27	1.27	1.27	1.27	1.27	1.34	1.34	1.34	1.34	1.35

Manufacturer reserves the right to change, at any time, specifications and designs without notice and without obligations.

Table 12: COOLING PERFORMANCE - 30K (Continued)

653	77°F (25.0°C)	TC	21672	21701	21724	21725	21755	22978	23005	23028	23032	23060	24351	24382	24409	24414	24441	25818	25846	25874	25878	25910
		S/T	0.38	0.44	0.50	0.50	0.57	0.40	0.47	0.53	0.53	0.61	0.42	0.50	0.56	0.56	0.64	0.45	0.53	0.60	0.60	0.68
		PI	1.09	1.09	1.09	1.09	1.09	1.15	1.15	1.15	1.15	1.16	1.22	1.22	1.22	1.22	1.23	1.29	1.30	1.30	1.30	1.30
	82°F (27.8°C)	TC	21831	21861	21884	21885	21915	23147	23174	23197	23202	23229	24530	24562	24589	24594	24621	26008	26036	26064	26068	26101
		S/T	0.38	0.44	0.50	0.50	0.57	0.40	0.47	0.53	0.53	0.61	0.42	0.50	0.57	0.57	0.64	0.45	0.53	0.60	0.60	0.68
		PI	1.07	1.07	1.08	1.08	1.08	1.14	1.14	1.14	1.14	1.14	1.21	1.21	1.21	1.21	1.21	1.28	1.28	1.28	1.28	1.28
	86°F (30.0°C)	TC	22049	22079	22102	22103	22133	23378	23405	23429	23433	23461	24774	24807	24834	24839	24867	26267	26296	26324	26328	26361
		S/T	0.38	0.44	0.51	0.51	0.58	0.40	0.47	0.54	0.54	0.61	0.43	0.50	0.57	0.57	0.65	0.45	0.53	0.60	0.60	0.69
		PI	1.07	1.07	1.08	1.08	1.08	1.14	1.14	1.14	1.14	1.14	1.21	1.21	1.21	1.21	1.21	1.28	1.28	1.28	1.28	1.28
	95°F (35.0°C)	TC	22484	22514	22539	22540	22570	23839	23867	23891	23896	23924	25263	25296	25324	25329	25357	26786	26815	26844	26848	26882
		S/T	0.38	0.45	0.51	0.51	0.58	0.40	0.47	0.54	0.54	0.61	0.43	0.50	0.57	0.57	0.65	0.45	0.53	0.60	0.61	0.69
		PI	1.07	1.07	1.08	1.08	1.08	1.14	1.14	1.14	1.14	1.14	1.21	1.21	1.21	1.21	1.21	1.28	1.28	1.28	1.28	1.28
	104°F (40.0°C)	TC	21662	21691	21714	21715	21744	22967	22994	23017	23022	23049	24339	24371	24398	24403	24430	25806	25834	25862	25866	25898
		S/T	0.38	0.45	0.51	0.51	0.58	0.40	0.47	0.54	0.54	0.62	0.43	0.50	0.57	0.57	0.65	0.45	0.53	0.61	0.61	0.69
		PI	1.07	1.07	1.07	1.07	1.07	1.13	1.14	1.14	1.14	1.14	1.20	1.20	1.21	1.21	1.21	1.27	1.28	1.28	1.28	1.28
	110°F (43.0°C)	TC	20839	20867	20890	20891	20919	22095	22121	22143	22147	22174	23415	23445	23472	23476	23502	24826	24853	24880	24884	24915
		S/T	0.38	0.45	0.51	0.51	0.58	0.41	0.48	0.54	0.54	0.62	0.43	0.50	0.57	0.57	0.65	0.46	0.54	0.61	0.61	0.69
		PI	1.07	1.07	1.07	1.07	1.07	1.13	1.13	1.13	1.13	1.13	1.20	1.20	1.20	1.20	1.20	1.27	1.27	1.27	1.27	1.28
	115°F (46.0°C)	TC	20959	20987	21010	21011	21039	22222	22248	22270	22275	22301	23550	23580	23606	23611	23637	24968	24996	25023	25027	25058
		S/T	0.38	0.45	0.51	0.51	0.58	0.41	0.48	0.54	0.54	0.62	0.43	0.51	0.58	0.58	0.66	0.46	0.54	0.61	0.61	0.70
		PI	1.06	1.06	1.07	1.07	1.07	1.13	1.13	1.13	1.13	1.13	1.19	1.20	1.20	1.20	1.20	1.27	1.27	1.27	1.27	1.27
	122°F (50.0°C)	TC	21318	21347	21370	21371	21400	22603	22630	22652	22656	22683	23953	23984	24011	24016	24042	25397	25424	25452	25456	25487
		S/T	0.39	0.45	0.52	0.52	0.59	0.41	0.48	0.55	0.55	0.62	0.43	0.51	0.58	0.58	0.66	0.46	0.54	0.61	0.61	0.70
		PI	1.05	1.05	1.05	1.05	1.06	1.11	1.12	1.12	1.12	1.12	1.18	1.18	1.18	1.18	1.19	1.25	1.25	1.25	1.26	1.26
871	5°F (-15.0°C)	TC	21677	21707	21730	21731	21760	22984	23011	23034	23038	23066	24357	24389	24416	24420	24448	25825	25853	25881	25885	25917
		S/T	0.40	0.47	0.53	0.53	0.60	0.42	0.49	0.56	0.56	0.64	0.45	0.52	0.59	0.59	0.68	0.47	0.55	0.63	0.63	0.72
		PI	1.04	1.04	1.04	1.04	1.04	1.10	1.10	1.10	1.10	1.11	1.17	1.17	1.17	1.17	1.17	1.24	1.24	1.24	1.24	1.24
	14°F (-10.0°C)	TC	22037	22066	22090	22091	22121	23365	23392	23416	23420	23448	24761	24793	24821	24825	24853	26253	26281	26310	26314	26347
		S/T	0.40	0.47	0.54	0.54	0.61	0.43	0.50	0.57	0.57	0.65	0.45	0.53	0.60	0.60	0.69	0.48	0.56	0.64	0.64	0.73
		PI	1.03	1.03	1.03	1.03	1.03	1.09	1.09	1.09	1.09	1.09	1.15	1.16	1.16	1.16	1.16	1.22	1.23	1.23	1.23	1.23
	17°F (-8.3°C)	TC	22301	22331	22355	22356	22386	23644	23672	23696	23701	23729	25057	25090	25118	25122	25150	26567	26596	26625	26629	26662
		S/T	0.41	0.48	0.54	0.54	0.62	0.43	0.51	0.58	0.58	0.66	0.46	0.54	0.61	0.61	0.70	0.49	0.57	0.65	0.65	0.74
		PI	1.18	1.18	1.18	1.18	1.18	1.25	1.25	1.25	1.25	1.25	1.32	1.32	1.33	1.33	1.33	1.40	1.40	1.41	1.41	1.41
	23°F (-5.0°C)	TC	22592	22623	22647	22648	22679	23954	23982	24006	24011	24039	25385	25418	25446	25451	25480	26915	26944	26973	26977	27011
		S/T	0.41	0.48	0.55	0.55	0.63	0.44	0.51	0.58	0.58	0.66	0.46	0.54	0.62	0.62	0.70	0.49	0.58	0.66	0.66	0.75
		PI	1.49	1.50	1.50	1.50	1.50	1.58	1.59	1.59	1.59	1.59	1.68	1.68	1.68	1.68	1.69	1.78	1.78	1.78	1.78	1.79

Manufacturer reserves the right to change, at any time, specifications and designs without notice and without obligations.

Table 12: COOLING PERFORMANCE - 30K (Continued)

871	35°F (1.7°C)	TC	23249	23281	23306	23307	23338	24651	24680	24704	24709	24738	26123	26157	26186	26191	26220	27697	27727	27758	27762	27796
		S/T	0.41	0.48	0.55	0.55	0.63	0.44	0.51	0.58	0.58	0.66	0.46	0.54	0.62	0.62	0.70	0.49	0.58	0.66	0.66	0.75
		PI	2.21	2.21	2.21	2.21	2.21	2.34	2.34	2.34	2.34	2.35	2.48	2.48	2.49	2.49	2.49	2.63	2.63	2.63	2.63	2.64
	41°F (5.0°C)	TC	20421	20448	20470	20471	20499	21651	21677	21698	21703	21729	22945	22975	23000	23005	23030	24327	24354	24380	24384	24415
		S/T	0.42	0.50	0.56	0.56	0.64	0.45	0.53	0.60	0.60	0.68	0.48	0.56	0.63	0.63	0.72	0.50	0.59	0.67	0.67	0.77
		PI	2.23	2.23	2.23	2.23	2.24	2.36	2.36	2.37	2.37	2.37	2.50	2.51	2.51	2.51	2.51	2.65	2.66	2.66	2.66	2.66
	47°F (8.3°C)	TC	18724	18749	18769	18770	18795	19852	19875	19895	19899	19923	21038	21065	21089	21093	21116	22306	22330	22354	22358	22385
		S/T	0.44	0.51	0.58	0.58	0.67	0.46	0.55	0.62	0.62	0.71	0.49	0.58	0.66	0.66	0.75	0.52	0.61	0.70	0.70	0.79
		PI	2.24	2.24	2.25	2.25	2.25	2.38	2.38	2.38	2.38	2.38	2.52	2.52	2.52	2.52	2.53	2.67	2.67	2.68	2.68	2.68
	50°F (10.0°C)	TC	13385	13403	13417	13418	13436	14192	14208	14223	14225	14242	15040	15059	15076	15079	15095	15946	15963	15980	15983	16003
		S/T	0.44	0.52	0.59	0.59	0.67	0.47	0.55	0.63	0.63	0.71	0.50	0.58	0.66	0.66	0.76	0.53	0.62	0.70	0.70	0.80
		PI	1.70	1.71	1.71	1.71	1.71	1.81	1.81	1.81	1.81	1.81	1.91	1.92	1.92	1.92	1.92	2.03	2.03	2.03	2.04	2.04
	59°F (15.0°C)	TC	6267	6275	6282	6282	6291	6645	6652	6659	6660	6668	7042	7051	7059	7060	7068	7466	7474	7482	7483	7493
		S/T	0.45	0.53	0.61	0.61	0.69	0.48	0.56	0.64	0.64	0.73	0.51	0.60	0.68	0.68	0.77	0.54	0.63	0.72	0.72	0.82
		PI	0.99	0.99	0.99	0.99	0.99	1.05	1.05	1.05	1.05	1.05	1.11	1.11	1.11	1.11	1.12	1.18	1.18	1.18	1.18	1.18
	68°F (20.0°C)	TC	23776	23808	23834	23835	23867	25209	25239	25264	25269	25299	26715	26750	26780	26785	26815	28325	28356	28387	28391	28427
		S/T	0.48	0.56	0.64	0.64	0.73	0.51	0.60	0.68	0.68	0.77	0.54	0.63	0.72	0.72	0.82	0.57	0.67	0.76	0.76	0.87
		PI	1.26	1.27	1.27	1.27	1.27	1.34	1.34	1.34	1.34	1.34	1.42	1.42	1.42	1.42	1.43	1.51	1.51	1.51	1.51	1.51
	77°F (25.0°C)	TC	25605	25640	25667	25669	25703	27149	27181	27208	27213	27245	28771	28808	28840	28845	28878	30504	30537	30570	30575	30613
		S/T	0.48	0.57	0.64	0.64	0.73	0.51	0.60	0.68	0.68	0.78	0.54	0.64	0.72	0.72	0.82	0.57	0.67	0.77	0.77	0.87
		PI	1.36	1.36	1.36	1.36	1.37	1.44	1.44	1.45	1.45	1.45	1.53	1.53	1.53	1.53	1.53	1.62	1.62	1.62	1.62	1.63
	82°F (27.8°C)	TC	26418	26454	26482	26484	26519	28010	28044	28071	28077	28110	29684	29722	29756	29761	29794	31472	31507	31541	31546	31585
		S/T	0.48	0.57	0.64	0.64	0.73	0.51	0.60	0.68	0.68	0.78	0.54	0.64	0.72	0.72	0.83	0.58	0.68	0.77	0.77	0.88
		PI	1.40	1.41	1.41	1.41	1.41	1.49	1.49	1.49	1.49	1.49	1.58	1.58	1.58	1.58	1.58	1.67	1.67	1.68	1.68	1.68
	86°F (30.0°C)	TC	27434	27471	27501	27502	27539	29088	29122	29151	29157	29191	30826	30866	30900	30906	30940	32683	32718	32754	32759	32800
		S/T	0.49	0.57	0.65	0.65	0.74	0.51	0.60	0.69	0.69	0.78	0.55	0.64	0.73	0.73	0.83	0.58	0.68	0.77	0.77	0.88
		PI	1.46	1.46	1.46	1.46	1.46	1.55	1.55	1.55	1.55	1.55	1.64	1.64	1.64	1.64	1.64	1.74	1.74	1.74	1.74	1.74
	95°F (35.0°C)	TC	28054	28092	28122	28123	28161	29745	29780	29809	29815	29851	31522	31563	31598	31604	31639	33421	33457	33494	33499	33541
		S/T	0.49	0.57	0.65	0.65	0.74	0.52	0.61	0.69	0.69	0.78	0.55	0.64	0.73	0.73	0.83	0.58	0.68	0.77	0.77	0.88
		PI	1.41	1.41	1.41	1.41	1.41	1.49	1.49	1.49	1.50	1.50	1.58	1.58	1.58	1.58	1.59	1.68	1.68	1.68	1.68	1.68
	104°F (40.0°C)	TC	28261	28299	28329	28330	28369	29964	29999	30029	30035	30070	31754	31795	31831	31836	31872	33667	33704	33740	33746	33788
		S/T	0.49	0.57	0.65	0.65	0.74	0.52	0.61	0.69	0.69	0.79	0.55	0.64	0.73	0.73	0.83	0.58	0.68	0.78	0.78	0.88
		PI	1.39	1.39	1.39	1.39	1.40	1.47	1.48	1.48	1.48	1.48	1.56	1.56	1.57	1.57	1.57	1.66	1.66	1.66	1.66	1.66
	110°F (43.0°C)	TC	28542	28581	28611	28613	28651	30262	30298	30328	30334	30370	32070	32112	32148	32154	32190	34003	34040	34077	34082	34124
		S/T	0.49	0.58	0.65	0.65	0.75	0.52	0.61	0.69	0.69	0.79	0.55	0.65	0.74	0.74	0.84	0.58	0.69	0.78	0.78	0.89
		PI	1.39	1.39	1.39	1.39	1.39	1.47	1.48	1.48	1.48	1.48	1.56	1.56	1.57	1.57	1.57	1.66	1.66	1.66	1.66	1.66

Manufacturer reserves the right to change, at any time, specifications and designs without notice and without obligations.

Table 12: COOLING PERFORMANCE - 30K (Continued)

871	115°F (46.0°C)	TC	29106	29145	29176	29178	29217	30860	30896	30927	30933	30970	32704	32746	32782	32789	32825	34674	34712	34749	34755	34798
		S/T	0.49	0.58	0.66	0.66	0.75	0.52	0.61	0.70	0.70	0.79	0.55	0.65	0.74	0.74	0.84	0.59	0.69	0.78	0.78	0.89
		PI	1.39	1.39	1.39	1.39	1.39	1.47	1.47	1.48	1.48	1.48	1.56	1.56	1.57	1.57	1.57	1.66	1.66	1.66	1.66	1.66
	122°F (50.0°C)	TC	28041	28079	28109	28110	28148	29731	29766	29795	29801	29837	31507	31548	31583	31589	31624	33405	33442	33478	33483	33525
		S/T	0.49	0.58	0.66	0.66	0.75	0.52	0.61	0.70	0.70	0.80	0.56	0.65	0.74	0.74	0.84	0.59	0.69	0.78	0.78	0.89
		PI	1.39	1.39	1.39	1.39	1.39	1.47	1.47	1.47	1.47	1.47	1.56	1.56	1.56	1.56	1.56	1.65	1.65	1.65	1.65	1.66

Manufacturer reserves the right to change, at any time, specifications and designs without notice and without obligations.

Table 13: COOLING PERFORMANCE - 36K

AIRFLOW (CFM)	OUTDOOR DB °F /°C	ID WB °F /°C	60.8°F(16.0°C)					64.4°F(18.0°C)					67°F(19.4°C)					71.6°F(22.0°C)				
		ID DB °F /°C	73.4°F 23.0°C	77.0°F 25.0°C	80.0°F 26.7°C	80.6°F 27.0°C	84.2°F 29.0°C	73.4°F 23.0°C	77.0°F 25.0°C	80.0°F 26.7°C	80.6°F 27.0°C	84.2°F 29.0°C	73.4°F 23.0°C	77.0°F 25.0°C	80.0°F 26.7°C	80.6°F 27.0°C	84.2°F 29.0°C	73.4°F 23.0°C	77.0°F 25.0°C	80.0°F 26.7°C	80.6°F 27.0°C	84.2°F 29.0°C
329	5°F (-15.0°C)	TC	14528	14528	14528	14528	14528	14528	14528	14528	14528	14528	14528	14528	14528	14528	14528	14528	14528	14528	14528	14528
		S/T	0.25	0.25	0.25	0.25	0.25	0.25	0.25	0.25	0.25	0.25	0.25	0.25	0.25	0.25	0.25	0.25	0.25	0.25	0.25	0.25
		PI	0.97	0.97	0.97	0.97	0.97	0.97	0.97	0.97	0.97	0.97	0.97	0.97	0.97	0.97	0.97	0.97	0.97	0.97	0.97	0.97
	14°F (-10.0°C)	TC	15645	15645	15645	15645	15645	15645	15645	15645	15645	15645	15645	15645	15645	15645	15645	15645	15645	15645	15645	15645
		S/T	0.25	0.25	0.25	0.25	0.25	0.25	0.25	0.25	0.25	0.25	0.25	0.25	0.25	0.25	0.25	0.25	0.25	0.25	0.25	0.25
		PI	1.05	1.05	1.05	1.05	1.05	1.05	1.05	1.05	1.05	1.05	1.05	1.05	1.05	1.05	1.05	1.05	1.05	1.05	1.05	1.05
	17°F (-8.3°C)	TC	16142	16142	16142	16142	16142	16142	16142	16142	16142	16142	16142	16142	16142	16142	16142	16142	16142	16142	16142	16142
		S/T	0.25	0.25	0.25	0.25	0.25	0.25	0.25	0.25	0.25	0.25	0.25	0.25	0.25	0.25	0.25	0.25	0.25	0.25	0.25	0.25
		PI	1.08	1.08	1.08	1.08	1.08	1.08	1.08	1.08	1.08	1.08	1.08	1.08	1.08	1.08	1.08	1.08	1.08	1.08	1.08	1.08
	23°F (-5.0°C)	TC	16763	16763	16763	16763	16763	16763	16763	16763	16763	16763	16763	16763	16763	16763	16763	16763	16763	16763	16763	16763
		S/T	0.25	0.25	0.25	0.25	0.25	0.25	0.25	0.25	0.25	0.25	0.25	0.25	0.25	0.25	0.25	0.25	0.25	0.25	0.25	0.25
		PI	1.12	1.12	1.12	1.12	1.12	1.12	1.12	1.12	1.12	1.12	1.12	1.12	1.12	1.12	1.12	1.12	1.12	1.12	1.12	1.12
	35°F (1.7°C)	TC	17414	17414	17414	17414	17414	17414	17414	17414	17414	17414	17414	17414	17414	17414	17414	17414	17414	17414	17414	17414
		S/T	0.25	0.25	0.25	0.25	0.25	0.25	0.25	0.25	0.25	0.25	0.25	0.25	0.25	0.25	0.25	0.25	0.25	0.25	0.25	0.25
		PI	1.02	1.02	1.02	1.02	1.02	1.02	1.02	1.02	1.02	1.02	1.02	1.02	1.02	1.02	1.02	1.02	1.02	1.02	1.02	1.02
	41°F (5.0°C)	TC	17631	17631	17631	17631	17631	17631	17631	17631	17631	17631	17631	17631	17631	17631	17631	17631	17631	17631	17631	17631
		S/T	0.25	0.25	0.25	0.25	0.25	0.25	0.25	0.25	0.25	0.25	0.25	0.25	0.25	0.25	0.25	0.25	0.25	0.25	0.25	0.25
		PI	0.99	0.99	0.99	0.99	0.99	0.99	0.99	0.99	0.99	0.99	0.99	0.99	0.99	0.99	0.99	0.99	0.99	0.99	0.99	0.99
	47°F (8.3°C)	TC	17632	17632	17632	17632	17632	17632	17632	17632	17632	17632	17632	17632	17632	17632	17632	17632	17632	17632	17632	17632
		S/T	0.25	0.25	0.25	0.25	0.25	0.25	0.25	0.25	0.25	0.25	0.25	0.25	0.25	0.25	0.25	0.25	0.25	0.25	0.25	0.25
		PI	0.97	0.97	0.97	0.97	0.97	0.97	0.97	0.97	0.97	0.97	0.97	0.97	0.97	0.97	0.97	0.97	0.97	0.97	0.97	0.97
	50°F (10.0°C)	TC	17634	17634	17634	17634	17634	17634	17634	17634	17634	17634	17634	17634	17634	17634	17634	17634	17634	17634	17634	17634
		S/T	0.25	0.25	0.25	0.25	0.25	0.25	0.25	0.25	0.25	0.25	0.25	0.25	0.25	0.25	0.25	0.25	0.25	0.25	0.25	0.25
		PI	0.93	0.93	0.93	0.93	0.93	0.93	0.93	0.93	0.93	0.93	0.93	0.93	0.93	0.93	0.93	0.93	0.93	0.93	0.93	0.93
	59°F (15.0°C)	TC	17438	17438	17438	17438	17438	17438	17438	17438	17438	17438	17438	17438	17438	17438	17438	17438	17438	17438	17438	17438
		S/T	0.25	0.25	0.25	0.25	0.25	0.25	0.25	0.25	0.25	0.25	0.25	0.25	0.25	0.25	0.25	0.25	0.25	0.25	0.25	0.25
		PI	0.95	0.95	0.95	0.95	0.95	0.95	0.95	0.95	0.95	0.95	0.95	0.95	0.95	0.95	0.95	0.95	0.95	0.95	0.95	0.95
	68°F (20.0°C)	TC	17243	17243	17243	17243	17243	17243	17243	17243	17243	17243	17243	17243	17243	17243	17243	17243	17243	17243	17243	17243
		S/T	0.25	0.25	0.25	0.25	0.25	0.25	0.25	0.25	0.25	0.25	0.25	0.25	0.25	0.25	0.25	0.25	0.25	0.25	0.25	0.25
		PI	0.97	0.97	0.97	0.97	0.97	0.97	0.97	0.97	0.97	0.97	0.97	0.97	0.97	0.97	0.97	0.97	0.97	0.97	0.97	0.97

Manufacturer reserves the right to change, at any time, specifications and designs without notice and without obligations.

Table 13: COOLING PERFORMANCE - 36K (Continued)

329	77°F (25.0°C)	TC	17303	17303	17303	17303	17303	17303	17303	17303	17303	17303	17303	17303	17303	17303	17303	17303	17303	17303	17303	17303
		S/T	0.26	0.26	0.26	0.26	0.26	0.26	0.26	0.26	0.26	0.26	0.26	0.26	0.26	0.26	0.26	0.26	0.26	0.26	0.26	0.26
		PI	0.99	0.99	0.99	0.99	0.99	0.99	0.99	0.99	0.99	0.99	0.99	0.99	0.99	0.99	0.99	0.99	0.99	0.99	0.99	0.99
	82°F (27.8°C)	TC	17483	17483	17483	17483	17483	17483	17483	17483	17483	17483	17483	17483	17483	17483	17483	17483	17483	17483	17483	17483
		S/T	0.26	0.26	0.26	0.26	0.26	0.26	0.26	0.26	0.26	0.26	0.26	0.26	0.26	0.26	0.26	0.26	0.26	0.26	0.26	0.26
		PI	1.05	1.05	1.05	1.05	1.05	1.05	1.05	1.05	1.05	1.05	1.05	1.05	1.05	1.05	1.05	1.05	1.05	1.05	1.05	1.05
	86°F (30.0°C)	TC	17663	17663	17663	17663	17663	17663	17663	17663	17663	17663	17663	17663	17663	17663	17663	17663	17663	17663	17663	17663
		S/T	0.26	0.26	0.26	0.26	0.26	0.26	0.26	0.26	0.26	0.26	0.26	0.26	0.26	0.26	0.26	0.26	0.26	0.26	0.26	0.26
		PI	1.10	1.10	1.10	1.10	1.10	1.10	1.10	1.10	1.10	1.10	1.10	1.10	1.10	1.10	1.10	1.10	1.10	1.10	1.10	1.10
	95°F (35.0°C)	TC	17843	17843	17843	17843	17843	17843	17843	17843	17843	17843	17843	17843	17843	17843	17843	17843	17843	17843	17843	17843
		S/T	0.27	0.27	0.27	0.27	0.27	0.27	0.27	0.27	0.27	0.27	0.27	0.27	0.27	0.27	0.27	0.27	0.27	0.27	0.27	0.27
		PI	1.16	1.16	1.16	1.16	1.16	1.16	1.16	1.16	1.16	1.16	1.16	1.16	1.16	1.16	1.16	1.16	1.16	1.16	1.16	1.16
	104°F (40.0°C)	TC	17651	17651	17651	17651	17651	17651	17651	17651	17651	17651	17651	17651	17651	17651	17651	17651	17651	17651	17651	17651
		S/T	0.27	0.27	0.27	0.27	0.27	0.27	0.27	0.27	0.27	0.27	0.27	0.27	0.27	0.27	0.27	0.27	0.27	0.27	0.27	0.27
		PI	1.27	1.27	1.27	1.27	1.27	1.27	1.27	1.27	1.27	1.27	1.27	1.27	1.27	1.27	1.27	1.27	1.27	1.27	1.27	1.27
	110°F (43.0°C)	TC	17130	17130	17130	17130	17130	17130	17130	17130	17130	17130	17130	17130	17130	17130	17130	17130	17130	17130	17130	17130
		S/T	0.27	0.27	0.27	0.27	0.27	0.27	0.27	0.27	0.27	0.27	0.27	0.27	0.27	0.27	0.27	0.27	0.27	0.27	0.27	0.27
		PI	1.46	1.46	1.46	1.46	1.46	1.46	1.46	1.46	1.46	1.46	1.46	1.46	1.46	1.46	1.46	1.46	1.46	1.46	1.46	1.46
	115°F (46.0°C)	TC	15957	15957	15957	15957	15957	15957	15957	15957	15957	15957	15957	15957	15957	15957	15957	15957	15957	15957	15957	15957
		S/T	0.27	0.27	0.27	0.27	0.27	0.27	0.27	0.27	0.27	0.27	0.27	0.27	0.27	0.27	0.27	0.27	0.27	0.27	0.27	0.27
		PI	1.90	1.90	1.90	1.90	1.90	1.90	1.90	1.90	1.90	1.90	1.90	1.90	1.90	1.90	1.90	1.90	1.90	1.90	1.90	1.90
	122°F (50.0°C)	TC	13297	13297	13297	13297	13297	13297	13297	13297	13297	13297	13297	13297	13297	13297	13297	13297	13297	13297	13297	13297
		S/T	0.28	0.28	0.28	0.28	0.28	0.28	0.28	0.28	0.28	0.28	0.28	0.28	0.28	0.28	0.28	0.28	0.28	0.28	0.28	0.28
		PI	1.65	1.65	1.65	1.65	1.65	1.65	1.65	1.65	1.65	1.65	1.65	1.65	1.65	1.65	1.65	1.65	1.65	1.65	1.65	1.65
447	5°F (-15.0°C)	TC	11702	11702	11702	11702	11702	11702	11702	11702	11702	11702	11702	11702	11702	11702	11702	11702	11702	11702	11702	11702
		S/T	0.29	0.29	0.29	0.29	0.29	0.29	0.29	0.29	0.29	0.29	0.29	0.29	0.29	0.29	0.29	0.29	0.29	0.29	0.29	0.29
		PI	1.49	1.49	1.49	1.49	1.49	1.49	1.49	1.49	1.49	1.49	1.49	1.49	1.49	1.49	1.49	1.49	1.49	1.49	1.49	1.49
	14°F (-10.0°C)	TC	8626	8626	8626	8626	8626	8626	8626	8626	8626	8626	8626	8626	8626	8626	8626	8626	8626	8626	8626	8626
		S/T	0.29	0.29	0.29	0.29	0.29	0.29	0.29	0.29	0.29	0.29	0.29	0.29	0.29	0.29	0.29	0.29	0.29	0.29	0.29	0.29
		PI	1.14	1.14	1.14	1.14	1.14	1.14	1.14	1.14	1.14	1.14	1.14	1.14	1.14	1.14	1.14	1.14	1.14	1.14	1.14	1.14
	17°F (-8.3°C)	TC	4525	4525	4525	4525	4525	4525	4525	4525	4525	4525	4525	4525	4525	4525	4525	4525	4525	4525	4525	4525
		S/T	0.30	0.30	0.30	0.30	0.30	0.30	0.30	0.30	0.30	0.30	0.30	0.30	0.30	0.30	0.30	0.30	0.30	0.30	0.30	0.30
		PI	0.67	0.67	0.67	0.67	0.67	0.67	0.67	0.67	0.67	0.67	0.67	0.67	0.67	0.67	0.67	0.67	0.67	0.67	0.67	0.67
	23°F (-5.0°C)	TC	18152	18152	18152	18152	18152	18152	18152	18152	18152	18152	18152	18152	18152	18152	18152	18152	18152	18152	18152	18152
		S/T	0.31	0.31	0.31	0.31	0.31	0.31	0.31	0.31	0.31	0.31	0.31	0.31	0.31	0.31	0.31	0.31	0.31	0.31	0.31	0.31
		PI	1.22	1.22	1.22	1.22	1.22	1.22	1.22	1.22	1.22	1.22	1.22	1.22	1.22	1.22	1.22	1.22	1.22	1.22	1.22	1.22

Manufacturer reserves the right to change, at any time, specifications and designs without notice and without obligations.

Table 13: COOLING PERFORMANCE - 36K (Continued)

447	35°F (1.7°C)	TC	19548	19548	19548	19548	19548	19548	19548	19548	19548	19548	19548	19548	19548	19548	19548	19548	19548	19548	19548	19548
		S/T	0.31	0.31	0.31	0.31	0.31	0.31	0.31	0.31	0.31	0.31	0.31	0.31	0.31	0.31	0.31	0.31	0.31	0.31	0.31	0.31
		PI	1.31	1.31	1.31	1.31	1.31	1.31	1.31	1.31	1.31	1.31	1.31	1.31	1.31	1.31	1.31	1.31	1.31	1.31	1.31	1.31
	41°F (5.0°C)	TC	20169	20169	20169	20169	20169	20169	20169	20169	20169	20169	20169	20169	20169	20169	20169	20169	20169	20169	20169	20169
		S/T	0.31	0.31	0.31	0.31	0.31	0.31	0.31	0.31	0.31	0.31	0.31	0.31	0.31	0.31	0.31	0.31	0.31	0.31	0.31	0.31
		PI	1.35	1.35	1.35	1.35	1.35	1.35	1.35	1.35	1.35	1.35	1.35	1.35	1.35	1.35	1.35	1.35	1.35	1.35	1.35	1.35
	47°F (8.3°C)	TC	20945	20945	20945	20945	20945	20945	20945	20945	20945	20945	20945	20945	20945	20945	20945	20945	20945	20945	20945	20945
		S/T	0.31	0.31	0.31	0.31	0.31	0.31	0.31	0.31	0.31	0.31	0.31	0.31	0.31	0.31	0.31	0.31	0.31	0.31	0.31	0.31
		PI	1.40	1.40	1.40	1.40	1.40	1.40	1.40	1.40	1.40	1.40	1.40	1.40	1.40	1.40	1.40	1.40	1.40	1.40	1.40	1.40
	50°F (10.0°C)	TC	21758	21758	21758	21758	21758	21758	21758	21758	21758	21758	21758	21758	21758	21758	21758	21758	21758	21758	21758	21758
		S/T	0.31	0.31	0.31	0.31	0.31	0.31	0.31	0.31	0.31	0.31	0.31	0.31	0.31	0.31	0.31	0.31	0.31	0.31	0.31	0.31
		PI	1.27	1.27	1.27	1.27	1.27	1.27	1.27	1.27	1.27	1.27	1.27	1.27	1.27	1.27	1.27	1.27	1.27	1.27	1.27	1.27
	59°F (15.0°C)	TC	22029	22029	22029	22029	22029	22029	22029	22029	22029	22029	22029	22029	22029	22029	22029	22029	22029	22029	22029	22029
		S/T	0.31	0.31	0.31	0.31	0.31	0.31	0.31	0.31	0.31	0.31	0.31	0.31	0.31	0.31	0.31	0.31	0.31	0.31	0.31	0.31
		PI	1.23	1.23	1.23	1.23	1.23	1.23	1.23	1.23	1.23	1.23	1.23	1.23	1.23	1.23	1.23	1.23	1.23	1.23	1.23	1.23
	68°F (20.0°C)	TC	22031	22031	22031	22031	22031	22031	22031	22031	22031	22031	22031	22031	22031	22031	22031	22031	22031	22031	22031	22031
		S/T	0.31	0.31	0.31	0.31	0.31	0.31	0.31	0.31	0.31	0.31	0.31	0.31	0.31	0.31	0.31	0.31	0.31	0.31	0.31	0.31
		PI	1.21	1.21	1.21	1.21	1.21	1.21	1.21	1.21	1.21	1.21	1.21	1.21	1.21	1.21	1.21	1.21	1.21	1.21	1.21	1.21
	77°F (25.0°C)	TC	22033	22033	22033	22033	22033	22033	22033	22033	22033	22033	22033	22033	22033	22033	22033	22033	22033	22033	22033	22033
		S/T	0.32	0.32	0.32	0.32	0.32	0.32	0.32	0.32	0.32	0.32	0.32	0.32	0.32	0.32	0.32	0.32	0.32	0.32	0.32	0.32
		PI	1.17	1.17	1.17	1.17	1.17	1.17	1.17	1.17	1.17	1.17	1.17	1.17	1.17	1.17	1.17	1.17	1.17	1.17	1.17	1.17
	82°F (27.8°C)	TC	21789	21789	21789	21789	21789	21789	21789	21789	21789	21789	21789	21789	21789	21789	21789	21789	21789	21789	21789	21789
		S/T	0.32	0.32	0.32	0.32	0.32	0.32	0.32	0.32	0.32	0.32	0.32	0.32	0.32	0.32	0.32	0.32	0.32	0.32	0.32	0.32
		PI	1.19	1.19	1.19	1.19	1.19	1.19	1.19	1.19	1.19	1.19	1.19	1.19	1.19	1.19	1.19	1.19	1.19	1.19	1.19	1.19
	86°F (30.0°C)	TC	21544	21544	21544	21544	21544	21544	21544	21544	21544	21544	21544	21544	21544	21544	21544	21544	21544	21544	21544	21544
		S/T	0.32	0.32	0.32	0.32	0.32	0.32	0.32	0.32	0.32	0.32	0.32	0.32	0.32	0.32	0.32	0.32	0.32	0.32	0.32	0.32
		PI	1.22	1.22	1.22	1.22	1.22	1.22	1.22	1.22	1.22	1.22	1.22	1.22	1.22	1.22	1.22	1.22	1.22	1.22	1.22	1.22
	95°F (35.0°C)	TC	21619	21619	21619	21619	21619	21619	21619	21619	21619	21619	21619	21619	21619	21619	21619	21619	21619	21619	21619	21619
		S/T	0.32	0.32	0.32	0.32	0.32	0.32	0.32	0.32	0.32	0.32	0.32	0.32	0.32	0.32	0.32	0.32	0.32	0.32	0.32	0.32
		PI	1.24	1.24	1.24	1.24	1.24	1.24	1.24	1.24	1.24	1.24	1.24	1.24	1.24	1.24	1.24	1.24	1.24	1.24	1.24	1.24
	104°F (40.0°C)	TC	21844	21844	21844	21844	21844	21844	21844	21844	21844	21844	21844	21844	21844	21844	21844	21844	21844	21844	21844	21844
		S/T	0.32	0.32	0.32	0.32	0.32	0.32	0.32	0.32	0.32	0.32	0.32	0.32	0.32	0.32	0.32	0.32	0.32	0.32	0.32	0.32
		PI	1.31	1.31	1.31	1.31	1.31	1.31	1.31	1.31	1.31	1.31	1.31	1.31	1.31	1.31	1.31	1.31	1.31	1.31	1.31	1.31
	110°F (43.0°C)	TC	22069	22069	22069	22069	22069	22069	22069	22069	22069	22069	22069	22069	22069	22069	22069	22069	22069	22069	22069	22069
		S/T	0.33	0.33	0.33	0.33	0.33	0.33	0.33	0.33	0.33	0.33	0.33	0.33	0.33	0.33	0.33	0.33	0.33	0.33	0.33	0.33
		PI	1.38	1.38	1.38	1.38	1.38	1.38	1.38	1.38	1.38	1.38	1.38	1.38	1.38	1.38	1.38	1.38	1.38	1.38	1.38	1.38

Manufacturer reserves the right to change, at any time, specifications and designs without notice and without obligations.

Table 13: COOLING PERFORMANCE - 36K (Continued)

447	115°F (46.0°C)	TC	22294	22294	22294	22294	22294	22294	22294	22294	22294	22294	22294	22294	22294	22294	22294	22294	22294	22294	22294	22294
		S/T	0.33	0.33	0.33	0.33	0.33	0.33	0.33	0.33	0.33	0.33	0.33	0.33	0.33	0.33	0.33	0.33	0.33	0.33	0.33	0.33
		PI	1.45	1.45	1.45	1.45	1.45	1.45	1.45	1.45	1.45	1.45	1.45	1.45	1.45	1.45	1.45	1.45	1.45	1.45	1.45	1.45
	122°F (50.0°C)	TC	22055	22055	22055	22055	22055	22055	22055	22055	22055	22055	22055	22055	22055	22055	22055	22055	22055	22055	22055	22055
		S/T	0.34	0.34	0.34	0.34	0.34	0.34	0.34	0.34	0.34	0.34	0.34	0.34	0.34	0.34	0.34	0.34	0.34	0.34	0.34	0.34
		PI	1.59	1.59	1.59	1.59	1.59	1.59	1.59	1.59	1.59	1.59	1.59	1.59	1.59	1.59	1.59	1.59	1.59	1.59	1.59	1.59
653	5°F (-15.0°C)	TC	21404	21404	21404	21404	21404	21404	21404	21404	21404	21404	21404	21404	21404	21404	21404	21404	21404	21404	21404	21404
		S/T	0.34	0.34	0.34	0.34	0.34	0.34	0.34	0.34	0.34	0.34	0.34	0.34	0.34	0.34	0.34	0.34	0.34	0.34	0.34	0.34
		PI	1.83	1.83	1.83	1.83	1.83	1.83	1.83	1.83	1.83	1.83	1.83	1.83	1.83	1.83	1.83	1.83	1.83	1.83	1.83	1.83
	14°F (-10.0°C)	TC	19938	19938	19938	19938	19938	19938	19938	19938	19938	19938	19938	19938	19938	19938	19938	19938	19938	19938	19938	19938
		S/T	0.34	0.34	0.34	0.34	0.34	0.34	0.34	0.34	0.34	0.34	0.34	0.34	0.34	0.34	0.34	0.34	0.34	0.34	0.34	0.34
		PI	2.38	2.38	2.38	2.38	2.38	2.38	2.38	2.38	2.38	2.38	2.38	2.38	2.38	2.38	2.38	2.38	2.38	2.38	2.38	2.38
	17°F (-8.3°C)	TC	16615	16615	16615	16615	16615	16615	16615	16615	16615	16615	16615	16615	16615	16615	16615	16615	16615	16615	16615	16615
		S/T	0.35	0.35	0.35	0.35	0.35	0.35	0.35	0.35	0.35	0.35	0.35	0.35	0.35	0.35	0.35	0.35	0.35	0.35	0.35	0.35
		PI	2.06	2.06	2.06	2.06	2.06	2.06	2.06	2.06	2.06	2.06	2.06	2.06	2.06	2.06	2.06	2.06	2.06	2.06	2.06	2.06
	23°F (-5.0°C)	TC	14621	14621	14621	14621	14621	14621	14621	14621	14621	14621	14621	14621	14621	14621	14621	14621	14621	14621	14621	14621
		S/T	0.36	0.36	0.36	0.36	0.36	0.36	0.36	0.36	0.36	0.36	0.36	0.36	0.36	0.36	0.36	0.36	0.36	0.36	0.36	0.36
		PI	1.86	1.86	1.86	1.86	1.86	1.86	1.86	1.86	1.86	1.86	1.86	1.86	1.86	1.86	1.86	1.86	1.86	1.86	1.86	1.86
	35°F (1.7°C)	TC	10778	10778	10778	10778	10778	10778	10778	10778	10778	10778	10778	10778	10778	10778	10778	10778	10778	10778	10778	10778
		S/T	0.37	0.37	0.37	0.37	0.37	0.37	0.37	0.37	0.37	0.37	0.37	0.37	0.37	0.37	0.37	0.37	0.37	0.37	0.37	0.37
		PI	1.42	1.42	1.42	1.42	1.42	1.42	1.42	1.42	1.42	1.42	1.42	1.42	1.42	1.42	1.42	1.42	1.42	1.42	1.42	1.42
	41°F (5.0°C)	TC	5654	5654	5654	5654	5654	5654	5654	5654	5654	5654	5654	5654	5654	5654	5654	5654	5654	5654	5654	5654
		S/T	0.38	0.38	0.38	0.38	0.38	0.38	0.38	0.38	0.38	0.38	0.38	0.38	0.38	0.38	0.38	0.38	0.38	0.38	0.38	0.38
		PI	0.83	0.83	0.83	0.83	0.83	0.83	0.83	0.83	0.83	0.83	0.83	0.83	0.83	0.83	0.83	0.83	0.83	0.83	0.83	0.83
	47°F (8.3°C)	TC	22681	22681	22681	22681	22681	22681	22681	22681	22681	22681	22681	22681	22681	22681	22681	22681	22681	22681	22681	22681
		S/T	0.38	0.38	0.38	0.38	0.38	0.38	0.38	0.38	0.38	0.38	0.38	0.38	0.38	0.38	0.38	0.38	0.38	0.38	0.38	0.38
		PI	1.52	1.52	1.52	1.52	1.52	1.52	1.52	1.52	1.52	1.52	1.52	1.52	1.52	1.52	1.52	1.52	1.52	1.52	1.52	1.52
	50°F (10.0°C)	TC	24425	24425	24425	24425	24425	24425	24425	24425	24425	24425	24425	24425	24425	24425	24425	24425	24425	24425	24425	24425
		S/T	0.39	0.39	0.39	0.39	0.39	0.39	0.39	0.39	0.39	0.39	0.39	0.39	0.39	0.39	0.39	0.39	0.39	0.39	0.39	0.39
		PI	1.64	1.64	1.64	1.64	1.64	1.64	1.64	1.64	1.64	1.64	1.64	1.64	1.64	1.64	1.64	1.64	1.64	1.64	1.64	1.64
	59°F (15.0°C)	TC	25201	25201	25201	25201	25201	25201	25201	25201	25201	25201	25201	25201	25201	25201	25201	25201	25201	25201	25201	25201
		S/T	0.39	0.39	0.39	0.39	0.39	0.39	0.39	0.39	0.39	0.39	0.39	0.39	0.39	0.39	0.39	0.39	0.39	0.39	0.39	0.39
		PI	1.69	1.69	1.69	1.69	1.69	1.69	1.69	1.69	1.69	1.69	1.69	1.69	1.69	1.69	1.69	1.69	1.69	1.69	1.69	1.69
	68°F (20.0°C)	TC	26170	26170	26170	26170	26170	26170	26170	26170	26170	26170	26170	26170	26170	26170	26170	26170	26170	26170	26170	26170
		S/T	0.39	0.39	0.39	0.39	0.39	0.39	0.39	0.39	0.39	0.39	0.39	0.39	0.39	0.39	0.39	0.39	0.39	0.39	0.39	0.39
		PI	1.75	1.75	1.75	1.75	1.75	1.75	1.75	1.75	1.75	1.75	1.75	1.75	1.75	1.75	1.75	1.75	1.75	1.75	1.75	1.75

Manufacturer reserves the right to change, at any time, specifications and designs without notice and without obligations.

Table 13: COOLING PERFORMANCE - 36K (Continued)

653	77°F (25.0°C)	TC	27186	27186	27186	27186	27186	27186	27186	27186	27186	27186	27186	27186	27186	27186	27186	27186	27186	27186	27186	27186
		S/T	0.39	0.39	0.39	0.39	0.39	0.39	0.39	0.39	0.39	0.39	0.39	0.39	0.39	0.39	0.39	0.39	0.39	0.39	0.39	0.39
		PI	1.59	1.59	1.59	1.59	1.59	1.59	1.59	1.59	1.59	1.59	1.59	1.59	1.59	1.59	1.59	1.59	1.59	1.59	1.59	1.59
	82°F (27.8°C)	TC	27525	27525	27525	27525	27525	27525	27525	27525	27525	27525	27525	27525	27525	27525	27525	27525	27525	27525	27525	27525
		S/T	0.39	0.39	0.39	0.39	0.39	0.39	0.39	0.39	0.39	0.39	0.39	0.39	0.39	0.39	0.39	0.39	0.39	0.39	0.39	0.39
		PI	1.54	1.54	1.54	1.54	1.54	1.54	1.54	1.54	1.54	1.54	1.54	1.54	1.54	1.54	1.54	1.54	1.54	1.54	1.54	1.54
	86°F (30.0°C)	TC	27527	27527	27527	27527	27527	27527	27527	27527	27527	27527	27527	27527	27527	27527	27527	27527	27527	27527	27527	27527
		S/T	0.39	0.39	0.39	0.39	0.39	0.39	0.39	0.39	0.39	0.39	0.39	0.39	0.39	0.39	0.39	0.39	0.39	0.39	0.39	0.39
		PI	1.51	1.51	1.51	1.51	1.51	1.51	1.51	1.51	1.51	1.51	1.51	1.51	1.51	1.51	1.51	1.51	1.51	1.51	1.51	1.51
	95°F (35.0°C)	TC	27530	27530	27530	27530	27530	27530	27530	27530	27530	27530	27530	27530	27530	27530	27530	27530	27530	27530	27530	27530
		S/T	0.39	0.39	0.39	0.39	0.39	0.39	0.39	0.39	0.39	0.39	0.39	0.39	0.39	0.39	0.39	0.39	0.39	0.39	0.39	0.39
		PI	1.46	1.46	1.46	1.46	1.46	1.46	1.46	1.46	1.46	1.46	1.46	1.46	1.46	1.46	1.46	1.46	1.46	1.46	1.46	1.46
	104°F (40.0°C)	TC	27225	27225	27225	27225	27225	27225	27225	27225	27225	27225	27225	27225	27225	27225	27225	27225	27225	27225	27225	27225
		S/T	0.40	0.40	0.40	0.40	0.40	0.40	0.40	0.40	0.40	0.40	0.40	0.40	0.40	0.40	0.40	0.40	0.40	0.40	0.40	0.40
		PI	1.49	1.49	1.49	1.49	1.49	1.49	1.49	1.49	1.49	1.49	1.49	1.49	1.49	1.49	1.49	1.49	1.49	1.49	1.49	1.49
	110°F (43.0°C)	TC	26919	26919	26919	26919	26919	26919	26919	26919	26919	26919	26919	26919	26919	26919	26919	26919	26919	26919	26919	26919
		S/T	0.40	0.40	0.40	0.40	0.40	0.40	0.40	0.40	0.40	0.40	0.40	0.40	0.40	0.40	0.40	0.40	0.40	0.40	0.40	0.40
		PI	1.52	1.52	1.52	1.52	1.52	1.52	1.52	1.52	1.52	1.52	1.52	1.52	1.52	1.52	1.52	1.52	1.52	1.52	1.52	1.52
	115°F (46.0°C)	TC	27013	27013	27013	27013	27013	27013	27013	27013	27013	27013	27013	27013	27013	27013	27013	27013	27013	27013	27013	27013
		S/T	0.40	0.40	0.40	0.40	0.40	0.40	0.40	0.40	0.40	0.40	0.40	0.40	0.40	0.40	0.40	0.40	0.40	0.40	0.40	0.40
		PI	1.55	1.55	1.55	1.55	1.55	1.55	1.55	1.55	1.55	1.55	1.55	1.55	1.55	1.55	1.55	1.55	1.55	1.55	1.55	1.55
	122°F (50.0°C)	TC	27294	27294	27294	27294	27294	27294	27294	27294	27294	27294	27294	27294	27294	27294	27294	27294	27294	27294	27294	27294
		S/T	0.40	0.40	0.40	0.40	0.40	0.40	0.40	0.40	0.40	0.40	0.40	0.40	0.40	0.40	0.40	0.40	0.40	0.40	0.40	0.40
		PI	1.64	1.64	1.64	1.64	1.64	1.64	1.64	1.64	1.64	1.64	1.64	1.64	1.64	1.64	1.64	1.64	1.64	1.64	1.64	1.64
871	5°F (-15.0°C)	TC	27575	27575	27575	27575	27575	27575	27575	27575	27575	27575	27575	27575	27575	27575	27575	27575	27575	27575	27575	27575
		S/T	0.41	0.41	0.41	0.41	0.41	0.41	0.41	0.41	0.41	0.41	0.41	0.41	0.41	0.41	0.41	0.41	0.41	0.41	0.41	0.41
		PI	1.72	1.72	1.72	1.72	1.72	1.72	1.72	1.72	1.72	1.72	1.72	1.72	1.72	1.72	1.72	1.72	1.72	1.72	1.72	1.72
	14°F (-10.0°C)	TC	27856	27856	27856	27856	27856	27856	27856	27856	27856	27856	27856	27856	27856	27856	27856	27856	27856	27856	27856	27856
		S/T	0.42	0.42	0.42	0.42	0.42	0.42	0.42	0.42	0.42	0.42	0.42	0.42	0.42	0.42	0.42	0.42	0.42	0.42	0.42	0.42
		PI	1.81	1.81	1.81	1.81	1.81	1.81	1.81	1.81	1.81	1.81	1.81	1.81	1.81	1.81	1.81	1.81	1.81	1.81	1.81	1.81
	17°F (-8.3°C)	TC	27557	27557	27557	27557	27557	27557	27557	27557	27557	27557	27557	27557	27557	27557	27557	27557	27557	27557	27557	27557
		S/T	0.42	0.42	0.42	0.42	0.42	0.42	0.42	0.42	0.42	0.42	0.42	0.42	0.42	0.42	0.42	0.42	0.42	0.42	0.42	0.42
		PI	1.98	1.98	1.98	1.98	1.98	1.98	1.98	1.98	1.98	1.98	1.98	1.98	1.98	1.98	1.98	1.98	1.98	1.98	1.98	1.98
	23°F (-5.0°C)	TC	26743	26743	26743	26743	26743	26743	26743	26743	26743	26743	26743	26743	26743	26743	26743	26743	26743	26743	26743	26743
		S/T	0.43	0.43	0.43	0.43	0.43	0.43	0.43	0.43	0.43	0.43	0.43	0.43	0.43	0.43	0.43	0.43	0.43	0.43	0.43	0.43
		PI	2.29	2.29	2.29	2.29	2.29	2.29	2.29	2.29	2.29	2.29	2.29	2.29	2.29	2.29	2.29	2.29	2.29	2.29	2.29	2.29

Manufacturer reserves the right to change, at any time, specifications and designs without notice and without obligations.

Table 13: COOLING PERFORMANCE - 36K (Continued)

871	35°F (1.7°C)	TC	24912	24912	24912	24912	24912	24912	24912	24912	24912	24912	24912	24912	24912	24912	24912	24912	24912	24912	24912	24912
		S/T	0.43	0.43	0.43	0.43	0.43	0.43	0.43	0.43	0.43	0.43	0.43	0.43	0.43	0.43	0.43	0.43	0.43	0.43	0.43	0.43
		PI	2.97	2.97	2.97	2.97	2.97	2.97	2.97	2.97	2.97	2.97	2.97	2.97	2.97	2.97	2.97	2.97	2.97	2.97	2.97	2.97
	41°F (5.0°C)	TC	20760	20760	20760	20760	20760	20760	20760	20760	20760	20760	20760	20760	20760	20760	20760	20760	20760	20760	20760	20760
		S/T	0.44	0.44	0.44	0.44	0.44	0.44	0.44	0.44	0.44	0.44	0.44	0.44	0.44	0.44	0.44	0.44	0.44	0.44	0.44	0.44
		PI	2.57	2.57	2.57	2.57	2.57	2.57	2.57	2.57	2.57	2.57	2.57	2.57	2.57	2.57	2.57	2.57	2.57	2.57	2.57	2.57
	47°F (8.3°C)	TC	18268	18268	18268	18268	18268	18268	18268	18268	18268	18268	18268	18268	18268	18268	18268	18268	18268	18268	18268	18268
		S/T	0.45	0.45	0.45	0.45	0.45	0.45	0.45	0.45	0.45	0.45	0.45	0.45	0.45	0.45	0.45	0.45	0.45	0.45	0.45	0.45
		PI	2.33	2.33	2.33	2.33	2.33	2.33	2.33	2.33	2.33	2.33	2.33	2.33	2.33	2.33	2.33	2.33	2.33	2.33	2.33	2.33
	50°F (10.0°C)	TC	13467	13467	13467	13467	13467	13467	13467	13467	13467	13467	13467	13467	13467	13467	13467	13467	13467	13467	13467	13467
		S/T	0.46	0.46	0.46	0.46	0.46	0.46	0.46	0.46	0.46	0.46	0.46	0.46	0.46	0.46	0.46	0.46	0.46	0.46	0.46	0.46
		PI	1.78	1.78	1.78	1.78	1.78	1.78	1.78	1.78	1.78	1.78	1.78	1.78	1.78	1.78	1.78	1.78	1.78	1.78	1.78	1.78
	59°F (15.0°C)	TC	7065	7065	7065	7065	7065	7065	7065	7065	7065	7065	7065	7065	7065	7065	7065	7065	7065	7065	7065	7065
		S/T	0.47	0.47	0.47	0.47	0.47	0.47	0.47	0.47	0.47	0.47	0.47	0.47	0.47	0.47	0.47	0.47	0.47	0.47	0.47	0.47
		PI	1.04	1.04	1.04	1.04	1.04	1.04	1.04	1.04	1.04	1.04	1.04	1.04	1.04	1.04	1.04	1.04	1.04	1.04	1.04	1.04
	68°F (20.0°C)	TC	28339	28339	28339	28339	28339	28339	28339	28339	28339	28339	28339	28339	28339	28339	28339	28339	28339	28339	28339	28339
		S/T	0.48	0.48	0.48	0.48	0.48	0.48	0.48	0.48	0.48	0.48	0.48	0.48	0.48	0.48	0.48	0.48	0.48	0.48	0.48	0.48
		PI	1.90	1.90	1.90	1.90	1.90	1.90	1.90	1.90	1.90	1.90	1.90	1.90	1.90	1.90	1.90	1.90	1.90	1.90	1.90	1.90
	77°F (25.0°C)	TC	30519	30519	30519	30519	30519	30519	30519	30519	30519	30519	30519	30519	30519	30519	30519	30519	30519	30519	30519	30519
		S/T	0.48	0.48	0.48	0.48	0.48	0.48	0.48	0.48	0.48	0.48	0.48	0.48	0.48	0.48	0.48	0.48	0.48	0.48	0.48	0.48
		PI	2.04	2.04	2.04	2.04	2.04	2.04	2.04	2.04	2.04	2.04	2.04	2.04	2.04	2.04	2.04	2.04	2.04	2.04	2.04	2.04
	82°F (27.8°C)	TC	31487	31487	31487	31487	31487	31487	31487	31487	31487	31487	31487	31487	31487	31487	31487	31487	31487	31487	31487	31487
		S/T	0.48	0.48	0.48	0.48	0.48	0.48	0.48	0.48	0.48	0.48	0.48	0.48	0.48	0.48	0.48	0.48	0.48	0.48	0.48	0.48
		PI	2.11	2.11	2.11	2.11	2.11	2.11	2.11	2.11	2.11	2.11	2.11	2.11	2.11	2.11	2.11	2.11	2.11	2.11	2.11	2.11
	86°F (30.0°C)	TC	32699	32699	32699	32699	32699	32699	32699	32699	32699	32699	32699	32699	32699	32699	32699	32699	32699	32699	32699	32699
		S/T	0.49	0.49	0.49	0.49	0.49	0.49	0.49	0.49	0.49	0.49	0.49	0.49	0.49	0.49	0.49	0.49	0.49	0.49	0.49	0.49
		PI	2.19	2.19	2.19	2.19	2.19	2.19	2.19	2.19	2.19	2.19	2.19	2.19	2.19	2.19	2.19	2.19	2.19	2.19	2.19	2.19
	95°F (35.0°C)	TC	33969	33969	33969	33969	33969	33969	33969	33969	33969	33969	33969	33969	33969	33969	33969	33969	33969	33969	33969	33969
		S/T	0.49	0.49	0.49	0.49	0.49	0.49	0.49	0.49	0.49	0.49	0.49	0.49	0.49	0.49	0.49	0.49	0.49	0.49	0.49	0.49
		PI	1.99	1.99	1.99	1.99	1.99	1.99	1.99	1.99	1.99	1.99	1.99	1.99	1.99	1.99	1.99	1.99	1.99	1.99	1.99	1.99
	104°F (40.0°C)	TC	34392	34392	34392	34392	34392	34392	34392	34392	34392	34392	34392	34392	34392	34392	34392	34392	34392	34392	34392	34392
		S/T	0.49	0.49	0.49	0.49	0.49	0.49	0.49	0.49	0.49	0.49	0.49	0.49	0.49	0.49	0.49	0.49	0.49	0.49	0.49	0.49
		PI	1.92	1.92	1.92	1.92	1.92	1.92	1.92	1.92	1.92	1.92	1.92	1.92	1.92	1.92	1.92	1.92	1.92	1.92	1.92	1.92
	110°F (43.0°C)	TC	34394	34394	34394	34394	34394	34394	34394	34394	34394	34394	34394	34394	34394	34394	34394	34394	34394	34394	34394	34394
		S/T	0.49	0.49	0.49	0.49	0.49	0.49	0.49	0.49	0.49	0.49	0.49	0.49	0.49	0.49	0.49	0.49	0.49	0.49	0.49	0.49
		PI	1.89	1.89	1.89	1.89	1.89	1.89	1.89	1.89	1.89	1.89	1.89	1.89	1.89	1.89	1.89	1.89	1.89	1.89	1.89	1.89

Manufacturer reserves the right to change, at any time, specifications and designs without notice and without obligations.

Table 13: COOLING PERFORMANCE - 36K (Continued)

871	115°F (46.0°C)	TC	34398	34398	34398	34398	34398	34398	34398	34398	34398	34398	34398	34398	34398	34398	34398	34398	34398	34398	34398	34398
		S/T	0.49	0.49	0.49	0.49	0.49	0.49	0.49	0.49	0.49	0.49	0.49	0.49	0.49	0.49	0.49	0.49	0.49	0.49	0.49	0.49
		PI	1.82	1.82	1.82	1.82	1.82	1.82	1.82	1.82	1.82	1.82	1.82	1.82	1.82	1.82	1.82	1.82	1.82	1.82	1.82	1.82
	122°F (50.0°C)	TC	34016	34016	34016	34016	34016	34016	34016	34016	34016	34016	34016	34016	34016	34016	34016	34016	34016	34016	34016	34016
		S/T	0.49	0.49	0.49	0.49	0.49	0.49	0.49	0.49	0.49	0.49	0.49	0.49	0.49	0.49	0.49	0.49	0.49	0.49	0.49	0.49
		PI	1.86	1.86	1.86	1.86	1.86	1.86	1.86	1.86	1.86	1.86	1.86	1.86	1.86	1.86	1.86	1.86	1.86	1.86	1.86	1.86

Manufacturer reserves the right to change, at any time, specifications and designs without notice and without obligations.

HEATING PERFORMANCE

Table 14: HEATING PERFORMANCE - 115V, 9K

AIRFLOW (CFM)	HEATING PERFORMANCE AT INDOOR DRY BULB TEMPERATURE										
	OUTDOOR DB(°F)	TC: TOTAL HEATING CAPACITY (BTU/HR)					PI: POWER INPUT (KW)				
		INDOOR CONDITIONS(DB °F)					INDOOR CONDITIONS(DB °F)				
		60.8°F (16.0°C)	68°F (20.0°C)	70°F (21.1°C)	71.6°F (22.0°C)	75.2°F (24.0°C)	60.8°F (16.0°C)	68°F (20.0°C)	70°F (21.1°C)	71.6°F (22.0°C)	75.2°F (24.0°C)
135	5°F(-15.0°C)	4815	4719	4695	4365	4325	0.83	0.83	0.84	0.84	0.84
	14°F(-10.0°C)	4774	4679	4655	4327	4288	0.80	0.81	0.81	0.81	0.82
	17°F(-8.3°C)	4712	4618	4595	4271	4233	0.77	0.77	0.78	0.78	0.78
	22°F(-5.6°C)	4671	4578	4555	4234	4196	0.74	0.75	0.75	0.75	0.76
	27°F(-2.8°C)	4195	4111	4091	3936	3901	1.03	1.04	1.04	1.04	1.05
	32°F(-0.0°C)	4554	4463	4440	4273	4234	1.10	1.11	1.11	1.12	1.12
	35°F(1.7°C)	4673	4580	4557	4385	4345	1.13	1.14	1.14	1.14	1.15
	37°F(2.8°C)	4643	4551	4528	4357	4318	1.08	1.09	1.09	1.09	1.10
	42°F(5.6°C)	4614	4521	4499	4329	4290	1.03	1.04	1.04	1.04	1.05
	44.6°F(7.0°C)	4584	4492	4470	4301	4262	0.98	0.99	0.99	0.99	0.99
	47°F(8.3°C)	4566	4475	4452	4284	4245	0.95	0.96	0.96	0.96	0.96
	52°F(11.1°C)	4883	4786	4762	4582	4541	0.95	0.96	0.96	0.96	0.97
	57°F(13.9°C)	5678	5564	5536	5327	5279	0.95	0.96	0.96	0.97	0.97
	59°F(15.0°C)	5995	5875	5846	5625	5575	0.95	0.96	0.96	0.97	0.97
	62°F(16.7°C)	6472	6342	6311	6072	6018	0.96	0.96	0.97	0.97	0.97
	64.4°F(18.0°C)	6339	6212	6181	5948	5894	0.90	0.90	0.91	0.91	0.91
171	5°F(-15.0°C)	6207	6083	6052	5823	5771	0.84	0.84	0.84	0.85	0.85
	14°F(-10.0°C)	6154	6031	6000	5774	5722	0.81	0.82	0.82	0.82	0.83
	17°F(-8.3°C)	6074	5953	5923	5699	5648	0.78	0.78	0.78	0.79	0.79
	22°F(-5.6°C)	6021	5901	5871	5649	5599	0.75	0.76	0.76	0.76	0.76
	27°F(-2.8°C)	5408	5299	5273	5252	5205	1.04	1.05	1.05	1.05	1.06
	32°F(-0.0°C)	5870	5752	5724	5701	5649	1.11	1.12	1.13	1.13	1.13
	35°F(1.7°C)	6024	5903	5874	5850	5798	1.14	1.15	1.15	1.15	1.16
	37°F(2.8°C)	5985	5866	5836	5813	5761	1.09	1.10	1.10	1.10	1.11
	42°F(5.6°C)	5947	5828	5799	5776	5724	1.04	1.05	1.05	1.05	1.06
	44.6°F(7.0°C)	5908	5790	5761	5738	5687	0.99	1.00	1.00	1.00	1.00
	47°F(8.3°C)	5885	5768	5739	5716	5664	0.96	0.97	0.97	0.97	0.97
	52°F(11.1°C)	6295	6169	6138	6113	6058	0.96	0.97	0.97	0.97	0.98
	57°F(13.9°C)	7318	7172	7136	7108	7044	0.96	0.97	0.97	0.97	0.98
	59°F(15.0°C)	7728	7573	7535	7505	7438	0.96	0.97	0.97	0.98	0.98
	62°F(16.7°C)	8342	8175	8134	8102	8029	0.97	0.97	0.98	0.98	0.98
	64.4°F(18.0°C)	8171	8008	7968	7936	7864	0.91	0.91	0.91	0.92	0.92

Manufacturer reserves the right to change, at any time, specifications and designs without notice and without obligations.

Table 14: HEATING PERFORMANCE - 115V, 9K (Continued)

235	5°F(-15.0°C)	8000	7840	7801	7770	7700	0.84	0.85	0.85	0.85	0.86
	14°F(-10.0°C)	7932	7773	7734	7704	7634	0.82	0.83	0.83	0.83	0.83
	17°F(-8.3°C)	7829	7673	7635	7604	7536	0.78	0.79	0.79	0.79	0.80
	22°F(-5.6°C)	7761	7606	7568	7538	7470	0.76	0.77	0.77	0.77	0.77
	27°F(-2.8°C)	6970	6831	6797	6770	6709	1.05	1.06	1.06	1.06	1.07
	32°F(-0.0°C)	7566	7415	7378	7348	7282	1.13	1.13	1.14	1.14	1.14
	35°F(1.7°C)	7765	7609	7571	7541	7473	1.15	1.16	1.16	1.17	1.17
	37°F(2.8°C)	7715	7561	7523	7493	7425	1.10	1.11	1.11	1.11	1.12
	42°F(5.6°C)	7665	7512	7475	7445	7378	1.05	1.06	1.06	1.06	1.07
	44.6°F(7.0°C)	7616	7464	7426	7397	7330	1.00	1.01	1.01	1.01	1.01
	47°F(8.3°C)	7586	7434	7397	7368	7301	0.97	0.98	0.98	0.98	0.98
	52°F(11.1°C)	8114	7952	7912	7880	7809	0.97	0.98	0.98	0.98	0.99
	57°F(13.9°C)	9433	9245	9198	9162	9079	0.97	0.98	0.98	0.98	0.99
	59°F(15.0°C)	9961	9762	9713	9674	9587	0.97	0.98	0.98	0.99	0.99
	62°F(16.7°C)	10753	10538	10485	10443	10349	0.98	0.98	0.99	0.99	0.99
	64.4°F(18.0°C)	10533	10322	10270	10229	10137	0.91	0.92	0.92	0.93	0.93
312	5°F(-15.0°C)	10312	10106	10056	10015	9925	0.85	0.86	0.86	0.86	0.87
	14°F(-10.0°C)	10224	10020	9970	9930	9840	0.83	0.84	0.84	0.84	0.84
	17°F(-8.3°C)	10092	9890	9841	9801	9713	0.79	0.80	0.80	0.80	0.80
	22°F(-5.6°C)	10004	9804	9755	9716	9628	0.77	0.77	0.78	0.78	0.78
	27°F(-2.8°C)	4815	4719	4695	4365	4325	0.83	0.83	0.84	0.84	0.84
	32°F(-0.0°C)	4774	4679	4655	4327	4288	0.80	0.81	0.81	0.81	0.82
	35°F(1.7°C)	4712	4618	4595	4271	4233	0.77	0.77	0.78	0.78	0.78
	37°F(2.8°C)	4671	4578	4555	4234	4196	0.74	0.75	0.75	0.75	0.76
	42°F(5.6°C)	4195	4111	4091	3936	3901	1.03	1.04	1.04	1.04	1.05
	44.6°F(7.0°C)	4554	4463	4440	4273	4234	1.10	1.11	1.11	1.12	1.12
	47°F(8.3°C)	4673	4580	4557	4385	4345	1.13	1.14	1.14	1.14	1.15
	52°F(11.1°C)	4643	4551	4528	4357	4318	1.08	1.09	1.09	1.09	1.10
	57°F(13.9°C)	4614	4521	4499	4329	4290	1.03	1.04	1.04	1.04	1.05
	59°F(15.0°C)	4584	4492	4470	4301	4262	0.98	0.99	0.99	0.99	0.99
	62°F(16.7°C)	4566	4475	4452	4284	4245	0.95	0.96	0.96	0.96	0.96
	64.4°F(18.0°C)	4883	4786	4762	4582	4541	0.95	0.96	0.96	0.96	0.97

Manufacturer reserves the right to change, at any time, specifications and designs without notice and without obligations.

Table 15: HEATING PERFORMANCE - 115V, 12K

AIRFLOW (CFM)	HEATING PERFORMANCE AT INDOOR DRY BULB TEMPERATURE										
	OUTDOOR DB(°F)	TC: TOTAL HEATING CAPACITY(BTU/HR)					PI: POWER INPUT(KW)				
		INDOOR CONDITIONS(DB °F)					INDOOR CONDITIONS(DB °F)				
		60.8°F(16.0°C)	68°F(20.0°C)	70°F(21.1°C)	71.6°F(22.0°C)	75.2°F(24.0°C)	60.8°F(16.0°C)	68°F(20.0°C)	70°F(21.1°C)	71.6°F(22.0°C)	75.2°F(24.0°C)
176	5°F(-15.0°C)	4056	3975	3955	3628	3595	1.15	1.16	1.16	1.16	1.17
	14°F(-10.0°C)	4703	4609	4586	4207	4170	1.11	1.12	1.12	1.12	1.12
	17°F(-8.3°C)	4919	4821	4797	4401	4361	1.09	1.10	1.10	1.11	1.11
	22°F(-5.6°C)	5267	5162	5136	4712	4669	1.10	1.10	1.11	1.11	1.11
	27°F(-2.8°C)	5615	5503	5475	5023	4978	1.10	1.11	1.11	1.11	1.12
	32°F(-0.0°C)	5963	5844	5815	5334	5286	1.10	1.11	1.11	1.11	1.12
	35°F(1.7°C)	6172	6048	6018	5521	5471	1.10	1.11	1.11	1.12	1.12
	37°F(2.8°C)	6494	6364	6332	5809	5757	1.12	1.13	1.13	1.13	1.13
	42°F(5.6°C)	7298	7152	7116	6528	6470	1.15	1.16	1.16	1.16	1.17
	44.6°F(7.0°C)	7620	7467	7430	6816	6755	1.16	1.17	1.18	1.18	1.18
	47°F(8.3°C)	8102	7940	7901	7248	7183	1.19	1.19	1.20	1.20	1.20
	52°F(11.1°C)	7701	7547	7509	6889	6827	1.06	1.07	1.07	1.08	1.08
	57°F(13.9°C)	7299	7153	7118	6530	6471	0.94	0.95	0.95	0.95	0.96
	59°F(15.0°C)	7139	6996	6961	6386	6329	0.89	0.90	0.90	0.90	0.91
	62°F(16.7°C)	6898	6760	6726	6171	6115	0.82	0.83	0.83	0.83	0.83
	64.4°F(18.0°C)	6737	6603	6570	6027	5973	0.77	0.78	0.78	0.78	0.78
235	5°F(-15.0°C)	4728	4633	4610	4407	4367	1.16	1.17	1.17	1.17	1.18
	14°F(-10.0°C)	5483	5373	5346	5110	5064	1.12	1.13	1.13	1.13	1.14
	17°F(-8.3°C)	5735	5620	5592	5345	5297	1.10	1.11	1.12	1.12	1.12
	22°F(-5.6°C)	6140	6017	5987	5723	5672	1.11	1.12	1.12	1.12	1.12
	27°F(-2.8°C)	6546	6415	6383	6101	6046	1.11	1.12	1.12	1.12	1.13
	32°F(-0.0°C)	6951	6812	6778	6479	6421	1.11	1.12	1.12	1.13	1.13
	35°F(1.7°C)	7195	7051	7015	6706	6646	1.11	1.12	1.13	1.13	1.13
	37°F(2.8°C)	7570	7418	7381	7056	6992	1.13	1.14	1.14	1.14	1.15
	42°F(5.6°C)	8507	8337	8296	7930	7858	1.16	1.17	1.17	1.18	1.18
	44.6°F(7.0°C)	8883	8705	8661	8279	8205	1.18	1.19	1.19	1.19	1.20
	47°F(8.3°C)	9445	9256	9210	8804	8724	1.20	1.21	1.21	1.21	1.22
	52°F(11.1°C)	8977	8798	8754	8367	8292	1.07	1.08	1.09	1.09	1.09
	57°F(13.9°C)	8509	8339	8297	7931	7860	0.95	0.96	0.96	0.96	0.97
	59°F(15.0°C)	8322	8155	8115	7757	7687	0.90	0.91	0.91	0.91	0.92
	62°F(16.7°C)	8041	7880	7841	7495	7427	0.83	0.84	0.84	0.84	0.84
	64.4°F(18.0°C)	7854	7697	7658	7320	7255	0.78	0.79	0.79	0.79	0.79

Manufacturer reserves the right to change, at any time, specifications and designs without notice and without obligations.

Table 15: HEATING PERFORMANCE - 115V, 12K (Continued)

294	5°F(-15.0°C)	5511	5401	5374	5352	5304	1.17	1.18	1.18	1.18	1.19
	14°F(-10.0°C)	6391	6264	6232	6207	6151	1.13	1.14	1.14	1.14	1.15
	17°F(-8.3°C)	6685	6551	6518	6492	6434	1.12	1.12	1.13	1.13	1.13
	22°F(-5.6°C)	7158	7014	6979	6951	6889	1.12	1.13	1.13	1.13	1.14
	27°F(-2.8°C)	7630	7478	7440	7411	7344	1.12	1.13	1.13	1.13	1.14
	32°F(-0.0°C)	8103	7941	7901	7870	7799	1.12	1.13	1.13	1.14	1.14
	35°F(1.7°C)	8387	8219	8178	8145	8072	1.13	1.13	1.14	1.14	1.14
	37°F(2.8°C)	8824	8648	8604	8570	8493	1.14	1.15	1.15	1.15	1.16
	42°F(5.6°C)	9917	9719	9670	9632	9545	1.17	1.18	1.19	1.19	1.19
	44.6°F(7.0°C)	10354	10147	10097	10056	9966	1.19	1.20	1.20	1.20	1.21
	47°F(8.3°C)	11010	10790	10736	10693	10597	1.21	1.22	1.22	1.22	1.23
	52°F(11.1°C)	10465	10255	10204	10163	10072	1.09	1.09	1.10	1.10	1.10
	57°F(13.9°C)	9919	9721	9672	9633	9547	0.96	0.97	0.97	0.97	0.98
	59°F(15.0°C)	9701	9507	9459	9421	9337	0.91	0.92	0.92	0.92	0.93
	62°F(16.7°C)	9373	9186	9140	9104	9022	0.84	0.84	0.85	0.85	0.85
	64.4°F(18.0°C)	9155	8972	8927	8892	8812	0.79	0.79	0.79	0.80	0.80
353	5°F(-15.0°C)	6424	6296	6264	6239	6183	1.18	1.19	1.19	1.20	1.20
	14°F(-10.0°C)	7451	7302	7265	7236	7171	1.14	1.15	1.15	1.15	1.16
	17°F(-8.3°C)	7793	7637	7599	7568	7500	1.13	1.14	1.14	1.14	1.14
	22°F(-5.6°C)	8344	8177	8136	8103	8030	1.13	1.14	1.14	1.14	1.15
	27°F(-2.8°C)	8895	8717	8673	8639	8561	1.13	1.14	1.14	1.15	1.15
	32°F(-0.0°C)	9446	9257	9211	9174	9091	1.13	1.14	1.15	1.15	1.15
	35°F(1.7°C)	9777	9581	9533	9495	9410	1.14	1.15	1.15	1.15	1.15
	37°F(2.8°C)	10286	10081	10030	9990	9900	1.15	1.16	1.16	1.16	1.17
	42°F(5.6°C)	11561	11329	11273	11228	11127	1.19	1.20	1.20	1.20	1.21
	44.6°F(7.0°C)	12070	11829	11770	11723	11617	1.20	1.21	1.21	1.21	1.22
	47°F(8.3°C)	12835	12578	12515	12465	12353	1.22	1.23	1.23	1.24	1.24
	52°F(11.1°C)	12199	11955	11895	11847	11741	1.10	1.11	1.11	1.11	1.11
	57°F(13.9°C)	11563	11332	11275	11230	11129	0.97	0.98	0.98	0.98	0.99
	59°F(15.0°C)	11308	11082	11027	10983	10884	0.92	0.93	0.93	0.93	0.94
	62°F(16.7°C)	10927	10708	10655	10612	10517	0.85	0.85	0.85	0.86	0.86
	64.4°F(18.0°C)	10672	10459	10407	10365	10272	0.79	0.80	0.80	0.80	0.81

Manufacturer reserves the right to change, at any time, specifications and designs without notice and without obligations.

Table 16: HEATING PERFORMANCE - 9K

AIRFLOW (CFM)	HEATING PERFORMANCE AT INDOOR DRY BULB TEMPERATURE										
	OUTDOOR DB(°F)	TC: TOTAL HEATING CAPACITY (BTU/HR)					PI: POWER INPUT (KW)				
		INDOOR CONDITIONS(DB °F)					INDOOR CONDITIONS(DB °F)				
		60.8°F (16.0°C)	68°F (20.0°C)	70°F (21.1°C)	71.6°F (22.0°C)	75.2°F (24.0°C)	60.8°F (16.0°C)	68°F (20.0°C)	70°F (21.1°C)	71.6°F (22.0°C)	75.2°F (24.0°C)
141	5°F(-15.0°C)	3807	3731	3712	2881	2855	0.99	1.00	1.00	1.00	1.00
	14°F(-10.0°C)	4277	4192	4171	3237	3208	1.03	1.03	1.04	1.04	1.04
	17°F(-8.3°C)	4434	4345	4324	3356	3326	1.04	1.05	1.05	1.05	1.06
	22°F(-5.6°C)	4405	4317	4295	3334	3304	1.03	1.03	1.04	1.04	1.04
	27°F(-2.8°C)	4376	4288	4267	3312	3282	1.01	1.02	1.02	1.02	1.03
	32°F(-0.0°C)	4347	4260	4239	3290	3260	1.00	1.01	1.01	1.01	1.02
	35°F(1.7°C)	4330	4243	4222	3277	3247	0.99	1.00	1.00	1.00	1.01
	37°F(2.8°C)	4582	4490	4468	3468	3436	1.01	1.01	1.02	1.02	1.02
	42°F(5.6°C)	5213	5109	5083	3945	3910	1.04	1.05	1.05	1.06	1.06
	44.6°F(7.0°C)	5465	5356	5329	4136	4099	1.06	1.07	1.07	1.07	1.08
	47°F(8.3°C)	5844	5727	5698	4423	4383	1.08	1.09	1.09	1.09	1.10
	52°F(11.1°C)	5935	5816	5787	4492	4451	1.02	1.02	1.03	1.03	1.03
	57°F(13.9°C)	6026	5905	5876	4561	4519	0.95	0.96	0.96	0.96	0.96
	59°F(15.0°C)	6062	5941	5911	4588	4547	0.92	0.93	0.93	0.93	0.94
	62°F(16.7°C)	6117	5995	5965	4629	4588	0.88	0.89	0.89	0.89	0.90
	64.4°F(18.0°C)	6153	6030	6000	4657	4615	0.86	0.86	0.86	0.87	0.87
176	5°F(-15.0°C)	4579	4487	4465	3925	3890	1.00	1.01	1.01	1.01	1.01
	14°F(-10.0°C)	5145	5042	5017	4411	4371	1.04	1.05	1.05	1.05	1.05
	17°F(-8.3°C)	5333	5227	5200	4572	4531	1.05	1.06	1.06	1.06	1.07
	22°F(-5.6°C)	5298	5192	5166	4542	4502	1.04	1.04	1.05	1.05	1.05
	27°F(-2.8°C)	5263	5158	5132	4512	4472	1.02	1.03	1.03	1.04	1.04
	32°F(-0.0°C)	5228	5124	5098	4483	4442	1.01	1.02	1.02	1.02	1.03
	35°F(1.7°C)	5208	5103	5078	4465	4424	1.00	1.01	1.01	1.01	1.02
	37°F(2.8°C)	5511	5401	5374	4725	4682	1.02	1.02	1.03	1.03	1.03
	42°F(5.6°C)	6270	6145	6114	5375	5327	1.05	1.06	1.07	1.07	1.07
	44.6°F(7.0°C)	6573	6442	6410	5636	5585	1.07	1.08	1.08	1.08	1.09
	47°F(8.3°C)	7029	6888	6854	6026	5972	1.09	1.10	1.10	1.11	1.11
	52°F(11.1°C)	7138	6996	6961	6120	6065	1.03	1.03	1.04	1.04	1.04
	57°F(13.9°C)	7248	7103	7067	6214	6158	0.96	0.97	0.97	0.97	0.97
	59°F(15.0°C)	7292	7146	7110	6251	6195	0.93	0.94	0.94	0.94	0.95
	62°F(16.7°C)	7357	7210	7174	6308	6251	0.89	0.90	0.90	0.90	0.91
	64.4°F(18.0°C)	7401	7253	7217	6345	6288	0.86	0.87	0.87	0.88	0.88

Manufacturer reserves the right to change, at any time, specifications and designs without notice and without obligations.

Table 16: HEATING PERFORMANCE - 9K (Continued)

247	5°F(-15.0°C)	5507	5397	5370	5348	5300	1.01	1.02	1.02	1.02	1.02
	14°F(-10.0°C)	6188	6064	6034	6010	5956	1.05	1.06	1.06	1.06	1.06
	17°F(-8.3°C)	6415	6286	6255	6230	6174	1.06	1.07	1.07	1.07	1.08
	22°F(-5.6°C)	6373	6245	6214	6189	6134	1.05	1.06	1.06	1.06	1.06
	27°F(-2.8°C)	6331	6204	6173	6148	6093	1.03	1.04	1.04	1.05	1.05
	32°F(-0.0°C)	6289	6163	6132	6108	6053	1.02	1.03	1.03	1.03	1.04
	35°F(1.7°C)	6263	6138	6108	6083	6028	1.01	1.02	1.02	1.02	1.03
	37°F(2.8°C)	6629	6496	6464	6438	6380	1.03	1.04	1.04	1.04	1.04
	42°F(5.6°C)	7541	7391	7354	7324	7258	1.07	1.07	1.08	1.08	1.08
	44.6°F(7.0°C)	7906	7748	7710	7679	7610	1.08	1.09	1.09	1.09	1.10
	47°F(8.3°C)	8454	8285	8244	8211	8137	1.10	1.11	1.11	1.12	1.12
	52°F(11.1°C)	8586	8414	8372	8339	8264	1.04	1.04	1.05	1.05	1.05
	57°F(13.9°C)	8718	8543	8501	8467	8390	0.97	0.98	0.98	0.98	0.98
	59°F(15.0°C)	8770	8595	8552	8518	8441	0.94	0.95	0.95	0.95	0.96
	62°F(16.7°C)	8849	8672	8629	8595	8517	0.90	0.91	0.91	0.91	0.91
	64.4°F(18.0°C)	8902	8724	8680	8646	8568	0.87	0.88	0.88	0.88	0.89
306	5°F(-15.0°C)	6624	6491	6459	6433	6375	1.02	1.03	1.03	1.03	1.03
	14°F(-10.0°C)	7443	7294	7257	7228	7163	1.06	1.07	1.07	1.07	1.07
	17°F(-8.3°C)	7716	7561	7523	7493	7426	1.07	1.08	1.08	1.08	1.09
	22°F(-5.6°C)	7665	7512	7474	7444	7377	1.06	1.07	1.07	1.07	1.07
	27°F(-2.8°C)	7614	7462	7425	7395	7329	1.04	1.05	1.05	1.06	1.06
	32°F(-0.0°C)	7564	7413	7376	7346	7280	1.03	1.04	1.04	1.04	1.05
	35°F(1.7°C)	7534	7383	7346	7317	7251	1.02	1.03	1.03	1.03	1.04
	37°F(2.8°C)	7973	7813	7774	7743	7673	1.04	1.05	1.05	1.05	1.05
	42°F(5.6°C)	9071	8889	8845	8809	8730	1.08	1.08	1.09	1.09	1.09
	44.6°F(7.0°C)	9510	9320	9273	9236	9153	1.09	1.10	1.10	1.10	1.11
	47°F(8.3°C)	10168	9965	9915	9876	9787	1.11	1.12	1.13	1.13	1.13
	52°F(11.1°C)	10327	10120	10070	10030	9939	1.05	1.05	1.06	1.06	1.06
	57°F(13.9°C)	10485	10276	10224	10183	10092	0.98	0.99	0.99	0.99	0.99
	59°F(15.0°C)	10549	10338	10286	10245	10153	0.95	0.96	0.96	0.96	0.97
	62°F(16.7°C)	10644	10431	10379	10337	10244	0.91	0.92	0.92	0.92	0.92
	64.4°F(18.0°C)	10707	10493	10441	10399	10305	0.88	0.89	0.89	0.89	0.90

Table 17: HEATING PERFORMANCE - 12K

AIRFLOW (CFM)	HEATING PERFORMANCE AT INDOOR DRY BULB TEMPERATURE										
	OUTDOOR DB(°F)	TC: TOTAL HEATING CAPACITY(BTU/HR)					PI: POWER INPUT(KW)				
		INDOOR CONDITIONS(DB °F)					INDOOR CONDITIONS(DB °F)				
		60.8°F (16.0°C)	68°F (20.0°C)	70°F (21.1°C)	71.6°F (22.0°C)	75.2°F (24.0°C)	60.8°F (16.0°C)	68°F (20.0°C)	70°F (21.1°C)	71.6°F (22.0°C)	75.2°F (24.0°C)
260	5°F(-15.0°C)	5287	5182	5156	3115	3087	1.16	1.17	1.18	1.18	1.18
	14°F(-10.0°C)	6163	6040	6010	3631	3598	1.21	1.22	1.22	1.22	1.23
	17°F(-8.3°C)	6456	6326	6295	3803	3768	1.22	1.23	1.24	1.24	1.24
	22°F(-5.6°C)	6795	6659	6626	4003	3967	1.22	1.23	1.23	1.23	1.24
	27°F(-2.8°C)	7134	6992	6957	4203	4165	1.22	1.23	1.23	1.23	1.24
	32°F(-0.0°C)	7474	7324	7288	4402	4363	1.21	1.22	1.22	1.23	1.23
	35°F(1.7°C)	7677	7524	7486	4522	4482	1.21	1.22	1.22	1.22	1.23
	37°F(2.8°C)	7996	7836	7797	4710	4668	1.22	1.23	1.23	1.23	1.24
	42°F(5.6°C)	8793	8617	8574	5180	5133	1.24	1.25	1.25	1.26	1.26
	44.6°F(7.0°C)	9112	8930	8885	5368	5319	1.25	1.26	1.26	1.26	1.27
	47°F(8.3°C)	9590	9398	9351	5649	5598	1.26	1.27	1.27	1.28	1.28
	52°F(11.1°C)	9158	8975	8930	5395	5346	1.09	1.10	1.11	1.11	1.11
	57°F(13.9°C)	8726	8552	8509	5140	5094	0.93	0.93	0.94	0.94	0.94
	59°F(15.0°C)	8554	8382	8341	5039	4993	0.86	0.87	0.87	0.87	0.87
	62°F(16.7°C)	8294	8128	8088	4886	4842	0.76	0.76	0.77	0.77	0.77
	64.4°F(18.0°C)	8122	7959	7919	4784	4741	0.69	0.70	0.70	0.70	0.70
330	5°F(-15.0°C)	6057	5936	5906	4582	4540	1.18	1.18	1.19	1.19	1.19
	14°F(-10.0°C)	7061	6920	6885	5341	5293	1.22	1.23	1.23	1.24	1.24
	17°F(-8.3°C)	7396	7248	7212	5594	5544	1.24	1.25	1.25	1.25	1.26
	22°F(-5.6°C)	7784	7629	7591	5888	5835	1.23	1.24	1.24	1.25	1.25
	27°F(-2.8°C)	8173	8010	7970	6182	6126	1.23	1.24	1.24	1.24	1.25
	32°F(-0.0°C)	8562	8391	8349	6476	6418	1.22	1.23	1.24	1.24	1.24
	35°F(1.7°C)	8795	8619	8576	6653	6593	1.22	1.23	1.23	1.24	1.24
	37°F(2.8°C)	9161	8977	8932	6929	6866	1.23	1.24	1.24	1.25	1.25
	42°F(5.6°C)	10074	9872	9823	7619	7551	1.25	1.26	1.27	1.27	1.27
	44.6°F(7.0°C)	10439	10230	10179	7896	7825	1.26	1.27	1.27	1.28	1.28
	47°F(8.3°C)	10987	10767	10713	8310	8235	1.27	1.29	1.29	1.29	1.30
	52°F(11.1°C)	10492	10282	10231	7936	7864	1.11	1.11	1.12	1.12	1.12
	57°F(13.9°C)	9997	9797	9748	7562	7493	0.94	0.94	0.95	0.95	0.95
	59°F(15.0°C)	9799	9603	9555	7412	7345	0.87	0.87	0.88	0.88	0.88
	62°F(16.7°C)	9502	9312	9266	7187	7123	0.77	0.77	0.77	0.78	0.78
	64.4°F(18.0°C)	9304	9118	9073	7037	6974	0.70	0.70	0.71	0.71	0.71

Manufacturer reserves the right to change, at any time, specifications and designs without notice and without obligations.

Table 17: HEATING PERFORMANCE - 12K (Continued)

500	5°F(-15.0°C)	6939	6801	6767	6740	6679	1.19	1.20	1.20	1.20	1.21
	14°F(-10.0°C)	8089	7928	7888	7856	7786	1.23	1.24	1.25	1.25	1.25
	17°F(-8.3°C)	8473	8303	8262	8229	8155	1.25	1.26	1.26	1.26	1.27
	22°F(-5.6°C)	8918	8740	8696	8661	8583	1.24	1.25	1.26	1.26	1.26
	27°F(-2.8°C)	9364	9176	9130	9094	9012	1.24	1.25	1.25	1.26	1.26
	32°F(-0.0°C)	9809	9613	9565	9526	9441	1.24	1.25	1.25	1.25	1.26
	35°F(1.7°C)	10076	9875	9825	9786	9698	1.23	1.24	1.25	1.25	1.25
	37°F(2.8°C)	10495	10285	10233	10192	10101	1.24	1.25	1.26	1.26	1.26
	42°F(5.6°C)	11541	11310	11253	11208	11108	1.27	1.28	1.28	1.28	1.29
	44.6°F(7.0°C)	11959	11720	11661	11615	11510	1.27	1.28	1.29	1.29	1.30
	47°F(8.3°C)	12587	12335	12273	12224	12114	1.29	1.30	1.30	1.30	1.31
	52°F(11.1°C)	12020	11780	11721	11674	11569	1.12	1.13	1.13	1.13	1.13
	57°F(13.9°C)	11453	11224	11168	11123	11023	0.95	0.95	0.95	0.96	0.96
	59°F(15.0°C)	11226	11002	10947	10903	10805	0.88	0.88	0.89	0.89	0.89
	62°F(16.7°C)	10886	10668	10615	10573	10477	0.77	0.78	0.78	0.78	0.79
	64.4°F(18.0°C)	10659	10446	10394	10352	10259	0.71	0.71	0.71	0.71	0.72
590	5°F(-15.0°C)	7950	7791	7752	7721	7652	1.20	1.21	1.21	1.21	1.22
	14°F(-10.0°C)	9267	9082	9037	9001	8920	1.25	1.26	1.26	1.26	1.27
	17°F(-8.3°C)	9707	9512	9465	9427	9342	1.26	1.27	1.27	1.28	1.28
	22°F(-5.6°C)	10217	10013	9962	9923	9833	1.26	1.27	1.27	1.27	1.28
	27°F(-2.8°C)	10727	10513	10460	10418	10324	1.25	1.26	1.27	1.27	1.27
	32°F(-0.0°C)	11237	11013	10958	10914	10816	1.25	1.26	1.26	1.26	1.27
	35°F(1.7°C)	11544	11313	11256	11211	11110	1.25	1.26	1.26	1.26	1.27
	37°F(2.8°C)	12023	11783	11724	11677	11572	1.26	1.27	1.27	1.27	1.28
	42°F(5.6°C)	13221	12957	12892	12841	12725	1.28	1.29	1.29	1.29	1.30
	44.6°F(7.0°C)	13701	13427	13360	13306	13186	1.29	1.30	1.30	1.30	1.31
	47°F(8.3°C)	14420	14132	14061	14005	13879	1.30	1.31	1.31	1.32	1.32
	52°F(11.1°C)	13770	13495	13428	13374	13253	1.13	1.14	1.14	1.14	1.15
	57°F(13.9°C)	13121	12858	12794	12743	12628	0.95	0.96	0.96	0.97	0.97
	59°F(15.0°C)	12861	12604	12541	12491	12378	0.89	0.89	0.89	0.90	0.90
	62°F(16.7°C)	12471	12222	12161	12112	12003	0.78	0.79	0.79	0.79	0.79
	64.4°F(18.0°C)	12212	11967	11908	11860	11753	0.71	0.72	0.72	0.72	0.72

Manufacturer reserves the right to change, at any time, specifications and designs without notice and without obligations.

Table 18: HEATING PERFORMANCE - 18K

AIRFLOW (CFM)	HEATING PERFORMANCE AT INDOOR DRY BULB TEMPERATURE										
	OUTDOOR DB(°F)	TC: TOTAL HEATING CAPACITY (BTU/HR)					PI: POWER INPUT (KW)				
		INDOOR CONDITIONS (DB °F)					INDOOR CONDITIONS (DB °F)				
		60.8°F (16.0°C)	68°F (20.0°C)	70°F (21.1°C)	71.6°F (22.0°C)	75.2°F (24.0°C)	60.8°F (16.0°C)	68°F (20.0°C)	70°F (21.1°C)	71.6°F (22.0°C)	75.2°F (24.0°C)
460	5°F(-15.0°C)	7909	7751	7712	7211	7146	1.52	1.53	1.53	1.53	1.54
	14°F(-10.0°C)	8844	8667	8624	8063	7990	1.55	1.56	1.57	1.57	1.58
	17°F(-8.3°C)	9155	8972	8928	8347	8271	1.56	1.57	1.58	1.58	1.59
	22°F(-5.6°C)	9663	9470	9422	8809	8730	1.65	1.67	1.67	1.67	1.68
	27°F(-2.8°C)	10170	9967	9917	9272	9188	1.75	1.76	1.76	1.77	1.77
	32°F(-0.0°C)	10678	10464	10412	9735	9647	1.84	1.85	1.86	1.86	1.87
	35°F(1.7°C)	10982	10763	10709	10012	9922	1.89	1.91	1.91	1.92	1.92
	37°F(2.8°C)	11350	11123	11067	10347	10254	1.90	1.91	1.92	1.92	1.93
	42°F(5.6°C)	12268	12023	11963	11184	11084	1.91	1.93	1.93	1.94	1.94
	44.6°F(7.0°C)	12635	12383	12321	11519	11415	1.92	1.93	1.94	1.94	1.95
	47°F(8.3°C)	13186	12923	12858	12021	11913	1.93	1.94	1.95	1.95	1.96
	52°F(11.1°C)	13119	12857	12792	11960	11852	1.73	1.75	1.75	1.76	1.76
	57°F(13.9°C)	13052	12791	12727	11899	11791	1.54	1.55	1.56	1.56	1.57
	59°F(15.0°C)	13025	12764	12700	11874	11767	1.46	1.48	1.48	1.48	1.49
	62°F(16.7°C)	12984	12725	12661	11837	11731	1.35	1.36	1.36	1.36	1.37
	64.4°F(18.0°C)	12957	12698	12635	11813	11706	1.27	1.28	1.28	1.29	1.29
560	5°F(-15.0°C)	9034	8853	8809	8501	8424	1.53	1.54	1.55	1.55	1.56
	14°F(-10.0°C)	10102	9900	9850	9505	9420	1.57	1.58	1.58	1.59	1.59
	17°F(-8.3°C)	10457	10248	10197	9840	9751	1.58	1.59	1.59	1.60	1.60
	22°F(-5.6°C)	11037	10816	10762	10385	10292	1.67	1.68	1.69	1.69	1.70
	27°F(-2.8°C)	11617	11384	11327	10931	10832	1.76	1.78	1.78	1.78	1.79
	32°F(-0.0°C)	12196	11952	11893	11476	11373	1.86	1.87	1.87	1.88	1.89
	35°F(1.7°C)	12544	12293	12232	11804	11697	1.91	1.93	1.93	1.94	1.94
	37°F(2.8°C)	12964	12704	12641	12198	12089	1.92	1.93	1.94	1.94	1.95
	42°F(5.6°C)	14013	13732	13664	13185	13067	1.93	1.95	1.95	1.96	1.96
	44.6°F(7.0°C)	14432	14144	14073	13580	13458	1.94	1.95	1.96	1.96	1.97
	47°F(8.3°C)	15062	14760	14686	14172	14045	1.95	1.96	1.97	1.97	1.98
	52°F(11.1°C)	14985	14685	14611	14100	13973	1.75	1.77	1.77	1.77	1.78
	57°F(13.9°C)	14908	14610	14536	14027	13901	1.56	1.57	1.57	1.58	1.58
	59°F(15.0°C)	14877	14579	14506	13999	13873	1.48	1.49	1.49	1.50	1.50
	62°F(16.7°C)	14831	14534	14461	13955	13829	1.36	1.37	1.37	1.38	1.38
	64.4°F(18.0°C)	14800	14504	14431	13926	13801	1.28	1.29	1.30	1.30	1.30

Manufacturer reserves the right to change, at any time, specifications and designs without notice and without obligations.

Table 18: HEATING PERFORMANCE - 18K (Continued)

680	5°F(-15.0°C)	10319	10112	10062	10022	9931	1.55	1.56	1.56	1.57	1.57
	14°F(-10.0°C)	11538	11307	11251	11206	11105	1.58	1.59	1.60	1.60	1.61
	17°F(-8.3°C)	11945	11706	11647	11601	11496	1.59	1.61	1.61	1.61	1.62
	22°F(-5.6°C)	12607	12354	12293	12244	12133	1.69	1.70	1.70	1.71	1.71
	27°F(-2.8°C)	13269	13003	12938	12887	12771	1.78	1.80	1.80	1.80	1.81
	32°F(-0.0°C)	13931	13652	13584	13530	13408	1.87	1.89	1.89	1.90	1.91
	35°F(1.7°C)	14328	14041	13971	13915	13790	1.93	1.95	1.95	1.95	1.96
	37°F(2.8°C)	14807	14511	14439	14381	14251	1.94	1.95	1.96	1.96	1.97
	42°F(5.6°C)	16005	15685	15607	15544	15404	1.95	1.97	1.97	1.98	1.98
	44.6°F(7.0°C)	16484	16155	16074	16010	15866	1.96	1.97	1.98	1.98	1.99
	47°F(8.3°C)	17203	16859	16775	16708	16557	1.97	1.98	1.99	1.99	2.00
	52°F(11.1°C)	17115	16773	16689	16623	16473	1.77	1.78	1.79	1.79	1.80
	57°F(13.9°C)	17028	16687	16604	16537	16388	1.57	1.58	1.59	1.59	1.60
	59°F(15.0°C)	16992	16653	16569	16503	16355	1.49	1.51	1.51	1.51	1.52
	62°F(16.7°C)	16940	16601	16518	16452	16304	1.37	1.39	1.39	1.39	1.40
	64.4°F(18.0°C)	16905	16567	16484	16418	16270	1.30	1.31	1.31	1.31	1.32
800	5°F(-15.0°C)	11786	11551	11493	11447	11344	1.56	1.58	1.58	1.58	1.59
	14°F(-10.0°C)	13179	12915	12851	12799	12684	1.60	1.61	1.61	1.62	1.62
	17°F(-8.3°C)	13643	13370	13303	13250	13131	1.61	1.62	1.63	1.63	1.64
	22°F(-5.6°C)	14399	14111	14041	13985	13859	1.70	1.72	1.72	1.73	1.73
	27°F(-2.8°C)	15156	14852	14778	14719	14587	1.80	1.81	1.82	1.82	1.83
	32°F(-0.0°C)	15912	15594	15516	15454	15314	1.89	1.91	1.91	1.92	1.92
	35°F(1.7°C)	16366	16038	15958	15894	15751	1.95	1.97	1.97	1.97	1.98
	37°F(2.8°C)	16913	16575	16492	16426	16278	1.96	1.97	1.98	1.98	1.99
	42°F(5.6°C)	18281	17916	17826	17755	17595	1.97	1.99	1.99	2.00	2.00
	44.6°F(7.0°C)	18829	18452	18360	18286	18122	1.98	1.99	2.00	2.00	2.01
	47°F(8.3°C)	19650	19257	19160	19084	18912	1.99	2.00	2.01	2.01	2.02
	52°F(11.1°C)	19549	19158	19063	18986	18815	1.79	1.80	1.81	1.81	1.82
	57°F(13.9°C)	19449	19060	18965	18889	18719	1.59	1.60	1.60	1.61	1.61
	59°F(15.0°C)	19409	19021	18926	18850	18680	1.51	1.52	1.52	1.53	1.53
	62°F(16.7°C)	19349	18962	18867	18791	18622	1.39	1.40	1.40	1.41	1.41
	64.4°F(18.0°C)	19309	18922	18828	18752	18584	1.31	1.32	1.32	1.33	1.33

Manufacturer reserves the right to change, at any time, specifications and designs without notice and without obligations.

Table 19: HEATING PERFORMANCE - 24K

AIRFLOW (CFM)	HEATING PERFORMANCE AT INDOOR DRY BULB TEMPERATURE										
	OUTDOOR DB(°F)	TC: TOTAL HEATING CAPACITY (BTU/HR)					PI: POWER INPUT (KW)				
		INDOOR CONDITIONS (DB °F)					INDOOR CONDITIONS (DB °F)				
		60.8°F (16.0°C)	68°F (20.0°C)	70°F (21.1°C)	71.6°F (22.0°C)	75.2°F (24.0°C)	60.8°F (16.0°C)	68°F (20.0°C)	70°F (21.1°C)	71.6°F (22.0°C)	75.2°F (24.0°C)
329	5°F(-15.0°C)	7773	7618	7580	7176	7111	2.24	2.26	2.26	2.27	2.28
	14°F(-10.0°C)	9094	8912	8868	8395	8319	2.45	2.47	2.47	2.48	2.49
	17°F(-8.3°C)	9535	9344	9297	8801	8722	2.52	2.54	2.54	2.55	2.56
	22°F(-5.6°C)	10232	10027	9977	9445	9360	2.63	2.65	2.65	2.66	2.67
	27°F(-2.8°C)	10929	10710	10656	10088	9997	2.74	2.76	2.76	2.77	2.78
	32°F(-0.0°C)	11625	11393	11336	10731	10635	2.85	2.87	2.88	2.88	2.89
	35°F(1.7°C)	12044	11803	11744	11117	11017	2.91	2.94	2.94	2.95	2.96
	37°F(2.8°C)	12177	11934	11874	11241	11139	2.87	2.89	2.90	2.90	2.92
	42°F(5.6°C)	12512	12261	12200	11549	11445	2.76	2.79	2.79	2.80	2.81
	44.6°F(7.0°C)	12645	12392	12330	11673	11568	2.72	2.74	2.75	2.75	2.76
	47°F(8.3°C)	12846	12589	12526	11858	11751	2.66	2.68	2.68	2.69	2.70
	52°F(11.1°C)	12854	12597	12534	11865	11758	2.46	2.48	2.48	2.49	2.50
	57°F(13.9°C)	12862	12605	12542	11872	11766	2.26	2.28	2.28	2.29	2.30
	59°F(15.0°C)	12865	12608	12545	11875	11768	2.18	2.20	2.20	2.21	2.22
	62°F(16.7°C)	12870	12612	12549	11880	11773	2.06	2.08	2.08	2.09	2.10
	64.4°F(18.0°C)	12873	12615	12552	11883	11776	1.98	2.00	2.00	2.01	2.02
400	5°F(-15.0°C)	10063	9862	9812	9528	9442	2.26	2.28	2.29	2.29	2.30
	14°F(-10.0°C)	11773	11537	11479	11147	11046	2.47	2.49	2.50	2.50	2.51
	17°F(-8.3°C)	12343	12096	12035	11686	11581	2.54	2.56	2.57	2.57	2.58
	22°F(-5.6°C)	13245	12980	12915	12541	12428	2.65	2.67	2.68	2.68	2.70
	27°F(-2.8°C)	14147	13864	13795	13395	13274	2.76	2.79	2.79	2.80	2.81
	32°F(-0.0°C)	15049	14748	14674	14249	14121	2.88	2.90	2.90	2.91	2.92
	35°F(1.7°C)	15590	15279	15202	14762	14629	2.94	2.97	2.97	2.98	2.99
	37°F(2.8°C)	15764	15448	15371	14925	14791	2.90	2.92	2.93	2.93	2.95
	42°F(5.6°C)	16196	15872	15793	15335	15197	2.79	2.81	2.82	2.82	2.84
	44.6°F(7.0°C)	16369	16042	15962	15499	15360	2.75	2.77	2.78	2.78	2.79
	47°F(8.3°C)	16629	16296	16215	15745	15603	2.68	2.70	2.71	2.72	2.73
	52°F(11.1°C)	16639	16306	16225	15755	15613	2.48	2.50	2.51	2.51	2.52
	57°F(13.9°C)	16650	16317	16235	15764	15622	2.28	2.30	2.31	2.31	2.32
	59°F(15.0°C)	16654	16321	16239	15768	15626	2.20	2.22	2.23	2.23	2.24
	62°F(16.7°C)	16660	16327	16245	15774	15632	2.08	2.10	2.11	2.11	2.12
	64.4°F(18.0°C)	16664	16331	16249	15778	15636	2.00	2.02	2.02	2.03	2.04

Manufacturer reserves the right to change, at any time, specifications and designs without notice and without obligations.

Table 19: HEATING PERFORMANCE - 24K (Continued)

547	5°F(-15.0°C)	13026	12766	12702	12651	12537	2.29	2.30	2.31	2.31	2.32
	14°F(-10.0°C)	15240	14935	14860	14801	14668	2.50	2.52	2.52	2.53	2.54
	17°F(-8.3°C)	15977	15658	15580	15517	15378	2.57	2.59	2.59	2.60	2.61
	22°F(-5.6°C)	17145	16802	16718	16652	16502	2.68	2.70	2.71	2.71	2.72
	27°F(-2.8°C)	18313	17947	17857	17786	17626	2.79	2.81	2.82	2.83	2.84
	32°F(-0.0°C)	19481	19091	18996	18920	18750	2.90	2.93	2.93	2.94	2.95
	35°F(1.7°C)	20182	19778	19679	19601	19424	2.97	3.00	3.00	3.01	3.02
	37°F(2.8°C)	20406	19998	19898	19818	19640	2.93	2.95	2.96	2.96	2.98
	42°F(5.6°C)	20966	20547	20444	20362	20179	2.82	2.84	2.85	2.85	2.86
	44.6°F(7.0°C)	21190	20766	20663	20580	20395	2.78	2.80	2.80	2.81	2.82
	47°F(8.3°C)	21526	21096	20990	20906	20718	2.71	2.73	2.74	2.74	2.75
	52°F(11.1°C)	21540	21109	21003	20919	20731	2.51	2.53	2.53	2.54	2.55
	57°F(13.9°C)	21553	21122	21016	20932	20744	2.31	2.33	2.33	2.33	2.34
	59°F(15.0°C)	21558	21127	21021	20937	20749	2.23	2.24	2.25	2.25	2.26
	62°F(16.7°C)	21566	21135	21029	20945	20756	2.11	2.12	2.13	2.13	2.14
	64.4°F(18.0°C)	21571	21140	21034	20950	20762	2.02	2.04	2.04	2.05	2.06
729	5°F(-15.0°C)	16862	16525	16443	16377	16229	2.31	2.33	2.33	2.34	2.35
	14°F(-10.0°C)	19728	19333	19236	19160	18987	2.52	2.54	2.55	2.55	2.56
	17°F(-8.3°C)	20683	20269	20168	20087	19906	2.59	2.61	2.62	2.62	2.63
	22°F(-5.6°C)	22195	21751	21642	21555	21361	2.71	2.73	2.73	2.74	2.75
	27°F(-2.8°C)	23706	23232	23116	23024	22816	2.82	2.84	2.85	2.85	2.87
	32°F(-0.0°C)	25218	24714	24590	24492	24272	2.93	2.96	2.96	2.97	2.98
	35°F(1.7°C)	26125	25603	25475	25373	25145	3.00	3.03	3.03	3.04	3.05
	37°F(2.8°C)	26415	25887	25758	25655	25424	2.96	2.98	2.99	2.99	3.01
	42°F(5.6°C)	27141	26598	26465	26359	26122	2.85	2.87	2.88	2.88	2.89
	44.6°F(7.0°C)	27431	26882	26748	26641	26401	2.80	2.83	2.83	2.84	2.85
	47°F(8.3°C)	27866	27308	27172	27063	26820	2.74	2.76	2.77	2.77	2.78
	52°F(11.1°C)	27883	27325	27189	27080	26836	2.53	2.55	2.56	2.56	2.57
	57°F(13.9°C)	27900	27342	27205	27097	26853	2.33	2.35	2.35	2.36	2.37
	59°F(15.0°C)	27907	27349	27212	27103	26859	2.25	2.27	2.27	2.28	2.29
	62°F(16.7°C)	27917	27359	27222	27113	26869	2.13	2.14	2.15	2.15	2.16
	64.4°F(18.0°C)	27924	27366	27229	27120	26876	2.04	2.06	2.07	2.07	2.08

Manufacturer reserves the right to change, at any time, specifications and designs without notice and without obligations.

Table 20: HEATING PERFORMANCE - 30K

AIRFLOW (CFM)	HEATING PERFORMANCE AT INDOOR DRY BULB TEMPERATURE										
	OUTDOOR DB(°F)	TC: TOTAL HEATING CAPACITY (BTU/HR)					PI: POWER INPUT (KW)				
		INDOOR CONDITIONS (DB °F)					INDOOR CONDITIONS (DB °F)				
		60.8°F (16.0°C)	68°F (20.0°C)	70°F (21.1°C)	71.6°F (22.0°C)	75.2°F (24.0°C)	60.8°F (16.0°C)	68°F (20.0°C)	70°F (21.1°C)	71.6°F (22.0°C)	75.2°F (24.0°C)
329	5°F(-15.0°C)	7091	6949	6915	5740	5688	2.75	2.77	2.78	2.78	2.79
	14°F(-10.0°C)	10009	9809	9760	8102	8029	0.00	0.00	0.00	0.00	0.00
	17°F(-8.3°C)	9724	9529	9481	7870	7799	1.24	1.25	1.25	1.26	1.26
	22°F(-5.6°C)	9366	9179	9133	7581	7513	2.79	2.81	2.82	2.82	2.84
	27°F(-2.8°C)	8723	8549	8506	7061	6997	2.76	2.78	2.79	2.80	2.81
	32°F(-0.0°C)	8509	8339	8297	6887	6825	2.75	2.78	2.78	2.79	2.80
	35°F(1.7°C)	8988	8808	8764	7275	7210	2.72	2.75	2.75	2.76	2.77
	37°F(2.8°C)	9467	9278	9232	7663	7594	2.69	2.72	2.72	2.73	2.74
	42°F(5.6°C)	9946	9747	9699	8051	7978	2.67	2.69	2.69	2.70	2.71
	44.6°F(7.0°C)	10234	10029	9979	8283	8209	2.65	2.67	2.68	2.68	2.69
	47°F(8.3°C)	11061	10839	10785	8953	8872	2.65	2.67	2.68	2.68	2.69
	52°F(11.1°C)	13127	12865	12801	10625	10530	2.65	2.67	2.68	2.68	2.69
	57°F(13.9°C)	13954	13675	13607	11295	11193	2.65	2.67	2.68	2.68	2.70
	59°F(15.0°C)	15194	14890	14816	12298	12188	2.65	2.67	2.68	2.69	2.70
	62°F(16.7°C)	14601	14309	14237	11818	11711	2.39	2.41	2.41	2.42	2.42
	64.4°F(18.0°C)	14007	13727	13658	11337	11235	2.12	2.14	2.14	2.14	2.15
447	5°F(-15.0°C)	13769	13494	13426	11145	11045	2.01	2.03	2.03	2.04	2.04
	14°F(-10.0°C)	13413	13145	13079	10857	10759	1.85	1.87	1.87	1.87	1.88
	17°F(-8.3°C)	13176	12912	12848	10664	10568	1.74	1.76	1.76	1.77	1.77
	22°F(-5.6°C)	9179	8996	8951	8139	8065	2.78	2.80	2.81	2.81	2.82
	27°F(-2.8°C)	12957	12698	12634	11488	11385	0.00	0.00	0.00	0.00	0.00
	32°F(-0.0°C)	12587	12335	12274	11160	11060	1.25	1.26	1.27	1.27	1.27
	35°F(1.7°C)	12125	11882	11823	10750	10653	2.82	2.84	2.85	2.85	2.86
	37°F(2.8°C)	11292	11066	11011	10012	9922	2.79	2.81	2.82	2.82	2.84
	42°F(5.6°C)	11015	10795	10741	9766	9678	2.78	2.80	2.81	2.81	2.83
	44.6°F(7.0°C)	11635	11402	11345	10316	10223	2.75	2.77	2.78	2.78	2.80
	47°F(8.3°C)	12255	12010	11950	10866	10768	2.72	2.74	2.75	2.76	2.77
	52°F(11.1°C)	12876	12618	12555	11416	11313	2.69	2.71	2.72	2.73	2.74
	57°F(13.9°C)	13248	12983	12918	11746	11640	2.68	2.70	2.70	2.71	2.72
	59°F(15.0°C)	14318	14032	13961	12695	12580	2.68	2.70	2.70	2.71	2.72
	62°F(16.7°C)	16993	16654	16570	15067	14931	2.68	2.70	2.71	2.71	2.72
	64.4°F(18.0°C)	18064	17702	17614	16016	15871	2.68	2.70	2.71	2.71	2.72

Manufacturer reserves the right to change, at any time, specifications and designs without notice and without obligations.

Table 20: HEATING PERFORMANCE - 30K (Continued)

653	5°F(-15.0°C)	19669	19276	19179	17439	17282	2.68	2.70	2.71	2.71	2.72
	14°F(-10.0°C)	18900	18522	18430	16757	16607	2.41	2.43	2.43	2.44	2.45
	17°F(-8.3°C)	18132	17769	17680	16076	15931	2.14	2.16	2.16	2.17	2.17
	22°F(-5.6°C)	17824	17468	17381	15803	15661	2.03	2.05	2.05	2.06	2.07
	27°F(-2.8°C)	17363	17016	16931	15395	15256	1.87	1.89	1.89	1.89	1.90
	32°F(-0.0°C)	17056	16715	16631	15122	14986	1.76	1.78	1.78	1.78	1.79
	35°F(1.7°C)	11883	11645	11587	11540	11437	2.81	2.83	2.83	2.84	2.85
	37°F(2.8°C)	16773	16437	16355	16290	16143	0.00	0.00	0.00	0.00	0.00
	42°F(5.6°C)	16294	15968	15888	15825	15682	1.27	1.28	1.28	1.28	1.29
	44.6°F(7.0°C)	15695	15382	15305	15243	15106	2.85	2.87	2.88	2.88	2.89
	47°F(8.3°C)	14618	14326	14254	14197	14069	2.82	2.84	2.85	2.85	2.86
	52°F(11.1°C)	14259	13974	13904	13848	13723	2.81	2.83	2.84	2.84	2.85
	57°F(13.9°C)	15062	14760	14687	14628	14496	2.78	2.80	2.81	2.81	2.82
	59°F(15.0°C)	15865	15547	15469	15408	15269	2.75	2.77	2.78	2.78	2.79
	62°F(16.7°C)	16667	16334	16252	16187	16042	2.72	2.74	2.75	2.75	2.76
	64.4°F(18.0°C)	17149	16806	16722	16655	16505	2.70	2.72	2.73	2.74	2.75
871	5°F(-15.0°C)	18535	18164	18073	18001	17839	2.70	2.73	2.73	2.74	2.75
	14°F(-10.0°C)	21998	21558	21450	21364	21172	2.71	2.73	2.73	2.74	2.75
	17°F(-8.3°C)	23383	22916	22801	22710	22505	2.71	2.73	2.73	2.74	2.75
	22°F(-5.6°C)	25461	24952	24827	24728	24506	2.71	2.73	2.73	2.74	2.75
	27°F(-2.8°C)	24466	23977	23857	23762	23548	2.43	2.45	2.46	2.46	2.47
	32°F(-0.0°C)	23472	23002	22887	22796	22590	2.16	2.18	2.18	2.19	2.20
	35°F(1.7°C)	23074	22612	22499	22409	22207	2.05	2.07	2.07	2.08	2.09
	37°F(2.8°C)	22477	22027	21917	21829	21633	1.89	1.90	1.91	1.91	1.92
	42°F(5.6°C)	22079	21637	21529	21443	21250	1.78	1.79	1.80	1.80	1.81
	44.6°F(7.0°C)	15382	15075	14999	14939	14805	2.83	2.86	2.86	2.87	2.88
	47°F(8.3°C)	21713	21278	21172	21087	20897	0.00	0.00	0.00	0.00	0.00
	52°F(11.1°C)	21093	20671	20567	20485	20301	1.28	1.29	1.29	1.29	1.30
	57°F(13.9°C)	20318	19911	19812	19733	19555	2.88	2.90	2.90	2.91	2.92
	59°F(15.0°C)	18923	18544	18452	18378	18212	2.85	2.87	2.88	2.88	2.89
	62°F(16.7°C)	18458	18089	17998	17926	17765	2.84	2.86	2.87	2.87	2.88
	64.4°F(18.0°C)	19497	19107	19012	18936	18765	2.81	2.83	2.84	2.84	2.85

Table 21: HEATING PERFORMANCE - 36K

AIRFLOW (CFM)	HEATING PERFORMANCE AT INDOOR DRY BULB TEMPERATURE										
	OUTDOOR DB(°F)	TC: TOTAL HEATING CAPACITY (BTU/HR)					PI: POWER INPUT (KW)				
		INDOOR CONDITIONS (DB °F)					INDOOR CONDITIONS (DB °F)				
		60.8°F (16.0°C)	68°F (20.0°C)	70°F (21.1°C)	71.6°F (22.0°C)	75.2°F (24.0°C)	60.8°F (16.0°C)	68°F (20.0°C)	70°F (21.1°C)	71.6°F (22.0°C)	75.2°F (24.0°C)
329	5°F(-15.0°C)	15590	15278	15202	10953	10854	0.00	0.00	0.00	0.00	0.00
	14°F(-10.0°C)	14503	14213	14142	10189	10097	0.00	0.00	0.00	0.00	0.00
	17°F(-8.3°C)	14020	13740	13671	9849	9761	1.47	1.48	1.49	1.49	1.50
	22°F(-5.6°C)	13416	13148	13082	9425	9340	3.31	3.34	3.34	3.35	3.36
	27°F(-2.8°C)	12329	12082	12022	8662	8584	3.18	3.21	3.21	3.22	3.23
	32°F(-0.0°C)	11967	11727	11669	8407	8331	3.14	3.16	3.17	3.18	3.19
	35°F(1.7°C)	12075	11833	11774	8483	8407	3.03	3.06	3.06	3.07	3.08
	37°F(2.8°C)	12183	11939	11880	8559	8482	2.93	2.95	2.96	2.96	2.98
	42°F(5.6°C)	12291	12045	11985	8635	8557	2.82	2.85	2.85	2.86	2.87
	44.6°F(7.0°C)	12356	12109	12048	8680	8602	2.76	2.78	2.79	2.79	2.80
	47°F(8.3°C)	13665	13392	13325	9600	9514	2.30	2.32	2.32	2.33	2.34
	52°F(11.1°C)	16939	16600	16517	11900	11793	1.15	1.16	1.16	1.16	1.17
	57°F(13.9°C)	18249	17884	17794	12820	12705	0.69	0.70	0.70	0.70	0.70
	59°F(15.0°C)	20213	19809	19710	14200	14072	0.00	0.00	0.00	0.00	0.00
	62°F(16.7°C)	19168	18784	18691	13466	13345	0.54	0.55	0.55	0.55	0.55
	64.4°F(18.0°C)	18123	17760	17671	12732	12617	1.08	1.09	1.10	1.10	1.10
447	5°F(-15.0°C)	17705	17351	17264	12438	12326	1.30	1.31	1.31	1.32	1.32
	14°F(-10.0°C)	17078	16736	16652	11998	11890	1.63	1.64	1.64	1.65	1.65
	17°F(-8.3°C)	16660	16327	16245	11704	11599	1.84	1.86	1.86	1.87	1.87
	22°F(-5.6°C)	19479	19090	18994	16090	15945	0.00	0.00	0.00	0.00	0.00
	27°F(-2.8°C)	18121	17759	17670	14968	14834	0.00	0.00	0.00	0.00	0.00
	32°F(-0.0°C)	17518	17167	17081	14470	14340	1.49	1.50	1.50	1.50	1.51
	35°F(1.7°C)	16763	16428	16346	13846	13722	3.34	3.37	3.38	3.38	3.40
	37°F(2.8°C)	15405	15097	15021	12725	12610	3.21	3.24	3.25	3.25	3.27
	42°F(5.6°C)	14952	14653	14580	12351	12239	3.17	3.20	3.20	3.21	3.22
	44.6°F(7.0°C)	15087	14785	14711	12462	12350	3.06	3.09	3.10	3.10	3.11
	47°F(8.3°C)	15222	14918	14843	12574	12461	2.96	2.98	2.99	2.99	3.01
	52°F(11.1°C)	15357	15050	14975	12685	12571	2.85	2.87	2.88	2.89	2.90
	57°F(13.9°C)	15438	15130	15054	12752	12638	2.79	2.81	2.82	2.82	2.83
	59°F(15.0°C)	17074	16733	16649	14104	13977	2.32	2.34	2.35	2.35	2.36
	62°F(16.7°C)	21165	20742	20638	17483	17325	1.16	1.17	1.17	1.18	1.18
	64.4°F(18.0°C)	22801	22345	22233	18834	18665	0.70	0.70	0.70	0.71	0.71

Manufacturer reserves the right to change, at any time, specifications and designs without notice and without obligations.

Table 21: HEATING PERFORMANCE - 36K (Continued)

653	5°F(-15.0°C)	25255	24750	24626	20861	20674	0.00	0.00	0.00	0.00	0.00
	14°F(-10.0°C)	23950	23471	23353	19783	19605	0.55	0.55	0.55	0.55	0.56
	17°F(-8.3°C)	22644	22191	22080	18704	18536	1.10	1.10	1.11	1.11	1.11
	22°F(-5.6°C)	22122	21679	21571	18273	18108	1.31	1.33	1.33	1.33	1.34
	27°F(-2.8°C)	21338	20911	20807	17626	17467	1.64	1.66	1.66	1.66	1.67
	32°F(-0.0°C)	20816	20400	20298	17194	17039	1.86	1.88	1.88	1.88	1.89
	35°F(1.7°C)	24339	23852	23733	23638	23425	0.00	0.00	0.00	0.00	0.00
	37°F(2.8°C)	22642	22189	22078	21990	21792	0.00	0.00	0.00	0.00	0.00
	42°F(5.6°C)	21888	21450	21343	21257	21066	1.50	1.51	1.52	1.52	1.53
	44.6°F(7.0°C)	20945	20526	20423	20342	20159	3.38	3.40	3.41	3.42	3.43
	47°F(8.3°C)	19248	18863	18768	18693	18525	3.25	3.27	3.28	3.29	3.30
	52°F(11.1°C)	18682	18308	18217	18144	17981	3.20	3.23	3.24	3.24	3.25
	57°F(13.9°C)	18851	18474	18381	18308	18143	3.10	3.12	3.13	3.13	3.15
	59°F(15.0°C)	19020	18639	18546	18472	18306	2.99	3.01	3.02	3.02	3.04
	62°F(16.7°C)	19188	18805	18711	18636	18468	2.88	2.90	2.91	2.92	2.93
	64.4°F(18.0°C)	19290	18904	18809	18734	18566	2.82	2.84	2.84	2.85	2.86
871	5°F(-15.0°C)	21334	20907	20803	20720	20533	2.35	2.37	2.37	2.37	2.38
	14°F(-10.0°C)	26445	25916	25786	25683	25452	1.17	1.18	1.19	1.19	1.19
	17°F(-8.3°C)	28489	27920	27780	27669	27420	0.70	0.71	0.71	0.71	0.72
	22°F(-5.6°C)	31556	30925	30770	30647	30371	0.00	0.00	0.00	0.00	0.00
	27°F(-2.8°C)	29924	29326	29179	29063	28801	0.55	0.56	0.56	0.56	0.56
	32°F(-0.0°C)	28293	27727	27588	27478	27231	1.11	1.12	1.12	1.12	1.12
	35°F(1.7°C)	27640	27088	26952	26844	26603	1.33	1.34	1.34	1.34	1.35
	37°F(2.8°C)	26661	26128	25998	25894	25661	1.66	1.67	1.68	1.68	1.69
	42°F(5.6°C)	26009	25489	25361	25260	25032	1.88	1.90	1.90	1.90	1.91
	44.6°F(7.0°C)	30411	29803	29654	29535	29269	0.00	0.00	0.00	0.00	0.00
	47°F(8.3°C)	28290	27725	27586	27476	27228	0.00	0.00	0.00	0.00	0.00
	52°F(11.1°C)	27348	26801	26667	26560	26321	1.52	1.53	1.53	1.53	1.54
	57°F(13.9°C)	26170	25647	25518	25416	25188	3.41	3.44	3.45	3.45	3.47
	59°F(15.0°C)	24050	23569	23451	23357	23147	3.28	3.31	3.31	3.32	3.33
	62°F(16.7°C)	23343	22876	22761	22670	22466	3.24	3.26	3.27	3.27	3.29
	64.4°F(18.0°C)	23554	23083	22967	22875	22669	3.13	3.15	3.16	3.16	3.18

Manufacturer reserves the right to change, at any time, specifications and designs without notice and without obligations.

APPLICATION DATA

Unit Selection

Select equipment that either matches or supports slightly more than the anticipated peak load. This provides better humidity control, fewer unit cycles, and less part-load operation.

For units used in spaces with high sensible loads, base equipment selection on unit sensible load, not on total anticipated load. Adjust for anticipated room wet bulb temperature to avoid undersizing the equipment.

Unit Mounting (Outdoor)

Refer to the unit's installation instructions for further details.

Unit leveling - For reliable operation, units should be level in all planes.

Clearance - Minimum clearance (see Fig. 6 — on page 9) must be provided for airflow. The condensing units are designed for free-flow application. Air inlets and outlets should not be restricted.

Unit location - A location which is convenient to installation and not exposed to strong winds. A location that can bear the weight of the outdoor unit and where the outdoor unit can be mounted in a level position.

Do not install the indoor or outdoor units in a location with special environmental conditions. For those applications, contact your sales representative.

System Operating Conditions

OPERATING RANGE MIN / MAX °F (°C)		
	Cooling	Heating
Outdoor DB	5~122 (-15~50)	5 ~ 75 (-15~24)

NOTE: Reference the product installation instructions for more information.

Metering Devices

The outdoor unit utilizes a capillary tube (sizes 9K-24K) and EEV (30K-36K) to manage the connected fan coil's refrigerant flow.

Drain Connections

Install drains to meet the local plumbing codes.

Refrigerant Lines

General refrigerant line sizing:

1. The outdoor units are shipped with a full charge of R-454B refrigerant. All charges, line sizing, and capacities are based on runs of 25 ft. (7.6 m). For runs over 25 ft. (7.6 m), refer to Specifications Table 5 on page 10 for the proper charge adjustments.
2. Refrigerant lines should not be buried in the ground. If it is necessary to bury the lines, do not bury more than 36−in (914 mm). Provide a minimum 6−in (152 mm) vertical rise to the service valves to prevent refrigerant migration.
3. Both lines must be insulated. Use a minimum of 1/2−in. (12.7 mm) thick insulation. Closed−cell insulation is recommended in all long−line applications.
4. Special consideration should be given to isolating the interconnecting tubing from the building structure. Isolate the tubing so vibration or noise is not transmitted into the structure.

Long Line Applications:

1. No change in line sizing is required.
2. Add refrigerant per the **Additional Charge** table.

<table>
<tr><th colspan="9">ADDITIONAL CHARGE</th></tr>
<tr><th rowspan="2">UNIT SIZE</th><th rowspan="2">INDOO UNIT METERING DEVICE</th><th colspan="2">TOTAL LINE LENGTH FT. (M)</th><th colspan="7">ADDITIONAL CHARGE, OZ/FT. FT (M)</th></tr>
<tr><th>MIN</th><th>MAX</th><th>10-24.6 (3-7.5)</th><th>>24.6-82 (7.5-25)</th><th>>82-98.4 (25-30)</th><th>>98.4-164 (30-50)</th><th>>164-213.2 (50-65)</th></tr>
<tr><td></td><td rowspan="7">None</td><td rowspan="7">9.84(3)</td><td rowspan="3">82(25)</td><td rowspan="7">None</td><td rowspan="3">0.16</td><td></td><td></td><td></td></tr>
<tr><td>9</td><td></td><td></td><td></td></tr>
<tr><td>12</td><td></td><td></td><td></td></tr>
<tr><td>18</td><td>98,4(30)</td><td>0.16</td><td></td><td></td></tr>
<tr><td>24</td><td rowspan="3">164(50)</td><td colspan="3" rowspan="4">0.32</td><td></td></tr>
<tr><td>30</td><td></td></tr>
<tr><td>33</td><td></td></tr>
<tr><td>36</td><td>213.2(65)</td><td>0.32</td></tr>
</table>

WIRING

All wires must be sized per NEC (National Electrical Code) or CEC (Canadian Electrical Code) and local codes. Use Electrical Data table MCA (minimum circuit amps) and MOCP (maximum over current protection) to correctly size the wires and the disconnect fuse or breakers respectively.

Recommended Connection Method for Power and Communication Wiring:

The main power is supplied to the outdoor unit. The field supplied 14/3 stranded wire with ground with a 600 volt insulation rating, power/communication wiring from the outdoor unit to indoor unit consists of four (4) wires and provides the power for the indoor unit.

Two wires are line voltage AC power, one is communication wiring (S) and the other is a ground wire. Wiring between indoor and outdoor unit is polarity sensitive. The use of BX wire is NOT recommended.

If installed in a high Electromagnetic field (EMF) area and communication issues exists, a 14/2 stranded shielded wire can be used to replace L2/N and (S) between outdoor unit and indoor unit landing the shield onto ground in the outdoor unit only.

CAUTION

EQUIPMENT DAMAGE HAZARD

Failure to follow this caution may result in equipment damage or improper operation.

Wires should be sized based on NEC and local codes.

CAUTION

EQUIPMENT DAMAGE HAZARD

Failure to follow this caution may result in equipment damage or improper operation.

Be sure to comply with local codes while running wire from the indoor unit to the outdoor unit.

Every wire must be connected firmly. Loose wiring may cause the terminal to overheat or result in unit malfunction. A fire hazard may also exist. Ensure all wiring is tightly connected.

No wire should touch the refrigerant tubing, compressor or any moving parts.

Disconnecting means must be provided and shall be located within sight and readily accessible from the air conditioner.

Connecting cable with conduit shall be routed through the hole in the conduit panel.

Outdoor Unit Sound Pressure Test Conditions

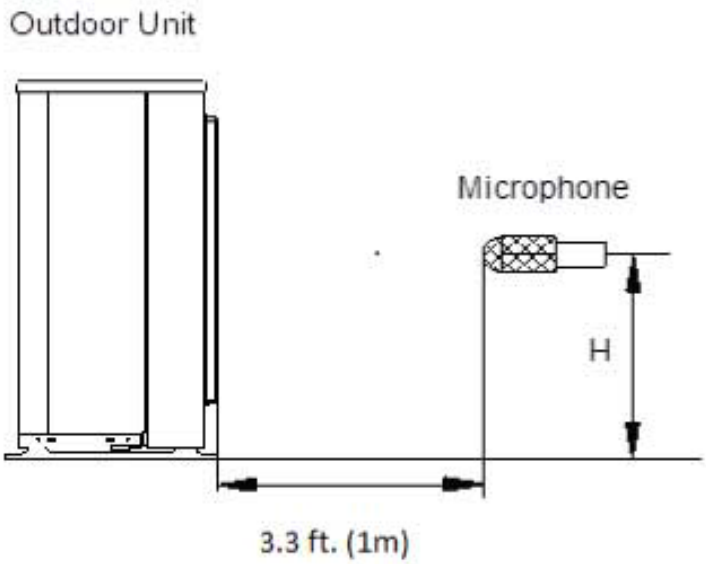

Fig. 8 — Outdoor Unit Sound Pressure Test Conditions

ELECTRICAL DATA - HEAT PUMP

ELECTRICAL DATA									
OUTDOOR UNIT		9K 115V	12K 115V	9K	12K	18K	24K	30K	36K
MINIMUM CIRCUIT AMPACITY (MCA)	A	18	19	12	13	15	19	28	33
MAXIMUM OVERCURRENT PROTECTION AMPACITY (MOPA)	A	20	20	15	15	20	20	30	35
VOLTAGE-PHASE-F REQUENCY	V-P-Hz	115-1-60		208/230-1-60					
MAX – MIN VOLTAGE RANGE	V	127-104		253-187					
COOLING (WITH ENTRY TIER HIGH WALL IDU)									
RUNNING CURRENT	(A)	7.6	12.3	4.8	4.9	7	11.1	11	17
POWER CONSUMPTION	(W)	720	1200	714	1111	1565	2474	2500	3830
HEATING (WITH ENTRY TIER HIGH WALL IDU)									
RUNNING CURRENT RANGE	(A)	9.4	11.4	4	4.7	8	9.9	12.6	16
POWER CONSUMPTION	(W)	930	1116	896	1053	1790	2275	2900	3580

*Permissible limits of the voltage range at which the unit will operate satisfactorily.

LEGEND

FLA - Full Load Amps
MCA - Minimum Circuit Amps
MOP - Maximum OverCurrent Protection
RLA - Rated Load Amps

WIRING DIAGRAMS

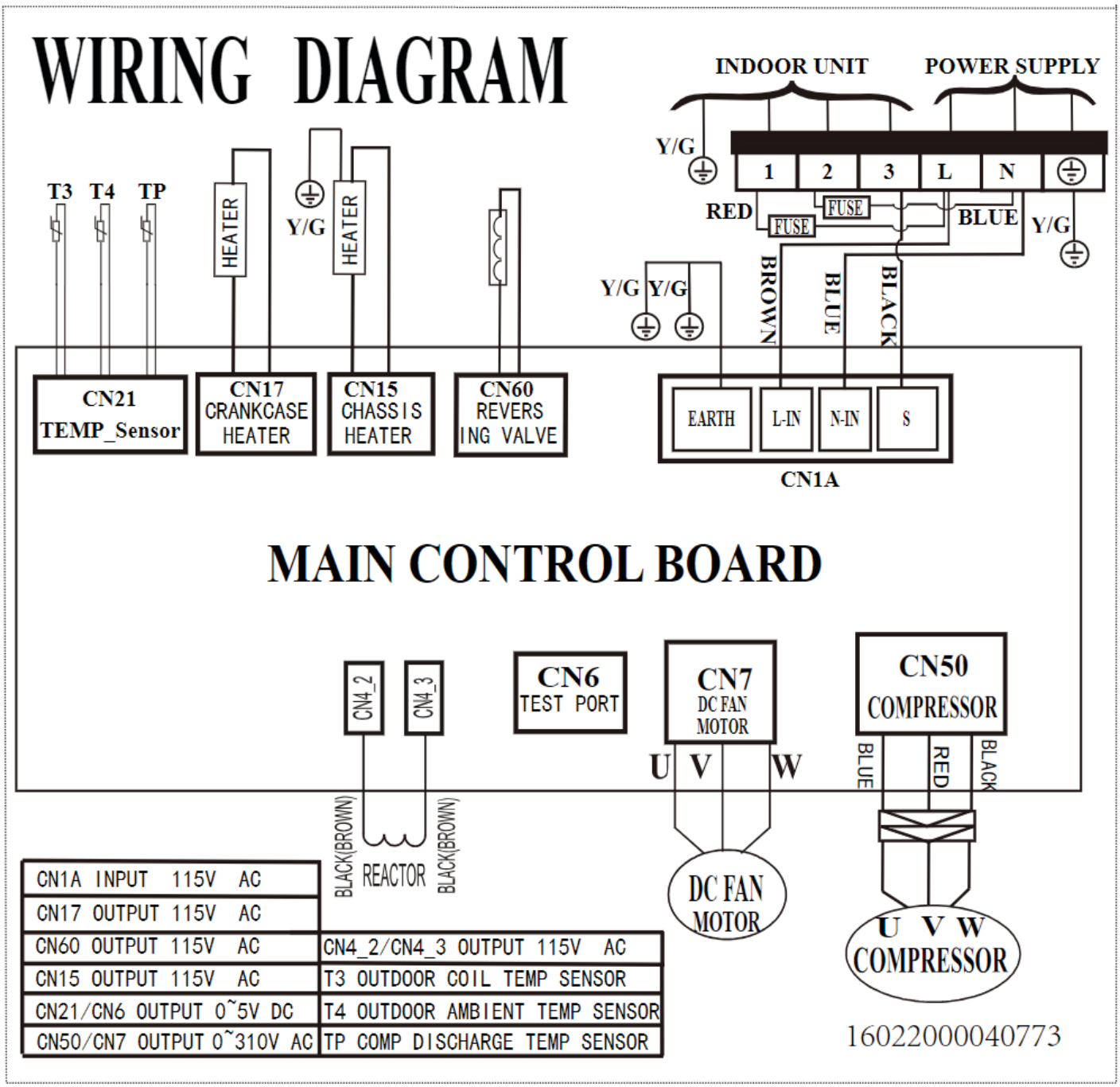

Fig. 9 — Wiring Diagram Size 9K, 12K (115V)

WIRING DIAGRAMS (CONTINUED)

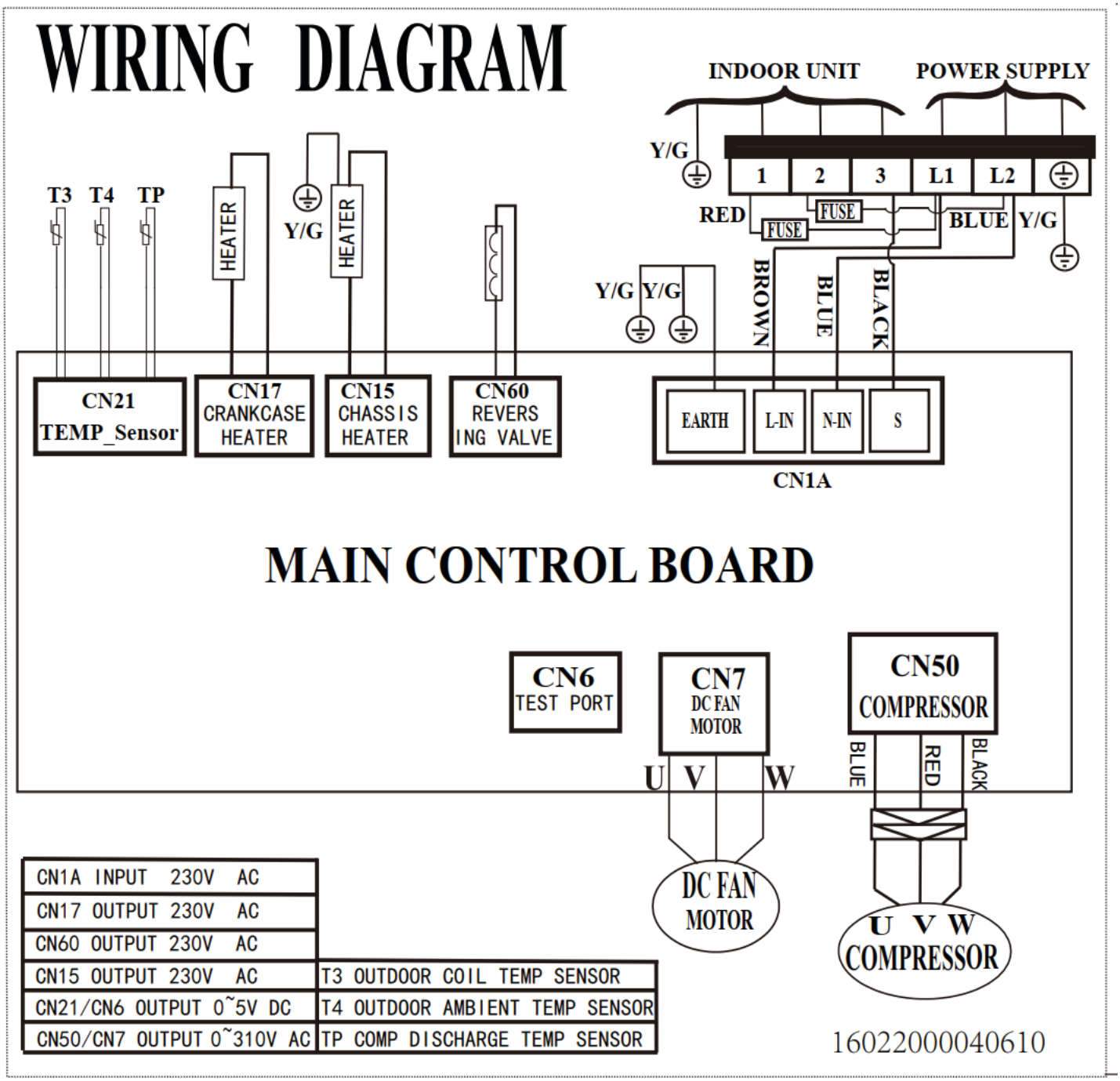

Fig. 10 — Wiring Diagram Sizes 9K, 12K, 18K (208-230V)

WIRING DIAGRAMS (CONTINUED)

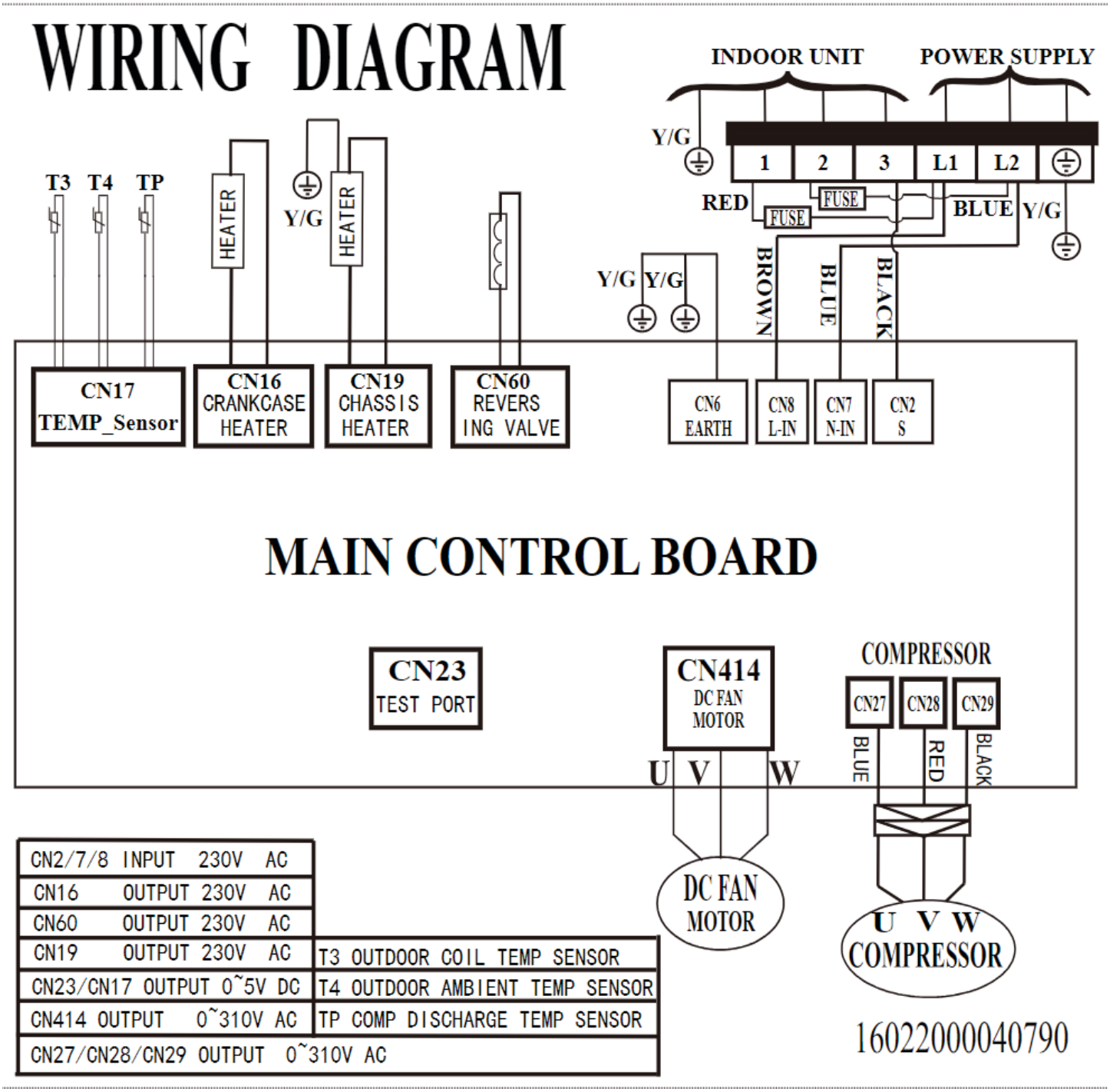

Fig. 11 — Wiring Diagram Size 24K (208/230V)

WIRING DIAGRAMS (CONTINUED)

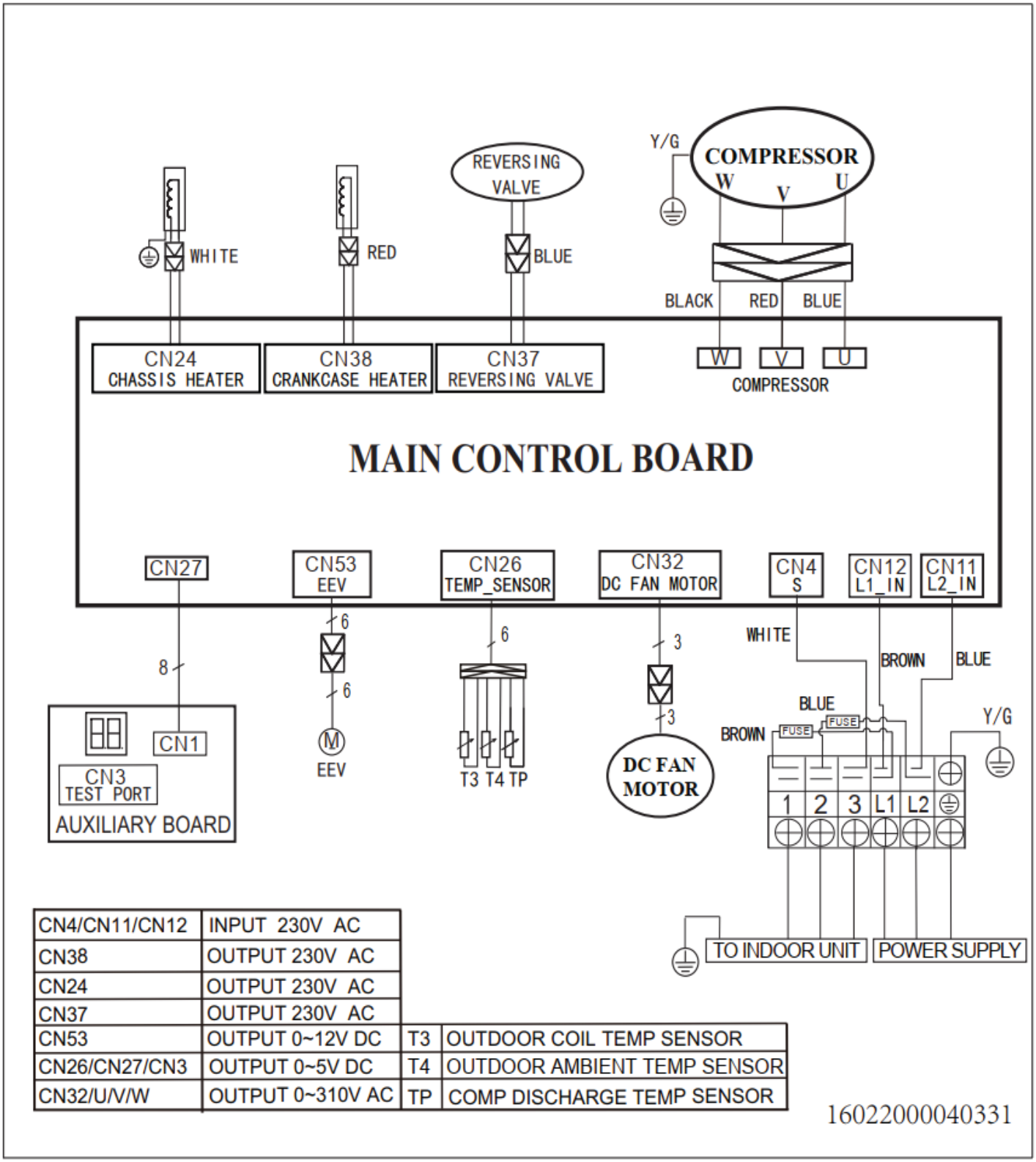

Fig. 11 — Wiring Diagram Size 30K (208/230V)

WIRING DIAGRAMS (CONTINUED)

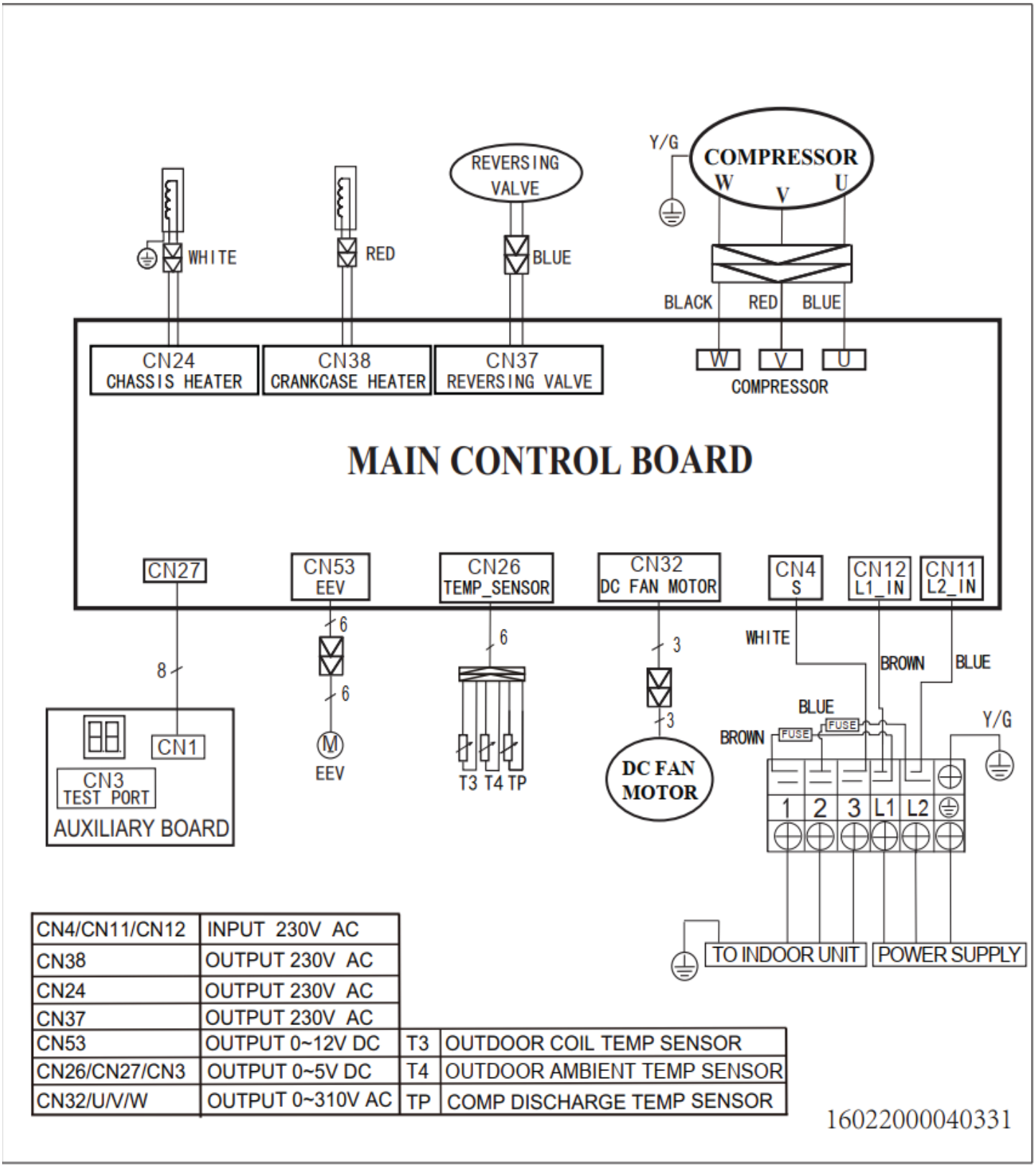

CN4/CN11/CN12	INPUT 230V AC		
CN38	OUTPUT 230V AC		
CN24	OUTPUT 230V AC		
CN37	OUTPUT 230V AC		
CN53	OUTPUT 0~12V DC	T3	OUTDOOR COIL TEMP SENSOR
CN26/CN27/CN3	OUTPUT 0~5V DC	T4	OUTDOOR AMBIENT TEMP SENSOR
CN32/U/V/W	OUTPUT 0~310V AC	TP	COMP DISCHARGE TEMP SENSOR

Fig. 12 —Wiring Diagram 36K (208/230V)

GUIDE SPECIFICATIONS

HORIZONTAL DISCHARGE OUTDOOR UNITS

Size Range: 9K, 12K, 18K, 24K, 30K, 36K Ton Nominal Cooling and Heating Capacity Model Number: **D5CERAH**

PART 1 - GENERAL

1.01 System Description

1. Outdoor air-cooled split system compressor sections suitable for on-the-ground, rooftop, wall hung or balcony mounting. Units consist of a rotary compressor, an air-cooled coil, propeller-type draw-through outdoor fan, reversing valve (HP), accumulator (HP units), metering device(s), and a control box. Units discharge air horizontally as shown on the contract drawings. Units function as the outdoor component of an air-to-air heat pump system.
2. Units are to be used in a refrigeration circuit matched to ductless heat pump fan coil units.

1.02 Agency Listings

1. Unit construction complies with ANSI/ASHRAE 15, latest revision, and with the NEC.
2. Units are evaluated in accordance with UL standard 60335-2-40.
3. Units are listed in the CEC directory.
4. Unit cabinet is capable of withstanding 500-hour salt spray test per Federal Test Standard No. 141 (method 6061).
5. Air-cooled condenser coils are leak tested at 550 psig.

1.03 Delivery, Storage, And Handling

Units are shipped in one piece and are stored and handled per unit manufacturer's recommendations.

1.04 Warranty (For Inclusion By Specifying Engineer)

Part 2 - PRODUCTS

2.01 Equipment

A. **General:**

Factory assembled, single piece, air-cooled outdoor unit. Contained within the unit enclosure is all the factory wiring, piping, controls, and the compressor.

B. **Unit Cabinet:**

1. Unit cabinet is constructed of galvanized steel, bonderized and coated with a baked-enamel finish on the inside and outside.
2. Unit access panels is removable with minimal screws and provides full access to the compressor, fan, and control components.
3. The outdoor compartment is isolated and has an acoustic lining to assure quiet operation.

C. **Fans:**

1. Outdoor fans are the direct drive propeller type, and discharges air horizontally. Fans draw air through the outdoor coil.
2. Outdoor fan motors are totally enclosed, single phase motors with class E insulation and permanently lubricated ball bearings. Motor shall be protected by internal thermal overload protection.
3. The shaft has inherent corrosion resistance.
4. Fan blades are non-metallic and statically and dynamically balanced.
5. Outdoor fan openings are equipped with a PVC metal/mesh coated protection grille over the fan.

D. **Compressor:**

1. Compressor is the fully hermetic rotary type.
2. Compressor is equipped with an oil system, operating oil charge, and a motor.
3. Motor is NEMA rated class E, suitable for operation in a refrigerant atmosphere.
4. Compressor assembly is installed on rubber vibration isolators.

E. **Outdoor Coil:**

The coil is constructed of aluminum hydrophilic pre-coated fins mechanically bonded to seamless copper tubes, which are cleaned, dehydrated, and sealed.

F. **Refrigeration Components:**

Refrigerant circuit components include a brass external liquid line service valve with service gage port connections, a suction line service valve with a service gage connection port, service gage port connections on compressor suction and discharge lines with Schrader type fittings with brass caps, accumulator, reversing valve.

G. **Controls and Safeties:**

Operating controls and safeties are factory selected, assembled, and tested. The minimum control functions include the following:

1. Controls:
   - A time delay control sequence is provided standard through the fan coil board
   - Automatic outdoor fan motor protection.
2. Safeties:
   - System diagnostics
   - Compressor motor current and temperature overload protection
   - Outdoor fan failure protection.

H. **Electrical Requirements:**

1. Unit operates on single-phase, 60 Hz power at 115V for unit sizes 9 and 12, and 208/230V for unit sizes 09, 12, 18, 24, 30, and 36 as specified.
2. Unit electrical power has a single point connection.
3. Unit Control voltage to the indoor fan coil is 0-15V DC.
4. All power and control wiring must be installed per NEC and all local electrical codes.
5. The unit has high and low voltage terminal block connections.

Manufacturer reserves the right to change, at any time, specifications and designs without notice and without obligations.

© 2025 Carrier. All rights reserved.

Manufacturer reserves the right to change, at any time, specifications and designs without notice and without obligations.