37MVRA

Outdoor Unit Single Zone Ductless System
Sizes 9 to 24

Product Data

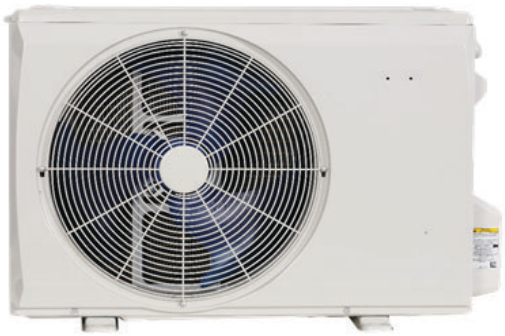

Fig. 1 – Sizes 09K - 24K

NOTE: Images are for illustration purposes only. Actual models may differ slightly.

Table of Contents

INDUSTRY LEADING FEATURES / BENEFITS 1
MODEL NUMBER NOMENCLATURE 2
STANDARD FEATURES 3
ACCESSORIES 3
DIMENSIONS 3
Table 1 – Dimensions and Weights (Heat Pump Models) 3
CLEARANCES 4
Table 2 – Outdoor Unit Clearance Dimensions 4
APPLICATION DATA 5
Table 3 – System Operating Conditions 5
Table 4 – Additional Charge 5
SPECFICATIONS 6
CAPACITY AND COMPATIBILITY 8
PERFORMANCE 8
ELECTRICAL DATA 8
COOLING PERFORMANCE DATA (HEAT PUMP) 9
Table 5 – 9K, 115V Cooling Performance 9
Table 6 – 12K, 115V Cooling Performance 13
Table 7 – 9K Cooling Performance 17
Table 8 – 12K Cooling Performance 21
Table 9 – 18K Cooling Performance 25
Table 10 – 24K Cooling Performance 29
HEATING PERFORMANCE DATA (HEAT PUMP) 33
Table 11 – 9K, 115V Heating Performance 33
Table 12 – 12K, 115V Heating Performance 35
Table 13 – 9K Heating Performance 37
Table 14 – 12K Heating Performance 39
Table 15 – 18K Heating Performance 41
Table 16 – 24K Heating Performance 43
WIRING 45
WIRING DIAGRAMS 45
GUIDE SPECIFICATIONS 47

technology, these units run at lower speeds most of the time resulting in

INDUSTRY LEADING FEATURES / BENEFITS

A PERFECT BALANCE BETWEEN BUDGET LIMITS, ENERGY SAVINGS AND COMFORT

The 37MVRA series ductless systems are a matched combination of an outdoor condensing unit and an indoor fan coil unit connected only by refrigerant tubing and wires.

A ductless system permits creative solutions to design problems such as:

- Add-ons to current space (an office or family room addition)
- Special space requirements
- When changes in the load cannot be handled by the existing system
- When adding air conditioning to spaces that are heated by hydronic or electric heat and have no ductwork
- Historical renovations or any application where preserving the look of the original structure is essential.

The ideal compliment to your ducted system when it is impractical or prohibitively expensive to use ductwork.

The compact indoor fan coil units take up very little space in the room and do not obstruct windows. The fan coils are attractively styled to blend with most room decors. Advanced system components incorporate innovative technology to provide reliable cooling performance at low sound levels.

Inverter Technology

The inverter driven compressor is designed to run at various input power frequencies (Hz) which controls the compressor's motor speed.

Even Temperature – The control package, including the inverter, monitors the outdoor and indoor temperatures as they relate to the selected indoor set point and adjusts the compressor speed to match the load and keep the system operating continuously rather than cycling and creating temperature swings. This translates to higher comfort levels for the occupants.

Rapid Pull Down/Warm-Up – Comfort is increased by the inverter system's ability to ramp up the compressor speed enabling the system to reach the user selected room temperature set point quicker.

Humidity Control – Running the system for longer periods and continuously varying the compressor speed enhances the humidity control.

Individual Room Comfort

Maximum comfort is provided because each space can be controlled individually based on the usage pattern.

Low Sound Levels

When noise is a concern, ductless systems are the answer. The indoor units are whisper quiet. There are no compressors indoors, either in the conditioned space or directly over it, and there is none of the noise usually generated by air being forced through the ductwork.

When sound ordinances and proximity to neighbors demand quiet operation, the 37MVRA unit is the right choice. With the inverter reduced sound levels.

Inverter Technology – Enhanced Economical Operation

Ductless systems are inherently economical to operate. Individual rooms are heated or cooled only when required, and since the air is delivered directly to the space, there is no need to use additional energy to move the air in the ductwork. This economical operation is enhanced further when the inverter system output matches the load resulting in a more efficient system.

Easy-To-Use Controls

The systems have microprocessor-based controls to provide the ultimate in comfort and efficiency. The user friendly wired and wireless remote controls provide the interface between the user and the unit.

Secure Operation

If security is an issue, outdoor and indoor units are connected only by refrigerant piping and wiring to prevent intruders from crawling through ductwork or wall openings. In addition, since the 37MVRA can be installed close to an outside wall, coils are protected from vandals and severe weather.

Fast Installation

This compact ductless system is simple to install. Only wires and piping need to run between the indoor and outdoor units. These units are fast and easy to install ensuring minimal disruption to customers in homes or the workplace. This makes the 37MVRA systems the equipment of choice for retrofit applications.

Simple Servicing and Maintenance

Removing the top panel of the outdoor unit provides immediate access to the control compartment, providing the service technician access to the diagnostic LEDs to facilitate the troubleshooting process. In addition, the draw-thru design of the outdoor unit means that dirt accumulates on the outside surface of the coil. Coils can be cleaned quickly from the inside using a pressure hose and detergent.

On the indoor units, service and maintenance expense is reduced due to the permanent easy to clean filters. Also, error codes are displayed on the front panel to alert the user to certain system malfunctions.

Built-in Reliability

Ductless system indoor and outdoor units are designed to provide years of trouble-free operation. Both the indoor and outdoor units are well protected. Whenever the microprocessor detects abnormal conditions, the unit stops and an error code appears.

Inverter systems provide additional reliability due to the soft start. This refers to the ability of the inverter to start the compressor motor using reduced voltage and reduced current. This feature is beneficial from an electrical standpoint (eliminates current spikes) as well as an overall reliability standpoint due to reduced stress on all associated system components.

Agency Listings

All systems are listed with AHRI (Air conditioning, Heating, and Refrigeration Institute) and are UL certified.

MODEL NUMBER NOMENCLATURE

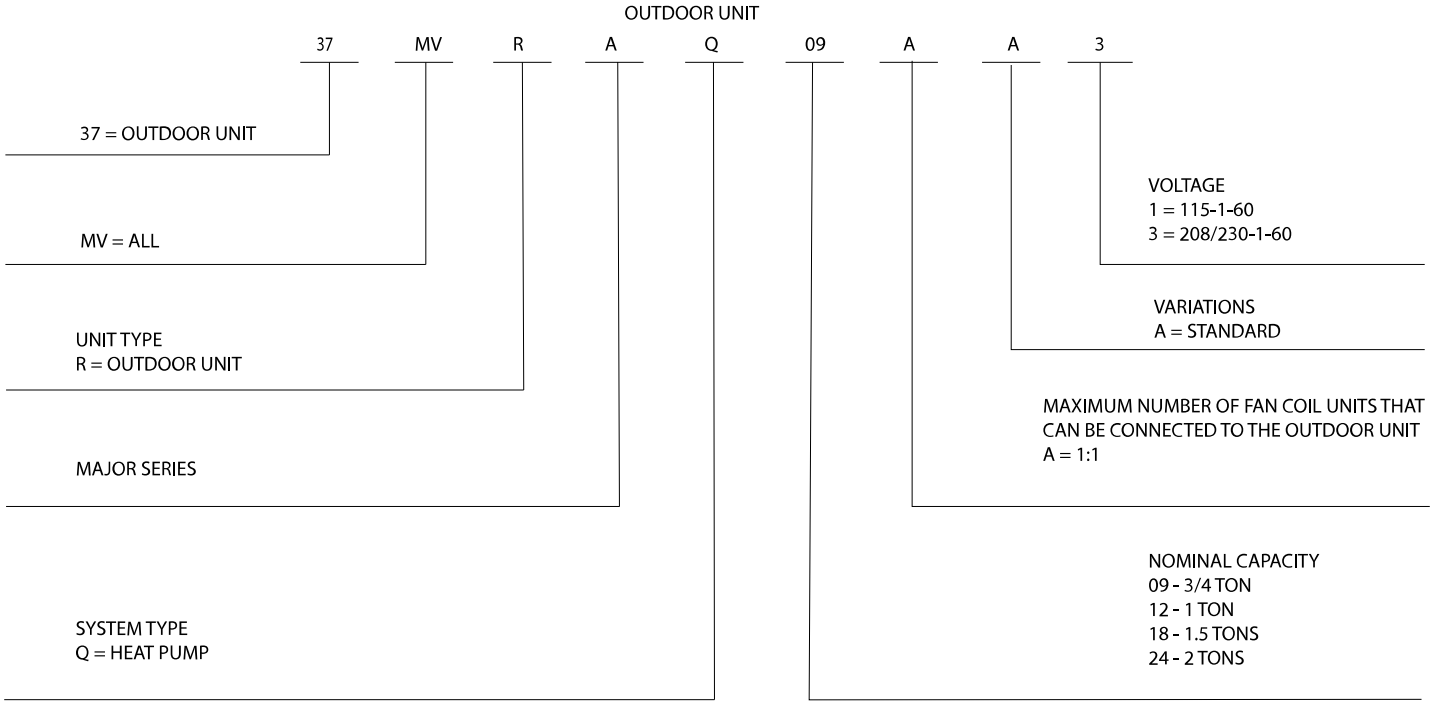

Use of the AHRI Certified TM Mark indicates a manufacturer's participation in the program For verification of certification for individual products, go to www.ahridirectory.org.

STANDARD FEATURES

Ease Of Installation	
Low Voltage Controls	S
Comfort Features	
Microprocessor Controls	S
Auto Restart Function	S
Auto Changeover	S
Energy Saving Features	
Inverter Driven Compressor	S
46° F Heating Mode (Heating Setback)	S
Safety And Reliability	
3 Minute Time Delay For Compressor	S
High Compressor Discharge Temperature	S
Low Voltage Protection	S
Compressor Overload Protection	S
Compressor Over Current Protection	S
IPM Module Protection	S
Condenser High Temp Protection in Cooling Mode	S
Aluminum Hydrophilic pre-coated fins	S
Ease Of Service And Maintenance	
Diagnostics	S
Liquid Line Pressure Taps	S
Application Flexibility	
Crankcase Heater	S
Base pan Heater on Heat Pump units only	S

Legend
S - Standard
A - Accessory

ACCESSORIES

Outdoor Unit Model Number	Base Pan Base Rubber Plugs RCD Part No.	Quantity per Unit
37MVRAQ09AA1	12600801A00077	32
37MVRAQ12AA1		
37MVRAQ09AA3		
37MVRAQ12AA3		
37MVRAQ18AA3		26
37MVRAQ24AA3		34

NOTE: The base pan is built in with multiple holes for proper draining during the defrost process. For applications where it is required to seal these holes, and re-direct the condensate drain, rubber plugs are available through RC.

Outdoor Units

Crankcase Unit

The crankcase heater is standard on all unit sizes. Heater clamps must be placed around the compressor oil stump.

Base Pan Heater

The base pan heater is standard on all unit sizes.

DIMENSIONS

Table 1 – Dimensions and Weights (Heat Pump Models)

System Size		9K 115V	12K 115V	9K	12K	18K	24K
		(115 V)		(208/230 V)			
Height (H)	inch	19.49	19.49	19.49	19.49	21.85	26.5
	mm	495	495	495	495	555	673
Width (W)	inch	28.35	28.35	28.35	28.35	30.12	35.04
	mm	720	720	720	720	765	890
Depth (D)	inch	10.63	10.63	10.63	10.63	11.93	13.46
	mm	270	270	270	270	303	342
Weight -Net	lbs.	53.35	53.79	51.59	51.59	62.17	96.34
	kg	24.2	24.4	23.4	23.4	28.2	43.7
Mounting Dimensions A/B	A - inch (mm)	17.8(452)	17.8(452)	17.8(452)	17.8(452)	17.8(452)	26.1(663)
	B - inch (mm)	10.0(255)	10.0(255)	10.0(255)	10.0(255)	11.3(286)	13.9(354)

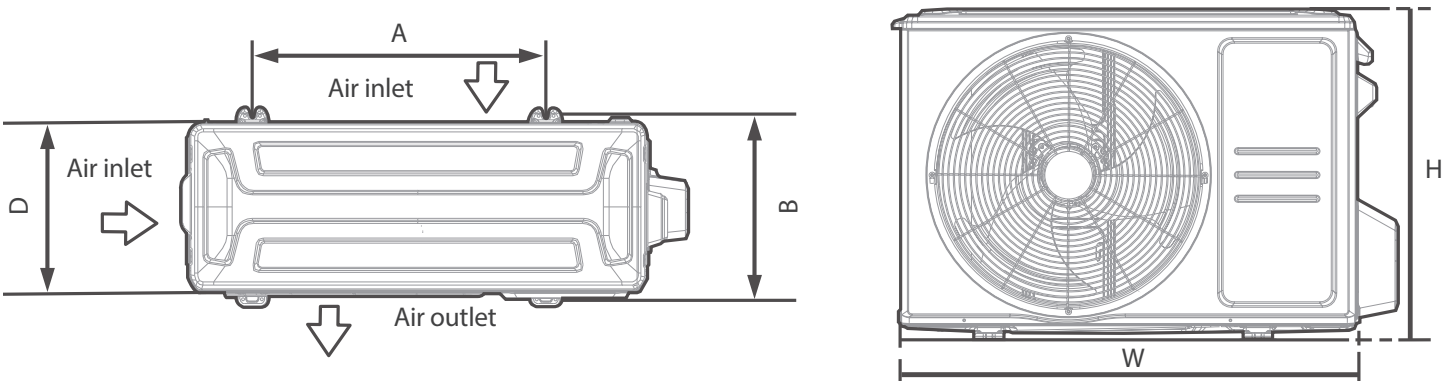

Fig. 2 – System Sizes and Mounting Dimensions (all Models)

CLEARANCES

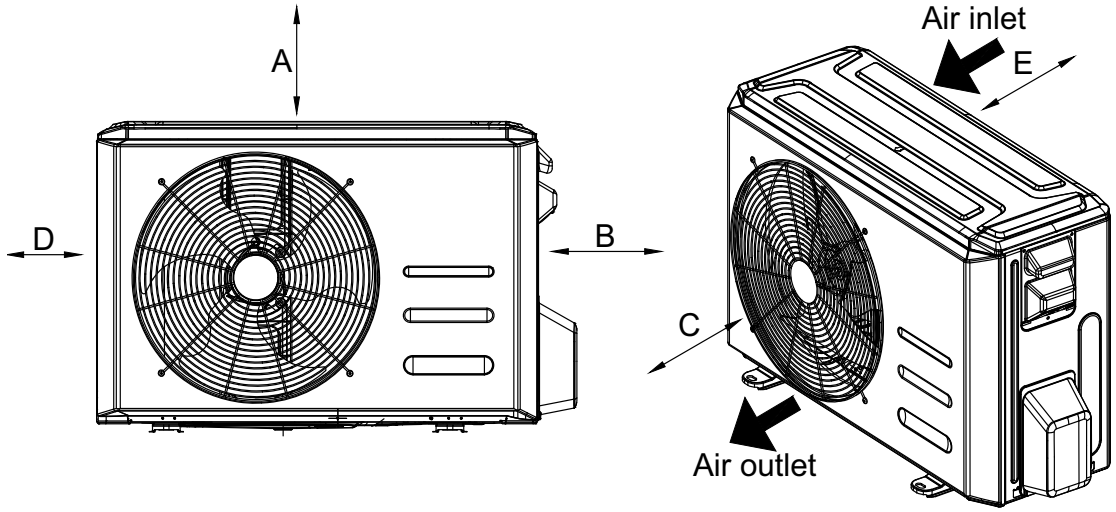

Fig. 3 – Outdoor Unit Clearances

Table 2 – Outdoor Unit Clearance Dimensions

UNIT	MINIMUM VALUE in. (mm)
A	20 (500)
B	14 (350)
C	20 (500)
D	4 (100)
E	4 (100)

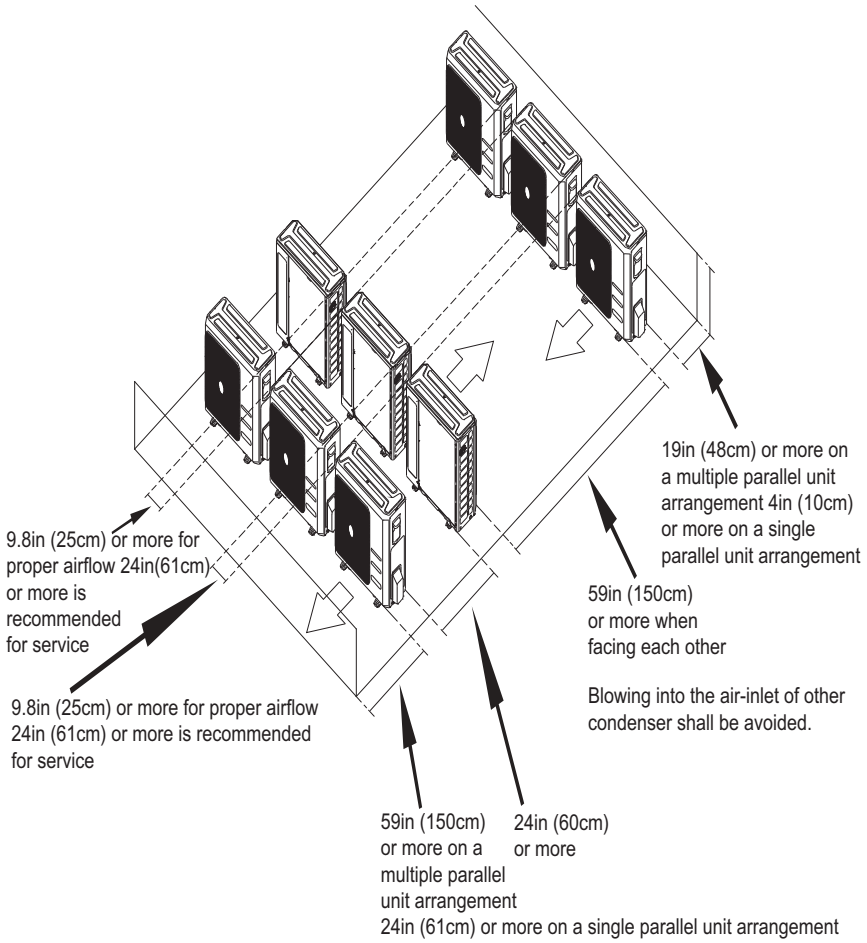

Fig. 4 – Clearances for Multiple Units

APPLICATION DATA

Unit Selection

Select equipment that either matches or supports slightly more than the anticipated peak load. This provides better humidity control, fewer unit cycles, and less part-load operation.

For units used in spaces with high sensible loads, base equipment selection on unit sensible load, not on total anticipated load. Adjust for anticipated room wet bulb temperature to avoid undersizing the equipment.

Unit Mounting (Outdoor)

Refer to the unit's installation instructions for further details.

Unit leveling - For reliable operation, units should be level in all planes.

Clearance - Minimum clearance must be provided for airflow. The condensing units are designed for free-flow application. Air inlets and outlets should not be restricted.

Unit location - A location which is convenient to installation and not exposed to strong winds. A location that can bear the weight of the outdoor unit and where the outdoor unit can be mounted in a level position.

Do not install the indoor or outdoor units in a location with special environmental conditions. For those applications, contact your sales representative.

Table 3 – System Operating Conditions

OPERATING RANGE MIN / MAX °F (°C)		
	Cooling	Heating
Outdoor DB	5 ~ 122 (-15 ~ 50)	5 ~ 75 (-15 ~ 24)

NOTE: Reference the product installation instructions for more information.

Metering Devices

The outdoor unit utilizes a capillary tube to manage the connected fan coil's refrigerant flow.

Drain Connections

Install drains to meet the local sanitation codes.

Refrigerant Lines

General refrigerant line sizing:

1. The outdoor units are shipped with a full charge of R-454B refrigerant. All charges, line sizing, and capacities are based on runs of 25 ft. (7.6 m). For runs over 25 ft. (7.6 m), review the *Long Line Applications* section for the proper charge adjustments.
2. Refrigerant lines should not be buried in the ground. If it is necessary to bury the lines, do not bury more than 36-in (914 mm). Provide a minimum 6-in (152 mm) vertical rise to the service valves to prevent refrigerant migration.
3. Both lines must be insulated. Use a minimum of 1/2-in. (12.7 mm) thick insulation. Closed-cell insulation is recommended in all long-line applications.
4. Special consideration should be given to isolating the interconnecting tubing from the building structure. Isolate the tubing so vibration or noise is not transmitted into the structure.

Long Line Applications:

1. No change in line sizing is required.
2. Add refrigerant per the **Additional Charge** table.

Table 4 – Additional Charge

Unit Size	Total Line Length ft. (m)		Additional Charge, oz/ft. (g/m)			
	Min	Max	10-25 (3-9)	>25-82 (8-25)	>82-98 (25-30)	>98-164 (30-50)
9	10(3)	82(25)	None	0.16		
12						
18		98(30)			0.16	
24		164(50)		0.32	0.32	0.32

SPECFICATIONS

Outdoor Model			37MVRAQ09AA1	37MVRAQ12AA1	37MVRAQ09AA3	37MVRAQ12AA3	37MVRAQ18AA3	37MVRAQ24AA3
Power supply		V;Ph;Hz	115V; 1Ph;60HZ	115V; 1Ph;60HZ	208/230V; 1Ph;60HZ	208/230V; 1Ph;60HZ	208/230V; 1Ph;60HZ	208/230V; 1Ph;60HZ
COMPRESSOR SPECIFICATIONS	Model		KSK103D33UEZ3	KSK103D33UEZ3	KSK103D33UEZ3	KSK103D33UEZ3	KSN140D21UFZ	KTM240D46UKT2
	Type		ROTARY	ROTARY	ROTARY	ROTARY	ROTARY	ROTARY
	Brand		GMCC	GMCC	GMCC	GMCC	GMCC	GMCC
	Capacity	W	2035/3255	2035/3255	2035/3255	2035/3255	4385	4780/7600
		Btu/h	6943/11106	6943/11106	6943/11106	6943/11106	14962	16309/25931
	Input	W	325/826	325/826	325/826	325/826	1140	805/2045
	RLA	A	2.40/5.65	2.40/5.65	2.40/5.65	2.40/5.65	7.5	4.15/9.30
	Refrigerant Oil		ESTER OIL	ESTER OIL	ESTER OIL	ESTER OIL	ESTER OIL	ESTER OIL
	Oil Type		VG74	VG74	VG74	VG74	VG74	VG74
	Oil Charge	fl. Oz	10.48	10.48	10.48	10.48	14.88	20.97
OUTDOOR FAN SPECIFICATIONS	Material	-	Acrylonitrile Styrene +20%GF					
	Type	-	ZL-415*129*8-3KN	ZL-415*129*8-3KN	ZL-415*129*8-3KN	ZL-415*129*8-3KN	ZL-421*133*8-3KN	ZL-535*133*12-3KFN
	Diameter	inch	16.3	16.3	16.3	16.3	16.6	21.1
		mm	415	415	415	415	421	535
	Height	inch	5.1	5.1	5.1	5.1	5.2	5.2
		mm	129	129	129	129	133	133
OUTDOOR MOTOR SPECIFICATIONS	Model	-	ZKFN-25-10-5L	ZKFN-34-10-1-3	ZKFN-25-10-5L	ZKFN-25-10-5L	ZKFN-34-10-1-3	ZKFN-80-8-3
	Type	-	DC	DC	DC	DC	DC	DC
	Input	W	49.3	35.0	42.1	42.1	35.0	112.3
	Max. input	W	135.0	81.0	135.0	135.0	81.0	239
	Output	W	37.0	26.3	31.6	31.6	26.3	84.2
	FLA	A	0.5	0.5	0.35	0.35	0.4	0.8
	Rated HP	HP	0.05	0.04	0.04	0.04	0.04	0.11
	Range of current	Amps	0.48~1.24	0.56~0.85	0.48~1.24	0.48~1.24	0.56~0.85	0.33~1.85
	Rated current	Amps	0.54	0.62	0.48	0.48	0.62	0.95
	Speed	rev/min	850/600	800/600	800/600	800/600	810/450	830/700/550
	Rated RPM	rev/min	850	800	800	800	810	830
	Insulation class	-	E	E	E	E	E	E
	Safe class	-	IP24	IP24	IP24	IP24	IP24	IPX4
OUTDOOR REFRIGERANT COIL SPECIFICATIONS	Number of rows	Rows	1	1	1	1	2	1.6
	Tube outside dia.	inch	0.276	0.276	0.276	0.276	0.276	0.276
		mm	Φ7	Φ7	Φ7	Φ7	Φ7	Φ7
	Nominal Tube Wall	mm	0.00945 (0.24)	0.00945 (0.24)	0.00945 (0.24)	0.00945 (0.24)	0.00945 (0.24)	0.00945 (0.24)
	Tube Enhancement	(Yes/No)	Yes	Yes	Yes	Yes	Yes	Yes
	Tube Material		Copper	Copper	Copper	Copper	Copper	Copper
	Tube pitch(a) x row pitch (b)	inch	0.83× 0.87	0.83× 0.87	0.83× 0.87	0.83× 0.87	0.83× 0.53	0.83× 0.87
		mm	21x22	21x22	21x22	21x22	21x13.37	21x22
	Fin Spacing	FPI	20	20	20	20	19	20
		mm	1.3	1.3	1.3	1.3	1.4	1.3
	Fin type		Plain fin					
	Fin Material		Gold hydrophilic aluminum					
	Coil length x height x width	inch	29.13x18.19x0.87	29.13x18.19x0.87	29.13x18.19x0.87	29.13x18.19x0.87	29.72x19.84x0.53+28.94x19.84x0.53	35.43x23.98x0.87+21.26x23.98x0.87
		mm	740x462x22	740x462x22	740x462x22	740x462x22	755*504*13.37+735*504*13.37	900*609*22+540*609*22
	Face area	ft2	3.68	3.68	3.68	3.68	4.10	5.90
	Number of circuits	#	2	2	2	2	4	5
	High Burst Pressure	Psi (MPa)	550(3.79)	550(3.79)	550(3.79)	550(3.79)	550(3.79)	550(3.79)
	Low Burst Pressure	Psi (MPa)	340(2.34)	340(2.34)	340(2.34)	340(2.34)	340(2.34)	340(2.34)

Manufacturer reserves the right to change, at any time, specifications and designs without notice and without obligations.

SPECFICATIONS (CONTINUED)

Outdoor Model			37MVRAQ09AA1	37MVRAQ12AA1	37MVRAQ09AA3	37MVRAQ12AA3	37MVRAQ18AA3	37MVRAQ24AA3
Piping and Refrigerant Information	Refrigerant Type	Type	R-454B					
	Charge Amount	lb. (kg)	1.01(0.46)	1.28(0.58)	1.28(0.58)	1.28(0.58)	2.38(1.08)	3.42(1.55)
	Additional refrigerant charge	Oz/ft (g/m)	0.16(15)	0.16(15)	0.16(15)	0.16(15)	0.16(15)	0.32(30)
	Liquid Pipe (size - connection type)	In (mm)	1/4in (6.35mm)	1/4in (6.35mm)	1/4in (6.35mm)	1/4in (6.35mm)	1/4in (6.35mm)	3/8in (9.52mm)
	Suction Pipe (size - connection type)	In (mm)	3/8in (9.52mm)	3/8in (9.52mm)	3/8in (9.52mm)	3/8in (9.52mm)	1/2in (12.7mm)	5/8in (15.9mm)
	Min. Piping Length	ft. (m)	9.8 (3)	9.8 (3)	9.8 (3)	9.8 (3)	9.8 (3)	9.8 (3)
	Standard Piping Length	ft. (m)	24.6 (7.5)	24.6 (7.5)	24.6 (7.5)	24.6 (7.5)	24.6 (7.5)	24.6 (7.5)
	Max. Piping Length with no additional refrigerant charge per System	ft. (m)	24.6 (7.5)	24.6 (7.5)	24.6 (7.5)	24.6 (7.5)	24.6 (7.5)	24.6 (7.5)
	Total Maximum Piping Length per system	ft. (m)	82.02(25)	82.02(25)	82.02(25)	82.02(25)	98.42(30)	164.04(50)
	Max. outdoor-indoor height difference (OU higher than IU)	ft. (m)	49.21(15)	49.21(15)	49.21(15)	49.21(15)	65.62(20)	82.02(25)
	Max. outdoor-indoor height difference (IU higher than OU)	ft. (m)	49.21(15)	49.21(15)	49.21(15)	49.21(15)	65.62(20)	82.02(25)
AIRFLOW SPECIFICATIONS	Outdoor (CFM)	CFM	1059.4	1059.4	1059.4	1059.4	1236.0	1765.7
SOUND DATA	Outdoor Sound Pressure Level	dB(A)	54.5	52	54.5	54.5	57	60.5
ENVIRONMENTAL SPECIFICATIONS	Cooling Operating Range: Indoor Min - Max DB	°F	60~90	60~90	60~90	60~90	60~90	60~90
		(°C)	(16~32)	(16~32)	(16~32)	(16~32)	(16~32)	(16~32)
	Cooling Operating Range: Indoor Min - Max WB	°F	59-84	59-84	59-84	59-84	59-84	59-84
		(°C)	(15-29)	(15-29)	(15-29)	(15-29)	(15-29)	(15-29)
	Cooling Operating Range: Outdoor Min - Max DB	°F	5~122	5~122	5~122	5~122	5~122	5~122
		(°C)	(-15~50)	(-15~50)	(-15~50)	(-15~50)	(-15~50)	(-15~50)
	Heating Operating Range Indoor Min - Max DB	°F	32~86	32~86	32~86	32~86	32~86	32~86
		(°C)	(0~30)	(0~30)	(0~30)	(0~30)	(0~30)	(0~30)
	Heating Operating Range Outdoor Min -Max DB	°F	5~75	5~75	5~75	5~75	5~75	5~75
		(°C)	(-15~50)	(-15~50)	(-15~50)	(-15~50)	(-15~50)	(-15~50)
	Non-operating environment Storage Temperature range (DB)	°F	-49-140	-49-140	-49-140	-49-140	-49-140	-49-140
		(°C)	(-45-60)	(-45-60)	(-45-60)	(-45-60)	(-45-60)	(-45-60)
	Operation Humidity	%	0-80 %	0-80 %	0-80 %	0-80 %	0-80 %	0-80 %
	Ambient Humidity	%	0-80 %	0-80 %	0-80 %	0-80 %	0-80 %	0-80 %

Manufacturer reserves the right to change, at any time, specifications and designs without notice and without obligations.

CAPACITY AND COMPATIBILITY

MODEL SIZE	Voltage	HIGH WALL INDOOR UNIT WITH SENSORS	OUTDOOR UNIT	HIGH WALL INDOOR UNIT WITHOUT SENSORS	OUTDOOR UNIT
9K	**115**	D5MVHAQ09XA1	N/A	D5MVHAQ09XC3	37MVRAQ09AA1
12K	**115**	D5MVHAQ12XA1	N/A	D5MVHAQ12XC3	37MVRAQ12AA1
9K	**208/230**	D5MVHAQ09XA3	37MTRAQ18CA3 37MTRAQ27DA3 37MTRAQ36EA3 37MTRAQ48FA3	D5MVHAQ09XC3	37MVRAQ09AA3
12K	**208/230**	D5MVHAQ12XA3	37MTRAQ18CA3 37MTRAQ27DA3 37MVRAQ36EA3 37MTRAQ48FA3	D5MVHAQ12XC3	37MVRAQ12AA3
18K	**208/230**	D5MVHAQ18XA3	37MTRAQ18CA3 37MTRAQ27DA3 37MVRAQ36EA3 37MTRAQ48FA3	D5MVHAQ18XC3	37MVRAQ18AA3
24K	**208/230**	D5MVHAQ24XA3	37MTRAQ27DA3 37MVRAQ36EA3 37MVRAQ48FA3	D5MVHAQ24XC3	37MVRAQ24AA3

NOTE: Highwall units without sensors cannot be paired with multi-zone outdoor units per UL regulatory requirements for a leak dissipation sensor at the indoor unit.

PERFORMANCE

Indoor unit type		**Value Tier High Wall**					
Indoor model		**D5MVHAQ09XA1**	**D5MVHAQ12XA1**	**D5MVHAQ09XA3**	**D5MVHAQ12XA3**	**D5MVHAQ18XA3**	**D5MVHAQ24XA3**
Outdoor model		**37MVRAQ09AA1**	**37MVRAQ12AA1**	**37MVRAQ09AA3**	**37MVRAQ12AA3**	**37MVRAQ18AA3**	**37MVRAQ24AA3**
Power supply	**V;Ph;Hz**	115V;1Ph;60HZ	115V;1Ph;60HZ	208/230V;1Ph;60 HZ	208/230V;1Ph;60 HZ	208/230V;1Ph;60HZ	208/230V;1Ph;60HZ
Cooling Rated Capacity (DOE A2 - 95°F)	Btu/h	9000	12000	9000	12000	17000	24000
Cooling Capacity Range	Btu/h	2700~9900	3600~12500	3600~12500	3600~12500	6300~17900	6400~24200
SEER2	Btu/h.W	18	19	19	18	18.3	17
EER2 (DOE A2 - 95°F)	Btu/h.W	10.1	8.8	10.9	8.8	9.9	9
Heating Rated Capacity (DOE H12 - 47°F)	Btu/h	9800	12000	10000	12000	18000	24000
Heating Capacity Range	Btu/h	3800~10600	3800~12400	3800~12400	3800~12400	4600~18800	5800~27000
COP (DOE H12 - 47°F)	W/W	2.65	2.84	3.37	2.89	2.88	2.78
HSPF2 IV	Btu/h.W	9	9.2	9.7	8.8	8.7	8.5
HSPF2 V	Btu/h.W	7	7	7.5	7	6.7	6.9
Heating Rated Capacity (DOE H32 - 17°F)	Btu/h	6900	7700	8000	8000	11200	17100
COP (DOE H32 - 17°F)	W/W	2.32	2.6	2.57	2.57	2.42	2.29
Heating Maximum Capacity (17°F)	Btu/h	7200	7900	8300	8300	11200	18400
Heating Rated Capacity (ODE H42 - 5°F)	Btu/h	6000	7000	7000	7000	10600	17100
COP (DOE H42 - 5°F)	W/W	1.83	2.2	2.15	2.2	2.1	2.01
Heating Maximum Capacity (5°F)	Btu/h	6000	7000	7000	7000	10600	17100

ELECTRICAL DATA

Outdoor Unit		**9K**	**12K**	**9K**	**12K**	**18K**	**24K**
		(115V)		**(208/230V)**			
Minimum Circuit Ampacity (MCA)	A	17	19.5	10	10	15	19
Maximum Overcurrent Protection Ampacity (MOPA)	A	20	20	15	15	20	20
Voltage-Phase-Frequency		115-1-60		208/230-1-60			
Max – Min Voltage Range		127-104		253-187			
Cooling							
Running current	(A)	9.4	14.1	3.7	5.9	7.6	11.4
Power consumption	(W)	892	1364	857	1364	1717	2667
Heating							
Running current	(A)	11.6	13.1	3.9	5.3	8.2	11
Power consumption	(W)	1083	1240	896	1218	1830	2530

Manufacturer reserves the right to change, at any time, specifications and designs without notice and without obligations.

COOLING PERFORMANCE DATA (HEAT PUMP)

Table 5 – 9K, 115V Cooling Performance

AIRFLOW (CFM)	OUTDOOR DB (°F)	ID WB °F(C)	60.8°F(16.0°C)					64.4°F(18.0°C)					67°F(19.4°C)					71.6°F(22.0°C)				
		ID DB °F °C	73.4°F 23.0°C	77.0°F 25.0°C	80.0°F 26.7°C	80.6°F 27.0°C	84.2°F 29.0°C	73.4°F 23.0°C	77.0°F 25.0°C	80.0°F 26.7°C	80.6°F 27.0°C	84.2°F 29.0°C	73.4°F 23.0°C	77.0°F 25.0°C	80.0°F 26.7°C	80.6°F 27.0°C	84.2°F 29.0°C	73.4°F 23.0°C	77.0°F 25.0°C	80.0°F 26.7°C	80.6°F 27.0°C	84.2°F 29.0°C
129	5°F(-15.0°C)	TC	7129	7129	7129	7129	7236	7485	7484	7484	7484	7484	7741	7741	7740	7739	7740	8232	8230	8228	8227	8227
		S/T	0.73	0.82	0.90	0.91	1.00	0.60	0.69	0.76	0.77	0.86	0.52	0.60	0.67	0.68	0.77	0.39	0.47	0.52	0.53	0.61
		PI	0.42	0.42	0.42	0.42	0.42	0.41	0.41	0.41	0.41	0.41	0.41	0.41	0.41	0.41	0.42	0.42	0.42	0.42	0.42	0.42
	14°F(-10.0°C)	TC	7844	7843	7842	7842	7880	8256	8254	8253	8252	8251	8550	8548	8546	8546	8544	9109	9106	9104	9104	9101
		S/T	0.73	0.81	0.89	0.90	0.99	0.60	0.68	0.75	0.76	0.85	0.52	0.60	0.66	0.68	0.76	0.39	0.47	0.51	0.53	0.60
		PI	0.41	0.41	0.41	0.41	0.41	0.40	0.40	0.40	0.40	0.40	0.40	0.40	0.40	0.40	0.40	0.40	0.40	0.40	0.40	0.40
	17°F(-8.3°C)	TC	8088	8086	8085	8085	8201	8512	8510	8508	8508	8508	8816	8816	8815	8815	8816	9412	9409	9407	9406	9407
		S/T	0.73	0.82	0.89	0.91	1.00	0.60	0.69	0.76	0.77	0.85	0.52	0.60	0.67	0.68	0.76	0.39	0.47	0.52	0.53	0.61
		PI	0.40	0.40	0.40	0.40	0.40	0.40	0.40	0.40	0.40	0.40	0.40	0.40	0.40	0.40	0.40	0.40	0.40	0.40	0.40	0.40
	23°F(-5.0°C)	TC	7967	7967	7967	7973	8118	8396	8394	8394	8394	8395	8704	8704	8702	8702	8703	9298	9295	9293	9292	9293
		S/T	0.74	0.83	0.90	0.91	1.00	0.61	0.69	0.77	0.78	0.86	0.52	0.60	0.67	0.69	0.77	0.39	0.47	0.52	0.53	0.61
		PI	0.45	0.45	0.45	0.45	0.45	0.45	0.45	0.45	0.45	0.45	0.45	0.45	0.45	0.45	0.45	0.46	0.46	0.46	0.46	0.46
	35°F(1.7°C)	TC	7791	7790	7790	7790	7801	8195	8194	8193	8193	8192	8480	8478	8478	8478	8476	9014	9012	9010	9010	9010
		S/T	0.70	0.78	0.85	0.86	0.93	0.59	0.66	0.72	0.74	0.81	0.51	0.58	0.64	0.65	0.73	0.39	0.46	0.50	0.51	0.58
		PI	0.51	0.51	0.51	0.51	0.51	0.53	0.53	0.53	0.53	0.53	0.56	0.56	0.56	0.56	0.56	0.60	0.60	0.60	0.60	0.60
	41°F(5.0°C)	TC	7815	7814	7814	7814	7832	8217	8216	8215	8215	8214	8500	8499	8498	8498	8497	9032	9030	9028	9028	9028
		S/T	0.71	0.79	0.86	0.87	0.95	0.59	0.67	0.73	0.74	0.82	0.51	0.59	0.65	0.66	0.73	0.39	0.46	0.51	0.52	0.59
		PI	0.45	0.45	0.45	0.45	0.45	0.48	0.48	0.48	0.48	0.48	0.50	0.50	0.50	0.50	0.50	0.54	0.54	0.54	0.54	0.54
	47°F(8.3°C)	TC	7838	7837	7836	7836	7863	8238	8237	8236	8236	8235	8521	8519	8518	8518	8517	9050	9048	9046	9046	9045
		S/T	0.71	0.80	0.87	0.88	0.96	0.59	0.67	0.74	0.75	0.83	0.51	0.59	0.65	0.66	0.74	0.39	0.46	0.51	0.52	0.59
		PI	0.39	0.39	0.39	0.39	0.39	0.42	0.42	0.42	0.42	0.42	0.44	0.44	0.44	0.44	0.44	0.48	0.48	0.48	0.48	0.48
	50°F(10.0°C)	TC	7664	7665	7736	7799	8088	8128	8129	8132	8132	8162	8464	8465	8469	8469	8473	9116	9112	9114	9113	9121
		S/T	0.79	0.89	0.99	1.00	1.00	0.64	0.74	0.82	0.84	0.94	0.54	0.64	0.72	0.73	0.83	0.39	0.46	0.54	0.56	0.65
		PI	0.45	0.45	0.45	0.45	0.45	0.45	0.45	0.45	0.45	0.45	0.45	0.45	0.45	0.45	0.45	0.45	0.45	0.45	0.45	0.45
	59°F(15.0°C)	TC	7493	7504	7652	7697	7998	7969	7971	7972	7973	8021	8318	8316	8319	8320	8322	8987	8983	8984	8983	8990
		S/T	0.80	0.91	1.00	1.00	1.00	0.65	0.75	0.84	0.86	0.96	0.54	0.65	0.73	0.75	0.85	0.39	0.47	0.55	0.56	0.66
		PI	0.50	0.50	0.50	0.50	0.50	0.50	0.50	0.50	0.50	0.50	0.50	0.50	0.50	0.50	0.50	0.51	0.51	0.51	0.51	0.51
	68°F(20.0°C)	TC	7327	7351	7558	7605	7916	7814	7815	7816	7816	7910	8168	8167	8170	8170	8172	8851	8848	8848	8848	8854
		S/T	0.82	0.94	1.00	1.00	1.00	0.66	0.77	0.86	0.88	1.00	0.55	0.66	0.75	0.77	0.87	0.39	0.47	0.56	0.57	0.67
		PI	0.55	0.55	0.55	0.55	0.55	0.55	0.55	0.55	0.55	0.55	0.56	0.55	0.55	0.55	0.55	0.56	0.56	0.56	0.56	0.56
	77°F(25.0°C)	TC	7151	7186	7433	7481	7803	7651	7654	7655	7663	7814	8017	8016	8020	8021	8031	8721	8717	8718	8718	8728
		S/T	0.83	0.96	1.00	1.00	1.00	0.66	0.78	0.88	0.89	1.00	0.55	0.67	0.76	0.78	0.88	0.39	0.48	0.56	0.58	0.68
		PI	0.60	0.60	0.60	0.60	0.60	0.60	0.60	0.60	0.60	0.60	0.61	0.61	0.61	0.61	0.61	0.61	0.61	0.61	0.61	0.61
	82°F(27.8°C)	TC	7067	7112	7385	7434	7763	7574	7578	7584	7591	7774	7945	7946	7950	7951	7965	8660	8656	8658	8658	8670
		S/T	0.84	0.97	1.00	1.00	1.00	0.67	0.79	0.88	0.90	1.00	0.56	0.67	0.77	0.78	0.89	0.39	0.48	0.57	0.58	0.68
		PI	0.65	0.65	0.66	0.66	0.66	0.66	0.66	0.66	0.66	0.66	0.66	0.66	0.66	0.66	0.66	0.67	0.67	0.67	0.67	0.67
	86°F(30.0°C)	TC	7018	7079	7374	7424	7758	7531	7534	7544	7552	7769	7905	7906	7910	7911	7929	8627	8623	8624	8626	8637
		S/T	0.85	0.98	1.00	1.00	1.00	0.67	0.80	0.89	0.91	1.00	0.56	0.68	0.77	0.79	0.90	0.39	0.48	0.57	0.59	0.69
		PI	0.73	0.73	0.74	0.74	0.74	0.74	0.74	0.74	0.74	0.74	0.74	0.74	0.74	0.74	0.74	0.75	0.75	0.75	0.75	0.75
	95°F(35.0°C)	TC	7014	7014	7015	7023	7203	7484	7482	7482	7482	7483	7823	7822	7820	7820	7821	8477	8474	8472	8472	8472
		S/T	0.74	0.83	0.91	0.92	1.00	0.61	0.69	0.77	0.78	0.87	0.52	0.60	0.67	0.69	0.77	0.39	0.47	0.52	0.53	0.61
		PI	0.88	0.88	0.88	0.88	0.89	0.90	0.90	0.90	0.90	0.90	0.92	0.92	0.92	0.92	0.92	0.96	0.96	0.96	0.96	0.96
	104°F(40.0°C)	TC	6330	6330	6341	6350	6562	6753	6751	6751	6751	6752	7058	7057	7056	7056	7057	7647	7644	7642	7642	7642
		S/T	0.75	0.85	0.93	0.95	1.00	0.61	0.71	0.78	0.80	0.89	0.52	0.61	0.69	0.70	0.79	0.39	0.45	0.52	0.54	0.62
		PI	0.90	0.90	0.90	0.90	0.91	0.93	0.93	0.93	0.93	0.93	0.95	0.95	0.95	0.95	0.95	0.98	0.98	0.98	0.98	0.98
	110°F(43.0°C)	TC	5881	5890	6022	6061	6316	6297	6297	6298	6298	6334	6597	6596	6597	6597	6599	7176	7173	7172	7173	7172
		S/T	0.80	0.91	1.00	1.00	1.00	0.64	0.75	0.84	0.86	0.96	0.54	0.65	0.73	0.75	0.85	0.39	0.47	0.55	0.56	0.66
		PI	0.92	0.92	0.93	0.93	0.94	0.94	0.94	0.94	0.94	0.94	0.96	0.96	0.96	0.96	0.96	0.99	0.99	0.99	0.99	0.99
	115°F(46.0°C)	TC	4699	4717	4879	4911	5126	5041	5041	5042	5042	5133	5287	5287	5288	5289	5289	5762	5760	5759	5759	5762
		S/T	0.83	0.95	1.00	1.00	1.00	0.66	0.77	0.87	0.89	1.00	0.55	0.66	0.75	0.77	0.88	0.39	0.47	0.56	0.57	0.67
		PI	0.77	0.77	0.78	0.78	0.79	0.79	0.79	0.79	0.79	0.79	0.80	0.80	0.80	0.80	0.80	0.82	0.82	0.82	0.82	0.82
	122°F(50.0°C)	TC	3117	3251	3394	3419	3588	3361	3362	3391	3424	3593	3543	3544	3544	3544	3597	3893	3891	3894	3894	3895
		S/T	0.93	1.00	1.00	1.00	1.00	0.72	0.86	0.99	1.00	1.00	0.59	0.73	0.84	0.86	1.00	0.39	0.50	0.61	0.62	0.75
		PI	0.57	0.58	0.58	0.58	0.59	0.58	0.58	0.58	0.58	0.59	0.59	0.59	0.59	0.59	0.59	0.60	0.60	0.60	0.60	0.60

Manufacturer reserves the right to change, at any time, specifications and designs without notice and without obligations.

Table 5 – 9K, 115V Cooling Performance (Continued)

AIRFLOW (CFM)	OUTDOOR DB (°F)	ID WB °F(C)	60.8°F(16.0°C)					64.4°F(18.0°C)					67°F(19.4°C)					71.6°F(22.0°C)				
		ID DB °F °C	73.4°F 23.0°C	77.0°F 25.0°C	80.0°F 26.7°C	80.6°F 27.0°C	84.2°F 29.0°C	73.4°F 23.0°C	77.0°F 25.0°C	80.0°F 26.7°C	80.6°F 27.0°C	84.2°F 29.0°C	73.4°F 23.0°C	77.0°F 25.0°C	80.0°F 26.7°C	80.6°F 27.0°C	84.2°F 29.0°C	73.4°F 23.0°C	77.0°F 25.0°C	80.0°F 26.7°C	80.6°F 27.0°C	84.2°F 29.0°C
171	5°F(-15.0°C)	TC	7727	7727	7752	7763	7990	8103	8103	8104	8104	8114	8373	8372	8373	8373	8375	8887	8885	8885	8885	8885
		S/T	0.76	0.86	0.94	0.96	1.00	0.62	0.72	0.80	0.81	0.90	0.53	0.62	0.70	0.72	0.81	0.39	0.46	0.54	0.55	0.64
		PI	0.43	0.43	0.43	0.43	0.43	0.43	0.43	0.43	0.43	0.43	0.44	0.44	0.44	0.44	0.44	0.44	0.44	0.44	0.44	0.44
	14°F(-10.0°C)	TC	8506	8505	8503	8503	8744	8941	8938	8936	8935	8932	9252	9249	9245	9245	9240	9842	9839	9835	9835	9829
		S/T	0.75	0.85	0.93	0.95	1.00	0.62	0.71	0.79	0.80	0.89	0.53	0.62	0.69	0.71	0.79	0.39	0.46	0.53	0.54	0.63
		PI	0.43	0.43	0.43	0.43	0.42	0.42	0.42	0.42	0.42	0.42	0.42	0.42	0.42	0.42	0.42	0.42	0.42	0.42	0.42	0.42
	17°F(-8.3°C)	TC	8764	8762	8785	8797	9061	9212	9209	9211	9211	9221	9535	9535	9536	9537	9540	10160	10157	10158	10158	10160
		S/T	0.76	0.86	0.94	0.96	1.00	0.62	0.72	0.80	0.81	0.90	0.53	0.62	0.70	0.71	0.80	0.39	0.46	0.53	0.55	0.63
		PI	0.42	0.42	0.42	0.42	0.42	0.42	0.42	0.42	0.42	0.42	0.42	0.42	0.42	0.42	0.42	0.42	0.42	0.42	0.42	0.42
	23°F(-5.0°C)	TC	8635	8636	8671	8687	8972	9088	9088	9090	9090	9105	9414	9414	9415	9415	9417	10038	10035	10035	10035	10036
		S/T	0.77	0.87	0.95	0.97	1.00	0.62	0.72	0.80	0.82	0.91	0.53	0.63	0.71	0.72	0.81	0.39	0.46	0.54	0.55	0.64
		PI	0.47	0.47	0.47	0.47	0.47	0.47	0.47	0.47	0.47	0.47	0.47	0.47	0.47	0.47	0.47	0.48	0.48	0.48	0.48	0.48
	35°F(1.7°C)	TC	8458	8458	8458	8458	8567	8879	8877	8876	8876	8877	9174	9173	9172	9172	9171	9725	9723	9721	9721	9720
		S/T	0.73	0.81	0.89	0.90	1.00	0.60	0.68	0.76	0.77	0.85	0.52	0.60	0.67	0.68	0.76	0.39	0.47	0.52	0.53	0.60
		PI	0.53	0.53	0.53	0.53	0.54	0.56	0.56	0.56	0.56	0.56	0.59	0.59	0.59	0.59	0.59	0.64	0.64	0.64	0.64	0.64
	41°F(5.0°C)	TC	8462	8482	8482	8485	8624	8902	8900	8899	8899	8899	9196	9195	9194	9193	9193	9745	9743	9741	9740	9740
		S/T	0.74	0.82	0.90	0.91	1.00	0.60	0.69	0.76	0.78	0.86	0.52	0.60	0.67	0.69	0.77	0.39	0.45	0.52	0.53	0.61
		PI	0.47	0.47	0.47	0.47	0.48	0.50	0.50	0.50	0.50	0.50	0.52	0.52	0.52	0.52	0.52	0.57	0.57	0.57	0.57	0.57
	47°F(8.3°C)	TC	8506	8506	8506	8514	8682	8924	8922	8921	8921	8922	9218	9217	9215	9215	9215	9765	9763	9761	9761	9760
		S/T	0.74	0.83	0.91	0.92	1.00	0.61	0.70	0.77	0.78	0.87	0.52	0.61	0.68	0.69	0.78	0.39	0.45	0.52	0.53	0.62
		PI	0.41	0.41	0.41	0.41	0.42	0.44	0.44	0.44	0.44	0.44	0.46	0.46	0.46	0.46	0.46	0.50	0.50	0.50	0.50	0.50
	50°F(10.0°C)	TC	8301	8337	8572	8620	8946	8794	8799	8802	8811	8958	9151	9156	9162	9162	9176	9833	9829	9840	9843	9856
		S/T	0.83	0.95	1.00	1.00	1.00	0.66	0.78	0.87	0.88	1.00	0.55	0.66	0.76	0.77	0.88	0.39	0.48	0.56	0.58	0.68
		PI	0.48	0.48	0.48	0.48	0.48	0.48	0.48	0.48	0.48	0.48	0.48	0.48	0.48	0.48	0.48	0.48	0.48	0.48	0.48	0.48
	59°F(15.0°C)	TC	8116	8174	8463	8513	8852	8624	8628	8641	8649	8863	8991	8996	9000	9000	9022	9697	9693	9702	9704	9715
		S/T	0.85	0.97	1.00	1.00	1.00	0.67	0.79	0.89	0.91	1.00	0.56	0.68	0.77	0.79	0.90	0.39	0.48	0.57	0.59	0.69
		PI	0.53	0.53	0.53	0.53	0.53	0.53	0.53	0.53	0.53	0.53	0.53	0.53	0.53	0.53	0.53	0.53	0.53	0.53	0.53	0.53
	68°F(20.0°C)	TC	7937	8070	8363	8415	8765	8456	8459	8483	8493	8776	8831	8836	8838	8839	8873	9553	9549	9558	9560	9568
		S/T	0.87	1.00	1.00	1.00	1.00	0.69	0.81	0.91	0.93	1.00	0.57	0.69	0.79	0.81	0.93	0.39	0.49	0.58	0.60	0.71
		PI	0.57	0.58	0.58	0.58	0.58	0.58	0.58	0.58	0.58	0.58	0.58	0.58	0.58	0.58	0.58	0.59	0.59	0.59	0.59	0.59
	77°F(25.0°C)	TC	7745	7926	8230	8284	8646	8281	8285	8317	8330	8657	8665	8673	8677	8677	8722	9408	9404	9419	9421	9432
		S/T	0.88	1.00	1.00	1.00	1.00	0.69	0.82	0.93	0.95	1.00	0.57	0.70	0.80	0.82	0.94	0.39	0.49	0.59	0.60	0.72
		PI	0.63	0.63	0.63	0.63	0.64	0.63	0.63	0.63	0.63	0.64	0.64	0.64	0.64	0.64	0.64	0.64	0.64	0.64	0.64	0.64
	82°F(27.8°C)	TC	7660	7869	8178	8233	8603	8197	8202	8241	8258	8614	8587	8596	8601	8601	8656	9341	9343	9355	9357	9369
		S/T	0.88	1.00	1.00	1.00	1.00	0.70	0.83	0.94	0.96	1.00	0.58	0.70	0.81	0.83	0.96	0.39	0.49	0.59	0.61	0.72
		PI	0.69	0.69	0.69	0.69	0.70	0.69	0.69	0.69	0.69	0.70	0.70	0.70	0.70	0.70	0.70	0.70	0.70	0.70	0.70	0.70
	86°F(30.0°C)	TC	7613	7853	8168	8223	8598	8151	8155	8204	8226	8610	8545	8554	8558	8558	8624	9306	9307	9320	9323	9334
		S/T	0.90	1.00	1.00	1.00	1.00	0.71	0.84	0.96	0.98	1.00	0.58	0.71	0.82	0.84	0.97	0.39	0.50	0.60	0.61	0.73
		PI	0.77	0.77	0.78	0.78	0.78	0.78	0.78	0.78	0.78	0.78	0.78	0.78	0.78	0.78	0.78	0.79	0.79	0.79	0.79	0.79
	95°F(35.0°C)	TC	7606	7608	7649	7669	7985	8103	8102	8104	8105	8119	8461	8461	8460	8461	8465	9150	9147	9144	9149	9146
		S/T	0.77	0.87	0.96	0.98	1.00	0.63	0.72	0.80	0.82	0.91	0.53	0.62	0.70	0.72	0.81	0.39	0.46	0.53	0.55	0.63
		PI	0.92	0.92	0.92	0.93	0.94	0.95	0.95	0.95	0.95	0.95	0.97	0.97	0.97	0.97	0.97	1.01	1.01	1.01	1.01	1.01
	104°F(40.0°C)	TC	6862	6863	6934	6998	7273	7310	7309	7312	7312	7338	7633	7633	7633	7634	7637	8253	8250	8248	8250	8250
		S/T	0.79	0.89	0.99	1.00	1.00	0.63	0.74	0.82	0.84	0.94	0.54	0.64	0.72	0.73	0.83	0.39	0.46	0.54	0.55	0.65
		PI	0.94	0.94	0.95	0.95	0.97	0.97	0.97	0.97	0.97	0.97	0.99	0.99	0.99	0.99	0.99	1.04	1.03	1.03	1.03	1.03
	110°F(43.0°C)	TC	6374	6423	6670	6713	7000	6815	6817	6823	6829	7009	7134	7134	7137	7137	7150	7744	7741	7741	7742	7748
		S/T	0.85	0.97	1.00	1.00	1.00	0.67	0.79	0.89	0.91	1.00	0.56	0.68	0.77	0.79	0.90	0.39	0.48	0.57	0.59	0.69
		PI	0.97	0.97	0.98	0.98	1.00	0.99	0.99	0.99	0.99	1.00	1.01	1.01	1.01	1.01	1.01	1.04	1.04	1.04	1.04	1.04
	115°F(46.0°C)	TC	5093	5202	5405	5441	5681	5456	5458	5472	5480	5689	5718	5719	5721	5721	5743	6220	6217	6219	6221	6225
		S/T	0.88	1.00	1.00	1.00	1.00	0.69	0.82	0.92	0.94	1.00	0.57	0.69	0.80	0.82	0.94	0.39	0.49	0.58	0.60	0.71
		PI	0.81	0.82	0.83	0.83	0.84	0.83	0.83	0.83	0.83	0.84	0.84	0.84	0.84	0.84	0.84	0.86	0.86	0.86	0.86	0.86
	122°F(50.0°C)	TC	3402	3594	3753	3781	3970	3633	3642	3758	3786	3975	3827	3828	3834	3838	3979	4197	4198	4202	4202	4201
		S/T	1.00	1.00	1.00	1.00	1.00	0.76	0.92	1.00	1.00	1.00	0.62	0.77	0.89	0.92	1.00	0.40	0.52	0.64	0.66	0.79
		PI	0.61	0.61	0.62	0.62	0.62	0.61	0.61	0.62	0.62	0.62	0.62	0.62	0.62	0.62	0.62	0.63	0.63	0.63	0.63	0.63

Table 5 – 9K, 115V Cooling Performance (Continued)

AIRFLOW (CFM)	OUTDOOR DB (°F)	ID WB °F(C)	60.8°F(16.0°C)					64.4°F(18.0°C)					67°F(19.4°C)					71.6°F(22.0°C)				
		ID DB °F °C	73.4°F 23.0°C	77.0°F 25.0°C	80.0°F 26.7°C	80.6°F 27.0°C	84.2°F 29.0°C	73.4°F 23.0°C	77.0°F 25.0°C	80.0°F 26.7°C	80.6°F 27.0°C	84.2°F 29.0°C	73.4°F 23.0°C	77.0°F 25.0°C	80.0°F 26.7°C	80.6°F 27.0°C	84.2°F 29.0°C	73.4°F 23.0°C	77.0°F 25.0°C	80.0°F 26.7°C	80.6°F 27.0°C	84.2°F 29.0°C
206	5°F(-15.0°C)	TC	8371	8379	8492	8531	8792	8769	8771	8772	8772	8815	9056	9056	9058	9058	9059	9597	9595	9595	9595	9601
		S/T	0.79	0.90	1.00	1.00	1.00	0.64	0.75	0.84	0.85	0.96	0.54	0.65	0.73	0.75	0.85	0.39	0.47	0.55	0.57	0.66
		PI	0.46	0.46	0.46	0.46	0.46	0.46	0.46	0.46	0.46	0.46	0.46	0.46	0.46	0.46	0.46	0.47	0.47	0.47	0.47	0.47
	14°F(-10.0°C)	TC	9217	9214	9252	9333	9622	9680	9674	9670	9669	9664	10014	10010	10002	10001	9992	10644	10641	10633	10631	10614
		S/T	0.78	0.89	0.99	1.00	1.00	0.64	0.74	0.82	0.84	0.94	0.54	0.64	0.72	0.74	0.83	0.39	0.47	0.55	0.56	0.65
		PI	0.45	0.45	0.45	0.45	0.45	0.45	0.45	0.45	0.45	0.45	0.45	0.45	0.45	0.45	0.45	0.45	0.45	0.45	0.45	0.45
	17°F(-8.3°C)	TC	9510	9512	9629	9684	9996	9987	9988	9990	9991	10038	10306	10310	10316	10317	10320	10991	10988	10989	10991	11001
		S/T	0.79	0.89	1.00	1.00	1.00	0.64	0.74	0.83	0.85	0.95	0.55	0.65	0.73	0.75	0.85	0.39	0.47	0.55	0.57	0.66
		PI	0.44	0.44	0.44	0.44	0.44	0.44	0.44	0.44	0.44	0.44	0.44	0.44	0.44	0.44	0.44	0.45	0.45	0.45	0.45	0.45
	23°F(-5.0°C)	TC	9355	9368	9521	9567	9880	9835	9838	9839	9839	9898	10182	10182	10185	10185	10187	10839	10835	10836	10837	10845
		S/T	0.80	0.91	1.00	1.00	1.00	0.65	0.75	0.84	0.86	0.97	0.54	0.65	0.74	0.75	0.85	0.39	0.47	0.56	0.57	0.66
		PI	0.50	0.50	0.50	0.50	0.50	0.50	0.50	0.50	0.50	0.50	0.50	0.50	0.50	0.50	0.50	0.51	0.51	0.51	0.51	0.51
	35°F(1.7°C)	TC	9175	9175	9193	9203	9440	9615	9614	9614	9614	9614	9924	9923	9922	9922	9923	10499	10496	10494	10496	10494
		S/T	0.75	0.85	0.93	0.94	1.00	0.62	0.71	0.79	0.80	0.89	0.53	0.62	0.69	0.71	0.80	0.39	0.46	0.53	0.54	0.63
		PI	0.56	0.56	0.56	0.56	0.58	0.60	0.60	0.60	0.60	0.60	0.62	0.62	0.62	0.62	0.62	0.68	0.68	0.68	0.68	0.68
	41°F(5.0°C)	TC	9200	9200	9226	9238	9500	9639	9638	9639	9639	9647	9948	9947	9946	9946	9947	10520	10518	10516	10517	10515
		S/T	0.76	0.86	0.94	0.96	1.00	0.62	0.72	0.80	0.81	0.90	0.53	0.62	0.70	0.71	0.81	0.39	0.46	0.53	0.55	0.64
		PI	0.50	0.50	0.50	0.50	0.52	0.53	0.53	0.53	0.53	0.53	0.55	0.55	0.55	0.55	0.55	0.60	0.60	0.60	0.60	0.60
	47°F(8.3°C)	TC	9225	9225	9260	9276	9562	9664	9662	9663	9663	9677	9971	9970	9970	9970	9970	10544	10541	10540	10540	10538
		S/T	0.77	0.87	0.95	0.97	1.00	0.63	0.72	0.81	0.82	0.91	0.53	0.63	0.71	0.72	0.82	0.39	0.46	0.54	0.55	0.64
		PI	0.44	0.44	0.44	0.44	0.46	0.46	0.46	0.46	0.46	0.47	0.49	0.49	0.49	0.49	0.49	0.53	0.53	0.53	0.53	0.53
	50°F(10.0°C)	TC	8990	9137	9442	9496	9860	9518	9524	9554	9567	9871	9893	9905	9911	9912	9957	10605	10611	10636	10639	10653
		S/T	0.87	1.00	1.00	1.00	1.00	0.69	0.81	0.92	0.94	1.00	0.57	0.69	0.80	0.81	0.93	0.39	0.49	0.58	0.60	0.71
		PI	0.51	0.51	0.51	0.51	0.51	0.51	0.51	0.51	0.51	0.51	0.51	0.51	0.51	0.51	0.51	0.50	0.50	0.50	0.50	0.50
	59°F(15.0°C)	TC	8798	9009	9326	9383	9760	9334	9339	9385	9403	9771	9722	9732	9736	9737	9801	10465	10467	10488	10490	10500
		S/T	0.88	1.00	1.00	1.00	1.00	0.70	0.83	0.94	0.97	1.00	0.58	0.71	0.81	0.83	0.96	0.39	0.50	0.59	0.61	0.73
		PI	0.56	0.56	0.56	0.56	0.56	0.56	0.56	0.56	0.56	0.56	0.56	0.56	0.56	0.56	0.56	0.57	0.57	0.57	0.57	0.57
	68°F(20.0°C)	TC	8614	8892	9219	9278	9668	9153	9156	9227	9287	9678	9551	9559	9562	9562	9671	10313	10317	10333	10335	10342
		S/T	0.91	1.00	1.00	1.00	1.00	0.72	0.85	0.97	1.00	1.00	0.59	0.72	0.84	0.86	0.99	0.40	0.50	0.61	0.62	0.75
		PI	0.61	0.61	0.62	0.62	0.62	0.62	0.62	0.62	0.62	0.62	0.62	0.62	0.62	0.62	0.62	0.63	0.63	0.63	0.63	0.63
	77°F(25.0°C)	TC	8415	8738	9077	9137	9541	8963	8967	9070	9148	9552	9372	9382	9387	9398	9560	10150	10159	10182	10184	10195
		S/T	0.92	1.00	1.00	1.00	1.00	0.72	0.87	0.99	1.00	1.00	0.59	0.73	0.85	0.86	1.00	0.40	0.51	0.61	0.63	0.76
		PI	0.67	0.67	0.67	0.67	0.68	0.67	0.67	0.67	0.67	0.68	0.68	0.68	0.68	0.68	0.68	0.68	0.68	0.68	0.68	0.68
	82°F(27.8°C)	TC	8323	8676	9022	9083	9496	8873	8887	9033	9094	9507	9288	9300	9305	9319	9516	10074	10087	10112	10115	10127
		S/T	0.94	1.00	1.00	1.00	1.00	0.73	0.87	1.00	1.00	1.00	0.60	0.74	0.86	0.87	1.00	0.40	0.51	0.62	0.63	0.76
		PI	0.73	0.73	0.74	0.74	0.74	0.74	0.74	0.74	0.74	0.74	0.74	0.74	0.74	0.74	0.74	0.75	0.75	0.75	0.75	0.75
	86°F(30.0°C)	TC	8266	8649	9000	9062	9484	8812	8830	9011	9073	9492	9232	9243	9258	9266	9501	10026	10041	10064	10067	10077
		S/T	0.95	1.00	1.00	1.00	1.00	0.74	0.88	1.00	1.00	1.00	0.60	0.75	0.86	0.88	1.00	0.40	0.51	0.62	0.64	0.77
		PI	0.82	0.82	0.83	0.83	0.83	0.82	0.82	0.83	0.83	0.83	0.83	0.83	0.83	0.83	0.83	0.84	0.84	0.84	0.84	0.84
	95°F(35.0°C)	TC	8241	8256	8433	8483	8816	8768	8771	8774	8774	8833	9147	9148	9153	9153	9157	9874	9871	9872	9872	9879
		S/T	0.80	0.91	1.00	1.00	1.00	0.65	0.75	0.84	0.86	0.96	0.54	0.65	0.73	0.75	0.85	0.39	0.47	0.55	0.56	0.66
		PI	0.98	0.98	0.99	0.99	1.01	1.01	1.01	1.01	1.01	1.01	1.03	1.03	1.03	1.03	1.03	1.07	1.07	1.07	1.07	1.07
	104°F(40.0°C)	TC	7434	7461	7676	7721	8027	7910	7913	7915	7915	8020	8252	8253	8258	8258	8261	8908	8904	8906	8905	8913
		S/T	0.82	0.94	1.00	1.00	1.00	0.66	0.77	0.86	0.88	1.00	0.55	0.66	0.75	0.77	0.87	0.39	0.47	0.56	0.58	0.67
		PI	1.00	1.00	1.02	1.02	1.04	1.03	1.03	1.03	1.03	1.04	1.05	1.05	1.05	1.05	1.05	1.10	1.10	1.10	1.10	1.10
	110°F(43.0°C)	TC	6905	7092	7361	7409	7727	7377	7379	7411	7426	7736	7714	7718	7721	7721	7766	8361	8358	8366	8367	8374
		S/T	0.89	1.00	1.00	1.00	1.00	0.70	0.83	0.94	0.96	1.00	0.58	0.70	0.81	0.83	0.96	0.39	0.49	0.59	0.61	0.73
		PI	1.03	1.04	1.05	1.05	1.07	1.05	1.05	1.05	1.05	1.07	1.07	1.07	1.07	1.07	1.07	1.10	1.10	1.10	1.10	1.10
	115°F(46.0°C)	TC	5524	5732	5958	5998	6265	5901	5902	5953	6005	6272	6182	6188	6189	6189	6278	6709	6706	6716	6717	6721
		S/T	0.92	1.00	1.00	1.00	1.00	0.72	0.86	0.98	1.00	1.00	0.59	0.73	0.84	0.86	1.00	0.40	0.50	0.61	0.63	0.75
		PI	0.86	0.87	0.88	0.88	0.89	0.88	0.88	0.88	0.88	0.89	0.89	0.89	0.89	0.89	0.89	0.91	0.91	0.91	0.91	0.91
	122°F(50.0°C)	TC	3745	3950	4125	4157	4366	3918	3949	4130	4161	4370	4126	4126	4147	4160	4374	4516	4525	4527	4527	4524
		S/T	1.00	1.00	1.00	1.00	1.00	0.80	0.98	1.00	1.00	1.00	0.64	0.81	0.95	0.98	1.00	0.41	0.54	0.67	0.69	0.84
		PI	0.64	0.65	0.65	0.66	0.66	0.65	0.65	0.65	0.66	0.66	0.66	0.65	0.66	0.66	0.66	0.67	0.67	0.67	0.67	0.67

Manufacturer reserves the right to change, at any time, specifications and designs without notice and without obligations.

Table 5 – 9K, 115V Cooling Performance (Continued)

AIRFLOW (CFM)	OUTDOOR DB (°F)	ID WB °F(C)	60.8°F(16.0°C)					64.4°F(18.0°C)					67°F(19.4°C)					71.6°F(22.0°C)				
		ID DB °F °C	73.4°F 23.0°C	77.0°F 25.0°C	80.0°F 26.7°C	80.6°F 27.0°C	84.2°F 29.0°C	73.4°F 23.0°C	77.0°F 25.0°C	80.0°F 26.7°C	80.6°F 27.0°C	84.2°F 29.0°C	73.4°F 23.0°C	77.0°F 25.0°C	80.0°F 26.7°C	80.6°F 27.0°C	84.2°F 29.0°C	73.4°F 23.0°C	77.0°F 25.0°C	80.0°F 26.7°C	80.6°F 27.0°C	84.2°F 29.0°C
229	5°F(-15.0°C)	TC	9066	9097	9305	9348	9636	9491	9494	9494	9504	9646	9795	9797	9799	9800	9813	10369	10366	10372	10373	10377
		S/T	0.82	0.94	1.00	1.00	1.00	0.66	0.78	0.87	0.88	1.00	0.56	0.67	0.76	0.78	0.88	0.39	0.48	0.57	0.59	0.69
		PI	0.49	0.49	0.49	0.49	0.49	0.49	0.49	0.49	0.49	0.49	0.50	0.50	0.50	0.50	0.50	0.51	0.51	0.51	0.51	0.51
	14°F(-10.0°C)	TC	9990	9985	10188	10236	10554	10486	10476	10469	10468	10566	10845	10831	10820	10819	10808	11532	11528	11506	11502	11477
		S/T	0.81	0.93	1.00	1.00	1.00	0.65	0.76	0.86	0.87	1.00	0.55	0.66	0.75	0.76	0.87	0.39	0.48	0.56	0.57	0.67
		PI	0.48	0.48	0.48	0.48	0.48	0.48	0.48	0.48	0.48	0.48	0.48	0.48	0.48	0.48	0.48	0.48	0.48	0.48	0.48	0.48
	17°F(-8.3°C)	TC	10273	10306	10544	10596	10940	10784	10788	10790	10799	10952	11152	11156	11161	11161	11175	11860	11857	11855	11858	11867
		S/T	0.82	0.93	1.00	1.00	1.00	0.66	0.77	0.87	0.88	1.00	0.55	0.66	0.76	0.77	0.87	0.39	0.48	0.57	0.58	0.68
		PI	0.47	0.47	0.47	0.47	0.47	0.47	0.47	0.47	0.47	0.47	0.47	0.47	0.47	0.48	0.48	0.48	0.48	0.48	0.48	0.48
	23°F(-5.0°C)	TC	10132	10175	10438	10490	10836	10645	10648	10649	10663	10847	11012	11016	11018	11019	11037	11709	11705	11714	11715	11722
		S/T	0.83	0.95	1.00	1.00	1.00	0.66	0.78	0.88	0.89	1.00	0.56	0.67	0.76	0.78	0.89	0.39	0.48	0.57	0.59	0.69
		PI	0.53	0.53	0.53	0.53	0.54	0.53	0.53	0.53	0.54	0.54	0.54	0.54	0.54	0.54	0.54	0.55	0.55	0.55	0.55	0.55
	35°F(1.7°C)	TC	9944	9944	10002	10030	10354	10408	10408	10409	10409	10437	10734	10734	10734	10734	10735	11339	11336	11336	11335	11336
		S/T	0.78	0.88	0.97	0.99	1.00	0.63	0.73	0.82	0.83	0.93	0.54	0.63	0.72	0.73	0.83	0.39	0.46	0.54	0.56	0.65
		PI	0.60	0.60	0.61	0.61	0.63	0.64	0.64	0.64	0.64	0.64	0.67	0.67	0.67	0.67	0.67	0.72	0.72	0.72	0.72	0.72
	41°F(5.0°C)	TC	9971	9971	10050	10120	10419	10434	10434	10435	10435	10471	10760	10759	10760	10760	10761	11364	11361	11360	11360	11361
		S/T	0.78	0.89	0.98	1.00	1.00	0.64	0.74	0.83	0.84	0.94	0.54	0.64	0.72	0.74	0.84	0.39	0.47	0.55	0.56	0.66
		PI	0.53	0.53	0.54	0.54	0.57	0.57	0.57	0.57	0.57	0.57	0.59	0.59	0.59	0.59	0.59	0.65	0.65	0.65	0.65	0.65
	47°F(8.3°C)	TC	9997	10004	10138	10183	10485	10461	10460	10461	10460	10509	10786	10785	10785	10785	10785	11389	11387	11386	11385	11386
		S/T	0.79	0.90	1.00	1.00	1.00	0.64	0.75	0.84	0.85	0.96	0.54	0.65	0.73	0.75	0.85	0.39	0.47	0.55	0.57	0.67
		PI	0.47	0.47	0.48	0.48	0.50	0.50	0.50	0.50	0.50	0.50	0.52	0.52	0.52	0.52	0.52	0.57	0.57	0.57	0.57	0.57
	50°F(10.0°C)	TC	9750	10019	10357	10417	10821	10301	10307	10378	10410	10831	10703	10717	10722	10723	10826	11440	11471	11500	11504	11518
		S/T	0.90	1.00	1.00	1.00	1.00	0.71	0.85	0.96	0.99	1.00	0.59	0.72	0.83	0.85	0.99	0.40	0.50	0.60	0.62	0.74
		PI	0.54	0.54	0.54	0.54	0.54	0.54	0.54	0.54	0.54	0.54	0.54	0.54	0.54	0.54	0.54	0.54	0.54	0.54	0.54	0.54
	59°F(15.0°C)	TC	9548	9883	10234	10296	10715	10102	10116	10231	10307	10725	10519	10530	10533	10549	10734	11295	11318	11340	11343	11352
		S/T	0.92	1.00	1.00	1.00	1.00	0.73	0.86	1.00	1.00	1.00	0.60	0.73	0.85	0.86	1.00	0.40	0.51	0.61	0.63	0.76
		PI	0.60	0.60	0.60	0.60	0.60	0.60	0.60	0.60	0.60	0.60	0.60	0.60	0.60	0.60	0.60	0.61	0.61	0.61	0.61	0.61
	68°F(20.0°C)	TC	9342	9741	10102	10166	10598	9890	9912	10113	10177	10608	10318	10326	10344	10353	10617	11117	11138	11156	11157	11163
		S/T	0.95	1.00	1.00	1.00	1.00	0.74	0.89	1.00	1.00	1.00	0.61	0.75	0.87	0.89	1.00	0.40	0.51	0.63	0.65	0.78
		PI	0.65	0.66	0.66	0.66	0.67	0.66	0.66	0.66	0.66	0.67	0.66	0.66	0.66	0.66	0.67	0.67	0.67	0.67	0.67	0.67
	77°F(25.0°C)	TC	9130	9570	9945	10011	10458	9679	9710	9955	10022	10469	10118	10129	10155	10166	10477	10928	10961	10986	10989	10999
		S/T	0.97	1.00	1.00	1.00	1.00	0.75	0.90	1.00	1.00	1.00	0.61	0.76	0.88	0.90	1.00	0.40	0.52	0.63	0.65	0.79
		PI	0.72	0.72	0.72	0.72	0.73	0.72	0.72	0.72	0.72	0.73	0.72	0.72	0.72	0.72	0.73	0.73	0.73	0.73	0.73	0.73
	82°F(27.8°C)	TC	9037	9499	9882	9949	10404	9577	9614	9890	9960	10415	10022	10035	10066	10079	10424	10836	10877	10905	10908	10920
		S/T	0.99	1.00	1.00	1.00	1.00	0.76	0.91	1.00	1.00	1.00	0.62	0.77	0.89	0.92	1.00	0.40	0.52	0.64	0.66	0.80
		PI	0.78	0.79	0.79	0.79	0.79	0.79	0.79	0.79	0.79	0.79	0.79	0.79	0.79	0.79	0.79	0.80	0.80	0.80	0.80	0.80
	86°F(30.0°C)	TC	9024	9474	9862	9931	10393	9517	9560	9873	9942	10404	9967	9979	10015	10030	10413	10791	10833	10858	10861	10871
		S/T	1.00	1.00	1.00	1.00	1.00	0.77	0.93	1.00	1.00	1.00	0.62	0.78	0.91	0.93	1.00	0.40	0.52	0.64	0.66	0.81
		PI	0.88	0.88	0.89	0.89	0.89	0.88	0.88	0.89	0.89	0.89	0.89	0.89	0.89	0.89	0.89	0.90	0.90	0.90	0.90	0.90
	95°F(35.0°C)	TC	8926	8974	9264	9319	9687	9486	9492	9495	9506	9700	9893	9896	9902	9903	9919	10661	10657	10659	10662	10676
		S/T	0.83	0.95	1.00	1.00	1.00	0.66	0.78	0.88	0.89	1.00	0.56	0.67	0.76	0.78	0.88	0.39	0.48	0.57	0.58	0.68
		PI	1.05	1.05	1.07	1.07	1.09	1.08	1.08	1.08	1.08	1.09	1.11	1.11	1.11	1.11	1.11	1.15	1.15	1.15	1.15	1.15
	104°F(40.0°C)	TC	8053	8126	8432	8483	8821	8560	8565	8580	8589	8832	8925	8929	8933	8934	8959	9620	9616	9621	9624	9634
		S/T	0.85	0.98	1.00	1.00	1.00	0.68	0.80	0.90	0.92	1.00	0.56	0.68	0.78	0.80	0.91	0.39	0.48	0.58	0.59	0.70
		PI	1.07	1.08	1.10	1.10	1.12	1.11	1.11	1.11	1.11	1.12	1.13	1.13	1.13	1.13	1.13	1.18	1.18	1.18	1.18	1.18
	110°F(43.0°C)	TC	7500	7788	8085	8137	8490	7985	7987	8076	8147	8499	8344	8351	8353	8359	8506	9031	9032	9046	9047	9052
		S/T	0.92	1.00	1.00	1.00	1.00	0.72	0.87	0.99	1.00	1.00	0.60	0.73	0.85	0.86	1.00	0.40	0.51	0.61	0.63	0.76
		PI	1.10	1.12	1.13	1.13	1.15	1.13	1.13	1.13	1.13	1.15	1.15	1.15	1.14	1.15	1.15	1.18	1.18	1.18	1.18	1.18
	115°F(46.0°C)	TC	6004	6293	6542	6591	6881	6385	6398	6549	6599	6888	6683	6687	6696	6702	6894	7246	7251	7261	7262	7265
		S/T	0.96	1.00	1.00	1.00	1.00	0.75	0.89	1.00	1.00	1.00	0.61	0.75	0.87	0.90	1.00	0.40	0.52	0.63	0.65	0.78
		PI	0.92	0.94	0.95	0.95	0.96	0.94	0.94	0.95	0.95	0.96	0.96	0.96	0.96	0.96	0.96	0.98	0.98	0.98	0.98	0.98
	122°F(50.0°C)	TC	4063	4287	4479	4512	4740	4192	4291	4484	4517	4744	4415	4413	4487	4521	4747	4821	4839	4840	4840	4846
		S/T	1.00	1.00	1.00	1.00	1.00	0.84	1.00	1.00	1.00	1.00	0.67	0.85	1.00	1.00	1.00	0.41	0.55	0.69	0.72	0.88
		PI	0.69	0.70	0.70	0.70	0.71	0.69	0.70	0.70	0.70	0.71	0.70	0.70	0.70	0.70	0.71	0.72	0.71	0.71	0.71	0.71

Table 6 – 12K, 115V Cooling Performance

AIRFLOW (CFM)	OUTDOOR DB (°F)	ID WB °F(C)	60.8°F(16.0°C)					64.4°F(18.0°C)					67°F(19.4°C)					71.6°F(22.0°C)				
		ID DB °F °C	73.4°F 23.0°C	77.0°F 25.0°C	80.0°F 26.7°C	80.6°F 27.0°C	84.2°F 29.0°C	73.4°F 23.0°C	77.0°F 25.0°C	80.0°F 26.7°C	80.6°F 27.0°C	84.2°F 29.0°C	73.4°F 23.0°C	77.0°F 25.0°C	80.0°F 26.7°C	80.6°F 27.0°C	84.2°F 29.0°C	73.4°F 23.0°C	77.0°F 25.0°C	80.0°F 26.7°C	80.6°F 27.0°C	84.2°F 29.0°C
176	5°F(-15.0°C)	TC	9654	9654	9654	9654	9798	10136	10134	10134	10134	10135	10483	10482	10481	10480	10481	11147	11144	11142	11141	11141
		S/T	0.73	0.82	0.90	0.91	1.00	0.60	0.69	0.76	0.77	0.86	0.52	0.60	0.67	0.68	0.77	0.39	0.47	0.52	0.53	0.61
		PI	0.54	0.54	0.54	0.54	0.54	0.54	0.54	0.54	0.54	0.54	0.54	0.54	0.54	0.54	0.54	0.54	0.54	0.54	0.54	0.54
	14°F(-10.0°C)	TC	11320	11319	11317	11317	11372	11915	11912	11910	11909	11907	12339	12336	12333	12333	12330	13146	13142	13139	13138	13134
		S/T	0.73	0.81	0.89	0.90	0.99	0.60	0.68	0.75	0.76	0.85	0.52	0.60	0.66	0.68	0.76	0.39	0.47	0.51	0.53	0.60
		PI	0.53	0.53	0.53	0.53	0.53	0.53	0.53	0.53	0.53	0.53	0.53	0.53	0.53	0.53	0.53	0.52	0.52	0.52	0.52	0.52
	17°F(-8.3°C)	TC	11882	11880	11878	11878	12049	12505	12502	12500	12499	12500	12953	12953	12951	12950	12952	13828	13824	13820	13820	13821
		S/T	0.73	0.82	0.89	0.91	1.00	0.60	0.69	0.76	0.77	0.85	0.52	0.60	0.67	0.68	0.76	0.39	0.47	0.52	0.53	0.61
		PI	0.52	0.52	0.52	0.52	0.52	0.52	0.52	0.52	0.52	0.52	0.52	0.52	0.52	0.52	0.52	0.52	0.52	0.52	0.52	0.52
	23°F(-5.0°C)	TC	11543	11543	11543	11551	11762	12164	12162	12162	12162	12163	12611	12610	12608	12608	12609	13471	13467	13464	13463	13463
		S/T	0.74	0.83	0.90	0.91	1.00	0.61	0.69	0.77	0.78	0.86	0.52	0.60	0.67	0.69	0.77	0.39	0.47	0.52	0.53	0.61
		PI	0.57	0.57	0.57	0.57	0.57	0.57	0.57	0.57	0.57	0.57	0.58	0.58	0.58	0.58	0.58	0.58	0.58	0.58	0.58	0.58
	35°F(1.7°C)	TC	10958	10957	10956	10956	10971	11525	11524	11523	11523	11522	11927	11924	11924	11923	11922	12678	12675	12673	12672	12671
		S/T	0.70	0.78	0.85	0.86	0.93	0.59	0.66	0.72	0.74	0.81	0.51	0.58	0.64	0.65	0.73	0.39	0.46	0.50	0.51	0.58
		PI	0.62	0.62	0.62	0.62	0.62	0.66	0.66	0.66	0.66	0.66	0.68	0.68	0.68	0.68	0.68	0.74	0.74	0.74	0.74	0.74
	41°F(5.0°C)	TC	10611	10610	10609	10609	10634	11157	11155	11154	11154	11153	11542	11540	11539	11539	11537	12264	12261	12259	12259	12258
		S/T	0.71	0.79	0.86	0.87	0.95	0.59	0.67	0.73	0.74	0.82	0.51	0.59	0.65	0.66	0.73	0.39	0.46	0.51	0.52	0.59
		PI	0.51	0.51	0.51	0.51	0.51	0.54	0.54	0.54	0.54	0.54	0.56	0.56	0.56	0.56	0.56	0.61	0.61	0.61	0.61	0.61
	47°F(8.3°C)	TC	10262	10261	10260	10260	10296	10786	10785	10783	10783	10783	11157	11154	11154	11153	11152	11850	11847	11845	11844	11843
		S/T	0.71	0.80	0.87	0.88	0.96	0.59	0.67	0.74	0.75	0.83	0.51	0.59	0.65	0.66	0.74	0.39	0.46	0.51	0.52	0.59
		PI	0.40	0.40	0.40	0.40	0.40	0.42	0.42	0.42	0.42	0.42	0.44	0.44	0.44	0.44	0.44	0.49	0.48	0.48	0.48	0.48
	50°F(10.0°C)	TC	9988	9990	10082	10164	10541	10592	10595	10598	10598	10637	11031	11032	11037	11038	11042	11880	11876	11878	11877	11887
		S/T	0.79	0.89	0.99	1.00	1.00	0.64	0.74	0.82	0.84	0.94	0.54	0.64	0.72	0.73	0.83	0.39	0.46	0.54	0.56	0.65
		PI	0.46	0.46	0.46	0.46	0.46	0.46	0.46	0.46	0.46	0.46	0.46	0.46	0.46	0.46	0.46	0.46	0.46	0.46	0.46	0.46
	59°F(15.0°C)	TC	9624	9639	9828	9886	10272	10236	10238	10240	10240	10303	10684	10681	10685	10686	10689	11543	11538	11539	11538	11547
		S/T	0.80	0.91	1.00	1.00	1.00	0.65	0.75	0.84	0.86	0.96	0.54	0.65	0.73	0.75	0.85	0.39	0.47	0.55	0.56	0.66
		PI	0.50	0.50	0.50	0.50	0.50	0.50	0.50	0.50	0.50	0.50	0.50	0.50	0.50	0.50	0.50	0.50	0.50	0.50	0.50	0.50
	68°F(20.0°C)	TC	9268	9298	9561	9620	10013	9884	9885	9887	9887	10006	10332	10330	10334	10335	10337	11196	11192	11192	11192	11200
		S/T	0.82	0.94	1.00	1.00	1.00	0.66	0.77	0.86	0.88	1.00	0.55	0.66	0.75	0.77	0.87	0.39	0.47	0.56	0.57	0.67
		PI	0.54	0.54	0.54	0.54	0.54	0.54	0.54	0.54	0.54	0.54	0.54	0.54	0.54	0.54	0.54	0.55	0.55	0.55	0.55	0.55
	77°F(25.0°C)	TC	8900	8944	9251	9312	9713	9523	9527	9528	9538	9727	9978	9978	9983	9984	9996	10855	10850	10851	10851	10864
		S/T	0.83	0.96	1.00	1.00	1.00	0.66	0.78	0.88	0.89	1.00	0.55	0.67	0.76	0.78	0.88	0.39	0.48	0.56	0.58	0.68
		PI	0.58	0.58	0.58	0.58	0.59	0.58	0.58	0.58	0.58	0.59	0.59	0.59	0.59	0.59	0.59	0.59	0.59	0.59	0.59	0.59
	82°F(27.8°C)	TC	8958	9016	9361	9424	9840	9601	9606	9614	9622	9854	10072	10072	10078	10079	10096	10978	10973	10975	10975	10990
		S/T	0.84	0.97	1.00	1.00	1.00	0.67	0.79	0.88	0.90	1.00	0.56	0.67	0.77	0.78	0.89	0.39	0.48	0.57	0.58	0.68
		PI	0.68	0.68	0.68	0.69	0.69	0.69	0.69	0.69	0.69	0.69	0.69	0.69	0.69	0.69	0.69	0.70	0.70	0.70	0.70	0.70
	86°F(30.0°C)	TC	9333	9414	9806	9873	10317	10015	10019	10033	10043	10331	10513	10514	10520	10520	10544	11473	11467	11469	11472	11486
		S/T	0.85	0.98	1.00	1.00	1.00	0.67	0.80	0.89	0.91	1.00	0.56	0.68	0.77	0.79	0.90	0.39	0.48	0.57	0.59	0.69
		PI	0.86	0.86	0.86	0.86	0.87	0.87	0.87	0.87	0.87	0.87	0.87	0.87	0.87	0.87	0.87	0.88	0.88	0.88	0.88	0.88
	95°F(35.0°C)	TC	10327	10327	10328	10339	10604	11019	11016	11015	11015	11017	11517	11516	11514	11514	11514	12481	12477	12473	12473	12472
		S/T	0.74	0.83	0.91	0.92	1.00	0.61	0.69	0.77	0.78	0.87	0.52	0.60	0.67	0.69	0.77	0.39	0.47	0.52	0.53	0.61
		PI	1.21	1.21	1.21	1.21	1.23	1.25	1.25	1.25	1.25	1.25	1.28	1.28	1.28	1.28	1.28	1.33	1.33	1.33	1.33	1.33
	104°F(40.0°C)	TC	8897	8897	8913	8925	9223	9491	9489	9489	9489	9491	9920	9919	9917	9917	9918	10748	10744	10742	10741	10741
		S/T	0.75	0.85	0.93	0.95	1.00	0.61	0.71	0.78	0.80	0.89	0.52	0.61	0.69	0.70	0.79	0.39	0.45	0.52	0.54	0.62
		PI	1.12	1.12	1.12	1.12	1.13	1.15	1.15	1.15	1.15	1.15	1.17	1.17	1.17	1.17	1.17	1.22	1.22	1.22	1.22	1.22
	110°F(43.0°C)	TC	7987	7999	8178	8231	8578	8552	8551	8553	8553	8602	8959	8958	8959	8960	8962	9745	9741	9741	9741	9740
		S/T	0.80	0.91	1.00	1.00	1.00	0.64	0.75	0.84	0.86	0.96	0.54	0.65	0.73	0.75	0.85	0.39	0.47	0.55	0.56	0.66
		PI	1.07	1.07	1.08	1.08	1.09	1.09	1.09	1.09	1.09	1.10	1.11	1.11	1.11	1.11	1.11	1.15	1.15	1.15	1.15	1.15
	115°F(46.0°C)	TC	6675	6701	6930	6975	7280	7160	7161	7162	7162	7291	7510	7510	7512	7512	7513	8185	8181	8181	8180	8184
		S/T	0.83	0.95	1.00	1.00	1.00	0.66	0.77	0.87	0.89	1.00	0.55	0.66	0.75	0.77	0.88	0.39	0.47	0.56	0.57	0.67
		PI	0.96	0.96	0.97	0.97	0.98	0.98	0.98	0.98	0.98	0.98	0.99	0.99	0.99	0.99	0.99	1.02	1.02	1.02	1.02	1.02
	122°F(50.0°C)	TC	4909	5121	5346	5385	5652	5294	5295	5341	5393	5659	5580	5581	5582	5581	5665	6132	6129	6133	6133	6135
		S/T	0.93	1.00	1.00	1.00	1.00	0.72	0.86	0.99	1.00	1.00	0.59	0.73	0.84	0.86	1.00	0.39	0.50	0.61	0.62	0.75
		PI	0.81	0.81	0.82	0.82	0.83	0.82	0.82	0.82	0.82	0.83	0.83	0.83	0.83	0.83	0.83	0.84	0.84	0.84	0.84	0.84

Table 6 – 12K, 115V Cooling Performance (Continued)

AIRFLOW (CFM)	OUTDOOR DB (°F)	ID WB °F(C)	60.8°F(16.0°C)					64.4°F(18.0°C)					67°F(19.4°C)					71.6°F(22.0°C)				
		ID DB °F °C	73.4°F 23.0°C	77.0°F 25.0°C	80.0°F 26.7°C	80.6°F 27.0°C	84.2°F 29.0°C	73.4°F 23.0°C	77.0°F 25.0°C	80.0°F 26.7°C	80.6°F 27.0°C	84.2°F 29.0°C	73.4°F 23.0°C	77.0°F 25.0°C	80.0°F 26.7°C	80.6°F 27.0°C	84.2°F 29.0°C	73.4°F 23.0°C	77.0°F 25.0°C	80.0°F 26.7°C	80.6°F 27.0°C	84.2°F 29.0°C
241	5°F(-15.0°C)	TC	9954	9954	9986	10000	10292	10438	10438	10439	10439	10452	10786	10785	10786	10786	10788	11449	11446	11446	11445	11446
		S/T	0.76	0.86	0.94	0.96	1.00	0.62	0.72	0.80	0.81	0.90	0.53	0.62	0.70	0.72	0.81	0.39	0.46	0.54	0.55	0.64
		PI	0.54	0.54	0.54	0.54	0.54	0.54	0.54	0.54	0.54	0.54	0.54	0.54	0.54	0.54	0.54	0.55	0.55	0.55	0.55	0.55
	14°F(-10.0°C)	TC	11678	11675	11673	11673	12004	12274	12271	12267	12267	12263	12701	12697	12692	12691	12686	13512	13508	13502	13502	13493
		S/T	0.75	0.85	0.93	0.95	1.00	0.62	0.71	0.79	0.80	0.89	0.53	0.62	0.69	0.71	0.79	0.39	0.46	0.53	0.54	0.63
		PI	0.53	0.53	0.53	0.53	0.53	0.53	0.53	0.53	0.53	0.53	0.53	0.53	0.53	0.53	0.53	0.53	0.53	0.53	0.53	0.53
	17°F(-8.3°C)	TC	12249	12245	12277	12295	12663	12875	12870	12873	12874	12888	13326	13326	13328	13329	13333	14200	14196	14197	14196	14200
		S/T	0.76	0.86	0.94	0.96	1.00	0.62	0.72	0.80	0.81	0.90	0.53	0.62	0.70	0.71	0.80	0.39	0.46	0.53	0.55	0.63
		PI	0.52	0.52	0.52	0.52	0.52	0.52	0.52	0.52	0.52	0.52	0.52	0.52	0.52	0.52	0.52	0.52	0.52	0.52	0.52	0.52
	23°F(-5.0°C)	TC	11901	11903	11951	11972	12366	12526	12526	12528	12528	12548	12975	12974	12976	12976	12979	13834	13830	13831	13830	13832
		S/T	0.77	0.87	0.95	0.97	1.00	0.62	0.72	0.80	0.82	0.91	0.53	0.63	0.71	0.72	0.81	0.39	0.46	0.54	0.55	0.64
		PI	0.57	0.57	0.57	0.57	0.57	0.57	0.57	0.57	0.57	0.57	0.58	0.58	0.58	0.58	0.58	0.58	0.58	0.58	0.58	0.58
	35°F(1.7°C)	TC	11317	11316	11316	11316	11462	11879	11877	11876	11876	11877	12274	12273	12271	12271	12270	13012	13009	13006	13006	13005
		S/T	0.73	0.81	0.89	0.90	1.00	0.60	0.68	0.76	0.77	0.85	0.52	0.60	0.67	0.68	0.76	0.39	0.47	0.52	0.53	0.60
		PI	0.62	0.62	0.62	0.62	0.63	0.66	0.66	0.66	0.66	0.66	0.68	0.68	0.68	0.68	0.68	0.74	0.74	0.74	0.74	0.74
	41°F(5.0°C)	TC	10929	10956	10956	10959	11140	11498	11495	11494	11495	11495	11878	11877	11875	11875	11874	12587	12584	12582	12581	12580
		S/T	0.74	0.82	0.90	0.91	1.00	0.60	0.69	0.76	0.78	0.86	0.52	0.60	0.67	0.69	0.77	0.39	0.45	0.52	0.53	0.61
		PI	0.51	0.51	0.51	0.51	0.52	0.54	0.54	0.54	0.54	0.54	0.56	0.56	0.56	0.56	0.56	0.62	0.61	0.61	0.61	0.61
	47°F(8.3°C)	TC	10595	10595	10595	10605	10814	11115	11113	11112	11112	11113	11482	11480	11479	11478	11478	12164	12161	12158	12158	12157
		S/T	0.74	0.83	0.91	0.92	1.00	0.61	0.70	0.77	0.78	0.87	0.52	0.61	0.68	0.69	0.78	0.39	0.45	0.52	0.53	0.62
		PI	0.40	0.40	0.40	0.40	0.41	0.43	0.43	0.43	0.43	0.43	0.44	0.44	0.44	0.44	0.44	0.48	0.48	0.48	0.48	0.48
	50°F(10.0°C)	TC	10292	10335	10627	10687	11091	10902	10909	10912	10923	11105	11345	11351	11358	11359	11375	12190	12185	12200	12203	12219
		S/T	0.83	0.95	1.00	1.00	1.00	0.66	0.78	0.87	0.88	1.00	0.55	0.66	0.76	0.77	0.88	0.39	0.48	0.56	0.58	0.68
		PI	0.46	0.46	0.46	0.46	0.46	0.46	0.46	0.46	0.46	0.46	0.46	0.46	0.46	0.46	0.46	0.46	0.46	0.46	0.46	0.46
	59°F(15.0°C)	TC	9917	9988	10341	10402	10816	10537	10542	10558	10568	10830	10986	10991	10997	10997	11024	11848	11843	11855	11857	11870
		S/T	0.85	0.97	1.00	1.00	1.00	0.67	0.79	0.89	0.91	1.00	0.56	0.68	0.77	0.79	0.90	0.39	0.48	0.57	0.59	0.69
		PI	0.50	0.50	0.50	0.50	0.50	0.50	0.50	0.50	0.50	0.50	0.50	0.50	0.50	0.50	0.50	0.50	0.50	0.50	0.50	0.50
	68°F(20.0°C)	TC	9550	9710	10063	10126	10547	10175	10179	10207	10220	10560	10626	10632	10635	10636	10677	11495	11490	11502	11504	11513
		S/T	0.87	1.00	1.00	1.00	1.00	0.69	0.81	0.91	0.93	1.00	0.57	0.69	0.79	0.81	0.93	0.39	0.49	0.58	0.60	0.71
		PI	0.54	0.54	0.54	0.54	0.54	0.54	0.54	0.54	0.54	0.54	0.54	0.54	0.54	0.54	0.54	0.55	0.55	0.55	0.55	0.55
	77°F(25.0°C)	TC	9171	9385	9744	9808	10237	9805	9810	9847	9863	10250	10260	10269	10274	10274	10327	11140	11135	11152	11155	11168
		S/T	0.88	1.00	1.00	1.00	1.00	0.69	0.82	0.93	0.95	1.00	0.57	0.70	0.80	0.82	0.94	0.39	0.49	0.59	0.60	0.72
		PI	0.58	0.58	0.58	0.58	0.59	0.58	0.58	0.58	0.59	0.59	0.59	0.59	0.59	0.59	0.59	0.59	0.59	0.59	0.59	0.59
	82°F(27.8°C)	TC	9237	9488	9862	9928	10374	9885	9890	9938	9958	10387	10355	10366	10371	10372	10437	11264	11266	11281	11284	11298
		S/T	0.88	1.00	1.00	1.00	1.00	0.70	0.83	0.94	0.96	1.00	0.58	0.70	0.81	0.83	0.96	0.39	0.49	0.59	0.61	0.72
		PI	0.68	0.68	0.69	0.69	0.69	0.69	0.69	0.69	0.69	0.69	0.69	0.69	0.69	0.69	0.69	0.70	0.70	0.70	0.70	0.70
	86°F(30.0°C)	TC	9630	9934	10333	10403	10878	10312	10317	10379	10406	10892	10810	10821	10826	10827	10911	11773	11774	11791	11794	11808
		S/T	0.90	1.00	1.00	1.00	1.00	0.71	0.84	0.96	0.98	1.00	0.58	0.71	0.82	0.84	0.97	0.39	0.50	0.60	0.61	0.73
		PI	0.86	0.86	0.87	0.87	0.87	0.87	0.87	0.87	0.87	0.87	0.87	0.87	0.87	0.87	0.87	0.88	0.88	0.88	0.88	0.88
	95°F(35.0°C)	TC	10652	10655	10713	10741	11183	11349	11348	11350	11351	11371	11850	11849	11849	11850	11855	12815	12811	12807	12813	12810
		S/T	0.77	0.87	0.96	0.98	1.00	0.63	0.72	0.80	0.82	0.91	0.53	0.62	0.70	0.72	0.81	0.39	0.46	0.53	0.55	0.63
		PI	1.21	1.21	1.22	1.22	1.24	1.25	1.25	1.25	1.25	1.25	1.28	1.28	1.28	1.28	1.28	1.33	1.33	1.33	1.33	1.33
	104°F(40.0°C)	TC	9175	9177	9271	9356	9725	9774	9773	9776	9777	9812	10206	10205	10206	10207	10211	11035	11031	11028	11031	11030
		S/T	0.79	0.89	0.99	1.00	1.00	0.63	0.74	0.82	0.84	0.94	0.54	0.64	0.72	0.73	0.83	0.39	0.46	0.54	0.55	0.65
		PI	1.12	1.12	1.12	1.13	1.15	1.15	1.15	1.15	1.15	1.15	1.17	1.17	1.17	1.17	1.17	1.22	1.22	1.22	1.22	1.22
	110°F(43.0°C)	TC	8235	8298	8618	8673	9043	8804	8807	8815	8823	9056	9217	9217	9220	9221	9237	10004	10001	10001	10002	10010
		S/T	0.85	0.97	1.00	1.00	1.00	0.67	0.79	0.89	0.91	1.00	0.56	0.68	0.77	0.79	0.90	0.39	0.48	0.57	0.59	0.69
		PI	1.07	1.07	1.08	1.09	1.10	1.09	1.09	1.09	1.09	1.10	1.11	1.11	1.11	1.11	1.11	1.15	1.15	1.15	1.15	1.15
	115°F(46.0°C)	TC	6882	7029	7303	7351	7676	7372	7375	7394	7405	7687	7726	7728	7730	7731	7760	8404	8401	8403	8405	8412
		S/T	0.88	1.00	1.00	1.00	1.00	0.69	0.82	0.92	0.94	1.00	0.57	0.69	0.80	0.82	0.94	0.39	0.49	0.58	0.60	0.71
		PI	0.96	0.96	0.97	0.97	0.99	0.98	0.98	0.98	0.98	0.99	0.99	0.99	0.99	0.99	0.99	1.02	1.02	1.02	1.02	1.02
	122°F(50.0°C)	TC	5098	5386	5624	5666	5949	5443	5457	5631	5673	5956	5734	5735	5744	5750	5961	6288	6290	6296	6296	6295
		S/T	1.00	1.00	1.00	1.00	1.00	0.76	0.92	1.00	1.00	1.00	0.62	0.77	0.89	0.92	1.00	0.40	0.52	0.64	0.66	0.79
		PI	0.81	0.82	0.82	0.83	0.83	0.82	0.82	0.82	0.83	0.83	0.83	0.83	0.83	0.83	0.83	0.84	0.84	0.84	0.84	0.84

Table 6 – 12K, 115V Cooling Performance (Continued)

AIRFLOW (CFM)	OUTDOOR DB (°F)	ID WB °F(C)	60.8°F(16.0°C)					64.4°F(18.0°C)					67°F(19.4°C)					71.6°F(22.0°C)				
		ID DB °F °C	73.4°F 23.0°C	77.0°F 25.0°C	80.0°F 26.7°C	80.6°F 27.0°C	84.2°F 29.0°C	73.4°F 23.0°C	77.0°F 25.0°C	80.0°F 26.7°C	80.6°F 27.0°C	84.2°F 29.0°C	73.4°F 23.0°C	77.0°F 25.0°C	80.0°F 26.7°C	80.6°F 27.0°C	84.2°F 29.0°C	73.4°F 23.0°C	77.0°F 25.0°C	80.0°F 26.7°C	80.6°F 27.0°C	84.2°F 29.0°C
294	5°F(-15.0°C)	TC	10258	10268	10406	10454	10773	10746	10749	10750	10750	10803	11098	11097	11100	11100	11102	11761	11758	11758	11759	11765
		S/T	0.79	0.90	1.00	1.00	1.00	0.64	0.75	0.84	0.85	0.96	0.54	0.65	0.73	0.75	0.85	0.39	0.47	0.55	0.57	0.66
		PI	0.54	0.54	0.54	0.54	0.54	0.54	0.54	0.54	0.54	0.54	0.54	0.54	0.54	0.54	0.54	0.55	0.55	0.55	0.55	0.55
	14°F(-10.0°C)	TC	12037	12033	12083	12188	12566	12641	12634	12628	12627	12620	13078	13072	13062	13060	13049	13901	13896	13886	13883	13862
		S/T	0.78	0.89	0.99	1.00	1.00	0.64	0.74	0.82	0.84	0.94	0.54	0.64	0.72	0.74	0.83	0.39	0.47	0.55	0.56	0.65
		PI	0.53	0.53	0.53	0.53	0.53	0.53	0.53	0.53	0.53	0.53	0.53	0.53	0.53	0.53	0.53	0.53	0.53	0.53	0.53	0.53
	17°F(-8.3°C)	TC	12644	12647	12802	12876	13290	13278	13280	13282	13283	13346	13702	13707	13716	13717	13720	14613	14609	14610	14613	14626
		S/T	0.79	0.89	1.00	1.00	1.00	0.64	0.74	0.83	0.85	0.95	0.55	0.65	0.73	0.75	0.85	0.39	0.47	0.55	0.57	0.66
		PI	0.53	0.53	0.53	0.53	0.53	0.53	0.53	0.53	0.53	0.53	0.53	0.53	0.53	0.53	0.53	0.53	0.53	0.53	0.53	0.53
	23°F(-5.0°C)	TC	12266	12283	12482	12544	12954	12895	12898	12900	12900	12977	13350	13349	13353	13354	13356	14210	14206	14207	14209	14218
		S/T	0.80	0.91	1.00	1.00	1.00	0.65	0.75	0.84	0.86	0.97	0.54	0.65	0.74	0.75	0.85	0.39	0.47	0.56	0.57	0.66
		PI	0.57	0.57	0.57	0.58	0.58	0.58	0.58	0.58	0.58	0.58	0.58	0.58	0.58	0.58	0.58	0.59	0.59	0.59	0.59	0.59
	35°F(1.7°C)	TC	11677	11678	11700	11713	12014	12237	12236	12236	12237	12237	12631	12630	12628	12628	12630	13362	13359	13356	13358	13356
		S/T	0.75	0.85	0.93	0.94	1.00	0.62	0.71	0.79	0.80	0.89	0.53	0.62	0.69	0.71	0.80	0.39	0.46	0.53	0.54	0.63
		PI	0.63	0.63	0.63	0.63	0.65	0.66	0.66	0.66	0.66	0.66	0.69	0.69	0.69	0.69	0.69	0.75	0.75	0.75	0.75	0.75
	41°F(5.0°C)	TC	11304	11305	11336	11351	11673	11844	11843	11843	11843	11854	12223	12222	12221	12221	12222	12927	12924	12921	12922	12920
		S/T	0.76	0.86	0.94	0.96	1.00	0.62	0.72	0.80	0.81	0.90	0.53	0.62	0.70	0.71	0.81	0.39	0.46	0.53	0.55	0.64
		PI	0.51	0.51	0.52	0.52	0.53	0.54	0.54	0.54	0.54	0.55	0.57	0.57	0.57	0.57	0.57	0.62	0.62	0.62	0.62	0.62
	47°F(8.3°C)	TC	10930	10930	10972	10992	11330	11450	11449	11449	11449	11466	11815	11814	11813	11813	11814	12493	12490	12489	12489	12487
		S/T	0.77	0.87	0.95	0.97	1.00	0.63	0.72	0.81	0.82	0.91	0.53	0.63	0.71	0.72	0.82	0.39	0.46	0.54	0.55	0.64
		PI	0.40	0.40	0.40	0.41	0.42	0.43	0.43	0.43	0.43	0.43	0.45	0.45	0.45	0.45	0.45	0.49	0.49	0.49	0.49	0.49
	50°F(10.0°C)	TC	10602	10775	11135	11199	11628	11225	11232	11268	11283	11642	11667	11682	11689	11690	11742	12508	12514	12544	12548	12564
		S/T	0.87	1.00	1.00	1.00	1.00	0.69	0.81	0.92	0.94	1.00	0.57	0.69	0.80	0.81	0.93	0.39	0.49	0.58	0.60	0.71
		PI	0.46	0.46	0.46	0.46	0.46	0.46	0.46	0.46	0.46	0.46	0.46	0.46	0.46	0.46	0.46	0.46	0.46	0.46	0.46	0.46
	59°F(15.0°C)	TC	10226	10472	10840	10906	11345	10850	10855	10908	10929	11358	11300	11312	11317	11317	11392	12163	12166	12190	12193	12205
		S/T	0.88	1.00	1.00	1.00	1.00	0.70	0.83	0.94	0.97	1.00	0.58	0.71	0.81	0.83	0.96	0.39	0.50	0.59	0.61	0.73
		PI	0.50	0.50	0.50	0.51	0.51	0.50	0.50	0.51	0.51	0.51	0.51	0.51	0.51	0.51	0.51	0.51	0.51	0.51	0.51	0.51
	68°F(20.0°C)	TC	9861	10179	10553	10620	11066	10477	10480	10562	10631	11079	10933	10942	10945	10945	11070	11805	11809	11828	11830	11839
		S/T	0.91	1.00	1.00	1.00	1.00	0.72	0.85	0.97	1.00	1.00	0.59	0.72	0.84	0.86	0.99	0.40	0.50	0.61	0.62	0.75
		PI	0.54	0.54	0.55	0.55	0.55	0.55	0.55	0.55	0.55	0.55	0.55	0.55	0.55	0.55	0.55	0.56	0.56	0.56	0.56	0.56
	77°F(25.0°C)	TC	9479	9842	10224	10292	10746	10095	10100	10216	10304	10759	10556	10568	10573	10585	10769	11433	11443	11469	11472	11484
		S/T	0.92	1.00	1.00	1.00	1.00	0.72	0.87	0.99	1.00	1.00	0.59	0.73	0.85	0.86	1.00	0.40	0.51	0.61	0.63	0.76
		PI	0.59	0.59	0.59	0.59	0.59	0.59	0.59	0.59	0.59	0.59	0.59	0.59	0.59	0.59	0.59	0.60	0.60	0.60	0.60	0.60
	82°F(27.8°C)	TC	9548	9952	10349	10420	10893	10178	10194	10362	10432	10906	10654	10668	10674	10690	10916	11556	11571	11600	11603	11617
		S/T	0.94	1.00	1.00	1.00	1.00	0.73	0.87	1.00	1.00	1.00	0.60	0.74	0.86	0.87	1.00	0.40	0.51	0.62	0.63	0.76
		PI	0.69	0.69	0.69	0.70	0.70	0.69	0.69	0.69	0.70	0.70	0.70	0.70	0.70	0.70	0.70	0.70	0.70	0.70	0.70	0.70
	86°F(30.0°C)	TC	9948	10409	10831	10906	11414	10605	10627	10844	10919	11423	11111	11124	11141	11152	11434	12066	12083	12112	12115	12127
		S/T	0.95	1.00	1.00	1.00	1.00	0.74	0.88	1.00	1.00	1.00	0.60	0.75	0.86	0.88	1.00	0.40	0.51	0.62	0.64	0.77
		PI	0.87	0.87	0.88	0.88	0.88	0.87	0.87	0.88	0.88	0.88	0.88	0.88	0.88	0.88	0.88	0.89	0.89	0.89	0.89	0.89
	95°F(35.0°C)	TC	10980	11000	11236	11302	11745	11682	11685	11689	11690	11769	12187	12188	12194	12195	12201	13156	13151	13153	13152	13162
		S/T	0.80	0.91	1.00	1.00	1.00	0.65	0.75	0.84	0.86	0.96	0.54	0.65	0.73	0.75	0.85	0.39	0.47	0.55	0.56	0.66
		PI	1.23	1.23	1.24	1.24	1.27	1.26	1.26	1.26	1.26	1.27	1.29	1.29	1.29	1.29	1.29	1.35	1.35	1.35	1.35	1.35
	104°F(40.0°C)	TC	9456	9490	9763	9821	10210	10061	10065	10067	10068	10200	10496	10498	10503	10504	10507	11330	11326	11328	11326	11337
		S/T	0.82	0.94	1.00	1.00	1.00	0.66	0.77	0.86	0.88	1.00	0.55	0.66	0.75	0.77	0.87	0.39	0.47	0.56	0.58	0.67
		PI	1.13	1.13	1.14	1.15	1.17	1.16	1.16	1.16	1.16	1.17	1.19	1.19	1.19	1.19	1.19	1.23	1.23	1.23	1.23	1.23
	110°F(43.0°C)	TC	8487	8716	9047	9105	9496	9066	9069	9109	9126	9507	9480	9486	9489	9489	9544	10276	10272	10282	10284	10291
		S/T	0.89	1.00	1.00	1.00	1.00	0.70	0.83	0.94	0.96	1.00	0.58	0.70	0.81	0.83	0.96	0.39	0.49	0.59	0.61	0.73
		PI	1.08	1.09	1.10	1.11	1.12	1.10	1.10	1.11	1.11	1.12	1.12	1.12	1.12	1.12	1.12	1.16	1.16	1.16	1.16	1.16
	115°F(46.0°C)	TC	7101	7368	7658	7709	8053	7584	7586	7652	7719	8062	7946	7953	7956	7956	8069	8624	8620	8633	8634	8639
		S/T	0.92	1.00	1.00	1.00	1.00	0.72	0.86	0.98	1.00	1.00	0.59	0.73	0.84	0.86	1.00	0.40	0.50	0.61	0.63	0.75
		PI	0.96	0.97	0.98	0.99	1.00	0.98	0.98	0.98	0.99	1.00	1.00	1.00	1.00	1.00	1.00	1.03	1.03	1.02	1.02	1.02
	122°F(50.0°C)	TC	5337	5630	5880	5925	6222	5585	5628	5887	5931	6229	5881	5881	5911	5929	6234	6436	6449	6452	6452	6449
		S/T	1.00	1.00	1.00	1.00	1.00	0.80	0.98	1.00	1.00	1.00	0.64	0.81	0.95	0.98	1.00	0.41	0.54	0.67	0.69	0.84
		PI	0.82	0.83	0.83	0.84	0.84	0.83	0.83	0.83	0.84	0.84	0.84	0.83	0.83	0.84	0.84	0.85	0.85	0.85	0.85	0.85

Table 6 – 12K, 115V Cooling Performance (Continued)

AIRFLOW (CFM)	OUTDOOR DB (°F)	ID WB °F(C)	60.8°F(16.0°C)					64.4°F(18.0°C)					67°F(19.4°C)					71.6°F(22.0°C)				
		ID DB °F °C	73.4°F 23.0°C	77.0°F 25.0°C	80.0°F 26.7°C	80.6°F 27.0°C	84.2°F 29.0°C	73.4°F 23.0°C	77.0°F 25.0°C	80.0°F 26.7°C	80.6°F 27.0°C	84.2°F 29.0°C	73.4°F 23.0°C	77.0°F 25.0°C	80.0°F 26.7°C	80.6°F 27.0°C	84.2°F 29.0°C	73.4°F 23.0°C	77.0°F 25.0°C	80.0°F 26.7°C	80.6°F 27.0°C	84.2°F 29.0°C
312	5°F(-15.0°C)	TC	10569	10605	10847	10897	11233	11064	11067	11068	11079	11244	11418	11421	11423	11424	11439	12088	12084	12090	12092	12097
		S/T	0.82	0.94	1.00	1.00	1.00	0.66	0.78	0.87	0.88	1.00	0.56	0.67	0.76	0.78	0.88	0.39	0.48	0.57	0.59	0.69
		PI	0.55	0.55	0.55	0.55	0.55	0.55	0.55	0.55	0.55	0.55	0.55	0.55	0.55	0.55	0.55	0.57	0.57	0.57	0.57	0.57
	14°F(-10.0°C)	TC	12411	12404	12657	12717	13111	13027	13015	13006	13005	13127	13473	13456	13442	13440	13427	14326	14322	14294	14289	14259
		S/T	0.81	0.93	1.00	1.00	1.00	0.65	0.76	0.86	0.87	1.00	0.55	0.66	0.75	0.76	0.87	0.39	0.48	0.56	0.57	0.67
		PI	0.54	0.54	0.54	0.54	0.54	0.54	0.54	0.54	0.54	0.54	0.54	0.54	0.54	0.54	0.54	0.54	0.54	0.54	0.54	0.54
	17°F(-8.3°C)	TC	12992	13035	13336	13401	13836	13639	13645	13647	13659	13851	14105	14110	14115	14116	14134	15001	14996	14994	14997	15009
		S/T	0.82	0.93	1.00	1.00	1.00	0.66	0.77	0.87	0.88	1.00	0.55	0.66	0.76	0.77	0.87	0.39	0.48	0.57	0.58	0.68
		PI	0.54	0.54	0.54	0.54	0.54	0.54	0.54	0.54	0.54	0.54	0.54	0.54	0.54	0.54	0.54	0.54	0.54	0.54	0.54	0.54
	23°F(-5.0°C)	TC	12636	12691	13019	13083	13514	13276	13280	13282	13299	13529	13734	13739	13742	13743	13765	14604	14599	14609	14611	14620
		S/T	0.83	0.95	1.00	1.00	1.00	0.66	0.78	0.88	0.89	1.00	0.56	0.67	0.76	0.78	0.89	0.39	0.48	0.57	0.59	0.69
		PI	0.58	0.58	0.59	0.59	0.59	0.59	0.59	0.59	0.59	0.59	0.59	0.59	0.59	0.59	0.59	0.60	0.60	0.60	0.60	0.60
	35°F(1.7°C)	TC	12039	12040	12110	12144	12536	12602	12602	12603	12603	12636	12997	12996	12996	12997	12998	13728	13725	13724	13724	13725
		S/T	0.78	0.88	0.97	0.99	1.00	0.63	0.73	0.82	0.83	0.93	0.54	0.63	0.72	0.73	0.83	0.39	0.46	0.54	0.56	0.65
		PI	0.64	0.64	0.64	0.64	0.67	0.67	0.67	0.67	0.67	0.68	0.70	0.70	0.70	0.70	0.70	0.77	0.77	0.77	0.77	0.77
	41°F(5.0°C)	TC	11654	11654	11747	11829	12178	12196	12196	12197	12197	12240	12577	12576	12577	12577	12578	13282	13279	13278	13278	13279
		S/T	0.78	0.89	0.98	1.00	1.00	0.64	0.74	0.83	0.84	0.94	0.54	0.64	0.72	0.74	0.84	0.39	0.47	0.55	0.56	0.66
		PI	0.52	0.52	0.53	0.53	0.55	0.56	0.56	0.56	0.56	0.56	0.58	0.58	0.58	0.58	0.58	0.63	0.63	0.63	0.63	0.63
	47°F(8.3°C)	TC	11269	11276	11427	11478	11818	11791	11791	11791	11791	11845	12157	12156	12157	12157	12157	12838	12835	12834	12833	12834
		S/T	0.79	0.90	1.00	1.00	1.00	0.64	0.75	0.84	0.85	0.96	0.54	0.65	0.73	0.75	0.85	0.39	0.47	0.55	0.57	0.67
		PI	0.41	0.41	0.42	0.42	0.44	0.44	0.44	0.44	0.44	0.44	0.46	0.46	0.46	0.46	0.46	0.50	0.50	0.50	0.50	0.50
	50°F(10.0°C)	TC	10939	11240	11619	11687	12140	11557	11563	11643	11680	12151	12007	12023	12029	12030	12146	12835	12869	12902	12906	12922
		S/T	0.90	1.00	1.00	1.00	1.00	0.71	0.85	0.96	0.99	1.00	0.59	0.72	0.83	0.85	0.99	0.40	0.50	0.60	0.62	0.74
		PI	0.47	0.47	0.47	0.47	0.47	0.47	0.47	0.47	0.47	0.47	0.47	0.47	0.47	0.47	0.47	0.47	0.47	0.47	0.47	0.47
	59°F(15.0°C)	TC	10557	10928	11315	11384	11848	11170	11185	11312	11396	11859	11631	11643	11647	11664	11869	12489	12514	12539	12542	12552
		S/T	0.92	1.00	1.00	1.00	1.00	0.73	0.86	1.00	1.00	1.00	0.60	0.73	0.85	0.86	1.00	0.40	0.51	0.61	0.63	0.76
		PI	0.51	0.51	0.52	0.52	0.52	0.51	0.51	0.52	0.52	0.52	0.52	0.52	0.52	0.52	0.52	0.52	0.52	0.52	0.52	0.52
	68°F(20.0°C)	TC	10173	10607	11000	11070	11540	10770	10794	11012	11082	11552	11235	11244	11264	11274	11561	12106	12128	12147	12149	12156
		S/T	0.95	1.00	1.00	1.00	1.00	0.74	0.89	1.00	1.00	1.00	0.61	0.75	0.87	0.89	1.00	0.40	0.51	0.63	0.65	0.78
		PI	0.55	0.56	0.56	0.56	0.56	0.56	0.56	0.56	0.56	0.56	0.56	0.56	0.56	0.56	0.56	0.57	0.57	0.57	0.57	0.57
	77°F(25.0°C)	TC	9783	10254	10656	10727	11206	10371	10404	10667	10738	11217	10841	10853	10881	10893	11227	11709	11744	11772	11774	11785
		S/T	0.97	1.00	1.00	1.00	1.00	0.75	0.90	1.00	1.00	1.00	0.61	0.76	0.88	0.90	1.00	0.40	0.52	0.63	0.65	0.79
		PI	0.60	0.60	0.60	0.60	0.61	0.60	0.60	0.60	0.60	0.61	0.61	0.60	0.60	0.60	0.61	0.61	0.61	0.61	0.61	0.61
	82°F(27.8°C)	TC	9862	10365	10783	10856	11354	10450	10491	10793	10869	11365	10937	10950	10984	10998	11375	11825	11869	11900	11903	11916
		S/T	0.99	1.00	1.00	1.00	1.00	0.76	0.91	1.00	1.00	1.00	0.62	0.77	0.89	0.92	1.00	0.40	0.52	0.64	0.66	0.80
		PI	0.70	0.71	0.71	0.71	0.71	0.71	0.71	0.71	0.71	0.71	0.71	0.71	0.71	0.71	0.71	0.72	0.72	0.72	0.72	0.72
	86°F(30.0°C)	TC	10331	10846	11290	11369	11898	10895	10945	11303	11382	11911	11411	11424	11466	11482	11921	12354	12401	12431	12434	12445
		S/T	1.00	1.00	1.00	1.00	1.00	0.77	0.93	1.00	1.00	1.00	0.62	0.78	0.91	0.93	1.00	0.40	0.52	0.64	0.66	0.81
		PI	0.89	0.89	0.89	0.90	0.90	0.89	0.89	0.90	0.90	0.90	0.90	0.90	0.90	0.90	0.90	0.91	0.91	0.91	0.91	0.91
	95°F(35.0°C)	TC	11313	11374	11741	11811	12278	12023	12030	12034	12048	12293	12539	12542	12549	12550	12571	13511	13506	13509	13513	13531
		S/T	0.83	0.95	1.00	1.00	1.00	0.66	0.78	0.88	0.89	1.00	0.56	0.67	0.76	0.78	0.88	0.39	0.48	0.57	0.58	0.68
		PI	1.25	1.25	1.27	1.27	1.30	1.29	1.29	1.29	1.29	1.30	1.32	1.32	1.32	1.32	1.32	1.37	1.37	1.37	1.37	1.37
	104°F(40.0°C)	TC	9743	9833	10203	10264	10674	10357	10363	10381	10393	10687	10799	10804	10809	10810	10840	11640	11635	11641	11645	11657
		S/T	0.85	0.98	1.00	1.00	1.00	0.68	0.80	0.90	0.92	1.00	0.56	0.68	0.78	0.80	0.91	0.39	0.48	0.58	0.59	0.70
		PI	1.15	1.15	1.17	1.18	1.20	1.18	1.18	1.18	1.18	1.20	1.21	1.21	1.21	1.21	1.21	1.26	1.26	1.26	1.26	1.26
	110°F(43.0°C)	TC	8768	9105	9452	9514	9926	9335	9338	9442	9525	9936	9755	9763	9765	9773	9945	10559	10559	10576	10577	10583
		S/T	0.92	1.00	1.00	1.00	1.00	0.72	0.87	0.99	1.00	1.00	0.60	0.73	0.85	0.86	1.00	0.40	0.51	0.61	0.63	0.76
		PI	1.10	1.11	1.13	1.13	1.15	1.13	1.13	1.13	1.13	1.15	1.14	1.14	1.14	1.14	1.15	1.18	1.18	1.18	1.18	1.18
	115°F(46.0°C)	TC	7341	7695	7999	8059	8414	7807	7823	8008	8069	8422	8171	8176	8187	8195	8430	8860	8867	8879	8880	8883
		S/T	0.96	1.00	1.00	1.00	1.00	0.75	0.89	1.00	1.00	1.00	0.61	0.75	0.87	0.90	1.00	0.40	0.52	0.63	0.65	0.78
		PI	0.98	1.00	1.01	1.02	1.03	1.00	1.00	1.01	1.02	1.03	1.02	1.02	1.02	1.02	1.03	1.05	1.05	1.05	1.05	1.05
	122°F(50.0°C)	TC	5508	5812	6072	6118	6427	5684	5818	6079	6125	6433	5986	5984	6084	6129	6437	6536	6561	6563	6562	6571
		S/T	1.00	1.00	1.00	1.00	1.00	0.84	1.00	1.00	1.00	1.00	0.67	0.85	1.00	1.00	1.00	0.41	0.55	0.69	0.72	0.88
		PI	0.84	0.84	0.85	0.85	0.86	0.84	0.84	0.85	0.85	0.86	0.85	0.85	0.85	0.85	0.86	0.87	0.87	0.86	0.86	0.86

Table 7 – 9K Cooling Performance

AIRFLOW (CFM)	OUTDOOR DB (°F)	ID WB (°F)	60.8°F(16.0°C)					64.4°F(18.0°C)					67°F(19.4°C)					71.6°F(22.0°C)				
		ID DB °F °C	73.4°F 23.0°C	77.0°F 25.0°C	80.0°F 26.7°C	80.6°F 27.0°C	84.2°F 29.0°C	73.4°F 23.0°C	77.0°F 25.0°C	80.0°F 26.7°C	80.6°F 27.0°C	84.2°F 29.0°C	73.4°F 23.0°C	77.0°F 25.0°C	80.0°F 26.7°C	80.6°F 27.0°C	84.2°F 29.0°C	73.4°F 23.0°C	77.0°F 25.0°C	80.0°F 26.7°C	80.6°F 27.0°C	84.2°F 29.0°C
176	5°F(-15.0°C)	TC	10767	10767	10767	10767	10928	11305	11303	11302	11303	11304	11691	11691	11689	11689	11690	12433	12429	12426	12426	12426
		S/T	0.73	0.82	0.90	0.91	1.00	0.60	0.69	0.76	0.77	0.86	0.52	0.60	0.67	0.68	0.77	0.39	0.47	0.52	0.53	0.61
		PI	0.64	0.64	0.64	0.64	0.64	0.64	0.64	0.64	0.64	0.64	0.64	0.64	0.64	0.64	0.64	0.65	0.65	0.65	0.65	0.65
	14°F(-10.0°C)	TC	10865	10864	10862	10862	10915	11435	11432	11430	11430	11428	11843	11840	11837	11837	11834	12617	12613	12610	12609	12605
		S/T	0.73	0.81	0.89	0.90	0.99	0.60	0.68	0.75	0.76	0.85	0.52	0.60	0.66	0.68	0.76	0.39	0.47	0.51	0.53	0.60
		PI	0.61	0.61	0.61	0.61	0.61	0.60	0.60	0.60	0.60	0.60	0.60	0.60	0.60	0.60	0.60	0.60	0.60	0.60	0.60	0.60
	17°F(-8.3°C)	TC	10906	10903	10902	10902	11059	11478	11475	11473	11472	11472	11888	11888	11886	11886	11888	12691	12688	12685	12684	12685
		S/T	0.73	0.82	0.89	0.91	1.00	0.60	0.69	0.76	0.77	0.85	0.52	0.60	0.67	0.68	0.76	0.39	0.47	0.52	0.53	0.61
		PI	0.59	0.59	0.59	0.59	0.59	0.59	0.59	0.59	0.59	0.59	0.59	0.59	0.59	0.59	0.59	0.59	0.59	0.59	0.59	0.59
	23°F(-5.0°C)	TC	10628	10628	10628	10635	10829	11200	11197	11197	11198	11199	11611	11610	11609	11609	11610	12403	12399	12396	12396	12396
		S/T	0.74	0.83	0.90	0.91	1.00	0.61	0.69	0.77	0.78	0.86	0.52	0.60	0.67	0.69	0.77	0.39	0.47	0.52	0.53	0.61
		PI	0.65	0.65	0.65	0.65	0.65	0.65	0.65	0.65	0.65	0.65	0.65	0.65	0.65	0.65	0.65	0.66	0.66	0.66	0.66	0.66
	35°F(1.7°C)	TC	10158	10157	10157	10156	10170	10684	10683	10682	10682	10681	11056	11054	11054	11053	11052	11753	11750	11748	11747	11747
		S/T	0.70	0.78	0.85	0.86	0.93	0.59	0.66	0.72	0.74	0.81	0.51	0.58	0.64	0.65	0.73	0.39	0.46	0.50	0.51	0.58
		PI	0.70	0.70	0.70	0.70	0.70	0.74	0.74	0.74	0.74	0.74	0.77	0.77	0.77	0.77	0.77	0.84	0.84	0.84	0.84	0.84
	41°F(5.0°C)	TC	10346	10345	10345	10344	10369	10878	10877	10876	10875	10874	11254	11252	11251	11251	11249	11958	11955	11953	11953	11952
		S/T	0.71	0.79	0.86	0.87	0.95	0.59	0.67	0.73	0.74	0.82	0.51	0.59	0.65	0.66	0.73	0.39	0.46	0.51	0.52	0.59
		PI	0.61	0.61	0.61	0.61	0.61	0.65	0.65	0.65	0.65	0.65	0.68	0.68	0.68	0.68	0.68	0.74	0.74	0.74	0.74	0.74
	47°F(8.3°C)	TC	10533	10532	10531	10531	10568	11071	11069	11068	11068	11067	11451	11449	11448	11448	11446	12162	12160	12157	12157	12156
		S/T	0.71	0.80	0.87	0.88	0.96	0.59	0.67	0.74	0.75	0.83	0.51	0.59	0.65	0.66	0.74	0.39	0.46	0.51	0.52	0.59
		PI	0.52	0.52	0.52	0.52	0.52	0.55	0.55	0.55	0.55	0.55	0.58	0.58	0.58	0.58	0.58	0.63	0.63	0.63	0.63	0.63
	50°F(10.0°C)	TC	10192	10194	10288	10371	10756	10809	10811	10814	10815	10855	11256	11257	11262	11263	11268	12123	12119	12120	12119	12130
		S/T	0.79	0.89	0.99	1.00	1.00	0.64	0.74	0.82	0.84	0.94	0.54	0.64	0.72	0.73	0.83	0.39	0.46	0.54	0.56	0.65
		PI	0.60	0.60	0.60	0.60	0.60	0.60	0.60	0.60	0.60	0.60	0.60	0.60	0.60	0.60	0.60	0.60	0.60	0.60	0.60	0.60
	59°F(15.0°C)	TC	9642	9656	9846	9904	10291	10255	10257	10259	10259	10322	10703	10701	10705	10706	10709	11564	11559	11560	11560	11568
		S/T	0.80	0.91	1.00	1.00	1.00	0.65	0.75	0.84	0.86	0.96	0.54	0.65	0.73	0.75	0.85	0.39	0.47	0.55	0.56	0.66
		PI	0.64	0.64	0.64	0.64	0.64	0.64	0.64	0.64	0.64	0.64	0.65	0.65	0.65	0.65	0.65	0.65	0.65	0.65	0.65	0.65
	68°F(20.0°C)	TC	9101	9131	9389	9446	9833	9705	9707	9708	9709	9825	10146	10144	10148	10149	10151	10995	10990	10990	10990	10999
		S/T	0.82	0.94	1.00	1.00	1.00	0.66	0.77	0.86	0.88	1.00	0.55	0.66	0.75	0.77	0.87	0.39	0.47	0.56	0.57	0.67
		PI	0.69	0.69	0.69	0.69	0.69	0.69	0.69	0.69	0.69	0.69	0.70	0.70	0.70	0.70	0.70	0.71	0.71	0.71	0.71	0.71
	77°F(25.0°C)	TC	8551	8593	8888	8946	9331	9149	9152	9154	9163	9345	9587	9586	9591	9592	9603	10428	10424	10425	10425	10437
		S/T	0.83	0.96	1.00	1.00	1.00	0.66	0.78	0.88	0.89	1.00	0.55	0.67	0.76	0.78	0.88	0.39	0.48	0.56	0.58	0.68
		PI	0.74	0.74	0.74	0.74	0.74	0.74	0.74	0.74	0.74	0.74	0.75	0.75	0.75	0.75	0.75	0.75	0.75	0.75	0.75	0.75
	82°F(27.8°C)	TC	8597	8652	8984	9044	9443	9214	9218	9226	9234	9457	9666	9666	9672	9673	9689	10535	10530	10532	10533	10547
		S/T	0.84	0.97	1.00	1.00	1.00	0.67	0.79	0.88	0.90	1.00	0.56	0.67	0.77	0.78	0.89	0.39	0.48	0.57	0.58	0.68
		PI	0.82	0.82	0.83	0.83	0.83	0.83	0.83	0.83	0.83	0.83	0.83	0.83	0.83	0.83	0.83	0.84	0.84	0.84	0.84	0.84
	86°F(30.0°C)	TC	9075	9154	9535	9600	10031	9738	9742	9756	9765	10046	10222	10224	10229	10230	10253	11156	11150	11152	11154	11168
		S/T	0.85	0.98	1.00	1.00	1.00	0.67	0.80	0.89	0.91	1.00	0.56	0.68	0.77	0.79	0.90	0.39	0.48	0.57	0.59	0.69
		PI	0.96	0.97	0.97	0.97	0.98	0.97	0.97	0.97	0.97	0.98	0.98	0.98	0.98	0.98	0.98	0.99	0.99	0.99	0.99	0.99
	95°F(35.0°C)	TC	10299	10299	10300	10311	10575	10989	10986	10985	10985	10987	11486	11485	11482	11482	11483	12447	12443	12439	12439	12439
		S/T	0.74	0.83	0.91	0.92	1.00	0.61	0.69	0.77	0.78	0.87	0.52	0.60	0.67	0.69	0.77	0.39	0.47	0.52	0.53	0.61
		PI	1.24	1.24	1.24	1.24	1.25	1.28	1.28	1.28	1.28	1.28	1.30	1.30	1.30	1.30	1.30	1.36	1.36	1.36	1.36	1.36
	104°F(40.0°C)	TC	9472	9473	9490	9503	9820	10105	10103	10103	10103	10105	10562	10561	10559	10559	10560	11444	11440	11437	11436	11436
		S/T	0.75	0.85	0.93	0.95	1.00	0.61	0.71	0.78	0.80	0.89	0.52	0.61	0.69	0.70	0.79	0.39	0.45	0.52	0.54	0.62
		PI	1.23	1.23	1.23	1.23	1.25	1.27	1.27	1.27	1.27	1.27	1.29	1.29	1.29	1.29	1.29	1.35	1.35	1.35	1.35	1.35
	110°F(43.0°C)	TC	8919	8932	9133	9192	9579	9550	9549	9551	9551	9606	10005	10004	10005	10005	10008	10882	10878	10878	10878	10877
		S/T	0.80	0.91	1.00	1.00	1.00	0.64	0.75	0.84	0.86	0.96	0.54	0.65	0.73	0.75	0.85	0.39	0.47	0.55	0.56	0.66
		PI	1.24	1.24	1.25	1.25	1.27	1.27	1.27	1.27	1.27	1.27	1.29	1.29	1.29	1.29	1.29	1.33	1.33	1.33	1.33	1.33
	115°F(46.0°C)	TC	7832	7862	8130	8184	8542	8401	8402	8403	8403	8554	8812	8811	8813	8814	8814	9603	9599	9598	9598	9602
		S/T	0.83	0.95	1.00	1.00	1.00	0.66	0.77	0.87	0.89	1.00	0.55	0.66	0.75	0.77	0.88	0.39	0.47	0.56	0.57	0.67
		PI	1.10	1.10	1.11	1.11	1.13	1.12	1.12	1.12	1.12	1.13	1.14	1.14	1.14	1.14	1.14	1.17	1.17	1.17	1.17	1.17
	122°F(50.0°C)	TC	6354	6629	6920	6970	7316	6853	6853	6913	6980	7325	7222	7224	7225	7224	7333	7937	7933	7938	7939	7940
		S/T	0.93	1.00	1.00	1.00	1.00	0.72	0.86	0.99	1.00	1.00	0.59	0.73	0.84	0.86	1.00	0.39	0.50	0.61	0.62	0.75
		PI	0.92	0.93	0.93	0.93	0.94	0.93	0.93	0.93	0.93	0.94	0.94	0.94	0.94	0.94	0.94	0.96	0.96	0.96	0.96	0.96

Table 7 – 9K Cooling Performance (Continued)

AIRFLOW (CFM)	OUTDOOR DB (°F)	ID WB (°F)	60.8°F(16.0°C)					64.4°F(18.0°C)					67°F(19.4°C)					71.6°F(22.0°C)				
		ID DB °F °C	73.4°F 23.0°C	77.0°F 25.0°C	80.0°F 26.7°C	80.6°F 27.0°C	84.2°F 29.0°C	73.4°F 23.0°C	77.0°F 25.0°C	80.0°F 26.7°C	80.6°F 27.0°C	84.2°F 29.0°C	73.4°F 23.0°C	77.0°F 25.0°C	80.0°F 26.7°C	80.6°F 27.0°C	84.2°F 29.0°C	73.4°F 23.0°C	77.0°F 25.0°C	80.0°F 26.7°C	80.6°F 27.0°C	84.2°F 29.0°C
241	5°F(-15.0°C)	TC	11101	11102	11137	11153	11479	11642	11641	11643	11643	11657	12029	12029	12029	12030	12032	12769	12765	12765	12765	12766
		S/T	0.76	0.86	0.94	0.96	1.00	0.62	0.72	0.80	0.81	0.90	0.53	0.62	0.70	0.72	0.81	0.39	0.46	0.54	0.55	0.64
		PI	0.63	0.63	0.63	0.63	0.63	0.63	0.63	0.63	0.63	0.64	0.64	0.64	0.64	0.64	0.64	0.65	0.65	0.65	0.65	0.65
	14°F(-10.0°C)	TC	11208	11206	11204	11203	11521	11781	11777	11774	11773	11769	12190	12186	12182	12181	12175	12968	12964	12959	12959	12950
		S/T	0.75	0.85	0.93	0.95	1.00	0.62	0.71	0.79	0.80	0.89	0.53	0.62	0.69	0.71	0.79	0.39	0.46	0.53	0.54	0.63
		PI	0.61	0.61	0.61	0.61	0.60	0.60	0.60	0.60	0.60	0.60	0.60	0.60	0.60	0.60	0.60	0.60	0.60	0.60	0.60	0.60
	17°F(-8.3°C)	TC	11243	11239	11268	11284	11622	11817	11813	11815	11816	11828	12231	12231	12232	12233	12237	13033	13029	13030	13030	13033
		S/T	0.76	0.86	0.94	0.96	1.00	0.62	0.72	0.80	0.81	0.90	0.53	0.62	0.70	0.71	0.80	0.39	0.46	0.53	0.55	0.63
		PI	0.59	0.59	0.59	0.59	0.59	0.59	0.59	0.59	0.59	0.59	0.59	0.59	0.59	0.59	0.59	0.59	0.59	0.59	0.59	0.59
	23°F(-5.0°C)	TC	10958	10959	11003	11023	11385	11533	11533	11535	11535	11553	11946	11946	11947	11947	11950	12737	12734	12734	12733	12735
		S/T	0.77	0.87	0.95	0.97	1.00	0.62	0.72	0.80	0.82	0.91	0.53	0.63	0.71	0.72	0.81	0.39	0.46	0.54	0.55	0.64
		PI	0.64	0.64	0.64	0.64	0.65	0.65	0.65	0.65	0.65	0.65	0.65	0.65	0.65	0.65	0.65	0.66	0.66	0.66	0.66	0.66
	35°F(1.7°C)	TC	10491	10490	10490	10490	10625	11012	11010	11009	11009	11010	11378	11377	11375	11375	11375	12062	12059	12057	12057	12056
		S/T	0.73	0.81	0.89	0.90	1.00	0.60	0.68	0.76	0.77	0.85	0.52	0.60	0.67	0.68	0.76	0.39	0.47	0.52	0.53	0.60
		PI	0.70	0.70	0.70	0.70	0.71	0.74	0.74	0.74	0.74	0.74	0.77	0.77	0.77	0.77	0.77	0.84	0.84	0.84	0.84	0.84
	41°F(5.0°C)	TC	10657	10682	10682	10686	10862	11211	11209	11208	11208	11208	11581	11580	11578	11578	11578	12273	12270	12268	12267	12266
		S/T	0.74	0.82	0.90	0.91	1.00	0.60	0.69	0.76	0.78	0.86	0.52	0.60	0.67	0.69	0.77	0.39	0.45	0.52	0.53	0.61
		PI	0.61	0.61	0.61	0.61	0.62	0.65	0.65	0.65	0.65	0.65	0.68	0.68	0.68	0.68	0.68	0.74	0.74	0.74	0.74	0.74
	47°F(8.3°C)	TC	10875	10874	10874	10885	11099	11408	11406	11405	11406	11406	11784	11783	11781	11781	11781	12484	12482	12479	12479	12478
		S/T	0.74	0.83	0.91	0.92	1.00	0.61	0.70	0.77	0.78	0.87	0.52	0.61	0.68	0.69	0.78	0.39	0.45	0.52	0.53	0.62
		PI	0.52	0.52	0.52	0.52	0.53	0.55	0.55	0.55	0.55	0.55	0.58	0.58	0.58	0.58	0.58	0.63	0.63	0.63	0.63	0.63
	50°F(10.0°C)	TC	10502	10547	10844	10906	11318	11125	11132	11135	11147	11332	11577	11583	11590	11591	11608	12439	12435	12449	12452	12469
		S/T	0.83	0.95	1.00	1.00	1.00	0.66	0.78	0.87	0.88	1.00	0.55	0.66	0.76	0.77	0.88	0.39	0.48	0.56	0.58	0.68
		PI	0.60	0.60	0.60	0.60	0.60	0.60	0.60	0.60	0.60	0.60	0.60	0.60	0.60	0.60	0.60	0.60	0.60	0.60	0.60	0.60
	59°F(15.0°C)	TC	9935	10006	10360	10421	10836	10557	10562	10578	10587	10850	11006	11012	11017	11018	11044	11870	11865	11877	11879	11892
		S/T	0.85	0.97	1.00	1.00	1.00	0.67	0.79	0.89	0.91	1.00	0.56	0.68	0.77	0.79	0.90	0.39	0.48	0.57	0.59	0.69
		PI	0.64	0.64	0.64	0.64	0.65	0.64	0.64	0.64	0.64	0.65	0.65	0.65	0.65	0.65	0.65	0.65	0.65	0.65	0.65	0.65
	68°F(20.0°C)	TC	9378	9536	9882	9944	10357	9992	9996	10023	10035	10370	10435	10440	10444	10444	10485	11288	11283	11294	11297	11306
		S/T	0.87	1.00	1.00	1.00	1.00	0.69	0.81	0.91	0.93	1.00	0.57	0.69	0.79	0.81	0.93	0.39	0.49	0.58	0.60	0.71
		PI	0.69	0.69	0.69	0.69	0.70	0.69	0.69	0.69	0.69	0.70	0.70	0.70	0.70	0.70	0.70	0.71	0.71	0.71	0.71	0.70
	77°F(25.0°C)	TC	8811	9016	9362	9423	9835	9420	9424	9461	9476	9848	9857	9865	9870	9871	9922	10703	10697	10714	10717	10729
		S/T	0.88	1.00	1.00	1.00	1.00	0.69	0.82	0.93	0.95	1.00	0.57	0.70	0.80	0.82	0.94	0.39	0.49	0.59	0.60	0.72
		PI	0.74	0.74	0.74	0.74	0.75	0.74	0.74	0.74	0.74	0.75	0.75	0.75	0.75	0.75	0.75	0.75	0.75	0.75	0.75	0.75
	82°F(27.8°C)	TC	8865	9106	9465	9528	9956	9487	9492	9538	9556	9969	9938	9948	9954	9954	10017	10810	10812	10826	10829	10843
		S/T	0.88	1.00	1.00	1.00	1.00	0.70	0.83	0.94	0.96	1.00	0.58	0.70	0.81	0.83	0.96	0.39	0.49	0.59	0.61	0.72
		PI	0.82	0.83	0.83	0.83	0.83	0.83	0.83	0.83	0.83	0.83	0.83	0.83	0.83	0.83	0.83	0.84	0.84	0.84	0.84	0.84
	86°F(30.0°C)	TC	9364	9660	10047	10116	10577	10027	10032	10092	10119	10591	10511	10522	10527	10528	10609	11448	11448	11465	11468	11481
		S/T	0.90	1.00	1.00	1.00	1.00	0.71	0.84	0.96	0.98	1.00	0.58	0.71	0.82	0.84	0.97	0.39	0.50	0.60	0.61	0.73
		PI	0.96	0.97	0.97	0.97	0.98	0.97	0.97	0.97	0.97	0.98	0.98	0.98	0.98	0.98	0.98	0.99	0.99	0.99	0.99	0.99
	95°F(35.0°C)	TC	10624	10626	10684	10712	11153	11318	11317	11320	11320	11340	11817	11817	11817	11817	11823	12781	12776	12772	12778	12775
		S/T	0.77	0.87	0.96	0.98	1.00	0.63	0.72	0.80	0.82	0.91	0.53	0.62	0.70	0.72	0.81	0.39	0.46	0.53	0.55	0.63
		PI	1.24	1.24	1.24	1.24	1.27	1.28	1.28	1.28	1.28	1.28	1.30	1.30	1.30	1.30	1.30	1.36	1.36	1.36	1.36	1.36
	104°F(40.0°C)	TC	9769	9770	9871	9962	10355	10406	10406	10409	10409	10446	10866	10866	10866	10867	10872	11749	11745	11741	11745	11744
		S/T	0.79	0.89	0.99	1.00	1.00	0.63	0.74	0.82	0.84	0.94	0.54	0.64	0.72	0.73	0.83	0.39	0.46	0.54	0.55	0.65
		PI	1.23	1.23	1.23	1.24	1.26	1.27	1.27	1.27	1.27	1.27	1.29	1.29	1.29	1.29	1.29	1.35	1.35	1.35	1.35	1.35
	110°F(43.0°C)	TC	9196	9266	9623	9685	10099	9831	9835	9843	9852	10113	10292	10292	10296	10297	10315	11172	11168	11168	11169	11178
		S/T	0.85	0.97	1.00	1.00	1.00	0.67	0.79	0.89	0.91	1.00	0.56	0.68	0.77	0.79	0.90	0.39	0.48	0.57	0.59	0.69
		PI	1.24	1.24	1.26	1.26	1.28	1.27	1.27	1.27	1.27	1.28	1.29	1.29	1.29	1.29	1.29	1.33	1.33	1.33	1.33	1.33
	115°F(46.0°C)	TC	8074	8247	8569	8625	9006	8650	8652	8676	8688	9018	9065	9067	9070	9070	9104	9861	9856	9860	9862	9869
		S/T	0.88	1.00	1.00	1.00	1.00	0.69	0.82	0.92	0.94	1.00	0.57	0.69	0.80	0.82	0.94	0.39	0.49	0.58	0.60	0.71
		PI	1.10	1.11	1.12	1.12	1.14	1.12	1.12	1.12	1.12	1.14	1.14	1.14	1.14	1.14	1.14	1.17	1.17	1.17	1.17	1.17
	122°F(50.0°C)	TC	6599	6971	7279	7334	7700	7045	7063	7288	7343	7709	7421	7423	7435	7443	7716	8139	8142	8149	8149	8148
		S/T	1.00	1.00	1.00	1.00	1.00	0.76	0.92	1.00	1.00	1.00	0.62	0.77	0.89	0.92	1.00	0.40	0.52	0.64	0.66	0.79
		PI	0.92	0.93	0.94	0.94	0.95	0.93	0.93	0.94	0.94	0.95	0.94	0.94	0.94	0.94	0.95	0.96	0.96	0.96	0.96	0.96

Table 7 – 9K Cooling Performance (Continued)

AIRFLOW (CFM)	OUTDOOR DB (°F)	ID WB (°F)	60.8°F(16.0°C)					64.4°F(18.0°C)					67°F(19.4°C)					71.6°F(22.0°C)				
		ID DB °F °C	73.4°F 23.0°C	77.0°F 25.0°C	80.0°F 26.7°C	80.6°F 27.0°C	84.2°F 29.0°C	73.4°F 23.0°C	77.0°F 25.0°C	80.0°F 26.7°C	80.6°F 27.0°C	84.2°F 29.0°C	73.4°F 23.0°C	77.0°F 25.0°C	80.0°F 26.7°C	80.6°F 27.0°C	84.2°F 29.0°C	73.4°F 23.0°C	77.0°F 25.0°C	80.0°F 26.7°C	80.6°F 27.0°C	84.2°F 29.0°C
294	5°F(-15.0°C)	TC	11441	11452	11606	11659	12016	11985	11988	11989	11989	12048	12377	12376	12380	12380	12382	13117	13113	13113	13114	13122
		S/T	0.79	0.90	1.00	1.00	1.00	0.64	0.75	0.84	0.85	0.96	0.54	0.65	0.73	0.75	0.85	0.39	0.47	0.55	0.57	0.66
		PI	0.64	0.64	0.64	0.64	0.64	0.64	0.64	0.64	0.64	0.64	0.64	0.64	0.64	0.64	0.64	0.66	0.66	0.66	0.66	0.66
	14°F(-10.0°C)	TC	11553	11549	11596	11698	12061	12133	12126	12120	12119	12113	12552	12546	12536	12535	12524	13341	13337	13328	13325	13304
		S/T	0.78	0.89	0.99	1.00	1.00	0.64	0.74	0.82	0.84	0.94	0.54	0.64	0.72	0.74	0.83	0.39	0.47	0.55	0.56	0.65
		PI	0.61	0.61	0.61	0.61	0.61	0.61	0.61	0.61	0.61	0.61	0.61	0.61	0.61	0.61	0.61	0.61	0.61	0.61	0.61	0.61
	17°F(-8.3°C)	TC	11604	11607	11750	11817	12198	12187	12188	12191	12191	12249	12576	12581	12589	12589	12592	13412	13408	13409	13412	13424
		S/T	0.79	0.89	1.00	1.00	1.00	0.64	0.74	0.83	0.85	0.95	0.55	0.65	0.73	0.75	0.85	0.39	0.47	0.55	0.57	0.66
		PI	0.60	0.60	0.60	0.60	0.59	0.59	0.59	0.59	0.59	0.59	0.59	0.59	0.59	0.59	0.59	0.60	0.60	0.60	0.60	0.60
	23°F(-5.0°C)	TC	11293	11309	11493	11549	11927	11873	11876	11877	11878	11948	12291	12291	12295	12295	12297	13084	13080	13080	13082	13091
		S/T	0.80	0.91	1.00	1.00	1.00	0.65	0.75	0.84	0.86	0.97	0.54	0.65	0.74	0.75	0.85	0.39	0.47	0.56	0.57	0.66
		PI	0.65	0.65	0.65	0.65	0.65	0.65	0.65	0.65	0.65	0.65	0.66	0.66	0.66	0.66	0.66	0.67	0.67	0.67	0.67	0.67
	35°F(1.7°C)	TC	10825	10825	10846	10858	11137	11344	11343	11343	11344	11344	11709	11708	11707	11707	11708	12387	12384	12381	12383	12381
		S/T	0.75	0.85	0.93	0.94	1.00	0.62	0.71	0.79	0.80	0.89	0.53	0.62	0.69	0.71	0.80	0.39	0.46	0.53	0.54	0.63
		PI	0.71	0.71	0.71	0.71	0.73	0.75	0.75	0.75	0.75	0.75	0.78	0.78	0.78	0.78	0.78	0.85	0.85	0.85	0.85	0.85
	41°F(5.0°C)	TC	11022	11022	11053	11068	11382	11548	11547	11547	11548	11558	11918	11917	11916	11916	11917	12604	12601	12598	12600	12598
		S/T	0.76	0.86	0.94	0.96	1.00	0.62	0.72	0.80	0.81	0.90	0.53	0.62	0.70	0.71	0.81	0.39	0.46	0.53	0.55	0.64
		PI	0.61	0.61	0.62	0.62	0.64	0.65	0.65	0.65	0.65	0.65	0.68	0.68	0.68	0.68	0.68	0.74	0.74	0.74	0.74	0.74
	47°F(8.3°C)	TC	11219	11219	11262	11282	11629	11752	11751	11751	11751	11769	12127	12125	12125	12125	12125	12823	12819	12819	12818	12816
		S/T	0.77	0.87	0.95	0.97	1.00	0.63	0.72	0.81	0.82	0.91	0.53	0.63	0.71	0.72	0.82	0.39	0.46	0.54	0.55	0.64
		PI	0.52	0.52	0.53	0.53	0.55	0.56	0.56	0.56	0.56	0.56	0.58	0.58	0.58	0.58	0.58	0.64	0.64	0.64	0.64	0.64
	50°F(10.0°C)	TC	10819	10996	11363	11428	11866	11455	11461	11499	11513	11880	11906	11921	11928	11929	11982	12763	12770	12801	12804	12821
		S/T	0.87	1.00	1.00	1.00	1.00	0.69	0.81	0.92	0.94	1.00	0.57	0.69	0.80	0.81	0.93	0.39	0.49	0.58	0.60	0.71
		PI	0.60	0.60	0.60	0.60	0.60	0.60	0.60	0.60	0.60	0.60	0.60	0.60	0.60	0.60	0.60	0.60	0.60	0.60	0.60	0.60
	59°F(15.0°C)	TC	10245	10491	10860	10926	11365	10870	10875	10929	10950	11379	11321	11333	11338	11338	11413	12186	12189	12213	12216	12228
		S/T	0.88	1.00	1.00	1.00	1.00	0.70	0.83	0.94	0.97	1.00	0.58	0.71	0.81	0.83	0.96	0.39	0.50	0.59	0.61	0.73
		PI	0.65	0.65	0.65	0.65	0.65	0.65	0.65	0.65	0.65	0.65	0.65	0.65	0.65	0.65	0.65	0.66	0.66	0.66	0.66	0.66
	68°F(20.0°C)	TC	9683	9995	10363	10429	10867	10288	10291	10372	10440	10879	10736	10745	10748	10748	10871	11593	11596	11615	11617	11625
		S/T	0.91	1.00	1.00	1.00	1.00	0.72	0.85	0.97	1.00	1.00	0.59	0.72	0.84	0.86	0.99	0.40	0.50	0.61	0.62	0.75
		PI	0.69	0.70	0.70	0.70	0.70	0.70	0.70	0.70	0.70	0.70	0.70	0.70	0.70	0.70	0.70	0.71	0.71	0.71	0.71	0.71
	77°F(25.0°C)	TC	9107	9455	9822	9887	10324	9699	9703	9815	9899	10336	10141	10153	10158	10170	10346	10984	10994	11018	11021	11033
		S/T	0.92	1.00	1.00	1.00	1.00	0.72	0.87	0.99	1.00	1.00	0.59	0.73	0.85	0.86	1.00	0.40	0.51	0.61	0.63	0.76
		PI	0.74	0.75	0.75	0.75	0.76	0.75	0.75	0.75	0.75	0.76	0.75	0.75	0.75	0.75	0.76	0.76	0.76	0.76	0.76	0.76
	82°F(27.8°C)	TC	9163	9551	9932	10000	10454	9768	9784	9944	10012	10466	10225	10238	10243	10259	10476	11090	11105	11132	11136	11149
		S/T	0.94	1.00	1.00	1.00	1.00	0.73	0.87	1.00	1.00	1.00	0.60	0.74	0.86	0.87	1.00	0.40	0.51	0.62	0.63	0.76
		PI	0.83	0.84	0.84	0.84	0.84	0.84	0.84	0.84	0.84	0.84	0.84	0.84	0.84	0.84	0.84	0.85	0.85	0.85	0.85	0.85
	86°F(30.0°C)	TC	9673	10121	10532	10604	11098	10312	10333	10544	10617	11107	10804	10816	10833	10843	11117	11732	11749	11777	11780	11792
		S/T	0.95	1.00	1.00	1.00	1.00	0.74	0.88	1.00	1.00	1.00	0.60	0.75	0.86	0.88	1.00	0.40	0.51	0.62	0.64	0.77
		PI	0.97	0.98	0.98	0.99	0.99	0.98	0.98	0.98	0.99	0.99	0.99	0.99	0.99	0.99	0.99	1.00	1.00	1.00	1.00	1.00
	95°F(35.0°C)	TC	10950	10970	11205	11271	11713	11651	11653	11657	11658	11737	12154	12155	12161	12162	12167	13120	13115	13117	13116	13126
		S/T	0.80	0.91	1.00	1.00	1.00	0.65	0.75	0.84	0.86	0.96	0.54	0.65	0.73	0.75	0.85	0.39	0.47	0.55	0.56	0.66
		PI	1.25	1.25	1.26	1.27	1.29	1.29	1.29	1.29	1.29	1.29	1.32	1.32	1.32	1.32	1.32	1.37	1.37	1.37	1.37	1.37
	104°F(40.0°C)	TC	10068	10104	10395	10456	10871	10712	10716	10719	10719	10860	11175	11177	11183	11184	11187	12063	12059	12061	12059	12071
		S/T	0.82	0.94	1.00	1.00	1.00	0.66	0.77	0.86	0.88	1.00	0.55	0.66	0.75	0.77	0.87	0.39	0.47	0.56	0.58	0.67
		PI	1.24	1.24	1.26	1.26	1.29	1.28	1.28	1.28	1.28	1.29	1.31	1.31	1.31	1.31	1.31	1.36	1.36	1.36	1.36	1.36
	110°F(43.0°C)	TC	9477	9733	10102	10168	10605	10124	10128	10172	10191	10616	10586	10593	10596	10596	10658	11475	11470	11482	11484	11492
		S/T	0.89	1.00	1.00	1.00	1.00	0.70	0.83	0.94	0.96	1.00	0.58	0.70	0.81	0.83	0.96	0.39	0.49	0.59	0.61	0.73
		PI	1.25	1.26	1.28	1.28	1.30	1.28	1.28	1.28	1.28	1.30	1.30	1.30	1.30	1.30	1.30	1.34	1.34	1.34	1.34	1.34
	115°F(46.0°C)	TC	8331	8645	8985	9045	9448	8899	8901	8978	9056	9459	9323	9332	9334	9334	9468	10118	10113	10129	10131	10136
		S/T	0.92	1.00	1.00	1.00	1.00	0.72	0.86	0.98	1.00	1.00	0.59	0.73	0.84	0.86	1.00	0.40	0.50	0.61	0.63	0.75
		PI	1.11	1.12	1.13	1.13	1.15	1.13	1.13	1.13	1.13	1.15	1.15	1.15	1.15	1.15	1.15	1.18	1.18	1.18	1.18	1.18
	122°F(50.0°C)	TC	6908	7287	7611	7669	8054	7228	7285	7620	7678	8062	7612	7612	7652	7674	8069	8331	8347	8352	8352	8347
		S/T	1.00	1.00	1.00	1.00	1.00	0.80	0.98	1.00	1.00	1.00	0.64	0.81	0.95	0.98	1.00	0.41	0.54	0.67	0.69	0.84
		PI	0.93	0.94	0.95	0.95	0.96	0.94	0.94	0.95	0.95	0.96	0.95	0.95	0.95	0.95	0.96	0.97	0.97	0.97	0.97	0.96

Table 7 – 9K Cooling Performance (Continued)

AIRFLOW (CFM)	OUTDOOR DB (°F)	ID WB (°F)	60.8°F(16.0°C)					64.4°F(18.0°C)					67°F(19.4°C)					71.6°F(22.0°C)				
		ID DB °F °C	73.4°F 23.0°C	77.0°F 25.0°C	80.0°F 26.7°C	80.6°F 27.0°C	84.2°F 29.0°C	73.4°F 23.0°C	77.0°F 25.0°C	80.0°F 26.7°C	80.6°F 27.0°C	84.2°F 29.0°C	73.4°F 23.0°C	77.0°F 25.0°C	80.0°F 26.7°C	80.6°F 27.0°C	84.2°F 29.0°C	73.4°F 23.0°C	77.0°F 25.0°C	80.0°F 26.7°C	80.6°F 27.0°C	84.2°F 29.0°C
312	5°F(-15.0°C)	TC	11787	11828	12098	12154	12528	12340	12343	12344	12357	12541	12734	12738	12740	12741	12758	13481	13477	13484	13486	13492
		S/T	0.82	0.94	1.00	1.00	1.00	0.66	0.78	0.87	0.88	1.00	0.56	0.67	0.76	0.78	0.88	0.39	0.48	0.57	0.59	0.69
		PI	0.65	0.65	0.65	0.65	0.65	0.65	0.65	0.65	0.65	0.65	0.66	0.66	0.66	0.66	0.66	0.67	0.67	0.67	0.67	0.67
	14°F(-10.0°C)	TC	11911	11905	12148	12205	12584	12503	12492	12483	12482	12599	12931	12915	12902	12900	12887	13750	13745	13719	13714	13685
		S/T	0.81	0.93	1.00	1.00	1.00	0.65	0.76	0.86	0.87	1.00	0.55	0.66	0.75	0.76	0.87	0.39	0.48	0.56	0.57	0.67
		PI	0.62	0.62	0.62	0.62	0.62	0.62	0.62	0.62	0.62	0.62	0.62	0.62	0.62	0.62	0.62	0.62	0.62	0.62	0.62	0.62
	17°F(-8.3°C)	TC	11925	11963	12240	12300	12699	12518	12523	12526	12536	12713	12945	12950	12955	12956	12972	13768	13764	13762	13764	13776
		S/T	0.82	0.93	1.00	1.00	1.00	0.66	0.77	0.87	0.88	1.00	0.55	0.66	0.76	0.77	0.87	0.39	0.48	0.57	0.58	0.68
		PI	0.61	0.61	0.61	0.61	0.61	0.60	0.61	0.61	0.61	0.61	0.61	0.61	0.61	0.61	0.61	0.61	0.61	0.61	0.61	0.61
	23°F(-5.0°C)	TC	11634	11685	11987	12046	12443	12224	12227	12229	12245	12456	12645	12650	12653	12653	12674	13446	13442	13451	13453	13461
		S/T	0.83	0.95	1.00	1.00	1.00	0.66	0.78	0.88	0.89	1.00	0.56	0.67	0.76	0.78	0.89	0.39	0.48	0.57	0.59	0.69
		PI	0.66	0.66	0.66	0.66	0.67	0.66	0.66	0.66	0.66	0.67	0.67	0.67	0.67	0.67	0.67	0.68	0.68	0.68	0.68	0.68
	35°F(1.7°C)	TC	11161	11161	11227	11258	11621	11682	11682	11683	11683	11714	12048	12047	12048	12048	12049	12726	12723	12723	12722	12723
		S/T	0.78	0.88	0.97	0.99	1.00	0.63	0.73	0.82	0.83	0.93	0.54	0.63	0.72	0.73	0.83	0.39	0.46	0.54	0.56	0.65
		PI	0.72	0.72	0.72	0.73	0.76	0.76	0.76	0.76	0.76	0.76	0.79	0.79	0.80	0.80	0.80	0.86	0.86	0.86	0.86	0.86
	41°F(5.0°C)	TC	11363	11364	11454	11534	11875	11892	11892	11892	11892	11934	12263	12262	12263	12263	12264	12951	12948	12947	12946	12948
		S/T	0.78	0.89	0.98	1.00	1.00	0.64	0.74	0.83	0.84	0.94	0.54	0.64	0.72	0.74	0.84	0.39	0.47	0.55	0.56	0.66
		PI	0.63	0.63	0.63	0.64	0.66	0.67	0.67	0.67	0.67	0.67	0.70	0.70	0.70	0.70	0.70	0.76	0.76	0.76	0.76	0.76
	47°F(8.3°C)	TC	11566	11574	11729	11781	12130	12102	12102	12102	12102	12158	12478	12477	12478	12478	12478	13177	13173	13172	13172	13173
		S/T	0.79	0.90	1.00	1.00	1.00	0.64	0.75	0.84	0.85	0.96	0.54	0.65	0.73	0.75	0.85	0.39	0.47	0.55	0.57	0.67
		PI	0.53	0.53	0.54	0.55	0.57	0.57	0.57	0.57	0.57	0.57	0.60	0.60	0.60	0.60	0.60	0.65	0.65	0.65	0.65	0.65
	50°F(10.0°C)	TC	11163	11470	11857	11926	12388	11793	11799	11881	11918	12400	12253	12269	12275	12276	12394	13097	13132	13166	13170	13186
		S/T	0.90	1.00	1.00	1.00	1.00	0.71	0.85	0.96	0.99	1.00	0.59	0.72	0.83	0.85	0.99	0.40	0.50	0.60	0.62	0.74
		PI	0.61	0.61	0.61	0.61	0.61	0.61	0.61	0.61	0.61	0.61	0.61	0.61	0.61	0.61	0.61	0.61	0.61	0.61	0.61	0.61
	59°F(15.0°C)	TC	10577	10948	11336	11405	11869	11191	11206	11333	11418	11881	11652	11664	11668	11685	11891	12512	12537	12562	12565	12576
		S/T	0.92	1.00	1.00	1.00	1.00	0.73	0.86	1.00	1.00	1.00	0.60	0.73	0.85	0.86	1.00	0.40	0.51	0.61	0.63	0.76
		PI	0.66	0.66	0.66	0.66	0.67	0.66	0.66	0.66	0.66	0.67	0.67	0.67	0.66	0.67	0.67	0.67	0.67	0.67	0.67	0.67
	68°F(20.0°C)	TC	9990	10416	10802	10871	11332	10576	10599	10814	10883	11343	11033	11041	11061	11071	11353	11888	11910	11929	11930	11937
		S/T	0.95	1.00	1.00	1.00	1.00	0.74	0.89	1.00	1.00	1.00	0.61	0.75	0.87	0.89	1.00	0.40	0.51	0.63	0.65	0.78
		PI	0.71	0.71	0.71	0.71	0.72	0.71	0.71	0.71	0.71	0.72	0.72	0.72	0.72	0.72	0.72	0.73	0.73	0.73	0.73	0.73
	77°F(25.0°C)	TC	9399	9852	10237	10305	10766	9964	9996	10248	10317	10777	10415	10427	10454	10465	10786	11249	11283	11309	11312	11323
		S/T	0.97	1.00	1.00	1.00	1.00	0.75	0.90	1.00	1.00	1.00	0.61	0.76	0.88	0.90	1.00	0.40	0.52	0.63	0.65	0.79
		PI	0.76	0.76	0.77	0.77	0.77	0.76	0.76	0.77	0.77	0.77	0.77	0.77	0.77	0.77	0.77	0.78	0.78	0.78	0.78	0.78
	82°F(27.8°C)	TC	9464	9948	10349	10419	10896	10029	10068	10358	10431	10907	10496	10509	10542	10555	10917	11348	11391	11421	11424	11436
		S/T	0.99	1.00	1.00	1.00	1.00	0.76	0.91	1.00	1.00	1.00	0.62	0.77	0.89	0.92	1.00	0.40	0.52	0.64	0.66	0.80
		PI	0.85	0.85	0.86	0.86	0.86	0.85	0.85	0.86	0.86	0.86	0.86	0.86	0.86	0.86	0.86	0.87	0.87	0.87	0.87	0.87
	86°F(30.0°C)	TC	10045	10547	10978	11055	11569	10594	10642	10990	11067	11581	11095	11108	11149	11165	11591	12012	12059	12087	12090	12101
		S/T	1.00	1.00	1.00	1.00	1.00	0.77	0.93	1.00	1.00	1.00	0.62	0.78	0.91	0.93	1.00	0.40	0.52	0.64	0.66	0.81
		PI	0.99	1.00	1.00	1.01	1.01	1.00	1.00	1.01	1.01	1.01	1.01	1.01	1.01	1.01	1.01	1.02	1.02	1.02	1.02	1.02
	95°F(35.0°C)	TC	11282	11343	11709	11779	12244	11990	11997	12001	12015	12260	12505	12507	12515	12516	12537	13475	13469	13472	13476	13494
		S/T	0.83	0.95	1.00	1.00	1.00	0.66	0.78	0.88	0.89	1.00	0.56	0.67	0.76	0.78	0.88	0.39	0.48	0.57	0.58	0.68
		PI	1.27	1.28	1.30	1.30	1.33	1.31	1.31	1.31	1.31	1.33	1.34	1.34	1.34	1.34	1.34	1.40	1.40	1.40	1.40	1.40
	104°F(40.0°C)	TC	10374	10469	10863	10928	11364	11027	11034	11053	11065	11378	11498	11503	11509	11509	11542	12393	12388	12394	12398	12411
		S/T	0.85	0.98	1.00	1.00	1.00	0.68	0.80	0.90	0.92	1.00	0.56	0.68	0.78	0.80	0.91	0.39	0.48	0.58	0.59	0.70
		PI	1.26	1.27	1.29	1.30	1.32	1.30	1.30	1.30	1.30	1.32	1.33	1.33	1.33	1.33	1.33	1.39	1.39	1.38	1.39	1.39
	110°F(43.0°C)	TC	9791	10168	10555	10624	11084	10424	10427	10544	10636	11096	10894	10902	10905	10913	11105	11791	11792	11810	11812	11819
		S/T	0.92	1.00	1.00	1.00	1.00	0.72	0.87	0.99	1.00	1.00	0.60	0.73	0.85	0.86	1.00	0.40	0.51	0.61	0.63	0.76
		PI	1.27	1.29	1.31	1.31	1.33	1.30	1.30	1.31	1.31	1.33	1.32	1.32	1.32	1.32	1.33	1.37	1.37	1.37	1.37	1.37
	115°F(46.0°C)	TC	8614	9029	9385	9455	9872	9160	9178	9396	9467	9882	9587	9593	9606	9615	9890	10395	10403	10417	10419	10422
		S/T	0.96	1.00	1.00	1.00	1.00	0.75	0.89	1.00	1.00	1.00	0.61	0.75	0.87	0.90	1.00	0.40	0.52	0.63	0.65	0.78
		PI	1.13	1.15	1.16	1.17	1.18	1.15	1.15	1.16	1.17	1.18	1.17	1.17	1.17	1.17	1.18	1.21	1.21	1.20	1.20	1.20
	122°F(50.0°C)	TC	7130	7523	7860	7919	8319	7357	7531	7869	7927	8326	7748	7746	7874	7934	8332	8460	8493	8495	8494	8505
		S/T	1.00	1.00	1.00	1.00	1.00	0.84	1.00	1.00	1.00	1.00	0.67	0.85	1.00	1.00	1.00	0.41	0.55	0.69	0.72	0.88
		PI	0.95	0.96	0.97	0.97	0.98	0.96	0.96	0.97	0.97	0.98	0.97	0.97	0.97	0.97	0.98	0.99	0.98	0.98	0.98	0.98

Table 8 – 12K Cooling Performance

AIRFLOW (CFM)	OUTDOOR DB (°F)	ID WB °F(C)	60.8°F(16.0°C)					64.4°F(18.0°C)					67°F(19.4°C)					71.6°F(22.0°C)				
		ID DB °F °C	73.4°F 23.0°C	77.0°F 25.0°C	80.0°F 26.7°C	80.6°F 27.0°C	84.2°F 29.0°C	73.4°F 23.0°C	77.0°F 25.0°C	80.0°F 26.7°C	80.6°F 27.0°C	84.2°F 29.0°C	73.4°F 23.0°C	77.0°F 25.0°C	80.0°F 26.7°C	80.6°F 27.0°C	84.2°F 29.0°C	73.4°F 23.0°C	77.0°F 25.0°C	80.0°F 26.7°C	80.6°F 27.0°C	84.2°F 29.0°C
176	5°F(-15.0°C)	TC	10767	10767	10767	10767	10928	11305	11303	11302	11303	11304	11691	11691	11689	11689	11690	12433	12429	12426	12426	12426
		S/T	0.73	0.82	0.90	0.91	1.00	0.60	0.69	0.76	0.77	0.86	0.52	0.60	0.67	0.68	0.77	0.39	0.47	0.52	0.53	0.61
		PI	0.64	0.64	0.64	0.64	0.64	0.64	0.64	0.64	0.64	0.64	0.64	0.64	0.64	0.64	0.64	0.65	0.65	0.65	0.65	0.65
	14°F(-10.0°C)	TC	10865	10864	10862	10862	10915	11435	11432	11430	11430	11428	11843	11840	11837	11837	11834	12617	12613	12610	12609	12605
		S/T	0.73	0.81	0.89	0.90	0.99	0.60	0.68	0.75	0.76	0.85	0.52	0.60	0.66	0.68	0.76	0.39	0.47	0.51	0.53	0.60
		PI	0.61	0.61	0.61	0.61	0.61	0.60	0.60	0.60	0.60	0.60	0.60	0.60	0.60	0.60	0.60	0.60	0.60	0.60	0.60	0.60
	17°F(-8.3°C)	TC	10906	10903	10902	10902	11059	11478	11475	11473	11472	11472	11888	11888	11886	11886	11888	12691	12688	12685	12684	12685
		S/T	0.73	0.82	0.89	0.91	1.00	0.60	0.69	0.76	0.77	0.85	0.52	0.60	0.67	0.68	0.76	0.39	0.47	0.52	0.53	0.61
		PI	0.59	0.59	0.59	0.59	0.59	0.59	0.59	0.59	0.59	0.59	0.59	0.59	0.59	0.59	0.59	0.59	0.59	0.59	0.59	0.59
	23°F(-5.0°C)	TC	10628	10628	10628	10635	10829	11200	11197	11197	11198	11199	11611	11610	11609	11609	11610	12403	12399	12396	12396	12396
		S/T	0.74	0.83	0.90	0.91	1.00	0.61	0.69	0.77	0.78	0.86	0.52	0.60	0.67	0.69	0.77	0.39	0.47	0.52	0.53	0.61
		PI	0.65	0.65	0.65	0.65	0.65	0.65	0.65	0.65	0.65	0.65	0.65	0.65	0.65	0.65	0.65	0.66	0.66	0.66	0.66	0.66
	35°F(1.7°C)	TC	10158	10157	10157	10156	10170	10684	10683	10682	10682	10681	11056	11054	11054	11053	11052	11753	11750	11748	11747	11747
		S/T	0.70	0.78	0.85	0.86	0.93	0.59	0.66	0.72	0.74	0.81	0.51	0.58	0.64	0.65	0.73	0.39	0.46	0.50	0.51	0.58
		PI	0.70	0.70	0.70	0.70	0.70	0.74	0.74	0.74	0.74	0.74	0.77	0.77	0.77	0.77	0.77	0.84	0.84	0.84	0.84	0.84
	41°F(5.0°C)	TC	10346	10345	10345	10344	10369	10878	10877	10876	10875	10874	11254	11252	11251	11251	11249	11958	11955	11953	11953	11952
		S/T	0.71	0.79	0.86	0.87	0.95	0.59	0.67	0.73	0.74	0.82	0.51	0.59	0.65	0.66	0.73	0.39	0.46	0.51	0.52	0.59
		PI	0.61	0.61	0.61	0.61	0.61	0.65	0.65	0.65	0.65	0.65	0.68	0.68	0.68	0.68	0.68	0.74	0.74	0.74	0.74	0.74
	47°F(8.3°C)	TC	10533	10532	10531	10531	10568	11071	11069	11068	11068	11067	11451	11449	11448	11448	11446	12162	12160	12157	12157	12156
		S/T	0.71	0.80	0.87	0.88	0.96	0.59	0.67	0.74	0.75	0.83	0.51	0.59	0.65	0.66	0.74	0.39	0.46	0.51	0.52	0.59
		PI	0.52	0.52	0.52	0.52	0.52	0.55	0.55	0.55	0.55	0.55	0.58	0.58	0.58	0.58	0.58	0.63	0.63	0.63	0.63	0.63
	50°F(10.0°C)	TC	10192	10194	10288	10371	10756	10809	10811	10814	10815	10855	11256	11257	11262	11263	11268	12123	12119	12120	12119	12130
		S/T	0.79	0.89	0.99	1.00	1.00	0.64	0.74	0.82	0.84	0.94	0.54	0.64	0.72	0.73	0.83	0.39	0.46	0.54	0.56	0.65
		PI	0.60	0.60	0.60	0.60	0.60	0.60	0.60	0.60	0.60	0.60	0.60	0.60	0.60	0.60	0.60	0.60	0.60	0.60	0.60	0.60
	59°F(15.0°C)	TC	9642	9656	9846	9904	10291	10255	10257	10259	10259	10322	10703	10701	10705	10706	10709	11564	11559	11560	11560	11568
		S/T	0.80	0.91	1.00	1.00	1.00	0.65	0.75	0.84	0.86	0.96	0.54	0.65	0.73	0.75	0.85	0.39	0.47	0.55	0.56	0.66
		PI	0.64	0.64	0.64	0.64	0.64	0.64	0.64	0.64	0.64	0.64	0.65	0.65	0.65	0.65	0.65	0.65	0.65	0.65	0.65	0.65
	68°F(20.0°C)	TC	9101	9131	9389	9446	9833	9705	9707	9708	9709	9825	10146	10144	10148	10149	10151	10995	10990	10990	10990	10999
		S/T	0.82	0.94	1.00	1.00	1.00	0.66	0.77	0.86	0.88	1.00	0.55	0.66	0.75	0.77	0.87	0.39	0.47	0.56	0.57	0.67
		PI	0.69	0.69	0.69	0.69	0.69	0.69	0.69	0.69	0.69	0.69	0.70	0.70	0.70	0.70	0.70	0.71	0.71	0.71	0.71	0.71
	77°F(25.0°C)	TC	8551	8593	8888	8946	9331	9149	9152	9154	9163	9345	9587	9586	9591	9592	9603	10428	10424	10425	10425	10437
		S/T	0.83	0.96	1.00	1.00	1.00	0.66	0.78	0.88	0.89	1.00	0.55	0.67	0.76	0.78	0.88	0.39	0.48	0.56	0.58	0.68
		PI	0.74	0.74	0.74	0.74	0.74	0.74	0.74	0.74	0.74	0.74	0.75	0.75	0.75	0.75	0.75	0.75	0.75	0.75	0.75	0.75
	82°F(27.8°C)	TC	8597	8652	8984	9044	9443	9214	9218	9226	9234	9457	9666	9666	9672	9673	9689	10535	10530	10532	10533	10547
		S/T	0.84	0.97	1.00	1.00	1.00	0.67	0.79	0.88	0.90	1.00	0.56	0.67	0.77	0.78	0.89	0.39	0.48	0.57	0.58	0.68
		PI	0.82	0.82	0.83	0.83	0.83	0.83	0.83	0.83	0.83	0.83	0.83	0.83	0.83	0.83	0.83	0.84	0.84	0.84	0.84	0.84
	86°F(30.0°C)	TC	9075	9154	9535	9600	10031	9738	9742	9756	9765	10046	10222	10224	10229	10230	10253	11156	11150	11152	11154	11168
		S/T	0.85	0.98	1.00	1.00	1.00	0.67	0.80	0.89	0.91	1.00	0.56	0.68	0.77	0.79	0.90	0.39	0.48	0.57	0.59	0.69
		PI	0.96	0.97	0.97	0.97	0.98	0.97	0.97	0.97	0.97	0.98	0.98	0.98	0.98	0.98	0.98	0.99	0.99	0.99	0.99	0.99
	95°F(35.0°C)	TC	10299	10299	10300	10311	10575	10989	10986	10985	10985	10987	11486	11485	11482	11482	11483	12447	12443	12439	12439	12439
		S/T	0.74	0.83	0.91	0.92	1.00	0.61	0.69	0.77	0.78	0.87	0.52	0.60	0.67	0.69	0.77	0.39	0.47	0.52	0.53	0.61
		PI	1.24	1.24	1.24	1.24	1.25	1.28	1.28	1.28	1.28	1.28	1.30	1.30	1.30	1.30	1.30	1.36	1.36	1.36	1.36	1.36
	104°F(40.0°C)	TC	9472	9473	9490	9503	9820	10105	10103	10103	10103	10105	10562	10561	10559	10559	10560	11444	11440	11437	11436	11436
		S/T	0.75	0.85	0.93	0.95	1.00	0.61	0.71	0.78	0.80	0.89	0.52	0.61	0.69	0.70	0.79	0.39	0.45	0.52	0.54	0.62
		PI	1.23	1.23	1.23	1.23	1.25	1.27	1.27	1.27	1.27	1.27	1.29	1.29	1.29	1.29	1.29	1.35	1.35	1.35	1.35	1.35
	110°F(43.0°C)	TC	8919	8932	9133	9192	9579	9550	9549	9551	9551	9606	10005	10004	10005	10005	10008	10882	10878	10878	10878	10877
		S/T	0.80	0.91	1.00	1.00	1.00	0.64	0.75	0.84	0.86	0.96	0.54	0.65	0.73	0.75	0.85	0.39	0.47	0.55	0.56	0.66
		PI	1.24	1.24	1.25	1.25	1.27	1.27	1.27	1.27	1.27	1.27	1.29	1.29	1.29	1.29	1.29	1.33	1.33	1.33	1.33	1.33
	115°F(46.0°C)	TC	7832	7862	8130	8184	8542	8401	8402	8403	8403	8554	8812	8811	8813	8814	8814	9603	9599	9598	9598	9602
		S/T	0.83	0.95	1.00	1.00	1.00	0.66	0.77	0.87	0.89	1.00	0.55	0.66	0.75	0.77	0.88	0.39	0.47	0.56	0.57	0.67
		PI	1.10	1.10	1.11	1.11	1.13	1.12	1.12	1.12	1.12	1.13	1.14	1.14	1.14	1.14	1.14	1.17	1.17	1.17	1.17	1.17
	122°F(50.0°C)	TC	6354	6629	6920	6970	7316	6853	6853	6913	6980	7325	7222	7224	7225	7224	7333	7937	7933	7938	7939	7940
		S/T	0.93	1.00	1.00	1.00	1.00	0.72	0.86	0.99	1.00	1.00	0.59	0.73	0.84	0.86	1.00	0.39	0.50	0.61	0.62	0.75
		PI	0.92	0.93	0.93	0.93	0.94	0.93	0.93	0.93	0.93	0.94	0.94	0.94	0.94	0.94	0.94	0.96	0.96	0.96	0.96	0.96

Table 8 – 12K Cooling Performance (Continued)

AIRFLOW (CFM)	OUTDOOR DB (°F)	ID WB °F(C)	60.8°F(16.0°C)					64.4°F(18.0°C)					67°F(19.4°C)					71.6°F(22.0°C)				
		ID DB °F °C	73.4°F 23.0°C	77.0°F 25.0°C	80.0°F 26.7°C	80.6°F 27.0°C	84.2°F 29.0°C	73.4°F 23.0°C	77.0°F 25.0°C	80.0°F 26.7°C	80.6°F 27.0°C	84.2°F 29.0°C	73.4°F 23.0°C	77.0°F 25.0°C	80.0°F 26.7°C	80.6°F 27.0°C	84.2°F 29.0°C	73.4°F 23.0°C	77.0°F 25.0°C	80.0°F 26.7°C	80.6°F 27.0°C	84.2°F 29.0°C
241	5°F(-15.0°C)	TC	11101	11102	11137	11153	11479	11642	11641	11643	11643	11657	12029	12029	12029	12030	12032	12769	12765	12765	12765	12766
		S/T	0.76	0.86	0.94	0.96	1.00	0.62	0.72	0.80	0.81	0.90	0.53	0.62	0.70	0.72	0.81	0.39	0.46	0.54	0.55	0.64
		PI	0.63	0.63	0.63	0.63	0.63	0.63	0.63	0.63	0.63	0.64	0.64	0.64	0.64	0.64	0.64	0.65	0.65	0.65	0.65	0.65
	14°F(-10.0°C)	TC	11208	11206	11204	11203	11521	11781	11777	11774	11773	11769	12190	12186	12182	12181	12175	12968	12964	12959	12959	12950
		S/T	0.75	0.85	0.93	0.95	1.00	0.62	0.71	0.79	0.80	0.89	0.53	0.62	0.69	0.71	0.79	0.39	0.46	0.53	0.54	0.63
		PI	0.61	0.61	0.61	0.61	0.60	0.60	0.60	0.60	0.60	0.60	0.60	0.60	0.60	0.60	0.60	0.60	0.60	0.60	0.60	0.60
	17°F(-8.3°C)	TC	11243	11239	11268	11284	11622	11817	11813	11815	11816	11828	12231	12231	12232	12233	12237	13033	13029	13030	13030	13033
		S/T	0.76	0.86	0.94	0.96	1.00	0.62	0.72	0.80	0.81	0.90	0.53	0.62	0.70	0.71	0.80	0.39	0.46	0.53	0.55	0.63
		PI	0.59	0.59	0.59	0.59	0.59	0.59	0.59	0.59	0.59	0.59	0.59	0.59	0.59	0.59	0.59	0.59	0.59	0.59	0.59	0.59
	23°F(-5.0°C)	TC	10958	10959	11003	11023	11385	11533	11533	11535	11535	11553	11946	11946	11947	11947	11950	12737	12734	12734	12733	12735
		S/T	0.77	0.87	0.95	0.97	1.00	0.62	0.72	0.80	0.82	0.91	0.53	0.63	0.71	0.72	0.81	0.39	0.46	0.54	0.55	0.64
		PI	0.64	0.64	0.64	0.64	0.65	0.65	0.65	0.65	0.65	0.65	0.65	0.65	0.65	0.65	0.65	0.66	0.66	0.66	0.66	0.66
	35°F(1.7°C)	TC	10491	10490	10490	10490	10625	11012	11010	11009	11009	11010	11378	11377	11375	11375	11375	12062	12059	12057	12057	12056
		S/T	0.73	0.81	0.89	0.90	1.00	0.60	0.68	0.76	0.77	0.85	0.52	0.60	0.67	0.68	0.76	0.39	0.47	0.52	0.53	0.60
		PI	0.70	0.70	0.70	0.70	0.71	0.74	0.74	0.74	0.74	0.74	0.77	0.77	0.77	0.77	0.77	0.84	0.84	0.84	0.84	0.84
	41°F(5.0°C)	TC	10657	10682	10682	10686	10862	11211	11209	11208	11208	11208	11581	11580	11578	11578	11578	12273	12270	12268	12267	12266
		S/T	0.74	0.82	0.90	0.91	1.00	0.60	0.69	0.76	0.78	0.86	0.52	0.60	0.67	0.69	0.77	0.39	0.45	0.52	0.53	0.61
		PI	0.61	0.61	0.61	0.61	0.62	0.65	0.65	0.65	0.65	0.65	0.68	0.68	0.68	0.68	0.68	0.74	0.74	0.74	0.74	0.74
	47°F(8.3°C)	TC	10875	10874	10874	10885	11099	11408	11406	11405	11406	11406	11784	11783	11781	11781	11781	12484	12482	12479	12479	12478
		S/T	0.74	0.83	0.91	0.92	1.00	0.61	0.70	0.77	0.78	0.87	0.52	0.61	0.68	0.69	0.78	0.39	0.45	0.52	0.53	0.62
		PI	0.52	0.52	0.52	0.52	0.53	0.55	0.55	0.55	0.55	0.55	0.58	0.58	0.58	0.58	0.58	0.63	0.63	0.63	0.63	0.63
	50°F(10.0°C)	TC	10502	10547	10844	10906	11318	11125	11132	11135	11147	11332	11577	11583	11590	11591	11608	12439	12435	12449	12452	12469
		S/T	0.83	0.95	1.00	1.00	1.00	0.66	0.78	0.87	0.88	1.00	0.55	0.66	0.76	0.77	0.88	0.39	0.48	0.56	0.58	0.68
		PI	0.60	0.60	0.60	0.60	0.60	0.60	0.60	0.60	0.60	0.60	0.60	0.60	0.60	0.60	0.60	0.60	0.60	0.60	0.60	0.60
	59°F(15.0°C)	TC	9935	10006	10360	10421	10836	10557	10562	10578	10587	10850	11006	11012	11017	11018	11044	11870	11865	11877	11879	11892
		S/T	0.85	0.97	1.00	1.00	1.00	0.67	0.79	0.89	0.91	1.00	0.56	0.68	0.77	0.79	0.90	0.39	0.48	0.57	0.59	0.69
		PI	0.64	0.64	0.64	0.64	0.65	0.64	0.64	0.64	0.64	0.65	0.65	0.65	0.65	0.65	0.65	0.65	0.65	0.65	0.65	0.65
	68°F(20.0°C)	TC	9378	9536	9882	9944	10357	9992	9996	10023	10035	10370	10435	10440	10444	10444	10485	11288	11283	11294	11297	11306
		S/T	0.87	1.00	1.00	1.00	1.00	0.69	0.81	0.91	0.93	1.00	0.57	0.69	0.79	0.81	0.93	0.39	0.49	0.58	0.60	0.71
		PI	0.69	0.69	0.69	0.69	0.70	0.69	0.69	0.69	0.69	0.70	0.70	0.70	0.70	0.70	0.70	0.71	0.71	0.71	0.71	0.70
	77°F(25.0°C)	TC	8811	9016	9362	9423	9835	9420	9424	9461	9476	9848	9857	9865	9870	9871	9922	10703	10697	10714	10717	10729
		S/T	0.88	1.00	1.00	1.00	1.00	0.69	0.82	0.93	0.95	1.00	0.57	0.70	0.80	0.82	0.94	0.39	0.49	0.59	0.60	0.72
		PI	0.74	0.74	0.74	0.74	0.75	0.74	0.74	0.74	0.74	0.75	0.75	0.75	0.75	0.75	0.75	0.75	0.75	0.75	0.75	0.75
	82°F(27.8°C)	TC	8865	9106	9465	9528	9956	9487	9492	9538	9556	9969	9938	9948	9954	9954	10017	10810	10812	10826	10829	10843
		S/T	0.88	1.00	1.00	1.00	1.00	0.70	0.83	0.94	0.96	1.00	0.58	0.70	0.81	0.83	0.96	0.39	0.49	0.59	0.61	0.72
		PI	0.82	0.83	0.83	0.83	0.83	0.83	0.83	0.83	0.83	0.83	0.83	0.83	0.83	0.83	0.83	0.84	0.84	0.84	0.84	0.84
	86°F(30.0°C)	TC	9364	9660	10047	10116	10577	10027	10032	10092	10119	10591	10511	10522	10527	10528	10609	11448	11448	11465	11468	11481
		S/T	0.90	1.00	1.00	1.00	1.00	0.71	0.84	0.96	0.98	1.00	0.58	0.71	0.82	0.84	0.97	0.39	0.50	0.60	0.61	0.73
		PI	0.96	0.97	0.97	0.97	0.98	0.97	0.97	0.97	0.97	0.98	0.98	0.98	0.98	0.98	0.98	0.99	0.99	0.99	0.99	0.99
	95°F(35.0°C)	TC	10624	10626	10684	10712	11153	11318	11317	11320	11320	11340	11817	11817	11817	11817	11823	12781	12776	12772	12778	12775
		S/T	0.77	0.87	0.96	0.98	1.00	0.63	0.72	0.80	0.82	0.91	0.53	0.62	0.70	0.72	0.81	0.39	0.46	0.53	0.55	0.63
		PI	1.24	1.24	1.24	1.24	1.27	1.28	1.28	1.28	1.28	1.28	1.30	1.30	1.30	1.30	1.30	1.36	1.36	1.36	1.36	1.36
	104°F(40.0°C)	TC	9769	9770	9871	9962	10355	10406	10406	10409	10409	10446	10866	10866	10866	10867	10872	11749	11745	11741	11745	11744
		S/T	0.79	0.89	0.99	1.00	1.00	0.63	0.74	0.82	0.84	0.94	0.54	0.64	0.72	0.73	0.83	0.39	0.46	0.54	0.55	0.65
		PI	1.23	1.23	1.23	1.24	1.26	1.27	1.27	1.27	1.27	1.27	1.29	1.29	1.29	1.29	1.29	1.35	1.35	1.35	1.35	1.35
	110°F(43.0°C)	TC	9196	9266	9623	9685	10099	9831	9835	9843	9852	10113	10292	10292	10296	10297	10315	11172	11168	11168	11169	11178
		S/T	0.85	0.97	1.00	1.00	1.00	0.67	0.79	0.89	0.91	1.00	0.56	0.68	0.77	0.79	0.90	0.39	0.48	0.57	0.59	0.69
		PI	1.24	1.24	1.26	1.26	1.28	1.27	1.27	1.27	1.27	1.28	1.29	1.29	1.29	1.29	1.29	1.33	1.33	1.33	1.33	1.33
	115°F(46.0°C)	TC	8074	8247	8569	8625	9006	8650	8652	8676	8688	9018	9065	9067	9070	9070	9104	9861	9856	9860	9862	9869
		S/T	0.88	1.00	1.00	1.00	1.00	0.69	0.82	0.92	0.94	1.00	0.57	0.69	0.80	0.82	0.94	0.39	0.49	0.58	0.60	0.71
		PI	1.10	1.11	1.12	1.12	1.14	1.12	1.12	1.12	1.12	1.14	1.14	1.14	1.14	1.14	1.14	1.17	1.17	1.17	1.17	1.17
	122°F(50.0°C)	TC	6599	6971	7279	7334	7700	7045	7063	7288	7343	7709	7421	7423	7435	7443	7716	8139	8142	8149	8149	8148
		S/T	1.00	1.00	1.00	1.00	1.00	0.76	0.92	1.00	1.00	1.00	0.62	0.77	0.89	0.92	1.00	0.40	0.52	0.64	0.66	0.79
		PI	0.92	0.93	0.94	0.94	0.95	0.93	0.93	0.94	0.94	0.95	0.94	0.94	0.94	0.94	0.95	0.96	0.96	0.96	0.96	0.96

Table 8 – 12K Cooling Performance (Continued)

AIRFLOW (CFM)	OUTDOOR DB (°F)	ID WB °F(C)	60.8°F(16.0°C)					64.4°F(18.0°C)					67°F(19.4°C)					71.6°F(22.0°C)				
		ID DB °F °C	73.4°F 23.0°C	77.0°F 25.0°C	80.0°F 26.7°C	80.6°F 27.0°C	84.2°F 29.0°C	73.4°F 23.0°C	77.0°F 25.0°C	80.0°F 26.7°C	80.6°F 27.0°C	84.2°F 29.0°C	73.4°F 23.0°C	77.0°F 25.0°C	80.0°F 26.7°C	80.6°F 27.0°C	84.2°F 29.0°C	73.4°F 23.0°C	77.0°F 25.0°C	80.0°F 26.7°C	80.6°F 27.0°C	84.2°F 29.0°C
294	5°F(-15.0°C)	TC	11441	11452	11606	11659	12016	11985	11988	11989	11989	12048	12377	12376	12380	12380	12382	13117	13113	13113	13114	13122
		S/T	0.79	0.90	1.00	1.00	1.00	0.64	0.75	0.84	0.85	0.96	0.54	0.65	0.73	0.75	0.85	0.39	0.47	0.55	0.57	0.66
		PI	0.64	0.64	0.64	0.64	0.64	0.64	0.64	0.64	0.64	0.64	0.64	0.64	0.64	0.64	0.64	0.66	0.66	0.66	0.66	0.66
	14°F(-10.0°C)	TC	11553	11549	11596	11698	12061	12133	12126	12120	12119	12113	12552	12546	12536	12535	12524	13341	13337	13328	13325	13304
		S/T	0.78	0.89	0.99	1.00	1.00	0.64	0.74	0.82	0.84	0.94	0.54	0.64	0.72	0.74	0.83	0.39	0.47	0.55	0.56	0.65
		PI	0.61	0.61	0.61	0.61	0.61	0.61	0.61	0.61	0.61	0.61	0.61	0.61	0.61	0.61	0.61	0.61	0.61	0.61	0.61	0.61
	17°F(-8.3°C)	TC	11604	11607	11750	11817	12198	12187	12188	12191	12191	12249	12576	12581	12589	12589	12592	13412	13408	13409	13412	13424
		S/T	0.79	0.89	1.00	1.00	1.00	0.64	0.74	0.83	0.85	0.95	0.55	0.65	0.73	0.75	0.85	0.39	0.47	0.55	0.57	0.66
		PI	0.60	0.60	0.60	0.60	0.59	0.59	0.59	0.59	0.59	0.59	0.59	0.59	0.59	0.59	0.59	0.60	0.60	0.60	0.60	0.60
	23°F(-5.0°C)	TC	11293	11309	11493	11549	11927	11873	11876	11877	11878	11948	12291	12291	12295	12295	12297	13084	13080	13080	13082	13091
		S/T	0.80	0.91	1.00	1.00	1.00	0.65	0.75	0.84	0.86	0.97	0.54	0.65	0.74	0.75	0.85	0.39	0.47	0.56	0.57	0.66
		PI	0.65	0.65	0.65	0.65	0.65	0.65	0.65	0.65	0.65	0.65	0.66	0.66	0.66	0.66	0.66	0.67	0.67	0.67	0.67	0.67
	35°F(1.7°C)	TC	10825	10825	10846	10858	11137	11344	11343	11343	11344	11344	11709	11708	11707	11707	11708	12387	12384	12381	12383	12381
		S/T	0.75	0.85	0.93	0.94	1.00	0.62	0.71	0.79	0.80	0.89	0.53	0.62	0.69	0.71	0.80	0.39	0.46	0.53	0.54	0.63
		PI	0.71	0.71	0.71	0.71	0.73	0.75	0.75	0.75	0.75	0.75	0.78	0.78	0.78	0.78	0.78	0.85	0.85	0.85	0.85	0.85
	41°F(5.0°C)	TC	11022	11022	11053	11068	11382	11548	11547	11547	11548	11558	11918	11917	11916	11916	11917	12604	12601	12598	12600	12598
		S/T	0.76	0.86	0.94	0.96	1.00	0.62	0.72	0.80	0.81	0.90	0.53	0.62	0.70	0.71	0.81	0.39	0.46	0.53	0.55	0.64
		PI	0.61	0.61	0.62	0.62	0.64	0.65	0.65	0.65	0.65	0.65	0.68	0.68	0.68	0.68	0.68	0.74	0.74	0.74	0.74	0.74
	47°F(8.3°C)	TC	11219	11219	11262	11282	11629	11752	11751	11751	11751	11769	12127	12125	12125	12125	12125	12823	12819	12819	12818	12816
		S/T	0.77	0.87	0.95	0.97	1.00	0.63	0.72	0.81	0.82	0.91	0.53	0.63	0.71	0.72	0.82	0.39	0.46	0.54	0.55	0.64
		PI	0.52	0.52	0.53	0.53	0.55	0.56	0.56	0.56	0.56	0.56	0.58	0.58	0.58	0.58	0.58	0.64	0.64	0.64	0.64	0.64
	50°F(10.0°C)	TC	10819	10996	11363	11428	11866	11455	11461	11499	11513	11880	11906	11921	11928	11929	11982	12763	12770	12801	12804	12821
		S/T	0.87	1.00	1.00	1.00	1.00	0.69	0.81	0.92	0.94	1.00	0.57	0.69	0.80	0.81	0.93	0.39	0.49	0.58	0.60	0.71
		PI	0.60	0.60	0.60	0.60	0.60	0.60	0.60	0.60	0.60	0.60	0.60	0.60	0.60	0.60	0.60	0.60	0.60	0.60	0.60	0.60
	59°F(15.0°C)	TC	10245	10491	10860	10926	11365	10870	10875	10929	10950	11379	11321	11333	11338	11338	11413	12186	12189	12213	12216	12228
		S/T	0.88	1.00	1.00	1.00	1.00	0.70	0.83	0.94	0.97	1.00	0.58	0.71	0.81	0.83	0.96	0.39	0.50	0.59	0.61	0.73
		PI	0.65	0.65	0.65	0.65	0.65	0.65	0.65	0.65	0.65	0.65	0.65	0.65	0.65	0.65	0.65	0.66	0.66	0.66	0.66	0.66
	68°F(20.0°C)	TC	9683	9995	10363	10429	10867	10288	10291	10372	10440	10879	10736	10745	10748	10748	10871	11593	11596	11615	11617	11625
		S/T	0.91	1.00	1.00	1.00	1.00	0.72	0.85	0.97	1.00	1.00	0.59	0.72	0.84	0.86	0.99	0.40	0.50	0.61	0.62	0.75
		PI	0.69	0.70	0.70	0.70	0.70	0.70	0.70	0.70	0.70	0.70	0.70	0.70	0.70	0.70	0.70	0.71	0.71	0.71	0.71	0.71
	77°F(25.0°C)	TC	9107	9455	9822	9887	10324	9699	9703	9815	9899	10336	10141	10153	10158	10170	10346	10984	10994	11018	11021	11033
		S/T	0.92	1.00	1.00	1.00	1.00	0.72	0.87	0.99	1.00	1.00	0.59	0.73	0.85	0.86	1.00	0.40	0.51	0.61	0.63	0.76
		PI	0.74	0.75	0.75	0.75	0.76	0.75	0.75	0.75	0.75	0.76	0.75	0.75	0.75	0.75	0.76	0.76	0.76	0.76	0.76	0.76
	82°F(27.8°C)	TC	9163	9551	9932	10000	10454	9768	9784	9944	10012	10466	10225	10238	10243	10259	10476	11090	11105	11132	11136	11149
		S/T	0.94	1.00	1.00	1.00	1.00	0.73	0.87	1.00	1.00	1.00	0.60	0.74	0.86	0.87	1.00	0.40	0.51	0.62	0.63	0.76
		PI	0.83	0.84	0.84	0.84	0.84	0.84	0.84	0.84	0.84	0.84	0.84	0.84	0.84	0.84	0.84	0.85	0.85	0.85	0.85	0.85
	86°F(30.0°C)	TC	9673	10121	10532	10604	11098	10312	10333	10544	10617	11107	10804	10816	10833	10843	11117	11732	11749	11777	11780	11792
		S/T	0.95	1.00	1.00	1.00	1.00	0.74	0.88	1.00	1.00	1.00	0.60	0.75	0.86	0.88	1.00	0.40	0.51	0.62	0.64	0.77
		PI	0.97	0.98	0.98	0.99	0.99	0.98	0.98	0.98	0.99	0.99	0.99	0.99	0.99	0.99	0.99	1.00	1.00	1.00	1.00	1.00
	95°F(35.0°C)	TC	10950	10970	11205	11271	11713	11651	11653	11657	11658	11737	12154	12155	12161	12162	12167	13120	13115	13117	13116	13126
		S/T	0.80	0.91	1.00	1.00	1.00	0.65	0.75	0.84	0.86	0.96	0.54	0.65	0.73	0.75	0.85	0.39	0.47	0.55	0.56	0.66
		PI	1.25	1.25	1.26	1.27	1.29	1.29	1.29	1.29	1.29	1.29	1.32	1.32	1.32	1.32	1.32	1.37	1.37	1.37	1.37	1.37
	104°F(40.0°C)	TC	10068	10104	10395	10456	10871	10712	10716	10719	10719	10860	11175	11177	11183	11184	11187	12063	12059	12061	12059	12071
		S/T	0.82	0.94	1.00	1.00	1.00	0.66	0.77	0.86	0.88	1.00	0.55	0.66	0.75	0.77	0.87	0.39	0.47	0.56	0.58	0.67
		PI	1.24	1.24	1.26	1.26	1.29	1.28	1.28	1.28	1.28	1.29	1.31	1.31	1.31	1.31	1.31	1.36	1.36	1.36	1.36	1.36
	110°F(43.0°C)	TC	9477	9733	10102	10168	10605	10124	10128	10172	10191	10616	10586	10593	10596	10596	10658	11475	11470	11482	11484	11492
		S/T	0.89	1.00	1.00	1.00	1.00	0.70	0.83	0.94	0.96	1.00	0.58	0.70	0.81	0.83	0.96	0.39	0.49	0.59	0.61	0.73
		PI	1.25	1.26	1.28	1.28	1.30	1.28	1.28	1.28	1.28	1.30	1.30	1.30	1.30	1.30	1.30	1.34	1.34	1.34	1.34	1.34
	115°F(46.0°C)	TC	8331	8645	8985	9045	9448	8899	8901	8978	9056	9459	9323	9332	9334	9334	9468	10118	10113	10129	10131	10136
		S/T	0.92	1.00	1.00	1.00	1.00	0.72	0.86	0.98	1.00	1.00	0.59	0.73	0.84	0.86	1.00	0.40	0.50	0.61	0.63	0.75
		PI	1.11	1.12	1.13	1.13	1.15	1.13	1.13	1.13	1.13	1.15	1.15	1.15	1.15	1.15	1.15	1.18	1.18	1.18	1.18	1.18
	122°F(50.0°C)	TC	6908	7287	7611	7669	8054	7228	7285	7620	7678	8062	7612	7612	7652	7674	8069	8331	8347	8352	8352	8347
		S/T	1.00	1.00	1.00	1.00	1.00	0.80	0.98	1.00	1.00	1.00	0.64	0.81	0.95	0.98	1.00	0.41	0.54	0.67	0.69	0.84
		PI	0.93	0.94	0.95	0.95	0.96	0.94	0.94	0.95	0.95	0.96	0.95	0.95	0.95	0.95	0.96	0.97	0.97	0.97	0.97	0.96

Table 8 – 12K Cooling Performance (Continued)

AIRFLOW (CFM)	OUTDOOR DB (°F)	ID WB °F(C)	60.8°F(16.0°C)					64.4°F(18.0°C)					67°F(19.4°C)					71.6°F(22.0°C)				
		ID DB °F °C	73.4°F 23.0°C	77.0°F 25.0°C	80.0°F 26.7°C	80.6°F 27.0°C	84.2°F 29.0°C	73.4°F 23.0°C	77.0°F 25.0°C	80.0°F 26.7°C	80.6°F 27.0°C	84.2°F 29.0°C	73.4°F 23.0°C	77.0°F 25.0°C	80.0°F 26.7°C	80.6°F 27.0°C	84.2°F 29.0°C	73.4°F 23.0°C	77.0°F 25.0°C	80.0°F 26.7°C	80.6°F 27.0°C	84.2°F 29.0°C
312	5°F(-15.0°C)	TC	11787	11828	12098	12154	12528	12340	12343	12344	12357	12541	12734	12738	12740	12741	12758	13481	13477	13484	13486	13492
		S/T	0.82	0.94	1.00	1.00	1.00	0.66	0.78	0.87	0.88	1.00	0.56	0.67	0.76	0.78	0.88	0.39	0.48	0.57	0.59	0.69
		PI	0.65	0.65	0.65	0.65	0.65	0.65	0.65	0.65	0.65	0.65	0.66	0.66	0.66	0.66	0.66	0.67	0.67	0.67	0.67	0.67
	14°F(-10.0°C)	TC	11911	11905	12148	12205	12584	12503	12492	12483	12482	12599	12931	12915	12902	12900	12887	13750	13745	13719	13714	13685
		S/T	0.81	0.93	1.00	1.00	1.00	0.65	0.76	0.86	0.87	1.00	0.55	0.66	0.75	0.76	0.87	0.39	0.48	0.56	0.57	0.67
		PI	0.62	0.62	0.62	0.62	0.62	0.62	0.62	0.62	0.62	0.62	0.62	0.62	0.62	0.62	0.62	0.62	0.62	0.62	0.62	0.62
	17°F(-8.3°C)	TC	11925	11963	12240	12300	12699	12518	12523	12526	12536	12713	12945	12950	12955	12956	12972	13768	13764	13762	13764	13776
		S/T	0.82	0.93	1.00	1.00	1.00	0.66	0.77	0.87	0.88	1.00	0.55	0.66	0.76	0.77	0.87	0.39	0.48	0.57	0.58	0.68
		PI	0.61	0.61	0.61	0.61	0.61	0.60	0.61	0.61	0.61	0.61	0.61	0.61	0.61	0.61	0.61	0.61	0.61	0.61	0.61	0.61
	23°F(-5.0°C)	TC	11634	11685	11987	12046	12443	12224	12227	12229	12245	12456	12645	12650	12653	12653	12674	13446	13442	13451	13453	13461
		S/T	0.83	0.95	1.00	1.00	1.00	0.66	0.78	0.88	0.89	1.00	0.56	0.67	0.76	0.78	0.89	0.39	0.48	0.57	0.59	0.69
		PI	0.66	0.66	0.66	0.66	0.67	0.66	0.66	0.66	0.66	0.67	0.67	0.67	0.67	0.67	0.67	0.68	0.68	0.68	0.68	0.68
	35°F(1.7°C)	TC	11161	11161	11227	11258	11621	11682	11682	11683	11683	11714	12048	12047	12048	12048	12049	12726	12723	12723	12722	12723
		S/T	0.78	0.88	0.97	0.99	1.00	0.63	0.73	0.82	0.83	0.93	0.54	0.63	0.72	0.73	0.83	0.39	0.46	0.54	0.56	0.65
		PI	0.72	0.72	0.72	0.73	0.76	0.76	0.76	0.76	0.76	0.76	0.79	0.79	0.80	0.80	0.80	0.86	0.86	0.86	0.86	0.86
	41°F(5.0°C)	TC	11363	11364	11454	11534	11875	11892	11892	11892	11892	11934	12263	12262	12263	12263	12264	12951	12948	12947	12946	12948
		S/T	0.78	0.89	0.98	1.00	1.00	0.64	0.74	0.83	0.84	0.94	0.54	0.64	0.72	0.74	0.84	0.39	0.47	0.55	0.56	0.66
		PI	0.63	0.63	0.63	0.64	0.66	0.67	0.67	0.67	0.67	0.67	0.70	0.70	0.70	0.70	0.70	0.76	0.76	0.76	0.76	0.76
	47°F(8.3°C)	TC	11566	11574	11729	11781	12130	12102	12102	12102	12102	12158	12478	12477	12478	12478	12478	13177	13173	13172	13172	13173
		S/T	0.79	0.90	1.00	1.00	1.00	0.64	0.75	0.84	0.85	0.96	0.54	0.65	0.73	0.75	0.85	0.39	0.47	0.55	0.57	0.67
		PI	0.53	0.53	0.54	0.55	0.57	0.57	0.57	0.57	0.57	0.57	0.60	0.60	0.60	0.60	0.60	0.65	0.65	0.65	0.65	0.65
	50°F(10.0°C)	TC	11163	11470	11857	11926	12388	11793	11799	11881	11918	12400	12253	12269	12275	12276	12394	13097	13132	13166	13170	13186
		S/T	0.90	1.00	1.00	1.00	1.00	0.71	0.85	0.96	0.99	1.00	0.59	0.72	0.83	0.85	0.99	0.40	0.50	0.60	0.62	0.74
		PI	0.61	0.61	0.61	0.61	0.61	0.61	0.61	0.61	0.61	0.61	0.61	0.61	0.61	0.61	0.61	0.61	0.61	0.61	0.61	0.61
	59°F(15.0°C)	TC	10577	10948	11336	11405	11869	11191	11206	11333	11418	11881	11652	11664	11668	11685	11891	12512	12537	12562	12565	12576
		S/T	0.92	1.00	1.00	1.00	1.00	0.73	0.86	1.00	1.00	1.00	0.60	0.73	0.85	0.86	1.00	0.40	0.51	0.61	0.63	0.76
		PI	0.66	0.66	0.66	0.66	0.67	0.66	0.66	0.66	0.66	0.67	0.67	0.67	0.66	0.67	0.67	0.67	0.67	0.67	0.67	0.67
	68°F(20.0°C)	TC	9990	10416	10802	10871	11332	10576	10599	10814	10883	11343	11033	11041	11061	11071	11353	11888	11910	11929	11930	11937
		S/T	0.95	1.00	1.00	1.00	1.00	0.74	0.89	1.00	1.00	1.00	0.61	0.75	0.87	0.89	1.00	0.40	0.51	0.63	0.65	0.78
		PI	0.71	0.71	0.71	0.71	0.72	0.71	0.71	0.71	0.71	0.72	0.72	0.72	0.72	0.72	0.72	0.73	0.73	0.73	0.73	0.73
	77°F(25.0°C)	TC	9399	9852	10237	10305	10766	9964	9996	10248	10317	10777	10415	10427	10454	10465	10786	11249	11283	11309	11312	11323
		S/T	0.97	1.00	1.00	1.00	1.00	0.75	0.90	1.00	1.00	1.00	0.61	0.76	0.88	0.90	1.00	0.40	0.52	0.63	0.65	0.79
		PI	0.76	0.76	0.77	0.77	0.77	0.76	0.76	0.77	0.77	0.77	0.77	0.77	0.77	0.77	0.77	0.78	0.78	0.78	0.78	0.78
	82°F(27.8°C)	TC	9464	9948	10349	10419	10896	10029	10068	10358	10431	10907	10496	10509	10542	10555	10917	11348	11391	11421	11424	11436
		S/T	0.99	1.00	1.00	1.00	1.00	0.76	0.91	1.00	1.00	1.00	0.62	0.77	0.89	0.92	1.00	0.40	0.52	0.64	0.66	0.80
		PI	0.85	0.85	0.86	0.86	0.86	0.85	0.85	0.86	0.86	0.86	0.86	0.86	0.86	0.86	0.86	0.87	0.87	0.87	0.87	0.87
	86°F(30.0°C)	TC	10045	10547	10978	11055	11569	10594	10642	10990	11067	11581	11095	11108	11149	11165	11591	12012	12059	12087	12090	12101
		S/T	1.00	1.00	1.00	1.00	1.00	0.77	0.93	1.00	1.00	1.00	0.62	0.78	0.91	0.93	1.00	0.40	0.52	0.64	0.66	0.81
		PI	0.99	1.00	1.00	1.01	1.01	1.00	1.00	1.01	1.01	1.01	1.01	1.01	1.01	1.01	1.01	1.02	1.02	1.02	1.02	1.02
	95°F(35.0°C)	TC	11282	11343	11709	11779	12244	11990	11997	12001	12015	12260	12505	12507	12515	12516	12537	13475	13469	13472	13476	13494
		S/T	0.83	0.95	1.00	1.00	1.00	0.66	0.78	0.88	0.89	1.00	0.56	0.67	0.76	0.78	0.88	0.39	0.48	0.57	0.58	0.68
		PI	1.27	1.28	1.30	1.30	1.33	1.31	1.31	1.31	1.31	1.33	1.34	1.34	1.34	1.34	1.34	1.40	1.40	1.40	1.40	1.40
	104°F(40.0°C)	TC	10374	10469	10863	10928	11364	11027	11034	11053	11065	11378	11498	11503	11509	11509	11542	12393	12388	12394	12398	12411
		S/T	0.85	0.98	1.00	1.00	1.00	0.68	0.80	0.90	0.92	1.00	0.56	0.68	0.78	0.80	0.91	0.39	0.48	0.58	0.59	0.70
		PI	1.26	1.27	1.29	1.30	1.32	1.30	1.30	1.30	1.30	1.32	1.33	1.33	1.33	1.33	1.33	1.39	1.39	1.38	1.39	1.39
	110°F(43.0°C)	TC	9791	10168	10555	10624	11084	10424	10427	10544	10636	11096	10894	10902	10905	10913	11105	11791	11792	11810	11812	11819
		S/T	0.92	1.00	1.00	1.00	1.00	0.72	0.87	0.99	1.00	1.00	0.60	0.73	0.85	0.86	1.00	0.40	0.51	0.61	0.63	0.76
		PI	1.27	1.29	1.31	1.31	1.33	1.30	1.30	1.31	1.31	1.33	1.32	1.32	1.32	1.32	1.33	1.37	1.37	1.37	1.37	1.37
	115°F(46.0°C)	TC	8614	9029	9385	9455	9872	9160	9178	9396	9467	9882	9587	9593	9606	9615	9890	10395	10403	10417	10419	10422
		S/T	0.96	1.00	1.00	1.00	1.00	0.75	0.89	1.00	1.00	1.00	0.61	0.75	0.87	0.90	1.00	0.40	0.52	0.63	0.65	0.78
		PI	1.13	1.15	1.16	1.17	1.18	1.15	1.15	1.16	1.17	1.18	1.17	1.17	1.17	1.17	1.18	1.21	1.21	1.20	1.20	1.20
	122°F(50.0°C)	TC	7130	7523	7860	7919	8319	7357	7531	7869	7927	8326	7748	7746	7874	7934	8332	8460	8493	8495	8494	8505
		S/T	1.00	1.00	1.00	1.00	1.00	0.84	1.00	1.00	1.00	1.00	0.67	0.85	1.00	1.00	1.00	0.41	0.55	0.69	0.72	0.88
		PI	0.95	0.96	0.97	0.97	0.98	0.96	0.96	0.97	0.97	0.98	0.97	0.97	0.97	0.97	0.98	0.99	0.98	0.98	0.98	0.98

Table 9 – 18K Cooling Performance

AIRFLOW (CFM)	OUTDOOR DB (°F)	ID WB °F(°C)	60.8°F(16.0°C)					64.4°F(18.0°C)					67°F(19.4°C)					71.6°F(22.0°C)				
		ID DB °F °C	73.4°F 23.0°C	77.0°F 25.0°C	80.0°F 26.7°C	80.6°F 27.0°C	84.2°F 29.0°C	73.4°F 23.0°C	77.0°F 25.0°C	80.0°F 26.7°C	80.6°F 27.0°C	84.2°F 29.0°C	73.4°F 23.0°C	77.0°F 25.0°C	80.0°F 26.7°C	80.6°F 27.0°C	84.2°F 29.0°C	73.4°F 23.0°C	77.0°F 25.0°C	80.0°F 26.7°C	80.6°F 27.0°C	84.2°F 29.0°C
265	5°F(-15.0°C)	TC	15243	15243	15243	15243	15471	16004	16001	16001	16001	16002	16551	16550	16548	16547	16549	17600	17596	17592	17591	17591
		S/T	0.73	0.82	0.90	0.91	1.00	0.60	0.69	0.76	0.77	0.86	0.52	0.60	0.67	0.68	0.77	0.39	0.47	0.52	0.53	0.61
		PI	0.63	0.63	0.63	0.63	0.63	0.63	0.63	0.63	0.63	0.63	0.63	0.63	0.63	0.63	0.63	0.63	0.63	0.63	0.63	0.63
	14°F(-10.0°C)	TC	15633	15631	15629	15628	15705	16454	16449	16447	16446	16443	17040	17036	17031	17031	17027	18153	18148	18144	18143	18137
		S/T	0.73	0.81	0.89	0.90	0.99	0.60	0.68	0.75	0.76	0.85	0.52	0.60	0.66	0.68	0.76	0.39	0.47	0.51	0.53	0.60
		PI	0.61	0.61	0.61	0.61	0.61	0.60	0.60	0.60	0.60	0.60	0.60	0.60	0.60	0.60	0.60	0.60	0.60	0.60	0.60	0.60
	17°F(-8.3°C)	TC	15774	15771	15769	15768	15996	16602	16598	16594	16594	16594	17196	17195	17193	17192	17195	18357	18352	18347	18347	18348
		S/T	0.73	0.82	0.89	0.91	1.00	0.60	0.69	0.76	0.77	0.85	0.52	0.60	0.67	0.68	0.76	0.39	0.47	0.52	0.53	0.61
		PI	0.59	0.59	0.59	0.59	0.59	0.59	0.59	0.59	0.59	0.59	0.59	0.59	0.59	0.59	0.59	0.59	0.59	0.59	0.59	0.59
	23°F(-5.0°C)	TC	15665	15666	15666	15676	15962	16508	16505	16505	16505	16507	17115	17114	17111	17111	17113	18281	18276	18272	18271	18271
		S/T	0.74	0.83	0.90	0.91	1.00	0.61	0.69	0.77	0.78	0.86	0.52	0.60	0.67	0.69	0.77	0.39	0.47	0.52	0.53	0.61
		PI	0.59	0.59	0.59	0.59	0.59	0.59	0.59	0.59	0.59	0.59	0.60	0.60	0.60	0.60	0.60	0.60	0.60	0.60	0.60	0.60
	35°F(1.7°C)	TC	15575	15574	15573	15572	15594	16381	16380	16378	16378	16376	16952	16949	16948	16947	16945	18020	18015	18012	18011	18011
		S/T	0.70	0.78	0.85	0.86	0.93	0.59	0.66	0.72	0.74	0.81	0.51	0.58	0.64	0.65	0.73	0.39	0.46	0.50	0.51	0.58
		PI	0.55	0.55	0.55	0.55	0.55	0.58	0.58	0.58	0.58	0.58	0.61	0.61	0.61	0.61	0.61	0.66	0.66	0.66	0.66	0.66
	41°F(5.0°C)	TC	15590	15588	15588	15587	15624	16391	16390	16388	16387	16386	16958	16954	16953	16953	16950	18018	18015	18011	18010	18009
		S/T	0.71	0.79	0.86	0.87	0.95	0.59	0.67	0.73	0.74	0.82	0.51	0.59	0.65	0.66	0.73	0.39	0.46	0.51	0.52	0.59
		PI	0.63	0.63	0.63	0.63	0.63	0.67	0.67	0.67	0.67	0.67	0.70	0.70	0.70	0.70	0.70	0.76	0.76	0.76	0.76	0.76
	47°F(8.3°C)	TC	15603	15601	15600	15600	15654	16399	16397	16395	16395	16394	16963	16959	16958	16958	16955	18016	18012	18009	18008	18007
		S/T	0.71	0.80	0.87	0.88	0.96	0.59	0.67	0.74	0.75	0.83	0.51	0.59	0.65	0.66	0.74	0.39	0.46	0.51	0.52	0.59
		PI	0.71	0.71	0.71	0.71	0.71	0.75	0.75	0.75	0.75	0.75	0.79	0.79	0.79	0.79	0.79	0.86	0.86	0.86	0.86	0.86
	50°F(10.0°C)	TC	15252	15255	15395	15520	16096	16175	16178	16183	16184	16243	16844	16846	16853	16855	16861	18142	18135	18137	18136	18152
		S/T	0.79	0.89	0.99	1.00	1.00	0.64	0.74	0.82	0.84	0.94	0.54	0.64	0.72	0.73	0.83	0.39	0.46	0.54	0.56	0.65
		PI	0.80	0.80	0.80	0.80	0.80	0.80	0.80	0.80	0.80	0.80	0.80	0.80	0.80	0.80	0.80	0.80	0.80	0.80	0.80	0.80
	59°F(15.0°C)	TC	14895	14918	15212	15301	15899	15843	15846	15849	15850	15947	16536	16532	16539	16540	16544	17865	17858	17859	17859	17872
		S/T	0.80	0.91	1.00	1.00	1.00	0.65	0.75	0.84	0.86	0.96	0.54	0.65	0.73	0.75	0.85	0.39	0.47	0.55	0.56	0.66
		PI	0.84	0.84	0.85	0.85	0.85	0.85	0.85	0.85	0.85	0.85	0.85	0.85	0.85	0.85	0.85	0.86	0.86	0.86	0.86	0.86
	68°F(20.0°C)	TC	14550	14598	15010	15102	15719	15516	15519	15521	15521	15708	16221	16218	16224	16225	16228	17578	17570	17571	17570	17584
		S/T	0.82	0.94	1.00	1.00	1.00	0.66	0.77	0.86	0.88	1.00	0.55	0.66	0.75	0.77	0.87	0.39	0.47	0.56	0.57	0.67
		PI	0.88	0.88	0.89	0.89	0.89	0.89	0.89	0.89	0.89	0.89	0.90	0.90	0.90	0.90	0.90	0.91	0.91	0.91	0.91	0.91
	77°F(25.0°C)	TC	14184	14254	14743	14840	15478	15176	15182	15185	15200	15501	15902	15901	15909	15910	15930	17298	17290	17293	17293	17313
		S/T	0.83	0.96	1.00	1.00	1.00	0.66	0.78	0.88	0.89	1.00	0.55	0.67	0.76	0.78	0.88	0.39	0.48	0.56	0.58	0.68
		PI	0.93	0.93	0.94	0.94	0.94	0.94	0.94	0.94	0.94	0.94	0.94	0.94	0.94	0.94	0.94	0.95	0.95	0.95	0.95	0.95
	82°F(27.8°C)	TC	14299	14391	14943	15042	15707	15325	15333	15346	15359	15730	16077	16078	16087	16088	16116	17523	17515	17518	17520	17543
		S/T	0.84	0.97	1.00	1.00	1.00	0.67	0.79	0.88	0.90	1.00	0.56	0.67	0.77	0.78	0.89	0.39	0.48	0.57	0.58	0.68
		PI	1.08	1.08	1.09	1.09	1.09	1.09	1.09	1.09	1.09	1.09	1.10	1.10	1.10	1.10	1.10	1.11	1.11	1.11	1.11	1.11
	86°F(30.0°C)	TC	14792	14921	15543	15648	16351	15873	15880	15902	15918	16375	16662	16665	16673	16674	16712	18184	18175	18178	18182	18205
		S/T	0.85	0.98	1.00	1.00	1.00	0.67	0.80	0.89	0.91	1.00	0.56	0.68	0.77	0.79	0.90	0.39	0.48	0.57	0.59	0.69
		PI	1.35	1.35	1.36	1.36	1.37	1.37	1.37	1.37	1.37	1.37	1.37	1.37	1.37	1.37	1.37	1.39	1.39	1.39	1.39	1.39
	95°F(35.0°C)	TC	16138	16138	16139	16158	16571	17219	17215	17214	17214	17217	17998	17997	17993	17993	17993	19504	19497	19492	19491	19491
		S/T	0.74	0.83	0.91	0.92	1.00	0.61	0.69	0.77	0.78	0.87	0.52	0.60	0.67	0.69	0.77	0.39	0.47	0.52	0.53	0.61
		PI	1.90	1.90	1.90	1.90	1.92	1.96	1.96	1.96	1.96	1.96	2.00	2.00	2.00	2.00	2.00	2.08	2.08	2.08	2.09	2.08
	104°F(40.0°C)	TC	14214	14214	14240	14259	14735	15163	15160	15159	15160	15162	15849	15847	15844	15844	15846	17171	17165	17161	17160	17160
		S/T	0.75	0.85	0.93	0.95	1.00	0.61	0.71	0.78	0.80	0.89	0.52	0.61	0.69	0.70	0.79	0.39	0.45	0.52	0.54	0.62
		PI	1.86	1.86	1.87	1.87	1.90	1.92	1.92	1.92	1.92	1.92	1.96	1.96	1.96	1.96	1.96	2.04	2.04	2.04	2.04	2.04
	110°F(43.0°C)	TC	12975	12994	13285	13371	13934	13893	13891	13894	13894	13974	14554	14553	14554	14555	14559	15831	15824	15824	15824	15823
		S/T	0.80	0.91	1.00	1.00	1.00	0.64	0.75	0.84	0.86	0.96	0.54	0.65	0.73	0.75	0.85	0.39	0.47	0.55	0.56	0.66
		PI	1.86	1.87	1.88	1.88	1.91	1.91	1.91	1.91	1.91	1.91	1.94	1.94	1.94	1.94	1.94	2.00	2.00	2.00	2.00	2.00
	115°F(46.0°C)	TC	12146	12193	12609	12692	13248	13029	13030	13032	13032	13267	13666	13665	13669	13669	13670	14894	14887	14886	14885	14892
		S/T	0.83	0.95	1.00	1.00	1.00	0.66	0.77	0.87	0.89	1.00	0.55	0.66	0.75	0.77	0.88	0.39	0.47	0.56	0.57	0.67
		PI	1.75	1.75	1.77	1.77	1.79	1.78	1.78	1.78	1.78	1.79	1.81	1.81	1.81	1.81	1.81	1.86	1.86	1.86	1.86	1.86
	122°F(50.0°C)	TC	10983	11458	11962	12048	12645	11845	11846	11949	12065	12662	12484	12487	12488	12487	12674	13719	13712	13721	13722	13725
		S/T	0.93	1.00	1.00	1.00	1.00	0.72	0.86	0.99	1.00	1.00	0.59	0.73	0.84	0.86	1.00	0.39	0.50	0.61	0.62	0.75
		PI	1.60	1.61	1.63	1.63	1.64	1.62	1.62	1.63	1.63	1.64	1.64	1.64	1.64	1.64	1.64	1.67	1.67	1.67	1.67	1.67

Manufacturer reserves the right to change, at any time, specifications and designs without notice and without obligations.

Table 9 – 18K Cooling Performance (Continued)

AIRFLOW (CFM)	OUTDOOR DB (°F)	ID WB °F(°C)	60.8°F(16.0°C)					64.4°F(18.0°C)					67°F(19.4°C)					71.6°F(22.0°C)				
		ID DB °F °C	73.4°F 23.0°C	77.0°F 25.0°C	80.0°F 26.7°C	80.6°F 27.0°C	84.2°F 29.0°C	73.4°F 23.0°C	77.0°F 25.0°C	80.0°F 26.7°C	80.6°F 27.0°C	84.2°F 29.0°C	73.4°F 23.0°C	77.0°F 25.0°C	80.0°F 26.7°C	80.6°F 27.0°C	84.2°F 29.0°C	73.4°F 23.0°C	77.0°F 25.0°C	80.0°F 26.7°C	80.6°F 27.0°C	84.2°F 29.0°C
369	5°F(-15.0°C)	TC	15216	15217	15265	15287	15734	15957	15956	15959	15959	15978	16488	16487	16489	16489	16492	17502	17497	17497	17496	17497
		S/T	0.76	0.86	0.94	0.96	1.00	0.62	0.72	0.80	0.81	0.90	0.53	0.62	0.70	0.72	0.81	0.39	0.46	0.54	0.55	0.64
		PI	0.60	0.60	0.60	0.60	0.60	0.60	0.60	0.60	0.60	0.60	0.61	0.61	0.61	0.61	0.61	0.62	0.62	0.62	0.62	0.62
	14°F(-10.0°C)	TC	15614	15611	15608	15607	16050	16412	16407	16402	16401	16396	16982	16976	16970	16969	16962	18066	18061	18054	18053	18041
		S/T	0.75	0.85	0.93	0.95	1.00	0.62	0.71	0.79	0.80	0.89	0.53	0.62	0.69	0.71	0.79	0.39	0.46	0.53	0.54	0.63
		PI	0.58	0.58	0.58	0.58	0.58	0.58	0.58	0.58	0.58	0.58	0.58	0.58	0.58	0.58	0.58	0.58	0.58	0.58	0.58	0.58
	17°F(-8.3°C)	TC	15745	15740	15781	15803	16277	16549	16543	16547	16548	16565	17129	17129	17131	17132	17138	18252	18247	18249	18248	18252
		S/T	0.76	0.86	0.94	0.96	1.00	0.62	0.72	0.80	0.81	0.90	0.53	0.62	0.70	0.71	0.80	0.39	0.46	0.53	0.55	0.63
		PI	0.57	0.57	0.57	0.57	0.57	0.57	0.57	0.57	0.57	0.57	0.57	0.57	0.57	0.57	0.57	0.57	0.57	0.57	0.57	0.57
	23°F(-5.0°C)	TC	15639	15640	15704	15732	16248	16459	16459	16462	16462	16488	17049	17048	17050	17051	17054	18178	18173	18173	18173	18175
		S/T	0.77	0.87	0.95	0.97	1.00	0.62	0.72	0.80	0.82	0.91	0.53	0.63	0.71	0.72	0.81	0.39	0.46	0.54	0.55	0.64
		PI	0.57	0.57	0.57	0.57	0.57	0.57	0.57	0.57	0.57	0.57	0.58	0.58	0.58	0.58	0.58	0.59	0.59	0.59	0.59	0.59
	35°F(1.7°C)	TC	15574	15573	15573	15573	15773	16348	16345	16344	16344	16344	16891	16890	16887	16887	16886	17907	17902	17899	17898	17897
		S/T	0.73	0.81	0.89	0.90	1.00	0.60	0.68	0.76	0.77	0.85	0.52	0.60	0.67	0.68	0.76	0.39	0.47	0.52	0.53	0.60
		PI	0.53	0.53	0.53	0.53	0.54	0.56	0.56	0.56	0.56	0.56	0.59	0.59	0.59	0.59	0.59	0.64	0.64	0.64	0.64	0.64
	41°F(5.0°C)	TC	15547	15585	15585	15590	15846	16356	16353	16351	16352	16352	16897	16895	16892	16892	16891	17906	17902	17898	17897	17896
		S/T	0.74	0.82	0.90	0.91	1.00	0.60	0.69	0.76	0.78	0.86	0.52	0.60	0.67	0.69	0.77	0.39	0.45	0.52	0.53	0.61
		PI	0.61	0.61	0.61	0.61	0.62	0.65	0.65	0.65	0.65	0.65	0.68	0.68	0.68	0.68	0.68	0.74	0.74	0.74	0.74	0.74
	47°F(8.3°C)	TC	15597	15596	15596	15612	15919	16362	16360	16358	16358	16359	16902	16900	16897	16897	16897	17906	17902	17898	17898	17896
		S/T	0.74	0.83	0.91	0.92	1.00	0.61	0.70	0.77	0.78	0.87	0.52	0.61	0.68	0.69	0.78	0.39	0.45	0.52	0.53	0.62
		PI	0.69	0.69	0.69	0.69	0.70	0.73	0.73	0.73	0.73	0.73	0.76	0.76	0.76	0.76	0.76	0.83	0.83	0.83	0.83	0.83
	50°F(10.0°C)	TC	15216	15281	15712	15801	16398	16119	16129	16134	16150	16419	16774	16783	16793	16794	16819	18023	18016	18037	18042	18066
		S/T	0.83	0.95	1.00	1.00	1.00	0.66	0.78	0.87	0.88	1.00	0.55	0.66	0.76	0.77	0.88	0.39	0.48	0.56	0.58	0.68
		PI	0.78	0.78	0.78	0.78	0.78	0.78	0.78	0.78	0.78	0.78	0.78	0.78	0.78	0.78	0.78	0.78	0.78	0.78	0.78	0.78
	59°F(15.0°C)	TC	14861	14967	15496	15589	16208	15791	15798	15822	15837	16229	16463	16472	16479	16480	16521	17756	17748	17766	17769	17788
		S/T	0.85	0.97	1.00	1.00	1.00	0.67	0.79	0.89	0.91	1.00	0.56	0.68	0.77	0.79	0.90	0.39	0.48	0.57	0.59	0.69
		PI	0.82	0.82	0.82	0.82	0.82	0.82	0.82	0.82	0.82	0.82	0.82	0.82	0.82	0.82	0.82	0.83	0.83	0.83	0.83	0.83
	68°F(20.0°C)	TC	14516	14760	15297	15392	16031	15467	15472	15515	15534	16052	16152	16161	16166	16167	16230	17473	17466	17483	17486	17500
		S/T	0.87	1.00	1.00	1.00	1.00	0.69	0.81	0.91	0.93	1.00	0.57	0.69	0.79	0.81	0.93	0.39	0.49	0.58	0.60	0.71
		PI	0.86	0.86	0.86	0.86	0.87	0.86	0.86	0.86	0.86	0.87	0.87	0.87	0.87	0.87	0.87	0.88	0.88	0.88	0.88	0.88
	77°F(25.0°C)	TC	14151	14481	15035	15134	15796	15129	15136	15194	15219	15816	15831	15845	15852	15853	15935	17189	17181	17208	17212	17232
		S/T	0.88	1.00	1.00	1.00	1.00	0.69	0.82	0.93	0.95	1.00	0.57	0.70	0.80	0.82	0.94	0.39	0.49	0.59	0.60	0.72
		PI	0.90	0.90	0.91	0.91	0.91	0.91	0.91	0.91	0.91	0.91	0.91	0.91	0.91	0.91	0.91	0.92	0.92	0.92	0.92	0.92
	82°F(27.8°C)	TC	14277	14665	15242	15344	16033	15277	15286	15359	15390	16054	16004	16021	16029	16030	16131	17409	17412	17434	17439	17462
		S/T	0.88	1.00	1.00	1.00	1.00	0.70	0.83	0.94	0.96	1.00	0.58	0.70	0.81	0.83	0.96	0.39	0.49	0.59	0.61	0.72
		PI	1.05	1.05	1.05	1.06	1.06	1.06	1.06	1.06	1.06	1.06	1.06	1.06	1.06	1.06	1.06	1.07	1.07	1.07	1.07	1.07
	86°F(30.0°C)	TC	14779	15245	15857	15964	16693	15825	15833	15927	15969	16715	16588	16606	16614	16615	16743	18067	18068	18094	18099	18120
		S/T	0.90	1.00	1.00	1.00	1.00	0.71	0.84	0.96	0.98	1.00	0.58	0.71	0.82	0.84	0.97	0.39	0.50	0.60	0.61	0.73
		PI	1.31	1.32	1.32	1.32	1.33	1.32	1.32	1.32	1.32	1.33	1.33	1.33	1.33	1.33	1.33	1.35	1.35	1.35	1.35	1.34
	95°F(35.0°C)	TC	16118	16121	16210	16252	16921	17172	17170	17174	17175	17205	17929	17929	17928	17929	17937	19391	19384	19378	19387	19382
		S/T	0.77	0.87	0.96	0.98	1.00	0.63	0.72	0.80	0.82	0.91	0.53	0.62	0.70	0.72	0.81	0.39	0.46	0.53	0.55	0.63
		PI	1.84	1.84	1.84	1.84	1.88	1.89	1.89	1.89	1.89	1.90	1.94	1.94	1.94	1.94	1.94	2.02	2.02	2.02	2.02	2.02
	104°F(40.0°C)	TC	14193	14195	14341	14473	15043	15118	15118	15122	15123	15177	15787	15786	15787	15788	15794	17069	17063	17058	17063	17062
		S/T	0.79	0.89	0.99	1.00	1.00	0.63	0.74	0.82	0.84	0.94	0.54	0.64	0.72	0.73	0.83	0.39	0.46	0.54	0.55	0.65
		PI	1.80	1.80	1.81	1.82	1.86	1.86	1.86	1.86	1.86	1.86	1.90	1.90	1.90	1.90	1.90	1.98	1.98	1.98	1.98	1.98
	110°F(43.0°C)	TC	12953	13051	13555	13642	14224	13847	13852	13864	13877	14243	14497	14497	14502	14503	14528	15735	15730	15731	15732	15744
		S/T	0.85	0.97	1.00	1.00	1.00	0.67	0.79	0.89	0.91	1.00	0.56	0.68	0.77	0.79	0.90	0.39	0.48	0.57	0.59	0.69
		PI	1.81	1.81	1.83	1.84	1.86	1.85	1.85	1.85	1.85	1.87	1.88	1.88	1.88	1.88	1.88	1.94	1.94	1.94	1.94	1.94
	115°F(46.0°C)	TC	12124	12383	12867	12952	13524	12988	12993	13028	13046	13542	13612	13615	13620	13620	13671	14807	14801	14805	14809	14820
		S/T	0.88	1.00	1.00	1.00	1.00	0.69	0.82	0.92	0.94	1.00	0.57	0.69	0.80	0.82	0.94	0.39	0.49	0.58	0.60	0.71
		PI	1.69	1.70	1.72	1.73	1.75	1.73	1.73	1.73	1.73	1.75	1.75	1.75	1.75	1.75	1.75	1.80	1.80	1.80	1.80	1.80
	122°F(50.0°C)	TC	11043	11666	12182	12274	12887	11791	11821	12197	12289	12901	12420	12423	12443	12457	12914	13621	13626	13638	13638	13636
		S/T	1.00	1.00	1.00	1.00	1.00	0.76	0.92	1.00	1.00	1.00	0.62	0.77	0.89	0.92	1.00	0.40	0.52	0.64	0.66	0.79
		PI	1.55	1.57	1.58	1.58	1.60	1.57	1.57	1.58	1.58	1.60	1.59	1.59	1.59	1.59	1.60	1.62	1.62	1.61	1.61	1.61

Table 9 – 18K Cooling Performance (Continued)

AIRFLOW (CFM)	OUTDOOR DB (°F)	ID WB °F(°C)	60.8°F(16.0°C)					64.4°F(18.0°C)					67°F(19.4°C)					71.6°F(22.0°C)				
		ID DB °F °C	73.4°F 23.0°C	77.0°F 25.0°C	80.0°F 26.7°C	80.6°F 27.0°C	84.2°F 29.0°C	73.4°F 23.0°C	77.0°F 25.0°C	80.0°F 26.7°C	80.6°F 27.0°C	84.2°F 29.0°C	73.4°F 23.0°C	77.0°F 25.0°C	80.0°F 26.7°C	80.6°F 27.0°C	84.2°F 29.0°C	73.4°F 23.0°C	77.0°F 25.0°C	80.0°F 26.7°C	80.6°F 27.0°C	84.2°F 29.0°C
447	5°F(-15.0°C)	TC	15184	15198	15402	15473	15946	15906	15909	15911	15911	15990	16426	16425	16430	16430	16432	17408	17403	17403	17404	17414
		S/T	0.79	0.90	1.00	1.00	1.00	0.64	0.75	0.84	0.85	0.96	0.54	0.65	0.73	0.75	0.85	0.39	0.47	0.55	0.57	0.66
		PI	0.59	0.59	0.59	0.59	0.59	0.59	0.59	0.59	0.59	0.59	0.59	0.59	0.59	0.59	0.59	0.60	0.60	0.60	0.60	0.60
	14°F(-10.0°C)	TC	15583	15577	15642	15779	16268	16365	16356	16348	16347	16338	16931	16923	16910	16908	16893	17995	17990	17977	17973	17945
		S/T	0.78	0.89	0.99	1.00	1.00	0.64	0.74	0.82	0.84	0.94	0.54	0.64	0.72	0.74	0.83	0.39	0.47	0.55	0.56	0.65
		PI	0.57	0.57	0.57	0.57	0.57	0.57	0.57	0.57	0.57	0.57	0.57	0.57	0.57	0.57	0.57	0.57	0.57	0.57	0.57	0.57
	17°F(-8.3°C)	TC	15735	15739	15932	16024	16540	16525	16527	16530	16531	16609	17052	17059	17070	17071	17075	18186	18181	18183	18186	18203
		S/T	0.79	0.89	1.00	1.00	1.00	0.64	0.74	0.83	0.85	0.95	0.55	0.65	0.73	0.75	0.85	0.39	0.47	0.55	0.57	0.66
		PI	0.56	0.56	0.56	0.56	0.56	0.56	0.56	0.56	0.56	0.56	0.56	0.56	0.56	0.56	0.56	0.56	0.56	0.56	0.56	0.56
	23°F(-5.0°C)	TC	15605	15626	15881	15959	16480	16406	16410	16412	16412	16509	16984	16984	16989	16990	16992	18079	18074	18074	18077	18089
		S/T	0.80	0.91	1.00	1.00	1.00	0.65	0.75	0.84	0.86	0.97	0.54	0.65	0.74	0.75	0.85	0.39	0.47	0.56	0.57	0.66
		PI	0.56	0.56	0.56	0.56	0.56	0.56	0.56	0.56	0.56	0.56	0.56	0.56	0.56	0.56	0.56	0.57	0.57	0.57	0.57	0.57
	35°F(1.7°C)	TC	15559	15560	15590	15607	16008	16306	16303	16304	16305	16305	16830	16829	16827	16827	16829	17804	17800	17796	17799	17796
		S/T	0.75	0.85	0.93	0.94	1.00	0.62	0.71	0.79	0.80	0.89	0.53	0.62	0.69	0.71	0.80	0.39	0.46	0.53	0.54	0.63
		PI	0.52	0.52	0.52	0.52	0.54	0.55	0.55	0.55	0.55	0.55	0.57	0.57	0.57	0.57	0.57	0.62	0.62	0.62	0.62	0.62
	41°F(5.0°C)	TC	15570	15570	15613	15634	16078	16313	16311	16312	16312	16326	16835	16833	16832	16832	16834	17804	17800	17796	17798	17796
		S/T	0.76	0.86	0.94	0.96	1.00	0.62	0.72	0.80	0.81	0.90	0.53	0.62	0.70	0.71	0.81	0.39	0.46	0.53	0.55	0.64
		PI	0.60	0.60	0.60	0.60	0.62	0.63	0.63	0.63	0.63	0.63	0.66	0.66	0.66	0.66	0.66	0.72	0.72	0.72	0.72	0.72
	47°F(8.3°C)	TC	15579	15579	15639	15666	16148	16320	16318	16319	16319	16343	16840	16838	16837	16837	16838	17807	17802	17801	17800	17798
		S/T	0.77	0.87	0.95	0.97	1.00	0.63	0.72	0.81	0.82	0.91	0.53	0.63	0.71	0.72	0.82	0.39	0.46	0.54	0.55	0.64
		PI	0.67	0.67	0.67	0.67	0.70	0.71	0.71	0.71	0.71	0.72	0.75	0.75	0.75	0.75	0.75	0.81	0.81	0.81	0.81	0.81
	50°F(10.0°C)	TC	15177	15425	15940	16032	16646	16069	16078	16131	16151	16665	16702	16723	16733	16734	16809	17905	17914	17957	17962	17986
		S/T	0.87	1.00	1.00	1.00	1.00	0.69	0.81	0.92	0.94	1.00	0.57	0.69	0.80	0.81	0.93	0.39	0.49	0.58	0.60	0.71
		PI	0.76	0.76	0.76	0.76	0.76	0.76	0.76	0.76	0.76	0.76	0.76	0.76	0.76	0.76	0.76	0.76	0.76	0.76	0.76	0.76
	59°F(15.0°C)	TC	14837	15194	15729	15824	16461	15743	15750	15828	15858	16479	16396	16414	16421	16421	16530	17648	17653	17688	17692	17709
		S/T	0.88	1.00	1.00	1.00	1.00	0.70	0.83	0.94	0.97	1.00	0.58	0.71	0.81	0.83	0.96	0.39	0.50	0.59	0.61	0.73
		PI	0.80	0.80	0.80	0.80	0.81	0.80	0.80	0.80	0.80	0.81	0.81	0.81	0.81	0.81	0.81	0.81	0.81	0.81	0.81	0.81
	68°F(20.0°C)	TC	14512	14980	15532	15630	16287	15419	15424	15545	15646	16305	16090	16104	16108	16109	16292	17374	17380	17408	17411	17423
		S/T	0.91	1.00	1.00	1.00	1.00	0.72	0.85	0.97	1.00	1.00	0.59	0.72	0.84	0.86	0.99	0.40	0.50	0.61	0.62	0.75
		PI	0.84	0.84	0.85	0.85	0.85	0.84	0.84	0.85	0.85	0.85	0.85	0.85	0.85	0.85	0.85	0.86	0.86	0.86	0.86	0.86
	77°F(25.0°C)	TC	14161	14704	15274	15375	16055	15082	15089	15262	15393	16074	15770	15788	15796	15814	16088	17080	17096	17134	17138	17157
		S/T	0.92	1.00	1.00	1.00	1.00	0.72	0.87	0.99	1.00	1.00	0.59	0.73	0.85	0.86	1.00	0.40	0.51	0.61	0.63	0.76
		PI	0.88	0.89	0.89	0.89	0.90	0.89	0.89	0.89	0.89	0.90	0.89	0.89	0.89	0.89	0.90	0.90	0.90	0.90	0.90	0.90
	82°F(27.8°C)	TC	14287	14893	15486	15592	16301	15230	15255	15505	15611	16319	15943	15964	15972	15997	16334	17293	17315	17358	17363	17384
		S/T	0.94	1.00	1.00	1.00	1.00	0.73	0.87	1.00	1.00	1.00	0.60	0.74	0.86	0.87	1.00	0.40	0.51	0.62	0.63	0.76
		PI	1.02	1.03	1.03	1.03	1.04	1.03	1.03	1.03	1.03	1.04	1.04	1.04	1.04	1.04	1.04	1.05	1.05	1.05	1.05	1.05
	86°F(30.0°C)	TC	14781	15466	16093	16204	16959	15757	15790	16112	16223	16973	16509	16528	16554	16569	16988	17928	17954	17996	18000	18019
		S/T	0.95	1.00	1.00	1.00	1.00	0.74	0.88	1.00	1.00	1.00	0.60	0.75	0.86	0.88	1.00	0.40	0.51	0.62	0.64	0.77
		PI	1.28	1.29	1.30	1.30	1.31	1.29	1.29	1.30	1.30	1.30	1.30	1.30	1.30	1.30	1.30	1.32	1.32	1.31	1.31	1.31
	95°F(35.0°C)	TC	16086	16114	16460	16557	17206	17114	17119	17124	17125	17241	17853	17855	17864	17866	17874	19273	19266	19268	19267	19282
		S/T	0.80	0.91	1.00	1.00	1.00	0.65	0.75	0.84	0.86	0.96	0.54	0.65	0.73	0.75	0.85	0.39	0.47	0.55	0.56	0.66
		PI	1.80	1.80	1.82	1.82	1.86	1.85	1.85	1.85	1.85	1.86	1.89	1.89	1.89	1.89	1.89	1.97	1.97	1.97	1.97	1.97
	104°F(40.0°C)	TC	14162	14213	14622	14708	15292	15068	15073	15077	15078	15277	15720	15722	15731	15732	15737	16969	16962	16966	16963	16979
		S/T	0.82	0.94	1.00	1.00	1.00	0.66	0.77	0.86	0.88	1.00	0.55	0.66	0.75	0.77	0.87	0.39	0.47	0.56	0.58	0.67
		PI	1.76	1.77	1.79	1.80	1.83	1.82	1.82	1.82	1.82	1.83	1.86	1.86	1.86	1.86	1.86	1.93	1.93	1.93	1.93	1.93
	110°F(43.0°C)	TC	12924	13274	13777	13866	14462	13806	13811	13871	13898	14478	14437	14446	14450	14451	14535	15649	15642	15658	15661	15672
		S/T	0.89	1.00	1.00	1.00	1.00	0.70	0.83	0.94	0.96	1.00	0.58	0.70	0.81	0.83	0.96	0.39	0.49	0.59	0.61	0.73
		PI	1.76	1.78	1.80	1.81	1.84	1.81	1.81	1.81	1.81	1.84	1.84	1.84	1.84	1.84	1.84	1.90	1.90	1.90	1.90	1.89
	115°F(46.0°C)	TC	12113	12569	13063	13150	13737	12938	12941	13054	13167	13752	13555	13567	13571	13571	13765	14711	14704	14727	14729	14737
		S/T	0.92	1.00	1.00	1.00	1.00	0.72	0.86	0.98	1.00	1.00	0.59	0.73	0.84	0.86	1.00	0.40	0.50	0.61	0.63	0.75
		PI	1.65	1.67	1.69	1.69	1.71	1.68	1.68	1.69	1.69	1.72	1.71	1.71	1.71	1.71	1.72	1.76	1.76	1.76	1.76	1.76
	122°F(50.0°C)	TC	11194	11808	12333	12426	13051	11713	11805	12347	12441	13064	12335	12334	12398	12435	13075	13499	13526	13533	13533	13525
		S/T	1.00	1.00	1.00	1.00	1.00	0.80	0.98	1.00	1.00	1.00	0.64	0.81	0.95	0.98	1.00	0.41	0.54	0.67	0.69	0.84
		PI	1.52	1.54	1.55	1.55	1.56	1.54	1.54	1.55	1.55	1.56	1.55	1.55	1.55	1.55	1.56	1.58	1.58	1.58	1.58	1.57

Manufacturer reserves the right to change, at any time, specifications and designs without notice and without obligations.

Table 9 – 18K Cooling Performance (Continued)

AIRFLOW (CFM)	OUTDOOR DB (°F)	ID WB °F(°C)	60.8°F(16.0°C)					64.4°F(18.0°C)					67°F(19.4°C)					71.6°F(22.0°C)				
		ID DB °F °C	73.4°F 23.0°C	77.0°F 25.0°C	80.0°F 26.7°C	80.6°F 27.0°C	84.2°F 29.0°C	73.4°F 23.0°C	77.0°F 25.0°C	80.0°F 26.7°C	80.6°F 27.0°C	84.2°F 29.0°C	73.4°F 23.0°C	77.0°F 25.0°C	80.0°F 26.7°C	80.6°F 27.0°C	84.2°F 29.0°C	73.4°F 23.0°C	77.0°F 25.0°C	80.0°F 26.7°C	80.6°F 27.0°C	84.2°F 29.0°C
459	5°F(-15.0°C)	TC	15146	15198	15545	15617	16098	15856	15860	15861	15878	16114	16363	16367	16371	16371	16393	17323	17318	17327	17329	17336
		S/T	0.82	0.94	1.00	1.00	1.00	0.66	0.78	0.87	0.88	1.00	0.56	0.67	0.76	0.78	0.88	0.39	0.48	0.57	0.59	0.69
		PI	0.58	0.58	0.58	0.58	0.58	0.58	0.58	0.58	0.58	0.58	0.58	0.58	0.58	0.58	0.59	0.60	0.60	0.60	0.60	0.60
	14°F(-10.0°C)	TC	15556	15548	15865	15940	16434	16328	16314	16303	16301	16453	16888	16866	16849	16847	16830	17957	17951	17917	17911	17872
		S/T	0.81	0.93	1.00	1.00	1.00	0.65	0.76	0.86	0.87	1.00	0.55	0.66	0.75	0.76	0.87	0.39	0.48	0.56	0.57	0.67
		PI	0.56	0.56	0.56	0.56	0.56	0.56	0.56	0.56	0.56	0.56	0.56	0.56	0.56	0.56	0.56	0.56	0.56	0.56	0.56	0.56
	17°F(-8.3°C)	TC	15655	15707	16070	16148	16672	16435	16442	16445	16458	16690	16996	17002	17009	17010	17031	18075	18070	18068	18071	18086
		S/T	0.82	0.93	1.00	1.00	1.00	0.66	0.77	0.87	0.88	1.00	0.55	0.66	0.76	0.77	0.87	0.39	0.48	0.57	0.58	0.68
		PI	0.55	0.55	0.55	0.55	0.55	0.55	0.55	0.55	0.55	0.55	0.55	0.55	0.55	0.55	0.55	0.56	0.56	0.56	0.56	0.56
	23°F(-5.0°C)	TC	15566	15633	16037	16116	16647	16354	16359	16361	16382	16665	16918	16924	16928	16929	16956	17989	17983	17996	17998	18009
		S/T	0.83	0.95	1.00	1.00	1.00	0.66	0.78	0.88	0.89	1.00	0.56	0.67	0.76	0.78	0.89	0.39	0.48	0.57	0.59	0.69
		PI	0.55	0.55	0.55	0.55	0.55	0.55	0.55	0.55	0.55	0.55	0.56	0.56	0.56	0.56	0.56	0.57	0.57	0.57	0.57	0.57
	35°F(1.7°C)	TC	15532	15532	15624	15667	16173	16258	16257	16259	16259	16302	16767	16766	16767	16767	16769	17711	17707	17706	17705	17707
		S/T	0.78	0.88	0.97	0.99	1.00	0.63	0.73	0.82	0.83	0.93	0.54	0.63	0.72	0.73	0.83	0.39	0.46	0.54	0.56	0.65
		PI	0.51	0.51	0.52	0.52	0.54	0.54	0.54	0.54	0.54	0.55	0.57	0.57	0.57	0.57	0.57	0.62	0.62	0.62	0.62	0.62
	41°F(5.0°C)	TC	15542	15542	15666	15774	16241	16264	16264	16265	16265	16322	16772	16771	16772	16772	16773	17713	17709	17707	17707	17709
		S/T	0.78	0.89	0.98	1.00	1.00	0.64	0.74	0.83	0.84	0.94	0.54	0.64	0.72	0.74	0.84	0.39	0.47	0.55	0.56	0.66
		PI	0.59	0.59	0.59	0.60	0.62	0.62	0.62	0.62	0.62	0.63	0.65	0.65	0.65	0.65	0.65	0.71	0.71	0.71	0.71	0.71
	47°F(8.3°C)	TC	15551	15561	15770	15840	16309	16272	16271	16272	16271	16347	16777	16776	16777	16777	16777	17716	17712	17710	17710	17711
		S/T	0.79	0.90	1.00	1.00	1.00	0.64	0.75	0.84	0.85	0.96	0.54	0.65	0.73	0.75	0.85	0.39	0.47	0.55	0.57	0.67
		PI	0.66	0.66	0.67	0.68	0.71	0.70	0.70	0.70	0.70	0.71	0.74	0.74	0.74	0.74	0.74	0.80	0.80	0.80	0.80	0.80
	50°F(10.0°C)	TC	15162	15579	16105	16198	16826	16018	16027	16137	16188	16842	16643	16664	16673	16674	16834	17790	17837	17883	17888	17910
		S/T	0.90	1.00	1.00	1.00	1.00	0.71	0.85	0.96	0.99	1.00	0.59	0.72	0.83	0.85	0.99	0.40	0.50	0.60	0.62	0.74
		PI	0.75	0.75	0.75	0.75	0.75	0.75	0.75	0.75	0.75	0.75	0.75	0.75	0.75	0.75	0.75	0.75	0.75	0.75	0.75	0.75
	59°F(15.0°C)	TC	14831	15352	15897	15993	16644	15692	15714	15892	16010	16661	16340	16356	16362	16386	16674	17546	17581	17616	17620	17634
		S/T	0.92	1.00	1.00	1.00	1.00	0.73	0.86	1.00	1.00	1.00	0.60	0.73	0.85	0.86	1.00	0.40	0.51	0.61	0.63	0.76
		PI	0.79	0.79	0.79	0.79	0.80	0.79	0.79	0.79	0.79	0.80	0.80	0.80	0.80	0.80	0.80	0.80	0.80	0.80	0.80	0.80
	68°F(20.0°C)	TC	14496	15115	15675	15775	16444	15346	15381	15692	15792	16461	16010	16022	16051	16065	16474	17251	17283	17310	17312	17321
		S/T	0.95	1.00	1.00	1.00	1.00	0.74	0.89	1.00	1.00	1.00	0.61	0.75	0.87	0.89	1.00	0.40	0.51	0.63	0.65	0.78
		PI	0.83	0.83	0.84	0.84	0.84	0.83	0.83	0.84	0.84	0.84	0.84	0.84	0.84	0.84	0.84	0.85	0.85	0.85	0.85	0.85
	77°F(25.0°C)	TC	14151	14833	15413	15516	16209	15002	15050	15430	15533	16225	15682	15699	15739	15757	16239	16937	16988	17027	17032	17047
		S/T	0.97	1.00	1.00	1.00	1.00	0.75	0.90	1.00	1.00	1.00	0.61	0.76	0.88	0.90	1.00	0.40	0.52	0.63	0.65	0.79
		PI	0.87	0.88	0.88	0.88	0.88	0.88	0.88	0.88	0.88	0.89	0.88	0.88	0.88	0.88	0.89	0.89	0.89	0.89	0.89	0.89
	82°F(27.8°C)	TC	14288	15018	15623	15729	16450	15141	15200	15637	15747	16467	15845	15865	15915	15934	16481	17132	17197	17242	17246	17265
		S/T	0.99	1.00	1.00	1.00	1.00	0.76	0.91	1.00	1.00	1.00	0.62	0.77	0.89	0.92	1.00	0.40	0.52	0.64	0.66	0.80
		PI	1.01	1.02	1.02	1.02	1.03	1.02	1.02	1.02	1.02	1.03	1.02	1.02	1.02	1.02	1.03	1.04	1.03	1.03	1.03	1.03
	86°F(30.0°C)	TC	14862	15604	16242	16355	17117	15673	15745	16260	16374	17135	16416	16435	16495	16519	17149	17772	17841	17883	17887	17904
		S/T	1.00	1.00	1.00	1.00	1.00	0.77	0.93	1.00	1.00	1.00	0.62	0.78	0.91	0.93	1.00	0.40	0.52	0.64	0.66	0.81
		PI	1.27	1.27	1.28	1.28	1.29	1.28	1.28	1.28	1.28	1.29	1.28	1.28	1.28	1.28	1.29	1.30	1.30	1.30	1.30	1.30
	95°F(35.0°C)	TC	16046	16133	16654	16753	17415	17054	17064	17069	17089	17437	17786	17789	17800	17802	17832	19165	19158	19162	19167	19193
		S/T	0.83	0.95	1.00	1.00	1.00	0.66	0.78	0.88	0.89	1.00	0.56	0.67	0.76	0.78	0.88	0.39	0.48	0.57	0.58	0.68
		PI	1.77	1.78	1.80	1.81	1.85	1.83	1.83	1.83	1.83	1.85	1.87	1.87	1.87	1.87	1.87	1.94	1.94	1.94	1.94	1.95
	104°F(40.0°C)	TC	14129	14258	14795	14884	15478	15019	15027	15054	15070	15497	15660	15666	15674	15675	15719	16879	16872	16880	16886	16904
		S/T	0.85	0.98	1.00	1.00	1.00	0.68	0.80	0.90	0.92	1.00	0.56	0.68	0.78	0.80	0.91	0.39	0.48	0.58	0.59	0.70
		PI	1.74	1.75	1.78	1.79	1.82	1.79	1.79	1.80	1.80	1.82	1.83	1.83	1.83	1.83	1.84	1.91	1.91	1.91	1.91	1.91
	110°F(43.0°C)	TC	12929	13425	13937	14028	14635	13764	13768	13922	14044	14651	14384	14395	14399	14410	14663	15569	15570	15594	15596	15605
		S/T	0.92	1.00	1.00	1.00	1.00	0.72	0.87	0.99	1.00	1.00	0.60	0.73	0.85	0.86	1.00	0.40	0.51	0.61	0.63	0.76
		PI	1.74	1.77	1.79	1.79	1.82	1.78	1.78	1.79	1.80	1.82	1.81	1.81	1.81	1.81	1.82	1.87	1.87	1.87	1.87	1.87
	115°F(46.0°C)	TC	12125	12709	13212	13310	13896	12895	12920	13227	13327	13911	13496	13504	13522	13536	13922	14633	14644	14665	14667	14671
		S/T	0.96	1.00	1.00	1.00	1.00	0.75	0.89	1.00	1.00	1.00	0.61	0.75	0.87	0.90	1.00	0.40	0.52	0.63	0.65	0.78
		PI	1.63	1.66	1.68	1.69	1.71	1.67	1.67	1.68	1.69	1.71	1.69	1.69	1.69	1.69	1.71	1.74	1.74	1.74	1.74	1.74
	122°F(50.0°C)	TC	11186	11803	12331	12424	13051	11543	11815	12345	12437	13063	12156	12152	12354	12447	13071	13273	13324	13327	13326	13344
		S/T	1.00	1.00	1.00	1.00	1.00	0.84	1.00	1.00	1.00	1.00	0.67	0.85	1.00	1.00	1.00	0.41	0.55	0.69	0.72	0.88
		PI	1.50	1.52	1.53	1.53	1.54	1.51	1.52	1.53	1.53	1.55	1.53	1.53	1.53	1.53	1.54	1.56	1.56	1.55	1.55	1.55

Table 10 – 24K Cooling Performance

AIRFLOW (CFM)	OUTDOOR DB (°F)	ID WB °F (°C)	60.8°F(16.0°C)					64.4°F(18.0°C)					67°F(19.4°C)					71.6°F(22.0°C)				
		ID DB °F °C	73.4°F 23.0°C	77.0°F 25.0°C	80.0°F 26.7°C	80.6°F 27.0°C	84.2°F 29.0°C	73.4°F 23.0°C	77.0°F 25.0°C	80.0°F 26.7°C	80.6°F 27.0°C	84.2°F 29.0°C	73.4°F 23.0°C	77.0°F 25.0°C	80.0°F 26.7°C	80.6°F 27.0°C	84.2°F 29.0°C	73.4°F 23.0°C	77.0°F 25.0°C	80.0°F 26.7°C	80.6°F 27.0°C	84.2°F 29.0°C
265	5°F(-15.0°C)	TC	19271	19271	19271	19271	19559	20233	20230	20229	20229	20231	20925	20924	20921	20920	20922	22252	22246	22241	22240	22240
		S/T	0.73	0.82	0.90	0.91	1.00	0.60	0.69	0.76	0.77	0.86	0.52	0.60	0.67	0.68	0.77	0.39	0.47	0.52	0.53	0.61
		PI	1.50	1.50	1.50	1.50	1.50	1.50	1.50	1.50	1.50	1.50	1.50	1.50	1.50	1.50	1.50	1.52	1.52	1.52	1.52	1.52
	14°F(-10.0°C)	TC	19294	19292	19289	19289	19383	20308	20302	20299	20299	20295	21031	21026	21021	21020	21016	22405	22399	22394	22393	22385
		S/T	0.73	0.81	0.89	0.90	0.99	0.60	0.68	0.75	0.76	0.85	0.52	0.60	0.66	0.68	0.76	0.39	0.47	0.51	0.53	0.60
		PI	1.35	1.35	1.35	1.35	1.35	1.34	1.34	1.34	1.34	1.34	1.33	1.33	1.33	1.33	1.33	1.33	1.33	1.33	1.33	1.33
	17°F(-8.3°C)	TC	19317	19313	19310	19310	19588	20330	20325	20321	20321	20321	21058	21057	21054	21053	21057	22480	22473	22468	22467	22468
		S/T	0.73	0.82	0.89	0.91	1.00	0.60	0.69	0.76	0.77	0.85	0.52	0.60	0.67	0.68	0.76	0.39	0.47	0.52	0.53	0.61
		PI	1.29	1.29	1.29	1.29	1.29	1.28	1.28	1.28	1.28	1.28	1.28	1.28	1.28	1.28	1.28	1.28	1.28	1.28	1.28	1.28
	23°F(-5.0°C)	TC	18600	18601	18601	18613	18953	19601	19597	19597	19597	19600	20321	20320	20317	20317	20319	21707	21700	21695	21694	21694
		S/T	0.74	0.83	0.90	0.91	1.00	0.61	0.69	0.77	0.78	0.86	0.52	0.60	0.67	0.69	0.77	0.39	0.47	0.52	0.53	0.61
		PI	1.28	1.28	1.28	1.28	1.28	1.28	1.28	1.28	1.28	1.28	1.28	1.28	1.28	1.28	1.29	1.30	1.30	1.30	1.30	1.30
	35°F(1.7°C)	TC	17316	17315	17314	17314	17338	18213	18212	18210	18209	18208	18848	18844	18843	18842	18840	20035	20030	20026	20026	20025
		S/T	0.70	0.78	0.85	0.86	0.93	0.59	0.66	0.72	0.74	0.81	0.51	0.58	0.64	0.65	0.73	0.39	0.46	0.50	0.51	0.58
		PI	1.18	1.18	1.18	1.18	1.18	1.24	1.24	1.24	1.24	1.24	1.29	1.29	1.29	1.29	1.29	1.41	1.41	1.40	1.40	1.40
	41°F(5.0°C)	TC	16616	16614	16613	16613	16652	17470	17468	17465	17465	17464	18073	18069	18068	18068	18065	19204	19200	19196	19195	19194
		S/T	0.71	0.79	0.86	0.87	0.95	0.59	0.67	0.73	0.74	0.82	0.51	0.59	0.65	0.66	0.73	0.39	0.46	0.51	0.52	0.59
		PI	1.07	1.07	1.07	1.07	1.07	1.14	1.14	1.14	1.14	1.14	1.19	1.19	1.19	1.19	1.19	1.29	1.29	1.29	1.29	1.29
	47°F(8.3°C)	TC	15911	15909	15908	15908	15963	16723	16721	16719	16719	16718	17298	17294	17293	17293	17290	18372	18368	18365	18364	18362
		S/T	0.71	0.80	0.87	0.88	0.96	0.59	0.67	0.74	0.75	0.83	0.51	0.59	0.65	0.66	0.74	0.39	0.46	0.51	0.52	0.59
		PI	0.97	0.97	0.97	0.97	0.97	1.03	1.03	1.03	1.03	1.03	1.08	1.08	1.08	1.08	1.08	1.18	1.18	1.18	1.18	1.18
	50°F(10.0°C)	TC	15678	15680	15824	15953	16545	16626	16630	16634	16635	16696	17314	17316	17323	17325	17332	18647	18640	18643	18642	18658
		S/T	0.79	0.89	0.99	1.00	1.00	0.64	0.74	0.82	0.84	0.94	0.54	0.64	0.72	0.73	0.83	0.39	0.46	0.54	0.56	0.65
		PI	1.11	1.11	1.11	1.11	1.11	1.11	1.11	1.11	1.11	1.11	1.11	1.11	1.11	1.11	1.11	1.11	1.11	1.11	1.11	1.11
	59°F(15.0°C)	TC	15683	15707	16016	16110	16740	16681	16684	16687	16688	16790	17411	17406	17413	17414	17419	18810	18803	18804	18803	18817
		S/T	0.80	0.91	1.00	1.00	1.00	0.65	0.75	0.84	0.86	0.96	0.54	0.65	0.73	0.75	0.85	0.39	0.47	0.55	0.56	0.66
		PI	1.18	1.18	1.18	1.18	1.19	1.19	1.19	1.19	1.19	1.19	1.19	1.19	1.19	1.19	1.19	1.20	1.20	1.20	1.20	1.20
	68°F(20.0°C)	TC	15698	15749	16194	16293	16959	16740	16743	16745	16746	16947	17501	17497	17504	17504	17508	18964	18956	18956	18956	18970
		S/T	0.82	0.94	1.00	1.00	1.00	0.66	0.77	0.86	0.88	1.00	0.55	0.66	0.75	0.77	0.87	0.39	0.47	0.56	0.57	0.67
		PI	1.26	1.26	1.26	1.26	1.27	1.27	1.27	1.27	1.27	1.27	1.28	1.28	1.28	1.28	1.28	1.29	1.29	1.29	1.29	1.29
	77°F(25.0°C)	TC	15686	15763	16304	16411	17117	16783	16789	16792	16809	17142	17586	17584	17594	17595	17616	19130	19121	19123	19124	19146
		S/T	0.83	0.96	1.00	1.00	1.00	0.66	0.78	0.88	0.89	1.00	0.55	0.67	0.76	0.78	0.88	0.39	0.48	0.56	0.58	0.68
		PI	1.34	1.34	1.35	1.35	1.36	1.35	1.35	1.35	1.35	1.36	1.36	1.36	1.36	1.36	1.36	1.38	1.38	1.38	1.38	1.38
	82°F(27.8°C)	TC	15708	15809	16416	16524	17255	16835	16844	16858	16873	17280	17661	17662	17672	17673	17704	19250	19241	19244	19246	19272
		S/T	0.84	0.97	1.00	1.00	1.00	0.67	0.79	0.88	0.90	1.00	0.56	0.67	0.77	0.78	0.89	0.39	0.48	0.57	0.58	0.68
		PI	1.48	1.48	1.49	1.49	1.50	1.49	1.49	1.49	1.49	1.50	1.50	1.50	1.50	1.50	1.50	1.51	1.51	1.51	1.51	1.51
	86°F(30.0°C)	TC	15765	15902	16565	16677	17427	16917	16925	16948	16965	17452	17758	17761	17770	17771	17812	19380	19370	19374	19378	19402
		S/T	0.85	0.98	1.00	1.00	1.00	0.67	0.80	0.89	0.91	1.00	0.56	0.68	0.77	0.79	0.90	0.39	0.48	0.57	0.59	0.69
		PI	1.70	1.70	1.71	1.71	1.72	1.72	1.72	1.72	1.72	1.72	1.73	1.73	1.73	1.73	1.73	1.75	1.75	1.75	1.75	1.74
	95°F(35.0°C)	TC	16137	16136	16138	16156	16570	17218	17213	17212	17212	17216	17997	17995	17991	17991	17991	19503	19496	19490	19490	19489
		S/T	0.74	0.83	0.91	0.92	1.00	0.61	0.69	0.77	0.78	0.87	0.52	0.60	0.67	0.69	0.77	0.39	0.47	0.52	0.53	0.61
		PI	2.12	2.12	2.12	2.12	2.15	2.19	2.19	2.19	2.19	2.19	2.24	2.23	2.23	2.23	2.23	2.33	2.33	2.33	2.33	2.33
	104°F(40.0°C)	TC	13784	13785	13810	13828	14290	14705	14702	14702	14702	14705	15370	15369	15365	15365	15367	16653	16647	16643	16642	16642
		S/T	0.75	0.85	0.93	0.95	1.00	0.61	0.71	0.78	0.80	0.89	0.52	0.61	0.69	0.70	0.79	0.39	0.45	0.52	0.54	0.62
		PI	1.94	1.94	1.95	1.95	1.98	2.00	2.00	2.00	2.00	2.00	2.05	2.05	2.05	2.05	2.05	2.13	2.13	2.13	2.13	2.13
	110°F(43.0°C)	TC	12294	12311	12588	12669	13203	13164	13162	13165	13165	13240	13790	13789	13790	13791	13794	15000	14993	14993	14993	14992
		S/T	0.80	0.91	1.00	1.00	1.00	0.64	0.75	0.84	0.86	0.96	0.54	0.65	0.73	0.75	0.85	0.39	0.47	0.55	0.56	0.66
		PI	1.86	1.86	1.87	1.88	1.90	1.90	1.90	1.90	1.90	1.91	1.93	1.93	1.93	1.93	1.93	2.00	2.00	2.00	2.00	2.00
	115°F(46.0°C)	TC	10723	10764	11132	11205	11695	11502	11503	11505	11505	11713	12064	12064	12067	12068	12068	13148	13143	13142	13141	13147
		S/T	0.83	0.95	1.00	1.00	1.00	0.66	0.77	0.87	0.89	1.00	0.55	0.66	0.75	0.77	0.88	0.39	0.47	0.56	0.57	0.67
		PI	1.68	1.68	1.70	1.70	1.73	1.72	1.72	1.72	1.72	1.73	1.74	1.74	1.74	1.74	1.74	1.79	1.79	1.79	1.79	1.79
	122°F(50.0°C)	TC	8592	8964	9358	9426	9892	9267	9267	9348	9439	9906	9766	9769	9769	9769	9916	10733	10727	10734	10735	10737
		S/T	0.93	1.00	1.00	1.00	1.00	0.72	0.86	0.99	1.00	1.00	0.59	0.73	0.84	0.86	1.00	0.39	0.50	0.61	0.62	0.75
		PI	1.45	1.46	1.47	1.48	1.49	1.47	1.47	1.47	1.48	1.49	1.49	1.49	1.49	1.49	1.49	1.51	1.51	1.51	1.51	1.51

Table 10 – 24K Cooling Performance (Continued)

AIRFLOW (CFM)	OUTDOOR DB (°F)	ID WB °F (°C)	60.8°F(16.0°C)					64.4°F(18.0°C)					67°F(19.4°C)					71.6°F(22.0°C)				
		ID DB °F °C	73.4°F 23.0°C	77.0°F 25.0°C	80.0°F 26.7°C	80.6°F 27.0°C	84.2°F 29.0°C	73.4°F 23.0°C	77.0°F 25.0°C	80.0°F 26.7°C	80.6°F 27.0°C	84.2°F 29.0°C	73.4°F 23.0°C	77.0°F 25.0°C	80.0°F 26.7°C	80.6°F 27.0°C	84.2°F 29.0°C	73.4°F 23.0°C	77.0°F 25.0°C	80.0°F 26.7°C	80.6°F 27.0°C	84.2°F 29.0°C
369	5°F(-15.0°C)	TC	21300	21302	21368	21399	22025	22337	22336	22339	22340	22366	23081	23080	23081	23082	23086	24499	24493	24493	24492	24494
		S/T	0.76	0.86	0.94	0.96	1.00	0.62	0.72	0.80	0.81	0.90	0.53	0.62	0.70	0.72	0.81	0.39	0.46	0.54	0.55	0.64
		PI	1.60	1.60	1.60	1.60	1.60	1.60	1.60	1.60	1.60	1.60	1.61	1.61	1.61	1.61	1.61	1.63	1.63	1.63	1.63	1.63
	14°F(-10.0°C)	TC	21338	21333	21329	21328	21934	22428	22421	22415	22414	22407	23207	23200	23191	23190	23179	24688	24681	24671	24670	24654
		S/T	0.75	0.85	0.93	0.95	1.00	0.62	0.71	0.79	0.80	0.89	0.53	0.62	0.69	0.71	0.79	0.39	0.46	0.53	0.54	0.63
		PI	1.44	1.44	1.44	1.44	1.44	1.43	1.43	1.43	1.43	1.43	1.43	1.43	1.43	1.43	1.43	1.43	1.43	1.43	1.43	1.43
	17°F(-8.3°C)	TC	21349	21342	21398	21428	22070	22439	22431	22436	22437	22461	23225	23225	23228	23230	23237	24748	24741	24743	24742	24748
		S/T	0.76	0.86	0.94	0.96	1.00	0.62	0.72	0.80	0.81	0.90	0.53	0.62	0.70	0.71	0.80	0.39	0.46	0.53	0.55	0.63
		PI	1.38	1.38	1.38	1.38	1.37	1.37	1.37	1.37	1.37	1.37	1.37	1.37	1.37	1.37	1.37	1.38	1.38	1.38	1.38	1.38
	23°F(-5.0°C)	TC	20560	20561	20645	20682	21361	21638	21638	21642	21642	21677	22413	22413	22415	22416	22421	23898	23891	23892	23891	23895
		S/T	0.77	0.87	0.95	0.97	1.00	0.62	0.72	0.80	0.82	0.91	0.53	0.63	0.71	0.72	0.81	0.39	0.46	0.54	0.55	0.64
		PI	1.36	1.36	1.36	1.36	1.37	1.37	1.37	1.37	1.37	1.37	1.38	1.38	1.38	1.38	1.38	1.40	1.40	1.40	1.40	1.40
	35°F(1.7°C)	TC	19172	19170	19171	19171	19417	20125	20121	20120	20120	20121	20794	20792	20789	20789	20788	22044	22039	22034	22033	22033
		S/T	0.73	0.81	0.89	0.90	1.00	0.60	0.68	0.76	0.77	0.85	0.52	0.60	0.67	0.68	0.76	0.39	0.47	0.52	0.53	0.60
		PI	1.26	1.26	1.26	1.26	1.28	1.33	1.33	1.33	1.33	1.33	1.39	1.39	1.39	1.39	1.39	1.51	1.51	1.51	1.51	1.51
	41°F(5.0°C)	TC	18347	18391	18391	18397	18700	19301	19297	19295	19296	19296	19939	19937	19934	19934	19933	21130	21125	21120	21119	21118
		S/T	0.74	0.82	0.90	0.91	1.00	0.60	0.69	0.76	0.78	0.86	0.52	0.60	0.67	0.69	0.77	0.39	0.45	0.52	0.53	0.61
		PI	1.14	1.15	1.15	1.15	1.17	1.22	1.22	1.22	1.22	1.22	1.27	1.27	1.27	1.27	1.27	1.39	1.39	1.39	1.39	1.39
	47°F(8.3°C)	TC	17611	17610	17610	17627	17974	18475	18472	18470	18470	18471	19084	19082	19079	19079	19078	20218	20213	20209	20208	20207
		S/T	0.74	0.83	0.91	0.92	1.00	0.61	0.70	0.77	0.78	0.87	0.52	0.61	0.68	0.69	0.78	0.39	0.45	0.52	0.53	0.62
		PI	1.04	1.04	1.04	1.04	1.06	1.11	1.11	1.11	1.11	1.11	1.16	1.16	1.16	1.16	1.16	1.26	1.26	1.26	1.26	1.26
	50°F(10.0°C)	TC	17318	17391	17882	17983	18663	18345	18357	18362	18381	18687	19090	19101	19112	19114	19141	20512	20504	20528	20534	20561
		S/T	0.83	0.95	1.00	1.00	1.00	0.66	0.78	0.87	0.88	1.00	0.55	0.66	0.76	0.77	0.88	0.39	0.48	0.56	0.58	0.68
		PI	1.19	1.19	1.19	1.19	1.19	1.19	1.19	1.19	1.19	1.19	1.19	1.19	1.19	1.19	1.19	1.18	1.19	1.18	1.18	1.18
	59°F(15.0°C)	TC	17325	17449	18065	18173	18895	18409	18418	18445	18462	18920	19193	19202	19212	19213	19260	20699	20690	20711	20715	20737
		S/T	0.85	0.97	1.00	1.00	1.00	0.67	0.79	0.89	0.91	1.00	0.56	0.68	0.77	0.79	0.90	0.39	0.48	0.57	0.59	0.69
		PI	1.27	1.27	1.27	1.27	1.28	1.27	1.27	1.27	1.27	1.28	1.28	1.28	1.28	1.28	1.28	1.29	1.29	1.29	1.29	1.28
	68°F(20.0°C)	TC	17341	17632	18273	18387	19150	18476	18482	18534	18556	19175	19295	19305	19311	19312	19387	20873	20864	20884	20888	20905
		S/T	0.87	1.00	1.00	1.00	1.00	0.69	0.81	0.91	0.93	1.00	0.57	0.69	0.79	0.81	0.93	0.39	0.49	0.58	0.60	0.71
		PI	1.35	1.35	1.36	1.36	1.37	1.36	1.36	1.36	1.36	1.37	1.37	1.37	1.37	1.37	1.37	1.39	1.39	1.39	1.39	1.39
	77°F(25.0°C)	TC	17327	17731	18410	18531	19341	18525	18533	18605	18635	19366	19384	19401	19410	19412	19512	21047	21037	21070	21076	21100
		S/T	0.88	1.00	1.00	1.00	1.00	0.69	0.82	0.93	0.95	1.00	0.57	0.70	0.80	0.82	0.94	0.39	0.49	0.59	0.60	0.72
		PI	1.44	1.44	1.45	1.45	1.46	1.45	1.45	1.45	1.45	1.46	1.46	1.46	1.46	1.46	1.46	1.48	1.48	1.47	1.47	1.47
	82°F(27.8°C)	TC	17365	17837	18539	18664	19501	18582	18593	18682	18719	19527	19466	19487	19497	19498	19621	21175	21179	21206	21212	21239
		S/T	0.88	1.00	1.00	1.00	1.00	0.70	0.83	0.94	0.96	1.00	0.58	0.70	0.81	0.83	0.96	0.39	0.49	0.59	0.61	0.72
		PI	1.59	1.59	1.60	1.60	1.61	1.60	1.60	1.60	1.60	1.61	1.61	1.61	1.61	1.61	1.61	1.62	1.62	1.62	1.62	1.62
	86°F(30.0°C)	TC	17440	17990	18712	18839	19698	18674	18684	18795	18845	19724	19575	19596	19605	19607	19758	21320	21321	21353	21358	21383
		S/T	0.90	1.00	1.00	1.00	1.00	0.71	0.84	0.96	0.98	1.00	0.58	0.71	0.82	0.84	0.97	0.39	0.50	0.60	0.61	0.73
		PI	1.82	1.83	1.84	1.84	1.85	1.84	1.84	1.84	1.84	1.85	1.85	1.85	1.85	1.85	1.85	1.87	1.87	1.87	1.87	1.87
	95°F(35.0°C)	TC	17845	17848	17946	17993	18734	19011	19009	19014	19015	19048	19850	19850	19849	19850	19859	21468	21460	21454	21464	21458
		S/T	0.77	0.87	0.96	0.98	1.00	0.63	0.72	0.80	0.82	0.91	0.53	0.62	0.70	0.72	0.81	0.39	0.46	0.53	0.55	0.63
		PI	2.27	2.27	2.28	2.28	2.33	2.34	2.34	2.34	2.34	2.35	2.40	2.40	2.40	2.40	2.40	2.50	2.50	2.50	2.50	2.50
	104°F(40.0°C)	TC	15240	15242	15399	15541	16154	16234	16233	16238	16239	16297	16952	16951	16952	16953	16960	18329	18323	18317	18323	18321
		S/T	0.79	0.89	0.99	1.00	1.00	0.63	0.74	0.82	0.84	0.94	0.54	0.64	0.72	0.73	0.83	0.39	0.46	0.54	0.55	0.65
		PI	2.08	2.08	2.09	2.10	2.14	2.15	2.15	2.15	2.15	2.15	2.19	2.19	2.19	2.19	2.19	2.29	2.28	2.28	2.28	2.28
	110°F(43.0°C)	TC	13588	13692	14220	14311	14922	14527	14532	14545	14558	14943	15208	15208	15214	15215	15241	16508	16503	16503	16504	16517
		S/T	0.85	0.97	1.00	1.00	1.00	0.67	0.79	0.89	0.91	1.00	0.56	0.68	0.77	0.79	0.90	0.39	0.48	0.57	0.59	0.69
		PI	1.99	2.00	2.02	2.03	2.06	2.04	2.04	2.04	2.04	2.06	2.07	2.07	2.07	2.07	2.07	2.14	2.14	2.14	2.14	2.14
	115°F(46.0°C)	TC	11851	12104	12577	12660	13219	12696	12700	12734	12752	13237	13305	13309	13313	13313	13363	14474	14467	14472	14475	14486
		S/T	0.88	1.00	1.00	1.00	1.00	0.69	0.82	0.92	0.94	1.00	0.57	0.69	0.80	0.82	0.94	0.39	0.49	0.58	0.60	0.71
		PI	1.80	1.81	1.83	1.84	1.86	1.84	1.84	1.84	1.84	1.86	1.87	1.87	1.87	1.87	1.87	1.92	1.92	1.92	1.92	1.92
	122°F(50.0°C)	TC	9566	10105	10552	10631	11163	10213	10239	10566	10645	11175	10759	10761	10778	10790	11186	11799	11803	11813	11813	11812
		S/T	1.00	1.00	1.00	1.00	1.00	0.76	0.92	1.00	1.00	1.00	0.62	0.77	0.89	0.92	1.00	0.40	0.52	0.64	0.66	0.79
		PI	1.56	1.58	1.59	1.59	1.60	1.58	1.58	1.59	1.59	1.60	1.59	1.59	1.59	1.59	1.60	1.62	1.62	1.62	1.62	1.62

Table 10 – 24K Cooling Performance (Continued)

AIRFLOW (CFM)	OUTDOOR DB (°F)	ID WB °F (°C)	60.8°F(16.0°C)					64.4°F(18.0°C)					67°F(19.4°C)					71.6°F(22.0°C)				
		ID DB °F °C	73.4°F 23.0°C	77.0°F 25.0°C	80.0°F 26.7°C	80.6°F 27.0°C	84.2°F 29.0°C	73.4°F 23.0°C	77.0°F 25.0°C	80.0°F 26.7°C	80.6°F 27.0°C	84.2°F 29.0°C	73.4°F 23.0°C	77.0°F 25.0°C	80.0°F 26.7°C	80.6°F 27.0°C	84.2°F 29.0°C	73.4°F 23.0°C	77.0°F 25.0°C	80.0°F 26.7°C	80.6°F 27.0°C	84.2°F 29.0°C
447	5°F(-15.0°C)	TC	23534	23555	23873	23982	24716	24653	24658	24661	24661	24783	25460	25458	25465	25465	25468	26981	26973	26974	26976	26991
		S/T	0.79	0.90	1.00	1.00	1.00	0.64	0.75	0.84	0.85	0.96	0.54	0.65	0.73	0.75	0.85	0.39	0.47	0.55	0.57	0.66
		PI	1.72	1.72	1.72	1.72	1.73	1.73	1.73	1.73	1.73	1.73	1.74	1.74	1.74	1.74	1.74	1.77	1.77	1.77	1.77	1.77
	14°F(-10.0°C)	TC	23579	23570	23668	23875	24616	24762	24748	24736	24734	24721	25618	25606	25586	25583	25561	27229	27221	27201	27195	27153
		S/T	0.78	0.89	0.99	1.00	1.00	0.64	0.74	0.82	0.84	0.94	0.54	0.64	0.72	0.74	0.83	0.39	0.47	0.55	0.56	0.65
		PI	1.56	1.56	1.56	1.56	1.55	1.55	1.55	1.55	1.55	1.55	1.55	1.55	1.55	1.55	1.55	1.55	1.55	1.55	1.55	1.55
	17°F(-8.3°C)	TC	23623	23629	23919	24057	24831	24809	24811	24817	24817	24935	25600	25610	25627	25628	25634	27303	27295	27298	27303	27328
		S/T	0.79	0.89	1.00	1.00	1.00	0.64	0.74	0.83	0.85	0.95	0.55	0.65	0.73	0.75	0.85	0.39	0.47	0.55	0.57	0.66
		PI	1.49	1.49	1.49	1.49	1.49	1.48	1.49	1.49	1.49	1.49	1.48	1.48	1.49	1.49	1.49	1.50	1.50	1.50	1.50	1.50
	23°F(-5.0°C)	TC	22715	22747	23117	23230	23989	23881	23887	23890	23891	24032	24723	24722	24730	24731	24735	26317	26309	26310	26313	26331
		S/T	0.80	0.91	1.00	1.00	1.00	0.65	0.75	0.84	0.86	0.97	0.54	0.65	0.74	0.75	0.85	0.39	0.47	0.56	0.57	0.66
		PI	1.47	1.47	1.48	1.48	1.48	1.48	1.48	1.48	1.48	1.48	1.49	1.49	1.49	1.49	1.49	1.52	1.52	1.52	1.52	1.52
	35°F(1.7°C)	TC	21208	21208	21249	21273	21820	22225	22222	22223	22224	22224	22940	22938	22936	22936	22938	24268	24263	24257	24261	24256
		S/T	0.75	0.85	0.93	0.94	1.00	0.62	0.71	0.79	0.80	0.89	0.53	0.62	0.69	0.71	0.80	0.39	0.46	0.53	0.54	0.63
		PI	1.36	1.36	1.36	1.36	1.41	1.44	1.44	1.44	1.44	1.44	1.50	1.50	1.50	1.50	1.50	1.63	1.63	1.63	1.63	1.63
	41°F(5.0°C)	TC	20343	20344	20400	20428	21007	21315	21312	21313	21313	21332	21997	21994	21992	21993	21995	23263	23257	23253	23255	23252
		S/T	0.76	0.86	0.94	0.96	1.00	0.62	0.72	0.80	0.81	0.90	0.53	0.62	0.70	0.71	0.81	0.39	0.46	0.53	0.55	0.64
		PI	1.24	1.24	1.25	1.25	1.29	1.32	1.32	1.32	1.32	1.32	1.38	1.38	1.38	1.38	1.38	1.50	1.50	1.50	1.50	1.50
	47°F(8.3°C)	TC	19476	19477	19552	19586	20188	20403	20400	20401	20401	20432	21053	21051	21049	21049	21051	22261	22256	22254	22253	22250
		S/T	0.77	0.87	0.95	0.97	1.00	0.63	0.72	0.81	0.82	0.91	0.53	0.63	0.71	0.72	0.82	0.39	0.46	0.54	0.55	0.64
		PI	1.12	1.12	1.13	1.13	1.18	1.20	1.20	1.20	1.20	1.20	1.25	1.25	1.25	1.25	1.25	1.37	1.36	1.36	1.36	1.36
	50°F(10.0°C)	TC	19125	19438	20087	20202	20976	20249	20261	20327	20353	21001	21046	21073	21086	21087	21182	22563	22574	22628	22635	22665
		S/T	0.87	1.00	1.00	1.00	1.00	0.69	0.81	0.92	0.94	1.00	0.57	0.69	0.80	0.81	0.93	0.39	0.49	0.58	0.60	0.71
		PI	1.28	1.29	1.28	1.28	1.28	1.28	1.28	1.28	1.28	1.28	1.28	1.28	1.28	1.28	1.28	1.28	1.28	1.28	1.28	1.28
	59°F(15.0°C)	TC	19152	19613	20303	20425	21247	20320	20329	20430	20470	21272	21164	21187	21195	21196	21336	22780	22787	22831	22836	22859
		S/T	0.88	1.00	1.00	1.00	1.00	0.70	0.83	0.94	0.97	1.00	0.58	0.71	0.81	0.83	0.96	0.39	0.50	0.59	0.61	0.73
		PI	1.37	1.37	1.38	1.38	1.38	1.38	1.38	1.38	1.38	1.38	1.38	1.38	1.38	1.38	1.38	1.39	1.39	1.39	1.39	1.39
	68°F(20.0°C)	TC	19194	19814	20543	20672	21541	20394	20400	20560	20694	21566	21282	21299	21305	21306	21548	22980	22987	23024	23028	23045
		S/T	0.91	1.00	1.00	1.00	1.00	0.72	0.85	0.97	1.00	1.00	0.59	0.72	0.84	0.86	0.99	0.40	0.50	0.61	0.62	0.75
		PI	1.46	1.47	1.47	1.47	1.48	1.47	1.47	1.47	1.47	1.48	1.48	1.48	1.48	1.48	1.48	1.50	1.50	1.50	1.50	1.50
	77°F(25.0°C)	TC	19199	19934	20707	20845	21766	20447	20457	20692	20869	21791	21380	21405	21415	21440	21811	23156	23177	23229	23235	23260
		S/T	0.92	1.00	1.00	1.00	1.00	0.72	0.87	0.99	1.00	1.00	0.59	0.73	0.85	0.86	1.00	0.40	0.51	0.61	0.63	0.76
		PI	1.56	1.57	1.57	1.57	1.58	1.57	1.57	1.57	1.57	1.58	1.58	1.58	1.58	1.58	1.58	1.60	1.60	1.60	1.60	1.59
	82°F(27.8°C)	TC	19241	20057	20856	20999	21953	20511	20545	20882	21024	21978	21471	21499	21510	21544	21998	23289	23319	23377	23384	23411
		S/T	0.94	1.00	1.00	1.00	1.00	0.73	0.87	1.00	1.00	1.00	0.60	0.74	0.86	0.87	1.00	0.40	0.51	0.62	0.63	0.76
		PI	1.72	1.73	1.73	1.74	1.74	1.73	1.73	1.73	1.74	1.74	1.74	1.74	1.74	1.74	1.74	1.76	1.76	1.76	1.76	1.76
	86°F(30.0°C)	TC	19313	20207	21027	21172	22159	20588	20631	21052	21198	22176	21570	21596	21630	21649	22197	23424	23458	23513	23519	23544
		S/T	0.95	1.00	1.00	1.00	1.00	0.74	0.88	1.00	1.00	1.00	0.60	0.75	0.86	0.88	1.00	0.40	0.51	0.62	0.64	0.77
		PI	1.97	1.99	2.00	2.00	2.01	1.99	1.99	2.00	2.00	2.01	2.00	2.00	2.00	2.00	2.01	2.03	2.03	2.02	2.02	2.02
	95°F(35.0°C)	TC	19718	19753	20178	20296	21092	20980	20985	20992	20993	21135	21885	21888	21899	21901	21910	23626	23617	23620	23619	23636
		S/T	0.80	0.91	1.00	1.00	1.00	0.65	0.75	0.84	0.86	0.96	0.54	0.65	0.73	0.75	0.85	0.39	0.47	0.55	0.56	0.66
		PI	2.46	2.46	2.49	2.49	2.54	2.54	2.54	2.54	2.54	2.55	2.59	2.59	2.59	2.59	2.59	2.70	2.70	2.70	2.70	2.70
	104°F(40.0°C)	TC	16838	16898	17385	17487	18181	17915	17921	17926	17927	18163	18690	18693	18703	18704	18710	20175	20167	20172	20168	20187
		S/T	0.82	0.94	1.00	1.00	1.00	0.66	0.77	0.86	0.88	1.00	0.55	0.66	0.75	0.77	0.87	0.39	0.47	0.56	0.58	0.67
		PI	2.26	2.26	2.29	2.30	2.34	2.32	2.32	2.32	2.32	2.34	2.38	2.37	2.37	2.37	2.37	2.47	2.47	2.47	2.47	2.47
	110°F(43.0°C)	TC	15012	15418	16003	16107	16799	16037	16043	16113	16144	16817	16770	16780	16785	16785	16883	18178	18170	18188	18191	18205
		S/T	0.89	1.00	1.00	1.00	1.00	0.70	0.83	0.94	0.96	1.00	0.58	0.70	0.81	0.83	0.96	0.39	0.49	0.59	0.61	0.73
		PI	2.16	2.18	2.20	2.21	2.24	2.21	2.21	2.21	2.21	2.25	2.25	2.24	2.24	2.24	2.25	2.32	2.32	2.32	2.32	2.32
	115°F(46.0°C)	TC	13109	13603	14138	14233	14867	14002	14006	14128	14251	14884	14670	14684	14688	14688	14898	15921	15914	15939	15941	15949
		S/T	0.92	1.00	1.00	1.00	1.00	0.72	0.86	0.98	1.00	1.00	0.59	0.73	0.84	0.86	1.00	0.40	0.50	0.61	0.63	0.75
		PI	1.95	1.97	1.99	1.99	2.02	1.99	1.98	1.99	2.00	2.02	2.02	2.02	2.02	2.02	2.02	2.07	2.07	2.07	2.07	2.07
	122°F(50.0°C)	TC	10736	11324	11828	11918	12517	11234	11322	11842	11932	12530	11830	11829	11891	11927	12540	12947	12973	12979	12979	12972
		S/T	1.00	1.00	1.00	1.00	1.00	0.80	0.98	1.00	1.00	1.00	0.64	0.81	0.95	0.98	1.00	0.41	0.54	0.67	0.69	0.84
		PI	1.69	1.71	1.72	1.72	1.74	1.71	1.71	1.72	1.72	1.74	1.72	1.72	1.72	1.72	1.74	1.76	1.76	1.75	1.75	1.75

Table 10 – 24K Cooling Performance (Continued)

AIRFLOW (CFM)	OUTDOOR DB (°F)	ID WB °F (°C)	60.8°F(16.0°C)					64.4°F(18.0°C)					67°F(19.4°C)					71.6°F(22.0°C)				
		ID DB °F °C	73.4°F 23.0°C	77.0°F 25.0°C	80.0°F 26.7°C	80.6°F 27.0°C	84.2°F 29.0°C	73.4°F 23.0°C	77.0°F 25.0°C	80.0°F 26.7°C	80.6°F 27.0°C	84.2°F 29.0°C	73.4°F 23.0°C	77.0°F 25.0°C	80.0°F 26.7°C	80.6°F 27.0°C	84.2°F 29.0°C	73.4°F 23.0°C	77.0°F 25.0°C	80.0°F 26.7°C	80.6°F 27.0°C	84.2°F 29.0°C
459	5°F(-15.0°C)	TC	25992	26082	26678	26801	27627	27211	27218	27220	27248	27654	28081	28089	28094	28095	28133	29729	29720	29735	29738	29751
		S/T	0.82	0.94	1.00	1.00	1.00	0.66	0.78	0.87	0.88	1.00	0.56	0.67	0.76	0.78	0.88	0.39	0.48	0.57	0.59	0.69
		PI	1.88	1.88	1.88	1.88	1.89	1.89	1.89	1.89	1.89	1.89	1.90	1.90	1.90	1.90	1.90	1.94	1.94	1.94	1.94	1.94
	14°F(-10.0°C)	TC	26061	26048	26580	26705	27533	27355	27331	27313	27310	27565	28293	28257	28228	28224	28195	30084	30075	30017	30007	29943
		S/T	0.81	0.93	1.00	1.00	1.00	0.65	0.76	0.86	0.87	1.00	0.55	0.66	0.75	0.76	0.87	0.39	0.48	0.56	0.57	0.67
		PI	1.70	1.70	1.70	1.70	1.69	1.69	1.69	1.69	1.69	1.69	1.69	1.69	1.69	1.69	1.69	1.70	1.70	1.70	1.70	1.70
	17°F(-8.3°C)	TC	26024	26108	26712	26842	27714	27319	27330	27335	27358	27744	28251	28262	28273	28274	28309	30046	30038	30033	30039	30064
		S/T	0.82	0.93	1.00	1.00	1.00	0.66	0.77	0.87	0.88	1.00	0.55	0.66	0.76	0.77	0.87	0.39	0.48	0.57	0.58	0.68
		PI	1.62	1.62	1.62	1.62	1.62	1.62	1.62	1.62	1.62	1.62	1.62	1.62	1.62	1.62	1.62	1.64	1.64	1.64	1.64	1.64
	23°F(-5.0°C)	TC	25088	25195	25847	25975	26831	26358	26366	26369	26403	26860	27267	27276	27283	27284	27328	28993	28984	29005	29009	29025
		S/T	0.83	0.95	1.00	1.00	1.00	0.66	0.78	0.88	0.89	1.00	0.56	0.67	0.76	0.78	0.89	0.39	0.48	0.57	0.59	0.69
		PI	1.61	1.61	1.61	1.61	1.62	1.62	1.62	1.62	1.62	1.62	1.63	1.63	1.63	1.63	1.63	1.66	1.66	1.66	1.66	1.66
	35°F(1.7°C)	TC	23441	23441	23579	23645	24408	24536	24535	24538	24538	24603	25304	25303	25304	25305	25307	26729	26723	26722	26721	26723
		S/T	0.78	0.88	0.97	0.99	1.00	0.63	0.73	0.82	0.83	0.93	0.54	0.63	0.72	0.73	0.83	0.39	0.46	0.54	0.56	0.65
		PI	1.48	1.48	1.49	1.50	1.56	1.57	1.57	1.57	1.57	1.58	1.64	1.64	1.64	1.64	1.64	1.78	1.78	1.78	1.78	1.78
	41°F(5.0°C)	TC	22484	22484	22663	22821	23495	23530	23529	23530	23530	23613	24264	24262	24263	24264	24265	25625	25619	25617	25616	25619
		S/T	0.78	0.89	0.98	1.00	1.00	0.64	0.74	0.83	0.84	0.94	0.54	0.64	0.72	0.74	0.84	0.39	0.47	0.55	0.56	0.66
		PI	1.35	1.35	1.37	1.38	1.44	1.44	1.44	1.44	1.44	1.45	1.50	1.50	1.50	1.50	1.50	1.64	1.64	1.64	1.64	1.64
	47°F(8.3°C)	TC	21526	21540	21829	21926	22575	22524	22523	22524	22523	22628	23223	23221	23223	23222	23222	24523	24517	24515	24514	24517
		S/T	0.79	0.90	1.00	1.00	1.00	0.64	0.75	0.84	0.85	0.96	0.54	0.65	0.73	0.75	0.85	0.39	0.47	0.55	0.57	0.67
		PI	1.23	1.23	1.25	1.26	1.31	1.31	1.31	1.31	1.31	1.32	1.37	1.37	1.37	1.37	1.37	1.49	1.49	1.49	1.49	1.49
	50°F(10.0°C)	TC	21155	21737	22471	22601	23477	22349	22361	22516	22587	23499	23221	23251	23263	23265	23488	24821	24887	24951	24958	24990
		S/T	0.90	1.00	1.00	1.00	1.00	0.71	0.85	0.96	0.99	1.00	0.59	0.72	0.83	0.85	0.99	0.40	0.50	0.60	0.62	0.74
		PI	1.40	1.40	1.40	1.40	1.40	1.40	1.40	1.40	1.40	1.40	1.40	1.40	1.40	1.40	1.40	1.40	1.40	1.40	1.40	1.40
	59°F(15.0°C)	TC	21197	21941	22719	22858	23788	22427	22458	22713	22882	23811	23353	23376	23384	23418	23831	25076	25126	25176	25182	25203
		S/T	0.92	1.00	1.00	1.00	1.00	0.73	0.86	1.00	1.00	1.00	0.60	0.73	0.85	0.86	1.00	0.40	0.51	0.61	0.63	0.76
		PI	1.50	1.50	1.51	1.51	1.51	1.51	1.51	1.51	1.51	1.51	1.51	1.51	1.51	1.51	1.51	1.52	1.52	1.52	1.52	1.52
	68°F(20.0°C)	TC	21229	22135	22956	23102	24082	22474	22525	22981	23127	24106	23446	23463	23505	23526	24126	25263	25309	25349	25353	25366
		S/T	0.95	1.00	1.00	1.00	1.00	0.74	0.89	1.00	1.00	1.00	0.61	0.75	0.87	0.89	1.00	0.40	0.51	0.63	0.65	0.78
		PI	1.59	1.60	1.61	1.61	1.62	1.61	1.61	1.61	1.61	1.62	1.62	1.62	1.62	1.62	1.62	1.64	1.64	1.64	1.64	1.64
	77°F(25.0°C)	TC	21243	22265	23137	23291	24332	22520	22591	23162	23317	24356	23540	23566	23626	23653	24377	25424	25501	25560	25566	25590
		S/T	0.97	1.00	1.00	1.00	1.00	0.75	0.90	1.00	1.00	1.00	0.61	0.76	0.88	0.90	1.00	0.40	0.52	0.63	0.65	0.79
		PI	1.70	1.71	1.72	1.72	1.73	1.72	1.72	1.72	1.72	1.73	1.73	1.73	1.73	1.73	1.73	1.75	1.75	1.74	1.74	1.74
	82°F(27.8°C)	TC	21306	22394	23297	23455	24529	22578	22665	23317	23481	24555	23628	23658	23731	23761	24576	25547	25643	25710	25717	25745
		S/T	0.99	1.00	1.00	1.00	1.00	0.76	0.91	1.00	1.00	1.00	0.62	0.77	0.89	0.92	1.00	0.40	0.52	0.64	0.66	0.80
		PI	1.88	1.89	1.90	1.90	1.91	1.89	1.89	1.90	1.90	1.91	1.90	1.90	1.90	1.90	1.91	1.92	1.92	1.92	1.92	1.92
	86°F(30.0°C)	TC	21501	22574	23497	23661	24763	22674	22779	23523	23688	24789	23749	23776	23863	23898	24810	25711	25810	25871	25878	25902
		S/T	1.00	1.00	1.00	1.00	1.00	0.77	0.93	1.00	1.00	1.00	0.62	0.78	0.91	0.93	1.00	0.40	0.52	0.64	0.66	0.81
		PI	2.16	2.17	2.18	2.19	2.20	2.18	2.18	2.18	2.19	2.20	2.19	2.19	2.19	2.19	2.20	2.22	2.21	2.21	2.21	2.21
	95°F(35.0°C)	TC	21779	21897	22605	22739	23637	23147	23160	23168	23195	23667	24140	24145	24160	24162	24202	26012	26002	26008	26015	26050
		S/T	0.83	0.95	1.00	1.00	1.00	0.66	0.78	0.88	0.89	1.00	0.56	0.67	0.76	0.78	0.88	0.39	0.48	0.57	0.58	0.68
		PI	2.69	2.69	2.74	2.74	2.80	2.77	2.77	2.77	2.77	2.80	2.83	2.83	2.83	2.83	2.84	2.95	2.95	2.95	2.95	2.95
	104°F(40.0°C)	TC	18600	18770	19476	19594	20375	19771	19782	19817	19839	20400	20615	20623	20634	20635	20694	22220	22211	22222	22229	22253
		S/T	0.85	0.98	1.00	1.00	1.00	0.68	0.80	0.90	0.92	1.00	0.56	0.68	0.78	0.80	0.91	0.39	0.48	0.58	0.59	0.70
		PI	2.46	2.47	2.52	2.53	2.58	2.54	2.54	2.54	2.54	2.58	2.60	2.60	2.59	2.60	2.60	2.70	2.70	2.70	2.70	2.70
	110°F(43.0°C)	TC	16628	17266	17925	18041	18823	17703	17708	17906	18062	18843	18499	18514	18518	18532	18859	20023	20024	20056	20059	20070
		S/T	0.92	1.00	1.00	1.00	1.00	0.72	0.87	0.99	1.00	1.00	0.60	0.73	0.85	0.86	1.00	0.40	0.51	0.61	0.63	0.76
		PI	2.36	2.39	2.42	2.43	2.47	2.41	2.41	2.42	2.43	2.47	2.45	2.45	2.45	2.45	2.47	2.53	2.53	2.53	2.53	2.53
	115°F(46.0°C)	TC	14530	15230	15832	15950	16653	15452	15483	15850	15970	16670	16173	16182	16204	16220	16684	17536	17549	17573	17576	17581
		S/T	0.96	1.00	1.00	1.00	1.00	0.75	0.89	1.00	1.00	1.00	0.61	0.75	0.87	0.90	1.00	0.40	0.52	0.63	0.65	0.78
		PI	2.13	2.17	2.19	2.20	2.23	2.18	2.18	2.19	2.20	2.23	2.21	2.21	2.21	2.21	2.23	2.27	2.27	2.27	2.27	2.27
	122°F(50.0°C)	TC	11879	12534	13095	13193	13859	12258	12547	13110	13208	13872	12908	12905	13119	13218	13881	14095	14150	14153	14152	14170
		S/T	1.00	1.00	1.00	1.00	1.00	0.84	1.00	1.00	1.00	1.00	0.67	0.85	1.00	1.00	1.00	0.41	0.55	0.69	0.72	0.88
		PI	1.85	1.87	1.88	1.89	1.90	1.86	1.87	1.88	1.89	1.90	1.88	1.88	1.88	1.89	1.90	1.92	1.92	1.91	1.91	1.91

HEATING PERFORMANCE DATA (HEAT PUMP)

Table 11 – 9K, 115V Heating Performance

AIRFLOW (CFM)	OUTDOOR DB(°F)	HEATING PERFORMANCE AT INDOOR DRY BULB TEMPERATURE									
		TC: Total Heating Capacity (BTU/hr)					PI: Power Input (kW)				
		Indoor Conditions(DB °F)					Indoor Conditions(DB °F)				
		60.8°F (16.0°C)	68°F (20.0°C)	70°F (21.1°C)	71.6°F (22.0°C)	75.2°F (24.0°C)	60.8°F (16.0°C)	68°F (20.0°C)	70°F (21.1°C)	71.6°F (22.0°C)	75.2°F (24.0°C)
129	5°F(-15.0°C)	27771	27216	27080	25417	25188	3.82	3.85	3.86	3.87	3.88
	14°F(-10.0°C)	28343	27776	27637	25940	25707	3.64	3.67	3.68	3.68	3.70
	17°F(-8.3°C)	28534	27963	27823	26115	25880	3.58	3.61	3.61	3.62	3.64
	22°F(-5.6°C)	28363	27796	27657	25958	25725	3.45	3.47	3.48	3.49	3.50
	27°F(-2.8°C)	28192	27628	27490	25802	25569	3.31	3.34	3.35	3.35	3.37
	32°F(-0.0°C)	28021	27460	27323	25645	25414	3.18	3.21	3.22	3.22	3.23
	35°F(1.7°C)	27918	27360	27223	25551	25321	3.10	3.13	3.14	3.14	3.15
	37°F(2.8°C)	31018	30397	30245	28388	28133	3.21	3.23	3.24	3.25	3.26
	42°F(5.6°C)	38767	37992	37802	35480	35161	3.47	3.50	3.50	3.51	3.53
	44.6°F(7.0°C)	41867	41030	40824	38317	37973	3.57	3.60	3.61	3.62	3.63
	47°F(8.3°C)	46517	45586	45358	42573	42190	3.73	3.76	3.77	3.78	3.79
	52°F(11.1°C)	45403	44495	44272	41554	41180	3.49	3.52	3.52	3.53	3.55
	57°F(13.9°C)	44289	43403	43186	40534	40170	3.25	3.27	3.28	3.29	3.30
	59°F(15.0°C)	43844	42967	42752	40127	39765	3.15	3.17	3.18	3.19	3.20
	62°F(16.7°C)	43176	42312	42100	39515	39159	3.00	3.03	3.03	3.04	3.05
	64.4°F(18.0°C)	42641	41788	41579	39026	38675	2.89	2.91	2.92	2.92	2.93
	69.8°F(21.0°C)	45010	44110	43889	41194	40823	2.62	2.65	2.65	2.66	2.67
	75.2°F(24.0°C)	40272	39467	39269	36858	36526	2.36	2.38	2.39	2.39	2.40
171	5°F(-15.0°C)	31627	30995	30840	29818	29550	4.25	4.28	4.29	4.30	4.32
	14°F(-10.0°C)	32279	31633	31475	30432	30158	4.04	4.08	4.08	4.09	4.11
	17°F(-8.3°C)	32496	31846	31687	30637	30361	3.98	4.01	4.02	4.02	4.04
	22°F(-5.6°C)	32301	31655	31497	30453	30179	3.83	3.86	3.87	3.88	3.89
	27°F(-2.8°C)	32106	31464	31307	30270	29997	3.68	3.71	3.72	3.73	3.74
	32°F(-0.0°C)	31911	31273	31117	30086	29815	3.54	3.57	3.57	3.58	3.59
	35°F(1.7°C)	31795	31159	31003	29976	29706	3.45	3.48	3.48	3.49	3.50
	37°F(2.8°C)	35325	34618	34445	33304	33004	3.57	3.59	3.60	3.61	3.62
	42°F(5.6°C)	44150	43267	43051	41625	41250	3.86	3.89	3.89	3.90	3.92
	44.6°F(7.0°C)	47680	46727	46493	44953	44548	3.97	4.00	4.01	4.02	4.04
	47°F(8.3°C)	52976	51916	51657	49945	49496	4.15	4.18	4.19	4.20	4.21
	52°F(11.1°C)	51707	50673	50420	48749	48311	3.88	3.91	3.92	3.92	3.94
	57°F(13.9°C)	50439	49430	49183	47554	47126	3.61	3.64	3.64	3.65	3.67
	59°F(15.0°C)	49932	48933	48688	47075	46652	3.50	3.53	3.53	3.54	3.56
	62°F(16.7°C)	49171	48187	47946	46358	45941	3.34	3.36	3.37	3.38	3.39
	64.4°F(18.0°C)	48562	47591	47353	45784	45372	3.21	3.23	3.24	3.25	3.26
	69.8°F(21.0°C)	51260	50235	49983	48327	47892	2.92	2.94	2.95	2.95	2.96
	75.2°F(24.0°C)	45864	44947	44722	43240	42851	2.63	2.65	2.65	2.66	2.67

Table 11 – 9K, 115V Heating Performance (Continued)

AIRFLOW (CFM)	OUTDOOR DB(°F)	HEATING PERFORMANCE AT INDOOR DRY BULB TEMPERATURE									
		TC: Total Heating Capacity (BTU/hr)					PI: Power Input (kW)				
		Indoor Conditions(DB °F)					Indoor Conditions(DB °F)				
		60.8°F (16.0°C)	68°F (20.0°C)	70°F (21.1°C)	71.6°F (22.0°C)	75.2°F (24.0°C)	60.8°F (16.0°C)	68°F (20.0°C)	70°F (21.1°C)	71.6°F (22.0°C)	75.2°F (24.0°C)
206	5°F(-15.0°C)	36019	35299	35122	34982	34667	4.72	4.76	4.77	4.78	4.80
	14°F(-10.0°C)	36761	36026	35846	35702	35381	4.49	4.53	4.54	4.55	4.57
	17°F(-8.3°C)	37008	36268	36087	35942	35619	4.42	4.45	4.46	4.47	4.49
	22°F(-5.6°C)	36786	36051	35870	35727	35405	4.25	4.29	4.30	4.31	4.32
	27°F(-2.8°C)	36564	35833	35654	35511	35192	4.09	4.13	4.13	4.14	4.16
	32°F(-0.0°C)	36343	35616	35438	35296	34978	3.93	3.96	3.97	3.98	3.99
	35°F(1.7°C)	36209	35485	35308	35167	34850	3.83	3.86	3.87	3.88	3.89
	37°F(2.8°C)	40230	39425	39228	39071	38719	3.96	3.99	4.00	4.01	4.03
	42°F(5.6°C)	50281	49275	49029	48833	48393	4.28	4.32	4.33	4.34	4.35
	44.6°F(7.0°C)	54301	53215	52949	52737	52262	4.41	4.45	4.46	4.47	4.48
	47°F(8.3°C)	60332	59125	58829	58594	58067	4.61	4.64	4.65	4.66	4.68
	52°F(11.1°C)	58887	57709	57421	57191	56676	4.31	4.34	4.35	4.36	4.38
	57°F(13.9°C)	57443	56294	56012	55788	55286	4.01	4.04	4.05	4.06	4.07
	59°F(15.0°C)	56865	55728	55449	55227	54730	3.89	3.92	3.93	3.93	3.95
	62°F(16.7°C)	55998	54878	54604	54385	53896	3.71	3.74	3.75	3.75	3.77
	64.4°F(18.0°C)	55305	54199	53928	53712	53229	3.56	3.59	3.60	3.61	3.62
	69.8°F(21.0°C)	58377	57210	56924	56696	56186	3.24	3.27	3.27	3.28	3.29
	75.2°F(24.0°C)	52232	51188	50932	50728	50272	2.92	2.94	2.95	2.95	2.96
229	5°F(-15.0°C)	6151	6028	5998	5974	5921	0.98	0.98	0.99	0.99	0.99
	14°F(-10.0°C)	7073	6931	6897	6869	6807	1.02	1.03	1.03	1.03	1.04
	17°F(-8.3°C)	7380	7232	7196	7167	7103	1.03	1.04	1.04	1.05	1.05
	22°F(-5.6°C)	7768	7613	7575	7545	7477	1.05	1.06	1.06	1.06	1.06
	27°F(-2.8°C)	8157	7994	7954	7922	7851	1.06	1.07	1.07	1.07	1.08
	32°F(-0.0°C)	8546	8375	8333	8300	8225	1.07	1.08	1.08	1.09	1.09
	35°F(1.7°C)	8779	8604	8561	8526	8450	1.08	1.09	1.09	1.10	1.10
	37°F(2.8°C)	9136	8953	8909	8873	8793	1.09	1.10	1.10	1.11	1.11
	42°F(5.6°C)	10029	9828	9779	9740	9652	1.12	1.13	1.13	1.14	1.14
	44.6°F(7.0°C)	10385	10178	10127	10086	9996	1.13	1.14	1.15	1.15	1.15
	47°F(8.3°C)	10921	10702	10649	10606	10511	1.15	1.16	1.16	1.17	1.17
	52°F(11.1°C)	10955	10736	10682	10639	10544	1.08	1.08	1.09	1.09	1.09
	57°F(13.9°C)	10989	10769	10716	10673	10577	1.00	1.01	1.01	1.01	1.01
	59°F(15.0°C)	11003	10783	10729	10686	10590	0.97	0.98	0.98	0.98	0.98
	62°F(16.7°C)	11023	10803	10749	10706	10610	0.92	0.93	0.93	0.93	0.94
	64.4°F(18.0°C)	11040	10819	10765	10722	10625	0.89	0.89	0.89	0.90	0.90
	69.8°F(21.0°C)	10487	10277	10226	10185	10093	0.80	0.81	0.81	0.81	0.82
	75.2°F(24.0°C)	9140	8957	8912	8876	8797	0.72	0.72	0.73	0.73	0.73

Table 12 – 12K, 115V Heating Performance

AIRFLOW (CFM)	HEATING PERFORMANCE AT INDOOR DRY BULB TEMPERATURE										
	OUTDOOR DB(°F)	TC: Total Heating Capacity (BTU/hr)					PI: Power Input (kW)				
		Indoor Conditions(DB °F)					Indoor Conditions(DB °F)				
		60.8°F (16.0°C)	68°F (20.0°C)	70°F (21.1°C)	71.6°F (22.0°C)	75.2°F (24.0°C)	60.8°F (16.0°C)	68°F (20.0°C)	70°F (21.1°C)	71.6°F (22.0°C)	75.2°F (24.0°C)
129	5°F(-15.0°C)	27771	27216	27080	25417	25188	3.82	3.85	3.86	3.87	3.88
	14°F(-10.0°C)	28343	27776	27637	25940	25707	3.64	3.67	3.68	3.68	3.70
	17°F(-8.3°C)	28534	27963	27823	26115	25880	3.58	3.61	3.61	3.62	3.64
	22°F(-5.6°C)	28363	27796	27657	25958	25725	3.45	3.47	3.48	3.49	3.50
	27°F(-2.8°C)	28192	27628	27490	25802	25569	3.31	3.34	3.35	3.35	3.37
	32°F(-0.0°C)	28021	27460	27323	25645	25414	3.18	3.21	3.22	3.22	3.23
	35°F(1.7°C)	27918	27360	27223	25551	25321	3.10	3.13	3.14	3.14	3.15
	37°F(2.8°C)	31018	30397	30245	28388	28133	3.21	3.23	3.24	3.25	3.26
	42°F(5.6°C)	38767	37992	37802	35480	35161	3.47	3.50	3.50	3.51	3.53
	44.6°F(7.0°C)	41867	41030	40824	38317	37973	3.57	3.60	3.61	3.62	3.63
	47°F(8.3°C)	46517	45586	45358	42573	42190	3.73	3.76	3.77	3.78	3.79
	52°F(11.1°C)	45403	44495	44272	41554	41180	3.49	3.52	3.52	3.53	3.55
	57°F(13.9°C)	44289	43403	43186	40534	40170	3.25	3.27	3.28	3.29	3.30
	59°F(15.0°C)	43844	42967	42752	40127	39765	3.15	3.17	3.18	3.19	3.20
	62°F(16.7°C)	43176	42312	42100	39515	39159	3.00	3.03	3.03	3.04	3.05
	64.4°F(18.0°C)	42641	41788	41579	39026	38675	2.89	2.91	2.92	2.92	2.93
	69.8°F(21.0°C)	45010	44110	43889	41194	40823	2.62	2.65	2.65	2.66	2.67
	75.2°F(24.0°C)	40272	39467	39269	36858	36526	2.36	2.38	2.39	2.39	2.40
171	5°F(-15.0°C)	31627	30995	30840	29818	29550	4.25	4.28	4.29	4.30	4.32
	14°F(-10.0°C)	32279	31633	31475	30432	30158	4.04	4.08	4.08	4.09	4.11
	17°F(-8.3°C)	32496	31846	31687	30637	30361	3.98	4.01	4.02	4.02	4.04
	22°F(-5.6°C)	32301	31655	31497	30453	30179	3.83	3.86	3.87	3.88	3.89
	27°F(-2.8°C)	32106	31464	31307	30270	29997	3.68	3.71	3.72	3.73	3.74
	32°F(-0.0°C)	31911	31273	31117	30086	29815	3.54	3.57	3.57	3.58	3.59
	35°F(1.7°C)	31795	31159	31003	29976	29706	3.45	3.48	3.48	3.49	3.50
	37°F(2.8°C)	35325	34618	34445	33304	33004	3.57	3.59	3.60	3.61	3.62
	42°F(5.6°C)	44150	43267	43051	41625	41250	3.86	3.89	3.89	3.90	3.92
	44.6°F(7.0°C)	47680	46727	46493	44953	44548	3.97	4.00	4.01	4.02	4.04
	47°F(8.3°C)	52976	51916	51657	49945	49496	4.15	4.18	4.19	4.20	4.21
	52°F(11.1°C)	51707	50673	50420	48749	48311	3.88	3.91	3.92	3.92	3.94
	57°F(13.9°C)	50439	49430	49183	47554	47126	3.61	3.64	3.64	3.65	3.67
	59°F(15.0°C)	49932	48933	48688	47075	46652	3.50	3.53	3.53	3.54	3.56
	62°F(16.7°C)	49171	48187	47946	46358	45941	3.34	3.36	3.37	3.38	3.39
	64.4°F(18.0°C)	48562	47591	47353	45784	45372	3.21	3.23	3.24	3.25	3.26
	69.8°F(21.0°C)	51260	50235	49983	48327	47892	2.92	2.94	2.95	2.95	2.96
	75.2°F(24.0°C)	45864	44947	44722	43240	42851	2.63	2.65	2.65	2.66	2.67

Table 12 – 12K, 115V Heating Performance (Continued)

AIRFLOW (CFM)	OUTDOOR DB(°F)	HEATING PERFORMANCE AT INDOOR DRY BULB TEMPERATURE									
		TC: Total Heating Capacity (BTU/hr)					PI: Power Input (kW)				
		Indoor Conditions(DB °F)					Indoor Conditions(DB °F)				
		60.8°F (16.0°C)	68°F (20.0°C)	70°F (21.1°C)	71.6°F (22.0°C)	75.2°F (24.0°C)	60.8°F (16.0°C)	68°F (20.0°C)	70°F (21.1°C)	71.6°F (22.0°C)	75.2°F (24.0°C)
294	5°F(-15.0°C)	36019	35299	35122	34982	34667	4.72	4.76	4.77	4.78	4.80
	14°F(-10.0°C)	36761	36026	35846	35702	35381	4.49	4.53	4.54	4.55	4.57
	17°F(-8.3°C)	37008	36268	36087	35942	35619	4.42	4.45	4.46	4.47	4.49
	22°F(-5.6°C)	36786	36051	35870	35727	35405	4.25	4.29	4.30	4.31	4.32
	27°F(-2.8°C)	36564	35833	35654	35511	35192	4.09	4.13	4.13	4.14	4.16
	32°F(-0.0°C)	36343	35616	35438	35296	34978	3.93	3.96	3.97	3.98	3.99
	35°F(1.7°C)	36209	35485	35308	35167	34850	3.83	3.86	3.87	3.88	3.89
	37°F(2.8°C)	40230	39425	39228	39071	38719	3.96	3.99	4.00	4.01	4.03
	42°F(5.6°C)	50281	49275	49029	48833	48393	4.28	4.32	4.33	4.34	4.35
	44.6°F(7.0°C)	54301	53215	52949	52737	52262	4.41	4.45	4.46	4.47	4.48
	47°F(8.3°C)	60332	59125	58829	58594	58067	4.61	4.64	4.65	4.66	4.68
	52°F(11.1°C)	58887	57709	57421	57191	56676	4.31	4.34	4.35	4.36	4.38
	57°F(13.9°C)	57443	56294	56012	55788	55286	4.01	4.04	4.05	4.06	4.07
	59°F(15.0°C)	56865	55728	55449	55227	54730	3.89	3.92	3.93	3.93	3.95
	62°F(16.7°C)	55998	54878	54604	54385	53896	3.71	3.74	3.75	3.75	3.77
	64.4°F(18.0°C)	55305	54199	53928	53712	53229	3.56	3.59	3.60	3.61	3.62
	69.8°F(21.0°C)	58377	57210	56924	56696	56186	3.24	3.27	3.27	3.28	3.29
	75.2°F(24.0°C)	52232	51188	50932	50728	50272	2.92	2.94	2.95	2.95	2.96
312	5°F(-15.0°C)	6848	6711	6677	6651	6591	0.84	0.85	0.85	0.85	0.86
	14°F(-10.0°C)	7900	7742	7703	7673	7604	0.94	0.94	0.95	0.95	0.95
	17°F(-8.3°C)	8251	8086	8045	8013	7941	0.97	0.97	0.98	0.98	0.98
	22°F(-5.6°C)	9075	8894	8849	8814	8734	1.02	1.03	1.03	1.03	1.03
	27°F(-2.8°C)	9899	9701	9653	9614	9528	1.07	1.08	1.08	1.08	1.09
	32°F(-0.0°C)	10724	10509	10457	10415	10321	1.12	1.13	1.13	1.14	1.14
	35°F(1.7°C)	11218	10994	10939	10895	10797	1.15	1.16	1.17	1.17	1.17
	37°F(2.8°C)	11698	11464	11406	11361	11258	1.17	1.18	1.18	1.18	1.19
	42°F(5.6°C)	12896	12638	12575	12525	12412	1.21	1.22	1.22	1.22	1.22
	44.6°F(7.0°C)	13375	13108	13042	12990	12873	1.22	1.23	1.23	1.23	1.24
	47°F(8.3°C)	14094	13813	13744	13689	13565	1.24	1.25	1.26	1.26	1.26
	52°F(11.1°C)	13697	13423	13356	13303	13183	1.14	1.15	1.15	1.15	1.16
	57°F(13.9°C)	13300	13034	12969	12917	12801	1.04	1.05	1.05	1.05	1.06
	59°F(15.0°C)	13141	12878	12814	12763	12648	1.00	1.01	1.01	1.01	1.01
	62°F(16.7°C)	12903	12645	12582	12531	12419	0.94	0.94	0.95	0.95	0.95
	64.4°F(18.0°C)	12712	12458	12396	12346	12235	0.89	0.90	0.90	0.90	0.90
	69.8°F(21.0°C)	13153	12890	12826	12774	12659	0.78	0.78	0.79	0.79	0.79
	75.2°F(24.0°C)	10008	9807	9758	9719	9632	0.67	0.67	0.67	0.68	0.68

Table 13 – 9K Heating Performance

AIRFLOW (CFM)	HEATING PERFORMANCE AT INDOOR DRY BULB TEMPERATURE										
	OUTDOOR DB(°F)	TC: Total Heating Capacity (BTU/hr)					PI: Power Input (kW)				
		Indoor Conditions(DB °F)					Indoor Conditions(DB °F)				
		60.8°F (16.0°C)	68°F (20.0°C)	70°F (21.1°C)	71.6°F (22.0°C)	75.2°F (24.0°C)	60.8°F (16.0°C)	68°F (20.0°C)	70°F (21.1°C)	71.6°F (22.0°C)	75.2°F (24.0°C)
176	5°F(-15.0°C)	27771	27216	27080	25417	25188	3.82	3.85	3.86	3.87	3.88
	14°F(-10.0°C)	28343	27776	27637	25940	25707	3.64	3.67	3.68	3.68	3.70
	17°F(-8.3°C)	28534	27963	27823	26115	25880	3.58	3.61	3.61	3.62	3.64
	22°F(-5.6°C)	28363	27796	27657	25958	25725	3.45	3.47	3.48	3.49	3.50
	27°F(-2.8°C)	28192	27628	27490	25802	25569	3.31	3.34	3.35	3.35	3.37
	32°F(-0.0°C)	28021	27460	27323	25645	25414	3.18	3.21	3.22	3.22	3.23
	35°F(1.7°C)	27918	27360	27223	25551	25321	3.10	3.13	3.14	3.14	3.15
	37°F(2.8°C)	31018	30397	30245	28388	28133	3.21	3.23	3.24	3.25	3.26
	42°F(5.6°C)	38767	37992	37802	35480	35161	3.47	3.50	3.50	3.51	3.53
	44.6°F(7.0°C)	41867	41030	40824	38317	37973	3.57	3.60	3.61	3.62	3.63
	47°F(8.3°C)	46517	45586	45358	42573	42190	3.73	3.76	3.77	3.78	3.79
	52°F(11.1°C)	45403	44495	44272	41554	41180	3.49	3.52	3.52	3.53	3.55
	57°F(13.9°C)	44289	43403	43186	40534	40170	3.25	3.27	3.28	3.29	3.30
	59°F(15.0°C)	43844	42967	42752	40127	39765	3.15	3.17	3.18	3.19	3.20
	62°F(16.7°C)	43176	42312	42100	39515	39159	3.00	3.03	3.03	3.04	3.05
	64.4°F(18.0°C)	42641	41788	41579	39026	38675	2.89	2.91	2.92	2.92	2.93
	69.8°F(21.0°C)	45010	44110	43889	41194	40823	2.62	2.65	2.65	2.66	2.67
	75.2°F(24.0°C)	40272	39467	39269	36858	36526	2.36	2.38	2.39	2.39	2.40
241	5°F(-15.0°C)	31627	30995	30840	29818	29550	4.25	4.28	4.29	4.30	4.32
	14°F(-10.0°C)	32279	31633	31475	30432	30158	4.04	4.08	4.08	4.09	4.11
	17°F(-8.3°C)	32496	31846	31687	30637	30361	3.98	4.01	4.02	4.02	4.04
	22°F(-5.6°C)	32301	31655	31497	30453	30179	3.83	3.86	3.87	3.88	3.89
	27°F(-2.8°C)	32106	31464	31307	30270	29997	3.68	3.71	3.72	3.73	3.74
	32°F(-0.0°C)	31911	31273	31117	30086	29815	3.54	3.57	3.57	3.58	3.59
	35°F(1.7°C)	31795	31159	31003	29976	29706	3.45	3.48	3.48	3.49	3.50
	37°F(2.8°C)	35325	34618	34445	33304	33004	3.57	3.59	3.60	3.61	3.62
	42°F(5.6°C)	44150	43267	43051	41625	41250	3.86	3.89	3.89	3.90	3.92
	44.6°F(7.0°C)	47680	46727	46493	44953	44548	3.97	4.00	4.01	4.02	4.04
	47°F(8.3°C)	52976	51916	51657	49945	49496	4.15	4.18	4.19	4.20	4.21
	52°F(11.1°C)	51707	50673	50420	48749	48311	3.88	3.91	3.92	3.92	3.94
	57°F(13.9°C)	50439	49430	49183	47554	47126	3.61	3.64	3.64	3.65	3.67
	59°F(15.0°C)	49932	48933	48688	47075	46652	3.50	3.53	3.53	3.54	3.56
	62°F(16.7°C)	49171	48187	47946	46358	45941	3.34	3.36	3.37	3.38	3.39
	64.4°F(18.0°C)	48562	47591	47353	45784	45372	3.21	3.23	3.24	3.25	3.26
	69.8°F(21.0°C)	51260	50235	49983	48327	47892	2.92	2.94	2.95	2.95	2.96
	75.2°F(24.0°C)	45864	44947	44722	43240	42851	2.63	2.65	2.65	2.66	2.67

Table 13 – 9K Heating Performance (Continued)

AIRFLOW (CFM)	OUTDOOR DB(°F)	HEATING PERFORMANCE AT INDOOR DRY BULB TEMPERATURE									
		TC: Total Heating Capacity (BTU/hr)					PI: Power Input (kW)				
		Indoor Conditions(DB °F)					Indoor Conditions(DB °F)				
		60.8°F (16.0°C)	68°F (20.0°C)	70°F (21.1°C)	71.6°F (22.0°C)	75.2°F (24.0°C)	60.8°F (16.0°C)	68°F (20.0°C)	70°F (21.1°C)	71.6°F (22.0°C)	75.2°F (24.0°C)
294	5°F(-15.0°C)	36019	35299	35122	34982	34667	4.72	4.76	4.77	4.78	4.80
	14°F(-10.0°C)	36761	36026	35846	35702	35381	4.49	4.53	4.54	4.55	4.57
	17°F(-8.3°C)	37008	36268	36087	35942	35619	4.42	4.45	4.46	4.47	4.49
	22°F(-5.6°C)	36786	36051	35870	35727	35405	4.25	4.29	4.30	4.31	4.32
	27°F(-2.8°C)	36564	35833	35654	35511	35192	4.09	4.13	4.13	4.14	4.16
	32°F(-0.0°C)	36343	35616	35438	35296	34978	3.93	3.96	3.97	3.98	3.99
	35°F(1.7°C)	36209	35485	35308	35167	34850	3.83	3.86	3.87	3.88	3.89
	37°F(2.8°C)	40230	39425	39228	39071	38719	3.96	3.99	4.00	4.01	4.03
	42°F(5.6°C)	50281	49275	49029	48833	48393	4.28	4.32	4.33	4.34	4.35
	44.6°F(7.0°C)	54301	53215	52949	52737	52262	4.41	4.45	4.46	4.47	4.48
	47°F(8.3°C)	60332	59125	58829	58594	58067	4.61	4.64	4.65	4.66	4.68
	52°F(11.1°C)	58887	57709	57421	57191	56676	4.31	4.34	4.35	4.36	4.38
	57°F(13.9°C)	57443	56294	56012	55788	55286	4.01	4.04	4.05	4.06	4.07
	59°F(15.0°C)	56865	55728	55449	55227	54730	3.89	3.92	3.93	3.93	3.95
	62°F(16.7°C)	55998	54878	54604	54385	53896	3.71	3.74	3.75	3.75	3.77
	64.4°F(18.0°C)	55305	54199	53928	53712	53229	3.56	3.59	3.60	3.61	3.62
	69.8°F(21.0°C)	58377	57210	56924	56696	56186	3.24	3.27	3.27	3.28	3.29
	75.2°F(24.0°C)	52232	51188	50932	50728	50272	2.92	2.94	2.95	2.95	2.96
312	5°F(-15.0°C)	7079	6937	6902	6875	6813	0.91	0.92	0.92	0.92	0.93
	14°F(-10.0°C)	8128	7966	7926	7894	7823	0.98	0.98	0.99	0.99	0.99
	17°F(-8.3°C)	8478	8309	8267	8234	8160	1.00	1.01	1.01	1.01	1.02
	22°F(-5.6°C)	8728	8554	8511	8477	8401	1.01	1.01	1.02	1.02	1.02
	27°F(-2.8°C)	8978	8798	8754	8719	8641	1.01	1.02	1.02	1.02	1.03
	32°F(-0.0°C)	9228	9043	8998	8962	8881	1.02	1.03	1.03	1.03	1.03
	35°F(1.7°C)	9378	9190	9144	9108	9026	1.02	1.03	1.03	1.03	1.04
	37°F(2.8°C)	9930	9731	9683	9644	9557	1.04	1.05	1.05	1.05	1.06
	42°F(5.6°C)	11311	11084	11029	10985	10886	1.09	1.10	1.10	1.11	1.11
	44.6°F(7.0°C)	11863	11626	11568	11521	11418	1.11	1.12	1.13	1.13	1.13
	47°F(8.3°C)	12691	12438	12375	12326	12215	1.15	1.15	1.16	1.16	1.16
	52°F(11.1°C)	12811	12555	12492	12442	12330	1.08	1.09	1.09	1.09	1.10
	57°F(13.9°C)	12930	12672	12608	12558	12445	1.02	1.02	1.03	1.03	1.03
	59°F(15.0°C)	12978	12718	12655	12604	12491	0.99	1.00	1.00	1.00	1.01
	62°F(16.7°C)	13050	12789	12725	12674	12560	0.95	0.96	0.96	0.96	0.97
	64.4°F(18.0°C)	13107	12845	12781	12729	12615	0.92	0.93	0.93	0.93	0.93
	69.8°F(21.0°C)	12128	11885	11826	11779	11673	0.85	0.86	0.86	0.86	0.86
	75.2°F(24.0°C)	9917	9718	9670	9631	9544	0.78	0.79	0.79	0.79	0.79

Table 14 – 12K Heating Performance

AIRFLOW (CFM)	HEATING PERFORMANCE AT INDOOR DRY BULB TEMPERATURE										
	OUTDOOR DB(°F)	TC: Total Heating Capacity (BTU/hr)					PI: Power Input (kW)				
		Indoor Conditions(DB °F)					Indoor Conditions(DB °F)				
		60.8°F (16.0°C)	68°F (20.0°C)	70°F (21.1°C)	71.6°F (22.0°C)	75.2°F (24.0°C)	60.8°F (16.0°C)	68°F (20.0°C)	70°F (21.1°C)	71.6°F (22.0°C)	75.2°F (24.0°C)
176	5°F(-15.0°C)	27771	27216	27080	25417	25188	3.82	3.85	3.86	3.87	3.88
	14°F(-10.0°C)	28343	27776	27637	25940	25707	3.64	3.67	3.68	3.68	3.70
	17°F(-8.3°C)	28534	27963	27823	26115	25880	3.58	3.61	3.61	3.62	3.64
	22°F(-5.6°C)	28363	27796	27657	25958	25725	3.45	3.47	3.48	3.49	3.50
	27°F(-2.8°C)	28192	27628	27490	25802	25569	3.31	3.34	3.35	3.35	3.37
	32°F(-0.0°C)	28021	27460	27323	25645	25414	3.18	3.21	3.22	3.22	3.23
	35°F(1.7°C)	27918	27360	27223	25551	25321	3.10	3.13	3.14	3.14	3.15
	37°F(2.8°C)	31018	30397	30245	28388	28133	3.21	3.23	3.24	3.25	3.26
	42°F(5.6°C)	38767	37992	37802	35480	35161	3.47	3.50	3.50	3.51	3.53
	44.6°F(7.0°C)	41867	41030	40824	38317	37973	3.57	3.60	3.61	3.62	3.63
	47°F(8.3°C)	46517	45586	45358	42573	42190	3.73	3.76	3.77	3.78	3.79
	52°F(11.1°C)	45403	44495	44272	41554	41180	3.49	3.52	3.52	3.53	3.55
	57°F(13.9°C)	44289	43403	43186	40534	40170	3.25	3.27	3.28	3.29	3.30
	59°F(15.0°C)	43844	42967	42752	40127	39765	3.15	3.17	3.18	3.19	3.20
	62°F(16.7°C)	43176	42312	42100	39515	39159	3.00	3.03	3.03	3.04	3.05
	64.4°F(18.0°C)	42641	41788	41579	39026	38675	2.89	2.91	2.92	2.92	2.93
	69.8°F(21.0°C)	45010	44110	43889	41194	40823	2.62	2.65	2.65	2.66	2.67
	75.2°F(24.0°C)	40272	39467	39269	36858	36526	2.36	2.38	2.39	2.39	2.40
241	5°F(-15.0°C)	31627	30995	30840	29818	29550	4.25	4.28	4.29	4.30	4.32
	14°F(-10.0°C)	32279	31633	31475	30432	30158	4.04	4.08	4.08	4.09	4.11
	17°F(-8.3°C)	32496	31846	31687	30637	30361	3.98	4.01	4.02	4.02	4.04
	22°F(-5.6°C)	32301	31655	31497	30453	30179	3.83	3.86	3.87	3.88	3.89
	27°F(-2.8°C)	32106	31464	31307	30270	29997	3.68	3.71	3.72	3.73	3.74
	32°F(-0.0°C)	31911	31273	31117	30086	29815	3.54	3.57	3.57	3.58	3.59
	35°F(1.7°C)	31795	31159	31003	29976	29706	3.45	3.48	3.48	3.49	3.50
	37°F(2.8°C)	35325	34618	34445	33304	33004	3.57	3.59	3.60	3.61	3.62
	42°F(5.6°C)	44150	43267	43051	41625	41250	3.86	3.89	3.89	3.90	3.92
	44.6°F(7.0°C)	47680	46727	46493	44953	44548	3.97	4.00	4.01	4.02	4.04
	47°F(8.3°C)	52976	51916	51657	49945	49496	4.15	4.18	4.19	4.20	4.21
	52°F(11.1°C)	51707	50673	50420	48749	48311	3.88	3.91	3.92	3.92	3.94
	57°F(13.9°C)	50439	49430	49183	47554	47126	3.61	3.64	3.64	3.65	3.67
	59°F(15.0°C)	49932	48933	48688	47075	46652	3.50	3.53	3.53	3.54	3.56
	62°F(16.7°C)	49171	48187	47946	46358	45941	3.34	3.36	3.37	3.38	3.39
	64.4°F(18.0°C)	48562	47591	47353	45784	45372	3.21	3.23	3.24	3.25	3.26
	69.8°F(21.0°C)	51260	50235	49983	48327	47892	2.92	2.94	2.95	2.95	2.96
	75.2°F(24.0°C)	45864	44947	44722	43240	42851	2.63	2.65	2.65	2.66	2.67

Table 14 – 12K Heating Performance (Continued)

AIRFLOW (CFM)	HEATING PERFORMANCE AT INDOOR DRY BULB TEMPERATURE										
	OUTDOOR DB(°F)	TC: Total Heating Capacity (BTU/hr)					PI: Power Input (kW)				
		Indoor Conditions(DB °F)					Indoor Conditions(DB °F)				
		60.8°F (16.0°C)	68°F (20.0°C)	70°F (21.1°C)	71.6°F (22.0°C)	75.2°F (24.0°C)	60.8°F (16.0°C)	68°F (20.0°C)	70°F (21.1°C)	71.6°F (22.0°C)	75.2°F (24.0°C)
294	5°F(-15.0°C)	36019	35299	35122	34982	34667	4.72	4.76	4.77	4.78	4.80
	14°F(-10.0°C)	36761	36026	35846	35702	35381	4.49	4.53	4.54	4.55	4.57
	17°F(-8.3°C)	37008	36268	36087	35942	35619	4.42	4.45	4.46	4.47	4.49
	22°F(-5.6°C)	36786	36051	35870	35727	35405	4.25	4.29	4.30	4.31	4.32
	27°F(-2.8°C)	36564	35833	35654	35511	35192	4.09	4.13	4.13	4.14	4.16
	32°F(-0.0°C)	36343	35616	35438	35296	34978	3.93	3.96	3.97	3.98	3.99
	35°F(1.7°C)	36209	35485	35308	35167	34850	3.83	3.86	3.87	3.88	3.89
	37°F(2.8°C)	40230	39425	39228	39071	38719	3.96	3.99	4.00	4.01	4.03
	42°F(5.6°C)	50281	49275	49029	48833	48393	4.28	4.32	4.33	4.34	4.35
	44.6°F(7.0°C)	54301	53215	52949	52737	52262	4.41	4.45	4.46	4.47	4.48
	47°F(8.3°C)	60332	59125	58829	58594	58067	4.61	4.64	4.65	4.66	4.68
	52°F(11.1°C)	58887	57709	57421	57191	56676	4.31	4.34	4.35	4.36	4.38
	57°F(13.9°C)	57443	56294	56012	55788	55286	4.01	4.04	4.05	4.06	4.07
	59°F(15.0°C)	56865	55728	55449	55227	54730	3.89	3.92	3.93	3.93	3.95
	62°F(16.7°C)	55998	54878	54604	54385	53896	3.71	3.74	3.75	3.75	3.77
	64.4°F(18.0°C)	55305	54199	53928	53712	53229	3.56	3.59	3.60	3.61	3.62
	69.8°F(21.0°C)	58377	57210	56924	56696	56186	3.24	3.27	3.27	3.28	3.29
	75.2°F(24.0°C)	52232	51188	50932	50728	50272	2.92	2.94	2.95	2.95	2.96
312	5°F(-15.0°C)	7079	6937	6902	6875	6813	0.91	0.92	0.92	0.92	0.93
	14°F(-10.0°C)	8128	7966	7926	7894	7823	0.98	0.98	0.99	0.99	0.99
	17°F(-8.3°C)	8478	8309	8267	8234	8160	1.00	1.01	1.01	1.01	1.02
	22°F(-5.6°C)	8728	8554	8511	8477	8401	1.01	1.01	1.02	1.02	1.02
	27°F(-2.8°C)	8978	8798	8754	8719	8641	1.01	1.02	1.02	1.02	1.03
	32°F(-0.0°C)	9228	9043	8998	8962	8881	1.02	1.03	1.03	1.03	1.03
	35°F(1.7°C)	9378	9190	9144	9108	9026	1.02	1.03	1.03	1.03	1.04
	37°F(2.8°C)	9930	9731	9683	9644	9557	1.04	1.05	1.05	1.05	1.06
	42°F(5.6°C)	11311	11084	11029	10985	10886	1.09	1.10	1.10	1.11	1.11
	44.6°F(7.0°C)	11863	11626	11568	11521	11418	1.11	1.12	1.13	1.13	1.13
	47°F(8.3°C)	12691	12438	12375	12326	12215	1.15	1.15	1.16	1.16	1.16
	52°F(11.1°C)	12811	12555	12492	12442	12330	1.08	1.09	1.09	1.09	1.10
	57°F(13.9°C)	12930	12672	12608	12558	12445	1.02	1.02	1.03	1.03	1.03
	59°F(15.0°C)	12978	12718	12655	12604	12491	0.99	1.00	1.00	1.00	1.01
	62°F(16.7°C)	13050	12789	12725	12674	12560	0.95	0.96	0.96	0.96	0.97
	64.4°F(18.0°C)	13107	12845	12781	12729	12615	0.92	0.93	0.93	0.93	0.93
	69.8°F(21.0°C)	11663	11429	11372	11327	11225	0.85	0.86	0.86	0.86	0.86
	75.2°F(24.0°C)	9833	9636	9588	9549	9463	0.78	0.79	0.79	0.79	0.79

Table 15 – 18K Heating Performance

AIRFLOW (CFM)	HEATING PERFORMANCE AT INDOOR DRY BULB TEMPERATURE										
	OUTDOOR DB(°F)	TC: Total Heating Capacity (BTU/hr)					PI: Power Input (kW)				
		Indoor Conditions(DB °F)					Indoor Conditions(DB °F)				
		60.8°F (16.0°C)	68°F (20.0°C)	70°F (21.1°C)	71.6°F (22.0°C)	75.2°F (24.0°C)	60.8°F (16.0°C)	68°F (20.0°C)	70°F (21.1°C)	71.6°F (22.0°C)	75.2°F (24.0°C)
265	5°F(-15.0°C)	27771	27216	27080	25417	25188	3.82	3.85	3.86	3.87	3.88
	14°F(-10.0°C)	28343	27776	27637	25940	25707	3.64	3.67	3.68	3.68	3.70
	17°F(-8.3°C)	28534	27963	27823	26115	25880	3.58	3.61	3.61	3.62	3.64
	22°F(-5.6°C)	28363	27796	27657	25958	25725	3.45	3.47	3.48	3.49	3.50
	27°F(-2.8°C)	28192	27628	27490	25802	25569	3.31	3.34	3.35	3.35	3.37
	32°F(-0.0°C)	28021	27460	27323	25645	25414	3.18	3.21	3.22	3.22	3.23
	35°F(1.7°C)	27918	27360	27223	25551	25321	3.10	3.13	3.14	3.14	3.15
	37°F(2.8°C)	31018	30397	30245	28388	28133	3.21	3.23	3.24	3.25	3.26
	42°F(5.6°C)	38767	37992	37802	35480	35161	3.47	3.50	3.50	3.51	3.53
	44.6°F(7.0°C)	41867	41030	40824	38317	37973	3.57	3.60	3.61	3.62	3.63
	47°F(8.3°C)	46517	45586	45358	42573	42190	3.73	3.76	3.77	3.78	3.79
	52°F(11.1°C)	45403	44495	44272	41554	41180	3.49	3.52	3.52	3.53	3.55
	57°F(13.9°C)	44289	43403	43186	40534	40170	3.25	3.27	3.28	3.29	3.30
	59°F(15.0°C)	43844	42967	42752	40127	39765	3.15	3.17	3.18	3.19	3.20
	62°F(16.7°C)	43176	42312	42100	39515	39159	3.00	3.03	3.03	3.04	3.05
	64.4°F(18.0°C)	42641	41788	41579	39026	38675	2.89	2.91	2.92	2.92	2.93
	69.8°F(21.0°C)	45010	44110	43889	41194	40823	2.62	2.65	2.65	2.66	2.67
	75.2°F(24.0°C)	40272	39467	39269	36858	36526	2.36	2.38	2.39	2.39	2.40
359	5°F(-15.0°C)	31627	30995	30840	29818	29550	4.25	4.28	4.29	4.30	4.32
	14°F(-10.0°C)	32279	31633	31475	30432	30158	4.04	4.08	4.08	4.09	4.11
	17°F(-8.3°C)	32496	31846	31687	30637	30361	3.98	4.01	4.02	4.02	4.04
	22°F(-5.6°C)	32301	31655	31497	30453	30179	3.83	3.86	3.87	3.88	3.89
	27°F(-2.8°C)	32106	31464	31307	30270	29997	3.68	3.71	3.72	3.73	3.74
	32°F(-0.0°C)	31911	31273	31117	30086	29815	3.54	3.57	3.57	3.58	3.59
	35°F(1.7°C)	31795	31159	31003	29976	29706	3.45	3.48	3.48	3.49	3.50
	37°F(2.8°C)	35325	34618	34445	33304	33004	3.57	3.59	3.60	3.61	3.62
	42°F(5.6°C)	44150	43267	43051	41625	41250	3.86	3.89	3.89	3.90	3.92
	44.6°F(7.0°C)	47680	46727	46493	44953	44548	3.97	4.00	4.01	4.02	4.04
	47°F(8.3°C)	52976	51916	51657	49945	49496	4.15	4.18	4.19	4.20	4.21
	52°F(11.1°C)	51707	50673	50420	48749	48311	3.88	3.91	3.92	3.92	3.94
	57°F(13.9°C)	50439	49430	49183	47554	47126	3.61	3.64	3.64	3.65	3.67
	59°F(15.0°C)	49932	48933	48688	47075	46652	3.50	3.53	3.53	3.54	3.56
	62°F(16.7°C)	49171	48187	47946	46358	45941	3.34	3.36	3.37	3.38	3.39
	64.4°F(18.0°C)	48562	47591	47353	45784	45372	3.21	3.23	3.24	3.25	3.26
	69.8°F(21.0°C)	51260	50235	49983	48327	47892	2.92	2.94	2.95	2.95	2.96
	75.2°F(24.0°C)	45864	44947	44722	43240	42851	2.63	2.65	2.65	2.66	2.67

Table 15 – 18K Heating Performance (Continued)

AIRFLOW (CFM)	HEATING PERFORMANCE AT INDOOR DRY BULB TEMPERATURE										
	OUTDOOR DB(°F)	TC: Total Heating Capacity (BTU/hr)					PI: Power Input (kW)				
		Indoor Conditions(DB °F)					Indoor Conditions(DB °F)				
		60.8°F (16.0°C)	68°F (20.0°C)	70°F (21.1°C)	71.6°F (22.0°C)	75.2°F (24.0°C)	60.8°F (16.0°C)	68°F (20.0°C)	70°F (21.1°C)	71.6°F (22.0°C)	75.2°F (24.0°C)
447	5°F(-15.0°C)	36019	35299	35122	34982	34667	4.72	4.76	4.77	4.78	4.80
	14°F(-10.0°C)	36761	36026	35846	35702	35381	4.49	4.53	4.54	4.55	4.57
	17°F(-8.3°C)	37008	36268	36087	35942	35619	4.42	4.45	4.46	4.47	4.49
	22°F(-5.6°C)	36786	36051	35870	35727	35405	4.25	4.29	4.30	4.31	4.32
	27°F(-2.8°C)	36564	35833	35654	35511	35192	4.09	4.13	4.13	4.14	4.16
	32°F(-0.0°C)	36343	35616	35438	35296	34978	3.93	3.96	3.97	3.98	3.99
	35°F(1.7°C)	36209	35485	35308	35167	34850	3.83	3.86	3.87	3.88	3.89
	37°F(2.8°C)	40230	39425	39228	39071	38719	3.96	3.99	4.00	4.01	4.03
	42°F(5.6°C)	50281	49275	49029	48833	48393	4.28	4.32	4.33	4.34	4.35
	44.6°F(7.0°C)	54301	53215	52949	52737	52262	4.41	4.45	4.46	4.47	4.48
	47°F(8.3°C)	60332	59125	58829	58594	58067	4.61	4.64	4.65	4.66	4.68
	52°F(11.1°C)	58887	57709	57421	57191	56676	4.31	4.34	4.35	4.36	4.38
	57°F(13.9°C)	57443	56294	56012	55788	55286	4.01	4.04	4.05	4.06	4.07
	59°F(15.0°C)	56865	55728	55449	55227	54730	3.89	3.92	3.93	3.93	3.95
	62°F(16.7°C)	55998	54878	54604	54385	53896	3.71	3.74	3.75	3.75	3.77
	64.4°F(18.0°C)	55305	54199	53928	53712	53229	3.56	3.59	3.60	3.61	3.62
	69.8°F(21.0°C)	58377	57210	56924	56696	56186	3.24	3.27	3.27	3.28	3.29
	75.2°F(24.0°C)	52232	51188	50932	50728	50272	2.92	2.94	2.95	2.95	2.96
459	5°F(-15.0°C)	10931	10713	10659	10616	10521	1.59	1.61	1.61	1.61	1.62
	14°F(-10.0°C)	11291	11065	11010	10966	10867	1.50	1.51	1.51	1.51	1.52
	17°F(-8.3°C)	11411	11182	11127	11082	10982	1.46	1.48	1.48	1.48	1.49
	22°F(-5.6°C)	11776	11541	11483	11437	11334	1.49	1.50	1.50	1.51	1.51
	27°F(-2.8°C)	12142	11899	11839	11792	11686	1.51	1.53	1.53	1.53	1.54
	32°F(-0.0°C)	12507	12257	12196	12147	12038	1.54	1.55	1.56	1.56	1.57
	35°F(1.7°C)	12726	12472	12409	12360	12249	1.56	1.57	1.57	1.57	1.58
	37°F(2.8°C)	13833	13556	13488	13434	13313	1.61	1.62	1.62	1.63	1.63
	42°F(5.6°C)	16598	16266	16185	16120	15975	1.74	1.76	1.76	1.76	1.77
	44.6°F(7.0°C)	17705	17351	17264	17195	17040	1.79	1.81	1.81	1.82	1.82
	47°F(8.3°C)	19364	18977	18882	18806	18637	1.87	1.89	1.89	1.90	1.90
	52°F(11.1°C)	19218	18834	18739	18664	18496	1.72	1.74	1.74	1.75	1.75
	57°F(13.9°C)	19072	18690	18597	18522	18356	1.58	1.59	1.59	1.59	1.60
	59°F(15.0°C)	19013	18633	18540	18466	18299	1.52	1.53	1.53	1.53	1.54
	62°F(16.7°C)	18926	18547	18454	18380	18215	1.43	1.44	1.44	1.44	1.45
	64.4°F(18.0°C)	18855	18478	18386	18312	18147	1.35	1.37	1.37	1.37	1.38
	69.8°F(21.0°C)	19798	19402	19305	19228	19055	1.19	1.20	1.21	1.21	1.21
	75.2°F(24.0°C)	16442	16114	16033	15969	15825	1.03	1.04	1.04	1.04	1.05

Table 16 – 24K Heating Performance

AIRFLOW (CFM)	HEATING PERFORMANCE AT INDOOR DRY BULB TEMPERATURE										
	OUTDOOR DB(°F)	TC: Total Heating Capacity (BTU/hr)					PI: Power Input (kW)				
		Indoor Conditions(DB °F)					Indoor Conditions(DB °F)				
		60.8°F (16.0°C)	68°F (20.0°C)	70°F (21.1°C)	71.6°F (22.0°C)	75.2°F (24.0°C)	60.8°F (16.0°C)	68°F (20.0°C)	70°F (21.1°C)	71.6°F (22.0°C)	75.2°F (24.0°C)
265	5°F(-15.0°C)	27771	27216	27080	25417	25188	3.82	3.85	3.86	3.87	3.88
	14°F(-10.0°C)	28343	27776	27637	25940	25707	3.64	3.67	3.68	3.68	3.70
	17°F(-8.3°C)	28534	27963	27823	26115	25880	3.58	3.61	3.61	3.62	3.64
	22°F(-5.6°C)	28363	27796	27657	25958	25725	3.45	3.47	3.48	3.49	3.50
	27°F(-2.8°C)	28192	27628	27490	25802	25569	3.31	3.34	3.35	3.35	3.37
	32°F(-0.0°C)	28021	27460	27323	25645	25414	3.18	3.21	3.22	3.22	3.23
	35°F(1.7°C)	27918	27360	27223	25551	25321	3.10	3.13	3.14	3.14	3.15
	37°F(2.8°C)	31018	30397	30245	28388	28133	3.21	3.23	3.24	3.25	3.26
	42°F(5.6°C)	38767	37992	37802	35480	35161	3.47	3.50	3.50	3.51	3.53
	44.6°F(7.0°C)	41867	41030	40824	38317	37973	3.57	3.60	3.61	3.62	3.63
	47°F(8.3°C)	46517	45586	45358	42573	42190	3.73	3.76	3.77	3.78	3.79
	52°F(11.1°C)	45403	44495	44272	41554	41180	3.49	3.52	3.52	3.53	3.55
	57°F(13.9°C)	44289	43403	43186	40534	40170	3.25	3.27	3.28	3.29	3.30
	59°F(15.0°C)	43844	42967	42752	40127	39765	3.15	3.17	3.18	3.19	3.20
	62°F(16.7°C)	43176	42312	42100	39515	39159	3.00	3.03	3.03	3.04	3.05
	64.4°F(18.0°C)	42641	41788	41579	39026	38675	2.89	2.91	2.92	2.92	2.93
	69.8°F(21.0°C)	45010	44110	43889	41194	40823	2.62	2.65	2.65	2.66	2.67
	75.2°F(24.0°C)	40272	39467	39269	36858	36526	2.36	2.38	2.39	2.39	2.40
359	5°F(-15.0°C)	31627	30995	30840	29818	29550	4.25	4.28	4.29	4.30	4.32
	14°F(-10.0°C)	32279	31633	31475	30432	30158	4.04	4.08	4.08	4.09	4.11
	17°F(-8.3°C)	32496	31846	31687	30637	30361	3.98	4.01	4.02	4.02	4.04
	22°F(-5.6°C)	32301	31655	31497	30453	30179	3.83	3.86	3.87	3.88	3.89
	27°F(-2.8°C)	32106	31464	31307	30270	29997	3.68	3.71	3.72	3.73	3.74
	32°F(-0.0°C)	31911	31273	31117	30086	29815	3.54	3.57	3.57	3.58	3.59
	35°F(1.7°C)	31795	31159	31003	29976	29706	3.45	3.48	3.48	3.49	3.50
	37°F(2.8°C)	35325	34618	34445	33304	33004	3.57	3.59	3.60	3.61	3.62
	42°F(5.6°C)	44150	43267	43051	41625	41250	3.86	3.89	3.89	3.90	3.92
	44.6°F(7.0°C)	47680	46727	46493	44953	44548	3.97	4.00	4.01	4.02	4.04
	47°F(8.3°C)	52976	51916	51657	49945	49496	4.15	4.18	4.19	4.20	4.21
	52°F(11.1°C)	51707	50673	50420	48749	48311	3.88	3.91	3.92	3.92	3.94
	57°F(13.9°C)	50439	49430	49183	47554	47126	3.61	3.64	3.64	3.65	3.67
	59°F(15.0°C)	49932	48933	48688	47075	46652	3.50	3.53	3.53	3.54	3.56
	62°F(16.7°C)	49171	48187	47946	46358	45941	3.34	3.36	3.37	3.38	3.39
	64.4°F(18.0°C)	48562	47591	47353	45784	45372	3.21	3.23	3.24	3.25	3.26
	69.8°F(21.0°C)	51260	50235	49983	48327	47892	2.92	2.94	2.95	2.95	2.96
	75.2°F(24.0°C)	45864	44947	44722	43240	42851	2.63	2.65	2.65	2.66	2.67

Table 16 – 24K Heating Performance (Continued)

AIRFLOW (CFM)	HEATING PERFORMANCE AT INDOOR DRY BULB TEMPERATURE										
	OUTDOOR DB(°F)	TC: Total Heating Capacity (BTU/hr)					PI: Power Input (kW)				
		Indoor Conditions(DB °F)					Indoor Conditions(DB °F)				
		60.8°F (16.0°C)	68°F (20.0°C)	70°F (21.1°C)	71.6°F (22.0°C)	75.2°F (24.0°C)	60.8°F (16.0°C)	68°F (20.0°C)	70°F (21.1°C)	71.6°F (22.0°C)	75.2°F (24.0°C)
447	5°F(-15.0°C)	36019	35299	35122	34982	34667	4.72	4.76	4.77	4.78	4.80
	14°F(-10.0°C)	36761	36026	35846	35702	35381	4.49	4.53	4.54	4.55	4.57
	17°F(-8.3°C)	37008	36268	36087	35942	35619	4.42	4.45	4.46	4.47	4.49
	22°F(-5.6°C)	36786	36051	35870	35727	35405	4.25	4.29	4.30	4.31	4.32
	27°F(-2.8°C)	36564	35833	35654	35511	35192	4.09	4.13	4.13	4.14	4.16
	32°F(-0.0°C)	36343	35616	35438	35296	34978	3.93	3.96	3.97	3.98	3.99
	35°F(1.7°C)	36209	35485	35308	35167	34850	3.83	3.86	3.87	3.88	3.89
	37°F(2.8°C)	40230	39425	39228	39071	38719	3.96	3.99	4.00	4.01	4.03
	42°F(5.6°C)	50281	49275	49029	48833	48393	4.28	4.32	4.33	4.34	4.35
	44.6°F(7.0°C)	54301	53215	52949	52737	52262	4.41	4.45	4.46	4.47	4.48
	47°F(8.3°C)	60332	59125	58829	58594	58067	4.61	4.64	4.65	4.66	4.68
	52°F(11.1°C)	58887	57709	57421	57191	56676	4.31	4.34	4.35	4.36	4.38
	57°F(13.9°C)	57443	56294	56012	55788	55286	4.01	4.04	4.05	4.06	4.07
	59°F(15.0°C)	56865	55728	55449	55227	54730	3.89	3.92	3.93	3.93	3.95
	62°F(16.7°C)	55998	54878	54604	54385	53896	3.71	3.74	3.75	3.75	3.77
	64.4°F(18.0°C)	55305	54199	53928	53712	53229	3.56	3.59	3.60	3.61	3.62
	69.8°F(21.0°C)	58377	57210	56924	56696	56186	3.24	3.27	3.27	3.28	3.29
	75.2°F(24.0°C)	52232	51188	50932	50728	50272	2.92	2.94	2.95	2.95	2.96
459	5°F(-15.0°C)	16295	15970	15890	15826	15684	2.39	2.41	2.42	2.42	2.43
	14°F(-10.0°C)	18860	18483	18391	18317	18152	2.50	2.52	2.52	2.53	2.54
	17°F(-8.3°C)	19716	19321	19225	19148	18975	2.53	2.55	2.56	2.56	2.57
	22°F(-5.6°C)	21076	20655	20552	20469	20285	2.65	2.67	2.67	2.68	2.69
	27°F(-2.8°C)	22437	21989	21879	21791	21595	2.76	2.78	2.79	2.79	2.81
	32°F(-0.0°C)	23798	23322	23206	23113	22905	2.88	2.90	2.90	2.91	2.92
	35°F(1.7°C)	24615	24123	24002	23906	23691	2.94	2.97	2.97	2.98	2.99
	37°F(2.8°C)	25123	24621	24498	24400	24180	2.95	2.97	2.98	2.99	3.00
	42°F(5.6°C)	26394	25866	25737	25634	25403	2.96	2.99	2.99	3.00	3.01
	44.6°F(7.0°C)	26902	26364	26232	26127	25892	2.97	2.99	3.00	3.01	3.02
	47°F(8.3°C)	27664	27111	26976	26868	26626	2.98	3.00	3.01	3.02	3.03
	52°F(11.1°C)	27694	27140	27005	26897	26655	2.76	2.78	2.78	2.79	2.80
	57°F(13.9°C)	27724	27170	27034	26926	26683	2.53	2.55	2.56	2.56	2.57
	59°F(15.0°C)	27736	27181	27045	26937	26695	2.44	2.46	2.47	2.47	2.48
	62°F(16.7°C)	27754	27199	27063	26955	26712	2.31	2.33	2.33	2.34	2.35
	64.4°F(18.0°C)	27768	27213	27077	26969	26726	2.20	2.22	2.22	2.23	2.24
	69.8°F(21.0°C)	21922	21484	21376	21291	21099	1.96	1.98	1.98	1.98	1.99
	75.2°F(24.0°C)	20948	20529	20426	20345	20162	1.72	1.73	1.74	1.74	1.75

WIRING

All wires must be sized per NEC (National Electrical Code) or CEC (Canadian Electrical Code) and local codes. Use Electrical Data table MCA (minimum circuit amps) and MOCP (maximum over current protection) to correctly size the wires and the disconnect fuse or breakers respectively.

Recommended Connection Method for Power and Communication Wiring:

The main power is supplied to the outdoor unit. The field supplied 14/3 stranded wire with ground with a 600 volt insulation rating, power/communication wiring from the outdoor unit to indoor unit consists of four (4) wires and provides the power for the indoor unit.

Two wires are line voltage AC power, one is communication wiring (S) and the other is a ground wire. Wiring between indoor and outdoor unit is polarity sensitive. The use of BX wire is NOT recommended.

If installed in a high Electromagnetic field (EMF) area and communication issues exists, a 14/2 stranded shielded wire can be used to replace L2/N and (S) between outdoor unit and indoor unit landing the shield onto ground in the outdoor unit only.

⚠ CAUTION

EQUIPMENT DAMAGE HAZARD

Failure to follow this caution may result in equipment damage or improper operation.

Wires should be sized based on NEC and local codes.

⚠ CAUTION

EQUIPMENT DAMAGE HAZARD

Failure to follow this caution may result in equipment damage or improper operation.

Be sure to comply with local codes while running wire from the indoor unit to the outdoor unit.

Every wire must be connected firmly. Loose wiring may cause the terminal to overheat or result in unit malfunction. A fire hazard may also exist. Ensure all wiring is tightly connected.

No wire should touch the refrigerant tubing, compressor or any moving parts.

Disconnecting means must be provided and shall be located within sight and readily accessible from the air conditioner.

Connecting cable with conduit shall be routed through the hole in the conduit panel.

WIRING DIAGRAMS

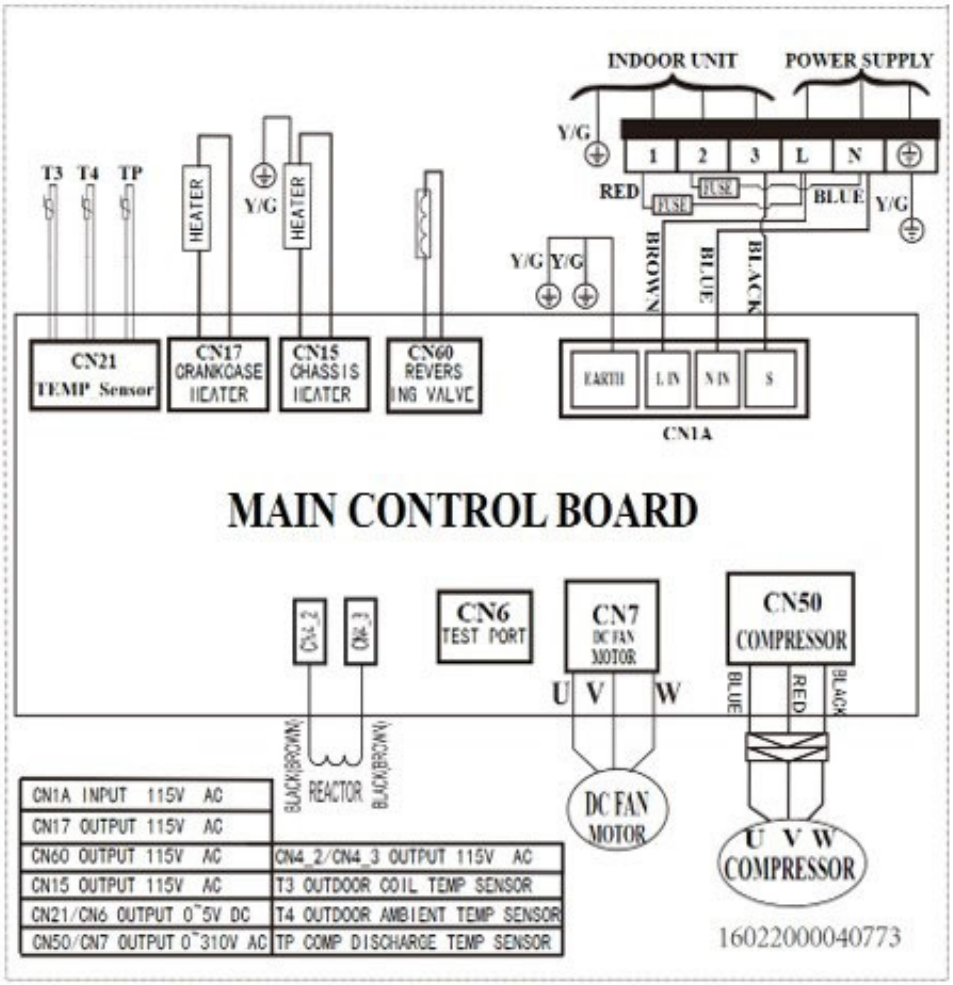

Fig. 5 – 9K - 12K 115V

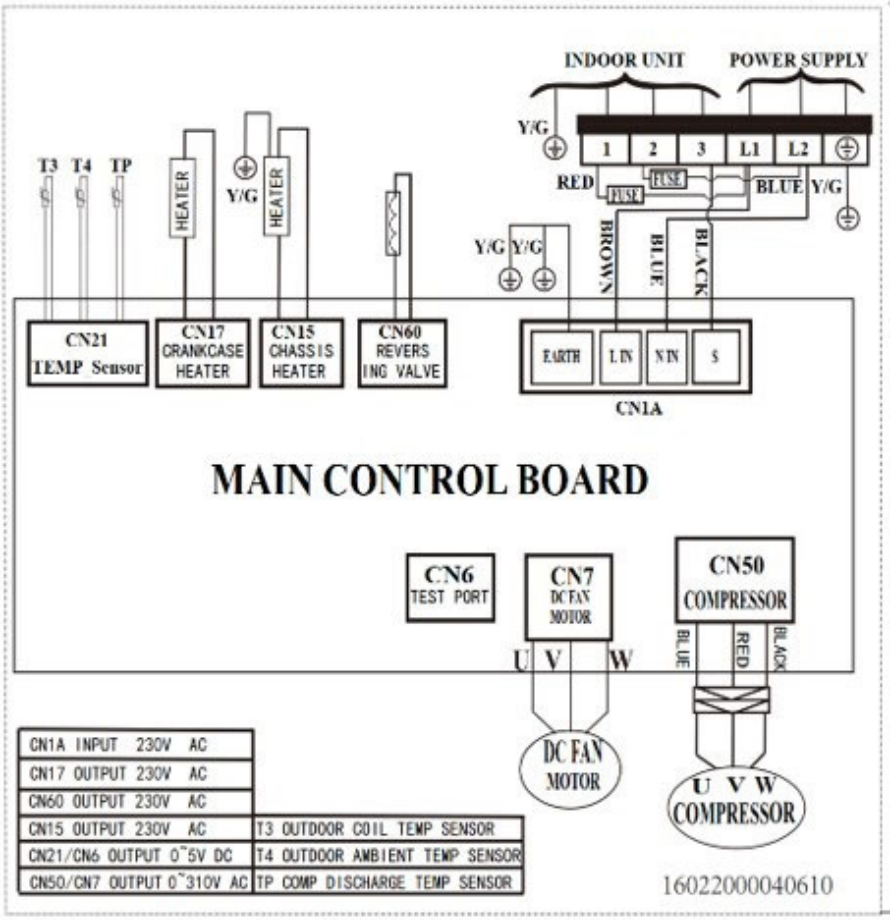

Fig. 6 – 9K - 12K - 18K

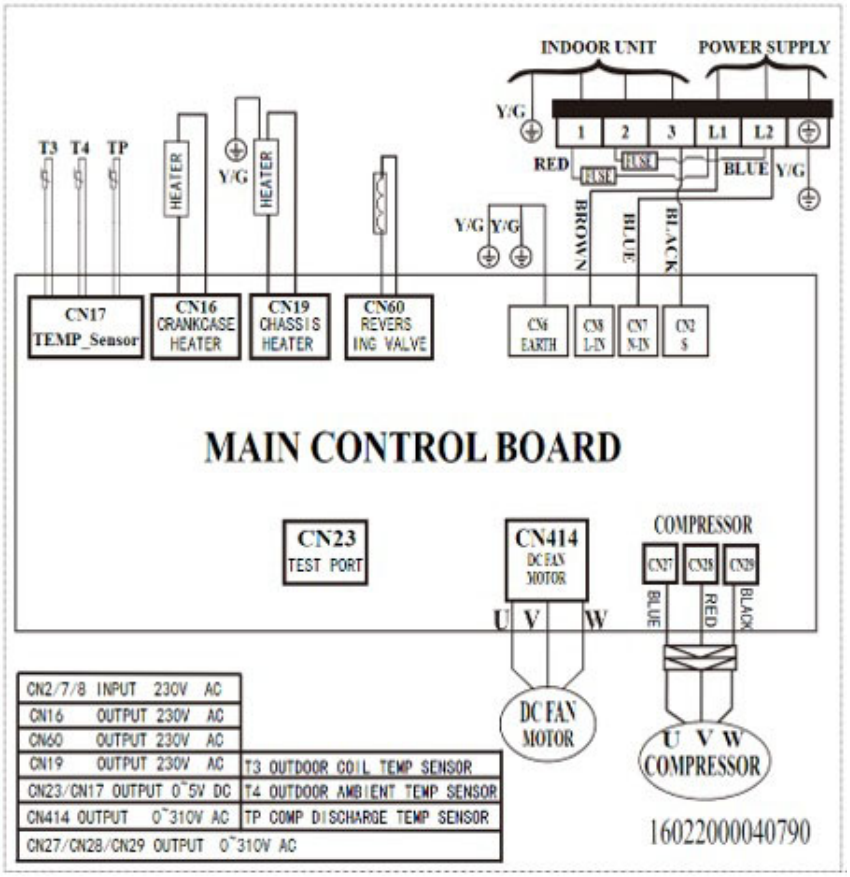

Fig. 7 – 24K

GUIDE SPECIFICATIONS
HORIZONTAL DISCHARGE OUTDOOR UNITS

Size Range: 3/4 to 2 Ton Nominal Cooling and Heating Capacity

Model Number: **37MVRA**

Part 1 - GENERAL

1.01 System Description

1. Outdoor air-cooled split system compressor sections suitable for on-the-ground, rooftop, wall hung or balcony mounting. Units consist of a rotary compressor, an air-cooled coil, propeller-type draw-through outdoor fan, reversing valve (HP), accumulator (HP units), metering device(s), and a control box. Units discharge air horizontally as shown on the contract drawings. Units function as the outdoor component of an air-to-air heat pump system.
2. Units are to be used in a refrigeration circuit matched to ductless heat pump fan coil units.

1.02 Agency Listings

1. Unit construction complies with ANSI/ASHRAE 15, latest revision, and with the NEC.
2. Units are evaluated in accordance with UL standard 60335-2-40.
3. Units are listed in the CEC directory.
4. Unit cabinet is capable of withstanding 500-hour salt spray test per Federal Test Standard No. 141 (method 6061).
5. Air-cooled condenser coils are leak tested at 550 psig.

1.03 Delivery, Storage, And Handling

Units are shipped in one piece and are stored and handled per unit manufacturer's recommendations.

1.04 Warranty (For Inclusion By Specifying Engineer)

Part 2 - PRODUCTS

2.01 Equipment

A. **General:**

Factory assembled, single piece, air-cooled outdoor unit. Contained within the unit enclosure is all the factory wiring, piping, controls, and the compressor.

B. **Unit Cabinet:**

1. Unit cabinet is constructed of galvanized steel, bonderized and coated with a baked-enamel finish on the inside and outside.
2. Unit access panels is removable with minimal screws and provides full access to the compressor, fan, and control components.
3. The outdoor compartment is isolated and has an acoustic lining to assure quiet operation.

C. **Fans:**

1. Outdoor fans are the direct drive propeller type, and discharges air horizontally. Fans draw air through the outdoor coil.
2. Outdoor fan motors are totally enclosed, single phase motors with class E insulation and permanently lubricated ball bearings. Motor shall be protected by internal thermal overload protection.
3. The shaft has inherent corrosion resistance.
4. Fan blades are non-metallic and statically and dynamically balanced.
5. Outdoor fan openings are equipped with a PVC metal/mesh coated protection grille over the fan.

D. **Compressor:**

1. Compressor is the fully hermetic rotary type.
2. Compressor is equipped with an oil system, operating oil charge, and a motor.
3. Motor is NEMA rated class E, suitable for operation in a refrigerant atmosphere.
4. Compressor assembly is installed on rubber vibration isolators.

E. **Outdoor Coil:**

The coil is constructed of aluminum hydrophilic pre-coated fins mechanically bonded to seamless copper tubes, which are cleaned, dehydrated, and sealed.

F. **Refrigeration Components:**

Refrigerant circuit components include a brass external liquid line service valve with service gage port connections, a suction line service valve with a service gage connection port, service gage port connections on compressor suction and discharge lines with Schrader type fittings with brass caps, accumulator, reversing valve.

G. **Controls and Safeties:**

Operating controls and safeties are factory selected, assembled, and tested. The minimum control functions include the following:

1. Controls:
   - A time delay control sequence is provided standard through the fan coil board
   - Automatic outdoor fan motor protection.
2. Safeties:
   - System diagnostics
   - Compressor motor current and temperature overload protection
   - Outdoor fan failure protection.

H. **Electrical Requirements:**

1. Unit operates on single-phase, 60 Hz power at 115V for unit size 09 and 12 and 208/230V for unit sizes 09, 12, 18, 24 as specified.
2. Unit electrical power has a single point connection.
3. Unit Control voltage to the indoor fan coil is 0-15V DC.
4. All power and control wiring must be installed per NEC and all local electrical codes.
5. The unit has high and low voltage terminal block connections.

Manufacturer reserves the right to change, at any time, specifications and designs without notice and without obligations.

NOTE:

© 2026 Carrier. All rights reserved.

Manufacturer reserves the right to change, at any time, specifications and designs without notice and without obligations.